**Το κείμενο αυτό αποτελεί απλώς εργαλείο τεκμηρίωσης και δεν έχει καμία νομική ισχύ. Τα θεσμικά όργανα της Ένωσης δεν φέρουν καμία ευθύνη για το περιεχόμενό του. Τα αυθεντικά κείμενα των σχετικών πράξεων, συμπεριλαμβανομένων των προοιμίων τους, είναι εκείνα που δημοσιεύονται στην Επίσημη Εφημερίδα της Ευρωπαϊκής Ένωσης και είναι διαθέσιμα στο EUR-Lex. Αυτά τα επίσημα κείμενα είναι άμεσα προσβάσιμα μέσω των συνδέσμων που περιέχονται στο παρόν έγγραφο**

# ►B ΚΑΝΟΝΙΣΜΟΣ (ΕΚ) αριθ. 2003/2003 ΤΟΥ ΕΥΡΩΠΑΪΚΟΥ ΚΟΙΝΟΒΟΥΛΙΟΥ ΚΑΙ ΤΟΥ ΣΥΜΒΟΥΛΙΟΥ

## της 13ης Οκτωβρίου 2003

## σχετικά με τα λιπάσματα

**(Κείμενο που παρουσιάζει ενδιαφέρον για τον ΕΟΧ)**

(ΕΕ L 304 της 21.11.2003, σ. 1)

Τροποποιείται από:

| | | Επίσημη Εφημερίδα | | |
|---|---|---|---|---|
| | | αριθ. | σελίδα | ημερομηνία |
| ►M1 | Κανονισμός (ΕΚ) αριθ. 885/2004 του Συμβουλίου, της 26ης Απριλίου 2004 | L 168 | 1 | 1.5.2004 |
| ►M2 | Κανονισμός (ΕΚ) αριθ. 2076/2004 της Επιτροπής της 3ης Δεκεμβρίου 2004 | L 359 | 25 | 4.12.2004 |
| ►M3 | Κανονισμός (ΕΚ) αριθ. 1791/2006 του Συμβουλίου της 20ής Νοεμβρίου 2006 | L 363 | 1 | 20.12.2006 |
| ►M4 | Κανονισμός (ΕΚ) αριθ. 162/2007 της Επιτροπής της 19ης Φεβρουαρίου 2007 | L 51 | 7 | 20.2.2007 |
| ►M5 | Κανονισμός (ΕΚ) αριθ. 1107/2008 της Επιτροπής της 7ης Νοεμβρίου 2008 | L 299 | 13 | 8.11.2008 |
| ►M6 | Κανονισμός (ΕΚ) αριθ. 219/2009 του Ευρωπαϊκού Κοινοβουλίου και του Συμβουλίου της 11ης Μαρτίου 2009 | L 87 | 109 | 31.3.2009 |
| ►M7 | Κανονισμός (ΕΚ) αριθ. 1020/2009 της Επιτροπής της 28ης Οκτωβρίου 2009 | L 282 | 7 | 29.10.2009 |
| ►M8 | Κανονισμός (ΕΕ) αριθ. 137/2011 της Επιτροπής της 16ης Φεβρουαρίου 2011 | L 43 | 1 | 17.2.2011 |
| ►M9 | Κανονισμός (ΕΕ) αριθ. 223/2012 της Επιτροπής της 14ης Μαρτίου 2012 | L 75 | 12 | 15.3.2012 |
| ►M10 | Κανονισμός (ΕΕ) αριθ. 463/2013 της Επιτροπής της 17ης Μαΐου 2013 | L 134 | 1 | 18.5.2013 |
| ►M11 | Κανονισμός (ΕΕ) αριθ. 1257/2014 της Επιτροπής της 24ης Νοεμβρίου 2014 | L 337 | 53 | 25.11.2014 |
| ►M12 | Κανονισμός (ΕΕ) 2016/1618 της Επιτροπής της 8ης Σεπτεμβρίου 2016 | L 242 | 24 | 9.9.2016 |

▼B

# ΚΑΝΟΝΙΣΜΟΣ (ΕΚ) αριθ. 2003/2003 ΤΟΥ ΕΥΡΩΠΑΪΚΟΥ ΚΟΙΝΟΒΟΥΛΙΟΥ ΚΑΙ ΤΟΥ ΣΥΜΒΟΥΛΙΟΥ

**της 13ης Οκτωβρίου 2003**

**σχετικά με τα λιπάσματα**

**(Κείμενο που παρουσιάζει ενδιαφέρον για τον ΕΟΧ)**

## ΤΙΤΛΟΣ Ι

## ΓΕΝΙΚΕΣ ΔΙΑΤΑΞΕΙΣ

### *ΚΕΦΑΛΑΙΟ Ι*

### *Πεδίο εφαρμογής και ορισμοί*

#### *Άρθρο 1*

#### Πεδίο εφαρμογής

Ο παρών κανονισμός εφαρμόζεται στα προϊόντα που διατίθενται στην αγορά ως λιπάσματα με την ένδειξη «λίπασμα ΕΚ».

#### *Άρθρο 2*

#### Ορισμοί

Για τους σκοπούς του παρόντος κανονισμού, ισχύουν οι ακόλουθοι ορισμοί:

α) «λίπασμα»: υλικό του οποίου ο κύριος προορισμός είναι να παρέχει θρεπτικά συστατικά στα φυτά·

β) «κύριο θρεπτικό συστατικό»: μόνον τα στοιχεία άζωτο, φώσφορος και κάλιο·

γ) «δευτερεύον θρεπτικό συστατικό»: τα στοιχεία ασβέστιο, μαγνήσιο, νάτριο και θείο·

δ) «θρεπτικά ιχνοστοιχεία»: τα στοιχεία βόριο, κοβάλτιο, χαλκός, σίδηρος, μαγγάνιο, μολυβδαίνιο και ψευδάργυρος, τα οποία έχουν ουσιαστική σημασία για την ανάπτυξη των φυτών, σε ποσότητες όμως μικρές συγκριτικά με εκείνες των κύριων και δευτερευόντων θρεπτικών συστατικών·

ε) «ανόργανο λίπασμα»: λίπασμα στο οποίο τα δηλούμενα θρεπτικά συστατικά περιέχονται υπό ανόργανη μορφή, που λαμβάνεται με εκχύλιση ή με φυσικές ή/και χημικές διεργασίες. Το ασβεστοκυαναμίδιο, η ουρία και τα προϊόντα συμπύκνωσης και συνδυασμού αυτής, καθώς και τα λιπάσματα που περιέχουν θρεπτικά ιχνοστοιχεία υπό μορφή χηλικού ή άλλου συμπλόκου, μπορούν να θεωρούνται, κατά συνθήκη, ως ανόργανα λιπάσματα·

στ) «θρεπτικό ιχνοστοιχείο υπό μορφή χηλικού συμπλόκου»: θρεπτικό ιχνοστοιχείο συνδεδεμένο με ένα από τα οργανικά μόρια που απαριθμούνται στο τμήμα Ε.3.1 του παραρτήματος Ι·

ζ) «θρεπτικό ιχνοστοιχείο υπό μορφή συμπλόκου»: θρεπτικό ιχνοστοιχείο συνδεδεμένο με ένα από τα μόρια που απαριθμούνται στο τμήμα Ε.3.2 του παραρτήματος Ι·

η) «τύπος λιπασμάτων»: λιπάσματα με κοινή ονομασία τύπου σύμφωνα με το παράρτημα Ι·

θ) «απλό λίπασμα»: αζωτούχο, φωσφορικό ή καλιούχο λίπασμα, με δηλωτέα περιεκτικότητα σε ένα μόνο από τα βασικά θρεπτικά συστατικά·

▼B

ι) «σύνθετο λίπασμα»: λίπασμα που λαμβάνεται χημικώς ή με ανάμειξη ή με συνδυασμό των δύο, με δηλωτέα περιεκτικότητα σε δύο τουλάχιστον από τα κύρια θρεπτικά συστατικά·

ια) «σύμπλοκο λίπασμα»: σύνθετο λίπασμα που είναι προϊόν χημικής αντίδρασης, διάλυσης ή, σε στερεά κατάσταση, κοκκοποίησης, με δηλωτέα περιεκτικότητα σε δύο τουλάχιστον από τα κύρια θρεπτικά συστατικά. Στη στερεά του κατάσταση, ο κάθε κόκκος περιέχει όλα τα θρεπτικά συστατικά στη δηλούμενη σύνθεση·

ιβ) «σύμμεικτο λιπασμάτων»: λίπασμα που λαμβάνεται με ξηρή ανάμειξη διαφόρων λιπασμάτων, χωρίς χημική αντίδραση·

ιγ) «δαφυλλικό λίπασμα»: λίπασμα κατάλληλο για εφαρμογή στο φύλλωμα μιας καλλιέργειας, μέσω του οποίου γίνεται και η πρόσληψη των θρεπτικών συστατικών·

ιδ) «γγρό λίπασμα»: λίπασμα σε μορφή αιωρήματος ή διαλύματος·

ιε) «λίπασμα σε μορφή διαλύματος»: υγρό λίπασμα απαλλαγμένο από στερεά σωματίδια·

ιστ) «λίπασμα σε μορφή αιωρήματος»: λίπασμα δύο φάσεων στο οποίο στερεά σωματίδια αιωρούνται μέσα στην υγρή φάση·

ιζ) «δήλωση»: δήλωση της ποσότητας, της μορφής και της διαλυτότητας των θρεπτικών συστατικών, εγγυημένων εντός καθορισμένων ορίων ανοχής·

ιη) «δηλουμένη περιεκτικότητα»: η περιεκτικότητα λιπάσματος σε ένα στοιχείο ή σε οξείδιό του, η οποία, βάσει της κοινοτικής νομοθεσίας, αναγράφεται σε ετικέτα ή σε συνοδευτικό έγγραφο λιπάσματος ΕΚ·

ιθ) «ανοχή»: η επιτρεπόμενη απόκλιση της μετρούμενης περιεκτικότητας σε ένα θρεπτικό συστατικό από την δηλουμένη περιεκτικότητα·

κ) «ευρωπαϊκό Πρότυπο»: τα πρότυπα CEN (Ευρωπαϊκή Επιτροπή Τυποποίησης) τα οποία έχουν αναγνωριστεί επισήμως από την Κοινότητα και των οποίων τα στοιχεία αναφοράς έχουν δημοσιευθεί στην *Επίσημη Εφημερίδα της Ευρωπαϊκής Ένωσης*·

κα) «συσκευασία»: δοχείο, με χωρητικότητα έως 1 000 kg, το οποίο μπορεί να σφραγιστεί, και το οποίο χρησιμοποιείται για τη φύλαξη, την προστασία, το χειρισμό και τη διανομή του λιπάσματος·

κβ) «χύμα»: λίπασμα το οποίο δεν είναι συσκευασμένο όπως προβλέπεται από τον παρόντα κανονισμό·

κγ) «διάθεση στην αγορά»: η προμήθεια λιπάσματος, επί πληρωμή ή δωρεάν, ή η αποθήκευση με σκοπό την προμήθεια. Η εισαγωγή λιπάσματος στο τελωνειακό έδαφος της Ευρωπαϊκής Κοινότητας θεωρείται ως διάθεση στην αγορά·

κδ) «παρασκευαστής»: το φυσικό ή νομικό πρόσωπο που είναι υπεύθυνο για τη διάθεση ενός λιπάσματος στην αγορά· ειδικότερα, ο παραγωγός, ο εισαγωγέας, ο συσκευαστής που εργάζεται για λογαριασμό του, ή οποιοδήποτε πρόσωπο που μεταβάλλει τα χαρακτηριστικά λιπάσματος, θεωρείται παρασκευαστής. Ωστόσο, ο διανομέας ο οποίος δεν μεταβάλλει τα χαρακτηριστικά του λιπάσματος δεν θεωρείται παρασκευαστής.

▼B

*ΚΕΦΑΛΑΙΟ ΙΙ*

***Διάθεση στην αγορά***

*Άρθρο 3*

**Λίπασμα ΕΚ**

Κάθε λίπασμα το οποίο ανήκει σε έναν από τους τύπους λιπασμάτων του παραρτήματος Ι και το οποίο πληροί τους όρους που καθορίζονται στον παρόντα κανονισμό, μπορεί να χαρακτηρίζεται ως «λίπασμα ΕΚ».

Ο χαρακτηρισμός «λίπασμα ΕΚ» δεν χρησιμοποιείται για λιπάσματα που δεν είναι σύμφωνα με τον παρόντα κανονισμό.

*Άρθρο 4*

**Εγκατάσταση στην Κοινότητα**

Ο παρασκευαστής πρέπει να είναι εγκατεστημένος στην Κοινότητα, είναι δε υπεύθυνος για τη συμμόρφωση του «λιπάσματος ΕΚ» προς τις διατάξεις του παρόντος κανονισμού.

*Άρθρο 5*

**Ελεύθερη κυκλοφορία**

1. Με την επιφύλαξη του άρθρου 15 και της λοιπής κοινοτικής νομοθεσίας, τα κράτη μέλη δεν απαγορεύουν, περιορίζουν ή εμποδίζουν τη διάθεση στην αγορά λιπασμάτων τα οποία φέρουν το χαρακτηρισμό «λίπασμα ΕΚ» και τα οποία ανταποκρίνονται στις διατάξεις του παρόντος κανονισμού, επικαλούμενα σύνθεση, ενδείξεις αναγνώρισης, επισήμανση ή συσκευασία, καθώς και άλλες διατάξεις του παρόντος κανονισμού.

2. Τα λιπάσματα που φέρουν το χαρακτηρισμό «λίπασμα ΕΚ» σύμφωνα με τον παρόντα κανονισμό κυκλοφορούν ελεύθερα στο εσωτερικό της Κοινότητας.

*Άρθρο 6*

**Υποχρεωτικές ενδείξεις**

1. Προς εκπλήρωση των απαιτήσεων του άρθρου 9, τα κράτη μέλη δύνανται να ορίζουν ότι η αναγραφή της περιεκτικότητας σε άζωτο, φωσφόρο και κάλιο των λιπασμάτων που διατίθενται στην αγορά τους εκφράζεται ως εξής:

α) άζωτο αποκλειστικά σε στοιχειακή μορφή (N), και είτε

β) φώσφορος και κάλιο αποκλειστικά σε στοιχειακή μορφή (P, K), ή

γ) φώσφορος και κάλιο αποκλειστικά υπό μορφή οξειδίων ($P_2O_5$, $K_2O$), ή

δ) φώσφορος και κάλιο υπό τις δύο μορφές, στοιχειακή και οξειδίων, ταυτόχρονα.

Όταν επιλέγεται η αναγραφή της περιεκτικότητας σε φώσφορο και κάλιο σε στοιχειακή μορφή, όλες οι υπό μορφή οξειδίων αναφορές που περιέχονται στα παραρτήματα νοούνται ως αναφορές σε στοιχειακή μορφή, για δε τη μετατροπή και τον υπολογισμό χρησιμοποιούνται οι παρακάτω συντελεστές:

▼B

α) φώσφορος (P) = πεντοξείδιο του φωσφόρου ($P_2O_5$) × 0,436,

β) κάλιο (K) = οξείδιο του καλίου ($K_2O$) × 0,830.

2. Τα κράτη μέλη δύνανται να ορίσουν ότι η σε ασβέστιο, μαγνήσιο, νάτριο και θείο περιεκτικότητα των λιπασμάτων με δευτερεύοντα θρεπτικά συστατικά και, εφόσον πληρούνται οι προϋποθέσεις του άρθρου 17, των λιπασμάτων με κύρια θρεπτικά συστατικά που διατίθενται στην αγορά τους εκφράζεται:

α) υπό μορφή οξειδίων (CaO, MgO, $Na_2O$, $SO_3$), ή

β) σε στοιχειακή μορφή (Ca, Mg, Na, S), ή

γ) και με τις δύο μορφές.

Για να μετατραπεί η περιεκτικότητα σε οξείδιο του ασβεστίου, οξείδιο του μαγνησίου, οξείδιο του νατρίου και τριοξείδιο του θείου σε περιεκτικότητα σε ασβέστιο, μαγνήσιο, νάτριο και θείο αντιστοίχως, χρησιμοποιούνται οι παρακάτω συντελεστές:

α) ασβέστιο (Ca) = οξείδιο του ασβεστίου (CaO) × 0,715,

β) μαγνήσιο (Mg) = οξείδιο του μαγνησίου (MgO) × 0,603,

γ) νάτριο (Na) = οξείδιο του νατρίου ($Na_2O$) × 0,742,

δ) θείο (S) = τριοξείδιο του θείου ($SO_3$) × 0,400.

Όταν υπολογίζεται η περιεκτικότητα σε οξείδιο ή σε στοιχείο, το αποτέλεσμα που προκύπτει στρογγυλοποιείται προς το πλησιέστερο δεκαδικό ψηφίο για τη δήλωση.

3. Τα κράτη μέλη δεν μπορούν να εμποδίζουν τη διάθεση στην αγορά ενός «λιπάσματος ΕΚ» που περιλαμβάνει επισήμανση και στις δύο μορφές που αναφέρονται στις παραγράφους 1 και 2.

4. Η περιεκτικότητα των λιπασμάτων ΕΚ που ανήκουν στους τύπους λιπασμάτων των τμημάτων Α, Β, Γ και Δ του παραρτήματος Ι σε ένα ή περισσότερα από τα θρεπτικά ιχνοστοιχεία βόριο, κοβάλτιο, χαλκό, σίδηρο, μαγγάνιο, μολυβδαίνιο ή ψευδάργυρο, πρέπει να δηλώνεται εφόσον πληρούνται οι εξής προϋποθέσεις:

α) τα θρεπτικά ιχνοστοιχεία προστίθενται τουλάχιστον με τις κατώτατες περιεκτικότητες όπως προσδιορίζονται στα τμήματα Ε.2.2 και Ε.2.3 του παραρτήματος Ι,

β) το λίπασμα ΕΚ εξακολουθεί να πληρεί τις απαιτήσεις των τμημάτων Α, Β, Γ και Δ του παραρτήματος Ι.

5. Όταν τα θρεπτικά ιχνοστοιχεία είναι τα κανονικά συστατικά των πρώτων υλών που προορίζονται για την παροχή των κύριων (N, P, K) και των δευτερευόντων (Ca, Mg, Na, S) θρεπτικών συστατικών, μπορούν προαιρετικά να δηλώνονται, υπό τον όρο ότι αυτά τα θρεπτικά ιχνοστοιχεία απαντώνται τουλάχιστον στις κατώτατες περιεκτικότητες που προσδιορίζονται στα τμήματα Ε.2.2 και Ε.2.3 του παραρτήματος Ι.

6. Η περιεκτικότητα σε θρεπτικά ιχνοστοιχεία δηλώνεται ως εξής:

α) για τα λιπάσματα που ανήκουν στους τύπους λιπασμάτων του τμήματος Ε.1 του παραρτήματος Ι, σύμφωνα με τις απαιτήσεις της στήλης 6 του τμήματος αυτού,

▼B

β) για τα μείγματα λιπασμάτων του σημείου α), τα οποία περιέχουν δύο τουλάχιστον διαφορετικά θρεπτικά ιχνοστοιχεία και ανταποκρίνονται στις απαιτήσεις του τμήματος Ε.2.1 του παραρτήματος Ι, και για τα λιπάσματα που ανήκουν στους τύπους λιπασμάτων των τμημάτων Α, Β, Γ και Δ του παραρτήματος Ι, με αναγραφή:

i) της συνολικής περιεκτικότητας, ως ποσοστού (%) επί της μάζας του λιπάσματος·

ii) του υδατοδιαλυτού περιεχομένου, ως ποσοστού επί της μάζας του λιπάσματος, όταν το διαλυτό περιεχόμενο είναι το ήμισυ τουλάχιστον του συνολικού.

Όταν ένα θρεπτικό ιχνοστοιχείο μικροσυστατικό είναι πλήρως υδατοδιαλυτό, δηλώνεται μόνο το υδατοδιαλυτό περιεχόμενο.

Όταν ένα θρεπτικό ιχνοστοιχείο συνδέεται χημικώς με οργανικό μόριο, η περιεκτικότητα του θρεπτικού ιχνοστοιχείου στο λίπασμα δηλώνεται αμέσως μετά το υδατοδιαλυτό περιεχόμενο ως ποσοστό (%) επί της μάζας του προϊόντος, με την ένδειξη «σχηματίζει χηλικό σύμπλοκο με …» ή «σχηματίζει σύμπλοκο με …» και με αναφορά του ονόματος του οργανικού μορίου όπως απαντά στο τμήμα Ε.3 του παραρτήματος Ι. Το όνομα του οργανικού μορίου μπορεί να αντικατασταθεί με βραχυγραφία.

*Άρθρο 7*

**Αναγνωριστικές ενδείξεις**

1. Οι παρασκευαστές μεριμνούν ώστε στα λιπάσματα ΕΚ να αναγράφονται οι αναγνωριστικές ενδείξεις που απαριθμούνται στο άρθρο 9.

2. Εάν το λίπασμα είναι συσκευασμένο, οι αναγνωριστικές αυτές ενδείξεις αναγράφονται στη συσκευασία ή σε προσαρτημένη ετικέτα. Εάν το λίπασμα είναι χύμα, οι ενδείξεις αυτές πρέπει να αναγράφονται στα συνοδευτικά έγγραφα.

*Άρθρο 8*

**Ανιχνευσιμότητα**

Με την επιφύλαξη του άρθρου 26 παράγραφος 3, ο παρασκευαστής, για να εξασφαλίζεται η ανιχνευσιμότητα των λιπασμάτων ΕΚ, τηρεί αρχεία της προέλευσης των λιπασμάτων. Αυτά τα αρχεία θα διατίθενται στα κράτη μέλη για έλεγχο καθόσον διάστημα διατίθεται το λίπασμα στην αγορά, καθώς και για επιπλέον διάστημα δύο ετών αφού ο παρασκευαστής παύσει να το προμηθεύει.

*Άρθρο 9*

**Ενδείξεις**

1. Με την επιφύλαξη άλλων κοινοτικών κανόνων, οι συσκευασίες, οι ετικέτες και τα συνοδευτικά έγγραφα που αναφέρονται στο άρθρο 7 φέρουν τις εξής ενδείξεις:

α) Υποχρεωτικές αναγνωριστικές ενδείξεις

— η ένδειξη «ΛΙΠΑΣΜΑ ΕΚ» με κεφαλαία,

▼B

— εφόσον υπάρχει, η ονομασία του τύπου του λιπάσματος, σύμφωνα με το παράρτημα 1,

— προκειμένου για σύμμεικτα λιπάσματα, ο χαρακτηρισμός «σύμμεικτο» επιπλέον της ονομασίας του τύπου,

— οι πρόσθετες ενδείξεις που ορίζονται στα άρθρα 19, 21 ή 23,

— τα θρεπτικά συστατικά αναγράφονται με το όνομα και το κατάλληλο χημικό σύμβολο π.χ. άζωτο (N), φώσφορος (P), πεντοξείδιο του φωσφόρου ($P_2O_5$), κάλιο (K), οξείδιο του καλίου ($K_2O$), ασβέστιο (Ca), οξείδιο του ασβεστίου (CaO), μαγνήσιο (Mg), οξείδιο του μαγνησίου (MgO), νάτριο (Na), οξείδιο του νατρίου ($Na_2O$), θείο (S), τριοξείδιο του θείου ($SO_3$), βόριο (B), χαλκός (Cu), κοβάλτιο (Co), σίδηρος (Fe), μαγγάνιο (Mn), μολυβδαίνιο (Mo), ψευδάργυρος (Zn),

— εάν το λίπασμα περιέχει θρεπτικά ιχνοστοιχεία εκ των οποίων μερικά ή όλα συνδέονται χημικώς με οργανικό μόριο, η ονομασία του θρεπτικού ιχνοστοιχείου συνοδεύεται από έναν εκ των δύο χαρακτηρισμών που ακολουθούν:

  i) «σχηματίζει χηλικό σύμπλοκο με …» (ονομασία του χηλικού παράγοντα ή βραχυγραφία αυτού όπως αναφέρεται στο τμήμα Ε.3.1 του παραρτήματος Ι)·

  ii) «σχηματίζει σύμπλοκο με …» (ονομασία του συμπλεκτικού παράγοντα όπως αναφέρεται στο τμήμα Ε.3.2 του παραρτήματος Ι),

— τα θρεπτικά ιχνοστοιχεία που περιέχονται στο λίπασμα, απαριθμούμενα με την αλφαβητική σειρά των χημικών τους συμβόλων: B, Co, Cu, Fe, Mn, Mo, Zn,

— οι ειδικές οδηγίες χρήσης για τα προϊόντα που περιλαμβάνονται στα τμήματα Ε.1 και Ε.2 του παραρτήματος Ι,

— οι ποσότητες των υγρών λιπασμάτων, εκφραζόμενες σε μάζα. Η αναγραφή των ποσοτήτων υγρών λιπασμάτων σε όγκο ή σε μάζα προς όγκο (χιλιόγραμμα ανά εκατόλιτρο ή γραμμάρια ανά λίτρο) είναι προαιρετική,

— καθαρή ή μικτή μάζα, και, προαιρετικά, όγκος προκειμένου για υγρά λιπάσματα. Όταν δίδεται η μικτή μάζα, σημειώνεται παραπλεύρως και το απόβαρο,

— η ονομασία ή η εταιρική επωνυμία και η διεύθυνση του παρασκευαστή.

β) Προαιρετικές αναγνωριστικές ενδείξεις

— οι απαριθμούμενες στο παράρτημα Ι,

— οδηγίες σχετικά με την αποθήκευση και το χειρισμό του λιπάσματος, για δε τα λιπάσματα που δεν περιέχονται στο παράρτημα Ι τμήματα Ε.1 και Ε.2, οι ειδικές οδηγίες χρήσης τους,

▼B

— ενδείξεις σχετικές με τις δόσεις και τους όρους χρήσης του λιπάσματος ανάλογα με το έδαφος και το είδος της καλλιέργειας,

— το σήμα του παρασκευαστή και η εμπορική περιγραφή του προϊόντος.

Οι ενδείξεις που αναφέρονται στο στοιχείο β) δεν πρέπει να έρχονται σε αντίθεση με τις αναφερόμενες στο στοιχείο α), πρέπει δε να διαχωρίζονται σαφώς από αυτές.

2. Όλες οι ενδείξεις της παραγράφου 1 πρέπει να διαχωρίζονται σαφώς από κάθε άλλη πληροφορία που αναγράφεται στη συσκευασία, τις ετικέτες και τα συνοδευτικά έγγραφα.

3. Τα υγρά λιπάσματα μπορούν να διατίθενται στην αγορά μόνον εφόσον ο παρασκευαστής παρέχει κατάλληλες πρόσθετες οδηγίες, ιδίως όσον αφορά τη θερμοκρασία αποθήκευσης και την πρόληψη ατυχημάτων κατά την αποθήκευση.

4. Λεπτομερείς κανόνες για την εφαρμογή του παρόντος άρθρου θεσπίζονται σύμφωνα με την κανονιστική διαδικασία που αναφέρεται στο άρθρο 32 παράγραφος 2.

*Άρθρο 10*

**Επισήμανση**

1. Οι ετικέτες ή οι ενδείξεις που αναγράφονται στη συσκευασία και περιέχουν τις λεπτομερείς πληροφορίες του άρθρου 9 τοποθετούνται σε εμφανή θέση. Οι ετικέτες πρέπει να είναι στερεωμένες στη συσκευασία ή στο σύστημα που χρησιμοποιείται για το κλείσιμο της συσκευασίας. Εάν το σύστημα αυτό αποτελείται από σφραγίδα, η σφραγίδα αυτή πρέπει να φέρει το όνομα ή το σήμα του συσκευαστή.

2. Οι ενδείξεις της παραγράφου 1 πρέπει να είναι και να παραμένουν ανεξίτηλες και ευανάγνωστες.

3. Για τα λιπάσματα χύμα που αναφέρονται στο άρθρο 7 παράγραφος 2 δεύτερη φράση, το εμπόρευμα πρέπει να συνοδεύεται από αντίγραφα των εγγράφων που περιέχουν τις αναγνωριστικές ενδείξεις, στα οποία να υπάρχει πρόσβαση για τις ανάγκες της επιθεώρησης.

*Άρθρο 11*

**Γλώσσες**

Η ετικέτα, οι επί της συσκευασίας ενδείξεις και τα συνοδευτικά έγγραφα πρέπει να είναι συντεταγμένα τουλάχιστον στην ή τις εθνικές γλώσσες του κράτους μέλους όπου το λίπασμα ΕΚ διατίθεται στην αγορά.

*Άρθρο 12*

**Συσκευασία**

Για τα συσκευασμένα λιπάσματα ΕΚ, το κλείσιμο της συσκευασίας πρέπει να γίνεται με τέτοιο τρόπο ή μέσο ώστε, μετά το άνοιγμα, το κλείσιμο, η σφραγίδα ή και η ίδια η συσκευασία να καταστρέφονται ανεπανόρθωτα. Επιτρέπεται να χρησιμοποιούνται σάκοι με βαλβίδες.

▼B

*Άρθρο 13*

**Περιθώρια ανοχής**

1. Το περιεχόμενο των λιπασμάτων ΕΚ σε θρεπτικά συστατικά πρέπει να συμφωνεί με τα περιθώρια ανοχής του παραρτήματος ΙΙ, τα οποία λαμβάνουν υπόψη τις διακυμάνσεις της παρασκευής, της δειγματοληψίας και των αναλύσεων.

2. Ο παρασκευαστής δεν πρέπει να εκμεταλλεύεται συστηματικά τα περιθώρια ανοχής του παραρτήματος ΙΙ.

3. Δεν επιτρέπονται ανοχές για τις ανώτατες και κατώτατες τιμές περιεκτικότητας του παραρτήματος Ι.

*Άρθρο 14*

**Απαιτήσεις για τα λιπάσματα**

Ένας τύπος λιπάσματος μπορεί να περιλαμβάνεται στο παράρτημα Ι μόνον εάν:

α) παρέχει θρεπτικά συστατικά με αποτελεσματικό τρόπο,

β) προβλέπονται γι' αυτόν κατάλληλες μέθοδοι δειγματοληψίας, ανάλυσης και, εφόσον απαιτείται, δοκιμής.

γ) υπό κανονικές συνθήκες χρήσης, δεν βλάπτει την υγεία των ανθρώπων, των ζώων και των φυτών, ούτε το περιβάλλον.

*Άρθρο 15*

**Ρήτρα διασφάλισης**

1. Όταν ένα κράτος μέλος έχει βάσιμους λόγους να πιστεύει ότι ένα συγκεκριμένο λίπασμα ΕΚ, μολονότι ανταποκρίνεται στις απαιτήσεις του παρόντος κανονισμού, συνιστά δυνητικό κίνδυνο για την ασφάλεια ή την υγεία των ανθρώπων, των ζώων ή των φυτών ή κίνδυνο για το περιβάλλον, μπορεί να απαγορεύσει προσωρινά στην επικράτειά του τη διάθεσή του στην αγορά ή να την εξαρτά από ειδικούς όρους. Το κράτος μέλος αυτό ενημερώνει αμέσως σχετικά τα άλλα κράτη μέλη και την Επιτροπή, αναφέροντας τους σχετικούς λόγους.

2. Η Επιτροπή λαμβάνει σχετική απόφαση μέσα σε 90 ημέρες αφότου ενημερωθεί, με τη διαδικασία επιτροπής του άρθρου 32, παράγραφος 2.

3. Οι διατάξεις του παρόντος κανονισμού δεν αποκλείουν τη λήψη μέτρων από την Επιτροπή ή ένα κράτος μέλος τα οποία δικαιολογούνται για λόγους δημόσιας ασφάλειας, με σκοπό την απαγόρευση, τον περιορισμό ή την παρεμπόδιση της διάθεσης λιπασμάτων ΕΚ στην αγορά.

▼B

ΤΙΤΛΟΣ ΙΙ

**ΔΙΑΤΑΞΕΙΣ ΓΙΑ ΣΥΓΚΕΚΡΙΜΕΝΟΥΣ ΤΥΠΟΥΣ ΛΙΠΑΣΜΑΤΩΝ**

*ΚΕΦΑΛΑΙΟ Ι*

***Ανόργανα λιπάσματα με βασικά θρεπτικά συστατικά***

*Άρθρο 16*

**Πεδίο εφαρμογής**

Το παρόν κεφάλαιο ισχύει για τα στερεά ή υγρά, απλά ή σύνθετα ανόργανα λιπάσματα με κύρια θρεπτικά συστατικά, συμπεριλαμβανομένων όσων περιέχουν δευτερεύοντα θρεπτικά συστατικά ή/και θρεπτικά ιχνοστοιχεία, με την κατώτατη περιεκτικότητα θρεπτικών συστατικών που προβλέπεται στα τμήματα Α, Β, Γ, Ε.2.2 ή Ε.2.3 του παραρτήματος Ι.

*Άρθρο 17*

**Δήλωση δευτερευόντων θρεπτικών συστατικών σε λιπάσματα με κύρια θρεπτικά συστατικά**

Η περιεκτικότητα σε ασβέστιο, μαγνήσιο, νάτριο και θείο ως δευτερεύοντα θρεπτικά συστατικά των λιπασμάτων ΕΚ που ανήκουν στους τύπους λιπασμάτων που απαριθμούνται στα τμήματα Α, Β και Γ του παραρτήματος Ι μπορεί να δηλώνεται, εφόσον η περιεκτικότητα στα στοιχεία αυτά ανέρχεται τουλάχιστον στα παρακάτω ποσοστά:

α) 2 % οξείδιο του ασβεστίου (CaO), δηλαδή 1,4 % Ca,

β) 2 % οξείδιο του μαγνησίου (MgO), δηλαδή 1,2 % Mg,

γ) 3 % οξείδιο του νατρίου ($Na_2O$), δηλαδή 2,2 % Na,

δ) 5 % τριοξείδιο του θείου ($SO_3$), δηλαδή 2 % S.

Στην περίπτωση αυτή, στην περιγραφή του τύπου λιπάσματος προστίθενται οι πρόσθετες ενδείξεις που προβλέπονται στο άρθρο 19 παράγραφος 2 σημείο ii).

*Άρθρο 18*

**Ασβέστιο, μαγνήσιο, νάτριο και θείο**

1. Η περιεκτικότητα των απαριθμούμενων στα τμήματα Α, Β, και Γ του παραρτήματος Ι λιπασμάτων σε μαγνήσιο, νάτριο και θείο εκφράζεται με έναν από τους ακόλουθους τρόπους:

α) ολική περιεκτικότητα, ως ποσοστό (%) επί της μάζας του λιπάσματος·

β) ολική περιεκτικότητα και περιεκτικότητα σε υδατοδιαλυτό περιεχόμενο, ως ποσοστό % επί της μάζας του λιπάσματος όταν η περιεκτικότητα σε υδατοδιαλυτό περιεχόμενο ανέρχεται στο ένα τέταρτο τουλάχιστον της ολικής περιεκτικότητας·

γ) όταν ένα στοιχείο είναι πλήρως υδατοδιαλυτό, δηλώνεται μόνο η περιεκτικότητα σε υδατοδιαλυτό περιεχόμενο, ως ποσοστό (%) επί της μάζας.

2. Η περιεκτικότητα σε ασβέστιο δηλώνεται μόνον εάν είναι υδατοδιαλυτό, οπότε εκφράζεται ως ποσοστό (%) επί της μάζας του λιπάσματος, εκτός εάν το παράρτημα Ι ορίζει διαφορετικά.

▼B

*Άρθρο 19*

**Αναγνωριστικές ενδείξεις**

1. Πέραν των υποχρεωτικών αναγνωριστικών ενδείξεων που αναφέρονται στο άρθρο 9 παράγραφος 1 σημείο α), αναγράφονται και οι ενδείξεις που προβλέπονται στις παραγράφους 2, 3, 4, 5 και 6 του παρόντος άρθρου.

2. Στα σύνθετα λιπάσματα, μετά την ένδειξη του τύπου, προστίθενται τα εξής:

i) τα χημικά σύμβολα των δηλούμενων δευτερευόντων θρεπτικών συστατικών, εντός παρενθέσεων και μετά τα σύμβολα των κύριων θρεπτικών συστατικών·

ii) οι αριθμοί που υποδηλώνουν την περιεκτικότητα σε κύρια θρεπτικά συστατικά. Η περιεκτικότητα σε δηλούμενα δευτερεύοντα θρεπτικά συστατικά αναγράφεται εντός παρενθέσεων μετά την περιεκτικότητα σε κύρια θρεπτικά συστατικά.

3. Η ονομασία του τύπου του λιπάσματος μπορεί να συνοδεύεται μόνο από τους αριθμούς που υποδηλώνουν την περιεκτικότητα σε κύρια και δευτερεύοντα θρεπτικά συστατικά.

4. Εφόσον δηλώνονται θρεπτικά ιχνοστοιχεία, αναγράφεται η ένδειξη «με θρεπτικά ιχνοστοιχεία», ή η πρόθεση «με» συνοδευόμενη από το ή τα ονόματα των περιεχόμενων θρεπτικών ιχνοστοιχείων και από τα χημικά τους σύμβολα.

5. Η δηλούμενη περιεκτικότητα σε βασικά και δευτερεύοντα θρεπτικά συστατικά δίδεται ως ποσοστό επί της μάζας σε ακέραιο αριθμό ή, εφόσον κρίνεται αναγκαίο, μέχρις ενός δεκαδικού ψηφίου, εφόσον υπάρχει κατάλληλη μέθοδος ανάλυσης.

Στα λιπάσματα που περιέχουν περισσότερα από ένα δηλούμενα θρεπτικά συστατικά, η σειρά αναγραφής των μεν βασικών θρεπτικών συστατικών είναι N, $P_2O_5$ ή/και P, $K_2O$ ή/και K, των δε δευτερευόντων θρεπτικών συστατικών CaO ή/και Ca, MgO ή/και Mg, $Na_2O$ ή/και Na, $SO_3$ ή/και S.

Η δηλούμενη περιεκτικότητα σε κάθε θρεπτικό ιχνοστοιχείο πρέπει να συνοδεύεται με το όνομα και το σύμβολό του, και να αναγράφεται ως ποσοστό (%) επί της μάζας κατά τα οριζόμενα στα Τμήματα Ε.2.2 και Ε.2.3 του παραρτήματος Ι και σύμφωνα με τις αντίστοιχες διαλυτότητες.

6. Οι μορφές και η διαλυτότητα των θρεπτικών συστατικών εκφράζονται επίσης ως ποσοστό (%) επί της μάζας του λιπάσματος, εκτός εάν στο παράρτημα Ι προβλέπεται ρητώς άλλος τρόπος έκφρασης.

Σημειώνεται με ένα δεκαδικό ψηφίο, εκτός εάν πρόκειται για θρεπτικά ιχνοστοιχεία, οπότε ακολουθούνται τα προβλεπόμενα στα τμήματα Ε.2.2 και Ε.2.3 του παραρτήματος Ι.

*ΚΕΦΑΛΑΙΟ ΙΙ*

***Ανόργανα λιπάσματα με δευτερεύοντα θρεπτικά συστατικά***

*Άρθρο 20*

**Πεδίο εφαρμογής**

Το παρόν κεφάλαιο ισχύει για τα στερεά ή υγρά ανόργανα λιπάσματα με δευτερεύοντα θρεπτικά συστατικά, συμπεριλαμβανομένων όσων περιέχουν θρεπτικά ιχνοστοιχεία, με την κατώτατη περιεκτικότητα που προβλέπεται στα τμήματα Δ, Ε.2.2 και Ε.2.3 του παραρτήματος Ι.

▼B

*Άρθρο 21*

**Αναγνωριστικές ενδείξεις**

1. Πέραν των υποχρεωτικών αναγνωριστικών ενδείξεων που αναφέρονται στο άρθρο 9 παράγραφος 1 στοιχείο α), αναγράφονται και οι ενδείξεις που προβλέπονται στις παραγράφους 2, 3, 4 και 5 του παρόντος άρθρου.

2. Εάν υπάρχουν δηλωμένα θρεπτικά ιχνοστοιχεία, η ένδειξη «με θρεπτικά ιχνοστοιχεία», ή η πρόθεση «με» συνοδευόμενη από το ή τα ονόματα των περιεχομένων θρεπτικών ιχνοστοιχείων και από τα χημικά τους σύμβολα.

3. Η δηλούμενη περιεκτικότητα σε δευτερεύοντα θρεπτικά συστατικά δίδεται ως ποσοστό (%) επί της μάζας σε ακέραιο αριθμό ή, εφόσον κρίνεται αναγκαίο, μέχρις ενός δεκαδικού ψηφίου, εφόσον υπάρχει κατάλληλη μέθοδος ανάλυσης.

Όταν αναφέρονται περισσότερα από ένα δευτερεύοντα θρεπτικά συστατικά, ακολουθείται η εξής σειρά:

CaO ή/και Ca, MgO ή/και Mg, $Na_2O$ ή/και Na, $SO_3$ ή/και S.

Η δηλούμενη περιεκτικότητα σε κάθε θρεπτικό μικροστοιχείο πρέπει να συνοδεύεται με το όνομα και το σύμβολό του και να αναγράφεται ως ποσοστό (%) επί της μάζας, κατά τα οριζόμενα στα τμήματα Ε.2.2 και Ε.2.3 του παραρτήματος Ι και σύμφωνα με τη διαλυτότητα.

4. Οι μορφές και η διαλυτότητα των θρεπτικών συστατικών εκφράζονται επίσης ως ποσοστό (%) επί της μάζας του λιπάσματος, εκτός εάν στο παράρτημα Ι προβλέπεται ρητώς άλλος τρόπος αναγραφής.

Σημειώνεται ένα δεκαδικό ψηφίο, εκτός εάν πρόκειται για θρεπτικά ιχνοστοιχεία, οπότε ακολουθούνται τα προβλεπόμενα στα τμήματα Ε.2.2 και Ε.2.3 του παραρτήματος Ι.

5. Η περιεκτικότητα σε ασβέστιο δηλώνεται μόνον εάν πρόκειται για υδατοδιαλυτό ασβέστιο, εκφραζόμενη ως ποσοστό (%) επί της μάζας του λιπάσματος, εκτός εάν το παράρτημα Ι ορίζει άλλως.

*ΚΕΦΑΛΑΙΟ ΙΙΙ*

***Ανόργανα λιπάσματα με θρεπτικά μικροσυστατικά***

*Άρθρο 22*

**Πεδίο εφαρμογής**

Το παρόν κεφάλαιο ισχύει για τα στερεά ή υγρά ανόργανα λιπάσματα με θρεπτικά ιχνοστοιχεία, με την κατώτατη περιεκτικότητα σε θρεπτικά συστατικά που προβλέπεται στα τμήματα Ε.1 και Ε.2.1 του παραρτήματος Ι.

*Άρθρο 23*

**Αναγνωριστικές ενδείξεις**

1. Πέραν των υποχρεωτικών αναγνωριστικών ενδείξεων που αναφέρονται στο άρθρο 9 παράγραφος 1 στοιχείο α), αναγράφονται και οι ενδείξεις που προβλέπονται στις παραγράφους 2, 3, 4 και 5 του παρόντος άρθρου.

2. Εάν το λίπασμα περιέχει περισσότερα του ενός θρεπτικά ιχνοστοιχεία, αναγράφεται η ονομασία τύπου «μείγμα θρεπτικών ιχνοστοιχείων», συνοδευόμενη από τα ονόματα των περιεχόμενων θρεπτικών ιχνοστοιχείων και τα χημικά τους σύμβολα.

▼B

3. Η δηλούμενη περιεκτικότητα σε δευτερεύοντα θρεπτικά συστατικά δίδεται ως ποσοστό (%) επί της μάζας σε ακέραιο αριθμό ή, εφόσον κρίνεται αναγκαίο, μέχρις ενός δεκαδικού ψηφίου όταν πρόκειται για λιπάσματα που περιέχουν ένα μόνο θρεπτικό ιχνοστοιχείο (τμήμα Ε.1 του παραρτήματος Ι).

4. Οι μορφές και η διαλυτότητα των θρεπτικών ιχνοστοιχείων εκφράζονται επίσης ως ποσοστό (%) επί της μάζας του λιπάσματος, εκτός εάν στο παράρτημα Ι προβλέπεται ρητά ότι η περιεκτικότητα αυτή εκφράζεται διαφορετικά.

Ο αριθμός των δεκαδικών ψηφίων για τα θρεπτικά ιχνοστοιχεία προσδιορίζεται σύμφωνα με τα προβλεπόμενα στο τμήμα Ε.2.1 του παραρτήματος Ι.

5. Στην ετικέτα ή στα συνοδευτικά έγγραφα και, προκειμένου για προϊόντα των τμημάτων Ε.1 και Ε.2.1 του παραρτήματος Ι, μετά τις υποχρεωτικές και τις προαιρετικές ενδείξεις, προστίθεται το εξής κείμενο:

«Χρησιμοποιείται μόνον σε περίπτωση αναγνωρισμένης ανάγκης. Να μη γίνεται υπέρβαση των ενδεικνυόμενων δόσεων.»

*Άρθρο 24*

**Συσκευασία**

Τα λιπάσματα ΕΚ που καλύπτονται από τις διατάξεις του παρόντος κεφαλαίου συσκευάζονται.

*ΚΕΦΑΛΑΙΟ IV*

***Λιπάσματα νιτρικού αμμωνίου με υψηλή περιεκτικότητα σε άζωτο***

*Άρθρο 25*

**Πεδίο εφαρμογής**

Για τους σκοπούς του παρόντος κεφαλαίου, ως απλά ή σύνθετα λιπάσματα νιτρικού αμμωνίου με υψηλή περιεκτικότητα σε άζωτο νοούνται προϊόντα με βάση το νιτρικό αμμώνιο τα οποία παρασκευάζονται για να χρησιμοποιηθούν ως λιπάσματα και περιέχουν άζωτο σε ποσοστό ανώτερο από 28 % επί της μάζας σε σχέση με το νιτρικό αμμώνιο.

Αυτός ο τύπος λιπάσματος ενδέχεται να περιέχει και ανόργανες ή αδρανείς ουσίες.

Οι ουσίες που χρησιμοποιούνται για την παρασκευή αυτού του τύπου λιπάσματος δεν πρέπει να αυξάνουν την ευαισθησία του στη θερμότητα ούτε την εκρηκτικότητά του.

*Άρθρο 26*

**Μέτρα και έλεγχοι ασφαλείας**

1. Οι παρασκευαστές μεριμνούν ώστε τα απλά λιπάσματα νιτρικού αμμωνίου με υψηλή περιεκτικότητα σε άζωτο να είναι σύμφωνα προς τις διατάξεις του τμήματος 1 του παραρτήματος ΙΙΙ.

2. Στο πλαίσιο των επίσημων ελέγχων απλών λιπασμάτων νιτρικού αμμωνίου με υψηλή περιεκτικότητα σε άζωτο, οι οποίοι προβλέπονται από το παρόν κεφάλαιο, ο έλεγχος, η ανάλυση και η δοκιμή διενεργούνται σύμφωνα με τις μεθόδους που περιγράφονται στο τμήμα 3 του παραρτήματος ΙΙΙ.

▼B

3. Για να εξασφαλίζεται η ανιχνευσιμότητα των λιπασμάτων ΕΚ νιτρικού αμμωνίου με υψηλή περιεκτικότητα σε άζωτο που διατίθενται στην αγορά, ο παρασκευαστής τηρεί αρχεία των ονομασιών και των διευθύνσεων των εγκαταστάσεων, καθώς και των φορέων εκμετάλλευσης των εγκαταστάσεων όπου έχουν παρασκευαστεί τα λιπάσματα και τα κύρια συστατικά τους. Αυτά τα αρχεία θα διατίθενται στα κράτη μέλη για έλεγχο καθόσον διάστημα διατίθεται το λίπασμα στην αγορά, καθώς και για επιπλέον διάστημα δύο ετών αφού ο παρασκευαστής παύσει να το διαθέτει.

*Άρθρο 27*

**Δοκιμή εκρηκτικότητας**

Με την επιφύλαξη των μέτρων που προβλέπονται στο άρθρο 26, ο παρασκευαστής μεριμνά ώστε κάθε τύπος λιπάσματος ΕΚ νιτρικού αμμωνίου με υψηλή περιεκτικότητα σε άζωτο που διατίθεται στην αγορά να έχει υποστεί με επιτυχία τη δοκιμή εκρηκτικότητας που περιγράφεται στα τμήματα 2 και 3 (μέθοδος 1, σημείο 3) και 4 του παραρτήματος ΙΙΙ του παρόντος κανονισμού. Η δοκιμή αυτή πρέπει να διενεργείται από ένα από τα εγκεκριμένα εργαστήρια που αναφέρονται στο άρθρο 30 παράγραφος 1 ή στο άρθρο 33 παράγραφος 1. Οι παρασκευαστές υποβάλλουν τα αποτελέσματα της δοκιμής στην αρμόδια αρχή του ενδιαφερόμενου κράτους μέλους τουλάχιστον πέντε ημέρες πριν από τη διάθεση του λιπάσματος στην αγορά, ή τουλάχιστον πέντε ημέρες πριν από την άφιξη του λιπάσματος στα σύνορα της Ευρωπαϊκής Κοινότητας σε περίπτωση εισαγωγής του. Στη συνέχεια, ο παρασκευαστής εξακολουθεί να εγγυάται ότι όλες οι προμήθειες σε λίπασμα που διατίθενται στην αγορά είναι σε θέση να υποστούν με επιτυχία την προαναφερόμενη δοκιμή.

*Άρθρο 28*

**Συσκευασία**

Τα λιπάσματα νιτρικού αμμωνίου με υψηλή περιεκτικότητα σε άζωτο διατίθενται στον τελικό χρήστη μόνον συσκευασμένα.

ΤΙΤΛΟΣ ΙΙΙ

**ΑΞΙΟΛΟΓΗΣΗ ΤΗΣ ΣΥΜΜΟΡΦΩΣΗΣ ΛΙΠΑΣΜΑΤΩΝ**

*Άρθρο 29*

**Μέτρα ελέγχου**

1. Τα κράτη μέλη δύνανται να υποβάλλουν τα λιπάσματα που χαρακτηρίζονται «λίπασμα ΕΚ» σε επίσημα μέτρα ελέγχου προκειμένου να διαπιστώνεται εάν όντως συμμορφώνονται προς τον παρόντα κανονισμό.

Τα κράτη μέλη έχουν τη δυνατότητα να επιβάλλουν τέλη που δεν υπερβαίνουν το κόστος των δοκιμών που απαιτούνται για αυτά τα μέτρα ελέγχου, αλλά αυτό δεν υποχρεώνει τους παρασκευαστές να επαναλαμβάνουν δοκιμές που έχουν πραγματοποιηθεί από εργαστήριο το οποίο πληροί τους όρους του άρθρου 30 και εφόσον η συμμόρφωση του συγκεκριμένου λιπάσματος έχει αποδειχθεί από τη δοκιμή.

2. Τα κράτη μέλη μεριμνούν ώστε οι δειγματοληψίες και αναλύσεις που διενεργούνται στο πλαίσιο των επίσημων ελέγχων λιπασμάτων ΕΚ που ανήκουν στους απαριθμούμενους στο παράρτημα Ι τύπους λιπασμάτων, να διενεργούνται σύμφωνα με τις μεθόδους που περιγράφονται στα παραρτήματα ΙΙΙ και IV.

▼B

3. Η συμμόρφωση προς τον παρόντα κανονισμό όσον αφορά τους τύπους λιπασμάτων, τη δηλούμενη περιεκτικότητα σε θρεπτικά συστατικά ή/και τη δηλούμενη περιεκτικότητα εκφραζόμενη ως μορφή και διαλυτότητα των συγκεκριμένων θρεπτικών συστατικών μπορεί να ελέγχεται στο πλαίσιο επίσημων επιθεωρήσεων μόνο με μεθόδους δειγματοληψίας και ανάλυσης που θεσπίζονται σύμφωνα με τα παραρτήματα III και IV και με συνεκτίμηση των ανοχών που προσδιορίζονται στο παράρτημα II.

▼M6

4. Η Επιτροπή προσαρμόζει και εκσυγχρονίζει τις μεθόδους μέτρησης, δειγματοληψίας και ανάλυσης και χρησιμοποιεί, όποτε είναι δυνατόν, ευρωπαϊκά πρότυπα. Τα μέτρα που αποσκοπούν σε τροποποίηση μη ουσιωδών στοιχείων του παρόντος κανονισμού, θεσπίζονται σύμφωνα με την κανονιστική διαδικασία με έλεγχο η οποία αναφέρεται στο άρθρο 32 παράγραφος 3. Η ίδια διαδικασία ισχύει και για τη θέσπιση των κανόνων εφαρμογής που απαιτούνται για τον καθορισμό των μέτρων ελέγχου που προβλέπονται δυνάμει του παρόντος άρθρου και δυνάμει των άρθρων 8, 26 και 27. Οι εν λόγω κανόνες αφορούν ειδικότερα το θέμα της συχνότητας με την οποία πρέπει να επαναλαμβάνονται οι δοκιμές, καθώς και τα μέτρα που έχουν ως στόχο να εξασφαλίζουν ότι το λίπασμα που διατίθεται στην αγορά είναι ταυτόσημο με το δοκιμασθέν λίπασμα.

▼B

*Άρθρο 30*

**Εργαστήρια**

1. Τα κράτη μέλη κοινοποιούν στην Επιτροπή τον κατάλογο των εγκεκριμένων εργαστηρίων της επικράτειάς τους τα οποία είναι αρμόδια για την παροχή των αναγκαίων υπηρεσιών ελέγχου της συμμόρφωσης των λιπασμάτων ΕΚ προς τις απαιτήσεις του παρόντος κανονισμού. Τα εργαστήρια αυτά οφείλουν να πληρούν τα πρότυπα που αναφέρονται στο τμήμα Β του παραρτήματος V. Η κοινοποίηση γίνεται στις 11 Ιουνίου 2004 και με την ευκαιρία κάθε μεταγενέστερης τροποποίησης.

2. Η Επιτροπή δημοσιεύει κατάλογο των εγκεκριμένων εργαστηρίων στην *Επίσημη Εφημερίδα της Ευρωπαϊκής Ένωσης*.

3. Εάν ένα κράτος μέλος έχει βάσιμους λόγους να πιστεύει ότι ένα εγκεκριμένο εργαστήριο δεν πληροί τις προδιαγραφές που αναφέρονται στην παράγραφο 1, θέτει το θέμα στην επιτροπή που αναφέρεται στο άρθρο 32. Εάν η επιτροπή συμφωνεί ότι το εργαστήριο δεν πληροί τις προδιαγραφές, η Επιτροπή διαγράφει την ονομασία από τον κατάλογο που αναφέρεται στην παράγραφο 2.

4. Η Επιτροπή εκδίδει σχετική απόφαση εντός 90 ημερών από την παραλαβή της πληροφορίας σύμφωνα με τη διαδικασία επιτροπής του άρθρου 32 παράγραφος 2.

5. Η Επιτροπή δημοσιεύει τον τροποποιημένο κατάλογο στην *Επίσημη Εφημερίδα της Ευρωπαϊκής Ένωσης*.

▼B

ΤΙΤΛΟΣ IV

**ΤΕΛΙΚΕΣ ΔΙΑΤΑΞΕΙΣ**

*ΚΕΦΑΛΑΙΟ I*

***Προσαρμογή των παραρτημάτων***

*Άρθρο 31*

**Νέα λιπάσματα ΕΚ**

▼M6

1. Η Επιτροπή προσαρμόζει το παράρτημα I για την προσθήκη νέου τύπου λιπάσματος.

▼B

2. Κάθε παρασκευαστής ή αντιπρόσωπος αυτού που επιθυμεί να προτείνει την προσθήκη νέου τύπου λιπάσματος στο παράρτημα I και, προς το σκοπό αυτόν, πρέπει να καταρτίσει τεχνικό φάκελο, το πράττει λαμβάνοντας υπόψη τα τεχνικά έγγραφα που αναφέρονται στο τμήμα Α του παραρτήματος V.

▼M6

3. Η Επιτροπή προσαρμόζει τα παραρτήματα ώστε να λαμβάνεται υπόψη η τεχνική πρόοδος.

4. Τα μέτρα που αναφέρονται στις παραγράφους 1 και 3, τα οποία έχουν ως αντικείμενο την τροποποίηση μη ουσιωδών στοιχείων του παρόντος κανονισμού, θεσπίζονται σύμφωνα με την κανονιστική διαδικασία με έλεγχο η οποία αναφέρεται στο άρθρο 32 παράγραφος 3.

*Άρθρο 32*

**Διαδικασία επιτροπής**

1. Η Επιτροπή επικουρείται από επιτροπή.

2. Στις περιπτώσεις που γίνεται μνεία της παρούσας παραγράφου, εφαρμόζονται τα άρθρα 5 και 7 της απόφασης 1999/468/ΕΚ, τηρουμένων των διατάξεων του άρθρου 8 της ίδιας απόφασης.

Η προθεσμία που προβλέπεται στο άρθρο 5 παράγραφος 6 της απόφασης 1999/468/ΕΚ ορίζεται τρίμηνη.

3. Στις περιπτώσεις που γίνεται μνεία της παρούσας παραγράφου, εφαρμόζονται το άρθρο 5α παράγραφοι 1 έως 4 και το άρθρο 7 της απόφασης 1999/468/ΕΚ, τηρουμένων των διατάξεων του άρθρου 8 της ίδιας απόφασης

▼B

*ΚΕΦΑΛΑΙΟ II*

***Μεταβατικές διατάξεις***

*Άρθρο 33*

**Αρμόδια εργαστήρια**

1. Με την επιφύλαξη των διατάξεων του άρθρου 30 παράγραφος 1, τα κράτη μέλη μπορούν, για μια μεταβατική περίοδο μέχρι τις 11 Δεκεμβρίου 2007 να συνεχίζουν να εφαρμόζουν τις εθνικές τους διατάξεις για την εξουσιοδότηση αρμόδιων εργαστηρίων να παρέχουν τις αναγκαίες υπηρεσίες ελέγχου της συμμόρφωσης των λιπασμάτων ΕΚ προς τις απαιτήσεις του παρόντος κανονισμού.

▼B

2. Τα κράτη μέλη κοινοποιούν τον κατάλογο των εν λόγω εργαστηρίων στην Επιτροπή, παρέχοντας λεπτομέρειες για το οικείο σύστημα χορήγησης αδειών. Η κοινοποίηση γίνεται στις 11 Ιουνίου 2004 και με την ευκαιρία κάθε μεταγενέστερης τροποποίησης.

*Άρθρο 34*

**Συσκευασία και επισήμανση**

Με την επιφύλαξη του άρθρου 35 παράγραφος 1, η χρήση των σημάνσεων, συσκευασιών, ετικετών και συνοδευτικών εγγράφων λιπασμάτων ΕΚ, που προβλέπονται στις προϊσχύουσες οδηγίες, μπορεί να συνεχιστεί μέχρι τις 11 Ιουνίου 2005.

*ΚΕΦΑΛΑΙΟ III*

***Τελικές διατάξεις***

*Άρθρο 35*

**Καταργούμενες οδηγίες**

1. Οι οδηγίες 76/116/ΕΟΚ, 77/535/ΕΟΚ, 80/876/ΕΟΚ και 87/94/ΕΟΚ καταργούνται.

2. Οι παραπομπές στις καταργούμενες οδηγίες νοούνται ως παραπομπές στον παρόντα κανονισμό. Ειδικότερα, οι παρεκκλίσεις από το άρθρο 7 της οδηγίας 76/116/ΕΟΚ που παραχωρήθηκαν από την Επιτροπή δυνάμει του άρθρου 95 παράγραφος 6 της συνθήκης νοούνται ως παρεκκλίσεις από το άρθρο 5 του παρόντος κανονισμού και συνεχίζουν να παρέχουν αποτελέσματα παρά την έναρξη ισχύος του παρόντος κανονισμού. Εν αναμονή της θέσπισης κυρώσεων δυνάμει του άρθρου 36, τα κράτη μέλη μπορούν να συνεχίζουν να επιβάλλουν τις κυρώσεις για παραβάσεις της εθνικής τους νομοθεσίας δια της οποίας εφαρμόζονται οι αναφερόμενες στην παράγραφο 1 οδηγίες.

*Άρθρο 36*

**Κυρώσεις**

Τα κράτη μέλη θεσπίζουν κανόνες για την επιβολή κυρώσεων σε περίπτωση παράβασης των διατάξεων του παρόντος κανονισμού και λαμβάνουν όλα τα αναγκαία μέτρα για την εξασφάλιση της εφαρμογής τους. Οι εν λόγω κυρώσεις πρέπει να είναι αποτελεσματικές, ανάλογες και αποτρεπτικές.

*Άρθρο 37*

**Εθνικές διατάξεις**

Τα κράτη μέλη κοινοποιούν στην Επιτροπή εντός στις 11 Ιουνίου 2005, τις εθνικές διατάξεις που θεσπίζουν κατ' εφαρμογή του άρθρου 6 παράγραφοι 1 και 2, του άρθρου 29 παράγραφος 1 και του άρθρου 36 του παρόντος κανονισμού, κοινοποιούν δε στην Επιτροπή χωρίς καθυστέρηση κάθε μεταγενέστερη τροποποίηση των εν λόγω διατάξεων.

▼B

*Άρθρο 38*

**Έναρξη ισχύος**

Ο παρών κανονισμός αρχίζει να ισχύει 20 ημέρες από τη δημοσίευσή του στην *Επίσημη Εφημερίδα της Ευρωπαϊκής Ένωσης* πλην των άρθρων 8 και 26 παράγραφος 3, τα οποία αρχίζουν να ισχύουν στις 11 Ιουνίου 2005.

Ο παρών κανονισμός είναι δεσμευτικός ως προς όλα τα μέρη του και ισχύει άμεσα σε κάθε κράτος μέλος.

▼B

**ΠΙΝΑΚΑΣ ΠΕΡΙΕΧΟΜΕΝΩΝ**

ΠΑΡΑΡΤΗΜΑ I — **Κατάλογος των τύπων λιπασμάτων ΕΚ**

Α. Ανόργανα λιπάσματα βασικών θρεπτικών συστατικών, απλά

Α.1. Αζωτούχα λιπάσματα

Α.2. Φωσφορικά λιπάσματα

Α.3. Καλιούχα λιπάσματα

Β. Ανόργανα λιπάσματα βασικών θρεπτικών συστατικών, σύνθετα

Β.1. Λιπάσματα NPK

Β.2. Λιπάσματα NP

Β.3. Λιπάσματα NK

Β.4. Λιπάσματα PK

Γ. Ανόργανα ρευστά λιπάσματα

Γ.1. Ρευστά λιπάσματα, απλά

Γ.2. Ρευστά λιπάσματα, σύνθετα

Δ. Ανόργανα λιπάσματα δευτερευόντων θρεπτικών συστατικών

Ε. Ανόργανα λιπάσματα θρεπτικών μικροσυστατικών

Ε.1. Λιπάσματα με ένα μόνο θρεπτικό μικροσυστατικό

Ε.1.1. Βόριο

Ε.1.2. Κοβάλτιο

Ε.1.3. Χαλκός

Ε.1.4 Σίδηρος

Ε.1.5. Μαγγάνιο

Ε.1.6. Μολυβδαίνιο

Ε.1.7. Ψευδάργυρος

Ε.2. Ελάχιστη περιεκτικότητα σε θρεπτικά μικροσυστατικά, σε ποσοστό επί τοις εκατό (%) κατά βάρος λιπάσματος

Ε.3. Κατάλογος των εγκεκριμένων οργανικών χειλικών αντιδραστηρίων και συμπλεκτικών παραγόντων για τα θρεπτικά μικροσυστατικά

ΣΤ. Αναστολείς νιτροποίησης και αναστολείς ουρεάσης

Ζ. Ασβεστούχα και/ή μαγνησιούχα βελτιωτικά εδάφους

ΠΑΡΑΡΤΗΜΑ II — **Ανεκτά περιθώρια διακύμανσης**

1. Απλά ανόργανα λιπάσματα βασικών θρεπτικών συστατικών, απόλυτη τιμή σε ποσοστό επί τοις εκατό κατά μάζα που εκφράζεται ως N, $P_2O_5$, $K_2O$, MGO, CL

2. Σύνθετα ανόργανα λιπάσματα βασικών θρεπτικών συστατικών

3. Δευτερεύοντα θρεπτικά συστατικά στα λιπάσματα

4. Θρεπτικά μικροσυστατικά στα λιπάσματα

5. Ασβεστούχα και/ή μαγνησιούχα βελτιωτικά εδάφους

▼B

ΠΑΡΑΡΤΗΜΑ III — **Τεχνικές διατάξεις που αφορούν λιπάσματα νιτρικού αμμωνίου υψηλής περιεκτικότητας σε άζωτο**

1. Χαρακτηριστικά και οριακές τιμές για απλά λιπάσματα νιτρικού αμμωνίου υψηλής περιεκτικότητας σε άζωτο

2. Περιγραφή της δοκιμής εκρηκτικότητας σχετικά με τα λιπάσματα νιτρικού αμμωνίου υψηλής περιεκτικότητας σε άζωτο

3. Μέθοδοι ελέγχου της συμμόρφωσης προς τα όρια που καθορίζονται στα παραρτήματα III-1 και III-2

4. Προσδιορισμός της εκρηκτικότητας

ΠΑΡΑΡΤΗΜΑ IV — **Μέθοδοι δειγματοληψίας και ανάλυσης**

A. Μέθοδος δειγματοληψίας για τον έλεγχο των λιπασμάτων

1. Αντικείμενο και πεδίο εφαρμογής

2. Αρμόδια όργανα για τη δειγματοληψία

3. Ορισμοί

4. Εργαστηριακά σκεύη και όργανα

5. Ποσοτικές απαιτήσεις

6. Οδηγίες σχετικά με τη λήψη, την παρασκευή και τη συσκευασία των δειγμάτων

7. Συσκευασία των τελικών δειγμάτων

8. Πρακτικό δειγματοληψίας

9. Προορισμός των δειγμάτων

B. Μέθοδοι ανάλυσης των λιπασμάτων

ενικές παρατηρήσεις

ενικές διατάξεις για τις μεθόδους ανάλυσης των λιπασμάτων

Μέθοδος 1 — Προετοιμασία του προς ανάλυση δείγματος

Μέθοδοι 2 — Άζωτο

Μέθοδος 2.1 — Προσδιορισμός του αμμωνιακού αζώτου

Μέθοδοι 2.2 — Προσδιορισμός του νιτρικού και αμμωνιακού αζώτου

Μέθοδος 2.2.1 — Προσδιορισμός του νιτρικού και αμμωνιακού αζώτου σύμφωνα με Ulsch

Μέθοδος 2.2.2 — Προσδιορισμός του νιτρικού και αμμωνιακού αζώτου σύμφωνα με Arnd

Μέθοδος 2.2.3 — Προσδιορισμός του νιτρικού και αμμωνιακού αζώτου σύμφωνα με Devarda

Μέθοδος 2.3 — Προσδιορισμός του ολικού αζώτου

Μέθοδος 2.3.1 — Προσδιορισμός του ολικού αζώτου στο απαλλαγμένο από νιτρικά ασβεστοκυαναμίδιο

Μέθοδος 2.3.2 — Προσδιορισμός του ολικού αζώτου σε ασβεστοκυαναμίδιο που περιέχει νιτρικά

Μέθοδος 2.3.3 — Προσδιορισμός του ολικού αζώτου στην ουρία

Μέθοδος 2.4 — Προσδιορισμός αζώτου κυαναμιδίου

Μέθοδος 2.5 — Φασματοφωτομετρικός προσδιορισμός διουρίας στην ουρία

Μέθοδος 2.6 — Προσδιορισμός των διαφόρων μορφών αζώτου σε περίπτωση ταυτόχρονης παρουσίας τους στο λίπασμα

▼B

Μέθοδος 2.6.1 — Προσδιορισμός διαφορετικών μορφών αζώτου στο ίδιο δείγμα λιπάσματος που περιέχει άζωτο ως νιτρικό, αμμωνιακό, ουρία και άζωτο κυαναμιδίου

Μέθοδος 2.6.2 — Προσδιορισμός του ολικού αζώτου στα λιπάσματα που περιέχουν τις μορφές νιτρικού και αμμωνιακού αζώτου και ουρίας με δύο διαφορετικές μεθόδους

Μέθοδος 2.6.3 — Προσδιορισμός συμπυκνωμάτων ουρίας με υγρή χρωματογραφία υψηλής απόδοσης (HPLC) — Ισοβουτυλιδενοδιουρία και κροτωνοϋλιδενοδιουρία (μέθοδος A) και ολιγομερή μεθυλενοουρίας (μέθοδος B)

Μέθοδος 3 — Φώσφορος

Μέθοδος 3.1 — Εκχυλίσεις

Μέθοδος 3.1.1 — Εκχύλιση του φωσφόρου του διαλυτού στα ανόργανα οξέα

Μέθοδος 3.1.2 — Εκχύλιση του φωσφόρου του διαλυτού στο μυρμηκικό οξύ 2 % (20 g ανά λίτρο)

Μέθοδος 3.1.3 — Εκχύλιση του φωσφόρου του διαλυτού στο κιτρικό οξύ 2 % (20 g ανά λίτρο)

Μέθοδος 3.1.4 — Εκχύλιση του φωσφόρου του διαλυτού στο ουδέτερο κιτρικό αμμώνιο

Μέθοδοι 3.1.5 — Εκχύλιση με αλκαλικό κιτρικό αμμώνιο

Μέθοδος 3.1.5.1 — Εκχύλιση του διαλυτού φωσφόρου κατά Petermann στους 65 °C

Μέθοδος 3.1.5.2 — Εκχύλιση του διαλυτού φωσφόρου κατά Petermann σε θερμοκρασία περιβάλλοντος

Μέθοδος 3.1.5.3 — Εκχύλιση του φωσφόρου του διαλυτού στο αλκαλικό κιτρικό αμμώνιο Joulie

Μέθοδος 3.1.6 — Εκχύλιση του υδατοδιαλυτού φωσφόρου

Μέθοδος 3.2 — Προσδιορισμός του εκχυλισθέντος φωσφόρου (σταθμική μέθοδος με ωσφορομολυβδαινική κινολίνη)

Μέθοδος 4 — Κάλιο

Μέθοδος 4.1 — Προσδιορισμός της περιεκτικότητας σε υδατοδιαλυτό κάλιο

Μέθοδος 5 — Διοξείδιο του άνθρακα

Μέθοδος 5.1 — Προσδιορισμός διοξειδίου του άνθρακα — Μέρος 1: Μέθοδος για στερεά λιπάσματα

Μέθοδος 6 — Χλώριο

Μέθοδος 6.1 — Προσδιορισμός χλωριούχων απουσία οργανικών υλών

Μέθοδοι 7 — Λεπτότητα αλέσματος

Μέθοδος 7.1 — Προσδιορισμός της λεπτότητας αλέσματος (ξηρά διαδικασία)

Μέθοδος 7.2 — Προσδιορισμός της λεπτότητας αλέσματος των μαλακών φυσικών φωσφορικών

Μέθοδοι 8 — Δευτερεύοντα θρεπτικά συστατικά

Μέθοδος 8.1 — Εκχύλιση του ολικού ασβεστίου, του ολικού μαγνησίου, του ολικού νατρίου και του ολικού θείου σε μορφή θειικών ιόντων

Μέθοδος 8.2 — Εκχύλιση του ολικού θείου που απαντά με διάφορες μορφές

Μέθοδος 8.3 — Εκχύλιση του υδατοδιαλυτού ασβεστίου, μαγνησίου, νατρίου και θείου (σε μορφή θειικών ιόντων)

Μέθοδος 8.4 — Εκχύλιση του υδατοδιαλυτού θείου όταν το θείο απαντά με διάφορες μορφές

▼B

| | |
|---|---|
| Μέθοδος 8.5 | — Εκχύλιση και προσδιορισμός του στοιχειακού θείου |
| Μέθοδος 8.6 | — Προσδιορισμός του εκχυλισμένου ασβεστίου με μαγγανομετρία μετά από καταβύθιση με τη μορφή του οξαλικού άλατος |
| Μέθοδος 8.7 | — Προσδιορισμός του μαγνησίου με φασματομετρία ατομικής απορρόφησης |
| Μέθοδος 8.8 | — Προσδιορισμός του μαγνησίου συμπλοκομετρικώς |
| Μέθοδος 8.9 | — Προσδιορισμός της περιεκτικότητας σε θειικά με τρεις διαφορετικές μεθόδους |
| Μέθοδος 8.10 | — Προσδιορισμός του εκχυλισμένου νατρίου |
| Μέθοδος 8.11 | — Προσδιορισμός του ασβεστίου και του μυρμηκικού στο μυρμηκικό ασβέστιο |
| Μέθοδοι 9 | — Θρεπτικά μικροσυστατικά σε συγκέντρωση μικρότερη ή ίση με 10 % |
| Μέθοδος 9.1 | — Εκχύλιση των ολικών θρεπτικών μικροσυστατικών |
| Μέθοδος 9.2 | — Εκχύλιση των υδατοδιαλυτών θρεπτικών μικροσυστατικών |
| Μέθοδος 9.3 | — Απομάκρυνση των οργανικών ενώσεων από τα εκχυλίσματα λιπασμάτων |
| Μέθοδος 9.4 | — Προσδιορισμός των θρεπτικών μικροσυστατικών στα εκχυλίσματα λιπασμάτων με φασματομετρία ατομικής απορρόφησης (γενική διαδικασία) |
| Μέθοδος 9.5 | — Προσδιορισμός του βορίου στα εκχυλίσματα λιπασμάτων με τη φασματομετρική μέθοδο της αζωμεθίνης-Η |
| Μέθοδος 9.6 | — Προσδιορισμός του κοβαλτίου στα εκχυλίσματα λιπασμάτων με φασματομετρία ατομικής απορρόφησης |
| Μέθοδος 9.7 | — Προσδιορισμός του χαλκού στα εκχυλίσματα λιπασμάτων με φασματομετρία ατομικής απορρόφησης |
| Μέθοδος 9.8 | — Προσδιορισμός του σιδήρου στα εκχυλίσματα λιπασμάτων με φασματομετρία ατομικής απορρόφησης |
| Μέθοδος 9.9 | — Προσδιορισμός του μαγγανίου στα εκχυλίσματα λιπασμάτων με φασματομετρία ατομικής απορρόφησης |
| Μέθοδος 9.10 | — Προσδιορισμός του μολυβδαινίου στα εκχυλίσματα λιπασμάτων με φασματομετρική ανάλυση του συμπλοκού που σχηματίζεται με θειοκυανικό αμμώνιο |
| Μέθοδος 9.11 | — Προσδιορισμός του ψευδαργύρου στα εκχυλίσματα λιπασμάτων με φασματομετρία ατομικής απορρόφησης |
| Μέθοδοι 10 | — Θρεπτικά μικροσυστατικά σε συγκέντρωση μεγαλύτερη από 10 % |
| Μέθοδος 10.1 | — Εκχύλιση των ολικών θρεπτικών μικροσυστατικών |
| Μέθοδος 10.2 | — Εκχύλιση των υδατοδιαλυτών θρεπτικών μικροσυστατικών |
| Μέθοδος 10.3 | — Απομάκρυνση των οργανικών ενώσεων από τα εκχυλίσματα λιπασμάτων |
| Μέθοδος 10.4 | — Προσδιορισμός των θρεπτικών μικροσυστατικών στα εκχυλίσματα λιπασμάτων με φασματομετρία ατομικής απορρόφησης (γενική διαδικασία) |
| Μέθοδος 10.5 | — Προσδιορισμός του βορίου στα εκχυλίσματα λιπασμάτων με οξυμετρία |
| Μέθοδος 10.6 | — Προσδιορισμός του κοβαλτίου στα εκχυλίσματα λιπασμάτων με τη σταθμική μέθοδο της 1-νιτρωδο-ναφθόλης-2 |
| Μέθοδος 10.7 | — Προσδιορισμός του χαλκού στα εκχυλίσματα λιπασμάτων με ογκομετρική μέθοδο |
| Μέθοδος 10.8 | — Προσδιορισμός του σιδήρου στα εκχυλίσματα λιπασμάτων με φασματομετρία ατομικής απορρόφησης |
| Μέθοδος 10.9 | — Προσδιορισμός του μαγγανίου στα εκχυλίσματα λιπασμάτων με αντίδραση μαγγανιομετρίας |
| Μέθοδος 10.10 | — Προσδιορισμός του μολυβδαινίου στα εκχυλίσματα λιπασμάτων με τη σταθμική μέθοδο της 8-υδροξυ-κινολίνης |

▼B

Μέθοδος 10.11 — Προσδιορισμός του ψευδαργύρου στα εκχυλίσματα λιπασμάτων με φασματομετρία ατομικής απορρόφησης

Μέθοδοι 11 — Χηλικά αντιδραστήρια

Μέθοδος 11.1 — Προσδιορισμός της περιεκτικότητας σε θρεπτικά ιχνοστοιχεία υπό μορφή χηλικού συμπλόκου και του κλάσματος των θρεπτικών ιχνοστοιχείων που βρίσκεται υπό μορφή χηλικού συμπλόκου

Μέθοδος 11.2 — Προσδιορισμός EDTA, HEDTA και DTPA

Μέθοδος 11.3 — Προσδιορισμός σιδήρου που συμπλοκοποιείται με ο,ο-EDDHA, ο,ο-EDDHMA και HBED

Μέθοδος 11.4 — Προσδιορισμός χηλικού σιδήρου με EDDHSA

Μέθοδος 11.5 — Προσδιορισμός χηλικού σιδήρου με ο,p-EDDHA

Μέθοδος 11.6 — Προσδιορισμός IDHA

Μέθοδος 11.7 — Προσδιορισμός λιγνοσουλφονικών αλάτων

Μέθοδος 11.8 — Προσδιορισμός της περιεκτικότητας σε συμπλοκοποιημένα ιχνοστοιχεία και του συμπλοκοποιημένου κλάσματος ιχνοστοιχείων

Μέθοδος 11.9 — Προσδιορισμός του [S,S]-EDDS

Μέθοδος 11.10 — Προσδιορισμός του HGA

Μέθοδοι 12 — Αναστολείς νιτροποίησης και αναστολείς ουρεάσης

Μέθοδος 12.1 — Προσδιορισμός της περιεκτικότητας σε δικυανοδιαμίδιο

Μέθοδος 12.2 — Προσδιορισμός NBPT

Μέθοδος 12.3 — Προσδιορισμός του 3-μεθυλοπυραζόλιου

Μέθοδος 12.4 — Προσδιορισμός TZ

Μέθοδος 12.5 — Προσδιορισμός 2-NPT

Μέθοδοι 13 — Βαρέα μέταλλα

Μέθοδος 13.1 — Προσδιορισμός της περιεκτικότητας σε κάδμιο

Μέθοδοι 14 — Ασβεστούχα και/ή μαγνησιούχα βελτιωτικά εδάφους

Μέθοδος 14.1 — Προσδιορισμός της κοκκομετρικής κατανομής των ασβεστούχων και/ή μαγνησιούχων βελτιωτικών εδάφους με ξηρό και υγρό κοσκίνισμα

Μέθοδος 14.2 — Προσδιορισμός της αντιδραστικότητας των ασβεστούχων και/ή μαγνησιούχων βελτιωτικών εδάφους που περιέχουν ανθρακικά και πυριτικά άλατα με υδροχλωρικό οξύ

Μέθοδος 14.3 — Προσδιορισμός της αντιδραστικότητας με τη μέθοδο της αυτόματης τιτλοδότησης με κιτρικό οξύ

Μέθοδος 14.4 — Προσδιορισμός της τιμής εξουδετέρωσης των ασβεστούχων και/ή μαγνησιούχων βελτιωτικών εδάφους

Μέθοδος 14.5 — Προσδιορισμός του ασβεστίου στα ασβεστούχα και/ή μαγνησιούχα βελτιωτικά εδάφους με τη μέθοδο των οξαλικών

Μέθοδος 14.6 — Προσδιορισμός του ασβεστίου και του μαγνησίου στα ασβεστούχα και/ή μαγνησιούχα βελτιωτικά εδάφους με συμπλοκομετρία

Μέθοδος 14.7 — Προσδιορισμός του μαγνησίου σε ασβεστούχα και/ή μαγνησιούχα βελτιωτικά εδάφους με φασματομετρία ατομικής απορρόφησης

Μέθοδος 14.8 — Προσδιορισμός της περιεκτικότητας σε υγρασία

Μέθοδος 14.9 — Προσδιορισμός της διάσπασης κόκκων

Μέθοδος 14.10 — Προσδιορισμός του αποτελέσματος της επώασης του εδάφους

ΠΑΡΑΡΤΗΜΑ V

A. Κατάλογος των εγγράφων που πρέπει να συμβουλεύονται οι παρασκευαστές ή οι αντιπρόσωποι αυτών για την κατάρτιση τεχνικού φακέλου για την προσθήκη νέου τύπου λιπάσματος στο παράρτημα I του παρόντος κανονισμού

B. Απαιτήσεις για την έγκριση εργαστηρίων που είναι αρμοδία να παρέχουν τις αναγκαίες υπηρεσίες έλεγχου της συμμόρφωσης των λιπασμάτων εκ προς τις απαιτήσεις του παρόντος κανονισμού και των παραρτημάτων του

▼B

*ΠΑΡΑΡΤΗΜΑ I*

## ΚΑΤΑΛΟΓΟΣ ΤΩΝ ΤΥΠΩΝ ΛΙΠΑΣΜΑΤΩΝ ΕΚ

A. **Ανόργανα λιπάσματα κύριων θρεπτικών συστατικών, απλά**

A.1. *Αζωτούχα λιπάσματα*

| Αριθ. | Ονομασία τύπου | Στοιχεία σχετικά με τη μέθοδο παραγωγής και τα κύρια συστατικά | Ελάχιστη περιεκτικότητα σε θρεπτικά συστατικά (επί τοις εκατό κατά βάρος)<br>Στοιχεία για τον τρόπο έκφρασης των θρεπτικών συστατικών<br>Άλλες απαιτήσεις | Άλλα στοιχεία σχετικά με την ονομασία τύπου | Περιεκτικότητα σε θρεπτικά συστατικά που πρέπει να δηλώνεται<br>Μορφή και διαλυτότητα των θρεπτικών συστατικών<br>Άλλα κριτήρια |
|---|---|---|---|---|---|
| 1 | 2 | 3 | 4 | 5 | 6 |
| 1(α) | Νιτρικό ασβέστιο (νιτρική άσβεστος) | Προϊόν που λαμβάνεται με χημική μέθοδο και περιέχει ως κύρια συστατικά νιτρικό ασβέστιο και ενδεχομένως νιτρικό αμμώνιο | 15 % N<br>Άζωτο εκφραζόμενο ως ολικό άζωτο ή ως νιτρικό και αμμωνιακό άζωτο. Μέγιστη περιεκτικότητα σε αμμωνιακό άζωτο: 1,5 % N | | Ολικό άζωτο<br>*Συμπληρωματικά προαιρετικά στοιχεία:*<br>Νιτρικό άζωτο<br>Αμμωνιακό άζωτο |
| 1(β) | Νιτρικό ασβέστιο και μαγνήσιο (νιτρική άσβεστος και μαγνησία) | Προϊόν που λαμβάνεται με χημική μέθοδο και περιέχει ως κύρια συστατικά νιτρικό ασβέστιο και νιτρικό μαγνήσιο | 13 % N<br>Άζωτο εκφραζόμενο ως νιτρικό άζωτο. Ελάχιστη περιεκτικότητα μαγνησίου υπό μορφή υδατοδιαλυτών αλάτων και εκφραζόμενου ως οξειδίου του μαγνησίου: 5 % MgO | | Νιτρικό άζωτο<br>Υδατοδιαλυτό οξείδιο του μαγνησίου |
| 1(γ) | Νιτρικό μαγνήσιο | Προϊόν που λαμβάνεται με χημική μέθοδο και περιέχει ως κύριο συστατικό εξαένυδρο νιτρικό μαγνήσιο | 10 % N<br>Άζωτο εκφραζόμενο ως νιτρικό άζωτο<br>14 % MgO<br>Μαγνήσιο εκφραζόμενο ως υδατοδιαλυτό οξείδιο του μαγνησίου | Όταν διατίθεται στο εμπόριο υπό μορφή κρυστάλλων, μπορεί να προστεθεί η ένδειξη «σε κρυσταλλική μορφή» | Νιτρικό άζωτο<br>Υδατοδιαλυτό οξείδιο του μαγνησίου |
| 2(α) | Νιτρικό νάτριο (νιτρική σόδα) | Προϊόν που λαμβάνεται με χημική μέθοδο και περιέχει ως κύριο συστατικό νιτρικό νάτριο | 15 % N<br>Άζωτο εκφραζόμενο ως νιτρικό άζωτο | | Νιτρικό άζωτο |
| 2(β) | Νίτρο της Χιλής | Προϊόν που λαμβάνεται δια κατεργασίας ειδικού ορυκτού (caliche) και περιέχει ως κύριο συστατικό νιτρικό νάτριο | 15 % N<br>Άζωτο εκφραζόμενο ως νιτρικό άζωτο | | Νιτρικό άζωτο |

▼B

| 1 | 2 | 3 | 4 | 5 | 6 |
|---|---|---|---|---|---|
| 3(α) | Ασβεστοκυαναμίδιο | Προϊόν που λαμβάνεται με χημική μέθοδο και περιέχει ως κύρια συστατικά ασβεστοκυαναμίδιο και οξείδιο του ασβεστίου και ενδεχομένως μικρές ποσότητες αμμωνιακών αλάτων και ουρίας | 18 % N<br>Άζωτο εκφραζόμενο ως ολικό άζωτο, του οποίου 75 % τουλάχιστον του δηλωμένου αζώτου ευρίσκεται υπό μορφή κυαναμιδίου | | Ολικό άζωτο |
| 3(β) | Ασβεστοκυαναμίδιο με νιτρικά (νιτρωμένο ασβεστοκυαναμίδιο) | Προϊόν που λαμβάνεται με χημική μέθοδο και περιέχει ως κύριο συστατικό ασβεστοκυαναμίδιο και οξείδιο του ασβεστίου και ενδεχομένως μικρές ποσότητες αλάτων αμμωνίου και ουρίας με πρόσθετα νιτρικά | 18 % N<br>Άζωτο εκφραζόμενο ως ολικό άζωτο, του οποίου 75 % τουλάχιστον του δηλωμένου μη νιτρικού αζώτου ευρίσκεται υπό μορφή κυαναμιδίου. Περιεκτικότητα σε νιτρικό άζωτο:<br>— ελάχιστη: 1 % N<br>— μέγιστη: 3 % N | | Ολικό άζωτο<br>Νιτρικό άζωτο |
| ▼M5<br>4 | Θειική αμμωνία | Προϊόν που λαμβάνεται με χημική μέθοδο και περιέχει θειικό αμμώνιο ως κύριο συστατικό και πιθανώς με έως και 15 % νιτρικό ασβέστιο (νιτρικής ασβέστου). | 19,7 % N<br>Άζωτο εκφραζόμενο ως ολικό άζωτο<br>Μέγιστη περιεκτικότητα νιτρικού αζώτου 2,2 % N, εάν προστίθεται νιτρικό ασβέστιο (νιτρική άσβεστος). | Όταν διατίθεται στο εμπόριο υπό μορφή συνδυασμού θειικού αμμωνίου και νιτρικού ασβεστίου (νιτρικής ασβέστου), η ονομασία πρέπει να περιλαμβάνει την ένδειξη «με έως και 15 % νιτρικό ασβέστιο (νιτρικής ασβέστου)». | Αμμωνιακό άζωτο.<br>Ολικό άζωτο, εάν προστίθεται νιτρικό ασβέστιο (νιτρική άσβεστος). |
| ▼B<br>5 | Νιτρική αμμωνία ή ασβεστούχος νιτρική αμμωνία | Προϊόν που λαμβάνεται με χημική μέθοδο και περιέχει, ως κύριο συστατικό, νιτρικό αμμώνιο δυνάμενο να περιέχει επιβαρυντικές ουσίες όπως τριμμένο ασβεστόλιθο, θειικό ασβέστιο, τριμμένο δολομίτη, θειικό μαγνήσιο, κιζερίτη | 20 % N<br>Άζωτο εκφραζόμενο ως νιτρικό άζωτο και αμμωνιακό άζωτο, κάθε μία δε από τις δύο αυτές μορφές αζώτου πρέπει να αντιπροσωπεύει περίπου το μισό του ενυπάρχοντος αζώτου.<br>Βλέπε παραρτήματα III.1 και III.2 του παρόντος κανονισμού, εάν χρειάζεται. | Η ονομασία «ασβεστούχος νιτρική αμμωνία» δεν πρέπει να χρησιμοποιείται παρά μόνο για λίπασμα που περιέχει, επιπλέον της νιτρικής αμμωνίας, ανθρακικό ασβέστιο (π.χ. ασβεστόλιθο) ή/και ανθρακικό μαγνήσιο και ανθρακικό ασβέστιο (π.χ. δολομίτη). Η ελάχιστη περιεκτικότητα του λιπάσματος στα ανθρακικά αυτά πρέπει να είναι τουλάχιστον 20 %· ο δε βαθμός καθαρότητας αυτών πρέπει να είναι 90 % τουλάχιστον | Ολικό άζωτο<br>Νιτρικό άζωτο<br>Αμμωνιακό άζωτο |

▼B

| 1 | 2 | 3 | 4 | 5 | 6 |
|---|---|---|---|---|---|
| 6 | Νιτροθειική αμμωνία | Προϊόν που λαμβάνεται με χημική μέθοδο και περιέχει ως κύρια συστατικά νιτρικό αμμώνιο και θειικό αμμώνιο | 25 % N<br>Άζωτο εκφραζόμενο ως αμμωνιακό άζωτο και νιτρικό. Ελάχιστη περιεκτικότητα σε νιτρικό άζωτο: 5 % | | Ολικό άζωτο<br>Αμμωνιακό άζωτο<br>Νιτρικό άζωτο |
| 7 | Νιτροθειικό μαγνήσιο | Προϊόν που λαμβάνεται με χημική μέθοδο και περιέχει ως κύρια συστατικά νιτρικό αμμώνιο, θειικό αμμώνιο και θειικό μαγνήσιο | 19 % N<br>Άζωτο εκφραζόμενο ως άζωτο αμμωνιακό και νιτρικό. Ελάχιστη περιεκτικότητα σε νιτρικό άζωτο: 6 % N<br>5 % MgO<br>Μαγνήσιο υπό μορφή υδατοδιαλυτών αλάτων εκφραζόμενο ως οξείδιο του μαγνησίου | | Ολικό άζωτο<br>Αμμωνιακό άζωτο<br>Νιτρικό άζωτο<br>Υδατοδιαλυτό οξείδιο του μαγνησίου |
| 8 | Αζωτούχο λίπασμα με μαγνήσιο | Προϊόν που λαμβάνεται με χημική μέθοδο και περιέχει ως κύρια συστατικά νιτρικά αμμωνιακά άλατα και σύνθετα άλατα μαγνησίου (δολομίτη, ανθρακικό μαγνήσιο ή/και θειικό μαγνήσιο) | 19 % N<br>Άζωτο εκφραζόμενο ως άζωτο αμμωνιακό και νιτρικό. Ελάχιστη περιεκτικότητα σε νιτρικό άζωτο: 6 % N<br>5 % MgO<br>Μαγνήσιο εκφραζόμενο ως ολικό οξείδιο του μαγνησίου | | Ολικό άζωτο<br>Αμμωνιακό άζωτο<br>Νιτρικό άζωτο<br>Ολικό οξείδιο του μαγνησίου και ενδεχομένως υδατοδιαλυτό οξείδιο του μαγνησίου |
| 9 | Ουρία | Προϊόν που λαμβάνεται με χημική μέθοδο και περιέχει ως κύριο συστατικό διαμίδιο του ανθρακικού οξέος (καρβαμίδιο) | 44 % N<br>Ολικό ουρικό άζωτο (που περιλαμβάνει διουρία). Μέγιστη περιεκτικότητα σε διουρία: 1,2 % | | Ολικό άζωτο, εκφραζόμενο ως ουρικό άζωτο |
| 10 | Κροτωνυλιδενοδιουρία | Προϊόν αντιδράσεως της ουρίας με κροτωνική αλδεΰδη<br>Μονομερές | 28 % N<br>Άζωτο εκφραζόμενο ως ολικό άζωτο<br>Τουλάχιστον 25 % N κροτωνυλιδενο-διουρίας<br>3 % ουρικό άζωτο κατ' ανώτατο όριο | | Ολικό άζωτο<br>Ουρικό άζωτο, εφόσον η αναλογία του φθάνει το 1 % κατά βάρος<br>Άζωτο κροτωνυλιδενοδιουρίας |

▼B

| 1 | 2 | 3 | 4 | 5 | 6 |
|---|---|---|---|---|---|
| 11 | Ισουβουτυλιδενοδιουρία | Προϊόν αντιδράσεως της ουρίας με ισοβουτυρική αλδεΰδη<br>Μονομερές | 28 % N<br>Άζωτο εκφραζόμενο ως ολικό άζωτο<br>Τουλάχιστον 25 % N ισοβουτυλιδενοδιουρίας<br>3 % ουρικό άζωτο κατ' ανώτατο όριο | | Ολικό άζωτο<br>Ουρικό άζωτο, εφόσον η αναλογία του φθάνει το 1 % κατά βάρος<br>Άζωτο ισοβουτυλιδενοδιουρίας |
| 12 | Φορμαλδεϋδουρία | Προϊόν αντιδράσεως της ουρίας με φορμαλδεΰδη, το οποίο περιέχει ως κύρια συστατικά μόρια φορμαλδεϋδουρίας<br>Πολυμερές | 36 %<br>Άζωτο εκφραζόμενο ως ολικό άζωτο<br>Τουλάχιστον $^{3}/_{5}$ της δηλωμένης περιεκτικότητας σε ολικό άζωτο πρέπει να διαλύεται σε θερμό νερό<br>Τουλάχιστον 31 % N φορμαλδεϋδουρίας<br>5 % ουρικό άζωτο κατ' ανώτατο όριο | | Ολικό άζωτο<br>Ουρικό άζωτο, εφόσον η αναλογία του φθάνει το 1 % κατά βάρος<br>Άζωτο φορμαλδεϋδουρίας διαλυτό σε ψυχρό νερό<br>Άζωτο φορμαλδεϋδουρίας διαλυτό μόνο σε θερμό νερό |
| 13 | Αζωτούχο λίπασμα που περιέχει κροτωνυλιδενοδιουρία | Προϊόν που λαμβάνεται με χημική μέθοδο και περιέχει κροτωνυλιδενοδιουρία και ένα απλό αζωτούχο λίπασμα [Κατάλογος Α-1, εξαιρουμένων των προϊόντων 3(α), 3(β) και 5] | 18 % N εκφραζόμενου ως ολικού αζώτου<br>Τουλάχιστον 3 % αζώτου υπό αμμωνιακή ή/και νιτρική ή/και ουρική μορφή<br>Τουλάχιστον $^{1}/_{3}$ της δηλωμένης περιεκτικότητας σε ολικό άζωτο πρέπει να προέρχεται από την κροτωνυλιδενοδιουρία<br>Μέγιστη περιεκτικότητα σε διουρία: (ουρικό N + N κροτωνυλιδενο-διουρίας) × 0,026 | | Ολικό άζωτο<br>Για κάθε μορφή που περιέχεται σε αναλογία τουλάχιστον 1 %:<br>νιτρικό άζωτο<br>αμμωνιακό άζωτο<br>Ουρικό άζωτο<br><br>Άζωτο κροτωνυλιδενοδιουρίας |
| 14 | Αζωτούχο λίπασμα περιέχον ισοβουτυλιδενοδιουρία | Προϊόν που λαμβάνεται με χημική μέθοδο και περιέχει ισοβουτυλιδενοδιουρία και ένα απλό αζωτούχο λίπασμα [Κατάλογος Α-1, εξαιρουμένων των προϊόντων 3(α), 3(β) και 5] | 18 % N εκφραζόμενου ως ολικού αζώτου<br>Τουλάχιστον 3 % αζώτου υπό αμμωνιακή ή/και νιτρική ή/και ουρική μορφή<br>Τουλάχιστον $^{1}/_{3}$ της δηλωμένης περιεκτικότητας σε ολικό άζωτο πρέπει να προέρχεται από την ισοβουτυλιδενοδιουρία<br>Μέγιστη περιεκτικότητα σε διουρία: (ουρικό N + N ισοβουτυλιδενοδιουρίας) × 0,026 | | Ολικό άζωτο<br>Για κάθε μορφή που περιέχεται σε αναλογία τουλάχιστον 1 %:<br>νιτρικό άζωτο<br>αμμωνιακό άζωτο<br>ουρικό άζωτο<br><br>Άζωτο ισοβουτυλιδενοδιουρίας |

▼B

| 1 | 2 | 3 | 4 | 5 | 6 |
|---|---|---|---|---|---|
| 15 | Αζωτούχο λίπασμα περιέχον φορμαλδεϋδουρία | Προϊόν που λαμβάνεται με χημική μέθοδο και περιέχει φορμαλδεϋδουρία και ένα απλό αζωτούχο λίπασμα [Κατάλογος Α-1, εξαιρουμένων των προϊόντων 3(α), 3(β) και 5] | 18 % N εκφραζόμενου ως ολικού αζώτου<br>Τουλάχιστον 3 % αζώτου υπό αμμωνιακή ή/και νιτρική ή/και ουρική μορφή<br>Τουλάχιστον $^1/_3$ της δηλωμένης περιεκτικότητας σε ολικό άζωτο πρέπει να προέρχεται από τη φορμαλδεϋδουρία<br>Το άζωτο της φορμαλδεϋδουρίας πρέπει να περιέχει τουλάχιστον $^3/_5$ αζώτου διαλυτού σε θερμό νερό<br>Μέγιστη περιεκτικότητα σε διουρία:<br>(ουρικό N + N φορμαλδεϋδουρίας) × 0,026 | | Ολικό άζωτο<br>Για κάθε μορφή που περιέχεται σε αναλογία τουλάχιστον 1 %:<br>νιτρικό άζωτο<br>αμμωνιακό άζωτο<br>ουρικό άζωτο<br><br>Άζωτο φορμαλδεϋδουρίας<br>Άζωτο φορμαλδεϋδουρίας διαλυτό σε ψυχρό νερό<br>Άζωτο φορμαλδεϋδουρίας διαλυτό μόνο σε θερμό νερό |
| ▼M5 ——— | | | | | |
| ▼B ►M5 16 ◄ | Θειική αμμωνίαουρία | Προϊόν που λαμβάνεται χημικώς από ουρία και θειικό αμμώνιο | 30 % N<br>Άζωτο εκφραζόμενο ως αμμωνιακό και ουρικό άζωτο<br>Ελάχιστη περιεκτικότητα σε αμμωνιακό άζωτο: 4 %<br>Ελάχιστη περιεκτικότητα σε θείο εκφραζόμενο ως τριοξείδιο του θείου: 12 %<br>Μέγιστη περιεκτικότητα σε διουρία: 0,9 % | | Ολικό άζωτο<br>Αμμωνιακό άζωτο<br>Ουρικό άζωτο<br>Υδατοδιαλυτό τριοξείδιο του θείου |
| ►M5 ——— ◄ | | | | | |

▼B

A.2. *Φωσφορικά λιπάσματα*

Για τα λιπάσματα που πωλούνται υπό μορφή κόκκων και έχουν περιορισμό ως προς τη λεπτότητα αλέσματος (λιπάσματα αριθ. 1, 3, 4, 5, 6 και 7), ο προσδιορισμός του μεγέθους αυτού γίνεται με μια κατάλληλη μέθοδο ανάλυσης.

| Αριθ. | Ονομασία τύπου | Στοιχεία σχετικά με τη μέθοδο παραγωγής και τα κύρια συστατικά | Ελάχιστη περιεκτικότητα σε θρεπτικά συστατικά (επί τοις εκατό κατά βάρος)<br>Στοιχεία για τον τρόπο έκφρασης των θρεπτικών συστατικών<br>Άλλες απαιτήσεις | Άλλα στοιχεία σχετικά με την ονομασία τύπου | Περιεκτικότητα σε θρεπτικά συστατικά που πρέπει να δηλώνεται<br>Μορφή και διαλυτότητα των θρεπτικών συστατικών<br>Άλλα κριτήρια |
|---|---|---|---|---|---|
| 1 | 2 | 3 | 4 | 5 | 6 |
| 1 | Σκωρίες αποφωσφατώσεως:<br>— φωσφορικά άλατα Thomas<br>— σκωρίες Thomas | Προϊόν λαμβανόμενο δια κατεργασίας των σκωριών αποφωσφατώσεως του χυτοσιδήρου που περιέχει ως κύρια συστατικά φωσφοροπυριτικές ενώσεις του ασβεστίου | 12 % $P_2O_5$<br>Φωσφόρος εκφραζόμενος ως πεντοξείδιο του φωσφόρου διαλυτό στα ανόργανα οξέα, το 75 % τουλάχιστον της δηλωμένης περιεκτικότητας σε πεντοξείδιο του φωσφόρου πρέπει να είναι διαλυτό στο κιτρικό οξύ 2 % ή 10 % $P_2O_5$<br>Φωσφόρος εκφραζόμενος ως πεντοξείδιο του φωσφόρου διαλυτό στο κιτρικό οξύ 2 %<br>Λεπτότητα αλέσματος<br>— το 75 % τουλάχιστον να διέρχεται από κόσκινο με διάμετρο οπών 0,160 mm<br>— το 96 % τουλάχιστον να διέρχεται από κόσκινο με διάμετρο οπών 0,630 mm | | Ολικό πεντοξείδιο του φωσφόρου (διαλυτό στα ανόργανα οξέα), 75 % του οποίου (επί τοις % κατά βάρος) πρέπει να είναι διαλυτό στο κιτρικό οξύ 2 % (για εμπορία στη Γαλλία, Ιταλία, Ισπανία, Πορτογαλία, Ελλάδα, ►**M1** Τσεχική Δημοκρατία, Εσθονία, Κύπρος, Λετονία, Λιθουανία, Ουγγαρία, Μάλτα, Πολωνία, Σλοβενία, Σλοβακία, ◄ ►**M3** Βουλγαρία και Ρουμανία ◄)<br>Ολικό πεντοξείδιο του φωσφόρου (διαλυτό στα ανόργανα οξέα) και πεντοξείδιο του φωσφόρου διαλυτό στο κιτρικό οξύ 2 % (για εμπορία στο Ηνωμένο Βασίλειο)<br>Πεντοξείδιο του φωσφόρου διαλυτό στο κιτρικό οξύ 2 % (για εμπορία στη Γερμανία, Βέλγιο, Δανία, Ιρλανδία, Λουξεμβούργο, Κάτω Χώρες και Αυστρία) |
| 2(α) | Υπερφωσφορικό απλό | Προϊόν που λαμβάνεται δι' επιδράσεως θειικού οξέος επί λειοτριβημένου φωσφορικού ορυκτού και το οποίο περιέχει φωσφορικό μονοασβέστιο ως κύριο συστατικό καθώς και θειικό ασβέστιο | 16 % $P_2O_5$<br>Φωσφόρος εκφραζόμενος ως $P_2O_5$ διαλυτό στο ουδέτερο κιτρικό αμμώνιο, το 93 % τουλάχιστον της δηλωμένης περιεκτικότητας σε $P_2O_5$ πρέπει να είναι υδατοδιαλυτό<br>Δείγμα ελέγχου: 1 g | | Πεντοξείδιο του φωσφόρου διαλυτό στο ουδέτερο κιτρικό αμμώνιο<br>Υδατοδιαλυτό πεντοξείδιο του φωσφόρου |
| 2(β) | Υπερφωσφορικό συμπυκνωμένο | Προϊόν που λαμβάνεται δι' επιδράσεως θειικού και φωσφορικού οξέος επί λειοτριβημένου φωσφορικού ορυκτού και που περιέχει ως κύριο συστατικό φωσφορικό μονοασβέστιο καθώς και θειικό ασβέστιο | 25 % $P_2O_5$<br>Φωσφόρος εκφραζόμενος ως $P_2O_5$ διαλυτό στο ουδέτερο κιτρικό αμμώνιο, το 93 % τουλάχιστον της δηλωμένης περιεκτικότητας σε $P_2O_5$ πρέπει να είναι υδατοδιαλυτό<br>Δείγμα ελέγχου: 1 g | | Πεντοξείδιο του φωσφόρου διαλυτό στο ουδέτερο κιτρικό αμμώνιο<br>Υδατοδιαλυτό πεντοξείδιο του φωσφόρου |

▼B

| 1 | 2 | 3 | 4 | 5 | 6 |
|---|---|---|---|---|---|
| ▼M2 2(γ) | Υπερφωσφορικό τριπλό | Προϊόν που λαμβάνεται δι' επιδράσεως φωσφορικού οξέος επί λειοτριβημένου φωσφορικού ορυκτού και το οποίο περιέχει φωσφορικό μονοασβέστιο ως κύριο συστατικό | 38 % $P_2O_5$<br>Φωσφόρος εκφραζόμενος ως $P_2O_5$ διαλυτό στο ουδέτερο κιτρικό αμμώνιο, το 85 % τουλάχιστον της δηλωμένης περιεκτικότητας σε $P_2O_5$ πρέπει να είναι υδατοδιαλυτό<br>Δείγμα ελέγχου: 3 g | | Πεντοξείδιο του φωσφόρου διαλυτό στο ουδέτερο κιτρικό αμμώνιο<br>Υδατοδιαλυτό πεντοξείδιο του φωσφόρου |
| ▼B 3 | Μερικώς διαλυτοποιημένα φυσικά φωσφορικά | Προϊόν που λαμβάνεται δια μερικής διαλυτοποίησης λειοτριβημένου φυσικού φωσφορικού με θειικό ή φωσφορικό οξύ και που περιέχει ως κύρια συστατικά φωσφορικό μονοασβέστιο, φωσφορικό τριασβέστιο και θειικό ασβέστιο | 20 % $P_2O_5$<br>Φωσφόρος εκφραζόμενος ως $P_2O_5$ διαλυτό στα ανόργανα οξέα, το 40 % τουλάχιστον της δηλωμένης περιεκτικότητας σε $P_2O_5$ πρέπει να είναι υδατοδιαλυτό<br>Λεπτότητα αλέσματος:<br>— το 90 % τουλάχιστον να διέρχεται από κόσκινο με διάμετρο οπών 0,160 mm<br>— το 98 % τουλάχιστον να διέρχεται από κόσκινο με διάμετρο οπών 0,630 mm | | Ολικό πεντοξείδιο του φωσφόρου (διαλυτό στα ανόργανα οξέα)<br>Υδατοδιαλυτό πεντοξείδιο του φωσφόρου |
| ▼M7 3(α) | Μερικώς διαλυτοποιημένα φυσικά φωσφορικά με μαγνήσιο | Προϊόν που λαμβάνεται με μερική διαλυτοποίηση φυσικού φωσφορικού με θειικό ή φωσφορικό οξύ με προσθήκη θειικού μαγνησίου ή οξειδίου του μαγνησίου και που περιέχει ως κύρια συστατικά φωσφορικό μονοασβέστιο, φωσφορικό τριασβέστιο, θειικό ασβέστιο και θειικό μαγνήσιο | 16 % $P_2O_5$<br>6 % MgO<br>Φωσφόρος εκφραζόμενος ως $P_2O_5$ διαλυτό στα ανόργανα οξέα· τουλάχιστον το 40 % της δηλωμένης περιεκτικότητας σε $P_2O_5$ πρέπει να είναι υδατοδιαλυτό<br>Μέγεθος σωματιδίων:<br>— τουλάχιστον το 90 % να διέρχεται από κόσκινο με άνοιγμα οπών 0,160 mm<br>— τουλάχιστον το 98 % να διέρχεται από κόσκινο με άνοιγμα οπών 0,630 mm | | Ολικό πεντοξείδιο του φωσφόρου (διαλυτό στα ανόργανα οξέα)<br>Υδατοδιαλυτό πεντοξείδιο του φωσφόρου<br>Ολικό οξείδιο του μαγνησίου<br>Υδατοδιαλυτό οξείδιο του μαγνησίου |
| ▼B 4 | Διένυδρο όξινο φωσφορικό ασβέστιο εκ καθιζήσεως | Προϊόν που λαμβάνεται δια καθιζήσεως διαλυτοποιημένου φωσφορικού οξέος που είχε ληφθεί από φωσφορικό ορυκτό ή από οστά και που περιέχει ως κύριο συστατικό το διένυδρο όξινο φωσφορικό ασβέστιο | 38 % $P_2O_5$<br>Φωσφόρος εκφραζόμενος ως $P_2O_5$ διαλυτό στο αλκαλικό κιτρικό αμμώνιο (Petermann)<br>Λεπτότητα αλέσματος:<br>— το 90 % τουλάχιστον να διέρχεται από κόσκινο με διάμετρο οπών 0,160 mm<br>— το 98 % τουλάχιστον να διέρχεται από κόσκινο με διάμετρο οπών 0,630 mm | | Πεντοξείδιο του φωσφόρου διαλυτό στο αλκαλικό κιτρικό αμμώνιο |

▼B

| 1 | 2 | 3 | 4 | 5 | 6 |
|---|---|---|---|---|---|
| 5 | Διασπασμένα φωσφορικά | Προϊόν που λαμβάνεται δια θερμικής κατεργασίας λειοτριβημένων φυσικών φωσφορικών με αλκαλικές ενώσεις και πυριτικό οξύ και που περιέχει ως κύρια συστατικά φωσφορικό αλκαλιασβέστιο καθώς επίσης και πυριτικό ασβέστιο | 25 % $P_2O_5$<br>Φωσφόρος εκφραζόμενος ως $P_2O_5$ διαλυτό στο αλκαλικό κιτρικό αμμώνιο (Petermann)<br>Λεπτότητα αλέσματος:<br>— το 75 % τουλάχιστον να διέρχεται από κόσκινο με διάμετρο οπών 0,160 mm<br>— το 96 % τουλάχιστον να διέρχεται από κόσκινο με διάμετρο οπών 0,630 mm | | Πεντοξείδιο του φωσφόρου διαλυτό στο αλκαλικό κιτρικό αμμώνιο |
| 6 | Φωσφορικό αργιλασβέστιο | Άμορφο προϊόν που λαμβάνεται δια θερμικής κατεργασίας και λειοτριβήσεως και που περιέχει ως κύρια συστατικά φωσφορικά ασβεστίου και αργιλίου | 30 % $P_2O_5$<br>Φωσφόρος εκφραζόμενος ως $P_2O_5$ διαλυτό στα ανόργανα οξέα, το 75 % τουλάχιστον της δηλωμένης περιεκτικότητας σε $P_2O_5$ πρέπει να είναι διαλυτό στο αλκαλικό κιτρικό αμμώνιο (Joulie)<br>Λεπτότητα αλέσματος:<br>— το 90 % τουλάχιστον να διέρχεται από κόσκινο με διάμετρο οπών 0,160 mm<br>— το 98 % τουλάχιστον να διέρχεται από κόσκινο με διάμετρο οπών 0,630 mm | | Ολικό πεντοξείδιο του φωσφόρου (διαλυτό στα ανόργανα οξέα)<br>Πεντοξείδιο του φωσφόρου διαλυτό στο αλκαλικό κιτρικό αμμώνιο |
| 7 | Φυσικό φωσφορικό μαλακό | Προϊόν που λαμβάνεται δια λειοτριβήσεως μαλακών φωσφορικών ορυκτών και που περιέχει ως κύρια συστατικά φωσφορικό τριασβέστιο και ανθρακικό ασβέστιο | 25 % $P_2O_5$<br>Φωσφόρος εκφραζόμενος ως $P_2O_5$ διαλυτό στα ανόργανα οξέα, το 55 % τουλάχιστον της δηλωμένης περιεκτικότητας σε $P_2O_5$ πρέπει να είναι διαλυτό στο μυρμηκικό οξύ 2 %<br>Λεπτότητα αλέσματος:<br>— το 90 % τουλάχιστον να διέρχεται από κόσκινο με διάμετρο οπών 0,063 mm<br>— το 99 % τουλάχιστον να διέρχεται από κόσκινο με διάμετρο οπών 0,125 mm | | Ολικό πεντοξείδιο του φωσφόρου (διαλυτό στα ανόργανα οξέα)<br>Πεντοξείδιο του φωσφόρου διαλυτό στο μυρμηκικό οξύ 2 %<br>Το ποσοστό κατά βάρος του υλικού που δύναται να διέρχεται από κόσκινο με διάμετρο οπών 0,063 mm |

▼B

A.3. *Καλιούχα λιπάσματα*

| Αριθ. | Ονομασία τύπου | Στοιχεία σχετικά με τη μέθοδο παραγωγής και τα κύρια συστατικά | Ελάχιστη περιεκτικότητα σε θρεπτικά συστατικά (επί τοις εκατό κατά βάρος)<br>Στοιχεία για τον τρόπο έκφρασης των θρεπτικών συστατικών<br>Άλλες απαιτήσεις | Άλλα στοιχεία σχετικά με την ονομασία τύπου | Περιεκτικότητα σε θρεπτικά συστατικά που πρέπει να δηλώνεται<br>Μορφή και διαλυτότητα των θρεπτικών συστατικών<br>Άλλα κριτήρια |
|---|---|---|---|---|---|
| 1 | 2 | 3 | 4 | 5 | 6 |
| ▼M11<br>1 | Ακατέργαστο άλας καλίου | Προϊόν παραγόμενο από ακατέργαστα άλατα καλίου | 9 % $K_2O$<br>Το κάλιο εκφράζεται ως υδατοδιαλυτό $K_2O$<br>2 % MgO<br>Το μαγνήσιο με τη μορφή υδατοδιαλυτών αλάτων εκφράζεται ως οξείδιο του μαγνησίου | Μπορούν να προστεθούν οι συνήθεις εμπορικές ονομασίες | Υδατοδιαλυτό οξείδιο του καλίου<br>Υδατοδιαλυτό οξείδιο του μαγνησίου<br>Ολικό οξείδιο του νατρίου<br>Πρέπει να δηλώνεται η περιεκτικότητα σε χλώριο |
| ▼M10<br>2 | Εμπλουτισμένα ακατέργαστα άλατα καλίου | Προϊόν λαμβανόμενο από ακατέργαστα άλατα καλίου εμπλουτισμένα δι' αναμείξεως με χλωριούχο κάλιο | 18 % $K_2O$<br>Κάλιο εκφραζόμενο ως υδατοδιαλυτό $K_2O$ | Μπορούν να προστεθούν οι συνήθεις εμπορικές ονομασίες | Υδατοδιαλυτό οξείδιο του καλίου<br>Προαιρετική αναφορά της περιεκτικότητας του υδατοδιαλυτού οξειδίου του μαγνησίου όταν υπερβαίνει το 5 % MgO |
| ▼B<br>3 | Χλωριούχο κάλιο | Προϊόν λαμβανόμενο από ακατέργαστα άλατα καλίου, το οποίο περιέχει ως κύριο συστατικό χλωριούχο κάλιο | 37 % $K_2O$<br>Κάλιο εκφραζόμενο ως υδατοδιαλυτό $K_2O$ | Μπορούν να προστεθούν οι συνήθεις εμπορικές ονομασιές | Υδατοδιαλυτό οξείδιο του καλίου |
| 4 | Χλωριούχο κάλιο περιέχον άλατα μαγνησίου | Προϊόν λαμβανόμενο από ακατέργαστα άλατα καλίου με προσθήκη αλάτων μαγνησίου, το οποίο περιέχει ως κύρια συστατικά χλωριούχο κάλιο και άλατα μαγνησίου | 37 % $K_2O$<br>Κάλιο εκφραζόμενο ως υδατοδιαλυτό $K_2O$<br><br>5 % MgO<br>Μαγνήσιο υπό μορφή υδατοδιαλυτών αλάτων, εκφραζόμενο ως οξείδιο του | | Υδατοδιαλυτό οξείδιο του καλίου<br>Υδατοδιαλυτό οξείδιο του μαγνησίου |

▼B

| 1 | 2 | 3 | 4 | 5 | 6 |
|---|---|---|---|---|---|
| 5 | Θειικό κάλιο | Χημικώς λαμβανόμενο προϊόν από άλατα καλίου, το οποίο περιέχει ως κύριο συστατικό θειικό κάλιο | 47 % $K_2O$<br>Κάλιο εκφραζόμενο ως υδατοδιαλυτό $K_2O$.<br>Μέγιστη περιεκτικότητα σε χλώριο: 3 % Cl | | Υδατοδιαλυτό οξείδιο του καλίου<br>Προαιρετική μνεία της περιεκτικότητας σε χλώριο |
| 6 | Θειικό κάλιο περιέχον άλατα μαγνησίου | Χημικώς λαμβανόμενο προϊόν από άλατα καλίου με ενδεχόμενη προσθήκη αλάτων μαγνησίου, το οποίο περιέχει ως κύρια συστατικά θειικό κάλιο και θειικό μαγνήσιο | 22 % $K_2O$<br>Κάλιο εκφραζόμενο ως υδατοδιαλυτό $K_2O$<br><br>8 % MgO<br>Μαγνήσιο υπό μορφή υδατοδιαλυτών αλάτων, εκφραζόμενο ως οξείδιο του μαγνησίου.<br>Μέγιστη περιεκτικότητα σε χλώριο: 3 % Cl | Μπορούν να προστεθούν οι συνήθεις εμπορικές ονομασίες | Υδατοδιαλυτό οξείδιο του καλίου<br>Υδατοδιαλυτό οξείδιο του μαγνησίου<br>Προαιρετική μνεία της περιεκτικότητας σε χλώριο |
| 7 | Κιζερίτης με προσθήκη θειικού καλίου | Προϊόν λαμβανόμενο από κιζερίτη εμπλουτισμένο με θειικό κάλιο | 8 % MgO<br>Μαγνήσιο εκφραζόμενο ως υδατοδιαλυτό MgO<br><br>6 % $K_2O$<br>Κάλιο εκφραζόμενο ως υδατοδιαλυτό $K_2O$<br>Σύνολο MgO + $K_2O$: 20 %<br>Μέγιστη περιεκτικότητα σε χλώριο: 3 % Cl | Μπορούν να προστεθούν οι συνήθεις εμπορικές ονομασίες | Υδατοδιαλυτό οξείδιο του μαγνησίου<br>Υδατοδιαλυτό οξείδιο του καλίου<br>Προαιρετική μνεία της περιεκτικότητας σε χλώριο |

Β. **Ανόργανα λιπάσματα βασικών θρεπτικών συστατικών, σύνθετα**

Β.1. *Λιπάσματα NPK*

| | | |
|---|---|---|
| Β.1.1. | Ονομασία τύπου: | Λιπάσματα NPK |
| | Στοιχεία σχετικά με τη μέθοδο παραγωγής: | Προϊόν που λαμβάνεται με χημική μέθοδο ή δι' αναμείξεως, χωρίς προσθήκη οργανικών θρεπτικών συστατικών ζωικής ή φυτικής προέλευσης. |
| | Ελάχιστη περιεκτικότητα σε θρεπτικά συστατικά (επί τοις εκατό κατά βάρος): | — Ολική: 20 % (N + $P_2O_5$ + $K_2O$)·<br>— Για κάθε θρεπτικό συστατικό: 3 % N, 5 % $P_2O_5$, 5 % $K_2O$. |

| Μορφή, διαλυτότητα και περιεκτικότητα σε θρεπτικά συστατικά που πρέπει να δηλώνονται, όπως προσδιορίζεται στις στήλες 4, 5 και 6 Λεπτότητα αλέσματος | | | Στοιχεία για την αναγνώριση των λιπασμάτων Άλλες απαιτήσεις | | |
|---|---|---|---|---|---|
| N | $P_2O_5$ | $K_2O$ | N | $P_2O_5$ | $K_2O$ |
| 1 | 2 | 3 | 4 | 5 | 6 |
| (1) Ολικό άζωτο<br>(2) Νιτρικό άζωτο<br>(3) Αμμωνιακό άζωτο<br>(4) Ουρικό άζωτο<br>(5) Κυαναμιδικό άζωτο | (1) Υδατοδιαλυτό $P_2O_5$<br>(2) $P_2O_5$ διαλυτό στο ουδέτερο κιτρικό αμμώνιο<br>(3) $P_2O_5$ διαλυτό στο ουδέτερο κιτρικό αμμώνιο και στο νερό<br>(4) $P_2O_5$ διαλυτό μόνο στα ανόργανα οξέα<br>(5) $P_2O_5$ διαλυτό στο αλκαλικό κιτρικό αμμώνιο (Petermann)<br>(6 α) $P_2O_5$ διαλυτό στα ανόργανα οξέα· το 75 % τουλάχιστον της δηλωμένης περιεκτικότητας σε $P_2O_5$ πρέπει να είναι διαλυτό στο κιτρικό οξύ 2 %<br>(6 β) $P_2O_5$διαλυτό στο κιτρικό οξύ 2 %<br>(7) $P_2O_5$ διαλυτό στα ανόργανα οξέα· το 75 % τουλάχιστον της δηλωμένης περιεκτικότητας σε $P_2O_5$ πρέπει να είναι διαλυτό στο αλκαλικό κιτρικό αμμώνιο (Joulie)<br>(8) $P_2O_5$ διαλυτό στα ανόργανα οξέα· το 55 % τουλάχιστον της δηλωμένης περιεκτικότητας σε $P_2O_5$ πρέπει να είναι διαλυτό στο μυρμηκικό οξύ 2 % | Υδατοδιαλυτό $K_2O$ | (1) Ολικό άζωτο<br>(2) Εάν κάποια από τις μορφές αζώτου (2) έως (5) περιέχεται σε αναλογία τουλάχιστον 1 % κατά βάρος, πρέπει να δηλώνεται<br>(3) Εάν είναι άνω του 28 %, βλέπε παράρτημα III.2 | 1. Λίπασμα NPK απαλλαγμένο από σκωρίες Thomas, διασπασμένα φωσφορικά, φωσφορικό αργιλασβέστιο, μερικώς διαλυτοποιημένα φυσικά φωσφορικά και μαλακά φυσικά φωσφορικά, πρέπει να δηλώνεται σύμφωνα με τις διαλυτότητες (1), (2) ή (3):<br>— όταν το υδατοδιαλυτό $P_2O_5$ δεν φθάνει το 2 %, δηλώνεται μόνο η διαλυτότητα (2)·<br>— όταν η αναλογία του υδατοδιαλυτού $P_2O_5$ φθάνει τουλάχιστον το 2 %, δηλώνεται η διαλυτότητα (3) και αναφέρεται υποχρεωτικά η περιεκτικότητα σε υδατοδιαλυτό $P_2O_5$ [διαλυτότητα (1)].<br>Η περιεκτικότητα σε $P_2O_5$ διαλυτό μόνο στα ανόργανα οξέα δεν πρέπει να υπερβαίνει το 2 %.<br>Για τον παρόντα τύπο 1, το δείγμα ελέγχου για τον προσδιορισμό των διαλυτοτήτων (2) και (3) είναι 1 g.<br>2(α) Λίπασμα NPK που περιέχει μαλακά φυσικά φωσφορικά ή μερικώς διαλυτοποιημένα φυσικά φωσφορικά πρέπει να είναι απαλλαγμένο από σκωρίες Thomas, διασπασμένα φωσφορικά και φωσφορικό αργιλασβέστιο. Δηλώνεται σύμφωνα με τις διαλυτότητες (1), (3) και (4)<br>Λίπασμα αυτού του τύπου πρέπει να περιέχει:<br>— τουλάχιστον 2 % $P_2O_5$ διαλυτό μόνο στα ανόργανα οξέα [διαλυτότητα (4)]· | (1) Υδατοδιαλυτό οξείδιο του καλίου<br>(2) Η ένδειξη «φτωχό σε χλώριο» συνδέεται με μέγιστη περιεκτικότητα Cl 2 %<br>(3) Η περιεκτικότητα σε χλώριο μπορεί να δηλώνεται |

| 1 | 2 | 3 | 4 | 5 | 6 |
|---|---|---|---|---|---|
| | | | | — τουλάχιστον 5 % $P_2O_5$ διαλυτό στο νερό και στο ουδέτερο κιτρικό αμμώνιο [διαλυτότητα (3)]·<br>— τουλάχιστον 2,5 % υδατοδιαλυτό $P_2O_5$ [διαλυτότητα (1)].<br><br>Αυτός ο τύπος λιπάσματος πρέπει να διατίθεται στην αγορά με την ένδειξη «Λίπασμα NPK περιέχον μαλακά φυσικά φωσφορικά» ή «Λίπασμα NPK περιέχον μερικώς διαλυτοποιημένα φυσικά φωσφορικά». Για τον παρόντα τύπο 2(α), το δείγμα ελέγχου για τον προσδιορισμό της διαλυτότητας (3) είναι 3 g. | |
| Λεπτότητα αλέσματος των κυρίων συστατικών περιεχόντων φωσφόρο:<br>Σκωρίες Thomas: το 75 % τουλάχιστον να διέρχεται από κόσκινο με διάμετρο οπών 0,160 mm<br>Φωσφορικό αργιλασβέστιο: το 90 % τουλάχιστον να διέρχεται από κόσκινο με διάμετρο οπών 0,160 mm<br>Διασπασμένα φωσφορικά: το 75 % τουλάχιστον να διέρχεται από κόσκινο με διάμετρο οπών 0,160 mm<br>Μαλακά φυσικά φωσφορικά: το 90 % τουλάχιστον να διέρχεται από κόσκινο με διάμετρο οπών 0,063 mm<br>Μερικώς διαλυτοποιημένα φυσικά φωσφορικά: το 90 % τουλάχιστον να διέρχεται από κόσκινο με διάμετρο οπών 0,160 mm | | | | 2(β) Λίπασμα NPK που περιέχει φωσφορικό αργιλασβέστιο πρέπει να είναι απαλλαγμένο από σκωρίες Thomas, διασπασμένα φωσφορικά, μαλακά φυσικά φωσφορικά και μερικώς διαλυτοποιημένα φυσικά φωσφορικά.<br><br>Δηλώνεται σύμφωνα με τις διαλυτότητες (1) και (7), της τελευταίας εφαρμοζόμενης μετά την αφαίρεση της διαλυτότητας στο νερό.<br>Λίπασμα αυτού του τύπου πρέπει να περιέχει:<br>— τουλάχιστον 2 % υδατοδιαλυτό $P_2O_5$ [διαλυτότητα (1)],<br>— τουλάχιστον 5 % $P_2O_5$ σύμφωνα με τη διαλυτότητα (7).<br>Αυτός ο τύπος λιπάσματος πρέπει να διατίθεται στην αγορά με την ένδειξη «Λίπασμα ΝΠΚ περιέχον φωσφορικό αργιλασβέστιο».<br>3. Για τα λιπάσματα NPK που περιέχουν μόνο έναν από τους παρακάτω τύπους φωσφορικών λιπασμάτων: σκωρίες Thomas, διασπασμένα φωσφορικά, φωσφορικό αργιλασβέστιο, μαλακά φυσικά φωσφορικά, η ονομασία τύπου πρέπει να ακολουθείται από ένδειξη που να αναφέρει το είδος του φωσφορικού συστατικού. | |

| 1 | 2 | 3 | 4 | 5 | 6 |
|---|---|---|---|---|---|
| | | | | Η δήλωση της διαλυτότητας του $P_2O_5$ πρέπει να γίνεται σύμφωνα με τις εξής διαλυτότητες:<br>— για λιπάσματα με κύριο συστατικό σκωρίες Thomas: διαλυτότητα (6 α) (Γαλλία, Ιταλία, Ισπανία, Πορτογαλία, Ελλάδα, ►M1 Τσεχική Δημοκρατία, Εσθονία, Κύπρος, Λετονία, Λιθουανία, Ουγγαρία, Μάλτα, Πολωνία, Σλοβενία, Σλοβακία, ◄ ►M3 Βουλγαρία, Ρουμανία ◄), (6 β) (Γερμανία, Βέλγιο, Δανία, Ιρλανδία, Λουξεμβούργο, Κάτω Χώρες, Ηνωμένο Βασίλειο και Αυστρία)·<br>— για λιπάσματα με κύριο συστατικό διασπασμένα φωσφορικά: διαλυτότητα (5)·<br>— για λιπάσματα με κύριο συστατικό φωσφορικό αργιλασβέστιο: διαλυτότητα (7)·<br>— για λιπάσματα με βασικό συστατικό μαλακά φυσικά φωσφορικά: διαλυτότητα (8). | |

Β.1. *Λιπάσματα NPK (συνέχεια)*

| | | |
|---|---|---|
| Β.1.2. | Ονομασία τύπου: | Λίπασμα NPK περιέχον κροτωνυλιδενοδιουρία ή ισοβουτυλιδενοδιουρία ή φορμαλδεϋδουρία (κατά περίπτωση) |
| | Στοιχεία σχετικά με τη μέθοδο παραγωγής: | Προϊόν που λαμβάνεται με χημική μέθοδο χωρίς προσθήκη οργανικών θρεπτικών συστατικών ζωικής ή φυτικής προέλευσης, το οποίο περιέχει κροτωνυλιδενοδιουρία ή ισοβουτυλιδενοδιουρία ή φορμαλδεϋδουρία |
| | Ελάχιστη περιεκτικότητα σε θρεπτικά συστατικά (επί τοις εκατό κατά βάρος): | — Ολική: 20 % ($N + P_2O_5 + K_2O$)·<br>— Για κάθε θρεπτικό συστατικό:<br>— 5 % N. Το $^1/_4$ τουλάχιστον της δηλωμένης περιεκτικότητας σε ολικό άζωτο πρέπει να προέρχεται από άζωτο της μορφής (5) ή (6) ή (7). Τα $^3/_5$ τουλάχιστον της δηλωμένης περιεκτικότητας σε άζωτο (7) πρέπει να είναι διαλυτά σε θερμό νερό,<br>— 5 % $P_2O_5$,<br>— 5 % $K_2O$. |

▼B

| Μορφή, διαλυτότητα και περιεκτικότητα σε θρεπτικά συστατικά που πρέπει να δηλώνονται, όπως προσδιορίζεται στις στήλες 4, 5 και 6<br>Λεπτότητα αλέσματος | | | Στοιχεία για την αναγνώριση των λιπασμάτων<br>Άλλες απαιτήσεις | | |
|---|---|---|---|---|---|
| N | $P_2O_5$ | $K_2O$ | N | $P_2O_5$ | $K_2O$ |
| 1 | 2 | 3 | 4 | 5 | 6 |
| (1) Ολικό άζωτο<br>(2) Νιτρικό άζωτο<br>(3) Αμμωνιακό άζωτο<br>(4) Ουρικό άζωτο<br>(5) Άζωτο κροτωνυλιδενοδιουρίας<br>(6) Άζωτο ισοβουτυλιδενοδιουρίας<br>(7) Άζωτο φορμαλδεϋδουρίας<br>(8) Άζωτο φορμαλδεϋδουρίας διαλυτό μόνο σε θερμό νερό<br>(9) Άζωτο φορμαλδεϋδουρίας διαλυτό σε ψυχρό νερό | (1) Υδατοδιαλυτό $P_2O_5$<br>(2) $P_2O_5$ διαλυτό στο ουδέτερο κιτρικό αμμώνιο<br>(3) $P_2O_5$ διαλυτό στο ουδέτερο κιτρικό αμμώνιο και στο νερό | Υδατοδιαλυτό $K_2O$ | (1) Ολικό άζωτο<br>(2) Εάν κάποια από τις μορφές αζώτου (2) έως (4) περιέχεται σε αναλογία τουλάχιστον 1 % κατά βάρος, πρέπει να δηλώνεται<br>(3) Μία από τις μορφές αζώτου (5) έως (7) (κατά περίπτωση). Η μορφή αζώτου (7) πρέπει να δηλώνεται υπό μορφή αζώτου (8) και (9) | Λίπασμα NPK απαλλαγμένο από σκωρίες Thomas, διασπασμένα φωσφορικά, φωσφορικό αργιλασβέστιο, μερικώς διαλυτοποιημένα φυσικά φωσφορικά και φυσικά φωσφορικά, πρέπει να δηλώνεται σύμφωνα με τις διαλυτότητες (1), (2) ή (3):<br>— όταν το υδατοδιαλυτό $P_2O_5$ δεν φθάνει το 2 %, δηλώνεται μόνο η διαλυτότητα (2)·<br>— όταν η αναλογία του υδατοδιαλυτού $P_2O_5$ φθάνει τουλάχιστον το 2 %, δηλώνεται η διαλυτότητα (3) και αναφέρεται υποχρεωτικά η περιεκτικότητα σε υδατοδιαλυτό $P_2O_5$ [διαλυτότητα (1)].<br>Η περιεκτικότητα σε $P_2O_5$ διαλυτό μόνο στα ανόργανα οξέα δεν πρέπει να υπερβαίνει το 2 %.<br>Το δείγμα ελέγχου για τον προσδιορισμό των διαλυτοτήτων (2) και (3) είναι 1 g. | (1) Υδατοδιαλυτό οξείδιο του καλίου<br>(2) Η ένδειξη «φτωχό σε χλώριο» συνδέεται με μέγιστη περιεκτικότητα Cl 2 %<br>(3) Η περιεκτικότητα σε χλώριο μπορεί να δηλώνεται. |

B.2. *Λιπάσματα NP*

| | | |
|---|---|---|
| B.2.1. | Ονομασία τύπου: | Λιπάσματα NP |
| | Στοιχεία σχετικά με τη μέθοδο παραγωγής: | Προϊόν που λαμβάνεται με χημική μέθοδο ή δι' αναμείξεως, χωρίς προσθήκη οργανικών θρεπτικών συστατικών ζωικής ή φυτικής προέλευσης. |
| | Ελάχιστη περιεκτικότητα σε θρεπτικά συστατικά (επί τοις εκατό κατά βάρος): | — Ολική: 18 % (N + $P_2O_5$)·<br>— Για κάθε θρεπτικό συστατικό: 3 % N, 5 % $P_2O_5$. |

▼B

| Μορφή, διαλυτότητα και περιεκτικότητα σε θρεπτικά συστατικά που πρέπει να δηλώνονται, όπως προσδιορίζεται στις στήλες 4, 5 και 6<br>Λεπτότητα αλέσματος | | | Στοιχεία για την αναγνώριση των λιπασμάτων<br>Άλλες απαιτήσεις | | |
|---|---|---|---|---|---|
| N | $P_2O_5$ | $K_2O$ | N | $P_2O_5$ | $K_2O$ |
| 1 | 2 | 3 | 4 | 5 | 6 |
| (1) Ολικό άζωτο<br>(2) Νιτρικό άζωτο<br>(3) Αμμωνιακό άζωτο<br>(4) Ουρικό άζωτο<br>(5) Κυαναμιδικό άζωτο | (1) Υδατοδιαλυτό $P_2O_5$<br>(2) $P_2O_5$ διαλυτό στο ουδέτερο κιτρικό αμμώνιο<br>(3) $P_2O_5$ διαλυτό στο ουδέτερο κιτρικό αμμώνιο και στο νερό<br>(4) $P_2O_5$ διαλυτό μόνο στα ανόργανα οξέα<br>(5) $P_2O_5$ διαλυτό στο αλκαλικό κιτρικό αμμώνιο (Petermann)<br>(6α) $P_2O_5$ διαλυτό στα ανόργανα οξέα· το 75 % τουλάχιστον της δηλωμένης περιεκτικότητας σε $P_2O_5$ πρέπει να είναι διαλυτό στο κιτρικό οξύ 2 %<br>(6β) $P_2O_5$ διαλυτό στο κιτρικό οξύ 2 %<br>(7) $P_2O_5$ διαλυτό στα ανόργανα οξέα· το 75 % τουλάχιστον της δηλωμένης περιεκτικότητας σε $P_2O_5$ πρέπει να είναι διαλυτό στο αλκαλικό κιτρικό αμμώνιο (Joulie)<br>(8) $P_2O_5$ διαλυτό στα ανόργανα οξέα· το 55 % τουλάχιστον της δηλωμένης περιεκτικότητας σε $P_2O_5$ πρέπει να είναι διαλυτό στο μυρμηκικό οξύ 2 % | | (1) Ολικό άζωτο<br>(2) Εάν κάποια από τις μορφές αζώτου (2) έως (5) περιέχεται σε αναλογία τουλάχιστον 1 % κατά βάρος, πρέπει να δηλώνεται | 1. Λίπασμα NP απαλλαγμένο από σκωρίες Thomas, διασπασμένα φωσφορικά, φωσφορικό αργιλασβέστιο, μερικώς διαλυτοποιημένα φυσικά φωσφορικά και μαλακά φυσικά φωσφορικά, πρέπει να δηλώνεται σύμφωνα με τις διαλυτότητες (1), (2) ή (3):<br>— όταν το υδατοδιαλυτό $P_2O_5$ δεν φθάνει το 2 %, δηλώνεται μόνο η διαλυτότητα (2)·<br>— όταν η αναλογία του υδατοδιαλυτού $P_2O_5$ φθάνει τουλάχιστον το 2 %, δηλώνεται η διαλυτότητα (3) και αναφέρεται υποχρεωτικά η περιεκτικότητα σε υδατοδιαλυτό $P_2O_5$ [διαλυτότητα (1)].<br>Η περιεκτικότητα σε $P_2O_5$ διαλυτό μόνο στα ανόργανα οξέα δεν πρέπει να υπερβαίνει το 2 %.<br>Για τον παρόντα τύπο 1, το δείγμα ελέγχου για τον προσδιορισμό των διαλυτοτήτων (2) και (3) είναι 1 g.<br>2(α) Λίπασμα NP που περιέχει μαλακά φυσικά φωσφορικά ή μερικώς διαλυτοποιημένα φυσικά φωσφορικά πρέπει να είναι απαλλαγμένο από σκωρίες Thomas, διασπασμένα φωσφορικά και φωσφορικό αργιλασβέστιο.<br>Δηλώνεται σύμφωνα με τις διαλυτότητες (1), (3) και (4).<br>Λίπασμα αυτού του τύπου πρέπει να περιέχει:<br>— τουλάχιστον 2 % $P_2O_5$ διαλυτό μόνο στα ανόργανα οξέα [διαλυτότητα (4)]· | |

| 1 | 2 | 3 | 4 | 5 | 6 |
|---|---|---|---|---|---|
| | | | | — τουλάχιστον 5 % $P_2O_5$ διαλυτό στο νερό και στο ουδέτερο κιτρικό αμμώνιο [διαλυτότητα (3)]·<br>— τουλάχιστον 2,5 % υδατοδιαλυτό $P_2O_5$ [διαλυτότητα (1)].<br><br>Αυτός ο τύπος λιπάσματος πρέπει να διατίθεται στην αγορά με την ένδειξη «Λίπασμα NP περιέχον μαλακά φυσικά φωσφορικά» ή «Λίπασμα NP περιέχον μερικώς διαλυτοποιημένα φυσικά φωσφορικά».<br>Για τον παρόντα τύπο 2(α), το δείγμα ελέγχου για τον προσδιορισμό της διαλυτότητας (3) είναι 3 g. | |
| Λεπτότητα αλέσματος των βασικών συστατικών περιεχόντων φωσφόρο:<br>Σκωρίες Thomas: το 75 % τουλάχιστον να διέρχεται από κόσκινο με διάμετρο οπών 0,160 mm<br>Φωσφορικό αργιλασβέστιο: το 90 % τουλάχιστον να διέρχεται από κόσκινο με διάμετρο οπών 0,160 mm<br>Διασπασμένα φωσφορικά: το 75 % τουλάχιστον να διέρχεται από κόσκινο με διάμετρο οπών 0,160 mm<br>Μαλακά φυσικά φωσφορικά: το 90 % τουλάχιστον να διέρχεται από κόσκινο με διάμετρο οπών 0,063 mm<br>Μερικώς διαλυτοποιημένα φυσικά φωσφορικά: το 90 % τουλάχιστον να διέρχεται από κόσκινο με διάμετρο οπών 0,160 mm | | | | 2(β) Λίπασμα NP που περιέχει φωσφορικό αργιλασβέστιο πρέπει να είναι απαλλαγμένο από σκωρίες Thomas, διασπασμένα φωσφορικά, μαλακά φυσικά φωσφορικά και μερικώς διαλυτοποιημένα φυσικά φωσφορικά.<br>Δηλώνεται σύμφωνα με τις διαλυτότητες (1) και (7), της τελευταίας εφαρμοζόμενης μετά την αφαίρεση της διαλυτότητας στο νερό.<br>Λίπασμα αυτού του τύπου πρέπει να περιέχει:<br>— τουλάχιστον 2 % υδατοδιαλυτό $P_2O_5$ [διαλυτότητα (1)]·<br>— τουλάχιστον 5 % $P_2O_5$ σύμφωνα με τη διαλυτότητα (7).<br>Αυτός ο τύπος λιπάσματος πρέπει να διατίθεται στην αγορά με την ένδειξη «Λίπασμα NP περιέχον φωσφορικό αργιλασβέστιο».<br>3. Για τα λιπάσματα NP που περιέχουν μόνο έναν από τους παρακάτω τύπους φωσφορικών λιπασμάτων: σκωρίες Thomas, διασπασμένα φωσφορικά, φωσφορικό αργιλασβέστιο, μαλακά φυσικά φωσφορικά, η ονομασία τύπου πρέπει να ακολουθείται από ένδειξη που να αναφέρει το είδος του φωσφορικού συστατικού. | |

| 1 | 2 | 3 | 4 | 5 | 6 |
|---|---|---|---|---|---|
| | | | | Η δήλωση της διαλυτότητας του $P_2O_5$ πρέπει να γίνεται σύμφωνα με τις εξής διαλυτότητες:<br>— για λιπάσματα με βασικό συστατικό σκωρίες Thomas: διαλυτότητα (6α) (Γαλλία, Ιταλία, Ισπανία, Πορτογαλία, Ελλάδα, ►**M1** Τσεχική Δημοκρατία, Εσθονία, Κύπρος, Λετονία, Λιθουανία, Ουγγαρία, Μάλτα, Πολωνία, Σλοβενία, Σλοβακία, ◄ ►**M3** Βουλγαρία, Ρουμανία ◄), (6β) (Γερμανία, Βέλγιο, Δανία, Ιρλανδία, Λουξεμβούργο, Κάτω Χώρες, Ηνωμένο Βασίλειο και Αυστρία)·<br>— για λιπάσματα με κύριο συστατικό διασπασμένα φωσφορικά: διαλυτότητα (5)·<br>— για λιπάσματα με κύριο συστατικό φωσφορικό αργιλασβέστιο: διαλυτότητα (7)·<br>— για λιπάσματα με κύριο συστατικό μαλακά φυσικά φωσφορικά: διαλυτότητα (8). | |

Β.2. *Λιπάσματα NP (συνέχεια)*

| | | |
|---|---|---|
| Β.2.2. | Ονομασία τύπου: | Λίπασμα NP περιέχον κροτωνυλιδενοδιουρία ή ισοβουτυλιδενοδιουρία ή φορμαλδεϋδουρία (κατά περίπτωση) |
| | Στοιχεία σχετικά με τη μέθοδο παραγωγής: | Προϊόν που λαμβάνεται με χημική μέθοδο χωρίς προσθήκη οργανικών θρεπτικών συστατικών ζωικής ή φυτικής προέλευσης, το οποίο περιέχει κροτωνυλιδενοδιουρία ή ισοβουτυλιδενοδιουρία ή φορμαλδεϋδουρία |
| | Ελάχιστη περιεκτικότητα σε θρεπτικά συστατικά (επί τοις εκατό κατά βάρος): | — Ολική: 18 % ($N + P_2O_5$)·<br>— Για κάθε θρεπτικό συστατικό:<br>— 5 % N.<br>Το $^1/_4$ τουλάχιστον της δηλωμένης περιεκτικότητας σε ολικό άζωτο πρέπει να προέρχεται από άζωτο της μορφής (5) ή (6) ή (7).<br>Τα $^3/_5$ τουλάχιστον της δηλωμένης περιεκτικότητας σε άζωτο (7) πρέπει να είναι διαλυτά σε θερμό νερό,<br>— 5 % $P_2O_5$. |

▼B

| Μορφή, διαλυτότητα και περιεκτικότητα σε θρεπτικά συστατικά που πρέπει να δηλώνονται, όπως προσδιορίζεται στις στήλες 4, 5 και 6<br>Λεπτότητα αλέσματος | | | Στοιχεία για την αναγνώριση των λιπασμάτων<br>Άλλες απαιτήσεις | | |
|---|---|---|---|---|---|
| N | $P_2O_5$ | $K_2O$ | N | $P_2O_5$ | $K_2O$ |
| 1 | 2 | 3 | 4 | 5 | 6 |
| (1) Ολικό άζωτο<br>(2) Νιτρικό άζωτο<br>(3) Αμμωνιακό άζωτο<br>(4) Ουρικό άζωτο<br>(5) Άζωτο κροτωνυλιδενοδιουρίας<br>(6) Άζωτο ισοβουτυλιδενοδιουρίας<br>(7) Άζωτο φορμαλδεϋδουρίας<br>(8) Άζωτο φορμαλδεϋδουρίας διαλυτό μόνο σε θερμό νερό<br>(9) Άζωτο φορμαλδεϋδουρίας διαλυτό σε ψυχρό νερό | (1) Υδατοδιαλυτό $P_2O_5$<br>(2) $P_2O_5$ διαλυτό στο ουδέτερο κιτρικό αμμώνιο<br>(3) $P_2O_5$ διαλυτό στο ουδέτερο κιτρικό αμμώνιο και στο νερό | | (1) Ολικό άζωτο<br>(2) Εάν κάποια από τις μορφές αζώτου (2) έως (4) περιέχεται σε αναλογία τουλάχιστον 1 % κατά βάρος, πρέπει να δηλώνεται<br>(3) Μία από τις μορφές αζώτου (5) έως (7) (κατά περίπτωση). Η μορφή αζώτου (7) πρέπει να δηλώνεται υπό μορφή αζώτου (8) και (9) | Λίπασμα NP απαλλαγμένο από σκωρίες Thomas, διασπασμένα φωσφορικά, φωσφορικό αργιλασβέστιο, μερικώς διαλυτοποιημένα φυσικά φωσφορικά και φυσικά φωσφορικά, πρέπει να δηλώνεται σύμφωνα με τις διαλυτότητες (1), (2) ή (3):<br>— όταν το υδατοδιαλυτό $P_2O_5$ δεν φθάνει το 2 %, δηλώνεται μόνο η διαλυτότητα (2)·<br>— όταν η αναλογία του υδατοδιαλυτού $P_2O_5$ φθάνει τουλάχιστον το 2 %, δηλώνεται η διαλυτότητα (3) και αναφέρεται υποχρεωτικά η περιεκτικότητα σε υδατοδιαλυτό $P_2O_5$ [διαλυτότητα (1)].<br>Η περιεκτικότητα σε $P_2O_5$ διαλυτό μόνο στα ανόργανα οξέα δεν πρέπει να υπερβαίνει το 2 %.<br>Το δείγμα ελέγχου για τον προσδιορισμό των διαλυτοτήτων (2) και (3) είναι 1 g. | |

Β.3. *Λιπάσματα NK*

| | | |
|---|---|---|
| Β.3.1. | Ονομασία τύπου: | Λιπάσματα NK |
| | Στοιχεία σχετικά με τη μέθοδο παραγωγής: | Προϊόν που λαμβάνεται με χημική μέθοδο ή δι' αναμείξεως, χωρίς προσθήκη οργανικών θρεπτικών συστατικών ζωικής ή φυτικής προέλευσης. |
| | Ελάχιστη περιεκτικότητα σε θρεπτικά συστατικά (επί τοις εκατό κατά βάρος): | — Ολική: 18 % ($N + K_2O$)·<br>— Για κάθε θρεπτικό συστατικό: 3 % N, 5 % $K_2O$. |

▼B

| Μορφή, διαλυτότητα και περιεκτικότητα σε θρεπτικά συστατικά που πρέπει να δηλώνονται, όπως προσδιορίζεται στις στήλες 4, 5 και 6<br>Λεπτότητα αλέσματος | | | Στοιχεία για την αναγνώριση των λιπασμάτων<br>Άλλες απαιτήσεις | | |
|---|---|---|---|---|---|
| N | $P_2O_5$ | $K_2O$ | N | $P_2O_5$ | $K_2O$ |
| 1 | 2 | 3 | 4 | 5 | 6 |
| (1) Ολικό άζωτο<br>(2) Νιτρικό άζωτο<br>(3) Αμμωνιακό άζωτο<br>(4) Ουρικό άζωτο<br>(5) Κυαναμιδικό άζωτο | | Υδατοδιαλυτό $K_2O$ | (1) Ολικό άζωτο<br>(2) Εάν κάποια από τις μορφές αζώτου (2) έως (5) περιέχεται σε αναλογία τουλάχιστον 1 % κατά βάρος, πρέπει να δηλώνεται | | (1) Υδατοδιαλυτό οξείδιο του καλίου<br>(2) Η ένδειξη «φτωχό σε χλώριο» συνδέεται με μέγιστη περιεκτικότητα Cl 2 %<br>(3) Η περιεκτικότητα σε χλώριο μπορεί να δηλώνεται |

B.3. *Λιπάσματα NK (συνέχεια)*

| | | |
|---|---|---|
| B.3.2. | Ονομασία τύπου: | Λίπασμα NK περιέχον κροτωνυλιδενοδιουρία ή ισοβουτυλιδενοδιουρία ή φορμαλδεϋδουρία (κατά περίπτωση) |
| | Στοιχεία σχετικά με τη μέθοδο παραγωγής: | Προϊόν που λαμβάνεται με χημική μέθοδο χωρίς προσθήκη οργανικών θρεπτικών συστατικών ζωικής ή φυτικής προέλευσης, το οποίο περιέχει κροτωνυλιδενοδιουρία ή ισοβουτυλιδενοδιουρία ή φορμαλδεϋδουρία |
| | Ελάχιστη περιεκτικότητα σε θρεπτικά συστατικά (επί τοις εκατό κατά βάρος): | — Ολική: 18 % (N + $K_2O$)·<br>— Για κάθε θρεπτικό συστατικό:<br>— 5 % N<br>Το $^1/_4$ τουλάχιστον της δηλωμένης περιεκτικότητας σε ολικό άζωτο πρέπει να προέρχεται από άζωτο της μορφής (5) ή (6) ή (7).<br>Τα $^3/_5$ τουλάχιστον της δηλωμένης περιεκτικότητας σε άζωτο (7) πρέπει να είναι διαλυτά σε θερμό νερό,<br>— 5 % $K_2O$. |

| Μορφή, διαλυτότητα και περιεκτικότητα σε θρεπτικά συστατικά που πρέπει να δηλώνονται, όπως προσδιορίζεται στις στήλες 4, 5 και 6<br>Λεπτότητα αλέσματος | | | Στοιχεία για την αναγνώριση των λιπασμάτων<br>Άλλες απαιτήσεις | | |
|---|---|---|---|---|---|
| N | $P_2O_5$ | $K_2O$ | N | $P_2O_5$ | $K_2O$ |
| 1 | 2 | 3 | 4 | 5 | 6 |
| (1) Ολικό άζωτο<br>(2) Νιτρικό άζωτο<br>(3) Αμμωνιακό άζωτο<br>(4) Ουρικό άζωτο<br>(5) Άζωτο κροτωνυλιδενοδιουρίας<br>(6) Άζωτο ισοβουτυλιδενοδιουρίας<br>(7) Άζωτο φορμαλδεϋδουρίας<br>(8) Άζωτο φορμαλδεϋδουρίας διαλυτό μόνο σε θερμό νερό<br>(9) Άζωτο φορμαλδεϋδουρίας διαλυτό σε ψυχρό νερό | | Υδατοδιαλυτό $K_2O$ | (1) Ολικό άζωτο<br>(2) Εάν κάποια από τις μορφές αζώτου (2) έως (4) περιέχεται σε αναλογία τουλάχιστον 1 % κατά βάρος, πρέπει να δηλώνεται<br>(3) Μία από τις μορφές αζώτου (5) έως (7) (κατά περίπτωση). Η μορφή αζώτου (7) πρέπει να δηλώνεται υπό μορφή αζώτου (8) και (9) | | (1) Υδατοδιαλυτό οξείδιο του καλίου<br>(2) Η ένδειξη «φτωχό σε χλώριο» συνδέεται με μέγιστη περιεκτικότητα Cl 2 %<br>(3) Η περιεκτικότητα σε χλώριο μπορεί να δηλώνεται |

Β.4. *Λιπάσματα PK*

| | |
|---|---|
| Ονομασία τύπου: | Λιπάσματα PK. |
| Στοιχεία σχετικά με τη μέθοδο παραγωγής: | Προϊόν που λαμβάνεται με χημική μέθοδο ή δι' αναμείξεως, χωρίς προσθήκη οργανικών θρεπτικών συστατικών ζωικής ή φυτικής προέλευσης. |
| Ελάχιστη περιεκτικότητα σε θρεπτικά συστατικά (επί τοις εκατό κατά βάρος): | — Ολική: 18 % ($P_2O_5$ + $K_2O$)·<br>— Για κάθε θρεπτικό συστατικό: 5 % $P_2O_5$, 5 % $K_2O$. |

| Μορφή, διαλυτότητα και περιεκτικότητα σε θρεπτικά συστατικά που πρέπει να δηλώνονται, όπως προσδιορίζεται στις στήλες 4, 5 και 6<br>Λεπτότητα αλέσματος | | | Στοιχεία για την αναγνώριση των λιπασμάτων<br>Άλλες απαιτήσεις | | |
|---|---|---|---|---|---|
| N | $P_2O_5$ | $K_2O$ | N | $P_2O_5$ | $K_2O$ |
| 1 | 2 | 3 | 4 | 5 | 6 |
| | (1) Υδατοδιαλυτό $P_2O_5$<br>(2) $P_2O_5$ διαλυτό στο ουδέτερο κιτρικό αμμώνιο<br>(3) $P_2O_5$ διαλυτό στο ουδέτερο κιτρικό αμμώνιο και στο νερό<br>(4) $P_2O_5$ διαλυτό μόνο στα ανόργανα οξέα<br>(5) $P_2O_5$ διαλυτό στο αλκαλικό κιτρικό αμμώνιο (Petermann)<br>(6 α) $P_2O_5$ διαλυτό στα ανόργανα οξέα· το 75 % τουλάχιστον της δηλωμένης περιεκτικότητας σε $P_2O_5$ πρέπει να είναι διαλυτό στο κιτρικό οξύ 2 %<br>(6 β) $P_2O_5$ διαλυτό στο κιτρικό οξύ 2 %<br>(7) $P_2O_5$ διαλυτό στα ανόργανα οξέα· το 75 % τουλάχιστον της δηλωμένης περιεκτικότητας σε $P_2O_5$ πρέπει να είναι διαλυτό στο αλκαλικό κιτρικό αμμώνιο (Joulie)<br>(8) $P_2O_5$ διαλυτό στα ανόργανα οξέα· το 55 % τουλάχιστον της δηλωμένης περιεκτικότητας σε $P_2O_5$ πρέπει να είναι διαλυτό στο μυρμηκικό οξύ 2 % | Υδατοδιαλυτό $K_2O$ | | 1. Λίπασμα PK απαλλαγμένο από σκωρίες Thomas, διασπασμένα φωσφορικά, φωσφορικό αργιλασβέστιο, μερικώς διαλυτοποιημένα φυσικά φωσφορικά και μαλακά φυσικά φωσφορικά, πρέπει να δηλώνεται σύμφωνα με τις διαλυτότητες (1), (2) ή (3):<br>— όταν το υδατοδιαλυτό $P_2O_5$ δεν φθάνει το 2 %, δηλώνεται μόνο η διαλυτότητα (2)·<br>— όταν η αναλογία του υδατοδιαλυτού $P_2O_5$ φθάνει τουλάχιστον το 2 %, δηλώνεται η διαλυτότητα (3) και αναφέρεται υποχρεωτικά η περιεκτικότητα σε υδατοδιαλυτό $P_2O_5$ [διαλυτότητα (1)].<br>Η περιεκτικότητα σε $P_2O_5$ διαλυτό μόνο στα ανόργανα οξέα δεν πρέπει να υπερβαίνει το 2 %.<br>Για τον παρόντα τύπο 1, το δείγμα ελέγχου για τον προσδιορισμό των διαλυτοτήτων (2) και (3) είναι 1 g.<br>2(α) Λίπασμα PK που περιέχει μαλακά φυσικά φωσφορικά ή μερικώς διαλυτοποιημένα φυσικά φωσφορικά πρέπει να είναι απαλλαγμένο από σκωρίες Thomas, διασπασμένα φωσφορικά και φωσφορικό αργιλασβέστιο.<br>Δηλώνεται σύμφωνα με τις διαλυτότητες (1), (3) και (4).<br>Λίπασμα αυτού του τύπου πρέπει να περιέχει:<br>— τουλάχιστον 2 % de $P_2O_5$ διαλυτό μόνο στα ανόργανα οξέα [διαλυτότητα (4)]· | (1) Υδατοδιαλυτό οξείδιο του καλίου<br>(2) Η ένδειξη «φτωχό σε χλώριο» συνδέεται με μέγιστη περιεκτικότητα Cl 2 %<br>(3) Η περιεκτικότητα σε χλώριο μπορεί να δηλώνεται |

| 1 | 2 | 3 | 4 | 5 | 6 |
|---|---|---|---|---|---|
| | | | | — τουλάχιστον 5 % de $P_2O_5$ διαλυτό στο νερό και στο ουδέτερο κιτρικό αμμώνιο [διαλυτότητα (3)]·<br>— τουλάχιστον 2,5 % υδατοδιαλυτό $P_2O_5$ [διαλυτότητα (1)].<br>Αυτός ο τύπος λιπάσματος πρέπει να διατίθεται στην αγορά με την ένδειξη «Λίπασμα PK περιέχον μαλακά φυσικά φωσφορικά» ή «Λίπασμα PK περιέχον μερικώς διαλυτοποιημένα φυσικά φωσφορικά».<br>Για τον παρόντα τύπο 2(α), το δείγμα ελέγχου για τον προσδιορισμό της διαλυτότητας (3) είναι 3 g. | |
| Λεπτότητα αλέσματος των βασικών συστατικών περιεχόντων φωσφόρο:<br>Σκωρίες Thomas: το 75 % τουλάχιστον να διέρχεται από κόσκινο με διάμετρο οπών 0,160 mm<br>Φωσφορικό αργιλασβέστιο: το 90 % τουλάχιστον να διέρχεται από κόσκινο με διάμετρο οπών 0,160 mm<br>Διασπασμένα φωσφορικά: το 75 % τουλάχιστον να διέρχεται από κόσκινο με διάμετρο οπών 0,160 mm<br>Μαλακά φυσικά φωσφορικά: το 90 % τουλάχιστον να διέρχεται από κόσκινο με διάμετρο οπών 0,063 mm<br>Μερικώς διαλυτοποιημένα φυσικά φωσφορικά: το 90 % τουλάχιστον να διέρχεται από κόσκινο με διάμετρο οπών 0,160 mm | | | 2(β) Λίπασμα PK που περιέχει φωσφορικό αργιλασβέστιο πρέπει να είναι απαλλαγμένο από σκωρίες Thomas, διασπασμένα φωσφορικά και μερικώς διαλυτοποιημένα φυσικά φωσφορικά.<br>Δηλώνεται σύμφωνα με τις διαλυτότητες (1) και (7), της τελευταίας εφαρμοζόμενης μετά την αφαίρεση της διαλυτότητας στο νερό.<br>Λίπασμα αυτού του τύπου πρέπει να περιέχει:<br>— τουλάχιστον 2 % υδατοδιαλυτό $P_2O_5$ [διαλυτότητα (1)]·<br>— τουλάχιστον 5 % $P_2O_5$ σύμφωνα με τη διαλυτότητα (7).<br>Αυτός ο τύπος λιπάσματος πρέπει να διατίθεται στην αγορά με την ένδειξη «Λίπασμα PK περιέχον φωσφορικό αργιλασβέστιο».<br>3. Για τα λιπάσματα PK που περιέχουν μόνο έναν από τους παρακάτω τύπους φωσφορικών λιπασμάτων: σκωρίες Thomas, διασπασμένα φωσφορικά, φωσφορικό αργιλασβέστιο, μαλακά φυσικά φωσφορικά, η ονομασία τύπου πρέπει να ακολουθείται από ένδειξη που να αναφέρει το είδος του φωσφορικού συστατικού. | |

| 1 | 2 | 3 | 4 | 5 | 6 |
|---|---|---|---|---|---|
| | | | | Η δήλωση της διαλυτότητας του $P_2O_5$ πρέπει να γίνεται σύμφωνα με τις εξής διαλυτότητες:<br>— για λιπάσματα με βασικό συστατικό σκωρίες Thomas: διαλυτότητα (6 α) (Γαλλία, Ιταλία, Ισπανία, Πορτογαλία, Ελλάδα, ►**M1** Τσεχική Δημοκρατία, Εσθονία, Κύπρος, Λετονία, Λιθουανία, Ουγγαρία, Μάλτα, Πολωνία, Σλοβενία, Σλοβακία, ◄ ►**M3** Βουλγαρία, Ρουμανία ◄), (6 β) (Γερμανία, Βέλγιο, Δανία, Ιρλανδία, Λουξεμβούργο, Κάτω Χώρες, Ηνωμένο Βασίλειο και Αυστρία)·<br>— για λιπάσματα με βασικό συστατικό διασπασμένα φωσφορικά: διαλυτότητα (5)·<br>— για λιπάσματα με βασικό συστατικό φωσφορικό αργιλασβέστιο: διαλυτότητα (7)·<br>— για λιπάσματα με βασικό συστατικό μαλακά φυσικά φωσφορικά: διαλυτότητα (8). | |

Γ. **Ανόργανα ρευστά λιπάσματα**

Γ.1. *Ρευστά λιπάσματα, απλά*

| Αριθ. | Ονομασία τύπου | Στοιχεία σχετικά με τη μέθοδο παραγωγής και τα κύρια συστατικά | Ελάχιστη περιεκτικότητα σε θρεπτικά συστατικά (επί τοις εκατό κατά βάρος)·<br>Στοιχεία για τον τρόπο έκφρασης των θρεπτικών συστατικών<br>Άλλες απαιτήσεις | Άλλα στοιχεία σχετικά με την ονομασία τύπου | Περιεκτικότητα σε θρεπτικά συστατικά που πρέπει να δηλώνεται<br>Μορφή και διαλυτότητα των θρεπτικών συστατικών<br>Άλλα κριτήρια |
|---|---|---|---|---|---|
| 1 | 2 | 3 | 4 | 5 | 6 |
| 1 | Διάλυμα αζωτούχου λιπάσματος | Προϊόν που λαμβάνεται χημικώς υπό μορφή υδατικού διαλύματος σταθερού στην ατμοσφαιρική πίεση, χωρίς προσθήκη θρεπτικών οργανικών συστατικών ζωικής ή φυτικής προέλευσης | 15 % N<br>Άζωτο εκφραζόμενο ως ολικό άζωτο ή, εάν πρόκειται για μία μόνο μορφή, ως νιτρικό άζωτο ή αμμωνιακό άζωτο ή ουρικό άζωτο<br>Μέγιστη περιεκτικότητα σε διουρία:<br>ουρικό N × 0,026 | | Ολικό άζωτο και, για κάθε μορφή που περιέχεται σε ποσοστό τουλάχιστον 1 %, νιτρικό άζωτο, αμμωνιακό άζωτο ή/και ουρικό άζωτο<br>Εάν η περιεκτικότητα σε διουρία είναι χαμηλότερη από 0,2 %, μπορεί να προστίθεται η ένδειξη «φτωχό σε διουρία» |

▼B

| 1 | 2 | 3 | 4 | 5 | 6 |
|---|---|---|---|---|---|
| 2 | Διάλυμα νιτρικού αμμωνίου-ουρίας | Προϊόν που λαμβάνεται χημικώς υπό μορφή υδατικού διαλύματος που περιέχει νιτρικό αμμώνιο και ουρία | 26 % N<br>Άζωτο εκφραζόμενο ως ολικό άζωτο, όπου το ουρικό άζωτο αποτελεί το ήμισυ του ενυπάρχοντος αζώτου<br>Μέγιστη περιεκτικότητα σε διουρία: 0,5 % | | Ολικό άζωτο<br>Νιτρικό άζωτο, αμμωνιακό άζωτο και ουρικό άζωτο<br>Εάν η περιεκτικότητα σε διουρία είναι χαμηλότερη από 0,2 %, μπορεί να προστίθεται η ένδειξη «φτωχό σε διουρία» |
| 3 | Διάλυμα νιτρικού ασβεστίου | Προϊόν που λαμβάνεται από διάλυση νιτρικού ασβεστίου σε νερό | 8 % N<br>Άζωτο εκφραζόμενο ως νιτρικό ασβέστιο από το οποίο το πολύ 1 % αντιπροσωπεύει αμμωνιακό άζωτο<br>Ασβέστιο εκφραζόμενο ως υδατοδιαλυτό CaO | Η ονομασία τύπου μπορεί να συνοδεύεται από μία από τις εξής ενδείξεις:<br>— για εφαρμογή στα φύλλα·<br>— για την παρασκευή θρεπτικών διαλυμάτων·<br>— για λιπαντική άρδευση. | Ολικό άζωτο<br>Υδατοδιαλυτό οξείδιο του ασβεστίου για τις χρήσεις που αναφέρονται στη στήλη 5<br>Προαιρετικά:<br>— νιτρικό άζωτο·<br>— αμμωνιακό άζωτο. |
| 4 | Διάλυμα νιτρικού μαγνησίου | Προϊόν που λαμβάνεται με χημική μέθοδο και με διάλυση του νιτρικού μαγνησίου στο νερό | 6 % N<br>Άζωτο εκφραζόμενο ως νιτρικό άζωτο<br>9 % MgO<br>Μαγνήσιο εκφραζόμενο ως υδατοδιαλυτό οξείδιο του μαγνησίου<br>pH ελάχιστο: 4 | | Νιτρικό άζωτο<br>Υδατοδιαλυτό οξείδιο του μαγνησίου |
| 5 | Αιώρημα νιτρικού ασβεστίου | Προϊόν που λαμβάνεται με τη διασπορά νιτρικού ασβεστίου στο νερό | 8 % N<br>Άζωτο εκφραζόμενο ως ολικό άζωτο ή ως νιτρικό και αμμωνιακό άζωτο<br>Μέγιστη περιεκτικότητα σε αμμωνιακό άζωτο: 1,0 %<br>14 % CaO<br>Ασβέστιο εκφραζόμενο ως υδατοδιαλυτό CaO | Η ονομασία τύπου μπορεί να συνοδεύεται από μία από τις εξής ενδείξεις:<br>— για εφαρμογή στα φύλλα·<br>— για την παρασκευή θρεπτικών διαλυμάτων και αιωρημάτων·<br>— για λιπαντική άρδευση. | Ολικό άζωτο<br>Νιτρικό άζωτο<br>Υδατοδιαλυτό οξείδιο του ασβεστίου για τις χρήσεις που αναφέρονται στη στήλη 5 |

▼B

| 1 | 2 | 3 | 4 | 5 | 6 |
|---|---|---|---|---|---|
| 6 | Διάλυμα αζωτούχου λιπάσματος και φορμαλδεϋδουρίας | Προϊόν που λαμβάνεται με χημική μέθοδο ή με διάλυση στο νερό φορμαλδεϋδουρίας και ενός αζωτούχου λιπάσματος του καταλόγου Α-1 του παρόντος κανονισμού, εξαιρουμένων των προϊόντων 3(α), 3(β) και 5 | 18 % N εκφραζόμενου ως ολικού αζώτου<br>Το $^1/_3$ τουλάχιστον της δηλωμένης περιεκτικότητας σε ολικό άζωτο πρέπει να προέρχεται από τη φορμαλδεϋδουρία<br>Μέγιστη περιεκτικότητα σε διουρία: (ουρικό N + N φορμαλδεϋδουρίας) × 0,026 | | Ολικό άζωτο<br>Για κάθε μορφή που περιέχεται σε αναλογία τουλάχιστον 1 %:<br>— Νιτρικό άζωτο·<br>— Αμμωνιακό άζωτο·<br>— Ουρικό άζωτο·<br><br>Άζωτο φορμαλδεϋδουρίας |
| 7 | Αιώρημα αζωτούχου λιπάσματος και φορμαλδεϋδουρίας | Προϊόν που λαμβάνεται με χημική μέθοδο ή με διασπορά στο νερό φορμαλδεϋδουρίας και ενός αζωτούχου λιπάσματος του καταλόγου Α-1 του παρόντος κανονισμού, εξαιρουμένων των προϊόντων 3(α), 3(β) και 5 | 18 % N εκφραζόμενου ως ολικού αζώτου<br>Το $^1/_3$ τουλάχιστον της δηλωμένης περιεκτικότητας σε ολικό άζωτο πρέπει να προέρχεται από τη φορμαλδεϋδουρία εκ της οποίας τα $^3/_5$ τουλάχιστον πρέπει να είναι διαλυτά σε θερμό νερό<br>Μέγιστη περιεκτικότητα σε διουρία: (ουρικό N + N φορμαλδεϋδουρίας) × 0,026 | | Ολικό άζωτο<br>Για κάθε μορφή που περιέχεται σε αναλογία τουλάχιστον 1 %:<br>— Νιτρικό άζωτο·<br>— Αμμωνιακό άζωτο·<br>— Ουρικό άζωτο.<br><br>Άζωτο φορμαλδεϋδουρίας<br>Άζωτο φορμαλδεϋδουρίας διαλυτό σε ψυχρό νερό<br>Άζωτο φορμαλδεϋδουρίας διαλυτό μόνο σε θερμό νερό |

Γ.2. *Ρευστά λιπάσματα, σύνθετα*

| | | |
|---|---|---|
| Γ.2.1. | Ονομασία τύπου: | Διάλυμα λιπάσματος NPK. |
| | Στοιχεία σχετικά με τη μέθοδο παραγωγής: | Προϊόν που λαμβάνεται χημικώς υπό μορφή υδατικού διαλύματος σταθερού στην ατμοσφαιρική πίεση, χωρίς προσθήκη οργανικών θρεπτικών συστατικών ζωικής ή φυτικής προέλευσης. |
| | Ελάχιστη περιεκτικότητα σε θρεπτικά συστατικά (επί τοις εκατό κατά βάρος) και άλλες απαιτήσεις: | — Ολική: 15 %, (N + $P_2O_5$ + $K_2O$)·<br>— Για κάθε θρεπτικό συστατικό: 2 % N, 3 % $P_2O_5$, 3 % $K_2O$·<br>— Μέγιστη περιεκτικότητα σε διουρία: ουρικό N × 0,026. |

▼B

| Μορφή, διαλυτότητα και περιεκτικότητα σε θρεπτικά συστατικά που πρέπει να δηλώνονται, όπως προσδιορίζεται στις στήλες 4, 5 και 6<br>Λεπτότητα αλέσματος | | | Στοιχεία για την αναγνώριση των λιπασμάτων<br>Άλλες απαιτήσεις | | |
|---|---|---|---|---|---|
| N | $P_2O_5$ | $K_2O$ | N | $P_2O_5$ | $K_2O$ |
| 1 | 2 | 3 | 4 | 5 | 6 |
| (1) Ολικό άζωτο<br>(2) Νιτρικό άζωτο<br>(3) Αμμωνιακό άζωτο<br>(4) Ουρικό άζωτο | Υδατοδιαλυτό $P_2O_5$ | Υδατοδιαλυτό $K_2O$ | (1) Ολικό άζωτο<br>(2) Εάν κάποια από τις μορφές αζώτου (2) έως (4) περιέχεται σε αναλογία τουλάχιστον 1 % κατά βάρος, πρέπει να δηλώνεται<br>(3) Εάν η περιεκτικότητα σε διουρία είναι χαμηλότερη από 0,2 %, μπορεί να προστίθεται η ένδειξη «φτωχό σε διουρία» | Υδατοδιαλυτό $P_2O_5$ | (1) Υδατοδιαλυτό οξείδιο του καλίου<br>(2) Η ένδειξη «φτωχό σε χλώριο» μπορεί να χρησιμοποιηθεί μόνο με μέγιστη περιεκτικότητα Cl 2 %<br>(3) Η περιεκτικότητα σε χλώριο μπορεί να δηλώνεται |

Γ.2. *Ρευστά λιπάσματα, σύνθετα (συνέχεια)*

▼M11

| | | |
|---|---|---|
| Γ.2.2 | Ονομασία τύπου: | Διάλυμα λιπάσματος NPK που περιέχει ουρία-φορμαλδεΰδη |
| | Στοιχεία σχετικά με τη μέθοδο παραγωγής: | Προϊόν που λαμβάνεται χημικώς και με διάλυση σε νερό, με σταθερή μορφή σε ατμοσφαιρική πίεση, χωρίς προσθήκη οργανικών θρεπτικών συστατικών ζωικής ή φυτικής προέλευσης, το οποίο περιέχει ουρία-φορμαλδεΰδη |
| | Ελάχιστη περιεκτικότητα σε θρεπτικά συστατικά (ποσοστό κατά βάρος) και άλλες απαιτήσεις: | — Σύνολο 15 % (N + $P_2O_5$ + $K_2O$)<br>— Για κάθε θρεπτικό συστατικό:<br>— 5 % N, τουλάχιστον 25 % του δηλωθέντος περιεχομένου ολικού αζώτου πρέπει να προέρχεται από μορφή αζώτου (5)<br>— 3 % $P_2O_5$<br>— 3 % $K_2O$<br><br>Μέγιστη περιεκτικότητα σε διουρία: (ουρικό N + N ουρίας-φορμαλδεΰδης) × 0,026 |

▼M11

| Οι μορφές, οι διαλυτότητες και η περιεκτικότητα σε θρεπτικά συστατικά πρέπει να δηλώνονται όπως καθορίζεται στις στήλες 4, 5 και 6 — Μέγεθος σωματιδίων | | | Δεδομένα για την ταυτοποίηση των λιπασμάτων — Άλλες απαιτήσεις | | |
|---|---|---|---|---|---|
| N | $P_2O_5$ | $K_2O$ | N | $P_2O_5$ | $K_2O$ |
| 1 | 2 | 3 | 4 | 5 | 6 |
| (1) Ολικό άζωτο<br>(2) Νιτρικό άζωτο<br>(3) Αμμωνιακό άζωτο<br>(4) Ουρικό άζωτο<br>(5) Άζωτο από ουρία-φορμαλδεΰδη | Υδατοδιαλυτό $P_2O_5$ | Υδατοδιαλυτό $K_2O$ | (1) Ολικό άζωτο<br>(2) Εάν κάποια από τις μορφές αζώτου (2), (3) και (4) περιέχεται σε αναλογία όχι μικρότερη από 1 % κατά βάρος, πρέπει να δηλώνεται<br>(3) Άζωτο από ουρία-φορμαλδεΰδη<br>(4) Αν η περιεκτικότητα σε διουρία είναι χαμηλότερη από 0,2 %, δύναται να προστίθεται η ένδειξη «φτωχό σε διουρία» | Υδατοδιαλυτό $P_2O_5$ | (1) Υδατοδιαλυτό οξείδιο του καλίου<br>(2) Η ένδειξη «φτωχό σε χλώριο» δύναται να χρησιμοποιείται μόνο όπου η περιεκτικότητα σε χλώριο δεν υπερβαίνει το 2 %<br>(3) Η περιεκτικότητα σε χλώριο μπορεί να δηλώνεται |

| | | |
|---|---|---|
| Γ.2.3 | Ονομασία τύπου: | Εναιώρημα λιπάσματος NPK |
| | Στοιχεία σχετικά με τη μέθοδο παραγωγής: | Προϊόν σε υγρή μορφή, του οποίου τα θρεπτικά συστατικά προέρχονται από ουσίες που βρίσκονται ταυτόχρονα σε εναιώρημα στο νερό και σε διάλυμα, χωρίς προσθήκη οργανικών θρεπτικών συστατικών ζωικής ή φυτικής προέλευσης |
| | Ελάχιστη περιεκτικότητα σε θρεπτικά συστατικά (ποσοστό κατά βάρος) και άλλες απαιτήσεις: | — Σύνολο: 20 %, ($N + P_2O_5 + K_2O$)<br>— Για κάθε θρεπτικό συστατικό: 3 % N, 4 % $P_2O_5$, 4 % $K_2O$<br>— Μέγιστη περιεκτικότητα σε διουρία: ουρικό N × 0,026 |

▼M11

| Οι μορφές, οι διαλυτότητες και η περιεκτικότητα σε θρεπτικά συστατικά πρέπει να δηλώνονται όπως καθορίζεται στις στήλες 4, 5 και 6 — Μέγεθος σωματιδίων | | | Δεδομένα για την ταυτοποίηση των λιπασμάτων — Άλλες απαιτήσεις | | |
|---|---|---|---|---|---|
| N | $P_2O_5$ | $K_2O$ | N | $P_2O_5$ | $K_2O$ |
| 1 | 2 | 3 | 4 | 5 | 6 |
| (1) Ολικό άζωτο<br>(2) Νιτρικό άζωτο<br>(3) Αμμωνιακό άζωτο<br>(4) Ουρικό άζωτο | (1) Υδατοδιαλυτό $P_2O_5$<br>(2) $P_2O_5$ διαλυτό σε ουδέτερο κιτρικό αμμώνιο<br>(3) $P_2O_5$ διαλυτό σε ουδέτερο κιτρικό αμμώνιο και σε νερό | Υδατοδιαλυτό $K_2O$ | (1) Ολικό άζωτο<br>(2) Εάν κάποια από τις μορφές αζώτου (2), (3) και (4) περιέχεται σε αναλογία όχι μικρότερη από 1 % κατά βάρος, πρέπει να δηλώνεται<br>(3) Αν η περιεκτικότητα σε διουρία είναι χαμηλότερη από 0,2 %, δύναται να προστίθεται η ένδειξη «φτωχό σε διουρία» | Τα λιπάσματα δεν πρέπει να περιέχουν σκωρίες Thomas, φωσφορικό αργιλιοασβέστιο, πεφρυγμένα φωσφορικά άλατα, μερικώς διαλυτοποιημένα φωσφορικά άλατα ή ορυκτά φωσφορικά άλατα<br>(1) Αν το υδατοδιαλυτό $P_2O_5$ είναι χαμηλότερο από 2 %, δηλώνεται μόνο η διαλυτότητα 2<br>(2) Αν το υδατοδιαλυτό $P_2O_5$ είναι τουλάχιστον 2 %, δηλώνεται η διαλυτότητα 3 και η περιεκτικότητα σε υδατοδιαλυτό $P_2O_5$ | (1) Υδατοδιαλυτό οξείδιο του καλίου<br>(2) Η ένδειξη «φτωχό σε χλώριο» δύναται να χρησιμοποιείται μόνο όπου η περιεκτικότητα σε χλώριο δεν υπερβαίνει το 2 %<br>(3) Η περιεκτικότητα σε χλώριο μπορεί να δηλώνεται |

| | | |
|---|---|---|
| Γ.2.4 | Ονομασία τύπου: | Εναιώρημα λιπάσματος NPK που περιέχει ουρία-φορμαλδεΰδη |
| | Στοιχεία σχετικά με τη μέθοδο παραγωγής: | Προϊόν σε υγρή μορφή, του οποίου τα θρεπτικά συστατικά προέρχονται από ουσίες που βρίσκονται ταυτόχρονα σε διάλυμα και σε εναιώρημα στο νερό, χωρίς προσθήκη οργανικών θρεπτικών συστατικών ζωικής ή φυτικής προέλευσης, το οποίο περιέχει ουρία-φορμαλδεΰδη |
| | Ελάχιστη περιεκτικότητα σε θρεπτικά συστατικά (ποσοστό κατά βάρος) και άλλες απαιτήσεις: | — Σύνολο 20 % ($N + P_2O_5 + K_2O$)<br>— Για κάθε θρεπτικό συστατικό:<br>— 5 % N, τουλάχιστον 25 % του δηλωθέντος περιεχομένου ολικού αζώτου πρέπει να προέρχεται από μορφή αζώτου (5)<br>Τουλάχιστον 3/5 της δηλωθείσας περιεκτικότητας σε άζωτο (5) πρέπει να είναι διαλυτά σε καυτό νερό<br>— 4 % $P_2O_5$<br>— 4 % $K_2O$<br><br>Μέγιστη περιεκτικότητα σε διουρία: (ουρικό N + N ουρίας-φορμαλδεΰδης) × 0,026 |

▼M11

| Οι μορφές, οι διαλυτότητες και η περιεκτικότητα σε θρεπτικά συστατικά πρέπει να δηλώνονται όπως καθορίζεται στις στήλες 4, 5 και 6 — Μέγεθος σωματιδίων | | | Δεδομένα για την ταυτοποίηση των λιπασμάτων — Άλλες απαιτήσεις | | |
|---|---|---|---|---|---|
| N | $P_2O_5$ | $K_2O$ | N | $P_2O_5$ | $K_2O$ |
| 1 | 2 | 3 | 4 | 5 | 6 |
| (1) Ολικό άζωτο<br>(2) Νιτρικό άζωτο<br>(3) Αμμωνιακό άζωτο<br>(4) Ουρικό άζωτο<br>(5) Άζωτο από ουρία-φορμαλδεΰδη | (1) Υδατοδιαλυτό $P_2O_5$<br>(2) $P_2O_5$ διαλυτό σε ουδέτερο κιτρικό αμμώνιο<br>(3) $P_2O_5$ διαλυτό σε ουδέτερο κιτρικό αμμώνιο και σε νερό | Υδατοδιαλυτό $K_2O$ | (1) Ολικό άζωτο<br>(2) Εάν κάποια από τις μορφές αζώτου (2), (3) και (4) περιέχεται σε αναλογία όχι μικρότερη από 1 % κατά βάρος, πρέπει να δηλώνεται<br>(3) Άζωτο από ουρία-φορμαλδεΰδη<br>(4) Αν η περιεκτικότητα σε διουρία είναι χαμηλότερη από 0,2 %, είναι δυνατό να προστίθεται η ένδειξη «φτωχό σε διουρία» | Τα λιπάσματα δεν πρέπει να περιέχουν σκωρίες Thomas, φωσφορικό αργιλιοασβέστιο, πεφρυγμένα φωσφορικά άλατα, μερικώς διαλυτοποιημένα φωσφορικά άλατα ή ορυκτά φωσφορικά άλατα<br>(1) Αν το υδατοδιαλυτό $P_2O_5$ είναι χαμηλότερο από 2 %, δηλώνεται μόνο η διαλυτότητα (2)<br>(2) Αν το υδατοδιαλυτό $P_2O_5$ είναι τουλάχιστον 2 %, δηλώνονται η διαλυτότητα (3) και η περιεκτικότητα σε υδατοδιαλυτό $P_2O_5$ | (1) Υδατοδιαλυτό οξείδιο του καλίου<br>(2) Η ένδειξη «φτωχό σε χλώριο» δύναται να χρησιμοποιείται μόνο όπου η περιεκτικότητα σε χλώριο δεν υπερβαίνει το 2 %<br>(3) Η περιεκτικότητα σε χλώριο μπορεί να δηλώνεται |

| | | |
|---|---|---|
| Γ.2.5 | Ονομασία τύπου: | Διάλυμα λιπάσματος NP |
| | Στοιχεία σχετικά με τη μέθοδο παραγωγής: | Προϊόν που λαμβάνεται χημικώς και με διάλυση σε νερό, με σταθερή μορφή σε ατμοσφαιρική πίεση, χωρίς προσθήκη οργανικών θρεπτικών συστατικών ζωικής ή φυτικής προέλευσης |
| | Ελάχιστη περιεκτικότητα σε θρεπτικά συστατικά (ποσοστό κατά βάρος) και άλλες απαιτήσεις: | — Σύνολο: 18 %, ($N + P_2O_5$)<br>— Για κάθε θρεπτικό συστατικό: 3 % N, 5 % $P_2O_5$<br>— Μέγιστη περιεκτικότητα σε διουρία: ουρικό N × 0,026 |

▼M11

| Οι μορφές, οι διαλυτότητες και η περιεκτικότητα σε θρεπτικά συστατικά πρέπει να δηλώνονται όπως καθορίζεται στις στήλες 4, 5 και 6 — Μέγεθος σωματιδίων | | | Δεδομένα για την ταυτοποίηση των λιπασμάτων — Άλλες απαιτήσεις | | |
|---|---|---|---|---|---|
| N | $P_2O_5$ | $K_2O$ | N | $P_2O_5$ | $K_2O$ |
| 1 | 2 | 3 | 4 | 5 | 6 |
| (1) Ολικό άζωτο<br>(2) Νιτρικό άζωτο<br>(3) Αμμωνιακό άζωτο<br>(4) Ουρικό άζωτο | Υδατοδιαλυτό $P_2O_5$ | | (1) Ολικό άζωτο<br>(2) Εάν κάποια από τις μορφές αζώτου (2), (3) και (4) περιέχεται σε αναλογία όχι μικρότερη από 1 % κατά βάρος, πρέπει να δηλώνεται<br>(3) Αν η περιεκτικότητα σε διουρία είναι χαμηλότερη από 0,2 %, δύναται να προστίθεται η ένδειξη «φτωχό σε διουρία» | Υδατοδιαλυτό $P_2O_5$ | |

| | | |
|---|---|---|
| Γ.2.6 | Ονομασία τύπου: | Διάλυμα λιπάσματος NP που περιέχει ουρία-φορμαλδεΰδη |
| | Στοιχεία σχετικά με τη μέθοδο παραγωγής: | Προϊόν που λαμβάνεται χημικώς και με διάλυση σε νερό, με σταθερή μορφή σε ατμοσφαιρική πίεση, χωρίς προσθήκη οργανικών θρεπτικών συστατικών ζωικής ή φυτικής προέλευσης, το οποίο περιέχει ουρία-φορμαλδεΰδη |
| | Ελάχιστη περιεκτικότητα σε θρεπτικά συστατικά (ποσοστό κατά βάρος) και άλλες απαιτήσεις: | — Σύνολο 18 % (N + $P_2O_5$)<br>— Για κάθε θρεπτικό συστατικό:<br>— 5 % N, τουλάχιστον 25 % του δηλωθέντος περιεχομένου ολικού αζώτου πρέπει να προέρχεται από μορφή αζώτου (5)<br>— 5 % $P_2O_5$<br><br>Μέγιστη περιεκτικότητα σε διουρία: (ουρικό N + N ουρίας-φορμαλδεΰδης) × 0,026 |

▼M11

| Οι μορφές, οι διαλυτότητες και η περιεκτικότητα σε θρεπτικά συστατικά πρέπει να δηλώνονται όπως καθορίζεται στις στήλες 4, 5 και 6 — Μέγεθος σωματιδίων | | | Δεδομένα για την ταυτοποίηση των λιπασμάτων — Άλλες απαιτήσεις | | |
|---|---|---|---|---|---|
| N | $P_2O_5$ | $K_2O$ | N | $P_2O_5$ | $K_2O$ |
| 1 | 2 | 3 | 4 | 5 | 6 |
| (1) Ολικό άζωτο<br>(2) Νιτρικό άζωτο<br>(3) Αμμωνιακό άζωτο<br>(4) Ουρικό άζωτο<br>(5) Άζωτο από ουρία-φορμαλδεΰδη | Υδατοδιαλυτό $P_2O_5$ | | (1) Ολικό άζωτο<br>(2) Εάν κάποια από τις μορφές αζώτου (2), (3) και (4) περιέχεται σε αναλογία όχι μικρότερη από 1 % κατά βάρος, πρέπει να δηλώνεται<br>(3) Άζωτο από ουρία-φορμαλδεΰδη<br>(4) Αν η περιεκτικότητα σε διουρία είναι χαμηλότερη από 0,2 %, δύναται να προστίθεται η ένδειξη «φτωχό σε διουρία» | Υδατοδιαλυτό $P_2O_5$ | |

| | | |
|---|---|---|
| Γ.2.7 | Ονομασία τύπου: | Εναιώρημα λιπάσματος NP |
| | Στοιχεία σχετικά με τη μέθοδο παραγωγής: | Προϊόν σε υγρή μορφή, του οποίου τα θρεπτικά συστατικά προέρχονται από ουσίες που βρίσκονται ταυτόχρονα σε διάλυμα και σε εναιώρημα στο νερό, χωρίς προσθήκη οργανικών θρεπτικών συστατικών ζωικής ή φυτικής προέλευσης |
| | Ελάχιστη περιεκτικότητα σε θρεπτικά συστατικά (ποσοστό κατά βάρος) και άλλες απαιτήσεις: | — Σύνολο: 18 %, ($N + P_2O_5$)<br>— Για κάθε θρεπτικό συστατικό: 3 % N, 5 % $P_2O_5$<br>— Μέγιστη περιεκτικότητα σε διουρία: ουρικό N × 0,026 |

▼M11

| Οι μορφές, οι διαλυτότητες και η περιεκτικότητα σε θρεπτικά συστατικά πρέπει να δηλώνονται όπως καθορίζεται στις στήλες 4, 5 και 6 — Μέγεθος σωματιδίων | | | Δεδομένα για την ταυτοποίηση των λιπασμάτων. Λοιπές απαιτήσεις | | |
|---|---|---|---|---|---|
| N | $P_2O_5$ | $K_2O$ | N | $P_2O_5$ | $K_2O$ |
| 1 | 2 | 3 | 4 | 5 | 6 |
| (1) Ολικό άζωτο<br>(2) Νιτρικό άζωτο<br>(3) Αμμωνιακό άζωτο<br>(4) Ουρικό άζωτο | (1) Υδατοδιαλυτό $P_2O_5$<br>(2) $P_2O_5$ διαλυτό σε ουδέτερο κιτρικό αμμώνιο<br>(3) $P_2O_5$ διαλυτό σε ουδέτερο κιτρικό αμμώνιο και σε νερό | | (1) Ολικό άζωτο<br>(2) Εάν κάποια από τις μορφές αζώτου (2), (3) και (4) περιέχεται σε αναλογία όχι μικρότερη από 1 % κατά βάρος, πρέπει να δηλώνεται<br>(3) Αν η περιεκτικότητα σε διουρία είναι χαμηλότερη από 0,2 %, δύναται να προστίθεται η ένδειξη «φτωχό σε διουρία» | Τα λιπάσματα δεν μπορούν να περιέχουν σκωρίες Thomas, φωσφορικό αργιλιοασβέστιο, πεφρυγμένα φωσφορικά άλατα, μερικώς διαλυτοποιημένα φωσφορικά άλατα ή ορυκτά φωσφορικά άλατα<br>(1) Αν το υδατοδιαλυτό $P_2O_5$ είναι χαμηλότερο από 2 %, δηλώνεται μόνο η διαλυτότητα 2<br>(2) Αν το υδατοδιαλυτό $P_2O_5$ είναι τουλάχιστον 2 %, δηλώνεται η διαλυτότητα 3 και πρέπει να δηλώνεται η περιεκτικότητα σε υδατοδιαλυτό $P_2O_5$ | |

| | | |
|---|---|---|
| Γ.2.8 | Ονομασία τύπου: | Εναιώρημα λιπάσματος NP που περιέχει ουρία-φορμαλδεΰδη |
| | Στοιχεία σχετικά με τη μέθοδο παραγωγής: | Προϊόν σε υγρή μορφή, του οποίου τα θρεπτικά συστατικά προέρχονται από ουσίες που βρίσκονται ταυτόχρονα σε διάλυμα και σε εναιώρημα στο νερό, χωρίς προσθήκη οργανικών θρεπτικών συστατικών ζωικής ή φυτικής προέλευσης, το οποίο περιέχει ουρία-φορμαλδεΰδη |
| | Ελάχιστη περιεκτικότητα σε θρεπτικά συστατικά (ποσοστό κατά βάρος) και άλλες απαιτήσεις: | — Σύνολο 18 % (N + $P_2O_5$)<br>— Για κάθε θρεπτικό συστατικό:<br>— 5 % N, τουλάχιστον 25 % του δηλωθέντος περιεχομένου ολικού αζώτου πρέπει να προέρχεται από μορφή αζώτου (5)<br>Τουλάχιστον 3/5 της δηλωθείσας περιεκτικότητας σε άζωτο (5) πρέπει να είναι διαλυτά σε καυτό νερό<br>— 5 % $P_2O_5$<br><br>Μέγιστη περιεκτικότητα σε διουρία: (ουρικό N + N ουρίας-φορμαλδεΰδης) × 0,026 |

▼M11

| Οι μορφές, οι διαλυτότητες και η περιεκτικότητα σε θρεπτικά συστατικά πρέπει να δηλώνονται όπως καθορίζεται στις στήλες 4, 5 και 6 — Μέγεθος σωματιδίων | | | Δεδομένα για την ταυτοποίηση των λιπασμάτων — Άλλες απαιτήσεις | | |
|---|---|---|---|---|---|
| N | $P_2O_5$ | $K_2O$ | N | $P_2O_5$ | $K_2O$ |
| 1 | 2 | 3 | 4 | 5 | 6 |
| (1) Ολικό άζωτο<br>(2) Νιτρικό άζωτο<br>(3) Αμμωνιακό άζωτο<br>(4) Ουρικό άζωτο<br>(5) Άζωτο από ουρία-φορμαλδεΰδη | (1) Υδατοδιαλυτό $P_2O_5$<br>(2) $P_2O_5$ διαλυτό σε ουδέτερο κιτρικό αμμώνιο<br>(3) $P_2O_5$ διαλυτό σε ουδέτερο κιτρικό αμμώνιο και σε νερό | | (1) Ολικό άζωτο<br>(2) Εάν κάποια από τις μορφές αζώτου (2), (3) και (4) περιέχεται σε αναλογία όχι μικρότερη από 1 % κατά βάρος, πρέπει να δηλώνεται<br>(3) Άζωτο από ουρία-φορμαλδεΰδη<br>(4) Αν η περιεκτικότητα σε διουρία είναι χαμηλότερη από 0,2 %, δύναται να προστίθεται η ένδειξη «φτωχό σε διουρία» | Τα λιπάσματα δεν πρέπει να περιέχουν σκωρίες Thomas, φωσφορικό αργιλιοασβέστιο, πεφρυγμένα φωσφορικά άλατα, μερικώς διαλυτοποιημένα φωσφορικά άλατα ή ορυκτά φωσφορικά άλατα<br>(1) Αν το υδατοδιαλυτό $P_2O_5$ είναι χαμηλότερο από 2 %, δηλώνεται μόνο η διαλυτότητα (2)<br>(2) Αν το υδατοδιαλυτό $P_2O_5$ είναι τουλάχιστον 2 %, δηλώνονται η διαλυτότητα (3) και η περιεκτικότητα σε υδατοδιαλυτό $P_2O_5$ | |

| | | |
|---|---|---|
| Γ.2.9 | Ονομασία τύπου: | Διάλυμα λιπάσματος NK |
| | Στοιχεία σχετικά με τη μέθοδο παραγωγής: | Προϊόν που λαμβάνεται χημικώς και με διάλυση σε νερό, με σταθερή μορφή σε ατμοσφαιρική πίεση, χωρίς προσθήκη οργανικών θρεπτικών συστατικών ζωικής ή φυτικής προέλευσης |
| | Ελάχιστη περιεκτικότητα σε θρεπτικά συστατικά (ποσοστό κατά βάρος) και άλλες απαιτήσεις: | — Σύνολο: 15 % (N + $K_2O$)<br>— Για κάθε θρεπτικό συστατικό: 3 % N, 5 % $K_2O$<br>— Μέγιστη περιεκτικότητα σε διουρία: ουρικό N × 0,026 |

▼M11

| Οι μορφές, οι διαλυτότητες και η περιεκτικότητα σε θρεπτικά συστατικά πρέπει να δηλώνονται όπως καθορίζεται στις στήλες 4, 5 και 6 — Μέγεθος σωματιδίων | | | Δεδομένα για την ταυτοποίηση των λιπασμάτων — Άλλες απαιτήσεις | | |
|---|---|---|---|---|---|
| N | $P_2O_5$ | $K_2O$ | N | $P_2O_5$ | $K_2O$ |
| 1 | 2 | 3 | 4 | 5 | 6 |
| (1) Ολικό άζωτο<br>(2) Νιτρικό άζωτο<br>(3) Αμμωνιακό άζωτο<br>(4) Ουρικό άζωτο | | Υδατοδιαλυτό $K_2O$ | (1) Ολικό άζωτο<br>(2) Εάν κάποια από τις μορφές αζώτου (2), (3) και (4) περιέχεται σε αναλογία όχι μικρότερη από 1 % κατά βάρος, πρέπει να δηλώνεται<br>(3) Αν η περιεκτικότητα σε διουρία είναι χαμηλότερη από 0,2 %, δύναται να προστίθεται η ένδειξη «φτωχό σε διουρία» | | (1) Υδατοδιαλυτό οξείδιο του καλίου<br>(2) Η ένδειξη «φτωχό σε χλώριο» δύναται να χρησιμοποιείται μόνο όπου η περιεκτικότητα σε χλώριο δεν υπερβαίνει το 2 %<br>(3) Η περιεκτικότητα σε χλώριο μπορεί να δηλώνεται |

| | | |
|---|---|---|
| Γ.2.10 | Ονομασία τύπου: | Διάλυμα λιπάσματος NK που περιέχει ουρία-φορμαλδεΰδη |
| | Στοιχεία σχετικά με τη μέθοδο παραγωγής: | Προϊόν που λαμβάνεται χημικώς και με διάλυση σε νερό, με σταθερή μορφή σε ατμοσφαιρική πίεση, χωρίς προσθήκη οργανικών θρεπτικών συστατικών ζωικής ή φυτικής προέλευσης, το οποίο περιέχει ουρία-φορμαλδεΰδη |
| | Ελάχιστη περιεκτικότητα σε θρεπτικά συστατικά (ποσοστό κατά βάρος) και άλλες απαιτήσεις: | — Σύνολο 15 % ($N + K_2O$)<br>— Για κάθε θρεπτικό συστατικό:<br>— 5 % N, τουλάχιστον 25 % του δηλωθέντος περιεχομένου ολικού αζώτου πρέπει να προέρχεται από μορφή αζώτου (5)<br>— 5 % $K_2O$<br><br>Μέγιστη περιεκτικότητα σε διουρία: (ουρικό N + N ουρίας-φορμαλδεΰδης) × 0,026 |

▼M11

| Οι μορφές, οι διαλυτότητες και η περιεκτικότητα σε θρεπτικά συστατικά πρέπει να δηλώνονται όπως καθορίζεται στις στήλες 4, 5 και 6 — Μέγεθος σωματιδίων | | | Δεδομένα για την ταυτοποίηση των λιπασμάτων — Άλλες απαιτήσεις | | |
|---|---|---|---|---|---|
| N | $P_2O_5$ | $K_2O$ | N | $P_2O_5$ | $K_2O$ |
| 1 | 2 | 3 | 4 | 5 | 6 |
| (1) Ολικό άζωτο<br>(2) Νιτρικό άζωτο<br>(3) Αμμωνιακό άζωτο<br>(4) Ουρικό άζωτο<br>(5) Άζωτο από ουρία-φορμαλδεΰδη | | Υδατοδιαλυτό $K_2O$ | (1) Ολικό άζωτο<br>(2) Εάν κάποια από τις μορφές αζώτου (2), (3) και (4) περιέχεται σε αναλογία όχι μικρότερη από 1 % κατά βάρος, πρέπει να δηλώνεται<br>(3) Άζωτο από ουρία-φορμαλδεΰδη<br>(4) Αν η περιεκτικότητα σε διουρία είναι χαμηλότερη από 0,2 %, δύναται να προστίθεται η ένδειξη «φτωχό σε διουρία» | | (1) Υδατοδιαλυτό οξείδιο του καλίου<br>(2) Η ένδειξη «φτωχό σε χλώριο» δύναται να χρησιμοποιείται μόνο όπου η περιεκτικότητα σε χλώριο δεν υπερβαίνει το 2 %<br>(3) Η περιεκτικότητα σε χλώριο μπορεί να δηλώνεται |

| | | |
|---|---|---|
| Γ.2.11 | Ονομασία τύπου: | Εναιώρημα λιπάσματος NK |
| | Στοιχεία σχετικά με τη μέθοδο παραγωγής: | Προϊόν σε υγρή μορφή, του οποίου τα θρεπτικά συστατικά προέρχονται από ουσίες που βρίσκονται ταυτόχρονα σε διάλυμα και σε εναιώρημα στο νερό, χωρίς προσθήκη οργανικών θρεπτικών συστατικών ζωικής ή φυτικής προέλευσης |
| | Ελάχιστη περιεκτικότητα σε θρεπτικά συστατικά (ποσοστό κατά βάρος) και άλλες απαιτήσεις: | — Σύνολο: 18 % (N + $K_2O$)<br>— Για κάθε θρεπτικό συστατικό: 3 % N, 5 % $K_2O$<br>— Μέγιστη περιεκτικότητα σε διουρία: ουρικό N × 0,026 |

▼M11

| Οι μορφές, οι διαλυτότητες και η περιεκτικότητα σε θρεπτικά συστατικά πρέπει να δηλώνονται όπως καθορίζεται στις στήλες 4, 5 και 6 — Μέγεθος σωματιδίων | | | Δεδομένα για την ταυτοποίηση των λιπασμάτων — Άλλες απαιτήσεις | | |
|---|---|---|---|---|---|
| N | $P_2O_5$ | $K_2O$ | N | $P_2O_5$ | $K_2O$ |
| 1 | 2 | 3 | 4 | 5 | 6 |
| (1) Ολικό άζωτο<br>(2) Νιτρικό άζωτο<br>(3) Αμμωνιακό άζωτο<br>(4) Ουρικό άζωτο | | Υδατοδιαλυτό $K_2O$ | (1) Ολικό άζωτο<br>(2) Εάν κάποια από τις μορφές αζώτου (2), (3) και (4) περιέχεται σε αναλογία όχι μικρότερη από 1 % κατά βάρος, πρέπει να δηλώνεται<br>(3) Αν η περιεκτικότητα σε διουρία είναι χαμηλότερη από 0,2 %, δύναται να προστίθεται η ένδειξη «φτωχό σε διουρία» | | (1) Υδατοδιαλυτό οξείδιο του καλίου<br>(2) Η ένδειξη «φτωχό σε χλώριο» δύναται να χρησιμοποιείται μόνο όπου η περιεκτικότητα σε χλώριο δεν υπερβαίνει το 2 %<br>(3) Η περιεκτικότητα σε χλώριο μπορεί να δηλώνεται |

| | | |
|---|---|---|
| Γ.2.12 | Ονομασία τύπου: | Εναιώρημα λιπάσματος NK που περιέχει ουρία-φορμαλδεΰδη |
| | Στοιχεία σχετικά με τη μέθοδο παραγωγής: | Προϊόν σε υγρή μορφή, του οποίου τα θρεπτικά συστατικά προέρχονται από ουσίες που βρίσκονται ταυτόχρονα σε διάλυμα και σε εναιώρημα στο νερό, χωρίς προσθήκη οργανικών θρεπτικών συστατικών ζωικής ή φυτικής προέλευσης, το οποίο περιέχει ουρία-φορμαλδεΰδη |
| | Ελάχιστη περιεκτικότητα σε θρεπτικά συστατικά (ποσοστό κατά βάρος) και άλλες απαιτήσεις: | — Σύνολο 18 % (N + $K_2O$)<br>— Για κάθε θρεπτικό συστατικό:<br>— 5 % N, τουλάχιστον 25 % του δηλωθέντος περιεχομένου ολικού αζώτου πρέπει να προέρχεται από μορφή αζώτου (5)<br>Τουλάχιστον 3/5 της δηλωθείσας περιεκτικότητας σε άζωτο (5) πρέπει να είναι διαλυτά σε καυτό νερό<br>— 5 % $K_2O$<br><br>Μέγιστη περιεκτικότητα σε διουρία: (ουρικό N + N ουρίας-φορμαλδεΰδης) × 0,026 |

▼M11

| Οι μορφές, οι διαλυτότητες και η περιεκτικότητα σε θρεπτικά συστατικά πρέπει να δηλώνονται όπως καθορίζεται στις στήλες 4, 5 και 6 — Μέγεθος σωματιδίων | | | Δεδομένα για την ταυτοποίηση των λιπασμάτων — Άλλες απαιτήσεις | | |
|---|---|---|---|---|---|
| N | $P_2O_5$ | $K_2O$ | N | $P_2O_5$ | $K_2O$ |
| 1 | 2 | 3 | 4 | 5 | 6 |
| (1) Ολικό άζωτο<br>(2) Νιτρικό άζωτο<br>(3) Αμμωνιακό άζωτο<br>(4) Ουρικό άζωτο<br>(5) Άζωτο από ουρία-φορμαλδεΰδη | | Υδατοδιαλυτό $K_2O$ | (1) Ολικό άζωτο<br>(2) Εάν κάποια από τις μορφές αζώτου (2), (3) και (4) περιέχεται σε αναλογία όχι μικρότερη από 1 % κατά βάρος, πρέπει να δηλώνεται<br>(3) Άζωτο από ουρία-φορμαλδεΰδη<br>(4) Αν η περιεκτικότητα σε διουρία είναι χαμηλότερη από 0,2 %, δύναται να προστίθεται η ένδειξη «φτωχό σε διουρία» | | (1) Υδατοδιαλυτό οξείδιο του καλίου<br>(2) Η ένδειξη «φτωχό σε χλώριο» δύναται να χρησιμοποιείται μόνο όπου η περιεκτικότητα σε χλώριο δεν υπερβαίνει το 2 %<br>(3) Η περιεκτικότητα σε χλώριο μπορεί να δηλώνεται |

| | | |
|---|---|---|
| Γ.2.13 | Ονομασία τύπου: | Διάλυμα λιπάσματος PK |
| | Στοιχεία σχετικά με τη μέθοδο παραγωγής: | Προϊόν που λαμβάνεται χημικώς και με διάλυση σε νερό, χωρίς προσθήκη οργανικών θρεπτικών συστατικών ζωικής ή φυτικής προέλευσης |
| | Ελάχιστη περιεκτικότητα σε θρεπτικά συστατικά (ποσοστό κατά βάρος) και άλλες απαιτήσεις: | — Σύνολο: 18 % ($P_2O_5$ + $K_2O$)<br>— Για κάθε θρεπτικό συστατικό: 5 % $P_2O_5$, 5 % $K_2O$ |

| Οι μορφές, οι διαλυτότητες και η περιεκτικότητα σε θρεπτικά συστατικά πρέπει να δηλώνονται όπως καθορίζεται στις στήλες 4, 5 και 6 — Μέγεθος σωματιδίων | | | Δεδομένα για την ταυτοποίηση των λιπασμάτων — Άλλες απαιτήσεις | | |
|---|---|---|---|---|---|
| N | $P_2O_5$ | $K_2O$ | N | $P_2O_5$ | $K_2O$ |
| 1 | 2 | 3 | 4 | 5 | 6 |
| | Υδατοδιαλυτό $P_2O_5$ | Υδατοδιαλυτό $K_2O$ | | Υδατοδιαλυτό $P_2O_5$ | (1) Υδατοδιαλυτό οξείδιο καλίου<br>(2) Η ένδειξη «φτωχό σε χλώριο» δύναται να χρησιμοποιείται μόνο όπου η περιεκτικότητα σε χλώριο δεν υπερβαίνει το 2 %<br>(3) Η περιεκτικότητα σε χλώριο μπορεί να δηλώνεται |

▼M11

| | | |
|---|---|---|
| Γ.2.14 | Ονομασία τύπου: | Εναιώρημα λιπάσματος PK |
| | Στοιχεία σχετικά με τη μέθοδο παραγωγής: | Προϊόν σε υγρή μορφή, του οποίου τα θρεπτικά συστατικά προέρχονται από ουσίες που βρίσκονται ταυτόχρονα σε διάλυμα και σε εναιώρημα σε νερό, χωρίς προσθήκη οργανικών θρεπτικών συστατικών ζωικής ή φυτικής προέλευσης |
| | Ελάχιστη περιεκτικότητα σε θρεπτικά συστατικά (ποσοστό κατά βάρος) και άλλες απαιτήσεις: | — Σύνολο: 18 % ($P_2O_5$ + $K_2O$)<br>— Για κάθε θρεπτικό συστατικό: 5 % $P_2O_5$, 5 % $K_2O$ |

| Οι μορφές, οι διαλυτότητες και η περιεκτικότητα σε θρεπτικά συστατικά πρέπει να δηλώνονται όπως καθορίζεται στις στήλες 4, 5 και 6 — Μέγεθος σωματιδίων | | | Δεδομένα για την ταυτοποίηση των λιπασμάτων — Άλλες απαιτήσεις | | |
|---|---|---|---|---|---|
| N | $P_2O_5$ | $K_2O$ | N | $P_2O_5$ | $K_2O$ |
| 1 | 2 | 3 | 4 | 5 | 6 |
| | (1) Υδατοδιαλυτό $P_2O_5$<br>(2) $P_2O_5$ διαλυτό σε ουδέτερο κιτρικό αμμώνιο<br>(3) $P_2O_5$ διαλυτό σε ουδέτερο κιτρικό αμμώνιο και σε νερό | Υδατοδιαλυτό $K_2O$ | | Τα λιπάσματα δεν πρέπει να περιέχουν σκωρίες Thomas, φωσφορικό αργιλιοασβέστιο, πεφρυγμένα φωσφορικά άλατα, μερικώς διαλυτοποιημένα φωσφορικά άλατα ή ορυκτά φωσφορικά άλατα<br>(1) Αν το υδατοδιαλυτό $P_2O_5$ είναι χαμηλότερο από 2 %, δηλώνεται μόνο η διαλυτότητα 2<br>(2) Αν το υδατοδιαλυτό $P_2O_5$ είναι τουλάχιστον 2 %, δηλώνονται η διαλυτότητα 3 και η περιεκτικότητα σε υδατοδιαλυτό $P_2O_5$ | (1) Υδατοδιαλυτό οξείδιο του καλίου<br>(2) Η ένδειξη «φτωχό σε χλώριο» δύναται να χρησιμοποιείται μόνο όπου η περιεκτικότητα σε χλώριο δεν υπερβαίνει το 2 %<br>(3) Η περιεκτικότητα σε χλώριο μπορεί να δηλώνεται |

▼B

Δ. **Ανόργανα λιπάσματα δευτερευόντων θρεπτικών συστατικών**

| Αριθ. | Ονομασία τύπου | Στοιχεία σχετικά με τη μέθοδο παραγωγής και τα κύρια συστατικά | Ελάχιστη περιεκτικότητα σε θρεπτικά συστατικά (επί τοις εκατό κατά βάρος)<br>Στοιχεία για τον τρόπο έκφρασης των θρεπτικών συστατικών<br>Άλλες απαιτήσεις | Άλλα στοιχεία σχετικά με την ονομασία τύπου | Περιεκτικότητα σε θρεπτικά συστατικά που πρέπει να δηλώνεται<br>Μορφή και διαλυτότητα των θρεπτικών συστατικών<br>Άλλα κριτήρια |
|---|---|---|---|---|---|
| 1 | 2 | 3 | 4 | 5 | 6 |
| 1 | Θειικό ασβέστιο | Προϊόν φυσικής ή βιομηχανικής προέλευσης, που περιέχει θειικό ασβέστιο με διάφορους βαθμούς ενυδάτωσης | 25 % CaO<br>35 % $SO_3$<br>Ασβέστιο και θείο εκφραζόμενα ως ολικό CaO + $SO_3$<br>Λεπτότητα αλέσματος:<br>— το 80 % τουλάχιστον να διέρχεται από κόσκινο με διάμετρο οπών 2 mm,<br>— το 99 % τουλάχιστον να διέρχεται από κόσκινο με διάμετρο οπών 10 mm. | Μπορούν να προστεθούν οι συνήθεις εμπορικές ονομασίες | Ολικό τριοξείδιο του θείου<br>Προαιρετικά: ολικό CaO |
| 2 | Διάλυμα χλωριούχου ασβεστίου | Διάλυμα χλωριούχου ασβεστίου βιομηχανικής προέλευσης | 12 % CaO<br>Ασβέστιο εκφραζόμενο ως υδατοδιαλυτό CaO | | Οξείδιο του ασβεστίου<br>Προαιρετικά: για ψεκασμό στα φυτά |
| ▼M8<br>2.1 | Μυρμηκικό ασβέστιο | Προϊόν που λαμβάνεται χημικώς και περιέχει μυρμηκικό ασβέστιο ως βασικό συστατικό | 33,6 % CaO<br>Ασβέστιο εκφραζόμενο ως υδατοδιαλυτό CaO<br>56 % μυρμηκικό | | Οξείδιο του ασβεστίου<br>Μυρμηκικό |
| 2.2 | Υγρό μυρμηκικό ασβέστιο | Προϊόν που λαμβάνεται με διάλυση μυρμηκικού ασβεστίου σε νερό | 21 % CaO<br>Ασβέστιο εκφραζόμενο ως υδατοδιαλυτό CaO<br>35 % μυρμηκικό | | Οξείδιο του ασβεστίου<br>Μυρμηκικό |
| ▼B<br>3 | Στοιχειακό θείο | Προϊόν φυσικής ή βιομηχανικής προέλευσης καθορισμένο κατά το μάλλον ή ήττον | 98 % S (245 %: $SO_3$)<br>Θείο εκφραζόμενο ως ολικό $SO_3$ | | Ολικό τριοξείδιο του θείου |
| 4 | Κιζερίτης | Ορυκτό προϊόν που περιέχει ως κύριο συστατικό θειικό μαγνήσιο μονοένυδρο | 24 % MgO<br>45 % $SO_3$<br>Μαγνήσιο και θείο εκφραζόμενα ως οξείδιο του μαγνησίου και τριοξείδιο του θείου υδατοδιαλυτά | Μπορούν να προστεθούν οι συνήθεις εμπορικές ονομασίες | Υδατοδιαλυτό οξείδιο του μαγνησίου<br>Προαιρετικά: υδατοδιαλυτό τριοξείδιο του θείου |

▼B

| 1 | 2 | 3 | 4 | 5 | 6 |
|---|---|---|---|---|---|
| ▼M7 5 | Θειικό μαγνήσιο | Προϊόν που περιέχει ως κύριο συστατικό επταένυδρο θειικό μαγνήσιο | 15 % MgO<br>28 % $SO_3$<br>Όπου προστίθενται θρεπτικά ιχνοστοιχεία, και τα οποία δηλώνονται σύμφωνα με το άρθρο 6 παράγραφοι 4 και 6:<br>10 % MgO<br>17 % $SO_3$<br>Μαγνήσιο και θείο εκφραζόμενα ως υδατοδιαλυτό οξείδιο του μαγνησίου και υδατοδιαλυτό τριοξείδιο του θείου | Μπορούν να προστεθούν οι συνήθεις εμπορικές ονομασίες | Υδατοδιαλυτό οξείδιο του μαγνησίου<br>Υδατοδιαλυτό τριοξείδιο του θείου |
| ▼B 5.1 | Διάλυμα θειικού μαγνησίου | Προϊόν που λαμβάνεται με διάλυση θειικού μαγνησίου βιομηχανικής προέλευσης στο νερό | 5 % MgO<br>10 % $SO_3$<br>Μαγνήσιο και θείο εκφραζόμενα ως υδατοδιαλυτό οξείδιο του μαγνησίου και υδατοδιαλυτός θειικός ανυδρίτης | Μπορούν να προστεθούν οι συνήθεις εμπορικές ονομασίες | Υδατοδιαλυτό οξείδιο του μαγνησίου<br>Προαιρετικά: υδατοδιαλυτός θειικός ανυδρίτης |
| 5.2 | Υδροξείδιο του μαγνησίου | Προϊόν που λαμβάνεται χημικώς και του οποίου το κύριο συστατικό είναι το υδροξείδιο του μαγνησίου | 60 % MgO<br>Λεπτότητα αλέσματος: το 99 % τουλάχιστον να διέρχεται από κόσκινο με διάμετρο οπών 0,063 mm | | Ολικό οξείδιο του μαγνησίου |
| 5.3 | Αιώρημα υδροξειδίου του μαγνησίου | Προϊόν λαμβανόμενο από αιώρημα του τύπου 5.2 | 24 % MgO | | Ολικό οξείδιο του μαγνησίου |
| 6 | Διάλυμα χλωριούχου μαγνησίου | Προϊόν που λαμβάνεται με διάλυση χλωριούχου μαγνησίου βιομηχανικής προέλευσης | 13 % MgO<br>Μαγνήσιο εκφραζόμενο ως οξείδιο του μαγνησίου<br>Μέγιστη περιεκτικότητα σε ασβέστιο: 3 % CaO | | Οξείδιο του μαγνησίου |

▼B

Ε. **Ανόργανα λιπάσματα θρεπτικών ιχνοστοιχείων**

*Επεξηγηματική σημείωση:* οι σημειώσεις που ακολουθούν ισχύουν για το σύνολο του τμήματος Ε.

*Σημείωση 1:* ο χαρακτηρισμός ενός χηλικού συμπλεκτικού παράγοντα μπορεί να γίνει με τη χρήση των αρχικών της ονομασίας του όπως αναφέρονται υπό Ε.3.

*Σημείωση 2:* εάν το προϊόν δεν αφήνει στερεό υπόλειμμα μετά τη διάλυσή του στο νερό, μπορεί να χαρακτηριστεί «για διάλυση».

*Σημείωση 3:* όταν ένα θρεπτικό ιχνοστοιχείο βρίσκεται υπό μορφή χηλικού συμπλόκου, πρέπει να αναφέρεται η περιοχή του pH στην οποία το συμπλοκοποιημένο μέρος παρουσιάζει εγγυημένη και κατάλληλη σταθερότητα.

Ε.1. *Λιπάσματα με ένα μόνο θρεπτικό ιχνοστοιχείο*

Ε.1.1. *Βόριο*

| Αριθ. | Ονομασία τύπου | Στοιχεία σχετικά με τη μέθοδο παραγωγής και τα κύρια συστατικά | Ελάχιστη περιεκτικότητα σε θρεπτικά συστατικά (επί τοις εκατό κατά βάρος)<br>Στοιχεία για τον τρόπο έκφρασης των θρεπτικών συστατικών<br>Άλλες απαιτήσεις | Άλλα στοιχεία σχετικά με την ονομασία τύπου | Περιεκτικότητα σε θρεπτικά συστατικά που πρέπει να δηλώνεται<br>Μορφή και διαλυτότητα των θρεπτικών συστατικών<br>Άλλα κριτήρια |
|---|---|---|---|---|---|
| 1 | 2 | 3 | 4 | 5 | 6 |
| 1(α) | Βορικό οξύ | Προϊόν που λαμβάνεται με τη δράση ενός οξέος σ' ένα βορικό άλας | 14 % υδατοδιαλυτού B | Μπορούν να προστεθούν οι συνήθεις εμπορικές ονομασίες | Υδατοδιαλυτό βόριο (β) |
| 1(β) | Βορικό νάτριο | Προϊόν που παράγεται χημικώς και περιέχει ως κύριο συστατικό βορικό νάτριο | 10 % υδατοδιαλυτού B | Μπορούν να προστεθούν οι συνήθεις εμπορικές ονομασίες | Υδατοδιαλυτό βόριο (B) |
| 1(γ) | Βορικό ασβέστιο | Προϊόν που παράγεται από κολεμανίτη ή πανδερμίτη και περιέχει ως κύριο συστατικό βορικά άλατα του ασβεστίου | 7 % ολικού B<br>Λεπτότητα αλέσματος: το 98 % τουλάχιστον να διέρχεται από κόσκινο με διάμετρο οπών 0,063 mm | Μπορούν να προστεθούν οι συνήθεις εμπορικές ονομασίες | Ολικό βόριο (B) |
| 1(δ) | Βοριούχος αιθανολαμίνη | Προϊόν που λαμβάνεται από την αντίδραση του βορικού οξέος με αιθανολαμίνη | 8 % υδατοδιαλυτού B | | Υδατοδιαλυτό βόριο (B) |
| 1(ε) | Βοριούχο λίπασμα σε διάλυμα | Προϊόν διάλυσης στο νερό των τύπων 1(α) ή/και 1(β) ή/και 1(δ) | 2 % υδατοδιαλυτού B | Η ονομασία του λιπάσματος πρέπει να περιλαμβάνει τα ονόματα των συστατικών που περιέχει | Υδατοδιαλυτό βόριο (B) |
| ▼M9<br>1(στ) | Βοριούχο λίπασμα σε μορφή αιωρήματος | Προϊόν που λαμβάνεται με εναιώρηση των τύπων 1(α) και/ή 1(β) και/ή 1(γ) και/ή 1(δ) σε νερό | 2 % ολικό B | Η ονομασία πρέπει να περιλαμβάνει τα ονόματα των συστατικών που περιέχει | Ολικό βόριο (B)<br>Υδατοδιαλυτό βόριο (B), αν υπάρχει |

▼B

E.1.2. *Κοβάλτιο*

| Αριθ. | Ονομασία τύπου | Στοιχεία σχετικά με τη μέθοδο παραγωγής και τα κύρια συστατικά | Ελάχιστη περιεκτικότητα σε θρεπτικά συστατικά (επί τοις εκατό κατά βάρος) στοιχεία για τον τρόπο έκφρασης των θρεπτικών συστατικών<br>Άλλες απαιτήσεις | Άλλα στοιχεία σχετικά με την ονομασία τύπου | Περιεκτικότητα σε θρεπτικά συστατικά που πρέπει να δηλώνεται<br>Μορφή και διαλυτότητα των θρεπτικών συστατικών<br>Άλλα κριτήρια |
|---|---|---|---|---|---|
| 1 | 2 | 3 | 4 | 5 | 6 |
| 2(α) | Άλας κοβαλτίου | Προϊόν που παράγεται χημικώς και περιέχει ως βασικό συστατικό ένα ανόργανο άλας κοβαλτίου | 19 % υδατοδιαλυτού Co | Η ονομασία πρέπει να περιλαμβάνει το όνομα του ανόργανου ανιόντος | Υδατοδιαλυτό κοβάλτιο (Co) |
| ▼M8<br>2(β) | Χηλικό σύμπλοκο του κοβαλτίου | Υδατοδιαλυτό προϊόν που περιέχει κοβάλτιο χημικά συνδεδεμένο με εγκεκριμένα χηλικά αντιδραστήρια | 5 % υδατοδιαλυτού κοβαλτίου, του οποίου τουλάχιστον το 80 % συμπλοκοποιείται με εγκεκριμένα χηλικά αντιδραστήρια | Ονομασία κάθε εγκεκριμένου χηλικού αντιδραστηρίου που συμπλοκοποιεί τουλάχιστον 1 % υδατοδιαλυτού κοβαλτίου και που μπορεί να ταυτοποιηθεί και να προσδιοριστεί ποσοτικά με ευρωπαϊκό πρότυπο | Υδατοδιαλυτό κοβάλτιο (Co)<br>Προαιρετικά: Ολικό κοβάλτιο (Co) που συμπλοκοποιείται με εγκεκριμένα χηλικά αντιδραστήρια<br>Κοβάλτιο (Co) που συμπλοκοποιείται με κάθε εγκεκριμένο χημικό αντιδραστήριο που συμπλοκοποιεί τουλάχιστον 1 % υδατοδιαλυτού κοβαλτίου και που μπορεί να ταυτοποιηθεί και να προσδιοριστεί ποσοτικά με ευρωπαϊκό πρότυπο |
| ▼M9<br>2(γ) | Λίπασμα κοβαλτίου σε μορφή διαλύματος | Υδατικό διάλυμα των τύπων 2(α) και/ή 2(β) ή 2(δ) | 2 % υδατοδιαλυτού Co<br>Όταν αναμειγνύονται οι τύποι 2(α) και 2(β), το συμπλοκοποιημένο κλάσμα πρέπει να είναι τουλάχιστον το 40 % του υδατοδιαλυτού Co | Η ονομασία πρέπει να περιλαμβάνει:<br>(1) τις ονομασίες των ανόργανων ανιόντων, εάν υπάρχουν·<br>(2) την ονομασία κάθε εγκεκριμένου χηλικού αντιδραστηρίου που συμπλοκοποιεί τουλάχιστον 1 % υδατοδιαλυτού κοβαλτίου, αν υπάρχει, και που μπορεί να ταυτοποιηθεί και να προσδιοριστεί ποσοτικά με ευρωπαϊκό πρότυπο·<br>ή<br>την ονομασία του εγκεκριμένου συμπλεκτικού παράγοντα που μπορεί να ταυτοποιηθεί με ευρωπαϊκό πρότυπο, εάν υπάρχει | Υδατοδιαλυτό κοβάλτιο (Co)<br>Κοβάλτιο (Co) που συμπλοκοποιείται με κάθε εγκεκριμένο χηλικό παράγοντα που συμπλοκοποιεί τουλάχιστον 1 % υδατοδιαλυτού κοβαλτίου και που μπορεί να ταυτοποιηθεί και να προσδιοριστεί ποσοτικά με ευρωπαϊκό πρότυπο<br>Κοβάλτιο (Co) που σχηματίζει σύμπλοκο με τον εγκεκριμένο συμπλεκτικό παράγοντα που μπορεί να ταυτοποιηθεί με ευρωπαϊκό πρότυπο<br>Προαιρετικά: ολικό κοβάλτιο (Co) που συμπλοκοποιείται με εγκεκριμένα χηλικά αντιδραστήρια |

▼M9

| 1 | 2 | 3 | 4 | 5 | 6 |
|---|---|---|---|---|---|
| 2(δ) | Σύμπλοκο κοβαλτίου | Υδατοδιαλυτό προϊόν που περιέχει κοβάλτιο χημικά συνδεδεμένο με εγκεκριμένο συμπλεκτικό παράγοντα | 5 % υδατοδιαλυτού Co και το συμπλοκοποιημένο κλάσμα πρέπει να είναι τουλάχιστον 80 % του υδατοδιαλυτού κοβαλτίου | Η ονομασία πρέπει να περιέχει την ονομασία του εγκεκριμένου συμπλεκτικού παράγοντα που μπορεί να ταυτοποιηθεί με ευρωπαϊκό πρότυπο | Υδατοδιαλυτό κοβάλτιο (Co)<br>Ολικό κοβάλτιο (Co) που συμπλοκοποιείται |

▼B

Ε.1.3. *Χαλκός*

| Αριθ. | Ονομασία τύπου | Στοιχεία σχετικά με τη μέθοδο παραγωγής και τα κύρια συστατικά | Ελάχιστη περιεκτικότητα σε θρεπτικά συστατικά (επί τοις εκατό κατά βάρος)<br>Στοιχεία για τον τρόπο έκφρασης των θρεπτικών συστατικών<br>Άλλες απαιτήσεις | Άλλα στοιχεία σχετικά με την ονομασία τύπου | Περιεκτικότητα σε θρεπτικά συστατικά που πρέπει να δηλώνεται<br>Μορφή και διαλυτότητα των θρεπτικών συστατικών<br>Άλλα κριτήρια |
|---|---|---|---|---|---|
| 1 | 2 | 3 | 4 | 5 | 6 |
| 3(α) | Άλας χαλκού | Προϊόν που παράγεται χημικώς και περιέχει ως κύριο συστατικό ένα ανόργανο άλας χαλκού | 20 % υδατοδιαλυτού Cu | Η ονομασία πρέπει να περιλαμβάνει το όνομα του ανόργανου ανιόντος | Υδατοδιαλυτός χαλκός (Cu) |
| 3(β) | Οξείδιο του χαλκού | Προϊόν που λαμβάνεται χημικώς και περιέχει ως κύριο συστατικό οξείδιο του χαλκού | 70 % ολικού Cu<br>Λεπτότητα αλέσματος: το 98 % τουλάχιστον να διέρχεται από κόσκινο με διάμετρο οπών 0,063 mm | | Ολικός χαλκός (Cu) |
| 3(γ) | Υδροξείδιο του χαλκού | Προϊόν που παράγεται χημικώς και περιέχει ως κύριο συστατικό υδροξείδιο του χαλκού | 45 % ολικού Cu<br>Λεπτότητα αλέσματος: το 98 % τουλάχιστον να διέρχεται από κόσκινο με διάμετρο οπών 0,063 mm | | Ολικός χαλκός (Cu) |
| ▼M8<br>3(δ) | Χηλικό σύμπλοκο του χαλκού | Υδατοδιαλυτό προϊόν που περιέχει χαλκό χημικά συνδεδεμένο με εγκεκριμένα χηλικά αντιδραστήρια | 5 % υδατοδιαλυτού χαλκού, του οποίου τουλάχιστον το 80 % συμπλοκοποιείται με εγκεκριμένα χηλικά αντιδραστήρια | Ονομασία κάθε εγκεκριμένου χηλικού αντιδραστηρίου που συμπλοκοποιεί τουλάχιστον 1 % υδατοδιαλυτού χαλκού και που μπορεί να ταυτοποιηθεί και να προσδιοριστεί ποσοτικά με ευρωπαϊκό πρότυπο | Υδατοδιαλυτός χαλκός (Cu)<br>Προαιρετικά: Ολικός χαλκός (Cu) που συμπλοκοποιείται με εγκεκριμένα χηλικά αντιδραστήρια<br>Χαλκός (Cu) που συμπλοκοποιείται με κάθε εγκεκριμένο χημικό αντιδραστήριο που συμπλοκοποιεί τουλάχιστον 1 % υδατοδιαλυτού χαλκού και που μπορεί να ταυτοποιηθεί και να προσδιοριστεί ποσοτικά με ευρωπαϊκό πρότυπο |

▼B

| 1 | 2 | 3 | 4 | 5 | 6 |
|---|---|---|---|---|---|
| 3(ε) | Λίπασμα με βάση το χαλκό | Προϊόν που λαμβάνεται με ανάμειξη των τύπων 3(α) ή/και 3(β) ή/και 3(γ) ή/και ενός μόνο λιπάσματος του τύπου 3(δ) και, ενδεχομένως, μιας μη θρεπτικής και μη τοξικής αδρανούς μάζας | 5 % ολικού Cu | Η ονομασία πρέπει να περιλαμβάνει:<br>(1) το(τα) όνομα(-τα) των συστατικών που περιέχουν χαλκό·<br>(2) το όνομα του χηλικού συμπλεκτικού παράγοντα που περιέχεται, ενδεχομένως, στο λίπασμα | Ολικός χαλκός (Cu)<br>Υδατοδιαλυτός χαλκός (Cu) εάν αντιστοιχεί τουλάχιστον στο $^1/_4$ του ολικού χαλκού<br>Χαλκός (Cu) υπό μορφή χηλικού συμπλόκου, εφόσον περιέχεται στο λίπασμα |
| ▼M9 | | | | | |
| 3(στ) | Λίπασμα χαλκού σε μορφή διαλύματος | Υδατικό διάλυμα των τύπων 3(α) και/ή 3(δ) ή 3(θ) | 2 % υδατοδιαλυτού Cu<br>Όταν αναμειγνύονται οι τύποι 3(α) και 3(θ), το συμπλοκοποιημένο κλάσμα πρέπει να είναι τουλάχιστον το 40 % του υδατοδιαλυτού Cu | Η ονομασία πρέπει να περιλαμβάνει:<br>(1) τις ονομασίες των ανόργανων ανιόντων, αν υπάρχουν·<br>(2) την ονομασία κάθε εγκεκριμένου χηλικού αντιδραστηρίου που συμπλοκοποιεί τουλάχιστον 1 % υδατοδιαλυτού χαλκού, αν υπάρχει, και που μπορεί να ταυτοποιηθεί και να προσδιοριστεί ποσοτικά με ευρωπαϊκό πρότυπο·<br>ή<br>την ονομασία του εγκεκριμένου συμπλεκτικού παράγοντα που μπορεί να ταυτοποιηθεί με ευρωπαϊκό πρότυπο | Υδατοδιαλυτός χαλκός (Cu)<br>Χαλκός (Cu) που συμπλοκοποιείται με κάθε εγκεκριμένο χημικό αντιδραστήριο που συμπλοκοποιεί τουλάχιστον 1 % υδατοδιαλυτού χαλκού και που μπορεί να ταυτοποιηθεί και να προσδιοριστεί ποσοτικά με ευρωπαϊκό πρότυπο<br>Χαλκός (Cu) που σχηματίζει σύμπλοκο με τον εγκεκριμένο συμπλεκτικό παράγοντα που μπορεί να ταυτοποιηθεί με ευρωπαϊκό πρότυπο<br>Προαιρετικά: Ολικός χαλκός (Cu) που συμπλοκοποιείται με εγκεκριμένα χηλικά αντιδραστήρια |
| ▼B | | | | | |
| 3(ζ) | Οξυχλωριούχος χαλκός | Προϊόν που λαμβάνεται χημικώς και περιέχει ως κύριο συστατικό οξυχλωριούχο χαλκό [$Cu_2Cl(OH)_3$] | 50 % ολικού Cu<br>Λεπτότητα αλέσματος: το 98 % τουλάχιστον να διέρχεται από κόσκινο με διάμετρο οπών 0,063 mm | | Ολικός χαλκός (Cu) |
| ▼M9 | | | | | |
| 3(η) | Λίπασμα χαλκού σε μορφή αιωρήματος | Προϊόν που λαμβάνεται με εναιώρηση των τύπων 3(α) και/ή 3(β) και/ή 3(γ) και/ή 3(δ) και/ή 3(ζ) σε νερό | 17 % ολικός Cu | Η ονομασία πρέπει να περιλαμβάνει:<br>(1) τις ονομασίες των ανόργανων ανιόντων, αν υπάρχουν· | Ολικός χαλκός (Cu)<br>Υδατοδιαλυτός χαλκός (Cu), αν υπάρχει |

▼M9

| 1 | 2 | 3 | 4 | 5 | 6 |
|---|---|---|---|---|---|
| | | | | (2) την ονομασία κάθε εγκεκριμένου χηλικού αντιδραστηρίου που συμπλοκοποιεί τουλάχιστον 1 % υδατοδιαλυτού χαλκού, αν υπάρχει, και που μπορεί να ταυτοποιηθεί και να προσδιοριστεί ποσοτικά με ευρωπαϊκό πρότυπο | Χαλκός (Cu) που συμπλοκοποιείται με κάθε εγκεκριμένο χημικό αντιδραστήριο που συμπλοκοποιεί τουλάχιστον 1% υδατοδιαλυτού χαλκού και που μπορεί να ταυτοποιηθεί και να προσδιοριστεί ποσοτικά με ευρωπαϊκό πρότυπο |
| 3(θ) | Σύμπλοκο χαλκού | Υδατοδιαλυτό προϊόν που περιέχει χαλκό χημικά συνδεδεμένο με εγκεκριμένους συμπλεκτικούς φορείς | 5 % υδατοδιαλυτού Cu και το συμπλοκοποιημένο κλάσμα πρέπει να είναι τουλάχιστον 80 % του υδατοδιαλυτού χαλκού | Η ονομασία πρέπει να περιέχει την ονομασία του εγκεκριμένου συμπλεκτικού παράγοντα που μπορεί να ταυτοποιηθεί με ευρωπαϊκό πρότυπο | Υδατοδιαλυτός χαλκός (Cu)<br>Ολικός χαλκός (Cu) συμπλοκοποιημένος |

▼M4

Ε.1.4. *Σίδηρος*

| Αριθ. | Ονομασία τύπου | Στοιχεία σχετικά με τη μέθοδο παραγωγής και τα κύρια συστατικά | Ελάχιστη περιεκτικότητα σε θρεπτικά συστατικά<br>(ποσοστό ανά βάρος)<br>Στοιχεία για τον τρόπο έκφρασης των θρεπτικών συστατικών<br>Άλλες απαιτήσεις | Άλλα στοιχεία σχετικά με την ονομασία τύπου | Περιεκτικότητα σε θρεπτικά συστατικά που πρέπει να δηλώνεται<br>Μορφή και διαλυτότητα των θρεπτικών συστατικών<br>Λοιπά κριτήρια |
|---|---|---|---|---|---|
| 1 | 2 | 3 | 4 | 5 | 6 |
| 4α | Άλας σιδήρου | Προϊόν που λαμβάνεται χημικώς και περιέχει ως βασικό συστατικό ανόργανο σιδηρούχο άλας | 12 % υδατοδιαλυτού Fe | Η ονομασία πρέπει να περιλαμβάνει το όνομα του ανόργανου ανιόντος | Υδατοδιαλυτός σίδηρος (Fe) |
| 4β | Χηλικό σύμπλοκο του σιδήρου | Υδατοδιαλυτό προϊόν που περιέχει σίδηρο χημικά συνδεδεμένο με εγκεκριμένα χηλικά αντιδραστήρια | 5 % υδατοδιαλυτού σιδήρου, από το οποίο το μέρος με μορφή χηλικού συμπλόκου είναι τουλάχιστον 80 %, και τουλάχιστον το 50 % του υδατοδιαλυτού σιδήρου συμπλοκοποιείται με εγκεκριμένο χηλικό αντιδραστήριο | Ονομασία κάθε εγκεκριμένου χηλικού αντιδραστηρίου που συμπλοκοποιεί τουλάχιστον 1 % υδατοδιαλυτού σιδήρου και που μπορεί να ταυτοποιηθεί και να προσδιοριστεί ποσοτικά με ευρωπαϊκό πρότυπο | Υδατοδιαλυτός σίδηρος (Fe)<br>Προαιρετικά: Ολικός σίδηρος (Fe) που συμπλοκοποιείται με εγκεκριμένα χηλικά αντιδραστήρια<br>Σίδηρος (Fe) που συμπλοκοποιείται με κάθε εγκεκριμένο χηλικό αντιδραστήριο που συμπλοκοποιεί τουλάχιστον 1 % υδατοδιαλυτού σιδήρου και που μπορεί να ταυτοποιηθεί και να προσδιοριστεί ποσοτικά με ευρωπαϊκό πρότυπο |

▼M8

▼M4

| 1 | 2 | 3 | 4 | 5 | 6 |
|---|---|---|---|---|---|
| ▼M9 4(γ) | Λίπασμα σιδήρου σε μορφή διαλύματος | Υδατικό διάλυμα των τύπων 4(α) και/ή 4(β) ή 4(δ) | 2 % υδατοδιαλυτού Fe<br>Όταν αναμειγνύονται οι τύποι 4(α) και 4(δ), το συμπλοκοποιημένο κλάσμα πρέπει να είναι τουλάχιστον το 40 % του υδατοδιαλυτού Fe | Η ονομασία πρέπει να περιλαμβάνει:<br>(1) τις ονομασίες των ανόργανων ανιόντων, αν υπάρχουν·<br>(2) την ονομασία κάθε εγκεκριμένου χηλικού αντιδραστηρίου που συμπλοκοποιεί τουλάχιστον 1 % υδατοδιαλυτού σιδήρου, αν υπάρχει, και που μπορεί να ταυτοποιηθεί και να προσδιοριστεί ποσοτικά με ευρωπαϊκό πρότυπο·<br>ή<br>την ονομασία του εγκεκριμένου συμπλεκτικού παράγοντα που μπορεί να ταυτοποιηθεί με ευρωπαϊκό πρότυπο | Υδατοδιαλυτός σίδηρος (Fe)<br>Σίδηρος (Fe) που συμπλοκοποιείται με κάθε χηλικό παράγοντα που συμπλοκοποιεί τουλάχιστον 1 % υδατοδιαλυτού σιδήρου και που μπορεί να ταυτοποιηθεί και να προσδιοριστεί ποσοτικά με ευρωπαϊκό πρότυπο<br>Σίδηρος (Fe) που σχηματίζει σύμπλοκο με τον εγκεκριμένο συμπλεκτικό παράγοντα που μπορεί να ταυτοποιηθεί με ευρωπαϊκό πρότυπο<br>Προαιρετικά: Ολικός σίδηρος (Fe) που συμπλοκοποιείται με εγκεκριμένα χηλικά αντιδραστήρια |
| 4(δ) | Σύμπλοκο σιδήρου | Υδατοδιαλυτό προϊόν που περιέχει σίδηρο χημικά συνδεδεμένο με εγκεκριμένο συμπλεκτικό παράγοντα | 5 % υδατοδιαλυτού Fe και το συμπλοκοποιημένο κλάσμα πρέπει να είναι τουλάχιστον 80 % του υδατοδιαλυτού σιδήρου | Η ονομασία πρέπει να περιέχει την ονομασία του εγκεκριμένου συμπλεκτικού παράγοντα που μπορεί να ταυτοποιηθεί με ευρωπαϊκό πρότυπο | Υδατοδιαλυτός σίδηρος (Fe)<br>Ολικός σίδηρος (Fe) που συμπλοκοποιείται |

▼B

Ε.1.5. *Μαγγάνιο*

| Αριθ. | Ονομασία τύπου | Στοιχεία σχετικά με τη μέθοδο παραγωγής και τα κύρια συστατικά | Ελάχιστη περιεκτικότητα σε θρεπτικά συστατικά (επί τοις εκατό κατά βάρος)<br>Στοιχεία για τον τρόπο έκφρασης των θρεπτικών συστατικών<br>Άλλες απαιτήσεις | Άλλα στοιχεία σχετικά με την ονομασία τύπου | Περιεκτικότητα σε θρεπτικά συστατικά που πρέπει να δηλώνεται<br>Μορφή και διαλυτότητα των θρεπτικών συστατικών<br>Άλλα κριτήρια |
|---|---|---|---|---|---|
| 1 | 2 | 3 | 4 | 5 | 6 |
| 5(α) | Άλας μαγγανίου | Προϊόν που παράγεται χημικώς και περιέχει ως κύριο συστατικό ένα ανόργανο άλας μαγγανίου (Mn II) | 17 % υδατοδιαλυτού Mn | Η ονομασία πρέπει να περιλαμβάνει το όνομα του συνδεδεμένου ανιόντος | Υδατοδιαλυτό μαγγάνιο (Mn) |

▼B

| 1 | 2 | 3 | 4 | 5 | 6 |
|---|---|---|---|---|---|
| ▼M8 5(β) | Χηλικό σύμπλοκο του μαγγανίου | Υδατοδιαλυτό προϊόν που περιέχει μαγγάνιο χημικά συνδεδεμένο με εγκεκριμένα χηλικά αντιδραστήρια | 5 % υδατοδιαλυτού μαγγανίου, του οποίου τουλάχιστον το 80 % συμπλοκοποιείται με εγκεκριμένα χηλικά αντιδραστήρια | Ονομασία κάθε εγκεκριμένου χηλικού αντιδραστηρίου που συμπλοκοποιεί τουλάχιστον 1 % υδατοδιαλυτού μαγγανίου και που μπορεί να ταυτοποιηθεί και να προσδιοριστεί ποσοτικά με ευρωπαϊκό πρότυπο | Υδατοδιαλυτό μαγγάνιο (Mn)<br>Προαιρετικά: Ολικό μαγγάνιο (Mn) που συμπλοκοποιείται με εγκεκριμένα χηλικά αντιδραστήρια<br>Μαγγάνιο (Mn) που συμπλοκοποιείται με κάθε εγκεκριμένο χημικό αντιδραστήριο που συμπλοκοποιεί τουλάχιστον 1 % υδατοδιαλυτού μαγγανίου και που μπορεί να ταυτοποιηθεί και να προσδιοριστεί ποσοτικά με ευρωπαϊκό πρότυπο |
| ▼B 5(γ) | Οξείδιο του μαγγανίου | Προϊόν που παράγεται χημικώς και περιέχει ως κύρια συστατικά οξείδια του μαγγανίου | 40 % ολικού Mn<br>Λεπτότητα αλέσματος: το 80 % τουλάχιστον να διέρχεται από κόσκινο με διάμετρο οπών 0,063 mm | | Ολικό μαγγάνιο (Mn) |
| 5(δ) | Λίπασμα με βάση το μαγγάνιο | Προϊόν που παράγεται με ανάμειξη των τύπων 5(α) και 5(γ) | 17 % ολικού Mn | Η ονομασία πρέπει να περιλαμβάνει το όνομα των μαγγανιούχων συστατικών | Ολικό μαγγάνιο (Mn)<br>Υδατοδιαλυτό μαγγάνιο (Mn) εάν αντιστοιχεί τουλάχιστον στο $^{1}/_{4}$ του ολικού μαγγανίου |
| ▼M9 5(ε) | Λίπασμα μαγγανίου σε μορφή διαλύματος | Υδατικό διάλυμα των τύπων 5(α) και/ή 5(β) ή 5(ζ) | 2 % υδατοδιαλυτού Mn<br>Όταν αναμειγνύονται οι τύποι 5(α) και 5(ζ), το συμπλοκοποιημένο κλάσμα πρέπει να είναι τουλάχιστον το 40 % του υδατοδιαλυτού Mn | Η ονομασία πρέπει να περιλαμβάνει:<br>(1) τις ονομασίες των ανόργανων ανιόντων, αν υπάρχουν<br>(2) την ονομασία κάθε εγκεκριμένου χηλικού αντιδραστηρίου που συμπλοκοποιεί τουλάχιστον 1 % υδατοδιαλυτού μαγγανίου, αν υπάρχει, και που μπορεί να ταυτοποιηθεί και να προσδιοριστεί ποσοτικά με ευρωπαϊκό πρότυπο | Υδατοδιαλυτό μαγγάνιο (Mn)<br>Μαγγάνιο (Mn) που συμπλοκοποιείται με κάθε εγκεκριμένο χημικό αντιδραστήριο που συμπλοκοποιεί τουλάχιστον 1 % υδατοδιαλυτού μαγγανίου και που μπορεί να ταυτοποιηθεί και να προσδιοριστεί ποσοτικά με ευρωπαϊκό πρότυπο<br>Μαγγάνιο (Mn) που σχηματίζει σύμπλοκο με τον εγκεκριμένο συμπλεκτικό παράγοντα που μπορεί να ταυτοποιηθεί με ευρωπαϊκό πρότυπο |

▼M9

| 1 | 2 | 3 | 4 | 5 | 6 |
|---|---|---|---|---|---|
| | | | | ή<br>την ονομασία του εγκεκριμένου συμπλεκτικού παράγοντα που μπορεί να ταυτοποιηθεί με ευρωπαϊκό πρότυπο | Προαιρετικά: ολικό μαγγάνιο (Mn) που συμπλοκοποιείται με εγκεκριμένα χηλικά αντιδραστήρια |
| 5(στ) | Λίπασμα μαγγανίου σε μορφή αιωρήματος | Προϊόν που λαμβάνεται με εναιώρηση των τύπων 5(α) και/ή 5(β) και/ή 5(γ) σε νερό | 17 % ολικό Mn | Η ονομασία πρέπει να περιλαμβάνει:<br>(1) τις ονομασίες των ανόργανων ανιόντων, αν υπάρχουν<br>(2) την ονομασία κάθε εγκεκριμένου χηλικού αντιδραστηρίου που συμπλοκοποιεί τουλάχιστον 1 % υδατοδιαλυτού μαγγανίου, αν υπάρχει, και που μπορεί να ταυτοποιηθεί και να προσδιοριστεί ποσοτικά με ευρωπαϊκό πρότυπο | Ολικό μαγγάνιο (Mn)<br>Υδατοδιαλυτό μαγγάνιο (Mn), αν υπάρχει<br>Μαγγάνιο (Mn) που συμπλοκοποιείται με κάθε εγκεκριμένο χημικό αντιδραστήριο που συμπλοκοποιεί τουλάχιστον 1 % υδατοδιαλυτού μαγγανίου και που μπορεί να ταυτοποιηθεί και να προσδιοριστεί ποσοτικά με ευρωπαϊκό πρότυπο |
| 5(ζ) | Σύμπλοκο μαγγανίου | Υδατοδιαλυτό προϊόν που περιέχει μαγγάνιο χημικά συνδεδεμένο με εγκεκριμένο συμπλεκτικό παράγοντα | 5 % υδατοδιαλυτού Mn και το συμπλοκοποιημένο κλάσμα πρέπει να είναι τουλάχιστον 80 % του υδατοδιαλυτού μαγγανίου | Η ονομασία πρέπει να περιέχει την ονομασία του εγκεκριμένου συμπλεκτικού παράγοντα που μπορεί να ταυτοποιηθεί με ευρωπαϊκό πρότυπο | Υδατοδιαλυτό μαγγάνιο (Mn)<br>Ολικό μαγγάνιο (Mn) συμπλοκοποιημένο |

▼B

Ε.1.6. *Μολυβδαίνιο*

| Αριθ. | Ονομασία τύπου | Στοιχεία σχετικά με τη μέθοδο παραγωγής και τα κύρια συστατικά | Ελάχιστη περιεκτικότητα σε θρεπτικά συστατικά (επί τοις εκατό κατά βάρος)<br>Στοιχεία για τον τρόπο έκφρασης των θρεπτικών συστατικών<br>Άλλες απαιτήσεις | Άλλα στοιχεία σχετικά με την ονομασία τύπου | Περιεκτικότητα σε θρεπτικά συστατικά που πρέπει να δηλώνεται<br>Μορφή και διαλυτότητα των θρεπτικών συστατικών<br>Άλλα κριτήρια |
|---|---|---|---|---|---|
| 1 | 2 | 3 | 4 | 5 | 6 |
| 6(α) | Μολυβδαινικό νάτριο | Προϊόν που παράγεται χημικώς και περιέχει ως κύριο συστατικό μολυβδαινικό νάτριο | 35 % υδατοδιαλυτού Mo | | Υδατοδιαλυτό μολυβδαίνιο (Mo) |

▼B

| 1 | 2 | 3 | 4 | 5 | 6 |
|---|---|---|---|---|---|
| 6(β) | Μολυβδαινικό αμμώνιο | Προϊόν που παράγεται χημικώς και περιέχει ως κύριο συστατικό μολυβδαινικό αμμώνιο | 50 % υδατοδιαλυτού Mo | | Υδατοδιαλυτό μολυβδαίνιο (Mo) |
| 6(γ) | Λίπασμα με βάση το μολυβδαίνιο | Προϊόν που παράγεται με ανάμειξη των τύπων 6(α) και 6(β) | 35 % υδατοδιαλυτού Mo | Η ονομασία πρέπει να περιλαμβάνει τα ονόματα των μολυβδαινούχων συστατικών | Υδατοδιαλυτό μολυβδαίνιο (Mo) |
| 6(δ) | Λίπασμα μολυβδαινίου σε διάλυμα | Προϊόν που λαμβάνεται με διάλυση στο νερό των τύπων 6(α) ή/και ενός από τους τύπους 6(β) | 3 % υδατοδιαλυτού Mo | Η ονομασία πρέπει να περιλαμβάνει το(τα) όνομα(-τα) του(των) μολυβδαινούχου(-ων) συστατικού(-ών) | Υδατοδιαλυτό μολυβδαίνιο (Mo) |

Ε.1.7. *Ψευδάργυρος*

| Αριθ. | Ονομασία τύπου | Στοιχεία σχετικά με τη μέθοδο παραγωγής και τα κύρια συστατικά | Ελάχιστη περιεκτικότητα σε θρεπτικά συστατικά (επί τοις εκατό κατά βάρος)<br>Στοιχεία για τον τρόπο έκφρασης των θρεπτικών συστατικών<br>Άλλες απαιτήσεις | Άλλα στοιχεία σχετικά με την ονομασία τύπου | Περιεκτικότητα σε θρεπτικά συστατικά που πρέπει να δηλώνεται<br>Μορφή και διαλυτότητα των θρεπτικών συστατικών·<br>Άλλα κριτήρια |
|---|---|---|---|---|---|
| 1 | 2 | 3 | 4 | 5 | 6 |
| 7(α) | Άλας ψευδαργύρου | Προϊόν που παράγεται χημικώς και περιέχει ως βασικό συστατικό ένα ανόργανο άλας του ψευδαργύρου | 15 % υδατοδιαλυτού Zn | Η ονομασία πρέπει να περιλαμβάνει το όνομα του ανόργανου ανιόντος | Υδατοδιαλυτός ψευδάργυρος (Zn) |
| ▼M8<br>7(β) | Χηλικό σύμπλοκο του ψευδαργύρου | Υδατοδιαλυτό προϊόν που περιέχει ψευδάργυρο χημικά συνδεδεμένο με εγκεκριμένα χηλικά αντιδραστήρια | 5 % υδατοδιαλυτού ψευδαργύρου, του οποίου τουλάχιστον το 80 % συμπλοκοποιείται με εγκεκριμένα χηλικά αντιδραστήρια | Ονομασία κάθε εγκεκριμένου χηλικού αντιδραστηρίου που συμπλοκοποιεί τουλάχιστον 1 % υδατοδιαλυτού ψευδαργύρου και που μπορεί να ταυτοποιηθεί και να προσδιοριστεί ποσοτικά με ευρωπαϊκό πρότυπο | Υδατοδιαλυτός ψευδάργυρος (Zn)<br>Προαιρετικά: Ολικός ψευδάργυρος (Zn) που συμπλοκοποιείται με εγκεκριμένα χηλικά αντιδραστήρια<br>Ψευδάργυρος (Zn) που συμπλοκοποιείται με κάθε εγκεκριμένο χημικό αντιδραστήριο που συμπλοκοποιεί τουλάχιστον 1 % υδατοδιαλυτού ψευδαργύρου και που μπορεί να ταυτοποιηθεί και να προσδιοριστεί ποσοτικά με ευρωπαϊκό πρότυπο |

▼B

| 1 | 2 | 3 | 4 | 5 | 6 |
|---|---|---|---|---|---|
| 7(γ) | Οξείδιο του ψευδαργύρου | Προϊόν που παράγεται χημικώς και περιέχει ως βασικό συστατικό οξείδιο του ψευδαργύρου | 70 % ολικού Zn<br><br>Λεπτότητα αλέσματος: το 80 % τουλάχιστον να διέρχεται από κόσκινο με διάμετρο οπών 0,063 mm | | Ολικός ψευδάργυρος (Zn) |
| 7(δ) | Λίπασμα με βάση τον ψευδάργυρο | Προϊόν που λαμβάνεται από την ανάμειξη των τύπων 7(α) και 7(γ) | 30 % ολικού Zn | Η ονομασία πρέπει να περιλαμβάνει το όνομα των ψευδαργυρούχων συστατικών που περιέχονται στο λίπασμα | Ολικός ψευδάργυρος (Zn)<br><br>Υδατοδιαλυτός ψευδάργυρος (Zn) εάν αντιστοιχεί τουλάχιστον στο $^{1}/_{4}$ του ολικού ψευδαργύρου (Zn) |
| ▼M9 | | | | | |
| 7(ε) | Λίπασμα ψευδαργύρου σε μορφή διαλύματος | Υδατικό διάλυμα των τύπων 7(α) και/ή 7(β) ή 7(ζ) | 2 % υδατοδιαλυτού Zn<br><br>Όταν αναμειγνύονται οι τύποι 7α και 7ζ, το συμπλοκοποιημένο κλάσμα πρέπει να είναι τουλάχιστον το 40% του υδατοδιαλυτού Zn | Η ονομασία πρέπει να περιλαμβάνει:<br><br>(1) τις ονομασίες των ανόργανων ανιόντων, αν υπάρχουν·<br><br>(2) την ονομασία κάθε εγκεκριμένου χηλικού αντιδραστηρίου που συμπλοκοποιεί τουλάχιστον 1% υδατοδιαλυτού ψευδαργύρου, αν υπάρχει, και που μπορεί να ταυτοποιηθεί και να προσδιοριστεί ποσοτικά με ευρωπαϊκό πρότυπο·<br><br>ή<br><br>την ονομασία του εγκεκριμένου συμπλεκτικού παράγοντα που μπορεί να ταυτοποιηθεί με ευρωπαϊκό πρότυπο | Υδατοδιαλυτός ψευδάργυρος (Zn)<br><br>Ψευδάργυρος (Zn) που συμπλοκοποιείται με κάθε εγκεκριμένο χημικό αντιδραστήριο που συμπλοκοποιεί τουλάχιστον 1 % υδατοδιαλυτού ψευδαργύρου και που μπορεί να ταυτοποιηθεί και να προσδιοριστεί ποσοτικά με ευρωπαϊκό πρότυπο<br><br>Ψευδάργυρος (Zn) που σχηματίζει σύμπλοκο με τον εγκεκριμένο συμπλεκτικό παράγοντα που μπορεί να ταυτοποιηθεί με ευρωπαϊκό πρότυπο<br><br>Προαιρετικά: ολικός ψευδάργυρος (Zn) που συμπλοκοποιείται με εγκεκριμένα χηλικά αντιδραστήρια |

▼B

| 1 | 2 | 3 | 4 | 5 | 6 |
|---|---|---|---|---|---|
| ▼M8 | | | | | |
| 7(στ) | Εναιώρημα ψευδαργυρούχου λιπάσματος | Προϊόν που λαμβάνεται με εναιώρηση τύπου 7α ή/και 7γ ή/και τύπων 7β σε νερό | 20 % ολικού ψευδαργύρου | Η ονομασία πρέπει να περιλαμβάνει:<br>1) τις ονομασίες των ανόργανων ανιόντων·<br>2) την ονομασία κάθε εγκεκριμένου χηλικού αντιδραστηρίου που συμπλοκοποιεί τουλάχιστον 1 % υδατοδιαλυτού ψευδαργύρου, αν υπάρχει, και που μπορεί να ταυτοποιηθεί και να προσδιοριστεί ποσοτικά με ευρωπαϊκό πρότυπο | Ολικός ψευδάργυρος (Zn)<br>Υδατοδιαλυτός ψευδάργυρος (Zn), αν υπάρχει<br>Ψευδάργυρος (Zn) που συμπλοκοποιείται με κάθε εγκεκριμένο χημικό αντιδραστήριο που συμπλοκοποιεί τουλάχιστον 1 % υδατοδιαλυτού ψευδαργύρου και που μπορεί να ταυτοποιηθεί και να προσδιοριστεί ποσοτικά με ευρωπαϊκό πρότυπο |
| ▼M9 | | | | | |
| 7(ζ) | Σύμπλοκο ψευδαργύρου | Υδατοδιαλυτό προϊόν που περιέχει ψευδάργυρο χημικά συνδεδεμένο με εγκεκριμένο συμπλεκτικό παράγοντα | 5 % υδατοδιαλυτού ψευδαργύρου και το συμπλοκοποιημένο κλάσμα πρέπει να είναι τουλάχιστον 80 % του υδατοδιαλυτού ψευδαργύρου | Η ονομασία πρέπει να περιέχει την ονομασία του εγκεκριμένου συμπλεκτικού παράγοντα που μπορεί να ταυτοποιηθεί με ευρωπαϊκό πρότυπο | Υδατοδιαλυτός ψευδάργυρος (Zn)<br>Ολικός ψευδάργυρος (Zn) συμπλοκοποιημένος |

▼**M8**

Ε.2. *Ελάχιστη περιεκτικότητα σε θρεπτικά ιχνοστοιχεία, σε ποσοστό επί τοις εκατό (%) κατά βάρος λιπάσματος· λιπάσματα από μείγματα θρεπτικών ιχνοστοιχείων*

Ε.2.1. *Ελάχιστη περιεκτικότητα σε θρεπτικά ιχνοστοιχεία σε λιπάσματα από στερεά ή υγρά μείγματα θρεπτικών ιχνοστοιχείων, σε ποσοστό επί τοις εκατό (%) κατά βάρος λιπάσματος*

▼**B**

| | Όταν το θρεπτικό ιχνοστοιχείο υπάρχει σε μορφή | |
|---|---|---|
| | αποκλειστικά ανόργανη | χηλικού συμπλόκου ή συμπλοκοποιημένη |
| Για ένα ιχνοστοιχείο: | | |
| Βόριο (B) | 0,2 | 0,2 |
| Κοβάλτιο (Co) | 0,02 | 0,02 |
| Χαλκός (Cu) | 0,5 | 0,1 |
| Σίδηρος (Fe) | 2,0 | 0,3 |
| Μαγγάνιο (Mn) | 0,5 | 0,1 |
| Μολυβδαίνιο (Mo) | 0,02 | — |
| Ψευδάργυρος (Zn) | 0,5 | 0,1 |

▼**M8**

_____

Ε.2.2. *Ελάχιστη περιεκτικότητα σε θρεπτικά ιχνοστοιχεία σε λιπάσματα ΕΚ που περιέχουν βασικά ή/και δευτερεύοντα θρεπτικά συστατικά με θρεπτικά ιχνοστοιχεία για εφαρμογή στο έδαφος, σε ποσοστό επί τοις εκατό (%) κατά βάρος λιπάσματος*

▼**B**

| | Για καλλιέργειες αγρών ή βοσκοτόπους | Για φυτοκομική χρήση |
|---|---|---|
| Βόριο (B) | 0,01 | 0,01 |
| Κοβάλτιο (Co) | 0,002 | — |
| Χαλκός (Cu) | 0,01 | 0,002 |
| Σίδηρος (Fe) | 0,5 | 0,02 |
| Μαγγάνιο (Mn) | 0,1 | 0,01 |
| Μολυβδαίνιο (Mo) | 0,001 | 0,001 |
| Ψευδάργυρος (Zn) | 0,01 | 0,002 |

▼**M8**

Ε.2.3. *Ελάχιστη περιεκτικότητα σε θρεπτικά ιχνοστοιχεία σε λιπάσματα ΕΚ που περιέχουν κύρια ή/και δευτερεύοντα θρεπτικά συστατικά με θρεπτικά ιχνοστοιχεία για ψεκασμό στα φύλλα (διαφυλλικά), σε ποσοστό επί τοις εκατό (%) κατά βάρος λιπάσματος*

▼**B**

| | |
|---|---|
| Βόριο (B) | 0,010 |
| Κοβάλτιο (Co) | 0,002 |
| Χαλκός (Cu) | 0,002 |
| Σίδηρος (Fe) | 0,020 |
| Μαγγάνιο (Mn) | 0,010 |
| Μολυβδαίνιο (Mo) | 0,001 |
| Ψευδάργυρος (Zn) | 0,002 |

▼M8

E.2.4. *Λιπάσματα από στερεά ή υγρά μείγματα θρεπτικών ιχνοστοιχείων*

▼M9

| Αριθ. | Ονομασία τύπου | Στοιχεία σχετικά με τη μέθοδο παραγωγής και ουσιώδεις απαιτήσεις | Ελάχιστη περιεκτικότητα σε θρεπτικά συστατικά (επί τοις εκατό κατά βάρος)<br>Στοιχεία σχετικά με την έκφραση των θρεπτικών συστατικών<br>Λοιπές απαιτήσεις | Άλλα στοιχεία σχετικά με την ονομασία τύπου | Περιεκτικότητα σε θρεπτικά συστατικά που πρέπει να δηλώνεται<br>Μορφή και διαλυτότητα των ιχνοστοιχείων<br>Άλλα κριτήρια |
|---|---|---|---|---|---|
| 1 | 2 | 3 | 4 | 5 | 6 |
| 1 | Μείγμα θρεπτικών ιχνοστοιχείων | Προϊόν που λαμβάνεται με την ανάμειξη δύο ή περισσότερων τύπων λιπασμάτων Ε.1 ή με διάλυση και/ή εναιώρηση δύο ή περισσότερων λιπασμάτων τύπου Ε.1 σε νερό | 1. 5 % συνολική περιεκτικότητα σε στερεό μείγμα<br>ή<br>2. 2 % συνολική περιεκτικότητα σε υγρό μείγμα<br>Επιμέρους ιχνοστοιχεία σύμφωνα με το τμήμα Ε.2.1 | Ονομασία κάθε ιχνοστοιχείου και το ισχύον χημικό του σύμβολο, σε αλφαβητική σειρά των χημικών τους συμβόλων, ακολουθούμενη από τις ονομασίες των κατιόντων του, αμέσως μετά την ονομασία τύπου | Συνολική περιεκτικότητα κάθε ιχνοστοιχείου εκφραζόμενη ως ποσοστό του λιπάσματος ανά μάζα, εκτός αν ένα ιχνοστοιχείο είναι πλήρως υδατοδιαλυτό.<br>Υδατοδιαλυτή περιεκτικότητα κάθε ιχνοστοιχείου εκφραζόμενη ως ποσοστό του λιπάσματος ανά μάζα, όταν το διαλυτό περιεχόμενο είναι τουλάχιστον το ήμισυ του συνολικού περιεχομένου. Όταν ένα ιχνοστοιχείο είναι πλήρως υδατοδιαλυτό δηλώνεται μόνο το υδατοδιαλυτό περιεχόμενο.<br>Όταν ένα ιχνοστοιχείο συνδέεται χημικά με οργανικό μόριο, το ιχνοστοιχείο πρέπει να δηλώνεται αμέσως μετά το υδατοδιαλυτό περιεχόμενο, ως ποσοστό του λιπάσματος ανά μάζα, ακολουθούμενο από τους όρους «σχηματίζει χηλικό σύμπλοκο με» ή «συμπλοκοποιείται με», με την ονομασία κάθε εγκεκριμένου χηλικού αντιδραστηρίου ή συμπλεκτικού παράγοντα, όπως αναφέρεται στο τμήμα Ε.3 Η ονομασία του οργανικού μορίου μπορεί να αντικαθίσταται από τα αρχικά του.<br>Η ακόλουθη δήλωση κάτω από τις υποχρεωτικές και προαιρετικές δηλώσεις: «Χρησιμοποιείται μόνο όταν υπάρχει αντικειμενική ανάγκη. Μην υπερβαίνετε την κατάλληλη δοσολογία». |

▼M4

Ε.3. *Κατάλογος των εγκεκριμένων οργανικών χηλικών και άλλων συμπλεκτικών παραγόντων για θρεπτικά ιχνοστοιχεία.*

Εγκρίνονται οι ακόλουθες ουσίες, υπό τον όρο ότι η αντίστοιχη θρεπτική χηλική ένωσή τους συμμορφώνεται με τις απαιτήσεις της οδηγίας 67/548/ΕΟΚ του Συμβουλίου ([1]).

▼M9

Ε.3.1. *Χηλικά αντιδραστήρια* ([2])

Οξέα ή άλατα νατρίου, καλίου ή αμμωνίου των παρακάτω οξέων:

| Αριθ. | Ονομασία | Εναλλακτική ονομασία | Χημικός τύπος | Αριθ. CAS του οξέος ([1]) |
|---|---|---|---|---|
| 1 | αιθυλενοδιαμινοτετραοξικό οξύ | EDTA | $C_{10}H_{16}O_8N_2$ | 60-00-4 |
| 2 | 2-υδροξυ-αιθυλο-αιθυλενοδιαμινοτριοξικό οξύ | HEEDTA | $C_{10}H_{18}O_7N_2$ | 150-39-0 |
| 3 | διαιθυλενοτριαμινοπενταοξικό οξύ | DTPA | $C_{14}H_{23}O_{10}N_3$ | 67-43-6 |
| 4 | αιθυλενοδιαμίνη- N,N'-δι[(ορθο-υδροξυφαινυλ)οξικό οξύ] | [o,o] EDDHA | $C_{18}H_{20}O_6N_2$ | 1170-02-1 |
| 5 | αιθυλενοδιαμίνη- N-[(ορθο-υδροξυφαινυλ)οξικό οξύ]-N'-[(παρα-υδροξυφαινυλ)οξικό οξύ] | [o,p] EDDHA | $C_{18}H_{20}O_6N_2$ | 475475-49-1 |
| 6 | αιθυλενοδιαμίνη- N,N'-δι[(ορθο-υδροξυ-μεθυλοφαινυλ)οξικό οξύ] | [o,o] EDDHMA | $C_{20}H_{24}O_6N_2$ | 641632-90-8 |
| 7 | αιθυλενοδιαμίνη- N-[(ορθο-υδροξυ-μεθυλοφαινυλ)οξικό οξύ]- N'-[(παρα-υδροξυ-μεθυλοφαινυλ)οξικό οξύ] | [o,p] EDDHMA | $C_{20}H_{24}O_6N_2$ | 641633-41-2 |
| 8 | αιθυλενοδιαμίνη- N,N'-δι[(5-καρβοξυ-2-υδροξυφαινυλ)οξικό οξύ] | EDDCHA | $C_{20}H_{20}O_{10}N_2$ | 85120-53-2 |
| 9 | αιθυλενοδιαμίνη- N,N'-δι[(2-υδροξυ-5-σουλφοφαινυλ)οξικό οξύ] και τα προϊόντα συμπύκνωσής του | EDDHSA | $C_{18}H_{20}O_{12}N_2S_2$ + n*($C_{12}H_{14}O_8N_2S$) | 57368-07-7 και 642045-40-7 |
| 10 | Ιμινοδιηλεκτρικό οξύ | IDHA | $C_8H_{11}O_8N$ | 131669-35-7 |
| 11 | N,N'-δι(2-υδροξυβενζυλο)αιθυλενοδιαμινο-N,N'-διοξικό οξύ | HBED | $C_{20}H_{24}N_2O_6$ | 35998-29-9 |
| 12 | [S, S]-αιθυλενοδιαμινοδιηλεκτρικό οξύ | [S,S]-EDDS | $C_{10}H_{16}O_8N_2$ | 20846-91-7 |

▼M12

▼M9

([1]) Μόνο για ενημέρωση.

([1]) ΕΕ 196 της 16.8.1967, σ. 1.

([2]) Τα χηλικά αντιδραστήρια πρέπει να ταυτοποιούνται και να ποσοτικοποιούνται με τα ευρωπαϊκά πρότυπα που καλύπτουν τα αναφερόμενα χηλικά αντιδραστήρια.

▼M9

Ε.3.2. *Συμπλεκτικοί παράγοντες* (1)

Οι ακόλουθοι συμπλεκτικοί παράγοντες επιτρέπονται μόνο σε προϊόντα για υδρολίπανση και/ή διαφυλλική εφαρμογή, εκτός από τα λιγνοσουλφονικά (ή ξυλοσουλφονικά) άλατα Zn, Fe, Cu και Mn που μπορούν να εφαρμόζονται απευθείας στο έδαφος.

Οξέα ή άλατα νατρίου, καλίου ή αμμωνίου των παρακάτω οξέων:

▼M10

| Αριθ. | Τύπος | Εναλλακτική ονομασία | Χημικός τύπος | Αριθ. CAS του οξέος (1) |
|---|---|---|---|---|
| 1 | Λιγνοσουλφονικό οξύ | LS | Δεν υπάρχει χημικός τύπος | 8062-15-5 (2) |
| ▼M12 2 | Επταγλυκονικό οξύ | HGA | $C_7H_{14}O_8$ | 23351-51-1 |

▼M10

(1) Μόνο για ενημέρωση.
(2) Για λόγους ποιότητας, η σχετική περιεκτικότητα σε φαινολικά υδροξύλια και η σχετική περιεκτικότητα σε οργανικά θεία, όπως υπολογίζονται βάσει του EN 16109, πρέπει να υπερβαίνουν το 1,5 % και 4,5 % αντιστοίχως.

▼M5

ΣΤ. **Αναστολείς νιτροποίησης και αναστολείς ουρεάσης**

Οι αναστολείς νιτροποίησης και οι αναστολείς ουρεάσης που παρατίθενται στους κάτωθι πίνακες ΣΤ.1 και ΣΤ.2 μπορούν να προστεθούν στους τύπους αζωτούχων λιπασμάτων που παρατίθενται στα τμήματα Α.1, Β.1, Β.2, Β.3, Γ.1 και Γ.2 του παραρτήματος Ι υπό την επιφύλαξη των κατωτέρω διατάξεων:

1. τουλάχιστον το 50 % της συνολικής περιεκτικότητας του λιπάσματος σε άζωτο αποτελείται από τις μορφές αζώτου που καθορίζονται στη στήλη 3,

2. δεν ανήκουν στους τύπους λιπασμάτων που αναφέρονται στη στήλη 4.

Τα λιπάσματα στα οποία έχει προστεθεί αναστολέας νιτροποίησης που παρατίθεται στον πίνακα ΣΤ.1 φέρουν στην ονομασία τύπου την ένδειξη «με αναστολέα νιτροποίησης ([ονομασία τύπου του αναστολέα νιτροποίησης])».

Τα λιπάσματα στα οποία έχει προστεθεί αναστολέας ουρεάσης που παρατίθεται στον πίνακα ΣΤ.2 φέρουν στην ονομασία τύπου την ένδειξη «με αναστολέα ουρεάσης ([ονομασία τύπου του αναστολέα ουρεάσης])».

Σε κάθε συσκευασία ή στα έγγραφα που συνοδεύουν μια αποστολή χύδην πρέπει να περιλαμβάνονται όσο το δυνατόν πληρέστερες τεχνικές πληροφορίες από τον αρμόδιο για τη διάθεση του λιπάσματος στην αγορά. Τα στοιχεία αυτά πρέπει να παρέχουν, ιδίως, τη δυνατότητα στο χρήστη να προσδιορίζει τη χρονική περίοδο χρήσης και τη δοσολογία σε σχέση με την καλλιέργεια για την οποία προορίζεται το λίπασμα.

Νέοι αναστολείς νιτροποίησης ή ουρεάσης μπορούν να προστεθούν στους πίνακες ΣΤ.1 ή ΣΤ.2 αντιστοίχως μετά την αξιολόγηση των τεχνικών φακέλων που θα υποβληθούν σύμφωνα με τις οδηγίες που θα εκπονηθούν για τις εν λόγω ενώσεις.

(1) Οι συμπλεκτικοί παράγοντες πρέπει να ταυτοποιούνται με τα ευρωπαϊκά πρότυπα που καλύπτουν τους αναφερόμενους συμπλεκτικούς παράγοντες.

▼M5

ΣΤ.1. *Αναστολείς νιτροποίησης*

| Αριθ. | Ονομασία τύπου και σύνθεση του αναστολέα νιτροποίησης | Ελάχιστη και μέγιστη περιεκτικότητα αναστολέα ως επί τοις εκατό ποσοστό κατά μάζα του ολικού αζώτου που υπάρχει ως αμμωνιακό και ως ουρικό άζωτο | Τύποι λιπασμάτων ΕΚ για τους οποίους δεν μπορεί να χρησιμοποιείται ο αναστολέας | Περιγραφή των αναστολέων νιτροποίησης με τους οποίους επιτρέπεται η μείξη<br>Δεδομένα για επιτρεπόμενη αναλογία |
|---|---|---|---|---|
| 1 | 2 | 3 | 4 | 5 |
| 1 | Δικυανοδιαμίδιο<br>ELINCS αριθ. 207-312-8 | Ελάχιστο 2,25<br>Μέγιστο 4,5 | | |
| ▼M9<br>2 | Προϊόν που περιέχει δικυανοδιαμίδη (DCD) και 1,2,4-τριαζόλιο (TZ)<br>EC# EINECS αριθ. 207-312-8<br>EC# EINECS αριθ. 206-022-9 | Ελάχιστο 2,0<br>Μέγιστο 4,0 | | Αναλογία μείγματος 10:1<br>(DCD:TZ) |
| 3 | Προϊόν που περιέχει 1,2,4-τριαζόλιο (TZ) και 3-μεθυλοπυραζόλιο (MP)<br>EC# EINECS αριθ. 206-022-9<br>EC# EINECS αριθ. 215-925-7 | Ελάχιστο 0,2<br>Μέγιστο1,0 | | Αναλογία μείγματος 2:1<br>(TZ:MP) |
| ▼M11<br>4 | φωσφορικό 3,4-διμεθυλο-1Η-πυραζόλιο (DMPP)<br>Αριθ. ΕΚ 424-640-9 | Κατώτατη: 0,8<br>Ανώτατη: 1,6 | | |

▼M5

ΣΤ.2. *Αναστολείς ουρεάσης*

| Αριθ. | Ονομασία τύπου και σύνθεση του αναστολέα ουρεάσης | Ελάχιστη και μέγιστη περιεκτικότητα αναστολέα ως επί τοις εκατό ποσοστό κατά μάζα του ολικού αζώτου που υπάρχει ως ουρικό άζωτο | Τύποι λιπασμάτων ΕΚ για τους οποίους δεν μπορεί να χρησιμοποιείται ο αναστολέας | Περιγραφή των αναστολέων ουρεάσης με τους οποίους επιτρέπεται η μείξη<br>Δεδομένα για επιτρεπόμενη αναλογία |
|---|---|---|---|---|
| 1 | 2 | 3 | 4 | 5 |
| 1 | Ν-(n-βουτυλ)θειοφωσφορικό τριαμίδιο (NBPT)<br>ELINCS αριθ. 435-740-7 | Ελάχιστο 0,09<br>Μέγιστο 0,20 | | |
| ▼M9<br>2 | Ν-(2-νιτροφαινυλο)φωσφορικό τριαμίδιο (2-NPT)<br>EC# EINECS αριθ. 477-690-9 | Ελάχιστο 0,04<br>Μέγιστο 0,15 | | |
| ▼M12<br>3 | Μείγμα Ν-βουτυλο-θειοφωσφορικού τριαμιδίου (NBPT) και Ν-προπυλο-θειοφωσφορικού τριαμιδίου (NPPT) [αναλογία 3:1 ([1])]<br>Μείγμα αντίδρασης:<br>Αριθ. ΕΚ 700-457-2<br>Μείγμα NBPT/NPPT:<br>NBPT: Αριθ. ELINCS 435-740-7<br>NPPT: Αριθ. CAS 916809-14-8 | Ελάχιστη: 0,02<br>Μέγιστη: 0,3 | | |

([1]) Ανοχή στο τμήμα του NPPT: 20 %.

▼M10

Z. **Ασβεστούχα και/ή μαγνησιούχα βελτιωτικά εδάφους**

Οι λέξεις «ΑΣΒΕΣΤΟΥΧΟ ΚΑΙ/Η ΜΑΓΝΗΣΙΟΥΧΟ ΒΕΛΤΙΩΤΙΚΟ ΕΔΑΦΟΥΣ» πρέπει να προστεθούν ύστερα από τον όρο «ΛΙΠΑΣΜΑ ΕΚ»

Όλες οι ιδιότητες που αναφέρονται στους πίνακες των τμημάτων Z.1 έως Z.5 αφορούν το προϊόν όπως διατίθεται, εκτός εάν προβλέπεται διαφορετικά.

Τα κοκκοποιημένα ασβεστούχα ή/και μαγνησιούχα βελτιωτικά εδάφους τα οποία παράγονται από τη σώρευση μικρότερων πρωτογενών σωματιδίων πρέπει να διασπώνται, όταν αναδεύονται στο νερό σε σωματίδια με κατανομές μεγέθους κόκκων όπως προσδιορίζονται στις περιγραφές τύπου και όπως υπολογίζονται με τη χρήση της μεθόδου 14.9 «Προσδιορισμός της διάσπασης των κόκκων».

Z.1. *Φυσικές άσβεστοι*

| Αριθ. | Ονομασία τύπου | Στοιχεία σχετικά με τη μέθοδο παραγωγής και τα κύρια συστατικά | Ελάχιστη περιεκτικότητα σε θρεπτικά συστατικά (επί τοις εκατό κατά βάρος)<br>Στοιχεία σχετικά με την έκφραση των θρεπτικών συστατικών<br>Λοιπές απαιτήσεις | Άλλα στοιχεία σχετικά με την ονομασία τύπου | Περιεκτικότητα σε θρεπτικά συστατικά που πρέπει να δηλώνεται<br>Μορφή και διαλυτότητα των θρεπτικών συστατικών<br>Άλλα κριτήρια που πρέπει να δηλώνονται |
|---|---|---|---|---|---|
| 1 | 2 | 3 | 4 | 5 | 6 |
| 1 α) | Ασβεστόλιθος — βασική ποιότητα | Προϊόν που περιέχει ως κύριο συστατικό ανθρακικό ασβέστιο, το οποίο λαμβάνεται με το άλεσμα των φυσικών εναποθέσεων ασβεστόλιθου. | Ελάχιστη τιμή εξουδετέρωσης: 42<br>Μέγεθος κόκκων που προσδιορίζεται με υγρό κοσκίνισμα:<br>— τουλάχιστον το 97 % να διέρχεται από κόσκινο 3,15 mm,<br>— τουλάχιστον το 80 % να διέρχεται από κόσκινο 1 mm, και<br>— τουλάχιστον το 50 % να διέρχεται από κόσκινο 0,5 mm. | Μπορούν να προστεθούν οι συνήθεις εμπορικές ονομασίες ή εναλλακτικές ονομασίες | Τιμή εξουδετέρωσης<br>Ολικό ασβέστιο<br>Ολικό μαγνήσιο (προαιρετικό)<br>Αντιδραστικότητα και μέθοδος προσδιορισμού (προαιρετικό)<br>Υγρασία (προαιρετικό)<br>Μέγεθος κόκκων που προσδιορίζεται με υγρό κοσκίνισμα (προαιρετικό)<br>Αποτελέσματα επώασης εδάφους (προαιρετικό) |
| 1 β) | Ασβεστόλιθος — εξαιρετική ποιότητα | | Ελάχιστη τιμή εξουδετέρωσης: 50<br>Μέγεθος κόκκων που προσδιορίζεται με υγρό κοσκίνισμα:<br>— τουλάχιστον το 97 % να διέρχεται από κόσκινο 2 mm,<br>— τουλάχιστον το 80 % να διέρχεται από κόσκινο 1 mm,<br>— τουλάχιστον το 50 % να διέρχεται από κόσκινο 0,315 mm· και<br>— τουλάχιστον το 30 % να διέρχεται από κόσκινο 0,1 mm. | Μπορούν να προστεθούν οι συνήθεις εμπορικές ονομασίες ή εναλλακτικές ονομασίες | |

▼**M10**

| 1 | 2 | 3 | 4 | 5 | 6 |
|---|---|---|---|---|---|
| 2 α) | Μαγνησιούχος ασβεστόλιθος — βασική ποιότητα | Προϊόν που περιέχει ως κύρια συστατικά του ανθρακικό ασβέστιο και ανθρακικό μαγνήσιο, το οποίο λαμβάνεται με το άλεσμα των φυσικών εναποθέσεων μαγνησιούχου ασβεστόλιθου. | Ελάχιστη τιμή εξουδετέρωσης: 45<br><br>Ολικό μαγνήσιο: 3 % MgO<br><br>Μέγεθος κόκκων που προσδιορίζεται με υγρό κοσκίνισμα:<br><br>— τουλάχιστον το 97 % να διέρχεται από κόσκινο 3,15 mm,<br><br>— τουλάχιστον το 80 % να διέρχεται από κόσκινο 1 mm, και<br><br>— τουλάχιστον το 50 % να διέρχεται από κόσκινο 0,5 mm. | Μπορούν να προστεθούν οι συνήθεις εμπορικές ονομασίες ή εναλλακτικές ονομασίες | Τιμή εξουδετέρωσης<br><br>Ολικό ασβέστιο<br><br>Ολικό μαγνήσιο<br><br>Αντιδραστικότητα και μέθοδος προσδιορισμού (προαιρετικό)<br><br>Υγρασία (προαιρετικό)<br><br>Μέγεθος κόκκων που προσδιορίζεται με υγρό κοσκίνισμα (προαιρετικό) |
| 2 β) | Μαγνησιούχος ασβεστόλιθος — εξαιρετική ποιότητα | | Ελάχιστη τιμή εξουδετέρωσης: 52<br><br>Ολικό μαγνήσιο: 3 % MgO<br><br>Μέγεθος κόκκων που προσδιορίζεται με υγρό κοσκίνισμα:<br><br>— τουλάχιστον το 97 % να διέρχεται από κόσκινο 2 mm,<br><br>— τουλάχιστον το 80 % να διέρχεται από κόσκινο 1 mm,<br><br>— τουλάχιστον το 50 % να διέρχεται από κόσκινο 0,315 mm, και<br><br>— τουλάχιστον το 30 % να διέρχεται από κόσκινο 0,1 mm. | Μπορούν να προστεθούν οι συνήθεις εμπορικές ονομασίες ή εναλλακτικές ονομασίες | Αποτελέσματα επώασης εδάφους (προαιρετικό) |

▼**M10**

| 1 | 2 | 3 | 4 | 5 | 6 |
|---|---|---|---|---|---|
| 3 α) | Δολομιτικός ασβεστόλιθος — βασική ποιότητα | Προϊόν που περιέχει ως κύρια συστατικά του ανθρακικό ασβέστιο και ανθρακικό μαγνήσιο, το οποίο λαμβάνεται με το άλεσμα των φυσικών εναποθέσεων δολομιτικού ασβεστόλιθου. | Ελάχιστη τιμή εξουδετέρωσης: 48<br>Ολικό μαγνήσιο: 12 % MgO<br>Μέγεθος κόκκων που προσδιορίζεται με υγρό κοσκίνισμα:<br>— τουλάχιστον το 97 % να διέρχεται από κόσκινο 3,15 mm,<br>— τουλάχιστον το 80 % να διέρχεται από κόσκινο 1 mm, και<br>— τουλάχιστον το 50 % να διέρχεται από κόσκινο 0,5 mm. | Μπορούν να προστεθούν οι συνήθεις εμπορικές ονομασίες ή εναλλακτικές ονομασίες | Τιμή εξουδετέρωσης<br>Ολικό ασβέστιο<br>Ολικό μαγνήσιο<br>Αντιδραστικότητα και μέθοδος προσδιορισμού (προαιρετικό)<br>Υγρασία (προαιρετικό)<br>Μέγεθος κόκκων που προσδιορίζεται με υγρό κοσκίνισμα (προαιρετικό)<br>Αποτελέσματα επώασης εδάφους (προαιρετικό) |
| 3 β) | Δολομιτικός ασβεστόλιθος — εξαιρετική ποιότητα | | Ελάχιστη τιμή εξουδετέρωσης: 54<br>Ολικό μαγνήσιο: 12 % MgO<br>Μέγεθος κόκκων που προσδιορίζεται με υγρό κοσκίνισμα:<br>— τουλάχιστον το 97 % να διέρχεται από κόσκινο 2 mm,<br>— τουλάχιστον το 80 % να διέρχεται από κόσκινο 1 mm,<br>— τουλάχιστον το 50 % να διέρχεται από κόσκινο 0,315 mm, και<br>— τουλάχιστον το 30 % να διέρχεται από κόσκινο 0,1 mm. | Μπορούν να προστεθούν οι συνήθεις εμπορικές ονομασίες ή εναλλακτικές ονομασίες | |
| 4 α) | Θαλάσσιος ασβεστόλιθος — βασική ποιότητα | Προϊόν που περιέχει ως κύριο συστατικό ανθρακικό ασβέστιο, το οποίο λαμβάνεται με το άλεσμα των φυσικών εναποθέσεων ασβεστόλιθου θαλάσσιας προέλευσης. | Ελάχιστη τιμή εξουδετέρωσης: 30<br>Μέγεθος κόκκων που προσδιορίζεται με υγρό κοσκίνισμα:<br>— τουλάχιστον το 97 % να διέρχεται από κόσκινο 3,15 mm, και<br>— τουλάχιστον το 80 % να διέρχεται από κόσκινο 1 mm. | Μπορούν να προστεθούν οι συνήθεις εμπορικές ονομασίες ή εναλλακτικές ονομασίες | Τιμή εξουδετέρωσης<br>Ολικό ασβέστιο<br>Ολικό μαγνήσιο (προαιρετικό)<br>Αντιδραστικότητα και μέθοδος προσδιορισμού (προαιρετικό)<br>Υγρασία (προαιρετικό) |

▼**M10**

| 1 | 2 | 3 | 4 | 5 | 6 |
|---|---|---|---|---|---|
| 4 β) | Θαλάσσιος ασβεστόλιθος — εξαιρετική ποιότητα | | Ελάχιστη τιμή εξουδετέρωσης: 40<br><br>Μέγεθος κόκκων που προσδιορίζεται με υγρό κοσκίνισμα:<br><br>— τουλάχιστον το 97 % να διέρχεται από κόσκινο 2 mm, και<br><br>— τουλάχιστον το 80 % να διέρχεται από κόσκινο 1 mm. | Μπορούν να προστεθούν οι συνήθεις εμπορικές ονομασίες ή εναλλακτικές ονομασίες | Μέγεθος κόκκων που προσδιορίζεται με υγρό κοσκίνισμα (προαιρετικό)<br><br>Αποτελέσματα επώασης εδάφους (προαιρετικό) |
| 5 α) | Κιμωλία — βασική ποιότητα | Προϊόν που περιέχει ως κύριο συστατικό ανθρακικό ασβέστιο, το οποίο λαμβάνεται με το άλεσμα των φυσικών εναποθέσεων κιμωλίας. | Μέγεθος κόκκων που προσδιορίζεται με υγρό κοσκίνισμα ύστερα από αποσάθρωση σε νερό:<br><br>— τουλάχιστον το 90 % να διέρχεται από κόσκινο 3,15 mm,<br><br>— τουλάχιστον το 70 % να διέρχεται από κόσκινο 2 mm, και<br><br>— τουλάχιστον το 40 % να διέρχεται από κόσκινο 0,315 mm.<br><br>Αντιδραστικότητα του κλάσματος κόκκων 1 – 2 mm (που λαμβάνεται με ξηρό κοσκίνισμα) τουλάχιστον 40 % σε κιτρικό οξύ<br><br>Ελάχιστη τιμή εξουδετέρωσης: 42<br><br>Μέγεθος κόκκων που προσδιορίζεται με υγρό κοσκίνισμα:<br><br>— τουλάχιστον το 97 % να διέρχεται από κόσκινο 25 mm, και<br><br>— τουλάχιστον το 30 % να διέρχεται από κόσκινο 2 mm. | Μπορούν να προστεθούν οι συνήθεις εμπορικές ονομασίες ή εναλλακτικές ονομασίες | Τιμή εξουδετέρωσης<br><br>Ολικό ασβέστιο<br><br>Ολικό μαγνήσιο (προαιρετικό)<br><br>Αντιδραστικότητα και μέθοδος προσδιορισμού (προαιρετικό)<br><br>Υγρασία (προαιρετικό)<br><br>Μέγεθος κόκκων που προσδιορίζεται με υγρό κοσκίνισμα (προαιρετικό)<br><br>Αποτελέσματα επώασης εδάφους (προαιρετικό) |

▼M10

| 1 | 2 | 3 | 4 | 5 | 6 |
|---|---|---|---|---|---|
| 5 β) | Κιμωλία — εξαιρετική ποιότητα | | Μέγεθος κόκκων που προσδιορίζεται με υγρό κοσκίνισμα ύστερα από διάλυση σε νερό:<br>— τουλάχιστον το 97 % να διέρχεται από κόσκινο 3,15 mm,<br>— τουλάχιστον το 70 % να διέρχεται από κόσκινο 2 mm, και<br>— τουλάχιστον το 50 % να διέρχεται από κόσκινο 0,315 mm.<br>Αντιδραστικότητα κλάσματος 1 – 2 mm (που λαμβάνεται με ξηρό κοσκίνισμα) τουλάχιστον 65 % σε κιτρικό οξύ<br>Ελάχιστη τιμή εξουδετέρωσης: 48<br>Μέγεθος κόκκων που προσδιορίζεται με υγρό κοσκίνισμα:<br>— τουλάχιστον το 97 % να διέρχεται από κόσκινο 25 mm, και<br>— τουλάχιστον το 30 % να διέρχεται από κόσκινο 2 mm. | Μπορούν να προστεθούν οι συνήθεις εμπορικές ονομασίες ή εναλλακτικές ονομασίες | |
| 6 | Εναιώρημα ανθρακικών | Προϊόν που περιέχει ως κύριο συστατικό ανθρακικό ασβέστιο και/ή ανθρακικό μαγνήσιο, το οποίο λαμβάνεται με το άλεσμα των φυσικών εναποθέσεων ασβεστόλιθου, μαγνησιούχου ασβεστόλιθου, δολομίτη ή κιμωλίας | Ελάχιστη τιμή εξουδετέρωσης: 35<br>Μέγεθος κόκκων που προσδιορίζεται με υγρό κοσκίνισμα:<br>— τουλάχιστον το 97 % να διέρχεται από κόσκινο 2 mm,<br>— τουλάχιστον το 80 % να διέρχεται από κόσκινο 1 mm,<br>— τουλάχιστον το 50 % να διέρχεται από κόσκινο 0,315 mm, και<br>— τουλάχιστον το 30 % να διέρχεται από κόσκινο 0,1 mm. | Μπορούν να προστεθούν οι συνήθεις εμπορικές ονομασίες ή εναλλακτικές ονομασίες | Τιμή εξουδετέρωσης<br>Ολικό ασβέστιο<br>Ολικό μαγνήσιο εάν MgO ≥ 3 %<br>Υγρασία (προαιρετικό)<br>Αντιδραστικότητα και μέθοδος προσδιορισμού (προαιρετικό)<br>Μέγεθος κόκκων που προσδιορίζεται με υγρό κοσκίνισμα (προαιρετικό)<br>Αποτελέσματα επώασης εδάφους (προαιρετικό) |

▼**M10**

Z.2. *Καυστική άσβεστος και υδράσβεστος φυσικής προέλευσης*

| Αριθ. | Ονομασία τύπου | Στοιχεία σχετικά με τη μέθοδο παραγωγής και τα κύρια συστατικά | Ελάχιστη περιεκτικότητα σε θρεπτικά συστατικά (επί τοις εκατό κατά βάρος)<br>Στοιχεία σχετικά με την έκφραση των θρεπτικών συστατικών<br>Λοιπές απαιτήσεις | Άλλα στοιχεία σχετικά με την ονομασία τύπου | Περιεκτικότητα σε θρεπτικά συστατικά που πρέπει να δηλώνεται<br>Μορφή και διαλυτότητα των θρεπτικών συστατικών<br>Άλλα κριτήρια που πρέπει να δηλώνονται |
|---|---|---|---|---|---|
| 1 | 2 | 3 | 4 | 5 | 6 |
| 1 α) | Άνυδρη άσβεστος — βασική ποιότητα | Προϊόν που περιέχει ως κύριο συστατικό το οξείδιο του ασβεστίου, το οποίο λαμβάνεται με καύση φυσικών εναποθέσεων ασβεστόλιθου. | Ελάχιστη τιμή εξουδετέρωσης: 75<br>Μέγεθος κόκκων που προσδιορίζεται με ξηρό κοσκίνισμα:<br>Λεπτό:<br>— τουλάχιστον το 97 % να διέρχεται από κόσκινο 4 mm.<br>Κοσκινισμένο (ουδέτερο):<br>— τουλάχιστον το 97 % να διέρχεται από κόσκινο 8 mm, και<br>— το ανώτερο το 5 % να διέρχεται από κόσκινο 0,4 mm | Η ονομασία τύπου πρέπει να περιλαμβάνει τον τύπο μεγέθους κόκκων «λεπτό» ή «κοσκινισμένο»<br>Μπορούν να προστεθούν οι συνήθεις εμπορικές ονομασίες ή εναλλακτικές ονομασίες | Τιμή εξουδετέρωσης<br>Ολικό ασβέστιο<br>Ολικό μαγνήσιο (προαιρετικό)<br>Μέγεθος κόκκων που προσδιορίζεται με ξηρό κοσκίνισμα (προαιρετικό)<br>Αποτελέσματα επώασης εδάφους (προαιρετικό) |
| 1 β) | Άνυδρη άσβεστος — εξαιρετική ποιότητα | Προϊόν που περιέχει ως κύριο συστατικό το οξείδιο του ασβεστίου, το οποίο λαμβάνεται με καύση φυσικών εναποθέσεων ασβεστόλιθου. | Ελάχιστη τιμή εξουδετέρωσης: 85<br>Μέγεθος κόκκων που προσδιορίζεται με ξηρό κοσκίνισμα:<br>Λεπτό:<br>— τουλάχιστον το 97 % να διέρχεται από κόσκινο 4 mm.<br>Κοσκινισμένο:<br>— τουλάχιστον το 97 % να διέρχεται από κόσκινο 8 mm, και<br>— το ανώτερο το 5 % να διέρχεται από κόσκινο 0,4 mm. | Η ονομασία τύπου πρέπει να περιλαμβάνει τον τύπο μεγέθους κόκκων «λεπτό» ή «κοσκινισμένο»<br>Μπορούν να προστεθούν οι συνήθεις εμπορικές ονομασίες ή εναλλακτικές ονομασίες | Τιμή εξουδετέρωσης<br>Ολικό ασβέστιο<br>Ολικό μαγνήσιο (προαιρετικό)<br>Μέγεθος κόκκων που προσδιορίζεται με ξηρό κοσκίνισμα (προαιρετικό)<br>Αποτελέσματα επώασης εδάφους (προαιρετικό) |

▼**M10**

| 1 | 2 | 3 | 4 | 5 | 6 |
|---|---|---|---|---|---|
| 2 α) | Μαγνησιούχος άσβεστος — βασική ποιότητα | Προϊόν που περιέχει ως κύρια συστατικά οξείδιο του ασβεστίου και οξείδιο του μαγνησίου, το οποίο λαμβάνεται με το άλεσμα των φυσικών εναποθέσεων μαγνησιούχου ασβεστόλιθου. | Ελάχιστη τιμή εξουδετέρωσης: 80<br><br>Ολικό μαγνήσιο: 7 % MgO<br><br>Μέγεθος κόκκων που προσδιορίζεται με ξηρό κοσκίνισμα:<br><br>Λεπτό:<br><br>— τουλάχιστον το 97 % να διέρχεται από κόσκινο 4 mm.<br><br>Κοσκινισμένο:<br><br>— τουλάχιστον το 97 % να διέρχεται από κόσκινο 8 mm, και<br><br>— το ανώτερο το 5 % να διέρχεται από κόσκινο 0,4 mm. | Η ονομασία τύπου πρέπει να περιλαμβάνει τον τύπο μεγέθους κόκκων «λεπτό» ή «κοσκινισμένο»<br><br>Μπορούν να προστεθούν οι συνήθεις εμπορικές ονομασίες ή εναλλακτικές ονομασίες | Τιμή εξουδετέρωσης<br><br>Ολικό ασβέστιο<br><br>Ολικό μαγνήσιο<br><br>Μέγεθος κόκκων που προσδιορίζεται με ξηρό κοσκίνισμα (προαιρετικό)<br><br>Αποτελέσματα επώασης εδάφους (προαιρετικό) |
| 2 β) | Μαγνησιούχος άσβεστος — εξαιρετική ποιότητα | Προϊόν που περιέχει ως κύρια συστατικά οξείδιο του ασβεστίου και οξείδιο του μαγνησίου, το οποίο λαμβάνεται με το άλεσμα των φυσικών εναποθέσεων μαγνησιούχου ασβεστόλιθου. | Ελάχιστη τιμή εξουδετέρωσης: 85<br><br>Ολικό μαγνήσιο: 7 % MgO<br><br>Μέγεθος κόκκων που προσδιορίζεται με ξηρό κοσκίνισμα:<br><br>Λεπτό:<br><br>— τουλάχιστον το 97 % να διέρχεται από κόσκινο 4 mm.<br><br>Κοσκινισμένο:<br><br>— τουλάχιστον το 97 % να διέρχεται από κόσκινο 8 mm, και<br><br>— το ανώτερο το 5 % να διέρχεται από κόσκινο 0,4 mm. | Η ονομασία τύπου πρέπει να περιλαμβάνει τον τύπο μεγέθους κόκκων «λεπτό» ή «κοσκινισμένο»<br><br>Μπορούν να προστεθούν οι συνήθεις εμπορικές ονομασίες ή εναλλακτικές ονομασίες | Τιμή εξουδετέρωσης<br><br>Ολικό ασβέστιο<br><br>Ολικό μαγνήσιο<br><br>Μέγεθος κόκκων που προσδιορίζεται με ξηρό κοσκίνισμα (προαιρετικό)<br><br>Αποτελέσματα επώασης εδάφους (προαιρετικό) |

▼**M10**

| 1 | 2 | 3 | 4 | 5 | 6 |
|---|---|---|---|---|---|
| 3 α) | Δολομιτική άνυδρη άσβεστος — βασική ποιότητα | Προϊόν που περιέχει ως κύρια συστατικά του οξείδιο του ασβεστίου και οξείδιο του μαγνησίου, το οποίο λαμβάνεται με το άλεσμα των φυσικών εναποθέσεων δολομίτη. | Ελάχιστη τιμή εξουδετέρωσης: 85<br><br>Ολικό μαγνήσιο: 17 % MgO<br><br>Μέγεθος κόκκων που προσδιορίζεται με ξηρό κοσκίνισμα:<br><br>Λεπτό:<br><br>— τουλάχιστον το 97 % να διέρχεται από κόσκινο 4 mm.<br><br>Κοσκινισμένο:<br><br>— τουλάχιστον το 97 % να διέρχεται από κόσκινο 8 mm, και<br><br>— το ανώτερο το 5 % να διέρχεται από κόσκινο 0,4 mm. | Η ονομασία τύπου πρέπει να περιλαμβάνει τον τύπο μεγέθους κόκκων «λεπτό» ή «κοσκινισμένο»<br><br>Μπορούν να προστεθούν οι συνήθεις εμπορικές ονομασίες ή εναλλακτικές ονομασίες | Τιμή εξουδετέρωσης<br><br>Ολικό ασβέστιο<br><br>Ολικό μαγνήσιο<br><br>Μέγεθος κόκκων που προσδιορίζεται με ξηρό κοσκίνισμα (προαιρετικό)<br><br>Αποτελέσματα επώασης εδάφους (προαιρετικό) |
| 3 β) | Δολομιτική άνυδρη άσβεστος — εξαιρετική ποιότητα | Προϊόν που περιέχει ως κύρια συστατικά του οξείδιο του ασβεστίου και οξείδιο του μαγνησίου, το οποίο λαμβάνεται με το άλεσμα των φυσικών εναποθέσεων δολομίτη. | Ελάχιστη τιμή εξουδετέρωσης: 95<br><br>Ολικό μαγνήσιο: 17 % MgO<br><br>Μέγεθος κόκκων που προσδιορίζεται με ξηρό κοσκίνισμα:<br><br>Λεπτό:<br><br>— τουλάχιστον το 97 % να διέρχεται από κόσκινο 4 mm.<br><br>Κοσκινισμένο:<br><br>— τουλάχιστον το 97 % να διέρχεται από κόσκινο 8 mm, και<br><br>— το ανώτερο το 5 % να διέρχεται από κόσκινο 0,4 mm. | Η ονομασία τύπου πρέπει να περιλαμβάνει τον τύπο μεγέθους κόκκων «λεπτό» ή «κοσκινισμένο»<br><br>Μπορούν να προστεθούν οι συνήθεις εμπορικές ονομασίες ή εναλλακτικές ονομασίες | Τιμή εξουδετέρωσης<br><br>Ολικό ασβέστιο<br><br>Ολικό μαγνήσιο<br><br>Μέγεθος κόκκων που προσδιορίζεται με ξηρό κοσκίνισμα (προαιρετικό)<br><br>Αποτελέσματα επώασης εδάφους (προαιρετικό) |

▼M10

| 1 | 2 | 3 | 4 | 5 | 6 |
|---|---|---|---|---|---|
| 4 | Υδραυλική άσβεστος | Προϊόν που περιέχει ως κύριο συστατικό το υδροξείδιο του ασβεστίου, το οποίο λαμβάνεται με καύση και ενυδάτωση φυσικών εναποθέσεων ασβεστόλιθου. | Ελάχιστη τιμή εξουδετέρωσης: 65<br><br>Μέγεθος κόκκων που προσδιορίζεται με υγρό κοσκίνισμα:<br><br>— τουλάχιστον το 95 % να διέρχεται από κόσκινο 0,16 mm. | Μπορούν να προστεθούν οι συνήθεις εμπορικές ονομασίες ή εναλλακτικές ονομασίες | Τιμή εξουδετέρωσης<br><br>Ολικό ασβέστιο<br><br>Ολικό μαγνήσιο (προαιρετικό)<br><br>Μέγεθος κόκκων που προσδιορίζεται με υγρό κοσκίνισμα (προαιρετικό)<br><br>Υγρασία (προαιρετικό)<br><br>Αποτελέσματα επώασης εδάφους (προαιρετικό) |
| 5 | Μαγνησιούχα υδραυλική άσβεστος | Προϊόν που περιέχει ως κύρια συστατικά του υδροξείδιο του ασβεστίου και υδροξείδιο του μαγνησίου, το οποίο λαμβάνεται με το άλεσμα των φυσικών εναποθέσεων μαγνησιούχου ασβεστόλιθου. | Ελάχιστη τιμή εξουδετέρωσης: 70<br><br>Ολικό μαγνήσιο: 5 % MgO<br><br>Μέγεθος κόκκων που προσδιορίζεται με υγρό κοσκίνισμα:<br><br>— τουλάχιστον το 95 % να διέρχεται από κόσκινο 0,16 mm. | Μπορούν να προστεθούν οι συνήθεις εμπορικές ονομασίες ή εναλλακτικές ονομασίες | Τιμή εξουδετέρωσης<br><br>Ολικό ασβέστιο<br><br>Ολικό μαγνήσιο<br><br>Μέγεθος κόκκων που προσδιορίζεται με υγρό κοσκίνισμα (προαιρετικό)<br><br>Υγρασία (προαιρετικό)<br><br>Αποτελέσματα επώασης εδάφους (προαιρετικό) |
| 6 | Δολομιτική υδραυλική άσβεστος | Προϊόν που περιέχει ως κύρια συστατικά του υδροξείδιο του ασβεστίου και υδροξείδιο του μαγνησίου, το οποίο λαμβάνεται με το άλεσμα των φυσικών εναποθέσεων δολομιτικού ασβεστόλιθου. | Ελάχιστη τιμή εξουδετέρωσης: 70<br><br>Ολικό μαγνήσιο: 12 % MgO<br><br>Μέγεθος κόκκων που προσδιορίζεται με υγρό κοσκίνισμα:<br><br>— τουλάχιστον το 95 % να διέρχεται από κόσκινο 0,16 mm. | Μπορούν να προστεθούν οι συνήθεις εμπορικές ονομασίες ή εναλλακτικές ονομασίες | Τιμή εξουδετέρωσης<br><br>Ολικό ασβέστιο<br><br>Ολικό μαγνήσιο<br><br>Μέγεθος κόκκων που προσδιορίζεται με υγρό κοσκίνισμα (προαιρετικό)<br><br>Υγρασία (προαιρετικό)<br><br>Αποτελέσματα επώασης εδάφους (προαιρετικό) |

▼**M10**

| 1 | 2 | 3 | 4 | 5 | 6 |
|---|---|---|---|---|---|
| 7 | Εναιώρημα υδραυλικής ασβέστου | Προϊόν που περιέχει ως κύριο συστατικό υδροξείδιο του ασβεστίου και/ή υδροξείδιο του μαγνησίου, το οποίο λαμβάνεται με καύση και ενυδάτωση των φυσικών εναποθέσεων ασβεστόλιθου, μαγνησιούχου ασβεστόλιθου και δολομίτη. | Ελάχιστη τιμή εξουδετέρωσης: 20<br><br>Μέγεθος κόκκων που προσδιορίζεται με υγρό κοσκίνισμα:<br><br>— τουλάχιστον το 95 % να διέρχεται από κόσκινο 0,16 mm. | Μπορούν να προστεθούν οι συνήθεις εμπορικές ονομασίες ή εναλλακτικές ονομασίες | Τιμή εξουδετέρωσης<br><br>Ολικό ασβέστιο<br><br>Ολικό μαγνήσιο εάν MgO ≥ 3 %<br><br>Υγρασία (προαιρετικό)<br><br>Μέγεθος κόκκων που προσδιορίζεται με υγρό κοσκίνισμα (προαιρετικό)<br><br>Αποτελέσματα επώασης εδάφους (προαιρετικό) |

Ζ.3. *Άσβεστοι που λαμβάνονται με βιομηχανικές διεργασίες*

| Αριθ. | Ονομασία τύπου | Στοιχεία σχετικά με τη μέθοδο παραγωγής και τα κύρια συστατικά | Ελάχιστη περιεκτικότητα σε θρεπτικά συστατικά (επί τοις εκατό κατά βάρος)<br><br>Στοιχεία σχετικά με την έκφραση των θρεπτικών συστατικών<br><br>Λοιπές απαιτήσεις | Άλλα στοιχεία σχετικά με την ονομασία τύπου | Περιεκτικότητα σε θρεπτικά συστατικά που πρέπει να δηλώνεται<br><br>Μορφή και διαλυτότητα των θρεπτικών συστατικών<br><br>Άλλα κριτήρια που πρέπει να δηλώνονται |
|---|---|---|---|---|---|
| 1 | 2 | 3 | 4 | 5 | 6 |
| 1 α) | Άσβεστος ζαχαροβιομηχανίας | Προϊόν προερχόμενο από την παραγωγή ζάχαρης το οποίο λαμβάνεται με εξανθράκωση με τη χρήση αποκλειστικά άνυδρης ασβέστου από φυσικές πηγές και το οποίο περιέχει ως κύριο συστατικό το λεπτώς καταμερισμένο ανθρακικό ασβέστιο | Ελάχιστη τιμή εξουδετέρωσης: 20 | Μπορούν να προστεθούν οι συνήθεις εμπορικές ονομασίες ή εναλλακτικές ονομασίες | Τιμή εξουδετέρωσης<br>Ολικό ασβέστιο<br>Ολικό μαγνήσιο (προαιρετικό)<br>Υγρασία (προαιρετικό)<br>Αντιδραστικότητα και μέθοδος προσδιορισμού (προαιρετικό)<br>Αποτελέσματα επώασης εδάφους (προαιρετικό) |
| 1 β) | Εναιώρημα ασβέστου ζαχαροβιομηχανίας | | Ελάχιστη τιμή εξουδετέρωσης: 15 | | |

▼**M10**

Ζ.4. *Ανάμεικτες άσβεστοι*

| Αριθ. | Ονομασία τύπου | Στοιχεία σχετικά με τη μέθοδο παραγωγής και τα κύρια συστατικά | Ελάχιστη περιεκτικότητα σε θρεπτικά συστατικά (επί τοις εκατό κατά βάρος)<br>Στοιχεία σχετικά με την έκφραση των θρεπτικών συστατικών<br>Λοιπές απαιτήσεις | Άλλα στοιχεία σχετικά με την ονομασία τύπου | Περιεκτικότητα σε θρεπτικά συστατικά που πρέπει να δηλώνεται<br>Μορφή και διαλυτότητα των θρεπτικών συστατικών<br>Άλλα κριτήρια που πρέπει να δηλώνονται |
|---|---|---|---|---|---|
| 1 | 2 | 3 | 4 | 5 | 6 |
| 1 | Ανάμεικτη άσβεστος | Προϊόν που λαμβάνεται με ανάμειξη των τύπων που παρατίθενται στα τμήματα Ζ1 και Ζ2. | Ελάχιστη περιεκτικότητα σε ανθρακικό άλας: 15 %<br>Μέγιστη περιεκτικότητα σε ανθρακικό άλας: 90 % | Η λέξη «μαγνησιούχος» προστίθεται στην ονομασία τύπου εάν MgO ≥ 5 %.<br>Μπορούν να προστεθούν οι συνήθεις εμπορικές ονομασίες ή εναλλακτικές ονομασίες | Τύποι όπως προσδιορίζονται στα τμήματα Ζ.1 και Ζ.2<br>Τιμή εξουδετέρωσης<br>Ολικό ασβέστιο<br>Ολικό μαγνήσιο εάν MgO ≥ 3 %<br>Αποτελέσματα επώασης εδάφους (προαιρετικό)<br>Υγρασία (προαιρετικό) |

Ζ.5. *Μείγματα ασβεστούχων και/ή μαγνησιούχων βελτιωτικών εδάφους με άλλους τύπους λιπασμάτων ΕΚ*

| Αριθ. | Ονομασία τύπου | Στοιχεία σχετικά με τη μέθοδο παραγωγής και τα κύρια συστατικά | Ελάχιστη περιεκτικότητα σε θρεπτικά συστατικά (επί τοις εκατό κατά βάρος)<br>Στοιχεία σχετικά με την έκφραση των θρεπτικών συστατικών<br>Λοιπές απαιτήσεις | Άλλα στοιχεία σχετικά με την ονομασία τύπου | Περιεκτικότητα σε θρεπτικά συστατικά που πρέπει να δηλώνεται<br>Μορφή και διαλυτότητα των θρεπτικών συστατικών<br>Άλλα κριτήρια που πρέπει να δηλώνονται |
|---|---|---|---|---|---|
| 1 | 2 | 3 | 4 | 5 | 6 |
| 1 | Μείγμα [ονομασία τύπου από τα τμήματα Ζ.1 έως Ζ.4] με [ονομασία τύπου ταυ τμήματος Α, Β, Δ] | Προϊόν που λαμβάνεται με την ανάμειξη, τη συμπίεση ή την κοκκοποίηση ασβεστούχων ή/και μαγνησιούχων βελτιωτικών εδάφους που παρατίθενται στα τμήματα Ζ.1 έως Ζ.4 με τύπους λιπασμάτων που παρατίθενται στα τμήματα Α, Β ή Δ.<br>Απαγορεύονται τα ακόλουθα μείγματα:<br>— θειικό αμμώνιο (τύπος Α.1.4) ή ουρία (τύπος Α.1.9) με τα οξείδια ή τα υδροξείδια ασβέστου που παρατίθενται στο τμήμα Ζ.2 | Τιμή εξουδετέρωσης 15<br>3 % N για μείγματα που περιέχουν τύπους λιπασμάτων με ελάχιστη περιεκτικότητα σε N<br>3 % $P_2O_5$ για μείγματα που περιέχουν τύπους λιπασμάτων με ελάχιστη περιεκτικότητα σε $P_2O_5$<br>3 % $K_2O$ για μείγματα που περιέχουν τύπους λιπασμάτων με ελάχιστη περιεκτικότητα σε $K_2O$<br>Κάλιο εκφραζόμενο ως υδατοδιαλυτό $K_2O$ | Άλλες απαιτήσεις που αναφέρονται στις επιμέρους καταχωρίσεις | Τιμή εξουδετέρωσης<br>Θρεπτικά συστατικά σύμφωνα με τις δηλώσεις θρεπτικών συστατικών των επιμέρους τύπων λιπασμάτων.<br>Ολικό ασβέστιο<br>Ολικό μαγνήσιο εάν MgO ≥ 3 %<br>Εάν η περιεκτικότητα σε χλώριο δεν υπερβαίνει το 2 % Cl, μπορεί να προστεθούν οι λέξεις «χαμηλή περιεκτικότητα σε χλώριο».<br>Υγρασία (προαιρετικό)<br>Υγρασία (προαιρετικό) |

▼**M10**

| 1 | 2 | 3 | 4 | 5 | 6 |
|---|---|---|---|---|---|
| | | — η ανάμειξη και, στη συνέχεια, η συμπίεση ή η κοκκοποίηση υπερφωσφορικών των τύπων Α.2 2 α), β) ή γ) με οποιονδήποτε από τους τύπους που περιγράφονται στα τμήματα Ζ.1 έως Ζ.4. | | | |

▼B

*ΠΑΡΑΡΤΗΜΑ II*

**ΑΝΕΚΤΑ ΠΕΡΙΘΩΡΙΑ ΔΙΑΚΥΜΑΝΣΗΣ**

Τα ανεκτά περιθώρια διακύμανσης που προβλέπονται στο παρόν παράρτημα είναι αρνητικές τιμές σε ποσοστό επί τοις εκατό κατά μάζα.

Τα περιθώρια διακύμανσης που επιτρέπονται όσον αφορά τη δηλωμένη περιεκτικότητα σε θρεπτικά συστατικά για τους διάφορους τύπους λιπασμάτων ΕΚ έχουν ως εξής:

1. **Απλά ανόργανα λιπάσματα κύριων θρεπτικών συστατικών, απόλυτη τιμή σε ποσοστό επί τοίς εκατό κατά μάζα πού εκφράζεται ως N, $P_2O_5$, $K_2O$, MgO, Cl**

1.1. *Αζωτούχα λιπάσματα*

| | |
|---|---|
| νιτρικό ασβέστιο | 0,4 |
| νιτρικό ασβέστιο και μαγνήσιο | 0,4 |
| νιτρικό νάτριο | 0,4 |
| νίτρο της Χιλής | 0,4 |
| ασβεστοκυαναμίδιο | 1,0 |
| ασβεστοκυαναμίδιο με νιτρικά | 1,0 |
| θειικό αμμώνιο | 0,3 |
| νιτρική αμμωνία ή ασβεστούχος νιτρική αμμωνία: | |
| — έως και 32 % | 0,8 |
| — άνω του 32 % | 0,6 |
| νιτροθειική αμμωνία | 0,8 |
| νιτροθειικό μαγνήσιο | 0,8 |
| αζωτούχο λίπασμα με μαγνήσιο | 0,8 |
| ουρία | 0,4 |
| αιώρημα νιτρικού ασβεστίου | 0,4 |
| διάλυμα αζωτούχου λιπάσματος με φορμαλδεϋδουρία | 0,4 |
| αιώρημα αζωτούχου λιπάσματος με φορμαλδεϋδουρία | 0,4 |
| θειική αμμωνία-ουρία | 0,5 |
| διάλυμα αζωτούχου λιπάσματος | 0,6 |
| διάλυμα νιτρικού αμμωνίου-ουρίας | 0,6 |

1.2. *Φωσφορικά λιπάσματα*

| | | |
|---|---|---|
| σκωρίες Thomas: | | |
| — δήλωση εκφραζόμενη ως περιοχή τιμών 2 % κατά μάζα | | 0,0 |
| — δήλωση εκφραζόμενη ως ενιαία αριθμητική τιμή | | 1,0 |
| Άλλα φωσφορικά λιπάσματα | | |
| Διαλυτότητα του $P_2O_5$ στο: | (αριθμός του λιπάσματος στο παράρτημα I) | |
| — ανόργανο οξύ | (3, 6, 7) | 0,8 |
| — μυρμηκικό οξύ | (7) | 0,8 |
| — ουδέτερο κιτρικό αμμώνιο | (2α, 2β, 2γ) | 0,8 |
| — αλκαλικό κιτρικό αμμώνιο | (4, 5, 6) | 0,8 |
| — νερό | (2α, 2β, 3) | 0,9 |
| | (2γ) | 1,3 |

▼B

1.3. *Καλιούχα λιπάσματα*

| | |
|---|---|
| ►M10 ακατέργαστο άλας καλίου ◄ | 1,5 |
| ►M10 εμπλουτισμένο ακατέργαστο άλας καλίου ◄ | 1,0 |
| χλωριούχο κάλιο: | |
| — έως και 55 % | 1,0 |
| — άνω του 55 % | 0,5 |
| χλωριούχο κάλιο περιέχον άλατα μαγνησίου | 1,5 |
| θειικό κάλιο | 0,5 |
| θειικό κάλιο περιέχον άλατα μαγνησίου | 1,5 |

1.4. *Άλλα συστατικά*

| | |
|---|---|
| χλωρίδιο | 0,2 |

2. **Σύνθετα ανόργανα λιπάσματα κύριων θρεπτικών συστατικών**

2.1. *Θρεπτικά στοιχεία*

| | |
|---|---|
| N | 1,1 |
| $P_2O_5$ | 1,1 |
| $K_2O$ | 1,1 |

2.2. *Συνολικές αρνητικές αποκλίσεις από τη δηλωμένη περιεκτικότητα*

| | |
|---|---|
| δυαδικά λιπάσματα | 1,5 |
| τριαδικά λιπάσματα | 1,9 |

3. **Δευτερεύοντα θρεπτικά συστατικά στα λιπάσματα**

Τα περιθώρια διακύμανσης που επιτρέπονται όσον αφορά τη δηλωμένη περιεκτικότητα σε ασβέστιο, μαγνήσιο, νάτριο και θείο ανέρχονται στο ένα τέταρτο της δηλωμένης περιεκτικότητας στα εν λόγω θρεπτικά συστατικά με ανώτατο όριο το 0,9 % σε απόλυτη τιμή για τα CaO, MgO, $Na_2O$ και $SO_3$, ήτοι 0,64 για το Ca, 0,55 για το Mg, 0,67 για το Na και 0,36 για το S.

4. **Θρεπτικά ιχνοστοιχεία στα λιπάσματα**

Τα περιθώρια διακύμανσης που επιτρέπονται όσον αφορά τη δηλωμένη περιεκτικότητα σε θρεπτικά μικροσυστατικά έχουν ως εξής:

— 0,4 % σε απόλυτη τιμή για περιεκτικότητα ανώτερη από 2 %,

— ένα πέμπτο της δηλωμένης τιμής για περιεκτικότητα έως 2 %.

Τα περιθώρια διακύμανσης που επιτρέπονται όσον αφορά τη δηλωμένη περιεκτικότητα για τις διάφορες μορφές του αζώτου ή τη δηλωμένη διαλυτότητα του πεντοξειδίου του φωσφόρου ανέρχονται στο ένα δέκατο της συνολικής περιεκτικότητας στο σχετικό θρεπτικό συστατικό με ανώτατο όριο το 2 % κατά μάζα, υπό την προϋπόθεση ότι η συνολική περιεκτικότητα στο εν λόγω θρεπτικό συστατικό παραμένει εντός των ορίων που προβλέπονται στο παράρτημα I και ότι δεν υπερβαίνει τα ως άνω περιθώρια διακύμανσης.

▼**M10**

5. **Ασβεστούχα και/ή μαγνησιούχα βελτιωτικά εδάφους**

Το περιθώριο διακύμανσης που επιτρέπεται για το δηλωμένο ασβέστιο και μαγνήσιο είναι:

| Οξείδιο του μαγνησίου: | |
|---|---|
| — έως και 8 % MgO | 1 |
| — από 8 % έως 16 % MgO | 2 |
| — άνω του 16 % MgO | 3 |
| Οξείδιο του ασβεστίου | 3 |

Τα περιθώρια διακύμανσης που επιτρέπονται όσον αφορά τη δηλωμένη τιμή εξουδετέρωσης είναι:

| Τιμή εξουδετέρωσης | 3 |
|---|---|

Το περιθώριο διακύμανσης που εφαρμόζεται στο δηλωμένο ποσοστό υλικού που διέρχεται από ένα συγκεκριμένο κόσκινο είναι:

| Μέγεθος κόκκων | 10 |
|---|---|

▼B

*ΠΑΡΑΡΤΗΜΑ III*

**ΤΕΧΝΙΚΕΣ ΔΙΑΤΑΞΕΙΣ ΠΟΥ ΑΦΟΡΟΥΝ ΛΙΠΑΣΜΑΤΑ ΝΙΤΡΙΚΟΥ ΑΜΜΩΝΙΟΥ ΥΨΗΛΗΣ ΠΕΡΙΕΚΤΙΚΟΤΗΤΑΣ ΣΕ ΑΖΩΤΟ**

1. **Χαρακτηριστικά και οριακές τιμές για απλά λιπάσματα νιτρικού αμμωνίου υψηλής περιεκτικότητας σε άζωτο**

1.1. *Βαθμός πορώδους (κατακράτηση πετρελαίου)*

Η κατακράτηση πετρελαίου από το λίπασμα, το οποίο έχει προηγουμένως υποβληθεί σε δύο θερμικούς κύκλους σε θερμοκρασία από 25 έως 50 °C, που συμμορφώνονται με τις διατάξεις του σημείου 2 του τμήματος 3. του παρόντος παραρτήματος, δεν πρέπει να υπερβαίνει το 4 % κατά μάζα.

1.2. *Καύσιμα συστατικά*

Η περιεκτικότητα σε καύσιμα υλικά που μετράται σε επί τοις εκατό ποσοστό άνθρακα κατά μάζα δεν πρέπει να υπερβαίνει το 0,2 % για τα λιπάσματα με περιεκτικότητα σε άζωτο τουλάχιστον 31,5 % κατά μάζα και δεν πρέπει να υπερβαίνει το 0,4 % για τα λιπάσματα με περιεκτικότητα σε άζωτο τουλάχιστον 28 % αλλά μικρότερη από 31,5 % κατά μάζα.

1.3. *pH*

Το διάλυμα 10 g λιπάσματος σε 100 ml νερού πρέπει να έχει pH τουλάχιστον 4,5.

1.4. *Ανάλυση της λεπτότητας αλέσματος*

Το πολύ μέχρι το 5 % κατά μάζα του λιπάσματος πρέπει να διέρχεται από κόσκινο με διάμετρο οπών 1 mm και το πολύ μέχρι 3 % κατά μάζα πρέπει να διέρχεται από κόσκινο με διάμετρο οπών 0,5 mm.

1.5. *Χλώριο*

Η μέγιστη περιεκτικότητα σε χλώριο καθορίζεται σε 0,02 % κατά μάζα.

1.6. *Βαρέα μέταλλα*

Δεν πρέπει να προστίθενται εκ προθέσεως βαρέα μέταλλα, ενώ τυχόν ίχνη που συνοδεύουν τη διαδικασία παρασκευής δεν πρέπει να υπερβαίνουν τα όρια που έχει καθορίσει η επιτροπή.

Η περιεκτικότητα σε χαλκό δεν θα υπερβαίνει τα 10 mg/kg.

Δεν καθορίζονται όρια για άλλα βαρέα μέταλλα

2. **Περιγραφή της δοκιμής εκρηκτικότητας σχετικά με τα λιπάσματα νιτρικού αμμωνίου υψηλής περιεκτικότητας σε άζωτο**

Η δοκιμή πρέπει να εκτελείται σε αντιπροσωπευτικό δείγμα του λιπάσματος. Πριν από την εκτέλεση της δοκιμής εκρηκτικότητας, η ολική μάζα του δείγματος πρέπει να υποβληθεί σε πέντε θερμικούς κύκλους που να συμμορφώνονται με τις διατάξεις του σημείου 3 του τμήματος 3. του παρόντος παραρτήματος.

Το λίπασμα υποβάλλεται στη δοκιμή εκρηκτικότητας σε ένα οριζόντιο χαλύβδινο σωλήνα υπό τις εξής συνθήκες:

— χαλύβδινος σωλήνας χωρίς ραφή,

— μήκος του σωλήνα: 1 000 mm τουλάχιστον,

— ονομαστική εξωτερική διάμετρος: 114 mm τουλάχιστον,

— ονομαστικό πάχος τοιχωμάτων: 5 mm τουλάχιστον,

— ενισχυτικό έναυσμα: ο τύπος και η μάζα του ενισχυτικού εναύσματος που επιλέγεται πρέπει να είναι τέτοιοι ώστε να μεγιστοποιείται η πίεση εκπυρσοκρότησης που εφαρμόζεται στο δείγμα προκειμένου να προσδιοριστεί η δυνατότητα μετάδοσης έκρηξης,

— θερμοκρασία δοκιμής: 15-25 °C,

▼B

— μολύβδινοι κύλινδροι για ανίχνευση της έκρηξης: 50 mm διαμέτρου, 100 mm ύψους,

— που τοποθετούνται κατά διαστήματα 150 mm πάνω στους οποίους στηρίζεται οριζόντια ο σωλήνας. Η δοκιμή πρέπει να εκτελείται δύο φορές. Θεωρείται ότι η δοκιμή έχει επιτύχει όταν σε καθεμία τις δύο δοκιμές η σύνθλιψη ενός ή περισσότερων μολύβδινων κυλίνδρων είναι μικρότερη από 5 %.

3. **Μέθοδοι ελέγχου της συμμόρφωσης προς τα όρια που καθορίζονται στα παραρτήματα III-1 και III-2**

Μέθοδος 1

**Μέθοδοι διεξαγωγής θερμικών κύκλων**

1. **Αντικείμενο και πεδίο εφαρμογής**

Στο παρόν έγγραφο καθορίζονται οι διαδικασίες για τη διεξαγωγή θερμικών κύκλων πριν από την εκτέλεση της δοκιμής κατακράτησης πετρελαίου σε απλά λιπάσματα νιτρικού αμμωνίου υψηλής περιεκτικότητας σε άζωτο και της δοκιμής εκρηκτικότητας σε απλά και σύνθετα λιπάσματα νιτρικού αμμωνίου υψηλής περιεκτικότητας σε άζωτο.

Οι μέθοδοι των κλειστών θερμικών κύκλων, που περιγράφονται στο παρόν τμήμα, θεωρείται ότι προσομοιώνουν ικανοποιητικά τις συνθήκες που πρέπει να λαμβάνονται υπόψη αναφορικά με το πεδίο εφαρμογής του τίτλου II, κεφάλαιο IV, μολονότι ενδέχεται να μην προσομοιώνουν κατ' ανάγκη όλες τις συνθήκες που δημιουργούνται κατά τη μεταφορά και την αποθήκευση.

2. **Θερμικοί κύκλοι που αναφέρονται στο παράρτημα III-1**

2.1. *Πεδίο εφαρμογής*

Διεξαγωγή θερμικών κύκλων πριν από τον προσδιορισμό της κατακράτησης πετρελαίου στο λίπασμα.

2.2. *Αρχή της μεθόδου και ορισμός*

Σε φιάλη Erlenmeyer, το δείγμα θερμαίνεται από τη θερμοκρασία περιβάλλοντος στους 50 °C και διατηρείται στη θερμοκρασία αυτή για δύο ώρες (φάση των 50 °C). Στη συνέχεια ψύχεται σε θερμοκρασία 25 °C και διατηρείται στη θερμοκρασία αυτή για δύο ώρες (φάση των 25 °C). Ο συνδυασμός των δύο διαδοχικών φάσεων των 50 °C και 25 °C αποτελεί ένα θερμικό κύκλο. Το δείγμα ελέγχου, αφού υποβληθεί σε δύο θερμικούς κύκλους, διατηρείται σε θερμοκρασία 20 ± 3 °C για τον προσδιορισμό της κατακράτησης πετρελαίου.

2.3. *Εργαστηριακά σκεύη και όργανα*

Συνήθης εργαστηριακός εξοπλισμός, ιδίως:

— θερμοστατούμενα υδατόλουτρα των 25 (± 1) και 50 (± 1) °C αντίστοιχα,

— φιάλες Erlenmeyer με χωρητικότητα 150 ml η καθεμία.

2.4. *Τρόπος εργασίας*

Κάθε δείγμα ελέγχου βάρους 70 (± 5) g τοποθετείται σε φιάλη Erlenmeyer που κατόπιν πωματίζεται.

Κάθε φιάλη μεταφέρεται κάθε δύο ώρες από το υδατόλουτρο των 50 °C στο υδατόλουτρο των 25 °C και αντίστροφα.

Το νερό κάθε λουτρού διατηρείται σε σταθερή θερμοκρασία και σε συνεχή κίνηση με ταχεία ανάδευση ώστε η στάθμη του νερού να ανεβαίνει πάνω από το επίπεδο του δείγματος. Το πώμα προστατεύεται από τους υδρατμούς με κάλυμμα από αφρώδες πλαστικό.

3. **Θερμικοί κύκλοι που χρησιμοποιούνται για το παράρτημα III-2**

3.1. *Πεδίο εφαρμογής*

Διεξαγωγή θερμικών κύκλων πριν από την εκτέλεση της δοκιμής εκρηκτικότητας.

▼B

3.2. *Αρχή της μεθόδου και ορισμός*

Σε υδατοστεγές δοχείο, το δείγμα θερμαίνεται από τη θερμοκρασία περιβάλλοντος στους 50 °C και διατηρείται στη θερμοκρασία αυτή για μία ώρα (φάση των 50 °C). Στη συνέχεια το δείγμα ψύχεται μέχρι τους 25 °C και διατηρείται στη θερμοκρασία αυτή για μία ώρα (φάση των 25 °C). Ο συνδυασμός των δύο διαδοχικών φάσεων των 50 °C και 25 °C αποτελεί ένα θερμικό κύκλο. Το δείγμα ελέγχου, αφού υποβληθεί στον απαιτούμενο αριθμό θερμικών κύκλων, διατηρείται σε θερμοκρασία 20 ± 3 °C μέχρι τη διεξαγωγή της δοκιμής εκρηκτικότητας.

3.3. *Εργαστηριακά σκεύη και όργανα*

— Ένα υδατόλουτρο, που θερμοστατείται στην περιοχή θερμοκρασιών 20 έως 51 °C, με ελάχιστη ταχύτητα θέρμανσης και ψύξης 10 °C/ώρα, ή δύο θερμοστατούμενα υδατόλουτρα των 20 °C και των 51 °C αντίστοιχα. Το νερό του (των) υδατόλουτρου(-ων) αναδεύεται συνεχώς και ο όγκος του(-ς) πρέπει να είναι αρκετά μεγάλος για να εξασφαλίζεται η άνετη κυκλοφορία του νερού.

— Ένα δοχείο από ανοξείδωτο χάλυβα, υδατοστεγές από κάθε πλευρά και εξοπλισμένο στο κέντρο του με θερμόμετρο θερμοηλεκτρικού στοιχείου. Το εξωτερικό πλάτος του δοχείου είναι 45 (± 2) mm και τα τοιχώματά του έχουν πάχος 1,5 mm (βλέπε σχήμα 1). Το ύψος και το μήκος του δοχείου επιλέγονται σε συνάρτηση με τις διαστάσεις του υδατόλουτρου, π.χ. μήκος 600 mm και ύψος 400 mm.

3.4. *Τρόπος εργασίας*

Ποσότητα λιπάσματος, που επαρκεί για μία δοκιμή εκρηκτικότητας, εισάγεται στο δοχείο που, στη συνέχεια, κλείνεται με το κάλυμμα. Το δοχείο τοποθετείται στο υδατόλουτρο, το νερό θερμαίνεται στους 51 °C και μετράται η θερμοκρασία στο κέντρο του λιπάσματος. Μία ώρα μετά την επίτευξη της θερμοκρασίας των 50 °C στο κέντρο, αρχίζει η ψύξη του νερού. Μία ώρα μετά την επίτευξη της θερμοκρασίας των 25 °C στο κέντρο, θερμαίνεται το νερό, οπότε αρχίζει ο δεύτερος κύκλος. Σε περίπτωση που χρησιμοποιούνται δύο υδατόλουτρα, το δοχείο μεταφέρεται στο άλλο υδατόλουτρο μετά από κάθε περίοδο θέρμανσης/ψύξης.

*Σχήμα 1*

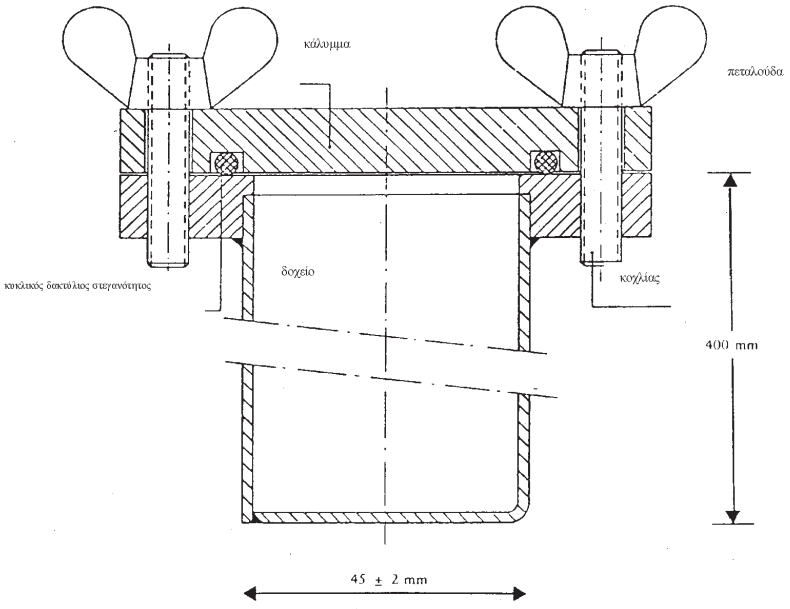

▼B

Μέθοδος 2

**Προσδιορισμός της κατακράτησης πετρελαίου**

1. **Αντικείμενο και πεδίο εφαρμογής**

Στο παρόν έγγραφο καθορίζεται η διαδικασία για τον προσδιορισμό της κατακράτησης πετρελαίου από απλά λιπάσματα νιτρικού αμμωνίου υψηλής περιεκτικότητας σε άζωτο.

Η μέθοδος μπορεί να εφαρμοστεί τόσο σε λιπάσματα υπό μορφή σβώλων όσο και σε κοκκώδη λιπάσματα, που δεν περιέχουν υλικά διαλυτά στο πετρέλαιο.

2. **Ορισμός**

Κατακράτηση πετρελαίου από λίπασμα: η ποσότητα πετρελαίου που κατακρατείται από το λίπασμα, όπως προσδιορίζεται υπό τις συνθήκες εργασίας που καθορίζονται στο παρόν και η οποία εκφράζεται ως επί τοις εκατό ποσοστό κατά μάζα.

3. **Αρχή της μεθόδου**

Η ελεγχόμενη ποσότητα λιπάσματος βυθίζεται εξ ολοκλήρου σε πετρέλαιο ντίζελ επί ορισμένο χρόνο και στη συνέχεια στραγγίζεται, υπό καθορισμένες συνθήκες, ώστε να απομακρυνθεί το πλεονάζον πετρέλαιο. Μετράται κατόπιν η αύξηση της μάζας της εν λόγω ποσότητας.

4. **Αντιδραστήρια**

Πετρέλαιο ντίζελ

Μέγιστο ιξώδες: 5 mPas στους 40 °C

Πυκνότητα: 0,8 έως 0,85 g/ml στους 20 °C

Περιεκτικότητα σε θείο: ≤ 1,0 % (m/m)

Τέφρα: ≤ 0,1 % (m/m)

5. **Εργαστηριακά σκεύη και όργανα**

Συνήθης εργαστηριακός εξοπλισμός, και επιπλέον:

5.1. Ζυγός, με ακρίβεια 0,01 g.

5.2. Ποτήρια ζέσεως, χωρητικότητας 500 ml.

5.3. Χωνί, από πλαστικό υλικό, κατά προτίμηση με κυλινδρικό τοίχωμα στο άνω άκρο, διαμέτρου 200 mm περίπου.

5.4. Εργαστηριακό κόσκινο, με οπές 0,5 mm, προσαρμόσιμο στο χωνί (5.3).

*Σημείωση:* Το μέγεθος του χωνιού και του κόσκινου επιλέγονται έτσι ώστε λίγοι μόνο κόκκοι να βρίσκονται πάνω σε άλλους και το πετρέλαιο να μπορεί να στραγγίζει εύκολα.

5.5. Διηθητικό χαρτί, για ταχεία διήθηση, τραχείας επιφανείας, μαλακό, μάζας 150 $g/m^2$.

5.6. Απορροφητικό ύφασμα (εργαστηριακής ποιότητας).

6. **Τρόπος εργασίας**

6.1. Διεξάγονται δύο ανεξάρτητοι προσδιορισμοί, ο ένας αμέσως μετά τον άλλο, σε χωριστές ποσότητες του ίδιου δείγματος ελέγχου.

▼M7

6.2. Σωματίδια μικρότερα από 0,5 mm απομακρύνονται με τη βοήθεια του κόσκινου δοκιμής (5.4). Ζυγίζονται περίπου 50 g του δείγματος με ακρίβεια 0,01 g στο ποτήρι ζέσεως (5.2). Προστίθεται αρκετό πετρέλαιο ντίζελ (τμήμα 4), ώστε να καλυφθούν τελείως οι σβώλοι ή οι κόκκοι, και το μείγμα αναδεύεται προσεκτικά, ώστε να εξασφαλιστεί η πλήρης ύγρανση της επιφάνειας όλων των σβώλων ή κόκκων. Καλύπτεται το ποτήρι ζέσεως με γυάλινη πλάκα ωρολογίου και αφήνεται για μία ώρα στους 25 (± 2) °C.

▼B

6.3. Διηθείται το περιεχόμενο του ποτηριού ποσοτικά μέσω του χωνιού (5.3), στο οποίο είναι προσαρμοσμένο το κόσκινο (5.4). Η ποσότητα που συγκρατείται στο κόσκινο αφήνεται να παραμείνει για μία ώρα, ώστε να καταστεί δυνατή η εκροή του πλεονάζοντος πετρελαίου.

6.4. Σε μια λεία βάση τοποθετούνται δύο φύλλα από διηθητικό χαρτί (5.5) (διαστάσεων 500 × 500 mm περίπου) το ένα πάνω στο άλλο, ενώ οι τέσσερις άκρες και των δύο φύλλων διπλώνονται προς τα πάνω σε πλάτος 40 mm περίπου, ώστε να μην μπορούν να κυλήσουν οι σβώλοι. Στο κέντρο των διηθητικών χαρτιών τοποθετούνται δύο φύλλα απορροφητικού υφάσματος (5.6). Όλο το περιεχόμενο του κόσκινου (5.4) μεταφέρεται ποσοτικά πάνω στο απορροφητικό ύφασμα και οι σβώλοι απλώνονται ομοιόμορφα με ένα πλατύ, μαλακό πινέλο. Μετά από δύο λεπτά, σηκώνοντας τη μία πλευρά του υφάσματος μεταφέρονται οι σβώλοι στο υποκείμενο διηθητικό χαρτί και με το πινέλο απλώνονται ομοιόμορφα σ' αυτό. Ένα άλλο φύλλο διηθητικού χαρτιού, του οποίου οι άκρες είναι επίσης στραμμένες προς τα πάνω, τοποθετείται πάνω στο δείγμα και, με κυκλικές κινήσεις και ελαφρά πίεση τίθενται οι σβώλοι σε κίνηση μεταξύ των διηθητικών χαρτιών. Οι κυκλικές αυτές κινήσεις διακόπτονται κάθε οκτώ φορές για να ανυψωθούν οι αντίθετες πλευρές των διηθητικών χαρτιών, ώστε να επανέλθουν στη μέση οι σβώλοι που κύλησαν προς την περιφέρεια. Ακολουθείται ο παρακάτω ρυθμός: κάθε τέσσερις πλήρεις κυκλικές κινήσεις, πρώτα κατά την κίνηση των δεικτών του ωρολογίου και έπειτα αντίθετα, επαναφέρονται οι σβώλοι στο κέντρο όπως περιγράφηκε παραπάνω. Η εργασία με το ρυθμό αυτό πρέπει να εκτελείται τρεις φορές (24 κυκλικές κινήσεις, 2 ανυψώσεις των άκρων). Μετά παρεμβάλλεται προσεκτικά ένα καινούργιο φύλλο διηθητικού χαρτιού μεταξύ των δύο υπαρχόντων και οι σβώλοι με ανύψωση των άκρων του υπερκείμενου φύλλου, αφήνονται να κυλήσουν στο νέο φύλλο. Αφού καλυφθούν οι σβώλοι με ένα νέο φύλλο διηθητικού χαρτιού, ακολουθείται η ίδια διαδικασία όπως περιγράφηκε παραπάνω. Αμέσως μετά την εν λόγω διαδικασία οι σβώλοι μεταφέρονται μέσα σε ένα προζυγισμένο τριβλίο και με μια νέα ζύγιση προσδιορίζεται η μάζα πετρελαίου ντίζελ που έχει κατακρατηθεί με ακρίβεια 0,01 g.

6.5. *Επανάληψη της διαδικασίας κύλισης και επαναζύγιση*

Εάν από τη νέα ζύγιση προκύπτει ότι το πετρέλαιο ντίζελ που κατακρατήθηκε από το δείγμα είναι μεγαλύτερο από 2 g, τότε το δείγμα τοποθετείται σε μια νέα ομάδα φύλλων διηθητικού χαρτιού και επαναλαμβάνεται η διαδικασία της κύλισης με ανύψωση των γωνιών των χαρτιών σύμφωνα με την παράγραφο 6.4 (2 φορές 8 κυκλικές κινήσεις και μεταξύ αυτών μία ανύψωση των άκρων). Μετά ζυγίζεται πάλι το δείγμα.

7. **Έκφραση των αποτελεσμάτων**

7.1. *Μέθοδος υπολογισμού και τύπος*

Η κατακράτηση πετρελαίου κάθε προσδιορισμού (6.1), εκφραζόμενη ως επί τοις εκατό ποσοστό κατά μάζα του κοσκινισμένου δείγματος ελέγχου δίδεται από τον εξής τύπο:

$$\text{Κατακράτησηπετρελαίου} = \frac{m_2 - m_1}{m_1} \times 100$$

όπου:

$m_1$ είναι η μάζα, σε γραμμάρια, της ποσότητας κοσκινισμένου δείγματος (6.2),

▼B

$m_2$ είναι η μάζα, σε γραμμάρια, της ποσότητας ελέγχου σύμφωνα με τις παραγράφους 6.4 ή 6.5 αντίστοιχα, όπως προκύπτει από την τελευταία ζύγιση.

Ως αποτέλεσμα λαμβάνεται ο αριθμητικός μέσος όρος των δύο ανεξάρτητων προσδιορισμών.

Μέθοδος 3

**Προσδιορισμός των καυσίμων συστατικών**

1. **Αντικείμενο και πεδίο εφαρμογής**

Στο παρόν έγγραφο καθορίζεται η διαδικασία ποσοτικού προσδιορισμού των καυσίμων συστατικών, τα οποία περιέχονται στα απλά λιπάσματα νιτρικού αμμωνίου υψηλής περιεκτικότητας σε άζωτο.

2. **Αρχή της μεθόδου**

Το διοξείδιο του άνθρακα που προέρχεται από ανόργανα έκδοχα απομακρύνεται, εκ των προτέρων, με τη βοήθεια οξέος. Οι οργανικές ενώσεις οξειδούνται με μείγμα χρωμοθειικού οξέος και θειικού οξέος. Το σχηματιζόμενο διοξείδιο του άνθρακα απορροφάται από διάλυμα υδροξειδίου του βαρίου. Το ίζημα διαλύεται σε διάλυμα υδροχλωρικού οξέος και προσδιορίζεται με ογκομέτρηση της περίσσειας του οξέος με διάλυμα υδροξειδίου του νατρίου.

3. **Αντιδραστήρια**

3.1. Τριοξείδιο του χρωμίου $Cr_2O_3$ (VI) αναλυτικής καθαρότητας.

3.2. Θειικό οξύ, 60 % κατ' όγκο: σε ποτήρι ζέσεως του 1 λίτρου φέρονται 360 ml νερού και προστίθενται με προσοχή 640 ml θειικού οξέος (πυκνότητα στους 20 °C = 1,83 g/ml).

3.3. Διάλυμα νιτρικού αργύρου, 0,1 mol/l.

3.4. *Υδροξείδιο του βαρίου*

Ζυγίζονται 15 g υδροξειδίου του βαρίου [$Ba(OH)_2$. $8H_2O$] και αναμειγνύονται με ζεστό νερό μέχρι πλήρους διαλύσεως. Το διάλυμα αφήνεται να ψυχθεί και μεταγγίζεται σε φιάλη του 1 λίτρου. Ο όγκος συμπληρώνεται μέχρι τη χαραγή και το διάλυμα ομογενοποιείται. Διηθείται με πτυχωτό χάρτινο ηθμό.

3.5. Υδροχλωρικό οξύ: πρότυπο διάλυμα 0,1 mol/l.

3.6. Υδροξείδιο του νατρίου: πρότυπο διάλυμα 0,1 mol/l.

3.7. Κυανούν της βρωμοφαινόλης: υδατικό διάλυμα 0,4 g ανά λίτρο.

3.8. Φαινολοφθαλεΐνη: διάλυμα 2 g ανά λίτρο σε αιθανόλη 60 % κατ' όγκο.

3.9. Νατράσβεστος: μέγεθος σωματιδίων 1,0 έως 1,5 mm περίπου.

3.10. Απιονισμένο νερό, πρόσφατα βρασμένο για να απομακρυνθεί το διοξείδιο του άνθρακα.

4. **Εργαστηριακά σκεύη και όργανα**

4.1. *Συνήθης εργαστηριακός εξοπλισμός και ιδίως:*

— χωνευτήριο διήθησης με πλάκα από συντετηγμένο γυαλί χωρητικότητας 15 ml· διάμετρος της πλάκας: 20 mm· συνολικό ύψος: 50 mm· βαθμός πορώδους 4 (διάμετρος πόρων 5 έως 15 μm),

— ποτήρι ζέσεως των 600 ml.

4.2. Παροχή συμπιεσμένου αζώτου.

4.3. Συσκευή αποτελούμενη από τα ακόλουθα τμήματα, τα οποία συναρμολογούνται μεταξύ τους, αν είναι δυνατό, με σφαιρικούς σμυρισμένους συνδέσμους (βλέπε σχήμα 2).

4.3.1. Σωλήνας απορρόφησης A, μήκους 200 mm περίπου και διαμέτρου 30 mm, ο οποίος έχει πληρωθεί με νατράσβεστο (3.9) που συγκρατείται με τη βοήθεια βυσμάτων από υαλοβάμβακα.

▼B

4.3.2. Φιάλη αντιδράσεως B των 500 ml με πλευρικό σωλήνα και σφαιρικό πυθμένα.

4.3.3. Στήλη κλασματικής απόσταξης Vigreux, μήκους 150 mm περίπου (C').

4.3.4. Κάθετος ψυκτήρας C, διπλότοιχος, μήκους 200 mm.

▼M7

4.3.5. Φιάλη Drechsel D για την κατακράτηση της περίσσειας του οξέος που πιθανόν να συναποσταχθεί.

▼B

4.3.6. Παγόλουτρο E για την ψύξη της φιάλης Drechsel.

4.3.7. Δύο απορροφητήρες $F_1$ και $F_2$, διαμέτρου 32 έως 35 mm, με βαλβίδα αερίου αποτελούμενη από ένα δίσκο 10 mm από συντετηγμένο γυαλί χαμηλού πορώδους.

4.3.8. Αντλία αναρρόφησης και ρυθμιστής αναρρόφησης g αποτελούμενος από γυάλινο εξάρτημα σχήματος T, που παρεμβάλλεται στη συνδεσμολογία και του οποίου το ελεύθερο άκρο συνδέεται με λεπτό τριχοειδή σωλήνα με τη βοήθεια κοντού σωλήνα από καουτσούκ, ο οποίος φέρει κοχλιωτό συνδετήρα.

Προσοχή: Η χρήση ζέοντος διαλύματος χρωμικού οξέος σε συσκευή που βρίσκεται υπό ελαττωμένη πίεση μπορεί να προκαλέσει ατύχημα και απαιτεί κατάλληλες προφυλάξεις.

5. **Τρόπος εργασίας**

5.1. *Δείγμα ανάλυσης*

Ζυγίζονται περίπου 10 g νιτρικού αμμωνίου με ακρίβεια 0,001 g.

5.2. *Απομάκρυνση των ανθρακικών ιόντων*

▼M7

Το δείγμα τοποθετείται στη φιάλη αντιδράσεως B. Προστίθενται 100 ml $H_2SO_4$ (3.2). Οι σβώλοι ή οι κόκκοι του δείγματος αφήνονται να διαλυθούν σε θερμοκρασία περιβάλλοντος επί 10 λεπτά περίπου. Η συσκευή συναρμολογείται σύμφωνα με το σχήμα: ο σωλήνας απορρόφησης (A) συνδέεται από το ένα άκρο με την πηγή του αζώτου (4.2) μέσω διατάξεως αντεπιστροφής με πίεση 667 έως 800 Pa και, από το άλλο, με το σωλήνα τροφοδότησης που είναι βυθισμένος στη φιάλη αντίδρασης. Κατόπιν τοποθετούνται η στήλη κλασματικής απόσταξης Vigreux (C′) και ο ψυκτήρας (C), ο οποίος τροφοδοτείται με νερό. Ρυθμίζεται η ροή του αζώτου, έτσι ώστε να διέρχεται με μέτρια ταχύτητα από το διάλυμα, το οποίο ακολούθως φέρεται σε θερμοκρασία βρασμού και θερμαίνεται επί δύο λεπτά. Στο τέλος του χρόνου αυτού δεν πρέπει να υπάρχει πλέον αναβρασμός. Αν παρατηρηθεί αναβρασμός, η θέρμανση συνεχίζεται για 30 λεπτά. Το διάλυμα αφήνεται να ψυχθεί επί 20 λεπτά τουλάχιστον υπό ρεύμα αζώτου.

▼B

Η συναρμολόγηση της συσκευής ολοκληρώνεται σύμφωνα με το σχήμα, συνδέοντας το σωλήνα του ψυκτήρα με τη φιάλη Drechsel (D) και αυτή με τους απορροφητήρες $F_1$ και $F_2$. Καθ' όλη τη διάρκεια της συναρμολόγησης πρέπει να διατηρείται η κυκλοφορία του αζώτου. Στον καθένα από τους απορροφητήρες ($F_1$ και $F_2$) εισάγονται γρήγορα 50 ml διαλύματος υδροξειδίου του βαρίου (3.4).

Κατόπιν διοχετεύεται ρεύμα αζώτου, έτσι ώστε να σχηματίζονται φυσαλλίδες επί 10 λεπτά περίπου. Το διάλυμα στους απορροφητήρες πρέπει να παραμείνει διαυγές. Σε αντίθετη περίπτωση, επαναλαμβάνεται η διαδικασία απομάκρυνσης των ανθρακικών ιόντων.

5.3. *Οξείδωση και απορρόφηση*

Αφού αφαιρεθεί ο σωλήνας τροφοδότησης με άζωτο, εισάγονται γρήγορα από τον πλευρικό σωλήνα της φιάλης αντιδράσεως (B) 20 g τριοξειδίου του χρωμίου (3.1) και 6 ml διαλύματος νιτρικού αργύρου (3.3). Η συσκευή συνδέεται με την αντλία αναρρόφησης και η παροχή του αζώτου ρυθμίζεται έτσι ώστε μια σταθερή ποσότητα φυσαλλίδων του αερίου να διέρχεται από το συντετηγμένο γυαλί των απορροφητήρων $F_1$ και $F_2$.

▼B

Το περιεχόμενο της φιάλης αντιδράσεως (B) θερμαίνεται μέχρι βρασμού, που διατηρείται επί 1 ώρα και 30 λεπτά ([1]). Είναι πιθανό να χρειαστεί να χρησιμοποιηθεί η ρυθμιστική διάταξη (G) για τον έλεγχο του ρεύματος του αζώτου, καθώς το ανθρακικό βάριο που καθιζάνει κατά τη δοκιμή μπορεί να φράξει τους δίσκους από συντετηγμένο γυαλί. Η εργασία γίνεται σωστά όταν το διάλυμα υδροξειδίου του βαρίου μέσα στον απορροφητήρα $F_2$ παραμένει διαυγές. Σε αντίθετη περίπτωση η δοκιμή επαναλαμβάνεται. Η θέρμανση διακόπτεται και η συσκευή αποσυναρμολογείται. Πλένονται και οι δύο βαλβίδες αερίου εσωτερικά και εξωτερικά, ώστε να απομακρυνθεί το υδροξείδιο του βαρίου και τα υγρά πλύσεως συλλέγονται μέσα στους αντίστοιχους απορροφητήρες. Οι βαλβίδες τοποθετούνται η μία μετά την άλλη μέσα σε ποτήρι ζέσεως των 600 ml που θα χρησιμοποιηθεί αργότερα για τον προσδιορισμό.

Το περιεχόμενο του απορροφητήρα $F_2$ και κατόπιν του απορροφητήρα $F_1$ διηθείται γρήγορα υπό κενό στο χωνευτήριο από συντετηγμένο γυαλί. Το ίζημα συγκεντρώνεται με έκπλυση των απορροφητήρων με νερό (3.10) και πλένεται πάνω στο χωνευτήριο με 50 ml από το ίδιο νερό. Το χωνευτήριο τοποθετείται μέσα στο ποτήρι ζέσεως των 600 ml και προστίθενται περίπου 100 ml βρασμένου νερού (3.10). Στον καθένα από τους απορροφητήρες φέρονται 50 ml βρασμένου νερού και στη συνέχεια διοχετεύεται ρεύμα αζώτου διαμέσου των βαλβίδων επί 5 λεπτά. Τα νερά συλλέγονται και προστίθενται στο ποτήρι ζέσεως. Η εργασία επαναλαμβάνεται για μία ακόμη φορά, ώστε να εξασφαλιστεί ότι οι βαλβίδες έχουν πλυθεί καλά.

5.4. *Μέτρηση των ανθρακικών ιόντων που προέρχονται από οργανικές ύλες*

Στο περιεχόμενο του ποτηριού ζέσεως προστίθενται πέντε σταγόνες φαινολοφθαλεΐνης (3.8). Το διάλυμα γίνεται κόκκινο. Προστίθεται στάγδην υδροχλωρικό οξύ (3.5), μέχρι αποχρωματισμού. Το διάλυμα στο χωνευτήριο ανακινείται καλά για να επιβεβαιωθεί ότι δεν επανέρχεται το ροζ χρώμα. Προστίθενται πέντε σταγόνες κυανού της βρωμοφαινόλης (3.7) και ακολουθεί ογκομέτρηση με υδροχλωρικό οξύ (3.5) μέχρι να αλλάξει το χρώμα σε κίτρινο. Προστίθενται ακόμη 10 ml υδροχλωρικού οξέος.

Το διάλυμα θερμαίνεται μέχρι βρασμού, που διατηρείται το πολύ ένα λεπτό. Ελέγχεται προσεκτικά η ενδεχόμενη παρουσία ιζήματος στο υγρό.

Το διάλυμα αφήνεται να κρυώσει και ακολουθεί ογκομέτρηση της περίσσειας του οξέος με το διάλυμα υδροξειδίου του νατρίου (3.6).

6. **Τυφλός προσδιορισμός**

Εκτελείται τυφλός προσδιορισμός, ακολουθώντας τον ίδιο τρόπο εργασίας και χρησιμοποιώντας την ίδια ποσότητα από όλα τα αντιδραστήρια.

7. **Έκφραση των αποτελεσμάτων**

Η περιεκτικότητα σε καύσιμα συστατικά (C), εκφραζόμενη σε επί τοις εκατό ποσοστό άνθρακα κατά μάζα του δείγματος, δίδεται από τον τύπο:

$$C\ \% = 0{,}06 \times \frac{V_1 - V_2}{E}$$

όπου:

E = η μάζα του ελεγχόμενου δείγματος σε γραμμάρια,

$V_1$ = ο συνολικός όγκος, σε χιλιοστόλιτρα, του υδροχλωρικού οξέος 0,1 mol/l που προστέθηκε μετά την αλλαγή χρώματος της φαινολοφθαλεΐνης,

$V_2$ = ο όγκος, σε χιλιοστόλιτρα, του διαλύματος υδροξειδίου του νατρίου 0,1 mol/l που χρησιμοποιήθηκε για την ογκομέτρηση της περίσσειας του οξέος.

([1]) Για τις περισσότερες οργανικές ουσίες, με την παρουσία νιτρικού αργύρου ως καταλύτη, ο χρόνος αντίδρασης 1 ώρας και 30 λεπτών είναι αρκετός.

▼B

*Σχήμα 2*

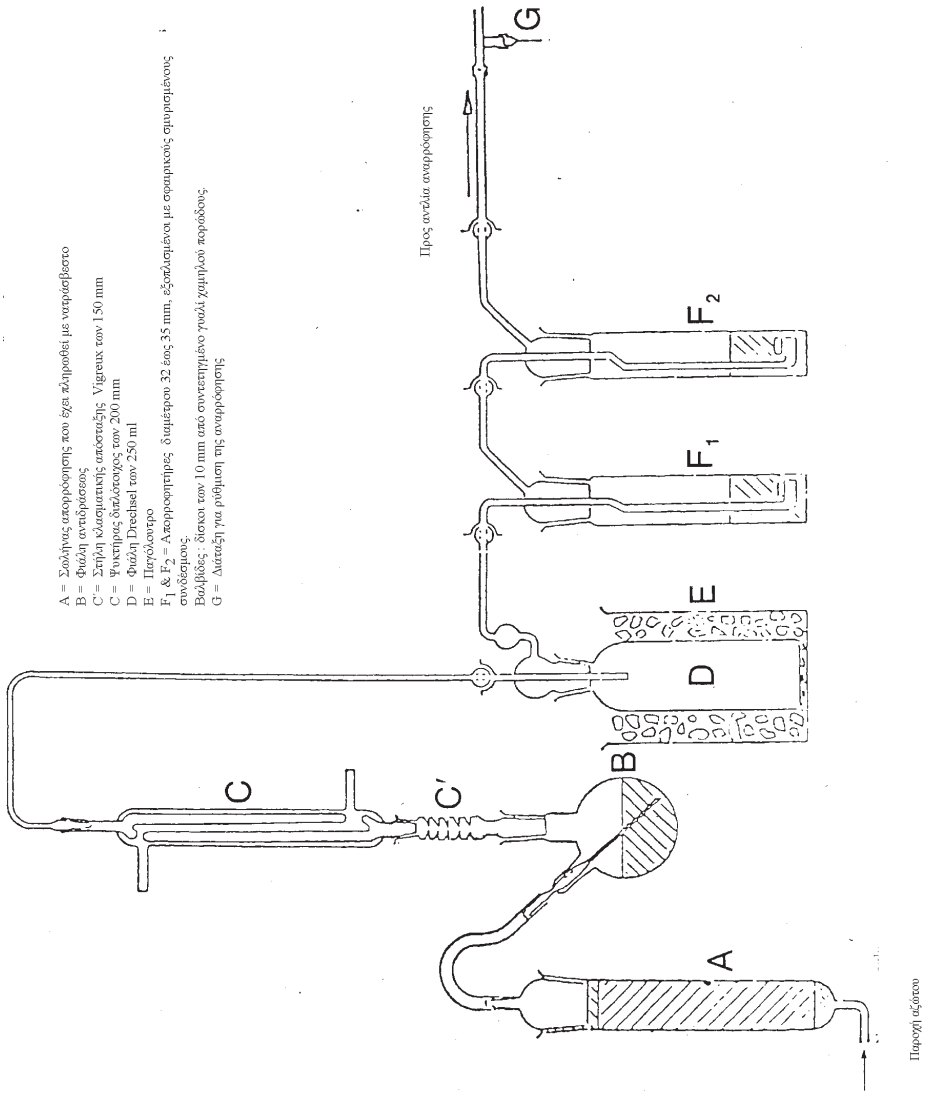


Μέθοδος 4

**Προσδιορισμός της τιμής του pH**

1. **Αντικείμενο και πεδίο εφαρμογής**

Στο παρόν έγγραφο καθορίζεται η διαδικασία για τη μέτρηση της τιμής του pH διαλύματος απλού λιπάσματος νιτρικού αμμωνίου υψηλής περιεκτικότητας σε άζωτο.

2. **Αρχή της μεθόδου**

Μέτρηση του pH διαλύματος νιτρικού αμμωνίου χρησιμοποιώντας πεχάμετρο.

3. **Αντιδραστήρια**

Απεσταγμένο ή απιονισμένο νερό, απαλλαγμένο από διοξείδιο του άνθρακα.

3.1. *Ρυθμιστικό διάλυμα με pH 6,88 στους 20 °C*

Σε περίπου 400 ml νερού διαλύονται 3,40 ± 0,01 g δισόξινου ορθοφωσφορικού καλίου ($KH_2PO_4$). Κατόπιν σε περίπου 400 ml νερού διαλύονται 3,55 ± 0,01 g όξινου ορθοφωσφορικού νατρίου ($Na_2HPO_4$). Μεταγγίζονται και τα δύο διαλύματα χωρίς απώλειες σε ογκομετρική φιάλη των 1 000 ml, συμπληρώνεται ο όγκος μέχρι τη χαραγή και αναμειγνύονται. Το διάλυμα αυτό διατηρείται σε αεροστεγές δοχείο.

▼B

3.2. *Ρυθμιστικό διάλυμα με pH 4,00 στους 20 °C*

Διαλύονται σε νερό 10,21 ± 0,01 g όξινου φθαλικού καλίου ($KHC_8O_4H_4$), μεταγγίζονται χωρίς απώλειες σε ογκομετρική φιάλη των 1 000 ml, συμπληρώνεται ο όγκος μέχρι τη χαραγή και αναμειγνύονται.

Το διάλυμα αυτό διατηρείται σε αεροστεγές δοχείο.

3.3. Μπορούν να χρησιμοποιηθούν πρότυπα διαλύματα γνωστού pH που διατίθενται στο εμπόριο.

4. **Εργαστηριακά σκεύη και όργανα**

Πεχάμετρο εφοδιασμένο με ηλεκτρόδια υάλου και καλομέλανος ή αντίστοιχα, με ευαισθησία 0,05 μονάδες pH.

5. **Τρόπος εργασίας**

5.1. *Βαθμονόμηση του πεχαμέτρου*

Το πεχάμετρο (4) βαθμονομείται σε θερμοκρασία 20 (± 1) °C, χρησιμοποιώντας τα ρυθμιστικά διαλύματα (3.1), (3.2) ή (3.3). Πάνω από την επιφάνεια του διαλύματος διέρχεται ρεύμα αζώτου με χαμηλή ταχύτητα, το οποίο διατηρείται καθόλη τη διάρκεια της δοκιμής.

5.2. *Προσδιορισμός*

Προστίθενται 100 ml νερού σε 10 (± 0,01) g δείγματος σε ποτήρι ζέσεως των 250 ml. Απομακρύνονται τα αδιάλυτα συστατικά με διήθηση, απόχυση ή φυγοκέντρηση του υγρού. Μετράται η τιμή pH του διαυγούς διαλύματος σε θερμοκρασία 20 (± 1) °C σύμφωνα με την ίδια διαδικασία που ακολουθήθηκε για τη βαθμονόμηση του πεχαμέτρου.

6. **Έκφραση των αποτελεσμάτων**

Τα αποτελέσματα εκφράζονται σε μονάδες pH με προσέγγιση 0,1 της μονάδας και αναφέρεται η θερμοκρασία μέτρησης.

Μέθοδος 5

**Προσδιορισμός του μεγέθους σωματιδίων**

1. **Αντικείμενο και πεδίο εφαρμογής**

Στο παρόν έγγραφο καθορίζεται η διαδικασία για τη δοκιμή κοκκομέτρησης σε απλά λιπάσματα νιτρικού αμμωνίου υψηλής περιεκτικότητας σε άζωτο.

2. **Αρχή της μεθόδου**

Το ελεγχόμενο δείγμα κοσκινίζεται σε διάταξη με τρία επάλληλα κόσκινα είτε με το χέρι είτε με μηχανικά μέσα. Καταγράφεται η μάζα που συγκρατείται σε κάθε κόσκινο και υπολογίζεται το επί τοις εκατό ποσοστό υλικού που διέρχεται από τα κόσκινα με το απαιτούμενο μέγεθος οπών.

3. **Εργαστηριακά σκεύη και όργανα**

3.1. Εργαστηριακά κόσκινα από πλεκτό σύρμα διαμέτρου 200 mm, με οπές πρότυπου μεγέθους 2 mm, 1 mm και 0,5 mm αντίστοιχα. Ένα κάλυμμα και ένας υποδοχέας για τα κόσκινα αυτά.

3.2. Ζυγός με ακρίβεια 0,1 g.

3.3. Μηχανικός αναδευτήρας εφοδιασμένος με κόσκινο (εάν διατίθεται) που να μπορεί να μεταδίδει στο ελεγχόμενο δείγμα τόσο κατακόρυφη όσο και οριζόντια κίνηση.

4. **Τρόπος εργασίας**

4.1. Το δείγμα χωρίζεται σε αντιπροσωπευτικές ποσότητες βάρους περίπου 100 g η καθεμία.

4.2. Ζυγίζεται μία από τις ποσότητες αυτές με ακρίβεια 0,1 g.

▼B

4.3. Τα κόσκινα τοποθετούνται επάλληλα στη διάταξη κατ' αύξουσα σειρά μεγέθους· υποδοχέας, 0,5 mm, 1 mm, 2 mm και τοποθετείται στο επάνω κόσκινο η ελεγχόμενη ποσότητα υλικού η οποία έχει ζυγιστεί. Πάνω στο σύνολο τοποθετείται το κάλυμμα.

4.4. Τα κόσκινα τίθενται σε κίνηση, είτε με το χέρι είτε με μηχάνημα, προκαλώντας τόσο κατακόρυφες όσο και οριζόντιες κινήσεις· εφόσον κινούνται με το χέρι δίνονται στη διάταξη κατά διαστήματα ελαφρά χτυπήματα. Αυτό συνεχίζεται επί 10 λεπτά ή μέχρις ότου η ποσότητα, που περνάει μέσα από κάθε κόσκινο ανά λεπτό, είναι μικρότερη από 0,1 g.

4.5. Αφαιρούνται με τη σειρά τα κόσκινα από τη διάταξη και συλλέγεται το υλικό που έχει συγκρατηθεί. Εάν είναι απαραίτητο, βουρτσίζονται ελαφρά τα κόσκινα στην οπίσθια όψη τους με μαλακή βούρτσα.

4.6. Το υλικό που συγκρατήθηκε σε κάθε κόσκινο και το υλικό που συλλέχθηκε στον υποδοχέα ζυγίζονται με ακρίβεια 0,1 g.

5. **Αξιολόγηση των αποτελεσμάτων**

5.1. Οι μάζες των κλασμάτων ανάγονται σε επί τοις εκατό ποσοστό του συνόλου των επιμέρους αυτών μαζών (όχι της ποσότητας που τοποθετήθηκε αρχικά στο κόσκινο).

Υπολογίζεται το επί τοις εκατό ποσοστό που έπεσε στον υποδοχέα (δηλ. σωματίδια < 0,5 mm): A %

Υπολογίζεται το επί τοις εκατό ποσοστό που συγκρατήθηκε στο κόσκινο μεγέθους 0,5 mm: B %

Υπολογίζεται το επί τοις εκατό ποσοστό που πέρασε από το κόσκινο μεγέθους 1,0 mm, δηλ. (A + B) %

Το άθροισμα των μαζών των κλασμάτων δεν πρέπει να διαφέρει περισσότερο από 2 % από τη μάζα που ελήφθη αρχικά.

5.2. Θα πρέπει να εκτελεστούν τουλάχιστον δύο ξεχωριστές αναλύσεις και τα αποτελέσματα που θα προκύψουν κάθε φορά για το A δεν θα πρέπει να διαφέρουν περισσότερο από 1,0 % σε απόλυτες τιμές, ενώ για το B περισσότερο από 1,5 % σε απόλυτες τιμές. Εάν οι διαφορές είναι μεγαλύτερες, η δοκιμή επαναλαμβάνεται.

6. **Έκφραση των αποτελεσμάτων**

Δίνεται ο μέσος όρος των δύο τιμών που ελήφθησαν για το A, αφενός, και για το A + B, αφετέρου.

Μέθοδος 6

**Προσδιορισμός της περιεκτικότητας σε χλώριο (υπό μορφή χλωριούχων ιόντων)**

1. **Αντικείμενο και πεδίο εφαρμογής**

Στο παρόν έγγραφο καθορίζεται η διαδικασία για τον προσδιορισμό της περιεκτικότητας σε χλώριο (υπό μορφή ιόντων) των απλών λιπασμάτων νιτρικού αμμωνίου υψηλής περιεκτικότητας σε άζωτο.

2. **Αρχή της μεθόδου**

Τα χλωριούχα ιόντα που είναι διαλυμένα σε νερό προσδιορίζονται με ποτενσιομετρική ογκομέτρηση με νιτρικό άργυρο σε όξινο περιβάλλον.

3. **Αντιδραστήρια**

Απεσταγμένο ή απιονισμένο νερό, απαλλαγμένο από χλωριούχα ιόντα.

3.1. Ακετόνη AR.

3.2. Πυκνό νιτρικό οξύ (πυκνότητα στους 20 °C = 1,40 g/ml)

3.3. Πρότυπο διάλυμα νιτρικού αργύρου, 0,1 mol/l. Το διάλυμα αυτό φυλάσσεται σε σκοτεινή γυάλινη φιάλη.

3.4. Πρότυπο διάλυμα νιτρικού αργύρου, 0,004 mol/l — το διάλυμα αυτό παρασκευάζεται την ώρα που θα χρησιμοποιηθεί.

▼B

3.5. Χλωριούχο κάλιο, πρότυπο διάλυμα αναφοράς 0,1 mol/l. Ζυγίζονται, με ακρίβεια 0,1 mg, 3,7276 g χλωριούχου καλίου αναλυτικής καθαρότητας, που έχει προηγουμένως ξηρανθεί σε πυριατήριο επί μία ώρα στους 130 °C και έχει ψυχθεί σε ξηραντήρα μέχρι τη θερμοκρασία του περιβάλλοντος. Η ουσία διαλύεται σε μικρή ποσότητα νερού, το διάλυμα μεταφέρεται χωρίς απώλειες σε ογκομετρική φιάλη των 500 ml, αραιώνεται μέχρι τη χαραγή και αναμειγνύεται.

3.6. Χλωριούχο κάλιο, πρότυπο διάλυμα αναφοράς 0,004 mol/l — το διάλυμα αυτό παρασκευάζεται την ώρα που θα χρησιμοποιηθεί.

4. **Εργαστηριακά σκεύη και όργανα**

4.1. Ποτενσιόμετρο με ενδεικτικό ηλεκτρόδιο αργύρου και ηλεκτρόδιο αναφοράς από καλομέλανα, με ευαισθησία 2 mV, που να καλύπτει περιοχή - 500 έως + 500 mV.

4.2. Γέφυρα που περιέχει κεκορεσμένο διάλυμα νιτρικού καλίου, είναι συνδεδεμένη με το ηλεκτρόδιο καλομέλανα (4.1), και φέρει στα άκρα της πορώδη βύσματα.

4.3. Μαγνητικός αναδευτήρας με μαγνητική ράβδο επενδεδυμένη με τεφλόν.

4.4. Μικροπροχοΐδα με λεπτό στόμιο, βαθμολογημένη σε υποδιαιρέσεις των 0,01 ml.

5. **Τρόπος εργασίας**

5.1. *Τιτλοδότηση του διαλύματος νιτρικού αργύρου*

Λαμβάνονται 5,00 ml και 10,00 ml από το πρότυπο διάλυμα αναφοράς χλωριούχου καλίου (3.6) και τοποθετούνται σε δύο χαμηλά ποτήρια ζέσεως με ανάλογη χωρητικότητα (π.χ. των 250 ml). Το περιεχόμενο κάθε ποτηριού ογκομετρείται.

Προστίθενται 5 ml διαλύματος νιτρικού οξέος (3.2), 120 ml ακετόνης (3.1) και αρκετό νερό ώστε ο τελικός όγκος να φτάσει τα 150 ml περίπου. Στο ποτήρι τοποθετείται η μαγνητική ράβδος (4.3) και τίθεται σε κίνηση ο αναδευτήρας. Βυθίζονται μέσα στο διάλυμα το ηλεκτρόδιο αργύρου (4.1) και το ελεύθερο άκρο της γέφυρας (4.2), συνδέονται τα ηλεκτρόδια με το ποτενσιόμετρο (4.1) και, αφού ελεγχθεί το μηδέν του οργάνου, σημειώνεται η τιμή του αρχικού δυναμικού.

Διεξάγεται η ογκομέτρηση με τη βοήθεια της μικροπροχοΐδας (4.4). Προστίθενται αρχικά 4 ή 9 ml αντίστοιχα από το διάλυμα νιτρικού αργύρου που αντιστοιχεί στο πρότυπο διάλυμα αναφοράς χλωριούχου καλίου που χρησιμοποιήθηκε. Η προσθήκη συνεχίζεται με ποσότητες 0,1 ml για τα διαλύματα 0,004 mol/l και 0,05 ml για τα διαλύματα 0,1 mol/l. Μετά από κάθε προσθήκη περιμένουμε μέχρι να σταθεροποιηθεί το δυναμικό.

Οι όγκοι που προστίθενται και οι αντίστοιχες τιμές δυναμικού καταγράφονται στις δύο πρώτες στήλες ενός πίνακα.

Σε τρίτη στήλη του ίδιου πίνακα καταγράφονται οι διαδοχικές αυξήσεις ($\Delta_1 E$) του δυναμικού E. Σε τέταρτη στήλη καταγράφονται οι διαφορές ($\Delta_2 E$), θετικές ή αρνητικές, ανάμεσα στις αυξήσεις του δυναμικού ($\Delta_1 E$). Το τελικό σημείο της ογκομέτρησης αντιστοιχεί στην προσθήκη της ποσότητας 0,1 ή 0,05 ml ($V_1$) από το διάλυμα νιτρικού αργύρου, η οποία δίνει τη μέγιστη τιμή του $\Delta_1 E$.

Για να υπολογιστεί ο ακριβής όγκος ($V_{eq}$) του διαλύματος νιτρικού αργύρου που αντιστοιχεί στο τελικό σημείο της αντίδρασης, χρησιμοποιείται ο τύπος:

$$V_{eq} = V_0 + \left(V_1 \times \frac{b}{B}\right)$$

όπου:

$V_0$ είναι ο συνολικός όγκος, σε χιλιοστόλιτρα, του διαλύματος νιτρικού αργύρου αμέσως πριν από τον όγκο που δίνει τη μέγιστη αύξηση $\Delta_1 E$,

$V_1$ είναι ο όγκος, σε χιλιοστόλιτρα, της τελευταίας ποσότητας διαλύματος νιτρικού αργύρου που προστέθηκε (0,1 ή 0,05 ml),

▼B

b είναι η τελευταία θετική τιμή του $\Delta_2$E,

B είναι το άθροισμα των απολύτων τιμών της τελευταίας θετικής τιμής του $\Delta_2$E και της πρώτης αρνητικής τιμής του $\Delta_2$E (βλέπε παράδειγμα στον πίνακα 1).

5.2. *Τυφλός προσδιορισμός*

Διεξάγεται τυφλός προσδιορισμός που λαμβάνεται υπόψη κατά τον υπολογισμό του τελικού αποτελέσματος.

Το αποτέλεσμα $V_4$ του τυφλού προσδιορισμού με τα αντιδραστήρια δίνεται, σε χιλιοστόλιτρα, από τον τύπο:

$$V_4 = 2V_3 - V_2$$

όπου:

$V_2$ είναι η τιμή, σε χιλιοστόλιτρα, του ακριβούς όγκου ($V_{eq}$) διαλύματος νιτρικού αργύρου που αντιστοιχεί στην ογκομέτρηση 10 ml από το πρότυπο διάλυμα αναφοράς χλωριούχου καλίου που χρησιμοποιήθηκε,

$V_3$ είναι η τιμή, σε χιλιοστόλιτρα, του ακριβούς όγκου ($V_{eq}$) διαλύματος νιτρικού αργύρου που αντιστοιχεί στην ογκομέτρηση 5 ml από το πρότυπο διάλυμα αναφοράς χλωριούχου καλίου που χρησιμοποιήθηκε.

5.3. *Δοκιμαστικός προσδιορισμός*

Ο τυφλός προσδιορισμός μπορεί ταυτόχρονα να χρησιμεύσει ως δοκιμαστικός προσδιορισμός για να ελεγχθεί η καλή λειτουργία του οργάνου και η σωστή εφαρμογή της μεθόδου ελέγχου.

5.4. *Προσδιορισμός*

Λαμβάνεται ποσότητα δείγματος από 10 έως 20 g και ζυγίζεται με ακρίβεια 0,01 g. Το δείγμα μεταγγίζεται ποσοτικά σε ποτήρι ζέσεως των 250 ml. Προστίθενται 20 ml νερού, 5 ml διαλύματος νιτρικού οξέος (3.2), 120 ml ακετόνης (3.1) και αρκετό νερό ώστε ο τελικός όγκος να φτάσει τα 150 ml περίπου.

Τοποθετείται η μαγνητική ράβδος (4.3) στο ποτήρι και αυτό πάνω στον αναδευτήρα, ο οποίος τίθεται σε κίνηση. Βυθίζονται στο διάλυμα το ηλεκτρόδιο αργύρου (4.1) και το ελεύθερο άκρο της γέφυρας (4.2), συνδέονται τα ηλεκτρόδια με το ποτενσιόμετρο (4.1) και, αφού ελεγχθεί το μηδέν του οργάνου, σημειώνεται η τιμή του αρχικού δυναμικού.

Το διάλυμα ογκομετρείται με το διάλυμα νιτρικού αργύρου. Με τη βοήθεια της μικροπροχοΐδας (4.4) προστίθενται κάθε φορά ποσότητες 0,1 ml. Μετά από κάθε προσθήκη περιμένουμε μέχρι να σταθεροποιηθεί το δυναμικό.

Η ογκομέτρηση συνεχίζεται όπως καθορίζεται στο σημείο 5.1, αρχίζοντας από την τέταρτη παράγραφο: «Οι όγκοι που προστίθενται και οι αντίστοιχες τιμές δυναμικού καταγράφονται στις δύο πρώτες στήλες ενός πίνακα …».

6. **Έκφραση των αποτελεσμάτων**

Το αποτέλεσμα της ανάλυσης εκφράζεται ως επί τοις εκατό περιεκτικότητα του δείγματος σε χλώριο, όπως έχει ληφθεί για ανάλυση. Η περιεκτικότητα σε χλώριο (Cl), σε ποσοστό επί τοις εκατό, υπολογίζεται από τον τύπο:

$$\text{Cl \%} = \frac{0{,}3545 \times T \times (V_5 - V_4) \times 100}{m}$$

όπου:

T είναι η συγκέντρωση του διαλύματος νιτρικού αργύρου που χρησιμοποιήθηκε, σε mol/l,

$V_4$ είναι το αποτέλεσμα, σε χιλιοστόλιτρα, του τυφλού προσδιορισμού (5.2),

▼B

$V_5$ είναι η τιμή, σε χιλιοστόλιτρα, του $V_{eq}$ που αντιστοιχεί στον προσδιορισμό (5.4),

m είναι η μάζα, σε γραμμάρια, της ποσότητας του δείγματος ελέγχου.

**Πίνακας 1 - Παράδειγμα**

| Όγκος του διαλύματος νιτρικού αργύρου V (ml) | Δυναμικό E (mV) | $\Delta_1 E$ | $\Delta_2 E$ |
|---|---|---|---|
| 4,80 | 176 | | |
| 4,90 | 211 | 35 | + 37 |
| 5,00 | 283 | 72 | – 49 |
| 5,10 | 306 | 23 | – 10 |
| 5,20 | 319 | 13 | |

$$V_{eq} = 4,9 + 0,1 \times \frac{37}{37 + 49} = 4,943$$

Μέθοδος 7

**Προσδιορισμός του χαλκού**

1. **Αντικείμενο και πεδίο εφαρμογής**

Στο παρόν έγγραφο καθορίζεται η διαδικασία για τον προσδιορισμό της περιεκτικότητας σε χαλκό των απλών λιπασμάτων νιτρικού αμμωνίου υψηλής περιεκτικότητας σε άζωτο.

2. **Αρχή της μεθόδου**

Το δείγμα διαλύεται σε αραιό υδροχλωρικό οξύ και η περιεκτικότητα σε χαλκό προσδιορίζεται με φασματομετρία ατομικής απορρόφησης.

3. **Αντιδραστήρια**

3.1. Υδροχλωρικό οξύ (πυκνότητα στους 20 °C = 1,18 g/ml).

3.2. Διάλυμα υδροχλωρικού οξέος, 6 mol/l.

3.3. Διάλυμα υδροχλωρικού οξέος, 0,5 mol/l.

3.4. Νιτρικό αμμώνιο.

3.5. Υπεροξείδιο του υδρογόνου, 30 % κ.ό.

3.6. Διάλυμα χαλκού ([1]) (αρχικό): ζυγίζεται 1 g καθαρού χαλκού με ακρίβεια 0,001 g, διαλύεται σε 25 ml διαλύματος υδροχλωρικού οξέος 6 mol/l (3.2), προστίθενται τμηματικά 5 ml υπεροξειδίου του υδρογόνου (3.5) και το διάλυμα αραιώνεται με νερό μέχρις ότου ο όγκος γίνει 1 λίτρο. 1 ml του διαλύματος αυτού περιέχει 1 000 μg χαλκού (Cu).

3.6.1. Διάλυμα χαλκού (αραιό): αραιώνονται με νερό 10 ml αρχικού διαλύματος (3.6) μέχρις όγκου 100 ml και κατόπιν αραιώνονται με νερό 10 ml από το προκύπτον διάλυμα μέχρι τελικού όγκου 100 ml. 1 ml της τελευταίας αραίωσης περιέχει 10 μg χαλκού (Cu).

Το διάλυμα αυτό παρασκευάζεται την ώρα που θα χρησιμοποιηθεί.

4. **Εργαστηριακά σκεύη και όργανα**

Φασματόμετρο ατομικής απορρόφησης με λυχνία χαλκού (324,8 nm).

5. **Τρόπος εργασίας**

5.1. *Παρασκευή του διαλύματος ανάλυσης*

Ζυγίζονται 25 g δείγματος, με ακρίβεια 0,001 g, τίθενται σε ποτήρι ζέσεως των 400 ml και προστίθενται προσεκτικά 20 ml υδροχλωρικού οξέος (3.1) (πιθανόν να σημειωθεί έντονη αντίδραση λόγω σχηματισμού διοξειδίου του άνθρακα). Εάν απαιτείται, προστίθεται περισσότερο υδροχλωρικό οξύ. Όταν σταματήσει ο αναβρασμός, το διάλυμα

([1]) Μπορεί να χρησιμοποιηθεί πρότυπο διάλυμα χαλκού το οποίο διατίθεται στο εμπόριο.

▼B

εξατμίζεται μέχρι ξηρού σε ατμόλουτρο ενώ αναδεύεται κατά διαστήματα με γυάλινη ράβδο. Προστίθενται 15 ml διαλύματος υδροχλωρικού οξέος 6 mol/l (3.2) και 120 ml νερού. Αναδεύεται με τη γυάλινη ράβδο, που πρέπει να παραμείνει στο ποτήρι ζέσεως, και το σύνολο καλύπτεται με γυάλινη πλάκα ωρολογίου. Το διάλυμα ζέεται ήπια μέχρι πλήρους διάλυσης και ψύχεται.

Το διάλυμα μεταγγίζεται ποσοτικά σε ογκομετρική φιάλη των 250 ml και το ποτήρι ζέσεως ξεπλένεται με 5 ml υδροχλωρικού οξέος 6 mol/l (3.2) και δύο φορές με 5 ml βραστού νερού. Ο όγκος συμπληρώνεται μέχρι τη χαραγή με υδροχλωρικό οξύ 0,5 mol/l (3.3) και το διάλυμα αναμειγνύεται προσεκτικά.

Διηθείται με διηθητικό χαρτί στο οποίο δεν περιέχεται χαλκός ([1]) και τα πρώτα 50 ml απορρίπτονται.

5.2. *Τυφλό διάλυμα*

Παρασκευάζεται τυφλό διάλυμα από το οποίο παραλείπεται μόνο το δείγμα και με βάση το οποίο θα γίνει ο υπολογισμός των τελικών αποτελεσμάτων.

5.3. *Προσδιορισμός*

5.3.1. Παρασκευή των διαλυμάτων του δείγματος και του τυφλού προσδιορισμού

Το διάλυμα του δείγματος (5.1) και το τυφλό διάλυμα (5.2) αραιώνονται με διάλυμα υδροχλωρικού οξέος 0,5 mol/l (3.3) μέχρις ότου επιτευχθεί συγκέντρωση χαλκού που βρίσκεται εντός της βέλτιστης περιοχής μετρήσεων του φασματόμετρου. Κανονικά δεν χρειάζεται αραίωση.

5.3.2. Παρασκευή των διαλυμάτων βαθμονόμησης

Με αραίωση του πρότυπου διαλύματος (3.6.1) με διάλυμα υδροχλωρικού οξέος 0,5 mol/l (3.3) παρασκευάζονται τουλάχιστον πέντε πρότυπα διαλύματα που αντιστοιχούν στη βέλτιστη περιοχή μετρήσεων του φασματόμετρου (0 έως 5,0 mg/l Cu). Πριν ο όγκος συμπληρωθεί μέχρι τη χαραγή, προστίθεται σε κάθε διάλυμα νιτρικό αμμώνιο (3.4) μέχρις ότου η συγκέντρωση φτάσει τα 100 mg/ml.

5.4. *Μετρήσεις*

Το φασματόμετρο (4) ρυθμίζεται σε μήκος κύματος 324,8 nm. Χρησιμοποιείται οξειδωτική φλόγα ασετυλίνης/αέρα. Ψεκάζονται διαδοχικά, τρεις φορές το καθένα, το διάλυμα βαθμονόμησης (5.3.2), το διάλυμα του δείγματος και το τυφλό διάλυμα (5.3.1), ενώ μεταξύ των ψεκασμών το όργανο ξεπλένεται με απεσταγμένο νερό. Σχεδιάζεται η καμπύλη βαθμονόμησης θέτοντας σαν τεταγμένη τη μέση απορρόφηση του κάθε πρότυπου διαλύματος που χρησιμοποιήθηκε και σαν τετμημένη την αντίστοιχη συγκέντρωση χαλκού σε μg/ml.

Χρησιμοποιώντας την καμπύλη βαθμονόμησης προσδιορίζεται η συγκέντρωση χαλκού στο τελικό διάλυμα δείγματος και στο τυφλό διάλυμα.

6. **Έκφραση των αποτελεσμάτων**

Υπολογίζεται η περιεκτικότητα του δείγματος σε χαλκό λαμβάνοντας υπόψη τη μάζα του ελεγχόμενου δείγματος, τις αραιώσεις που έγιναν κατά την πορεία της ανάλυσης καθώς και την τιμή του τυφλού διαλύματος. Το αποτέλεσμα εκφράζεται ως mg Cu/kg.

4. **Προσδιορισμός της εκρηκτικότητας**

4.1. *Αντικείμενο και πεδίο εφαρμογής*

Στο παρόν έγγραφο καθορίζεται η διαδικασία για τον προσδιορισμό της εκρηκτικότητας των λιπασμάτων νιτρικού αμμωνίου υψηλής περιεκτικότητας σε άζωτο.

([1]) Whatman 541 ή ανάλογο.

▼B

4.2. *Αρχή της μεθόδου*

Το ελεγχόμενο δείγμα εγκλείεται σε χαλύβδινο σωλήνα και υποβάλλεται σε έκρηξη με γόμωση έναυσης από εκρηκτικό υλικό. Η μετάδοση της έκρηξης προσδιορίζεται βάσει του βαθμού σύνθλιψης των μολύβδινων κυλίνδρων πάνω στους οποίους στηρίζεται σε οριζόντια θέση ο σωλήνας κατά τη διεξαγωγή της δοκιμής.

4.3. *Υλικά*

4.3.1. Πλαστική εκρηκτική ύλη από πενθρίτη με περιεκτικότητα 83 έως 86 %

Πυκνότητα: 1 500 έως 1 600 kg/m$^3$

Ταχύτητα έκρηξης: 7 300 έως 7 700 m/s

Μάζα: 500 (± 1) g.

4.3.2. Επτά τεμάχια από εύκαμπτο φιτίλι χωρίς μεταλλικό περίβλημα

Μάζα πληρώσεως: 11 έως 13 g/m

Μήκος κάθε τεμαχίου: 400 (± 2) mm.

4.3.3. Συμπιεσμένο σώμα από δευτερεύουσα εκρηκτική ύλη με κοίλωμα για πυροκροτητή

Εκρηκτική ύλη: κυκλονίτης/κερί 95/5 ή τετρύλη ή ανάλογη δευτερεύουσα εκρηκτική ύλη, με ή χωρίς πρόσμειξη γραφίτη.

Πυκνότητα: 1 500 έως 1 600 kg/m$^3$

Διάμετρος: 19 έως 21 mm

Ύψος: 19 έως 23 mm

Κεντρικό κοίλωμα για ηλεκτρικό πυροκροτητή: διάμετρος 7 έως 7,3 mm, βάθος 12 mm.

4.3.4. Χαλύβδινος σωλήνας χωρίς ραφή σύμφωνα με τις προδιαγραφές ISO 65 — 1981 — Βαρύς τύπος, ονομαστικών διαστάσεων DN 100 (4″)

Εξωτερική διάμετρος: 113,1 έως 115,0 mm

Πάχος τοιχωμάτων: 5,0 έως 6,5 mm

Μήκος: 1 005 (± 2) mm.

4.3.5. Πλάκα βάσης

Υλικό: συγκολλήσιμος χάλυβας καλής ποιότητας

Διαστάσεις: 160 × 160 mm

Πάχος: 5 έως 6 mm.

4.3.6. Έξι μολύβδινοι κύλινδροι

Διάμετρος: 50 (± 1) mm

Ύψος: 100 έως 101 mm

Υλικό: καθαρός μόλυβδος, καθαρότητας τουλάχιστον 99,5 %.

4.3.7. Χαλύβδινο σώμα

Μήκος: τουλάχιστον 1 000 mm

▼B

Πλάτος: τουλάχιστον 150 mm

Ύψος: τουλάχιστον 150 mm

Μάζα: τουλάχιστον 300 kg εάν δεν στηρίζεται σε σταθερή βάση.

4.3.8. Κύλινδρος από πλαστική ύλη ή χαρτόνι για τη γόμωση έναυσης
Πάχος τοιχωμάτων: 1,5 έως 2,5 mm

Διάμετρος: 92 έως 96 mm

Ύψος: 64 έως 67 mm.

4.3.9. Πυροκροτητής (ηλεκτρικός ή μη) ισχύος 8 έως 10

4.3.10. Ξύλινος δίσκος
Διάμετρος: 92 έως 96 mm, η οποία πρέπει να ταιριάζει με την εσωτερική διάμετρο του σωλήνα από πλαστική ύλη ή χαρτόνι (4.3.8)

Πάχος: 20 mm.

4.3.11. Ξύλινο στέλεχος ίδιων διαστάσεων με τον πυροκροτητή (4.3.9)

4.3.12. Καρφίτσες ραπτικής (μέγιστο μήκος 20 mm)

4.4. *Τρόπος εργασίας*

4.4.1. Παρασκευή της γόμωσης έναυσης που τοποθετείται στο χαλύβδινο σωλήνα

Για την πυροδότηση του εκρηκτικού υλικού της γόμωσης έναυσης υπάρχουν δύο εναλλακτικές μέθοδοι ανάλογα με το διαθέσιμο εξοπλισμό.

4.4.1.1. Ταυτόχρονη πυροδότηση επτά σημείων

Η έτοιμη προς χρήση γόμωση έναυσης παριστάνεται στο σχήμα 1.

4.4.1.1.1. Ο ξύλινος δίσκος (4.3.10) διατρυπάται παράλληλα προς τον άξονά του στο κέντρο και σε έξι σημεία συμμετρικά κατανεμημένα πάνω σε έναν ομόκεντρο κύκλο διαμέτρου 55 mm. Η διάμετρος των οπών αυτών πρέπει να είναι 6 έως 7 mm (βλέπε τομή A-B στο σχήμα 1), ανάλογα με τη διάμετρο του χρησιμοποιουμένου φιτιλιού (4.3.2).

4.4.1.1.2. Από ένα εύκαμπτο φιτίλι (4.3.2) αποκόπτονται επτά τεμάχια μήκους 400 mm το καθένα και, για να αποφευχθεί η απώλεια εκρηκτικής σκόνης από τις δύο άκρες των τεμαχίων, οι τομές είναι ίσες και επαλείφονται αμέσως με κόλλα. Τα επτά τεμάχια φιτιλιού εισάγονται στις επτά οπές του ξύλινου δίσκου (4.3.10) κατά τρόπο ώστε, από την πλευρά του δίσκου, οι άκρες να εξέχουν κατά μερικά εκατοστά. Κατόπιν εισάγεται εγκάρσια στο ύφασμα που περιβάλλει κάθε φιτίλι και σε απόσταση 5 έως 6 mm από το άκρο, μια καρφίτσα (4.3.12) γύρω από την οποία το φιτίλι επαλείφεται εξωτερικά με κόλλα σε έκταση 2 cm. Τέλος, τραβώντας το μακρύτερο άκρο κάθε τεμαχίου φιτιλιού, η καρφίτσα φέρεται σε επαφή με τον ξύλινο δίσκο.

4.4.1.1.3. Η πλαστική εκρηκτική ύλη (4.3.1) διαμορφώνεται σε κύλινδρο διαμέτρου 92 έως 96 mm, ανάλογα με τη διάμετρο του κυλίνδρου (4.3.8). Η διαμορφωμένη εκρηκτική ύλη εισάγεται στον κύλινδρο ενώ αυτός κρατείται όρθιος πάνω σε μια επίπεδη επιφάνεια. Ο ξύλινος δίσκος [1] με τα επτά τεμάχια φιτιλιού εισάγεται από το άνω μέρος στον κύλινδρο και πιέζεται πάνω στην εκρηκτική ύλη. Το ύψος του κυλίνδρου (64 έως 67 mm) ρυθμίζεται έτσι ώστε το άνω χείλος του να βρίσκεται στο ίδιο επίπεδο με την επιφάνεια του ξύλινου δίσκου. Τέλος, ο ξύλινος δίσκος και η περιφέρεια του κυλίνδρου στερεώνονται μεταξύ τους με συνδετήρες ή μικρά καρφιά για παράδειγμα.

[1] Η διάμετρος του δίσκου και η εσωτερική διάμετρος του κυλίνδρου πρέπει να αντιστοιχούν πάντα μεταξύ τους.

▼B

4.4.1.1.4. Τα ελεύθερα άκρα των επτά φιτιλιών συγκεντρώνονται γύρω από την περιφέρεια του ξύλινου στελέχους (4.3.11) έτσι ώστε να βρίσκονται όλα στο ίδιο επίπεδο κάθετα προς το στέλεχος, και κατόπιν ενώνονται με κολλητική ταινία γύρω από το στέλεχος ([1]).

4.4.1.2. Κεντρική πυροδότηση με συμπιεσμένο εκρηκτικό σώμα

Η έτοιμη προς χρήση γόμωση έναυσης παριστάνεται στο σχήμα 2.

4.4.1.2.1. Κατασκευή του συμπιεσμένου σώματος

Με τις αναγκαίες προφυλάξεις λαμβάνονται 10 g δευτερεύουσας εκρηκτικής ύλης (4.3.3), φέρονται μέσα σε μήτρα εσωτερικής διαμέτρου 19 έως 21 mm και συμπιέζονται έτσι ώστε να επιτευχθεί το σωστό σχήμα και η σωστή πυκνότητα.

(Η επιθυμητή αναλογία διαμέτρου προς ύψος είναι 1 : 1 περίπου).

Στο κέντρο της βάσης της μήτρας συμπίεσης βρίσκεται ένας πείρος ύψους 12 mm και διαμέτρου 7,0 έως 7,3 mm (ανάλογα με τη διάμετρο του χρησιμοποιουμένου πυροκροτητή) με τη βοήθεια του οποίου διαμορφώνεται στο συμπιεσμένο σώμα ένα κυλινδρικό κοίλωμα όπου θα τοποθετηθεί αργότερα ο πυροκροτητής.

4.4.1.2.2. Προετοιμασία της γόμωσης έναυσης

Η εκρηκτική ύλη (4.3.1) εισάγεται με τη βοήθεια ενός ξύλινου αποτυπωτικού εξαρτήματος στον κύλινδρο (4.3.8), ο οποίος κρατείται όρθιος πάνω σε μια επίπεδη επιφάνεια. Με τη διαδικασία αυτή η εκρηκτική ύλη αποκτά κυλινδρική μορφή και ένα κεντρικό κοίλωμα. Στο κοίλωμα αυτό τοποθετείται το συμπιεσμένο σώμα. Η κυλινδρικά διαμορφωμένη εκρηκτική ύλη που περιέχει το συμπιεσμένο σώμα καλύπτεται με έναν ξύλινο δίσκο (4.3.10), που φέρει κεντρική οπή διαμέτρου 7,0 έως 7,3 mm στην οποία θα εισαχθεί ο πυροκροτητής. Ο ξύλινος δίσκος και ο κύλινδρος ενώνονται με κολλητική ταινία που τοποθετείται σταυρωτά. Για να εξασφαλιστεί η ομοαξονικότητα της οπής του δίσκου και του κοιλώματος του συμπιεσμένου σώματος, εισάγεται το ξύλινο στέλεχος (4.3.11).

4.4.2. Προετοιμασία των χαλύβδινων σωλήνων για τις δοκιμές έκρηξης

Στο ένα άκρο του χαλύβδινου σωλήνα (4.3.4), διανοίγονται στο τοίχωμά του δύο οπές διαμέτρου 4 mm, σε αντιδιαμετρικές θέσεις και σε απόσταση 4 mm από το χείλος του κάθετα στην παράπλευρη επιφάνειά του.

Η βάση (4.3.5) συγκολλάται στο άλλο άκρο του σωλήνα με τέτοιο τρόπο ώστε να μην υπάρχουν ακμές, ενώ παράλληλα πληρούται με συγκολλημένο μέταλλο η ορθή γωνία που σχηματίζεται μεταξύ της βάσης και του τοιχώματος του σωλήνα, καθόλη την περιφέρεια του σωλήνα.

4.4.3. Πλήρωση και προετοιμασία του χαλύβδινου σωλήνα

Βλέπε σχήματα 1 και 2.

4.4.3.1. Το δείγμα ελέγχου, ο χαλύβδινος σωλήνας και η γόμωση έναυσης φέρονται σε θερμοκρασία 20 (± 5) °C. Για δύο δοκιμές έκρηξης απαιτούνται 16 έως 18 kg δείγματος ελέγχου.

4.4.3.2. Ο σωλήνας τοποθετείται όρθιος με την τετραγωνική του βάση να στηρίζεται πάνω σ' ένα επίπεδο και σταθερό δάπεδο, κατά προτίμηση από σκυρόδεμα. Στη συνέχεια πληρώνεται μέχρι το ένα τρίτο του ύψους του περίπου με δείγμα ελέγχου και μετά ανυψώνεται πέντε φορές κατά 10 cm κάθε φορά και αφήνεται να πέσει κάθετα πάνω στο δάπεδο ώστε να στοιβαχτούν οι σβώλοι ή οι κόκκοι και να επιτευχθεί μέσα στο σωλήνα η μέγιστη δυνατή πυκνότητα πληρώσεως. Για να επιταχυνθεί η διαδικασία αυτή, μεταξύ των ανυψώσεων και πτώσεων στο δάπεδο, ο σωλήνας κτυπάται με σφυρί (μάζας 750 έως 1 000 g) στην παράπλευρη επιφάνειά του (δέκα κτυπήματα συνολικά).

([1]) *Σημ.:* στη συναρμολόγηση αυτή, όταν τα έξι περιφερειακά φιτίλια τείνονται ταυτόχρονα, το κεντρικό φιτίλι πρέπει να παραμένει λίγο χαλαρό.

▼B

Η διαδικασία αυτή επαναλαμβάνεται με άλλη ποσότητα του δείγματος ελέγχου. Τέλος, γίνεται μια επιπλέον προσθήκη έτσι ώστε μετά τις δέκα ανυψώσεις και πτώσεις και τα 20 συνολικά κτυπήματα σφυριού, η ελεγχόμενη ουσία να φθάνει σε τέτοιο ύψος ώστε να απέχει κατά 70 mm από το στόμιο του σωλήνα.

Κατά τον καθορισμό του ύψους πληρώσεως πρέπει οπωσδήποτε να εξασφαλιστεί ότι η γόμωση έναυσης (4.4.1.1 ή 4.4.1.2), που θα προστεθεί στη συνέχεια, θα βρίσκεται καθόλη την επιφάνεια σε άμεση επαφή με το δείγμα.

4.4.3.3. Η γόμωση έναυσης εισάγεται στο σωλήνα με τρόπο ώστε να εφάπτεται με το δείγμα. Η άνω επιφάνεια του ξύλινου δίσκου πρέπει να βρίσκεται 6 mm κάτω από το χείλος του σωλήνα. Η απαιτούμενη άμεση επαφή εκρηκτικής ύλης και δείγματος εξασφαλίζεται με προσθήκη ή αφαίρεση μικρών ποσοτήτων δείγματος. Όπως υποδεικνύεται στα σχήματα 1 και 2, εισάγονται στις οπές που βρίσκονται κοντά στο στόμιο του σωλήνα κατάλληλες ασφαλιστικές περόνες, των οποίων κάμπτονται τα κάτω άκρα μέχρι να έρθουν σε επαφή με το σωλήνα.

4.4.4. Τοποθέτηση του χαλύβδινου σωλήνα και των μολύβδινων κυλίνδρων (βλέπε σχήμα 3)

4.4.4.1. Οι βάσεις των μολύβδινων κυλίνδρων (4.3.6) αριθμούνται από 1 έως 6. Σ' ένα οριζόντια τοποθετημένο χαλύβδινο σώμα (4.3.7) σημειώνονται στη διάμεσο της οριζόντιας επιφάνειας έξι σημεία που απέχουν μεταξύ τους 150 mm, ενώ η απόσταση του πρώτου σημείου από την ακμή του σώματος είναι τουλάχιστον 75 mm. Πάνω στα σημεία αυτά τοποθετούνται κάθετα έξι μολύβδινοι κύλινδροι, έτσι ώστε τα κέντρα των βάσεών τους να βρίσκονται πάνω στα σημεία.

4.4.4.2. Ο χαλύβδινος σωλήνας που έχει προετοιμαστεί όπως περιγράφεται υπό 4.4.3 τοποθετείται οριζόντια πάνω στους μολύβδινους κυλίνδρους, έτσι ώστε η γενέτειρα του σωλήνα να είναι παράλληλη προς τη διάμεσο του χαλύβδινου σώματος και το συγκολλημένο άκρο του να προεξέχει 50 mm από το μολύβδινο κύλινδρο αριθ. 6. Για να αποτραπεί οποιαδήποτε κύλιση του σωλήνα προς τα πλάγια, μπορούν να παρεμβληθούν ξύλινες σφήνες μεταξύ των άνω κυκλικών επιφανειών των μολύβδινων κυλίνδρων και του τοιχώματος του σωλήνα (μία σε κάθε πλευρά) ή να τοποθετηθούν σταυρωτά μεταξύ του σωλήνα και του χαλύβδινου σώματος δύο ξύλινες σανίδες.

*Σημείωση:* Πρέπει να εξασφαλίζει ότι ο σωλήνας εφάπτεται και με τους έξι μολύβδινους κυλίνδρους. Μικρές παραμορφώσεις της επιφάνειας του σωλήνα μπορούν να εξουδετερώνονται περιστρέφοντας το σωλήνα γύρω από το διαμήκη άξονά του. Εάν κάποιος κύλινδρος είναι υπερβολικά ψηλός, κτυπάται ελαφρά και προσεκτικά με σφυρί μέχρι να αποκτήσει το απαιτούμενο ύψος.

4.4.5. Προετοιμασία για την έκρηξη

4.4.5.1. Το σύστημα δοκιμής που περιγράφεται υπό 4.4.4 εγκαθίσταται σ' ένα καταφύγιο ή σ' έναν αντίστοιχα διαμορφωμένο υπόγειο χώρο (π.χ. στοά ορυχείου, σήραγγα). Η θερμοκρασία του χαλύβδινου σωλήνα πριν από τη δοκιμή πρέπει να διατηρείται στους 20 (± 5) °C.

*Σημείωση:* Εάν δεν διατίθενται τέτοιοι κατάλληλοι χώροι, η δοκιμή μπορεί ενδεχομένως να εκτελεστεί σ' ένα λάκκο από σκυρόδεμα καλυμμένο με ξύλινα δοκάρια. Εξαιτίας των χαλύβδινων θραυσμάτων με μεγάλη κινητική ενέργεια, που είναι δυνατό να εκτοξευθούν κατά την έκρηξη, πρέπει να κρατείται ανάλογη απόσταση ασφαλείας από κατοικημένες περιοχές και οδικές αρτηρίες.

4.4.5.2. Σε περίπτωση που χρησιμοποιείται η γόμωση έναυσης για πυροδότηση επτά σημείων, επιδιώκεται τα φιτίλια να κρατούνται όσο το δυνατό οριζόντια και να τείνονται όπως υποδεικνύεται στην υποσημείωση που αντιστοιχεί στο σημείο 4.4.1.1.4.

4.4.5.3. Τέλος, το ξύλινο στέλεχος αντικαθίσταται από τον πυροκροτητή. Η πυροδότηση πραγματοποιείται μόνον αφού εκκενωθεί η επικίνδυνη περιοχή και τα άτομα που εκτελούν τη δοκιμή εισέλθουν στους προβλεπόμενους ασφαλείς χώρους.

▼B

4.4.5.4. Πυροδότηση της εκρηκτικής ύλης.

4.4.6. Μετά την πάροδο του αναγκαίου χρόνου αναμονής για την απομάκρυνση των αερίων που δημιουργήθηκαν από την έκρηξη (αέρια προϊόντα αποσύνθεσης, εν μέρει τοξικά, όπως π.χ. νιτρώδη αέρια), συλλέγονται οι μολύβδινοι κύλινδροι και μετράται το ύψος τους με τη βοήθεια ενός παχυμέτρου.

Ο βαθμός σύνθλιψης των κυλίνδρων εκφράζεται ως επί τοις εκατό ποσοστό του αρχικού ύψους των 100 mm και καταγράφεται για κάθε επισημασμένο μολύβδινο κύλινδρο. Σε περίπτωση λοξής σύνθλιψης των κυλίνδρων, καταγράφονται η υψηλότερη και η χαμηλότερη τιμή και εξάγεται ο μέσος όρος.

4.4.7. Είναι δυνατόν κατά τη διάρκεια της ίδιας δοκιμής να τοποθετηθεί στο διαμήκη άξονα ή κατά μήκος του τοιχώματος του σωλήνα ένας καθετήρας παρακολούθησης με τη βοήθεια του οποίου μετράται συνεχώς η ταχύτητα της έκρηξης

4.4.8. Για κάθε δείγμα πρέπει να εκτελούνται δύο δοκιμές έκρηξης

4.5. *Έκθεση της δοκιμής*

Στην έκθεση της δοκιμής πρέπει να αναφέρονται οι ακόλουθες παράμετροι, για καθεμία από τις εκρήξεις:

— πραγματικές τιμές της εξωτερικής διαμέτρου του χαλύβδινου σωλήνα και του πάχους του τοιχώματός του, όπως προκύπτουν από μέτρηση,

— σκληρότητα Brinell του χαλύβδινου σωλήνα,

— θερμοκρασία του σωλήνα και του δείγματος ελέγχου λίγο πριν από την πυροδότηση,

— πυκνότητα ($kg/m^3$) του δείγματος στο χαλύβδινο σωλήνα,

— ύψη των μολύβδινων κυλίνδρων μετά τη δοκιμή, για κάθε αριθμημένο μολύβδινο κύλινδρο ξεχωριστά,

— μέθοδος πυροδότησης εφαρμοζόμενη στη γόμωση έναυσης.

4.5.1. Αξιολόγηση των αποτελεσμάτων της δοκιμής

Θεωρείται ότι η δοκιμή έχει επιτύχει και ότι συνεπώς το δείγμα ανταποκρίνεται στις απαιτήσεις του παραρτήματος III-2 όταν, σε καθεμία από τις δοκιμές έκρηξης, η σύνθλιψη ενός τουλάχιστον μολύβδινου κυλίνδρου είναι μικρότερη από 5 %.

▼B

*Σχήμα 1*

**Γόμωση έναυσης για ταυτόχρονη πυροδότηση επτά σημείων**

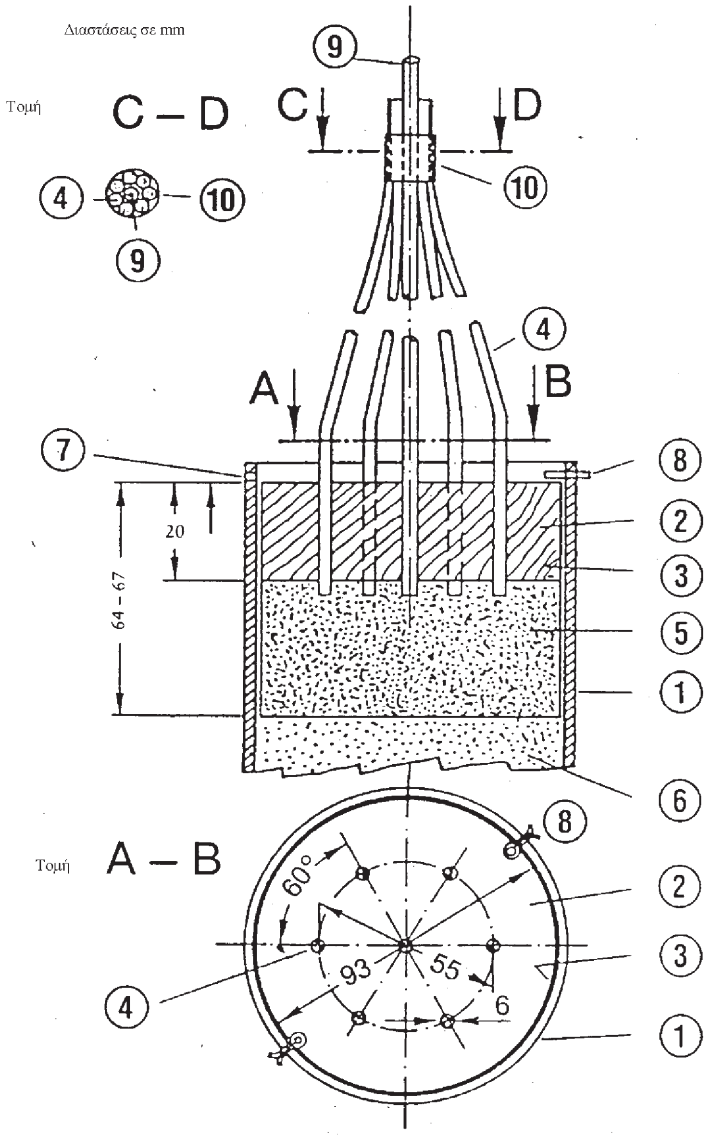


1. Χαλύβδινος σωλήνας
2. Ξύλινος δίσκος με 7 οπές
3. Κύλινδρος από πλαστική ύλη ή χαρτόνι
4. Τεμάχια φυτιλιού
5. Πλαστική εκρηκτική ύλη
6. Δείγμα ελέγχου
7. Οπή διαμέτρου 4 mm για την ασφαλιστική περόνη (8)
8. Ασφαλιστική περόνη
9. Ξύλινο στέλεχος περιβαλλόμενο από τα (4)
10. Κολλητική ταινία για τη στερέωση των (4) γύρω από το (9)

▼B

*Σχήμα 2*

**Γόμωση έναυσης για κεντρική πυροδότηση**

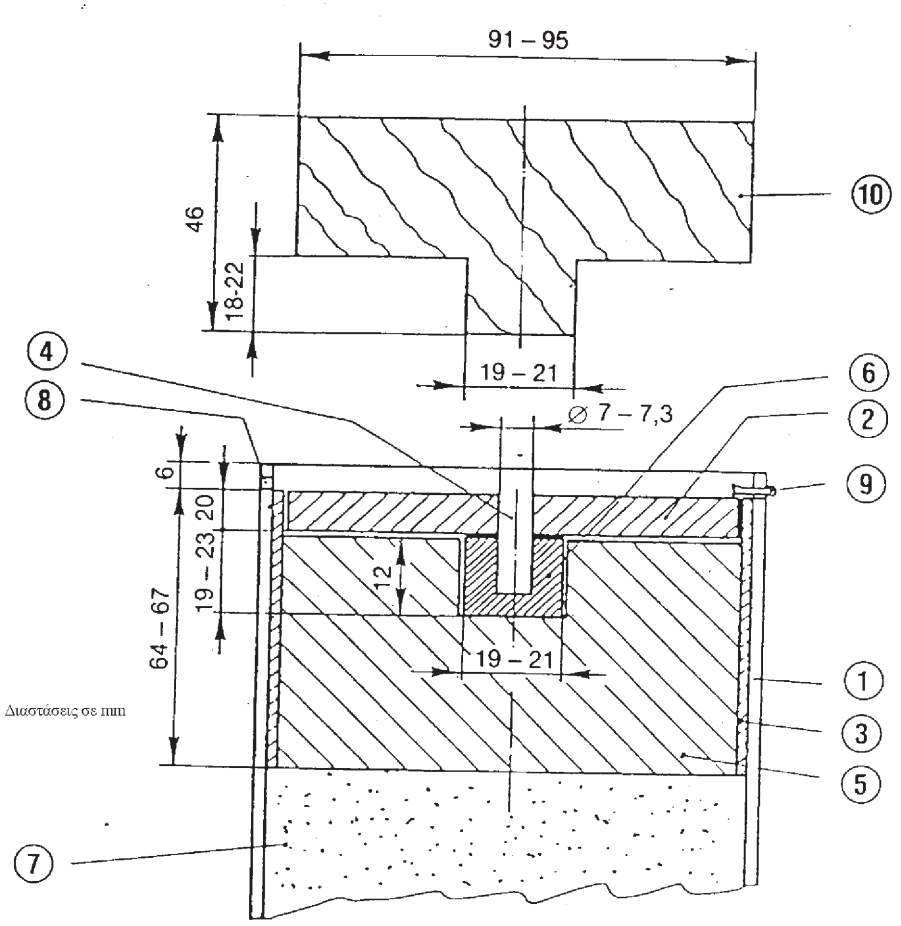


① Χαλύβδινος σωλήνας

② Ξύλινος δίσκος

③ Κύλινδρος από πλαστική ύλη ή χαρτόνι

④ Wooden rod

⑤ Plastic explosive

⑥ Compressed pellet

⑦ Test sample

⑧ 4-mm-diameter hole drilled to receive split pin ⑨

⑨ Split pin

⑩ Wooden die for ⑤

▼B

*Σχήμα 3*

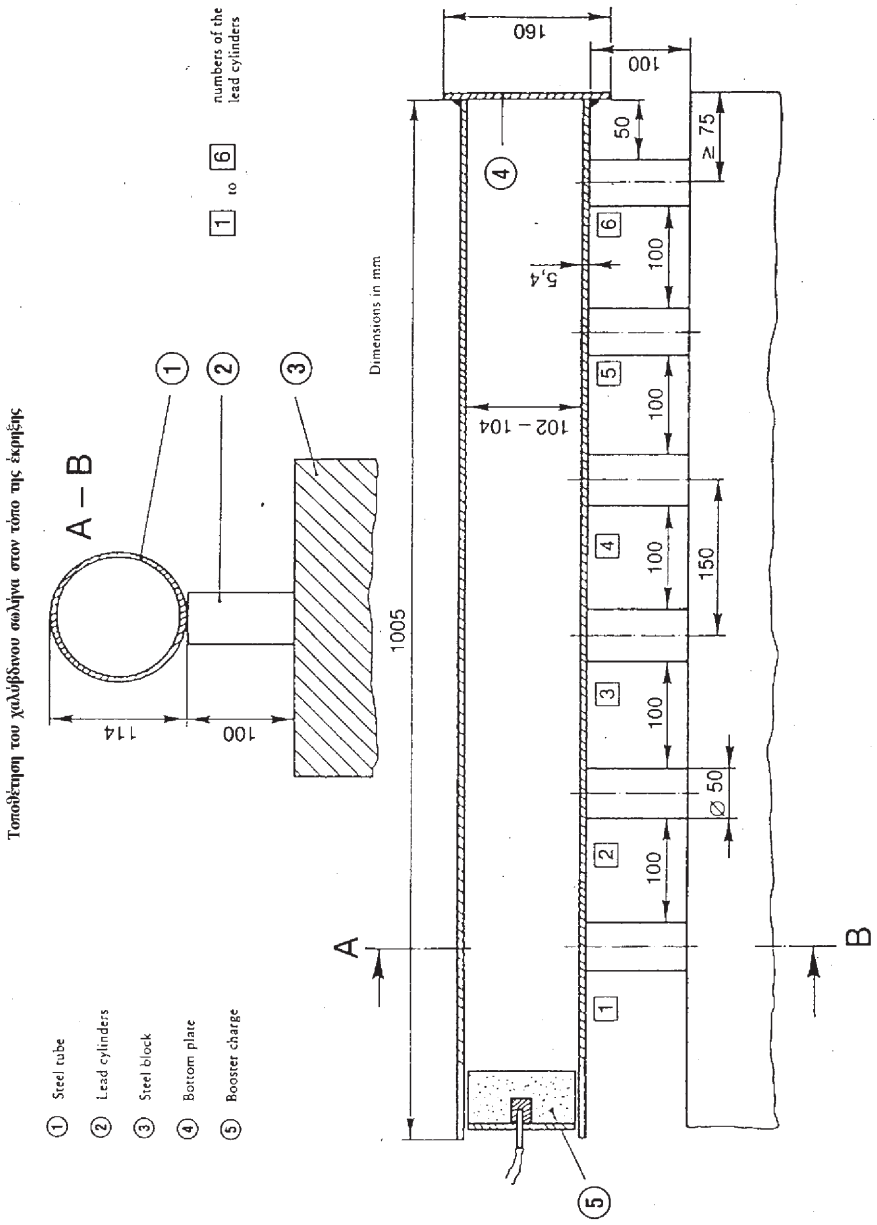
Τοποθέτηση του χαλύβδινου σωλήνα στον τόπο της έκρηξης
A – B
Dimensions in mm
numbers of the lead cylinders
1 to 6
① Steel tube
② Lead cylinders
③ Steel block
④ Bottom plate
⑤ Booster charge
160
100
50
≥ 75
5,4
100
102 – 104
150
1005
114
Ø 50
A
B

▼B

*ΠΑΡΑΡΤΗΜΑ IV*

**ΜΕΘΟΔΟΙ ΔΕΙΓΜΑΤΟΛΗΨΙΑΣ ΚΑΙ ΑΝΑΛΥΣΗΣ**

Α. ΜΕΘΟΔΟΣ ΔΕΙΓΜΑΤΟΛΗΨΙΑΣ ΓΙΑ ΤΟΝ ΕΛΕΓΧΟ ΤΩΝ ΛΙΠΑΣΜΑΤΩΝ

ΕΙΣΑΓΩΓΗ

Μια σωστή δειγματοληψία είναι μια δύσκολη εργασία η οποία απαιτεί τη μεγαλύτερη προσοχή. Πρέπει λοιπόν να επιμείνει κανείς στην αναγκαιότητα λήψεως ενός δείγματος επαρκώς αντιπροσωπευτικού, με σκοπό τον επίσημο έλεγχο των λιπασμάτων.

Η μέθοδος λήψεως δειγμάτων που περιγράφεται αμέσως κατωτέρω απαιτεί ακριβή εφαρμογή από ειδικούς που έχουν την εμπειρία της παραδοσιακής δειγματοληψίας.

1. **Αντικείμενο και πεδίο εφαρμογής**

Τα δείγματα που προορίζονται για τον επίσημο έλεγχο των λιπασμάτων, σε ό,τι αφορά την ποιότητά τους και τη σύνθεσή τους, λαμβάνονται σύμφωνα με τις μεθόδους που περιγράφονται αμέσως κατωτέρω. Τα ούτως λαμβανόμενα δείγματα θεωρούνται αντιπροσωπευτικά των παρτίδων.

2. **Αρμόδια όργανα για τη δειγματοληψία**

Οι δειγματοληψίες πραγματοποιούνται από όργανα εντεταλμένα για αυτό το σκοπό από τα κράτη μέλη.

3. **Ορισμοί**

Παρτίδα: ποσότητα προϊόντος που συνιστά μια ενότητα και έχει χαρακτηριστικά εκτιμώμενα σαν ομοιόμορφα.

Στοιχειώδες δείγμα: ποσότητα ληφθείσα από ένα σημείο της παρτίδας.

Ολικό δείγμα: σύνολο στοιχειωδών δειγμάτων λαμβανομένων εκ της ιδίας παρτίδας.

Δείγμα δοκιμής: αντιπροσωπευτικό μέρος του ολικού δείγματος, λαμβανόμενο δια μειώσεως του ολικού τούτου δείγματος.

Τελικό δείγμα: αντιπροσωπευτικό μέρος του δείγματος δοκιμής.

4. **Εργαστηριακά σκεύη και όργανα**

4.1. Οι συσκευές που προορίζονται για τις δειγματοληψίες πρέπει να κατασκευάζονται από υλικά τα οποία δεν αλλοιώνουν τα προς δειγματοληψία προϊόντα. Οι συσκευές αυτές είναι δυνατό να εγκρίνονται επίσημα από τα κράτη μέλη.

4.2. *Συσκευές συνιστώμενες για τη δειγματοληψία των στερεών λιπασμάτων*

4.2.1. Δειγματοληψία δια της χειρός

4.2.1.1. Φτυάρι επιπέδου πυθμένος και με κάθετα τοιχώματα.

4.2.1.2. Δειγματολήπτης επιμήκους χαραγής ή χωρισμένος σε τμήματα. Οι διαστάσεις του δειγματολήπτη πρέπει να προσαρμόζονται στα χαρακτηριστικά της παρτίδας (βάθος του περιέκτη, διαστάσεις του σάκου κ.λπ.) και στο μέγεθος των σωματιδίων που συνθέτουν το λίπασμα.

4.2.2. Μηχανική δειγματοληψία

Μπορούν να χρησιμοποιηθούν εγκεκριμένες μηχανικές συσκευές για τη δειγματοληψία του λιπάσματος εν κινήσει.

4.2.3. Διαμοιραστής

Συσκευή προοριζόμενη για να διαιρεί το δείγμα σε ίσα μέρη, δύναται να χρησιμοποιηθεί για τη λήψη των στοιχειωδών δειγμάτων καθώς επίσης και για την παρασκευή δειγμάτων δοκιμής και τελικών δειγμάτων.

▼B

4.3. *Συσκευές συνιστώμενες για τη δειγματοληψία των ρευστών λιπασμάτων*

4.3.1. Δειγματοληψία δια της χειρός

Ανοικτός σωλήνας, καθετήρας, φιάλη ή άλλο κατάλληλο σκεύος ικανό να συλλέγει τυχαία δείγματα από την παρτίδα.

4.3.2. Μηχανική δειγματοληψία

Μπορούν να χρησιμοποιηθούν εγκεκριμένες μηχανικές συσκευές για τη δειγματοληψία ρευστών λιπασμάτων εν κινήσει.

5. **Ποσοτικές απαιτήσεις**

5.1. *Παρτίδα*

Το μέγεθος της παρτίδας πρέπει να είναι τέτοιο ώστε όλα τα μέρη που την συνθέτουν να δύνανται να υποβληθούν σε δειγματοληψία.

5.2. *Στοιχειώδη δείγματα*

5.2.1. Στερεά λιπάσματα χύμα ή ρευστά λιπάσματα σε δοχεία χωρητικότητας άνω των 100 kg

5.2.1.1. Παρτίδες κάτω των 2,5 τόνων:

Ελάχιστος αριθμός στοιχειωδών δειγμάτων: επτά

5.2.1.2. Παρτίδες άνω των 2,5 τόνων και έως 80 τόνους:

Ελάχιστος αριθμός στοιχειωδών δειγμάτων:

$\sqrt{20 \text{ πλάσιο του αριθμού των τόνων που συνιστούν την παρτίδα}}$ ([1])

5.2.1.3. Παρτίδες άνω των 80 τόνων:

Ελάχιστος αριθμός στοιχειωδών δειγμάτων: 40

5.2.2. Συσκευασμένα στερεά λιπάσματα ή ρευστά λιπάσματα σε δοχεία (= συσκευασίες) χωρητικότητας έως 100 kg το καθένα

5.2.2.1. Συσκευασίες άνω του 1 kg

5.2.2.1.1. Παρτίδες με λιγότερες από πέντε συσκευασίες:

Ελάχιστος αριθμός συσκευασιών προς δειγματοληψία ([2]): όλες οι συσκευασίες.

5.2.2.1.2. Παρτίδες με 5 έως 16 συσκευασίες:

Ελάχιστος αριθμός συσκευασιών προς δειγματοληψία ([2]): τέσσερις.

5.2.2.1.3. Παρτίδες με 17 έως 400 συσκευασίες:

Ελάχιστος αριθ. συσκευασιών προς δειγματοληψία ([2]):

$\sqrt{\text{αριθμός συσκευασιών που συνιστούν την παρτίδα}}$ ([1])

5.2.2.1.4. Παρτίδες με περισσότερες από 400 συσκευασίες:

Ελάχιστος αριθμός συσκευασιών προς δειγματοληψία ([2]): 20.

5.2.2.2. Συσκευασίες κάτω του 1 kg:

Ελάχιστος αριθμός συσκευασιών προς δειγματοληψία ([2]): τέσσερις.

5.3. *Ολικό δείγμα*

Απαιτείται ένα ενιαίο ολικό δείγμα ανά παρτίδα. Η συνολική μάζα των στοιχειωδών δειγμάτων που αποτελούν το ολικό δείγμα δεν θα είναι κατώτερη των εξής:

5.3.1. Στερεά λιπάσματα χύμα ή ρευστά λιπάσματα σε δοχεία χωρητικότητας άνω των 100 kg: 4 kg.

([1]) Όταν ο αριθμός που προκύπτει είναι κλάσμα, πρέπει να στρογγυλεύεται στον αμέσως επόμενο ακέραιο αριθμό.

([2]) Για τις συσκευασίες με περιεχόμενο έως 1 kg, ένα στοιχειώδες δείγμα θα αποτελεί το περιεχόμενο μίας αρχικής συσκευασίας.

▼B

5.3.2. Συσκευασμένα στερεά λιπάσματα ή ρευστά λιπάσματα σε δοχεία (= συσκευασίες) χωρητικότητας έως 100 kg το καθένα

5.3.2.1. Συσκευασίες άνω του 1 kg: 4 kg

5.3.2.2. Συσκευασίες έως 1 kg: μάζα του περιεχομένου των τεσσάρων αρχικών συσκευασιών.

5.3.3. Δείγματα λιπάσματος νιτρικού αμμωνίου για δοκιμές σύμφωνα με το παράρτημα III-2: 75 kg

5.4. *Τελικά δείγματα*

Τα τελικά δείγματα προκύπτουν από το ολικό δείγμα, αν είναι αναγκαίο μετά από μείωση. Απαιτείται ανάλυση ενός τουλάχιστον τελικού δείγματος. Η μάζα του δείγματος για ανάλυση δεν θα είναι κατώτερη των 500 g.

5.4.1. Στερεά και ρευστά λιπάσματα

5.4.2. Δείγμα λιπάσματος νιτρικού αμμωνίου για δοκιμές

Το τελικό δείγμα για δοκιμές προκύπτει από το ολικό δείγμα, αν είναι αναγκαίο μετά από μείωση.

5.4.2.1. Ελάχιστη μάζα τελικού δείγματος για τις δοκιμές του παραρτήματος III-1: 1 kg

5.4.2.2. Ελάχιστη μάζα τελικού δείγματος για τις δοκιμές του παραρτήματος III-2: 25 kg

6. **Οδηγίες σχετικά με τη λήψη, την παρασκευή και τη συσκευασία των δειγμάτων**

6.1. *Γενικότητες*

Λαμβάνονται και ετοιμάζονται τα δείγματα όσο το δυνατό ταχύτερα, λαμβανομένων όλων των αναγκαίων προφυλάξεων για να παραμείνουν αντιπροσωπευτικά του λιπάσματος. Τα όργανα καθώς επίσης και οι επιφάνειες και οι περιέκτες που προορίζονται να δεχθούν τα δείγματα πρέπει να είναι καθαρά και ξηρά.

Στην περίπτωση των ρευστών λιπασμάτων, η παρτίδα πρέπει να αναμειγνύεται, εφόσον είναι δυνατόν, πριν από τη δειγματοληψία.

6.2. *Στοιχειώδη δείγματα*

Τα στοιχειώδη δείγματα πρέπει να λαμβάνονται στην τύχη στο σύνολο της παρτίδας και τα μεγέθη τους οφείλουν να είναι περίπου ίσα.

6.2.1. Στερεά λιπάσματα χύμα ή ρευστά λιπάσματα σε δοχεία χωρητικότητας άνω των 100 kg

Διαιρείται συμβολικώς η παρτίδα σε μέρη περίπου ίσα. Διαλέγεται στη τύχη ένας αριθμός μερών αντίστοιχος προς τον αριθμό στοιχειωδών δειγμάτων που προβλέπονται στο σημείο 5.2 και λαμβάνεται τουλάχιστον ένα δείγμα από καθένα από αυτά τα μέρη. Σε περίπτωση αδυναμίας τηρήσεως των απαιτήσεων του σημείου 5.1, όταν γίνεται δειγματοληψία από λιπάσματα χύμα ή από ρευστά λιπάσματα σε δοχείο χωρητικότητας άνω των 100 kg, η δειγματοληψία πρέπει να πραγματοποιείται κατά τη θέση εν κινήσει της παρτίδας (φόρτωση ή εκφόρτωση). Στην περίπτωση αυτή τα δείγματα θα λαμβάνονται από τα μέρη τα συμβολικώς καθορισθέντα και επιλεγέντα στην τύχη, όπως δεικνύεται αμέσως κατωτέρω, όταν είναι εν κινήσει.

6.2.2. Συσκευασμένα στερεά λιπάσματα ή ρευστά λιπάσματα σε δοχεία (= συσκευασίες) χωρητικότητας έως 100 kg το καθένα

Αφού ο απαιτούμενος αριθμός συσκευασιών προς δειγματοληψία θα έχει καθοριστεί όπως δεικνύεται στο σημείο 5.2, λαμβάνεται ως δείγμα ένα μέρος του περιεχομένου εκάστης συσκευασίας. Όταν είναι αναγκαίο, λαμβάνονται τα δείγματα αφού έχουν αδειαστεί χωριστά οι συσκευασίες.

6.3. *Παρασκευή του ολικού δείγματος*

Αναμειγνύονται όλα τα στοιχειώδη δείγματα που ελήφθησαν σε ένα ενιαίο ολικό δείγμα.

▼B

6.4. *Παρασκευή του τελικού δείγματος*

Το υλικό στο ολικό δείγμα πρέπει να αναμειγνύεται με προσοχή ([1]).

Εάν είναι αναγκαίο, μειώνεται το ολικό δείγμα μέχρι τουλάχιστον 2 kg (δείγμα δοκιμής), είτε με τη βοήθεια μηχανικού διαμοιραστή, είτε με τη μέθοδο των τετάρτων.

Παρασκευάζονται εν συνεχεία τουλάχιστον τρία τελικά δείγματα ίδιου βάρους περίπου, τα οποία ανταποκρίνονται στις ποσοτικές απαιτήσεις που ορίζονται στο σημείο 5.4. Εισάγεται κάθε δείγμα σε έναν κατάλληλο περιέκτη ερμητικά κλεισμένο. Λαμβάνονται όλες οι αναγκαίες προφυλάξεις για να αποφευχθεί κάθε μεταβολή των χαρακτηριστικών του δείγματος.

Για τις δοκιμές του παραρτήματος III, τμήματα 1 και 2, τα τελικά δείγματα πρέπει να διατηρούνται σε θερμοκρασία 0 °C έως 25 °C.

7. **Συσκευασία των τελικών δειγμάτων**

Σφραγίζονται και επισημαίνονται οι περιέκτες ή οι συσκευασίες (η ετικέτα πρέπει να είναι ενσωματωμένη στη σφραγίδα) κατά τρόπο ώστε να είναι αδύνατον να ανοιχθούν χωρίς να καταστραφεί η σφραγίδα.

8. **Πρακτικό δειγματοληψίας**

Για κάθε δειγματοληψία, συντάσσεται πρακτικό δειγματοληψίας, που να επιτρέπει την αναγνώριση χωρίς αμφιβολία της δειγματισθείσης παρτίδας.

9. **Προορισμός των δειγμάτων**

Για κάθε παρτίδα, μεταφέρεται τουλάχιστον ένα τελικό δείγμα, το ταχύτερο δυνατό, σε ένα εργαστήριο εξουσιοδοτημένο για την ανάλυση ή στον οργανισμό δοκιμών με τις ενδείξεις που είναι απαραίτητες για την ανάλυση και τη δοκιμή.

## Β. ΜΕΘΟΔΟΙ ΑΝΑΛΥΣΗΣ ΤΩΝ ΛΙΠΑΣΜΑΤΩΝ

(Βλέπε πίνακα περιεχομένων σ. 2.)

### Γενικές παρατηρήσεις

Εργαστηριακό υλικό

Το σύνηθες εργαστηριακό υλικό δεν αναφέρεται κατά την περιγραφή των μεθόδων, εκτός από τα δοχεία και σιφώνια δεδομένης χωρητικότητας. Κατά γενικό κανόνα το υλικό αυτό πρέπει να καθαρίζεται καλά, κυρίως όταν οι προσδιορισμοί σχετίζονται με πολύ μικρές ποσότητες στοιχείου.

Δοκιμές ελέγχου

Πριν από τις αναλύσεις, είναι αναγκαίο να ελέγχεται η καλή λειτουργία του εξοπλισμού και η σωστή εφαρμογή των αναλυτικών τεχνικών χρησιμοποιώντας χημικές ενώσεις θεωρητικής συστάσεως καλώς καθορισμένης (π.χ. θειικό αμμώνιο, δισόξινο φωσφορικό κάλιο κ.λπ.). Εντούτοις, τα αναλυόμενα λιπάσματα μπορούν να περιλαμβάνουν χημικές ενώσεις που να είναι σε θέση να διαταράξουν τους ποσοτικούς προσδιορισμούς εάν δεν ακολουθείται αυστηρά η αναλυτική τεχνική. Επιπλέον, ορισμένοι προσδιορισμοί είναι εμπειρικοί και σχετίζονται με προϊόντα πολύπλοκης χημικής συνθέσεως. Επίσης, κατά το μέτρο που μπορεί να διαθέτει τέτοια το εργαστήριο, συνιστάται η χρησιμοποίηση πρότυπων λιπασμάτων αναφοράς, συνθέσεως και προδιαγραφών καλώς καθορισμένων.

### Γενικές διατάξεις για τις μεθόδους ανάλυσης των λιπασμάτων

1. Αντιδραστήρια

Όλα τα αντιδραστήρια πρέπει να είναι αναλυτικής καθαρότητας, εκτός αν η μέθοδος ανάλυσης προβλέπει αντίθετες διατάξεις. Για την ανάλυση των θρεπτικών μικροσυστατικών, η καθαρότητα των αντιδραστηρίων πρέπει να ελέγχεται με τυφλό προσδιορισμό. Ανάλογα με το λαμβανόμενο αποτέλεσμα, μπορεί να απαιτηθεί συμπληρωματικός καθαρισμός.

([1]) Εφόσον είναι αναγκαίο σπάζουμε τα συσσωματώματα ξεχωρίζοντάς τα ενδεχομένως από τη μάζα, ξαναενώνοντάς τα εν συνεχεία με το ολικό δείγμα.

▼B

2. Νερό

Οι εργασίες διαλυτοποίησης, αραίωσης, έκπλυσης ή πλύσης, που περιγράφονται στις μεθόδους ανάλυσης χωρίς να διευκρινίζεται η φύση του διαλύτη ή του μέσου αραίωσης, νοούνται με τη χρήση νερού. Το νερό θα πρέπει κατά κανόνα να είναι απιονισμένο ή απεσταγμένο. Σε ειδικές περιπτώσεις, που αναφέρονται στη μέθοδο ανάλυσης, το νερό πρέπει να υποβάλλεται σε ιδιαίτερες διαδικασίες καθαρισμού.

3. Εργαστηριακό υλικό

Λαμβάνοντας υπόψη το συνήθη εξοπλισμό των εργαστηρίων ελέγχου, τα εργαστηριακά σκεύη και όργανα που περιγράφονται στις μεθόδους ανάλυσης περιορίζονται στα ειδικά όργανα και συσκευές ή σε εκείνα που επιβάλλονται από ειδικές απαιτήσεις. Το υλικό αυτό πρέπει να είναι απόλυτα καθαρό, ιδίως όταν χρησιμοποιείται για τον προσδιορισμό μικρών ποσοτήτων. Στην περίπτωση των βαθμολογημένων γυάλινων σκευών, το εργαστήριο πρέπει να ελέγχει την ακρίβειά τους σε σχέση με τα κατάλληλα μετρολογικά πρότυπα.

▼M7

Μέθοδος 1

**Προετοιμασία του προς ανάλυση δείγματος**

*EN 1482-2: Λιπάσματα και ασβεστούχα ή/και μαγνησιούχα βελτιωτικά εδάφους — Δειγματοληψία και προετοιμασία δείγματος — Μέρος 2: Προετοιμασία δείγματος.*

▼B

Μέθοδοι 2

**Άζωτο**

▼M7

Μέθοδος 2.1

**Προσδιορισμός του αμμωνιακού αζώτου**

*EN 15475: Λιπάσματα — προσδιορισμός του αμμωνιακού αζώτου.*

Αυτή η μέθοδος ανάλυσης έχει υποβληθεί σε δοκιμή δακτυλίου.

▼B

Μέθοδοι 2.2

**Προσδιορισμός του νιτρικού και αμμωνιακού αζώτου**

▼M7

Μέθοδος 2.2.1

**Προσδιορισμός του νιτρικού και αμμωνιακού αζώτου σύμφωνα με Ulsch**

*EN 15558: Λιπάσματα — προσδιορισμός του νιτρικού και αμμωνιακού αζώτου σύμφωνα με Ulsch.*

Αυτή η μέθοδος ανάλυσης δεν έχει υποβληθεί σε δοκιμή δακτυλίου.

Μέθοδος 2.2.2

**Προσδιορισμός του νιτρικού και αμμωνιακού αζώτου σύμφωνα με Arnd**

*EN 15559: Λιπάσματα — προσδιορισμός του νιτρικού και αμμωνιακού αζώτου σύμφωνα με Arnd.*

Αυτή η μέθοδος ανάλυσης δεν έχει υποβληθεί σε δοκιμή δακτυλίου.

Μέθοδος 2.2.3

**Προσδιορισμός του νιτρικού και αμμωνιακού αζώτου σύμφωνα με Devarda**

*EN 15476: Λιπάσματα — Προσδιορισμός του νιτρικού και αμμωνιακού αζώτου σύμφωνα με Devarda.*

Αυτή η μέθοδος ανάλυσης έχει υποβληθεί σε δοκιμή δακτυλίου.

▼B

Μέθοδοι 2.3

**Προσδιορισμός του ολικού αζώτου**

▼M7

Μέθοδος 2.3.1

**Προσδιορισμός του ολικού αζώτου στο απαλλαγμένο από νιτρικά ασβεστοκυαναμίδιο**

*ΕΝ 15560: Λιπάσματα — Προσδιορισμός του ολικού αζώτου στο απαλλαγμένο από νιτρικά ασβεστοκυαναμίδιο.*

Αυτή η μέθοδος ανάλυσης δεν έχει υποβληθεί σε δοκιμή δακτυλίου.

Μέθοδος 2.3.2

**Προσδιορισμός του ολικού αζώτου σε ασβεστοκυαναμίδιο που περιέχει νιτρικά**

*ΕΝ 15561: Λιπάσματα — Προσδιορισμός του ολικού αζώτου σε ασβεστοκυαναμίδιο που περιέχει νιτρικά.*

Αυτή η μέθοδος ανάλυσης δεν έχει υποβληθεί σε δοκιμή δακτυλίου.

Μέθοδος 2.3.3

**Προσδιορισμός του ολικού αζώτου στην ουρία**

*ΕΝ 15478: Λιπάσματα — Προσδιορισμός του ολικού αζώτου στην ουρία.*

Αυτή η μέθοδος ανάλυσης έχει υποβληθεί σε δοκιμή δακτυλίου.

Μέθοδος 2.4

**Προσδιορισμός αζώτου κυαναμιδίου**

*ΕΝ 15562: Λιπάσματα — Προσδιορισμός αζώτου κυαναμιδίου.*

Αυτή η μέθοδος ανάλυσης δεν έχει υποβληθεί σε δοκιμή δακτυλίου.

Μέθοδος 2.5

**Φασματοφωτομετρικός προσδιορισμός διουρίας στην ουρία**

*ΕΝ 15479: Λιπάσματα — Φασματοφωτομετρικός προσδιορισμός διουρίας στην ουρία.*

Αυτή η μέθοδος ανάλυσης έχει υποβληθεί σε δοκιμή δακτυλίου.

▼B

Μέθοδοι 2.6

**Προσδιορισμός των διάφορων μορφών αζώτου σε περίπτωση ταυτόχρονης παρουσίας τους στο λίπασμα**

▼M7

Μέθοδος 2.6.1

**Προσδιορισμός διαφορετικών μορφών αζώτου στο ίδιο δείγμα λιπάσματος που περιέχει άζωτο ως νιτρικό, αμμωνιακό, ουρία και άζωτο κυαναμιδίου**

*ΕΝ 15604: Λιπάσματα — Προσδιορισμός διαφορετικών μορφών αζώτου στο ίδιο δείγμα που περιέχει άζωτο ως νιτρικό, αμμωνιακό, ουρία και άζωτο κυαναμιδίου.*

Αυτή η μέθοδος ανάλυσης δεν έχει υποβληθεί σε δοκιμή δακτυλίου.

▼M8

Μέθοδος 2.6.2

**Προσδιορισμός του ολικού αζώτου στα λιπάσματα που περιέχουν τις μορφές νιτρικού και αμμωνιακού αζώτου και ουρίας με δύο διαφορετικές μεθόδους**

*ΕΝ 15750: Λιπάσματα. Προσδιορισμός του ολικού αζώτου στα λιπάσματα που περιέχουν τις μορφές νιτρικού και αμμωνιακού αζώτου και ουρίας με δύο διαφορετικές μεθόδους*

Αυτή η μέθοδος ανάλυσης έχει υποβληθεί σε δοκιμή δακτυλίου.

▼M8

Μέθοδος 2.6.3

**Προσδιορισμός συμπυκνωμάτων ουρίας με υγρή χρωματογραφία υψηλής απόδοσης (HPLC) — Ισοβουτυλιδενοδιουρία και κροτωνοϋλιδενοδιουρία (μέθοδος Α) και ολιγομερή μεθυλενοουρίας (μέθοδος Β)**

*ΕΝ 15705: Λιπάσματα. Προσδιορισμός συμπυκνωμάτων ουρίας με υγρή χρωματογραφία υψηλής απόδοσης (HPLC). Ισοβουτυλιδενοδιουρία και κροτωνοϋλιδενοδιουρία (μέθοδος Α) και ολιγομερή μεθυλενοουρίας (μέθοδος Β)*

Αυτή η μέθοδος ανάλυσης έχει υποβληθεί σε δοκιμή δακτυλίου.

▼B

Μέθοδοι 3

**Φώσφορος**

Μέθοδοι 3.1

**Εκχυλίσεις**

▼M9

Μέθοδος 3.1.1

**Εκχύλιση του διαλυτού σε οργανικά οξέα φωσφόρου**

*ΕΝ 15956: Λιπάσματα — Εκχύλιση του διαλυτού σε οργανικά οξέα φωσφόρου*

Αυτή η μέθοδος ανάλυσης έχει υποβληθεί σε δοκιμή δακτυλίου.

Μέθοδος 3.1.2

**Εκχύλιση του διαλυτού σε 2 % μυρμηκικού οξέος φωσφόρου**

*ΕΝ 15919: Λιπάσματα — Εκχύλιση του διαλυτού σε 2 % μυρμηκικού οξέος φωσφόρου*

Αυτή η μέθοδος ανάλυσης δεν έχει υποβληθεί σε δοκιμή δακτυλίου.

Μέθοδος 3.1.3

**Εκχύλιση του διαλυτού σε 2 % κιτρικού οξέος φωσφόρου**

*ΕΝ 15920: Λιπάσματα — Εκχύλιση του διαλυτού σε 2 % κιτρικού οξέος φωσφόρου*

Αυτή η μέθοδος ανάλυσης δεν έχει υποβληθεί σε δοκιμή δακτυλίου.

Μέθοδος 3.1.4

**Εκχύλιση του διαλυτού φωσφόρου σε ουδέτερο κιτρικό αμμώνιο**

*ΕΝ 15957: Λιπάσματα — Εκχύλιση του διαλυτού σε ουδέτερο κιτρικό αμμώνιο φωσφόρου*

Αυτή η μέθοδος ανάλυσης έχει υποβληθεί σε δοκιμή δακτυλίου.

▼B

Μέθοδοι 3.1.5

**Εκχύλιση με αλκαλικό κιτρικό αμμώνιο**

▼M9

Μέθοδος 3.1.5.1

**Εκχύλιση του διαλυτού φωσφόρου κατά Petermann στους 65 °C**

*ΕΝ 15921: Λιπάσματα — Εκχύλιση του διαλυτού φωσφόρου κατά Petermann στους 65 °C*

Αυτή η μέθοδος ανάλυσης δεν έχει υποβληθεί σε δοκιμή δακτυλίου.

▼M9

Μέθοδος 3.1.5.2

**Εκχύλιση του διαλυτού φωσφόρου κατά Petermann σε θερμοκρασία περιβάλλοντος**

*EN 15922: Λιπάσματα — Εκχύλιση του διαλυτού φωσφόρου κατά Petermann σε θερμοκρασία περιβάλλοντος*

Αυτή η μέθοδος ανάλυσης δεν έχει υποβληθεί σε δοκιμή δακτυλίου.

Μέθοδος 3.1.5.3

**Εκχύλιση του διαλυτού σε αλκαλικό κιτρικό αμμώνιο Joulie φωσφόρου**

*EN 15923: Λιπάσματα — Εκχύλιση του διαλυτού σε αλκαλικό κιτρικό αμμώνιο Joulie φωσφόρου*

Αυτή η μέθοδος ανάλυσης δεν έχει υποβληθεί σε δοκιμή δακτυλίου.

Μέθοδος 3.1.6

**Εκχύλιση του υδατοδιαλυτού φωσφόρου**

*EN 15958: Λιπάσματα — Εκχύλιση του υδατοδιαλυτού φωσφόρου*

Αυτή η μέθοδος ανάλυσης έχει υποβληθεί σε δοκιμή δακτυλίου.

Μέθοδος 3.2

**Προσδιορισμός του εκχυλισθέντος φωσφόρου**

*EN 15959: Λιπάσματα — Προσδιορισμός του εκχυλισθέντος φωσφόρου*

Αυτή η μέθοδος ανάλυσης έχει υποβληθεί σε δοκιμή δακτυλίου.

▼B

Μέθοδος 4

**Κάλιο**

▼M7

Μέθοδος 4.1

**Προσδιορισμός της περιεκτικότητας σε υδατοδιαλυτό κάλιο**

*EN 15477: Λιπάσματα — Προσδιορισμός της περιεκτικότητας σε υδατοδιαλυτό κάλιο.*

Αυτή η μέθοδος ανάλυσης έχει υποβληθεί σε δοκιμή δακτυλίου.

▼B

Μέθοδος 5

▼M8

**Διοξείδιο του άνθρακα**

Μέθοδος 5.1

**Προσδιορισμός διοξειδίου του άνθρακα — Μέρος 1: Μέθοδος για στερεά λιπάσματα**

*EN 14397-1: Λιπάσματα και ασβεστούχα ή/και μαγνησιούχα βελτιωτικά εδάφους. Προσδιορισμός διοξειδίου του άνθρακα. Μέρος 1: Μέθοδος για στερεά λιπάσματα*

Αυτή η μέθοδος ανάλυσης έχει υποβληθεί σε δοκιμή δακτυλίου.

▼B

Μέθοδος 6

**Χλώριο**

▼M10

Μέθοδος 6.1

**Προσδιορισμός χλωριούχων απουσία οργανικών υλών**

*ΕΝ 16195: Λιπάσματα — Προσδιορισμός των χλωριούχων με απουσία οργανικής ύλης*

Αυτή η μέθοδος ανάλυσης έχει υποβληθεί σε δοκιμή δακτυλίου.

▼B

Μέθοδοι 7

**Λεπτότητα αλέσματος**

▼M9

Μέθοδος 7.1

**Προσδιορισμός της λεπτότητας αλέσματος (ξηρή διαδικασία)**

*ΕΝ 15928: Λιπάσματα — Προσδιορισμός της λεπτότητας αλέσματος (ξηρή διαδικασία)*

Αυτή η μέθοδος ανάλυσης δεν έχει υποβληθεί σε δοκιμή δακτυλίου.

Μέθοδος 7.2

**Προσδιορισμός της λεπτότητας αλέσματος μαλακών φυσικών φωσφορικών**

*ΕΝ 15924: Λιπάσματα — Προσδιορισμός της λεπτότητας αλέσματος μαλακών φυσικών φωσφορικών*

Αυτή η μέθοδος ανάλυσης δεν έχει υποβληθεί σε δοκιμή δακτυλίου.

▼B

Μέθοδοι 8

**Δευτερεύοντα θρεπτικά συστατικά**

▼M9

Μέθοδος 8.1

**Εκχύλιση του ολικού ασβεστίου, του ολικού μαγνησίου, του ολικού νατρίου και του ολικού θείου με μορφή θειικών αλάτων**

*ΕΝ 15960: Λιπάσματα — Εκχύλιση του ολικού ασβεστίου, του ολικού μαγνησίου, του ολικού νατρίου και του ολικού θείου με μορφή θειικών αλάτων*

Αυτή η μέθοδος ανάλυσης δεν έχει υποβληθεί σε δοκιμή δακτυλίου.

Μέθοδος 8.2

**Εκχύλιση του ολικού θείου που απαντά σε διάφορες μορφές**

*ΕΝ 15925: Λιπάσματα — Εκχύλιση του ολικού θείου που απαντά σε διάφορες μορφές*

Αυτή η μέθοδος ανάλυσης δεν έχει υποβληθεί σε δοκιμή δακτυλίου.

Μέθοδος 8.3

**Εκχύλιση υδατοδιαλυτού ασβεστίου, μαγνησίου, νατρίου και θείου (υπό μορφή θειικών αλάτων)**

*ΕΝ 15961: Λιπάσματα — Εκχύλιση υδατοδιαλυτού ασβεστίου, μαγνησίου, νατρίου και θείου (υπό μορφή θειικών αλάτων)*

Αυτή η μέθοδος ανάλυσης δεν έχει υποβληθεί σε δοκιμή δακτυλίου.

Μέθοδος 8.4

**Εκχύλιση υδατοδιαλυτού θείου όταν το θείο απαντά με διάφορες μορφές**

*ΕΝ 15926: Λιπάσματα — Εκχύλιση υδατοδιαλυτού θείου όταν το θείο απαντά με διάφορες μορφές*

Αυτή η μέθοδος ανάλυσης δεν έχει υποβληθεί σε δοκιμή δακτυλίου.

▼**M9**

Μέθοδος 8.5

**Εκχύλιση και προσδιορισμός του στοιχειακού θείου**

*ΕΝ 16032: Λιπάσματα — Εκχύλιση και προσδιορισμός του στοιχειακού θείου*

Αυτή η μέθοδος ανάλυσης έχει υποβληθεί σε δοκιμή δακτυλίου.

▼**M10**

Μέθοδος 8.6

**Μαγγανιομετρικός προσδιορισμός του εκχυλισμένου ασβεστίου κατόπιν καθίζησης υπό τη μορφή οξαλικών**

*ΕΝ 16196: Λιπάσματα — Μαγγανιομετρικός προσδιορισμός του εκχυλισμένου ασβεστίου κατόπιν καθίζησης υπό τη μορφή οξαλικών*

Αυτή η μέθοδος ανάλυσης έχει υποβληθεί σε δοκιμή δακτυλίου.

Μέθοδος 8.7

**Προσδιορισμός του μαγνησίου με φασματομετρία ατομικής απορρόφησης**

*ΕΝ 16197: Λιπάσματα — Προσδιορισμός του μαγνησίου με φασματομετρία ατομικής απορρόφησης*

Αυτή η μέθοδος ανάλυσης έχει υποβληθεί σε δοκιμή δακτυλίου.

Μέθοδος 8.8

**Προσδιορισμός του μαγνησίου με συμπλοκομετρία**

*ΕΝ 16198: Λιπάσματα - Προσδιορισμός του μαγνησίου με συμπλοκομετρία*

Αυτή η μέθοδος ανάλυσης έχει υποβληθεί σε δοκιμή δακτυλίου.

▼**M8**

Μέθοδος 8.9

**Προσδιορισμός της περιεκτικότητας σε θειικά με τρεις διαφορετικές μεθόδους**

*ΕΝ 15749: Λιπάσματα. Προσδιορισμός της περιεκτικότητας σε θειικά με τρεις διαφορετικές μεθόδους*

Αυτή η μέθοδος ανάλυσης έχει υποβληθεί σε δοκιμή δακτυλίου.

▼**M10**

Μέθοδος 8.10

**Προσδιορισμός του εκχυλισμένου νατρίου με φασματομετρία εκπομπής φλόγας**

*ΕΝ 16199: Λιπάσματα - Προσδιορισμός του εκχυλισμένου νατρίου με φασματομετρία εκπομπής φλόγας*

Αυτή η μέθοδος ανάλυσης έχει υποβληθεί σε δοκιμή δακτυλίου.

▼M9

Μέθοδος 8.11

**Προσδιορισμός του ασβεστίου και του μυρμηκικού στο μυρμηκικό ασβέστιο**

*EN 15909: Λιπάσματα — Προσδιορισμός του ασβεστίου και του μυρμηκικού στο μυρμηκικό ασβέστιο σε διαφυλλικά λιπάσματα ασβεστίου*

Αυτή η μέθοδος ανάλυσης έχει υποβληθεί σε δοκιμή δακτυλίου.

▼B

Μέθοδος 9

**Θρεπτικά μικροσυστατικά σε συγκέντρωση μικρότερη ή ίση με 10 %**

Μέθοδος 9.1

**Εκχύλιση των ολικών θρεπτικών μικροσυστατικών**

1. **Αντικείμενο**

Στο παρόν έγγραφο καθορίζεται μέθοδος εκχύλισης των παρακάτω θρεπτικών μικροσυστατικών: ολικού βορίου, ολικού κοβαλτίου, ολικού χαλκού, ολικού σιδήρου, ολικού μαγγανίου, ολικού μολυβδαινίου και ολικού ψευδαργύρου. Στόχος είναι να γίνονται ελάχιστες εκχυλίσεις, χρησιμοποιώντας, στο μέτρο του δυνατού, το ίδιο εκχύλισμα προκειμένου να προσδιοριστεί η ολική περιεκτικότητα σε καθένα από τα ανωτέρω θρεπτικά μικροσυστατικά.

2. **Πεδίο εφαρμογής**

Η παρούσα μέθοδος εφαρμόζεται στα λιπάσματα ΕΚ του παραρτήματος Ι Ε, τα οποία περιέχουν ένα ή περισσότερα από τα ακόλουθα θρεπτικά μικροσυστατικά: βόριο, κοβάλτιο, χαλκό, σίδηρο, μαγγάνιο, μολυβδαίνιο και ψευδάργυρο. Εφαρμόζεται για τον προσδιορισμό κάθε θρεπτικού μικροσυστατικού του οποίου η δηλωμένη περιεκτικότητα είναι μικρότερη ή ίση με 10 %.

3. **Αρχή της μεθόδου**

Διαλυτοποίηση σε αραιό ζέον υδροχλωρικό οξύ.

Σημείωση

Η εκχύλιση είναι εμπειρική και μπορεί να μην είναι ποσοτική, ανάλογα με το προϊόν ή τα υπόλοιπα συστατικά του λιπάσματος. Ειδικότερα, στην περίπτωση ορισμένων οξειδίων του μαγγανίου, οι εκχυλιζόμενες ποσότητες μπορεί να είναι αισθητά χαμηλότερες από τη συνολική περιεκτικότητα του προϊόντος σε μαγγάνιο. Είναι καθήκον των παρασκευαστών λιπασμάτων να εξασφαλίζουν ότι η δηλωμένη περιεκτικότητα αντιστοιχεί πραγματικά στην ποσότητα που εκχυλίζεται υπό τις συνθήκες της μεθόδου.

4. **Αντιδραστήρια**

4.1. Διάλυμα αραιού υδροχλωρικού οξέος (HCl), περίπου 6 mol/l

Ένας όγκος υδροχλωρικού οξέος ($d_{20}$ = 1,18 g/ml) αναμειγνύεται με έναν όγκο νερού.

4.2. Πυκνό διάλυμα αμμωνίας ($NH_4OH$, $d_{20}$ = 0,9 g/ml)

5. **Εργαστηριακά σκεύη και όργανα**

Ηλεκτρική θερμαντική εστία ρυθμιζόμενης θερμοκρασίας.

Σημείωση

Αν προβλέπεται ποσοτική ανάλυση του βορίου στο εκχύλισμα, απαγορεύεται να χρησιμοποιηθούν σκεύη από βοριοπυριτικό γυαλί. Για την εκχύλιση αυτή σε θερμοκρασία βρασμού, κατάλληλα υλικά είναι το τεφλόν ή το διοξείδιο του πυριτίου. Όταν για τον καθαρισμό των γυάλινων σκευών χρησιμοποιούνται απορρυπαντικά που περιέχουν βορικά άλατα, τα σκεύη αυτά πρέπει να εκπλύνονται σχολαστικά.

6. **Παρασκευή του δείγματος**

Βλέπε μέθοδο 1.

▼B

7. **Τρόπος εργασίας**

7.1. *Δείγμα ελέγχου*

Ζυγίζεται ποσότητα λιπάσματος μεταξύ 2 και 10 g ανάλογα με τη δηλωμένη περιεκτικότητα του εκάστοτε στοιχείου στο προϊόν. Χρησιμοποιείται ο παρακάτω πίνακας για να ληφθεί ένα τελικό διάλυμα, το οποίο, μετά από κατάλληλη αραίωση, περικλείεται από πλευράς συγκέντρωσης στην περιοχή μετρήσεων κάθε μεθόδου. Τα δείγματα ζυγίζονται με ακρίβεια 1 mg.

| Δηλωμένη περιεκτικότητα του λιπάσματος σε θρεπτικό μικροσυστατικό (%) | < 0,01 | 0,01-< 5 | ≥ 5-10 |
|---|---|---|---|
| Μάζα του δείγματος ελέγχου (g) | 10 | 5 | 2 |
| Μάζα του στοιχείου στο δείγμα (mg) | 1 | 0,5-250 | 100-200 |
| Όγκος του εκχυλίσματος V (ml) | 250 | 500 | 500 |
| Συγκέντρωση του στοιχείου στο εκχύλισμα (mg/l) | 4 | 1-500 | 200-400 |

Το δείγμα φέρεται σε ποτήρι ζέσεως των 250 ml.

7.2. *Παρασκευή του διαλύματος*

Το δείγμα υγραίνεται, εφόσον είναι απαραίτητο, με λίγο νερό, και προστίθενται αρχικά, σε μικρές δόσεις και με προσοχή, 10 ml αραιού υδροχλωρικού οξέος (4.1) ανά γραμμάριο λιπάσματος και προστίθενται, κατόπιν, 50 ml νερού. Το ποτήρι ζέσεως καλύπτεται με γυαλί ωρολογίου και το περιεχόμενό του αναμειγνύεται. Το σύνολο θερμαίνεται στη θερμαντική εστία μέχρι βρασμού, ο οποίος διατηρείται για μισή ώρα. Αφήνεται να ψυχθεί ενώ ανακινείται κατά διαστήματα. Μεταγγίζεται ποσοτικά σε ογκομετρική φιάλη των 250 ή 500 ml (βλέπε πίνακα). Ο όγκος συμπληρώνεται με νερό και το σύνολο αναμειγνύεται επιμελώς. Διηθείται με ξηρό ηθμό σε ξηρό υποδοχέα. Οι πρώτες ποσότητες διηθήματος απορρίπτονται. Το εκχύλισμα πρέπει να είναι απόλυτα διαυγές.

Συνιστάται να εκτελείται η ποσοτική ανάλυση το ταχύτερο δυνατόν σε κατάλληλες ποσότητες του διαυγούς διηθήματος. Σε αντίθετη περίπτωση, ο υποδοχέας πρέπει να πωματίζεται.

Παρατήρηση

Εκχυλίσματα στα οποία πρέπει να προσδιοριστεί η περιεκτικότητα σε βόριο: ρυθμίζεται το pH των εκχυλισμάτων αυτών σε τιμή μεταξύ 4 και 6 με πυκνό διάλυμα αμμωνίας (4.2).

8. **Προσδιορισμός**

Ο προσδιορισμός κάθε θρεπτικού μικροσυστατικού πραγματοποιείται σε κατάλληλες ποσότητες ανάλογα με τις ειδικές μεθόδους για το εκάστοτε μικροσυστατικό.

Εφόσον απαιτείται, οι οργανικοί παράγοντες χηλικής ή άλλης συμπλοκοποίησης απομακρύνονται σύμφωνα με τη μέθοδο 9.3. Υπενθυμίζεται ότι, προκειμένου για ποσοτικό προσδιορισμό με φασματομετρία ατομικής απορρόφησης, η απομάκρυνση αυτή είναι κατά κανόνα περιττή.

Μέθοδος 9.2

**Εκχύλιση των υδατοδιαλυτών θρεπτικών μικροσυστατικών**

1. **Αντικείμενο**

Στο παρόν έγγραφο καθορίζεται μέθοδος εκχύλισης των υδατοδιαλυτών μορφών των παρακάτω θρεπτικών μικροσυστατικών: βορίου, κοβαλτίου, χαλκού, σιδήρου, μαγγανίου, μολυβδαινίου και ψευδαργύρου. Στόχος είναι να γίνονται ελάχιστες εκχυλίσεις, χρησιμοποιώντας, στο μέτρο του δυνατού, το ίδιο εκχύλισμα προκειμένου να προσδιοριστεί η περιεκτικότητα σε καθένα από τα ανωτέρω θρεπτικά μικροσυστατικά.

▼B

2. **Πεδίο εφαρμογής**

Η παρούσα μέθοδος εφαρμόζεται στα λιπάσματα ΕΚ του παραρτήματος Ι, τα οποία περιέχουν ένα ή περισσότερα από τα ακόλουθα θρεπτικά μικροσυστατικά: βόριο, κοβάλτιο, χαλκό, σίδηρο, μαγγάνιο, μολυβδαίνιο και ψευδάργυρο. Εφαρμόζεται για τον προσδιορισμό κάθε θρεπτικού μικροσυστατικού του οποίου η δηλωμένη περιεκτικότητα είναι μικρότερη ή ίση με 10 %.

3. **Αρχή της μεθόδου**

Τα θρεπτικά μικροσυστατικά εκχυλίζονται με ανάδευση του λιπάσματος μέσα σε νερό σε θερμοκρασία 20 °C (± 2) °C.

Σημείωση

Η εκχύλιση είναι εμπειρική και ενδέχεται να είναι κατά το μάλλον ή ήττον ποσοτική.

4. **Αντιδραστήρια**

4.1. *Διάλυμα αραιού υδροχλωρικού οξέος (HCl), περίπου 6 mol/l*

Ένας όγκος υδροχλωρικού οξέος ($d_{20}$ = 1,18 g/ml) αναμειγνύεται με έναν όγκο νερού.

5. **Εργαστηριακά σκεύη και όργανα**

5.1. Περιστρεφόμενος αναδευτήρας ταχύτητας 35 έως 40 στροφών ανά λεπτό

5.2. *Πεχάμετρο*

Σημείωση

Εάν προβλέπεται ποσοτική ανάλυση του βορίου στο εκχύλισμα, απαγορεύεται να χρησιμοποιηθούν σκεύη από βοριοπυριτικό γυαλί. Για την εκχύλιση αυτή κατάλληλα υλικά είναι το τεφλόν ή το διοξείδιο του πυριτίου. Όταν για τον καθαρισμό των γυάλινων σκευών χρησιμοποιούνται απορρυπαντικά που περιέχουν βορικά άλατα, τα σκεύη αυτά πρέπει να εκπλύνονται σχολαστικά.

6. **Παρασκευή του δείγματος**

Βλέπε μέθοδο 1.

7. **Τρόπος εργασίας**

7.1. *Δείγμα ελέγχου*

Ζυγίζεται ποσότητα λιπάσματος μεταξύ 2 και 10 g ανάλογα με τη δηλωμένη περιεκτικότητα του προϊόντος στο εκάστοτε στοιχείο. Χρησιμοποιείται ο παρακάτω πίνακας για να ληφθεί ένα τελικό διάλυμα, το οποίο, μετά από κατάλληλη αραίωση, περικλείεται από πλευράς συγκέντρωσης στην περιοχή μετρήσεων κάθε μεθόδου. Τα δείγματα ζυγίζονται με ακρίβεια 1 mg.

| Δηλωμένη περιεκτικότητα του λιπάσματος σε θρεπτικό μικροσυστατικό (%) | < 0,01 | 0,01-< 5 | ≥ 5-10 |
|---|---|---|---|
| Μάζα του δείγματος ελέγχου (g) | 10 | 5 | 2 |
| Μάζα του στοιχείου στο δείγμα (mg) | 1 | 0,5-250 | 100-200 |
| Όγκος του εκχυλίσματος V (ml) | 250 | 500 | 500 |
| Συγκέντρωση του στοιχείου στο εκχύλισμα (mg/l) | 4 | 1-500 | 200-400 |

Το δείγμα φέρεται σε ογκομετρική φιάλη των 250 ή 500 ml (σύμφωνα με τον πίνακα).

▼B

7.2. *Παρασκευή του διαλύματος*

Προστίθενται περίπου 200 ml νερού σε φιάλη των 250 ml ή 400 ml νερού σε φιάλη των 500 ml.

Η φιάλη πωματίζεται επιμελώς, ανακινείται ζωηρά με το χέρι, ώστε να επιτευχθεί καλή διασπορά του προϊόντος και τοποθετείται στον αναδευτήρα. Η συσκευή τίθεται σε λειτουργία για 30 λεπτά.

Ο όγκος συμπληρώνεται με νερό και το σύνολο αναμειγνύεται επιμελώς.

7.3. *Παρασκευή του διαλύματος ανάλυσης*

Ακολουθεί αμέσως διήθηση σε καθαρή και ξηρή φιάλη. Η φιάλη πωματίζεται. Συνιστάται να εκτελείται η ποσοτική ανάλυση το ταχύτερο δυνατόν μετά τη διήθηση.

Σημείωση

Εάν το διήθημα θολώνει προοδευτικά, επαναλαμβάνεται η εκχύλιση σύμφωνα με τα σημεία 7.1 και 7.2 σε ογκομετρική φιάλη όγκου Ve. Ένα μέρος του εκχυλίσματος διηθείται σε ξηρή ογκομετρική φιάλη, χωρητικότητας W, στην οποία προηγουμένως έχουν τοποθετηθεί 5,00 ml αραιού υδροχλωρικού οξέος (4.1). Η διήθηση διακόπτεται ακριβώς τη στιγμή που ο όγκος του διηθήματος φθάνει τη χαραγή της φιάλης. Το διήθημα αναμειγνύεται επιμελώς.

Υπό τις συνθήκες αυτές, η τιμή του V στην έκφραση των αποτελεσμάτων είναι:

$$V = Ve \times W/(W - 5)$$

Αυτή είναι η τιμή του V που χρησιμοποιείται για τις αραιώσεις στην έκφραση των αποτελεσμάτων.

8. **Προσδιορισμός**

Ο προσδιορισμός κάθε θρεπτικού μικροσυστατικού πραγματοποιείται σε κατάλληλες ποσότητες ανάλογα με τις ειδικές μεθόδους για το εκάστοτε μικροσυστατικό.

Εφόσον απαιτείται, οι οργανικοί παράγοντες χηλικής ή άλλης συμπλοκοποίησης απομακρύνονται σύμφωνα με τη μέθοδο 9.3. Υπενθυμίζεται ότι, προκειμένου για ποσοτικό προσδιορισμό με φασματομετρία ατομικής απορρόφησης, η απομάκρυνση αυτή είναι κατά κανόνα περιττή.

Μέθοδος 9.3

**Απομάκρυνση των οργανικών ενώσεων από τα εκχυλίσματα λιπασμάτων**

1. **Αντικείμενο**

Στο παρόν έγγραφο καθορίζεται μέθοδος απομάκρυνσης των οργανικών ενώσεων από τα εκχυλίσματα λιπασμάτων.

2. **Πεδίο εφαρμογής**

Η παρούσα μέθοδος εφαρμόζεται στις αναλύσεις εκχυλισμάτων που λαμβάνονται με τις μεθόδους 9.1 και 9.2 από λιπάσματα, για τα οποία στο παράρτημα I Ε του παρόντος κανονισμού απαιτείται να δηλώνεται το ολικό ή/και υδατοδιαλυτό στοιχείο.

Σημείωση

Συνήθως, η παρουσία μικρών ποσοτήτων οργανικής ύλης δεν επηρεάζει τον προσδιορισμό με φασματομετρία ατομικής απορρόφησης.

3. **Αρχή της μεθόδου**

Οι οργανικές ενώσεις που περιέχονται σε κατάλληλη ποσότητα του εκχυλίσματος οξειδώνονται με υπεροξείδιο του υδρογόνου.

▼B

4. **Αντιδραστήρια**

4.1. *Αραιό διάλυμα υδροχλωρικού οξέος (HCl), περίπου 0,5 mol/l*

Ένας όγκος υδροχλωρικού οξέος ($d_{20}$ = 1,18 g/ml) αναμειγνύεται με 20 όγκους νερού.

4.2. Διάλυμα υπεροξειδίου του υδρογόνου (30 % $H_2O_2$, $d_{20}$ = 1,11 g/ml), απαλλαγμένο από θρεπτικά μικροσυστατικά

5. **Εργαστηριακά σκεύη και όργανα**

Ηλεκτρική θερμαντική εστία ρυθμιζόμενης θερμοκρασίας.

6. **Τρόπος εργασίας**

Λαμβάνονται 25 ml από το διάλυμα της εκχύλισης που έχει ληφθεί σύμφωνα με τη μέθοδο 9.1 ή 9.2 και φέρονται σε ποτήρι ζέσεως των 100 ml. Αν πρόκειται για εκχύλιση με τη μέθοδο 9.2, προστίθενται 5 ml αραιού διαλύματος υδροχλωρικού οξέως (4.1). Προστίθενται έπειτα 5 ml διαλύματος υπεροξειδίου του υδρογόνου (4.2). Το σύνολο καλύπτεται με γυαλί ωρολογίου. Η οξείδωση αφήνεται να συμπληρωθεί σε θερμοκρασία περιβάλλοντος μία ώρα περίπου και, στη συνέχεια, το διάλυμα θερμαίνεται προοδευτικά μέχρι βρασμού, ο οποίος διατηρείται μισή ώρα. Εφόσον είναι απαραίτητο, προστίθενται και πάλι 5 ml υπεροξειδίου του υδρογόνου στο διάλυμα, όταν αυτό κρυώσει. Κατόπιν, εκδιώκεται με βρασμό η περίσσεια υπεροξειδίου του υδρογόνου. Το διάλυμα αφήνεται να ψυχθεί και μεταγγίζεται ποσοτικά σε ογκομετρική φιάλη των 50 ml. Ο όγκος συμπληρώνεται με νερό. Αν είναι αναγκαίο, διηθείται.

Η παραπάνω αραίωση λαμβάνεται υπόψη στη λήψη των κατάλληλων ποσοτήτων και στον υπολογισμό της επί τοις εκατό περιεκτικότητας του προϊόντος σε θρεπτικό μικροσυστατικό.

Μέθοδος 9.4

**Προσδιορισμός των θρεπτικών μικροσυστατικών στα εκχυλίσματα λιπασμάτων με φασματομετρία ατομικής απορρόφησης**

**(γενική διαδικασία)**

1. **Αντικείμενο**

Στο παρόν έγγραφο περιγράφεται γενική διαδικασία για τον ποσοτικό προσδιορισμό ορισμένων θρεπτικών μικροσυστατικών, που περιέχονται στα εκχυλίσματα λιπασμάτων, με φασματομετρία ατομικής απορρόφησης.

2. **Πεδίο εφαρμογής**

Η παρούσα μέθοδος εφαρμόζεται στις αναλύσεις εκχυλισμάτων που λαμβάνονται με τις μεθόδους 9.1 και 9.2, για τα οποία στο παράρτημα Ι Ε του παρόντος κανονισμού απαιτείται να δηλώνεται το ολικό ή/και υδατοδιαλυτό στοιχείο.

Οι προσαρμογές αυτής της διαδικασίας για την ανάλυση των διαφόρων θρεπτικών μικροσυστατικών καθορίζονται στις σχετικές με το εκάστοτε στοιχείο μεθόδους.

Σημείωση

Στις περισσότερες περιπτώσεις, η παρουσία μικρών ποσοτήτων οργανικής ύλης δεν επηρεάζει τους προσδιορισμούς με φασματομετρία ατομικής απορρόφησης.

3. **Αρχή της μεθόδου**

Μετά την κατεργασία ενδεχομένως του εκχυλίσματος για τη μείωση ή την απομάκρυνση των χημικών μορίων με παρεμποδιστική δράση, το εκχύλισμα αραιώνεται με τρόπο ώστε η συγκέντρωσή του να εμπίπτει στην περιοχή βέλτιστης απόκρισης του φασματόμετρου στο μήκος κύματος που είναι κατάλληλο για το προς ανάλυση θρεπτικό μικροσυστατικό.

▼B

4. **Αντιδραστήρια**

4.1. *Διάλυμα αραιού υδροχλωρικού οξέος (HCl), περίπου 6 mol/l*

Ένας όγκος υδροχλωρικού οξέος ($d_{20}$ = 1,18 g/ml) αναμειγνύεται με έναν όγκο νερού.

4.2. *Διάλυμα αραιού υδροχλωρικού οξέος (HCl), περίπου 0,5 mol/l*

Ένας όγκος υδροχλωρικού οξέος ($d_{20}$ = 1,18 g/ml) αναμειγνύεται με 20 όγκους νερού.

4.3. *Διάλυμα άλατος του λανθανίου (10 g La ανά λίτρο)*

Το αντιδραστήριο αυτό χρησιμοποιείται στον ποσοτικό προσδιορισμό του κοβαλτίου, του σιδήρου, του μαγγανίου και του ψευδαργύρου. Μπορεί να παρασκευαστεί είτε:

α) από οξείδιο του λανθανίου διαλυμένο με υδροχλωρικό οξύ (4.1). Σε ογκομετρική φιάλη του 1 λίτρου φέρονται 11,73 g οξειδίου του λανθανίου ($La_2O_3$) σε 150 ml νερού και κατόπιν προστίθενται 120 ml υδροχλωρικού οξέος 6 mol/l (4.1). Το σύνολο αφήνεται σε ηρεμία για να ολοκληρωθεί η διαλυτοποίηση και στη συνέχεια συμπληρώνεται μέχρις όγκου 1 λίτρου με νερό. Το διάλυμα αναμειγνύεται επιμελώς. Το διάλυμα αυτό περιέχει περίπου 0,5 mol/l υδροχλωρικού οξέος

β) ή με διαλύματα χλωριούχου, θειικού ή νιτρικού λανθανίου. Διαλύονται 26,7 g επταενύδρου χλωριούχου λανθανίου ($LaCl_3$ $7H_2O$) ή 31,2 g εξαενύδρου νιτρικού λανθανίου [$La(NO_3)_3$ $6H_2O$] ή 26,2 g εννιαενύδρου θειικού λανθανίου [$La_2(SO_4)_3$ $9H_2O$] σε 150 ml νερού και κατόπιν προστίθενται 85 ml υδροχλωρικού οξέος 6 mol/l (4.1). Το σύνολο αφήνεται σε ηρεμία για να ολοκληρωθεί η διαλυτοποίηση και στη συνέχεια συμπληρώνεται μέχρις όγκου 1 λίτρου με νερό. Αναμειγνύεται επιμελώς. Το διάλυμα αυτό περιέχει περίπου 0,5 mol/l υδροχλωρικού οξέος.

4.4. *Διαλύματα βαθμονόμησης*

Για την παρασκευή τους, βλέπε τις σχετικές με το εκάστοτε θρεπτικό μικροσυστατικό μεθόδους ανάλυσης.

5. **Εργαστηριακά σκεύη και όργανα**

Φασματόμετρο ατομικής απορρόφησης κατάλληλα εξοπλισμένο και ικανό να δέχεται τις πηγές που εκπέμπουν τις χαρακτηριστικές φασματικές γραμμές των προς ανάλυση θρεπτικών μικροσυστατικών.

Ο χημικός θα πρέπει να ακολουθεί τις οδηγίες του κατασκευαστή του οργάνου και να είναι εξοικειωμένος με το χειρισμό του. Το φασματόμετρο πρέπει να επιτρέπει διόρθωση του θορύβου υποστρώματος από τη φλόγα, ώστε να μπορεί να χρησιμοποιηθεί σε περίπτωση ανάγκης (για το Co και τον Zn). Τα χρησιμοποιούμενα αέρια είναι αέρας και ακετυλένιο.

6. **Παρασκευή του διαλύματος ανάλυσης**

6.1. *Διαλυτοποίηση των προς ανάλυση θρεπτικών μικροσυστατικών*

Βλέπε μεθόδους 9.1 ή/και 9.2 και, κατά περίπτωση, 9.3.

6.2. *Κατεργασία του διαλύματος ανάλυσης*

Μια κατάλληλη ποσότητα του εκχυλίσματος, που έχει ληφθεί σύμφωνα με τη μέθοδο 9.1, 9.2 ή 9.3, αραιώνεται με νερό ή/και με υδροχλωρικό οξύ (4.1) ή (4.2), με τρόπο ώστε το τελικό διάλυμα για τις μετρήσεις να έχει συγκέντρωση στο προς ανάλυση στοιχείο περικλειόμενη στην κλίμακα βαθμονόμησης που πρόκειται να χρησιμοποιηθεί (7.2) και, επίσης, συγκέντρωση σε υδροχλωρικό οξύ τουλάχιστον 0,5 mol/l και όχι μεγαλύτερη από 2,5 mol/l. Η εργασία αυτή ενδέχεται να απαιτεί μία ή περισσότερες αραιώσεις.

Λαμβάνεται κατάλληλη ποσότητα από την τελευταία αραίωση του διαλύματος της εκχύλισης — έστω (a) ο όγκος της σε ml — και φέρεται σε ογκομετρική φιάλη των 100 ml. Για τον προσδιορισμό του κοβαλτίου, του σιδήρου, του μαγγανίου και του ψευδαργύρου προστίθενται 10 ml από το διάλυμα άλατος του λανθανίου (4.3). Ο όγκος συμπληρώνεται μέχρι τη χαραγή με το διάλυμα υδροχλωρικού οξέος 0,5 mol/l (4.2) και αναμειγνύεται επιμελώς. Αυτό είναι το τελικό διάλυμα για τις μετρήσεις. Έστω D ο συντελεστής αραίωσης.

▼B

7. **Τρόπος εργασίας**

7.1. *Παρασκευή τυφλού διαλύματος*

Παρασκευάζεται τυφλό διάλυμα με εφαρμογή όλης της διαδικασίας από την εκχύλιση, από την οποία παραλείπεται μόνο το δείγμα ανάλυσης του λιπάσματος.

7.2. *Παρασκευή των διαλυμάτων βαθμονόμησης*

Από το διάλυμα βαθμονόμησης, που έχει παρασκευαστεί σύμφωνα με τη μέθοδο που περιγράφεται για κάθε θρεπτικό μικροσυστατικό, παρασκευάζεται σε ογκομετρικές φιάλες των 100 ml, σειρά πέντε τουλάχιστον διαλυμάτων βαθμονόμησης με αυξανόμενες συγκεντρώσεις, ώστε να αντιστοιχούν στη βέλτιστη περιοχή ανάλυσης του φασματόμετρου. Ρυθμίζεται, αν χρειάζεται, η συγκέντρωση των διαλυμάτων σε υδροχλωρικό οξύ, ώστε να είναι όσο το δυνατόν πλησιέστερη προς την αντίστοιχη του αραιωμένου διαλύματος ανάλυσης (6.2). Για τον προσδιορισμό του κοβαλτίου, του σιδήρου, του μαγγανίου και του ψευδαργύρου προστίθενται 10 ml από το ίδιο διάλυμα άλατος του λανθανίου (4.3) που έχει χρησιμοποιηθεί στο σημείο 6.2. Ο όγκος συμπληρώνεται μέχρι τη χαραγή με το διάλυμα υδροχλωρικού οξέος 0,5 mol/l (4.2) και αναμειγνύεται επιμελώς.

7.3. *Προσδιορισμός*

Το φασματόμετρο (5) ετοιμάζεται για τις μετρήσεις και ρυθμίζεται το μήκος κύματος στην τιμή που καθορίζεται στη σχετική με το εκάστοτε θρεπτικό μικροσυστατικό μέθοδο.

Ψεκάζονται διαδοχικά τα διαλύματα βαθμονόμησης (7.2), το διάλυμα ανάλυσης (6.2) και το τυφλό διάλυμα (7.1), το καθένα τρεις φορές και με καταγραφή κάθε ένδειξης ενώ, μετά από κάθε ψεκασμό, το όργανο εκπλύνεται πολύ καλά με απεσταγμένο νερό.

Σχεδιάζεται καμπύλη βαθμονόμησης με τεταγμένη τη μέση τιμή των ενδείξεων που παρέχει το φασματόμετρο για κάθε διάλυμα βαθμονόμησης (7.2) και τετμημένη την αντίστοιχη συγκέντρωση του προς ανάλυση στοιχείου εκφρασμένη σε μg/ml.

Με βάση την καμπύλη αυτή προσδιορίζονται οι συγκεντρώσεις του διαλύματος ανάλυσης (6.2) και του τυφλού διαλύματος (7.1), στο προς ανάλυση θρεπτικό μικροσυστατικό, οι οποίες σημειώνονται με $x_s$ και $x_b$ αντίστοιχα και εκφράζονται σε μg/ml.

8. **Έκφραση των αποτελεσμάτων**

Η επί τοις εκατό περιεκτικότητα του λιπάσματος στο θρεπτικό μικροσυστατικό (E) είναι ίση με:

$$E(\%) = [(x_s - x_b) \times V \times D]/(M \times 10^4)$$

Εάν έχει χρησιμοποιηθεί η μέθοδος 9.3:

$$E(\%) = [(x_s - x_b) \times V \times 2D]/(M \times 10^4)$$

όπου

E είναι η ποσότητα του προς ανάλυση θρεπτικού μικροσυστατικού εκφραζόμενη σε εκατοστιαία αναλογία στο λίπασμα·

$x_s$ είναι η συγκέντρωση του διαλύματος ανάλυσης (6.2), σε μg/ml·

$x_b$ είναι η συγκέντρωση του τυφλού διαλύματος (7.1), σε μg/ml·

V είναι ο όγκος του εκχυλίσματος που έχει ληφθεί με τη μέθοδο 9.1 ή 9.2, σε ml·

D είναι ο συντελεστής που αντιστοιχεί στην αραίωση που πραγματοποιείται υπό 6.2·

M είναι η μάζα του δείγματος ανάλυσης που λαμβάνεται σύμφωνα με τη μέθοδο 9.1 ή 9.2, σε γραμμάρια.

▼B

Υπολογισμός του συντελεστή αραίωσης D:

Εάν (a1), (a2), (a3),.,.,., (ai) και (a) είναι οι κατάλληλες ποσότητες και (v1), (v2), (v3),.,.,., (vi) και (100) οι όγκοι σε χιλιοστόλιτρα των αντίστοιχων αραιώσεών τους, ο συντελεστής αραίωσης D είναι ίσος με:

$$D = (v1/a1) \times (v2/a2) \times (v3/a3) \times . \times . \times . \times (vi/ai) \times (100/a)$$

Μέθοδος 9.5

**Προσδιορισμός του βορίου στα εκχυλίσματα λιπασμάτων με τη φασματομετρική μέθοδο της αζωμεθίνης-Η**

1. **Αντικείμενο**

Στο παρόν έγγραφο περιγράφεται μέθοδος προσδιορισμού του βορίου στα εκχυλίσματα λιπασμάτων.

2. **Πεδίο εφαρμογής**

Η παρούσα μέθοδος εφαρμόζεται στις αναλύσεις εκχυλισμάτων που λαμβάνονται με τις μεθόδους 9.1 και 9.2 από λιπάσματα, για τα οποία στο παράρτημα Ι του παρόντος κανονισμού απαιτείται να δηλώνεται το ολικό ή/και υδατοδιαλυτό βόριο.

3. **Αρχή της μεθόδου**

Τα βορικά ιόντα σχηματίζουν με διάλυμα αζωμεθίνης-Η ένα κίτρινο σύμπλοκο, του οποίου η συγκέντρωση προσδιορίζεται με φασματομετρία μοριακής απορρόφησης στα 410 nm. Τα παρεμποδίζοντα ιόντα δεσμεύονται με το EDTA.

4. **Αντιδραστήρια**

4.1. *Ρυθμιστικό διάλυμα EDTA*

Σε ογκομετρική φιάλη των 500 ml, που ήδη περιέχει 300 ml νερού, φέρονται:

— 75 g οξικού αμμωνίου ($NH_4OOCCH_3$)·

— 10 g δινατρίου άλατος του αιθυλενοδιαμινοτετραοξικού οξέος ($Na_2EDTA$)·

— 40 ml οξικού οξέος ($CH_3COOH$ $d_{20}$ = 1,05 g/ml).

Ο όγκος συμπληρώνεται με νερό και το σύνολο αναμειγνύεται επιμελώς. Το pH του διαλύματος πρέπει να είναι 4,8 ± 0,1, εξακριβωμένο με ηλεκτρόδιο υάλου.

4.2. *Διάλυμα αζωμεθίνης-Η*

Σε ογκομετρική φιάλη των 200 ml, φέρονται

— 10 ml ρυθμιστικού διαλύματος (4.1)·

— 400 mg αζωμεθίνης-Η ($C_{17}H_{12}NNaO_8S_2$),

— 2 g ασκορβικού οξέος ($C_6H_8O_6$).

— Συμπληρώνεται ο όγκος και το σύνολο αναμειγνύεται. Δεν πρέπει να παρασκευάζονται μεγάλες ποσότητες του αντιδραστηρίου αυτού γιατί παραμένει σταθερό μόνο για λίγες ημέρες.

4.3. *Διαλύματα βαθμονόμησης με βάση το βόριο*

4.3.1. Αρχικό διάλυμα βορίου (100 μg/ml)

Σε ογκομετρική φιάλη των 1 000 ml διαλύονται σε νερό 0,5719 g βορικού οξέος ($H_2BO_3$). Ο όγκος συμπληρώνεται με νερό και το σύνολο αναμειγνύεται επιμελώς. Μεταγγίζεται σε πλαστική φιάλη για διατήρηση στο ψυγείο.

4.3.2. Διάλυμα βορίου εργασίας (10 μg/ml)

Σε ογκομετρική φιάλη των 500 ml φέρονται 50 ml από το αρχικό διάλυμα (4.3.1). Ο όγκος συμπληρώνεται με νερό και το σύνολο αναμειγνύεται επιμελώς.

▼B

5. **Εργαστηριακά σκεύη και όργανα**

Φασματόμετρο κατάλληλα εξοπλισμένο για μοριακή απορρόφηση, εφοδιασμένο με κυψελίδες οπτικής διαδρομής 10 mm και ρυθμισμένο σε μήκος κύματος 410 nm.

6. **Παρασκευή του διαλύματος για ανάλυση**

6.1. *Διαλυτοποίηση του βορίου*

Βλέπε μεθόδους 9.1 ή/και 9.2 και, κατά περίπτωση, 9.3.

6.2. *Παρασκευή του διαλύματος ανάλυσης*

Ορισμένη ποσότητα του εκχυλίσματος (6.1) αραιώνεται ώστε να ληφθεί κατάλληλη συγκέντρωση σε βόριο για την ποσοτική ανάλυση, όπως καθορίζεται υπό 7.2. Ενδέχεται να απαιτηθούν δύο διαδοχικές αραιώσεις. Έστω D ο συντελεστής αραίωσης.

6.3. *Παρασκευή του διαλύματος διόρθωσης*

Αν το διάλυμα ανάλυσης (6.2) είναι έγχρωμο, παρασκευάζεται αντίστοιχο διάλυμα διόρθωσης ως εξής: σε πλαστική φιάλη φέρονται 5 ml διαλύματος ανάλυσης (6.2), 5 ml ρυθμιστικού διαλύματος EDTA (4.1) και 5 ml νερού. Το σύνολο αναμειγνύεται επιμελώς.

7. **Τρόπος εργασίας**

7.1. *Παρασκευή του τυφλού διαλύματος*

Παρασκευάζεται τυφλό διάλυμα με εφαρμογή όλης της διαδικασίας από την εκχύλιση, από την οποία παραλείπεται μόνο το δείγμα ανάλυσης του λιπάσματος.

7.2. *Παρασκευή των διαλυμάτων βαθμονόμησης*

Σε σειρά ογκομετρικών φιαλών των 100 ml, φέρονται 0, 5, 10, 15, 20 και 25 ml από το διάλυμα βαθμονόμησης (4.3.3). Ο όγκος συμπληρώνεται μέχρι τα 100 ml με νερό και το σύνολο αναμειγνύεται επιμελώς. Τα διαλύματα αυτά περιέχουν από 0 έως 2,5 μg/ml βορίου.

7.3. *Ανάπτυξη του χρώματος*

Σε σειρά πλαστικών φιαλών φέρονται 5 ml από τα διαλύματα βαθμονόμησης (7.2), από τα διαλύματα ανάλυσης (6.2) και από το τυφλό διάλυμα (7.1). Προστίθενται 5 ml ρυθμιστικού διαλύματος EDTA (4.1) και 5 ml διαλύματος αζωμεθίνης-Η (4.2).

Το σύνολο αναμειγνύεται επιμελώς και αφήνεται δυόμισι έως τρεις ώρες στο σκοτάδι για να αναπτυχθεί το χρώμα.

7.4. *Μετρήσεις*

Σε μήκος κύματος 410 nm καταγράφεται η απορρόφηση των διαλυμάτων που παρασκευάσθηκαν υπό 7.3 και, κατά περίπτωση, του διαλύματος διόρθωσης (6.3) έναντι του νερού. Πριν από κάθε μέτρηση του επόμενου διαλύματος, οι κυψελίδες εκπλύνονται με νερό.

8. **Έκφραση των αποτελεσμάτων**

Σχεδιάζεται καμπύλη βαθμονόμησης με τετμημένη τις συγκεντρώσεις των διαλυμάτων βαθμονόμησης (7.2) και τεταγμένη τις αντίστοιχες τιμές απορρόφησης (7.4), που παρέχει το φασματόμετρο.

Με βάση την καμπύλη βαθμονόμησης προσδιορίζονται η συγκέντρωση σε βόριο του τυφλού διαλύματος (7.1), η συγκέντρωση σε βόριο του διαλύματος ανάλυσης (6.2) και κατά περίπτωση, αν το διάλυμα ανάλυσης είναι έγχρωμο, η διορθωμένη συγκέντρωσή του. Για τον υπολογισμό της τελευταίας αφαιρείται η τιμή απορρόφησης που αντιστοιχεί στο διάλυμα διόρθωσης (6.3) από εκείνη που αντιστοιχεί στο διάλυμα ανάλυσης (6.2) και προσδιορίζεται η διορθωμένη συγκέντρωση του διαλύματος ανάλυσης. Η συγκέντρωση ή η διορθωμένη συγκέντρωση του διαλύματος ανάλυσης (6.2) σημειώνεται με $X(x_s)$ και η συγκέντρωση του τυφλού διαλύματος με $(x_b)$.

▼B

Η επί τοις εκατό περιεκτικότητα του λιπάσματος σε βόριο είναι ίση με:

$$B\ \% = [(x_s - x_b) \times V \times D]/(M \times 10^4)$$

Εάν έχει χρησιμοποιηθεί η μέθοδος 9.3:

$$B\ \% = [(x_s - x_b) \times V \times 2D]/(M \times 10^4)$$

όπου

B είναι η εκατοστιαία αναλογία του βορίου στο λίπασμα·

$x_s$ είναι η συγκέντρωση ή η διορθωμένη συγκέντρωση (μg/ml) του διαλύματος ανάλυσης (6.2)·

$x_b$ είναι η συγκέντρωση (μg/ml) του τυφλού διαλύματος (7.1)·

V είναι ο όγκος σε ml του εκχυλίσματος που έχει ληφθεί σύμφωνα με τη μέθοδο 9.1 ή 9.2·

D είναι ο συντελεστής που αντιστοιχεί στην αραίωση που πραγματοποιείται υπό 6.2·

M είναι η μάζα σε γραμμάρια του δείγματος ελέγχου που λαμβάνεται σύμφωνα με τη μέθοδο 9.1 ή 9.2.

Υπολογισμός του συντελεστή αραίωσης D: εάν (a1) και (a2) είναι οι διαδοχικές κατάλληλες ποσότητες και (v1) και (v2) οι όγκοι των αντίστοιχων αραιώσεών τους, ο συντελεστής αραίωσης D είναι ίσος με:

$$D = (v1/a1) \times (v2/a2)$$

Μέθοδος 9.6

**Προσδιορισμός του κοβαλτίου στα εκχυλίσματα λιπασμάτων με φασματομετρία ατομικής απορρόφησης**

1. **Αντικείμενο**

Στο παρόν έγγραφο περιγράφεται μέθοδος ποσοτικού προσδιορισμού του κοβαλτίου στα εκχυλίσματα λιπασμάτων.

2. **Πεδίο εφαρμογής**

Η παρούσα μέθοδος εφαρμόζεται στις αναλύσεις εκχυλισμάτων που λαμβάνονται με τις μεθόδους 9.1 και 9.2 από λιπάσματα, για τα οποία στο παράρτημα I E του παρόντος κανονισμού απαιτείται να δηλώνεται το ολικό ή/και υδατοδιαλυτό κοβάλτιο.

3. **Αρχή της μεθόδου**

Μετά από κατάλληλη κατεργασία και αραίωση των εκχυλισμάτων, προσδιορίζεται ποσοτικά το κοβάλτιο με φασματομετρία ατομικής απορρόφησης.

4. **Αντιδραστήρια**

4.1. *Διάλυμα υδροχλωρικού οξέος, περίπου 6 mol/l*

Βλέπε μέθοδο 9.4 (4.1).

4.2. *Διάλυμα υδροχλωρικού οξέος, περίπου 0,5 mol/l*

Βλέπε μέθοδο 9.4 (4.2).

4.3. *Διαλύματα άλατος του λανθανίου (10 g La ανά λίτρο)*

Βλέπε μέθοδο 9.4 (4.3).

▼B

4.4. *Διαλύματα βαθμονόμησης με βάση το κοβάλτιο*

4.4.1. Αρχικό διάλυμα κοβαλτίου (1 000 μg/ml)

Σε ποτήρι ζέσεως των 250 ml ζυγίζεται, με ακρίβεια 0,1 mg, 1 g κοβαλτίου, προστίθενται 25 ml υδροχλωρικού οξέος 6 mol/l (4.1) και το σύνολο θερμαίνεται σε ηλεκτρική εστία μέχρι πλήρους διαλυτοποίησης του κοβαλτίου. Αφού ψυχθεί μεταφέρεται ποσοτικά σε ογκομετρική φιάλη των 1 000 ml. Ο όγκος συμπληρώνεται με νερό και το σύνολο αναμειγνύεται επιμελώς.

4.4.2. Διάλυμα κοβαλτίου εργασίας (100 μg/ml)

Σε ογκομετρική φιάλη των 100 ml, φέρονται 10 ml του αρχικού διαλύματος (4.4.1). Ο όγκος συμπληρώνεται μέχρι τη χαραγή με το διάλυμα υδροχλωρικού οξέος 0,5 mol/l (4.2) και κατόπιν αναμειγνύεται προσεκτικά.

5. **Εργαστηριακά σκεύη και όργανα**

Φασματόμετρο ατομικής απορρόφησης: βλέπε μέθοδο 9.4 (5). Το όργανο πρέπει να είναι εφοδιασμένο με πηγή εκπομπής των χαρακτηριστικών φασματικών γραμμών του κοβαλτίου (240,7 nm) καθώς και με διάταξη για διόρθωση του θορύβου από τη φλόγα.

6. **Παρασκευή του διαλύματος για ανάλυση**

6.1. *Διαλυτοποίηση του κοβαλτίου*

Βλέπε μεθόδους 9.1 ή/και 9.2 και, κατά περίπτωση, 9.3.

6.2. *Παρασκευή του διαλύματος ανάλυσης*

Βλέπε μέθοδο 9.4 (6.2). Το διάλυμα ανάλυσης πρέπει να περιέχει 10 % (v/v) διαλύματος άλατος του λανθανίου (4.3).

7. **Τρόπος εργασίας**

7.1. *Παρασκευή του τυφλού διαλύματος*

Βλέπε μέθοδο 9.4 (7.1). Το τυφλό διάλυμα πρέπει να περιέχει 10 % (v/v) του διαλύματος άλατος του λανθανίου που έχει χρησιμοποιηθεί υπό 6.2.

7.2. *Παρασκευή των διαλυμάτων βαθμονόμησης*

Βλέπε μέθοδο 9.4 (7.2).

Για βέλτιστο εύρος συγκεντρώσεων για την ποσοτική ανάλυση από 0 έως 5 μg/ml κοβαλτίου, φέρονται σε ογκομετρικές φιάλες των 100 ml, αντίστοιχα, 0, 0,5, 1, 2, 3, 4 και 5 ml από το διάλυμα εργασίας (4.4.2). Ρυθμίζεται, αν χρειάζεται, η συγκέντρωση των διαλυμάτων σε υδροχλωρικό οξύ, ώστε να είναι όσο το δυνατόν πλησιέστερη προς την αντίστοιχη συγκέντρωση του διαλύματος ανάλυσης. Προστίθενται σε κάθε φιάλη 10 ml του διαλύματος άλατος του λανθανίου που έχει χρησιμοποιηθεί υπό 6.2. Ο όγκος συμπληρώνεται μέχρι τη χαραγή με το διάλυμα υδροχλωρικού οξέος 0,5 mol/l (4.2) και αναμειγνύεται επιμελώς. Τα εν λόγω διαλύματα περιέχουν αντίστοιχα 0, 0,5, 1, 2, 3, 4 και 5 μg/ml κοβαλτίου.

7.3. *Μετρήσεις*

Βλέπε μέθοδο 9.4 (7.3). Το φασματόμετρο (5) ετοιμάζεται για μετρήσεις στο μήκος κύματος των 240,7 nm.

8. **Έκφραση των αποτελεσμάτων**

Βλέπε μέθοδο 9.4 (8).

Η επί τοις εκατό περιεκτικότητα του λιπάσματος σε κοβάλτιο είναι ίση με:

$$\text{Co } \% = [(x_s - x_b) \times V \times D]/(M \times 10^4)$$

▼B

Εάν έχει χρησιμοποιηθεί η μέθοδος 9.3:

$$Co\ \% = [(x_s - x_b) \times V \times 2D]/(M \times 10^4)$$

όπου

Co είναι η εκατοστιαία αναλογία του κοβαλτίου στο λίπασμα·

$x_s$ είναι η συγκέντρωση σε μg/ml του διαλύματος ανάλυσης (6.2)·

$x_b$ είναι η συγκέντρωση σε μg/ml του τυφλού διαλύματος (7.1)·

V είναι ο όγκος σε ml του εκχυλίσματος που λαμβάνεται σύμφωνα με τη μέθοδο 9.1 ή 9.2·

D είναι ο συντελεστής που αντιστοιχεί στην αραίωση που πραγματοποιείται υπό 6.2·

M είναι η μάζα σε γραμμάρια του δείγματος ανάλυσης που λαμβάνεται σύμφωνα με τη μέθοδο 9.1 ή 9.2.

Υπολογισμός του συντελεστή αραίωσης D: εάν (a1), (a2), (a3),.,.,., (ai) και (a) είναι οι κατάλληλες ποσότητες και (v1), (v2), (v3),.,.,., (vi) και (100) οι όγκοι σε ml των αντίστοιχων αραιώσεών τους, ο συντελεστής αραίωσης D είναι ίσος με:

$$D = (v1/a1) \times (v2/a2) \times (v3/a3) \times . \times . \times . \times (vi/ai) \times (100/a)$$

Μέθοδος 9.7

**Προσδιορισμός του χαλκού στα εκχυλίσματα λιπασμάτων με φασματομετρία ατομικής απορρόφησης**

1. **Αντικείμενο**

Στο παρόν έγγραφο περιγράφεται μέθοδος ποσοτικού προσδιορισμού του χαλκού στα εκχυλίσματα λιπασμάτων.

2. **Πεδίο εφαρμογής**

Η παρούσα μέθοδος εφαρμόζεται στις αναλύσεις εκχυλισμάτων που λαμβάνονται με τις μεθόδους 9.1 και 9.2 από λιπάσματα, για τα οποία στο παράρτημα I E του παρόντος κανονισμού απαιτείται να δηλώνεται ο ολικός ή/και υδατοδιαλυτός χαλκός.

3. **Αρχή της μεθόδου**

Μετά από κατάλληλη κατεργασία και αραίωση των εκχυλισμάτων, προσδιορίζεται ποσοτικά ο χαλκός με φασματομετρία ατομικής απορρόφησης.

4. **Αντιδραστήρια**

4.1. *Διάλυμα υδροχλωρικού οξέος, περίπου 6 mol/l*

Βλέπε μέθοδο 9.4 (4.1).

4.2. *Διάλυμα υδροχλωρικού οξέος, περίπου 0,5 mol/l*

Βλέπε μέθοδο 9.4 (4.2).

4.3. Διάλυμα υπεροξειδίου του υδρογόνου (30 % $H_2O_2$, $d_{20}$= 1,11 g/ml), απαλλαγμένο από θρεπτικά μικροσυστατικά

4.4. *Διαλύματα βαθμονόμησης με βάση το χαλκό*

4.4.1. Αρχικό διάλυμα χαλκού (1 000 μg/ml)

Σε ποτήρι ζέσεως των 250 ml ζυγίζεται, με ακρίβεια 0,1 mg, 1 g χαλκού, προστίθενται 25 ml υδροχλωρικού οξέος 6 mol/l (4.1) και 5 ml διαλύματος υπεροξειδίου του υδρογόνου (4.3), και θερμαίνεται σε ηλεκτρική εστία μέχρι πλήρους διαλυτοποίησης του χαλκού. Μεταγγίζεται ποσοτικά σε ογκομετρική φιάλη των 1 000 ml. Ο όγκος συμπληρώνεται με νερό και το σύνολο αναμειγνύεται προσεκτικά.

▼B

4.4.2. Διάλυμα χαλκού εργασίας (100 μg/ml)

Σε ογκομετρική φιάλη των 200 ml φέρονται 20 ml του αρχικού διαλύματος (4.4.1). Ο όγκος συμπληρώνεται μέχρι τη χαραγή με το διάλυμα υδροχλωρικού οξέος 0,5 mol/l (4.2) και αναμειγνύεται επιμελώς.

5. **Εργαστηριακά σκεύη και όργανα**

Φασματόμετρο ατομικής απορρόφησης: βλέπε μέθοδο 9.4 (5). Το όργανο πρέπει να είναι εφοδιασμένο με πηγή εκπομπής των χαρακτηριστικών φασματικών γραμμών του χαλκού (324,8 nm).

6. **Παρασκευή του διαλύματος για ανάλυση**

6.1. *Διαλυτοποίηση του χαλκού*

Βλέπε μεθόδους 9.1 ή/και 9.2 και, κατά περίπτωση, 9.3.

6.2. *Παρασκευή του διαλύματος ανάλυσης*

Βλέπε μέθοδο 9.4 (6.2).

7. **Τρόπος εργασίας**

7.1. *Παρασκευή του τυφλού διαλύματος*

Βλέπε μέθοδο 9.4 (7.1).

7.2. *Παρασκευή των διαλυμάτων βαθμονόμησης*

Βλέπε μέθοδο 9.4 (7.2).

Για βέλτιστο εύρος συγκεντρώσεων για την ποσοτική ανάλυση από 0 έως 5 μg/ml χαλκού, φέρονται σε ογκομετρικές φιάλες των 100 ml, αντίστοιχα, 0, 0,5, 1, 2, 3, 4 και 5 ml από το διάλυμα εργασίας (4.4.2). Ρυθμίζεται, αν χρειαστεί, η συγκέντρωση των διαλυμάτων σε υδροχλωρικό οξύ, ώστε να είναι όσο το δυνατόν πλησιέστερη προς την αντίστοιχη συγκέντρωση του διαλύματος ανάλυσης (6.2). Ο όγκος συμπληρώνεται μέχρι τη χαραγή με το διάλυμα υδροχλωρικού οξέος 0,5 mol/l (4.2) και αναμειγνύεται επιμελώς. Τα εν λόγω διαλύματα περιέχουν αντίστοιχα 0, 0,5, 1, 2, 3, 4 και 5 μg/ml χαλκού.

7.3. *Μετρήσεις*

Βλέπε μέθοδο 9.4 (7.3). Το φασματόμετρο (5) ετοιμάζεται για μετρήσεις στο μήκος κύματος των 324,8 nm.

8. **Έκφραση των αποτελεσμάτων**

Βλέπε μέθοδο 9.4 (8).

Η επί τοις εκατό περιεκτικότητα του λιπάσματος σε χαλκό είναι ίση με:

$$\text{Cu } \% = [(x_s - x_b) \times V \times D]/(M \times 10^4)$$

Εάν έχει χρησιμοποιηθεί η μέθοδος 9.3:

$$\text{Cu } \% = [(x_s - x_b) \times V \times 2D]/(M \times 10^4)$$

όπου

Cu είναι η εκατοστιαία αναλογία του χαλκού στο λίπασμα·

$x_s$ είναι η συγκέντρωση σε μg/ml του διαλύματος ανάλυσης (6.2)·

$x_b$ είναι η συγκέντρωση σε μg/ml του τυφλού διαλύματος (7.1)·

V είναι ο όγκος σε ml του εκχυλίσματος που λαμβάνεται σύμφωνα με τη μέθοδο 9.1 ή 9.2·

D είναι ο συντελεστής που αντιστοιχεί στην αραίωση που πραγματοποιείται υπό 6.2·

M είναι η μάζα σε γραμμάρια του δείγματος ανάλυσης που λαμβάνεται σύμφωνα με τη μέθοδο 9.1 ή 9.2.

▼B

Υπολογισμός του συντελεστή αραίωσης D: εάν (a1), (a2), (a3),.,.,., (ai) και (a) είναι οι κατάλληλες ποσότητες και (v1), (v2), (v3),.,.,., (vi) και (100) οι όγκοι σε ml των αντίστοιχων αραιώσεών τους, ο συντελεστής αραίωσης D είναι ίσος με:

$$D = (v1/a1) \times (v2/a2) \times (v3/a3) \times . \times . \times . \times . \times (vi/ai) \times (100/a)$$

Μέθοδος 9.8

**Προσδιορισμός του σιδήρου στα εκχυλίσματα λιπασμάτων με φασματομετρία ατομικής απορρόφησης**

1. **Αντικείμενο**

Στο παρόν έγγραφο περιγράφεται μέθοδος ποσοτικού προσδιορισμού του σιδήρου στα εκχυλίσματα λιπασμάτων.

2. **Πεδίο εφαρμογής**

Η παρούσα μέθοδος εφαρμόζεται στις αναλύσεις εκχυλισμάτων που λαμβάνονται με τις μεθόδους 9.1 και 9.2 από λιπάσματα, για τα οποία στο παράρτημα I E του παρόντος κανονισμού απαιτείται να δηλώνεται ο ολικός ή/και υδατοδιαλυτός σίδηρος.

3. **Αρχή της μεθόδου**

Μετά από κατάλληλη κατεργασία και αραίωση του εκχυλίσματος, προσδιορίζεται ποσοτικά ο σίδηρος με φασματομετρία ατομικής απορρόφησης.

4. **Αντιδραστήρια**

4.1. *Διάλυμα υδροχλωρικού οξέος, περίπου 6 mol/l*

Βλέπε μέθοδο 9.4 (4.1).

4.2. *Διάλυμα υδροχλωρικού οξέος, περίπου 0,5 mol/l*

Βλέπε μέθοδο 9.4 (4.2).

4.3. Διάλυμα υπεροξειδίου του υδρογόνου (30 % $H_2O_2$, $d_{20}$= 1,11 g/ml), απαλλαγμένο από θρεπτικά μικροσυστατικά

4.4. *Διαλύματα άλατος του λανθανίου (10 g La ανά λίτρο)*

Βλέπε μέθοδο 9.4 (4.3).

4.5. *Διαλύματα βαθμονόμησης με βάση το σίδηρο*

4.5.1. Αρχικό διάλυμα σιδήρου (1 000 μg/ml)

Σε ποτήρι ζέσεως των 500 ml ζυγίζεται, με ακρίβεια 0,1 mg, 1 g σύρματος καθαρού σιδήρου, προστίθενται 200 ml υδροχλωρικού οξέος 6 mol/l (4.1) και 15 ml διαλύματος υπεροξειδίου του υδρογόνου (4.3). Το διάλυμα θερμαίνεται σε ηλεκτρική εστία μέχρι πλήρους διαλυτοποίησης του σιδήρου. Αφού ψυχθεί μεταφέρεται ποσοτικά σε ογκομετρική φιάλη των 1 000 ml. Ο όγκος συμπληρώνεται με νερό και το σύνολο αναμειγνύεται επιμελώς.

4.5.2. Διάλυμα σιδήρου εργασίας (100 μg/ml)

Σε ογκομετρική φιάλη των 200 ml φέρονται 20 ml του αρχικού διαλύματος (4.5.1). Ο όγκος συμπληρώνεται μέχρι τη χαραγή με το διάλυμα υδροχλωρικού οξέος 0,5 mol/l (4.2) και αναμειγνύεται επιμελώς.

5. **Εργαστηριακά σκεύη και όργανα**

Φασματόμετρο ατομικής απορρόφησης: βλέπε μέθοδο 9.4 (5). Το όργανο πρέπει να είναι εφοδιασμένο με πηγή εκπομπής των χαρακτηριστικών φασματικών γραμμών του σιδήρου (248,3 nm).

6. **Παρασκευή του διαλύματος για ανάλυση**

6.1. *Διαλυτοποίηση του σιδήρου*

Βλέπε μεθόδους 9.1 ή/και 9.2 και, κατά περίπτωση, 9.3.

▼B

6.2. *Παρασκευή του διαλύματος ανάλυσης*

Βλέπε μέθοδο 9.4 (6.2). Το διάλυμα ανάλυσης πρέπει να περιέχει 10 % (v/v) διαλύματος άλατος του λανθανίου.

7. **Τρόπος εργασίας**

7.1. *Παρασκευή του τυφλού διαλύματος*

Βλέπε μέθοδο 9.4 (7.1). Το διάλυμα ανάλυσης πρέπει να περιέχει 10 % (v/v) του διαλύματος άλατος του λανθανίου που χρησιμοποιήθηκε υπό 6.2.

7.2. *Παρασκευή των διαλυμάτων βαθμονόμησης*

Βλέπε μέθοδο 9.4 (7.2).

Για βέλτιστο εύρος συγκεντρώσεων για την ποσοτική ανάλυση από 0 έως 10 μg/ml σιδήρου, φέρονται σε ογκομετρικές φιάλες των 100 ml, αντίστοιχα, 0, 2, 4, 6, 8 και 10 ml από το διάλυμα εργασίας (4.5.2). Ρυθμίζεται, αν χρειάζεται, η συγκέντρωση των διαλυμάτων σε υδροχλωρικό οξύ, ώστε να είναι όσο το δυνατόν πλησιέστερη προς την αντίστοιχη συγκέντρωση του διαλύματος ανάλυσης. Προστίθενται σε κάθε φιάλη 10 ml του διαλύματος άλατος του λανθανίου που έχει χρησιμοποιηθεί υπό 6.2. Ο όγκος συμπληρώνεται μέχρι τη χαραγή με το διάλυμα υδροχλωρικού οξέος 0,5 mol/l (4.2) και αναμειγνύεται επιμελώς. Τα εν λόγω διαλύματα περιέχουν 0, 2, 4, 6, 8 και 10 μg/ml σιδήρου αντίστοιχα.

7.3. *Μετρήσεις*

Βλέπε μέθοδο 9.4 (7.3). Το φασματόμετρο (5) ετοιμάζεται για μετρήσεις στο μήκος κύματος των 248,3 nm.

8. **Έκφραση των αποτελεσμάτων**

Βλέπε μέθοδο 9.4 (8).

Η επί τοις εκατό περιεκτικότητα του λιπάσματος σε σίδηρο είναι ίση με:

$$Fe\ \% = [(x_s - x_b) \times V \times D]/(M \times 10^4)$$

Εάν έχει χρησιμοποιηθεί η μέθοδος 9.3:

$$Fe\ \% = [(x_s - x_b) \times V \times 2D]/(M \times 10^4)$$

όπου

Fe είναι η εκατοστιαία αναλογία του σιδήρου στο λίπασμα·

$x_s$ είναι η συγκέντρωση σε μg/ml του διαλύματος ανάλυσης (6.2)·

$x_b$ είναι η συγκέντρωση σε μg/ml του τυφλού διαλύματος (7.1)·

V είναι ο όγκος σε ml του εκχυλίσματος που λαμβάνεται σύμφωνα με τη μέθοδο 9.1 ή 9.2·

D είναι ο συντελεστής που αντιστοιχεί στην αραίωση που πραγματοποιείται υπό 6.2·

M είναι η μάζα σε γραμμάρια του δείγματος ανάλυσης που λαμβάνεται σύμφωνα με τη μέθοδο 9.1 ή 9.2.

Υπολογισμός του συντελεστή αραίωσης D: εάν (a1), (a2), (a3),.,.,., (ai) και (a) είναι οι κατάλληλες ποσότητες και (v1), (v2), (v3),.,.,., (vi) και (100) οι όγκοι σε ml των αντίστοιχων αραιώσεών τους, ο συντελεστής αραίωσης D είναι ίσος με:

$$D = (v1/a1) \times (v2/a2) \times (v3/a3) \times . \times . \times . \times . \times (vi/ai) \times (100/a)$$

▼B

Μέθοδος 9.9

**Προσδιορισμός του μαγγανίου στα εκχυλίσματα λιπασμάτων με φασματομετρία ατομικής απορρόφησης**

1. **Αντικείμενο**

Στο παρόν έγγραφο περιγράφεται μέθοδος ποσοτικού προσδιορισμού του μαγγανίου στα εκχυλίσματα λιπασμάτων.

2. **Πεδίο εφαρμογής**

Η παρούσα μέθοδος εφαρμόζεται στις αναλύσεις εκχυλισμάτων που λαμβάνονται με τις μεθόδους 9.1 και 9.2 από λιπάσματα, για τα οποία στο παράρτημα I Ε του παρόντος κανονισμού απαιτείται να δηλώνεται το ολικό ή/και υδατοδιαλυτό μαγγάνιο.

3. **Αρχή της μεθόδου**

Μετά από κατάλληλη κατεργασία και αραίωση των εκχυλισμάτων, προσδιορίζεται ποσοτικά το μαγγάνιο με φασματομετρία ατομικής απορρόφησης.

4. **Αντιδραστήρια**

4.1. *Διάλυμα υδροχλωρικού οξέος, περίπου 6 mol/l*

Βλέπε μέθοδο 9.4 (4.1).

4.2. *Διάλυμα υδροχλωρικού οξέος, περίπου 0,5 mol/l*

Βλέπε μέθοδο 9.4 (4.2).

4.3. *Διαλύματα άλατος του λανθανίου (10 g La ανά λίτρο)*

Βλέπε μέθοδο 9.4 (4.3).

4.4. *Διαλύματα βαθμονόμησης με βάση το μαγγάνιο*

4.4.1. Αρχικό διάλυμα μαγγανίου (1 000 μg/ml)

Σε ποτήρι ζέσεως των 250 ml, ζυγίζεται, με ακρίβεια 0,1 mg, 1 g μαγγάνιο, προστίθενται 25 ml υδροχλωρικού οξέος 6 mol/l (4.1). Το διάλυμα θερμαίνεται σε ηλεκτρική εστία μέχρι πλήρους διαλυτοποίησης του μαγγανίου. Αφού ψυχθεί μεταφέρεται ποσοτικά σε ογκομετρική φιάλη των 1 000 ml. Ο όγκος συμπληρώνεται με νερό και το σύνολο αναμειγνύεται επιμελώς.

4.4.2. Διάλυμα μαγγανίου εργασίας (100 μg/ml)

Σε ογκομετρική φιάλη των 200 ml αραιώνονται 20 ml του αρχικού διαλύματος (4.4.1) με το διάλυμα υδροχλωρικού οξέος 0,5 mol/l (4.2). Ο όγκος συμπληρώνεται μέχρι τη χαραγή με το διάλυμα υδροχλωρικού οξέος 0,5 mol/l (4.2) και αναμειγνύεται επιμελώς.

5. **Εργαστηριακά σκεύη και όργανα**

Φασματόμετρο ατομικής απορρόφησης: βλέπε μέθοδο 9.4 (5). Το όργανο πρέπει να είναι εφοδιασμένο με πηγή εκπομπής των χαρακτηριστικών φασματικών γραμμών του μαγγανίου (279,6 nm).

6. **Παρασκευή του διαλύματος για ανάλυση**

6.1. *Διαλυτοποίηση του μαγγανίου*

Βλέπε μεθόδους 9.1 ή/και 9.2 και, κατά περίπτωση, 9.3.

6.2. *Παρασκευή του διαλύματος ανάλυσης*

Βλέπε μέθοδο 9.4 (6.2). Το διάλυμα ανάλυσης πρέπει να περιέχει 10 % (v/v) διαλύματος άλατος του λανθανίου (4.3).

7. **Τρόπος εργασίας**

7.1. *Παρασκευή του τυφλού διαλύματος*

Βλέπε μέθοδο 9.4 (7.1). Το διάλυμα ανάλυσης πρέπει να περιέχει 10 % (v/v) του διαλύματος άλατος του λανθανίου που χρησιμοποιείται υπό 6.2.

▼B

7.2. *Παρασκευή των διαλυμάτων βαθμονόμησης*

Βλέπε μέθοδο 9.4 (7.2).

Για βέλτιστο εύρος συγκεντρώσεων για την ποσοτική ανάλυση από 0 έως 5 μg/ml μαγγανίου, φέρονται σε ογκομετρικές φιάλες των 100 ml, αντίστοιχα, 0, 0,5, 1, 2, 3, 4 και 5 ml από το διάλυμα εργασίας (4.4.2). Ρυθμίζεται, αν χρειαστεί, η συγκέντρωση των διαλυμάτων σε υδροχλωρικό οξύ, ώστε να είναι όσο το δυνατόν πλησιέστερη προς την αντίστοιχη συγκέντρωση του διαλύματος ανάλυσης. Προστίθενται σε κάθε φιάλη 10 ml του διαλύματος άλατος του λανθανίου που έχει χρησιμοποιηθεί υπό 6.2. Ο όγκος συμπληρώνεται μέχρι τη χαραγή με το διάλυμα υδροχλωρικού οξέος 0,5 mol/l (4.2) και αναμειγνύεται επιμελώς. Τα εν λόγω διαλύματα περιέχουν αντίστοιχα 0, 0,5, 1, 2, 3, 4 και 5 μg/ml μαγγανίου.

7.3. *Προσδιορισμός*

Βλέπε μέθοδο 9.4 (7.3). Το φασματόμετρο (5) ετοιμάζεται για μετρήσεις στο μήκος κύματος των 279,6 nm.

8. **Έκφραση των αποτελεσμάτων**

Βλέπε μέθοδο 9.4 (8).

Η επί τοις εκατό περιεκτικότητα του λιπάσματος σε μαγγάνιο είναι ίση με:

$$Mn\ \% = [(x_s - x_b) \times V \times D]/(M \times 10^4)$$

Εάν έχει χρησιμοποιηθεί η μέθοδος 9.3:

$$Mn\ \% = [(x_s - x_b) \times V \times 2D]/(M \times 10^4)$$

όπου

Mn είναι η εκατοστιαία αναλογία του μαγγανίου στο λίπασμα·

$x_s$ είναι η συγκέντρωση σε μg/ml του διαλύματος ανάλυσης (6.2)·

$x_b$ είναι η συγκέντρωση σε μg/ml του τυφλού διαλύματος (7.1)·

V είναι ο όγκος σε ml του εκχυλίσματος που λαμβάνεται σύμφωνα με τη μέθοδο 9.1 ή 9.2·

D είναι ο συντελεστής που αντιστοιχεί στην αραίωση που πραγματοποιείται υπό 6.2·

M είναι η μάζα σε γραμμάρια του δείγματος ανάλυσης που λαμβάνεται σύμφωνα με τη μέθοδο 9.1 ή 9.2.

Υπολογισμός του συντελεστή αραίωσης D: εάν (a1), (a2), (a3),.,.,., (ai) και (a) είναι οι κατάλληλες ποσότητες και (v1), (v2), (v3),.,.,., (vi) και (100) οι όγκοι σε ml των αντίστοιχων αραιώσεών τους, ο συντελεστής αραίωσης D είναι ίσος με:

$$D = (v1/a1) \times (v2/a2) \times (v3/a3) \times . \times . \times . \times . \times (vi/ai) \times (100/a)$$

Μέθοδος 9.10

**Προσδιορισμός του μολυβδαινίου στα εκχυλίσματα λιπάσματων με φασματομετρική ανάλυση του συμπλόκου που σχηματίζεται με θειοκυανικό αμμώνιο**

1. **Αντικείμενο**

Στο παρόν έγγραφο περιγράφεται μέθοδος ποσοτικού προσδιορισμού του μολυβδαινίου στα εκχυλίσματα λιπασμάτων.

2. **Πεδίο εφαρμογής**

Η παρούσα μέθοδος εφαρμόζεται στις αναλύσεις εκχυλισμάτων που λαμβάνονται με τις μεθόδους 9.1 και 9.2 από λιπάσματα, για τα οποία στο παράρτημα I E του παρόντος κανονισμού απαιτείται να δηλώνεται το ολικό ή/και υδατοδιαλυτό μολυβδαίνιο.

▼B

3. **Αρχή της μεθόδου**

Το μολυβδαίνιο (V) σχηματίζει με τα ιόντα SCN σε όξινο περιβάλλον το σύμπλοκο $[MoO(SCN)_5]$.

Το μολυβδαινικό σύμπλοκο εκχυλίζεται με οξικό n-βουτυλεστέρα. Τα παρεμποδίζοντα ιόντα, όπως του σιδήρου, απομακρύνονται στην υδατική στιβάδα. Ο κιτρινοπορτοκαλί χρωματισμός ανιχνεύεται με φασματομετρία μοριακής απορρόφησης στα 470 nm.

4. **Αντιδραστήρια**

4.1. *Διάλυμα αραιού υδροχλωρικού οξέος (HCl), περίπου 6 mol/l*

Βλέπε μέθοδο 9.4 (4.1).

4.2. *Διάλυμα χαλκού (70 mg/l) σε υδροχλωρικό οξύ 1,5 mol/l*

Σε ογκομετρική φιάλη των 1 000 ml, διαλύονται 275 mg θειικού χαλκού ($CuSO_4$ $5H_2O$), ζυγισμένου με ακρίβεια 0,1 mg, σε 250 ml διαλύματος υδροχλωρικού οξέος 6 mol/l (4.1). Ο όγκος συμπληρώνεται με νερό και το σύνολο αναμειγνύεται επιμελώς.

4.3. *Διάλυμα ασκορβικού οξέος (50 g/l)*

Σε ογκομετρική φιάλη των 1 000 ml διαλύονται σε νερό 50 g ασκορβικού οξέος ($C_6H_8O_6$). Ο όγκος συμπληρώνεται μέχρι τη χαραγή με νερό και ακολουθεί ομογενοποίηση. Το διάλυμα φυλάσσεται στο ψυγείο.

4.4. Οξικός n-βουτυλεστέρας.

4.5. *Διάλυμα θειοκυανικού αμμωνίου, 0,2 mol/l*

Σε ογκομετρική φιάλη 1 000 ml, διαλύονται σε νερό 15,224 g $NH_4SCN$. Ο όγκος συμπληρώνεται μέχρι τη χαραγή με νερό και ακολουθεί ομογενοποίηση. Το διάλυμα φυλάσσεται σε σκοτεινόχρωμη φιάλη.

4.6. *Διάλυμα χλωριούχου κασσιτέρου (50 g/l) σε υδροχλωρικό οξύ 2 mol/l*

Το διάλυμα πρέπει να είναι απόλυτα διαυγές και να παρασκευάζεται αμέσως πριν από τη χρήση του. Χρησιμοποιείται χλωριούχος κασσίτερος μεγάλης καθαρότητας, διαφορετικά το διάλυμα δεν είναι διαυγές.

Για την παρασκευή 100 ml διαλύματος, διαλύονται 5 g ($SnCl_2 2H_2O$) σε 35 ml διαλύματος HCl 6 mol/l (4.1). Προστίθενται 10 ml διαλύματος χαλκού (4.2). Ο όγκος συμπληρώνεται με νερό και το σύνολο αναμειγνύεται επιμελώς.

4.7. *Διαλύματα βαθμονόμησης με βάση το μολυβδαίνιο*

4.7.1. Αρχικό διάλυμα μολυβδαινίου (500 μg/ml)

Σε ογκομετρική φιάλη των 1 000 ml, διαλύονται 0,920 g μολυβδαινικού αμμωνίου $[(NH_4)_6Mo_7O_{24}.\ 4H_2O]$, ζυγισμένου με ακρίβεια 0,1 mg, σε υδροχλωρικό οξύ 6 mol/l (4.1). Ο όγκος συμπληρώνεται μέχρι τη χαραγή με το ίδιο διάλυμα και το σύνολο αναμειγνύεται επιμελώς.

4.7.2. Ενδιάμεσο διάλυμα μολυβδαινίου (25 μg/ml)

Σε ογκομετρική φιάλη των 500 ml φέρονται 25 ml του αρχικού διαλύματος (4.7.1). Ο όγκος συμπληρώνεται μέχρι τη χαραγή με υδροχλωρικό οξύ 6 mol/l (4.1) και το σύνολο αναμειγνύεται επιμελώς.

4.7.3. Διάλυμα μολυβδαινίου εργασίας (2,5 μg/ml)

Σε ογκομετρική φιάλη των 100 ml φέρονται 10 ml από το ενδιάμεσο διάλυμα (4.7.2). Ο όγκος συμπληρώνεται μέχρι τη χαραγή με υδροχλωρικό οξύ 6 mol/l (4.1) και το σύνολο αναμειγνύεται επιμελώς.

5. **Εργαστηριακά σκεύη και όργανα**

5.1. Φασματόμετρο για την τεχνική της μοριακής απορρόφησης ρυθμισμένο σε μήκος κύματος 470 nm και εφοδιασμένο με κυψελίδες οπτικής διαδρομής 20 mm

▼B

5.2. Διαχωριστική χοάνη των 200 ή 250 ml

6. **Παρασκευή του διαλύματος για ανάλυση**

6.1. *Διαλυτοποίηση του μολυβδαινίου*

Βλέπε μεθόδους 9.1 ή/και 9.2 και, κατά περίπτωση, 9.3.

6.2. *Παρασκευή του διαλύματος ανάλυσης*

Μία κατάλληλη ποσότητα του εκχυλίσματος (6.1) αραιώνεται με το διάλυμα υδροχλωρικού οξέος 6 mol/l (4.1), ώστε να ληφθεί κατάλληλη συγκέντρωση σε μολυβδαίνιο. Έστω D ο συντελεστής αραίωσης.

Από την τελευταία αραίωση λαμβάνεται κατάλληλη ποσότητα (a), ώστε να περιέχει 1 έως 12 μg μολυβδαινίου, και φέρεται στη διαχωριστική χοάνη (5.2). Ο όγκος συμπληρώνεται μέχρι τα 50 ml με το διάλυμα υδροχλωρικού οξέος 6 mol/l (4.2).

7. **Τρόπος εργασίας**

7.1. *Παρασκευή του τυφλού διαλύματος*

Παρασκευάζεται τυφλό διάλυμα με εφαρμογή όλης της διαδικασίας από την εκχύλιση, από την οποία παραλείπεται μόνο το δείγμα ανάλυσης του λιπάσματος.

7.2. *Παρασκευή των διαλυμάτων βαθμονόμησης*

Παρασκευάζεται σειρά 6 τουλάχιστον διαλυμάτων βαθμονόμησης με αυξανόμενες συγκεντρώσεις, ώστε να αντιστοιχούν στη βέλτιστη περιοχή απόκρισης του φασματόμετρου.

Για το εύρος μαζών 0-12,5 μg μολυβδαινίου, φέρονται σε ισάριθμες διαχωριστικές χοάνες (5.2), αντίστοιχα, 0, 1, 2, 3, 4 και 5 ml από το διάλυμα εργασίας (4.7.3). Προστίθεται συμπλήρωμα υδροχλωρικού οξέος 6 mol/l (4.1) μέχρι τα 50 ml. Οι χοάνες περιέχουν 0, 2,5, 5, 7,5, 10 και 12,5 μg μολυβδαινίου αντίστοιχα.

7.3. *Ανάπτυξη και διαχωρισμός του συμπλόκου*

Σε κάθε διαχωριστική χοάνη (6.2, 7.1 και 7.2) προστίθενται διαδοχικά κατά σειρά:

— 10 ml διαλύματος χαλκού (4.2)

— 20 ml διαλύματος ασκορβικού οξέος (4.3)·

ακολουθεί ομογενοποίηση και αναμονή για 2 έως 3 λεπτά. Στη συνέχεια προστίθενται:

— 10 ml οξικού n-βουτυλεστέρα (4.4), με σιφώνιο ακριβείας

— 20 ml θειοκυανικού διαλύματος (4.5).

Το σύνολο ανακινείται 1 λεπτό ώστε να εκχυλιστεί το σύμπλοκο στην οργανική στιβάδα και αφήνεται σε ηρεμία για να σχηματιστούν ευκρινώς οι στιβάδες. Μετά το διαχωρισμό των δύο στιβάδων, παραλαμβάνεται πλήρως η κάτω υδατική στιβάδα και απορρίπτεται. Στη συνέχεια, η οργανική στιβάδα εκπλύνεται με:

— 10 ml διαλύματος χλωριούχου κασσιτέρου (4.6).

Το σύνολο ανακινείται 1 λεπτό. Αφήνεται σε ηρεμία για να σχηματιστούν ευκρινώς οι στιβάδες και απομακρύνεται πλήρως η υδατική στιβάδα. Η οργανική στιβάδα συλλέγεται σε δοκιμαστικό σωλήνα, πράγμα που επιτρέπει να συγκεντρωθούν οι σταγόνες νερού, που βρίσκονται σε διασπορά.

7.4. *Μετρήσεις*

Σε μήκος κύματος 470 nm μετράται έναντι του διαλύματος βαθμονόμησης συγκεντρώσεως 0 μg/ml σε μολυβδαίνιο (7.2) και καταγράφεται η απορρόφηση των διαλυμάτων που λαμβάνονται υπό 7.3.

8. **Έκφραση των αποτελεσμάτων**

Σχεδιάζεται καμπύλη βαθμονόμησης με τετμημένη τις αντίστοιχες μάζες μολυβδαινίου, σε μg, που περιέχονται στα διαλύματα βαθμονόμησης (7.2) και τεταγμένη τις αντίστοιχες τιμές απορρόφησης (7.4) που παρέχει το φασματόμετρο.

▼B

Με βάση την καμπύλη αυτή προσδιορίζονται η μάζα μολυβδαινίου που περιέχεται στο διάλυμα ανάλυσης (6.2) και η μάζα του στο τυφλό διάλυμα (7.1). Οι μάζες αυτές σημειώνονται με ($x_s$) και ($x_b$) αντίστοιχα.

Η επί τοις εκατό περιεκτικότητα του λιπάσματος σε μολυβδαίνιο είναι ίση με:

$$Mo\ \% = [(x_s - x_b) \times V/a \times D]/(M \times 10^4)$$

Εάν έχει χρησιμοποιηθεί η μέθοδος 9.3:

$$Mo\ \% = [(x_s - x_b) \times V/a \times 2D]/(M \times 10^4)$$

όπου

Mo είναι η εκατοστιαία αναλογία του μολυβδαινίου στο λίπασμα·

a είναι ο όγκος σε ml της κατάλληλης ποσότητας που λαμβάνεται από την τελευταία αραίωση (6.2)·

$x_s$ είναι η μάζα σε μg του μολυβδαινίου στο διάλυμα ανάλυσης (6.2)·

$x_b$ είναι η μάζα σε μg του μολυβδαινίου στο τυφλό διάλυμα (7.1) της οποίας ο όγκος αντιστοιχεί στον όγκο (a) της κατάλληλης ποσότητας του διαλύματος ανάλυσης (6.2)·

V είναι ο όγκος σε ml του εκχυλίσματος που λαμβάνεται σύμφωνα με τη μέθοδο 9.1 ή 9.2·

D είναι ο συντελεστής αραίωσης που αντιστοιχεί στην αραίωση που πραγματοποιείται υπό 6.2·

M είναι η μάζα σε γραμμάρια του δείγματος ανάλυσης που λαμβάνεται σύμφωνα με τη μέθοδο 9.1 ή 9.2.

Υπολογισμός του συντελεστή αραίωσης D: εάν (a1), (a2) είναι οι διαδοχικές κατάλληλες ποσότητες και (v1), (v2) οι όγκοι των αντίστοιχων αραιώσεών τους, ο συντελεστής αραίωσης D είναι ίσος με:

$$D = (v1/a1) \times (v2/a2)$$

Μέθοδος 9.11

**Προσδιορισμός του ψευδαργύρου στα εκχυλίσματα λιπασμάτων με φασματομετρία ατομικής απορρόφησης**

1. **Αντικείμενο**

Στο παρόν έγγραφο περιγράφεται μέθοδος ποσοτικού προσδιορισμού του ψευδαργύρου στα εκχυλίσματα λιπασμάτων.

2. **Πεδίο εφαρμογής**

Η παρούσα μέθοδος εφαρμόζεται στις αναλύσεις εκχυλισμάτων που λαμβάνονται με τις μεθόδους 9.1 και 9.2 από λιπάσματα, για τα οποία στο παράρτημα I E του παρόντος κανονισμού απαιτείται να δηλώνεται ο ολικός ή/και υδατοδιαλυτός ψευδάργυρος.

3. **Αρχή της μεθόδου**

Μετά από κατάλληλη κατεργασία και αραίωση των εκχυλισμάτων, προσδιορίζεται ποσοτικά ο ψευδάργυρος με φασματομετρία ατομικής απορρόφησης.

4. **Αντιδραστήρια**

4.1. *Διάλυμα υδροχλωρικού οξέος, περίπου 6 mol/l*

Βλέπε μέθοδο 9.4 (4.1).

4.2. *Διάλυμα υδροχλωρικού οξέος, περίπου 0,5 mol/l*

Βλέπε μέθοδο 9.4 (4.2).

▼B

4.3. *Διαλύματα άλατος του λανθανίου (10 g La ανά λίτρο)*

Βλέπε μέθοδο 9.4 (4.3).

4.4. *Διαλύματα βαθμονόμησης με βάση τον ψευδάργυρο*

4.4.1. Αρχικό διάλυμα ψευδαργύρου (1 000 μg/ml)

Σε ογκομετρική φιάλη των 1 000 ml διαλύεται 1 g σκόνης ή φυλλιδίων ψευδαργύρου, ζυγισμένου με ακρίβεια 0,1 mg, σε 25 ml υδροχλωρικού οξέος 6 mol/l (4.1). Όταν διαλυθεί τελείως ο ψευδάργυρος, συμπληρώνεται ο όγκος με νερό και ακολουθεί ομογενοποίηση.

4.4.2. Διάλυμα ψευδαργύρου εργασίας (100 μg/ml)

Σε ογκομετρική φιάλη των 200 ml αραιώνονται 20 ml αρχικού διαλύματος (4.4.1) με το διάλυμα υδροχλωρικού οξέος 0,5 mol/l (4.2). Ο όγκος συμπληρώνεται μέχρι τη χαραγή με το διάλυμα υδροχλωρικού οξέος 0,5 mol/l (4.2) και αναμειγνύεται επιμελώς.

5. **Εργαστηριακά σκεύη και όργανα**

Φασματόμετρο ατομικής απορρόφησης: βλέπε μέθοδο 9.4 (5). Το όργανο πρέπει να είναι εφοδιασμένο με πηγή εκπομπής των χαρακτηριστικών φασματικών γραμμών του ψευδαργύρου (213,8 nm) καθώς και με διάταξη για διόρθωση του θορύβου υποστρώματος της φλόγας.

6. **Παρασκευή του διαλύματος για ανάλυση**

6.1. *Διαλυτοποίηση του ψευδαργύρου*

Βλέπε μεθόδους 9.1 ή/και 9.2 και, κατά περίπτωση, 9.3.

6.2. *Παρασκευή του διαλύματος ανάλυσης*

Βλέπε μέθοδο 9.4 (6.2). Το διάλυμα ανάλυσης πρέπει να περιέχει 10 % (v/v) διαλύματος άλατος του λανθανίου (4.3).

7. **Τρόπος εργασίας**

7.1. *Παρασκευή του τυφλού διαλύματος*

Βλέπε μέθοδο 9.4 (7.1). Το διάλυμα ανάλυσης πρέπει να περιέχει 10 % (v/v) του διαλύματος άλατος του λανθανίου που χρησιμοποιείται υπό 6.2.

7.2. *Παρασκευή των διαλυμάτων βαθμονόμησης*

Βλέπε μέθοδο 9.4 (7.2).

Για βέλτιστο εύρος συγκεντρώσεων για την ποσοτική ανάλυση από 0 έως 5 μg/ml ψευδαργύρου, φέρονται σε ογκομετρικές φιάλες των 100 ml, αντίστοιχα, 0, 0,5, 1, 2, 3, 4 και 5 ml από το διάλυμα εργασίας (4.4.2). Ρυθμίζεται, αν χρειαστεί, η συγκέντρωση των διαλυμάτων σε υδροχλωρικό οξύ, ώστε να είναι όσο το δυνατόν πλησιέστερη προς την αντίστοιχη συγκέντρωση του διαλύματος ανάλυσης. Προστίθενται σε κάθε φιάλη 10 ml του διαλύματος άλατος του λανθανίου που έχει χρησιμοποιηθεί υπό 6.2. Ο όγκος συμπληρώνεται μέχρι τα 100 ml με το διάλυμα υδροχλωρικού οξέος 0,5 mol/l (4.2) και αναμειγνύεται επιμελώς. Τα εν λόγω διαλύματα περιέχουν αντίστοιχα 0, 0,5, 1, 2, 3, 4 και 5 μg/ml ψευδαργύρου.

7.3. *Μετρήσεις*

Βλέπε μέθοδο 9.4 (7.3). Το φασματόμετρο (5) ετοιμάζεται για μετρήσεις στο μήκος κύματος των 213,8 nm.

8. **Έκφραση των αποτελεσμάτων**

Βλέπε μέθοδο 9.4 (8).

Η επί τοις εκατό περιεκτικότητα του λιπάσματος σε ψευδάργυρο είναι ίση με:

$$Zn\ \% = [(x_s - x_b) \times V \times D]/(M \times 10^4)$$

▼B

Εάν έχει χρησιμοποιηθεί η μέθοδος 9.3:

$$Zn\ \% = [(x_s - x_b) \times V \times 2D]/(M \times 10^4)$$

όπου

Zn είναι η εκατοστιαία αναλογία του ψευδαργύρου στο λίπασμα·

$x_s$ είναι η συγκέντρωση σε μg/ml του διαλύματος ανάλυσης (6.2)·

$x_b$ είναι η συγκέντρωση σε μg/ml του τυφλού διαλύματος (7.1)·

V είναι ο όγκος σε ml του εκχυλίσματος που λαμβάνεται σύμφωνα με τη μέθοδο 9.1 ή 9.2·

D είναι ο συντελεστής που αντιστοιχεί στην αραίωση που πραγματοποιείται υπό 6.2·

M είναι η μάζα σε γραμμάρια του δείγματος ανάλυσης που λαμβάνεται σύμφωνα με τη μέθοδο 9.1 ή 9.2.

Υπολογισμός του συντελεστή αραίωσης D: εάν (a1), (a2), (a3),.,.,., (ai) και (a) είναι οι κατάλληλες ποσότητες και (v1), (v2), (v3),.,.,., (vi) και (100) οι όγκοι σε ml των αντίστοιχων αραιώσεών τους, ο συντελεστής αραίωσης D είναι ίσος με:

$$D = (v1/a1) \times (v2/a2) \times (v3/a3) \times . \times . \times . \times (vi/ai) \times (100/a)$$

Μέθοδοι 10

**Θρεπτικά μικροσυστατικά σε συγκέντρωση μεγαλύτερη από 10 %**

Μέθοδος 10.1

**Εκχύλιση των ολικών θρεπτικών μικροσυστατικών**

1. **Αντικείμενο**

Στο παρόν έγγραφο καθορίζεται μέθοδος εκχύλισης των παρακάτω θρεπτικών μικροσυστατικών: ολικού βορίου, ολικού κοβαλτίου, ολικού χαλκού, ολικού σιδήρου, ολικού μαγγανίου, ολικού μολυβδαινίου και ολικού ψευδαργύρου. Στόχος είναι να γίνονται ελάχιστες εκχυλίσεις, χρησιμοποιώντας, στο μέτρο του δυνατού, το ίδιο εκχύλισμα προκειμένου να προσδιοριστεί η ολική περιεκτικότητα σε καθένα από τα ανωτέρω θρεπτικά μικροσυστατικά.

2. **Πεδίο εφαρμογής**

Η παρούσα μέθοδος εφαρμόζεται στα λιπάσματα ΕΚ που καλύπτονται από το παράρτημα Ι Ε του παρόντος κανονισμού, τα οποία περιέχουν ένα ή περισσότερα από τα ακόλουθα θρεπτικά μικροσυστατικά: βόριο, κοβάλτιο, χαλκό, σίδηρο, μαγγάνιο, μολυβδαίνιο και ψευδάργυρο. Έχει εφαρμογή για κάθε θρεπτικό μικροσυστατικό, του οποίου η δηλωμένη περιεκτικότητα είναι μεγαλύτερη από 10 %.

3. **Αρχή της μεθόδου**

Διαλυτοποίηση σε αραιό ζέον υδροχλωρικό οξύ.

Σημείωση

Η εκχύλιση είναι εμπειρική και μπορεί να μην είναι ποσοτική, ανάλογα με το προϊόν ή τα υπόλοιπα συστατικά του λιπάσματος. Ειδικότερα, στην περίπτωση ορισμένων οξειδίων του μαγγανίου, οι εκχυλιζόμενες ποσότητες μπορεί να είναι αισθητά χαμηλότερες από τη συνολική περιεκτικότητα του προϊόντος σε μαγγάνιο. Είναι καθήκον των παρασκευαστών λιπασμάτων να εξασφαλίζουν ότι η δηλωμένη περιεκτικότητα αντιστοιχεί πραγματικά στην ποσότητα που μπορεί να εκχυλιστεί υπό τις συνθήκες της μεθόδου.

4. **Αντιδραστήρια**

4.1. *Διάλυμα αραιού υδροχλωρικού οξέος (HCl), περίπου 6 mol/l*

Ένας όγκος υδροχλωρικού οξέος ($d_{20}$ = 1,18 g/ml) αναμειγνύεται με έναν όγκο νερού.

▼B

4.2. Πυκνό διάλυμα αμμωνίας ($NH_4OH$, $d_{20}$ = 0,9 g/ml)

5. **Εργαστηριακά σκεύη και όργανα**

5.1. Ηλεκτρική θερμαντική εστία ρυθμιζόμενης θερμοκρασίας

5.2. Πεχάμετρο

Σημείωση

Εάν προβλέπεται ποσοτικός προσδιορισμός του βορίου στο εκχύλισμα, απαγορεύεται να χρησιμοποιηθούν σκεύη από βοριοπυριτικό γυαλί. Για την εκχύλιση αυτή σε θερμοκρασία βρασμού, κατάλληλα υλικά είναι το τεφλόν ή το διοξείδιο του πυριτίου. Όταν για τον καθαρισμό των γυάλινων σκευών χρησιμοποιούνται απορρυπαντικά που περιέχουν βορικά άλατα, τα σκεύη πρέπει να εκπλύνονται σχολαστικά.

6. **Παρασκευή του δείγματος**

Βλέπε μέθοδο 1.

7. **Τρόπος εργασίας**

7.1. *Δείγμα ελέγχου*

Λαμβάνεται ποσότητα λιπάσματος μεταξύ 1 και 2 g ανάλογα με τη δηλωμένη περιεκτικότητα του προϊόντος στο εκάστοτε στοιχείο. Χρησιμοποιείται ο παρακάτω πίνακας για να ληφθεί ένα τελικό διάλυμα, το οποίο, μετά από κατάλληλη αραίωση, περικλείεται από πλευράς συγκέντρωσης στην περιοχή μετρήσεων κάθε μεθόδου. Τα δείγματα ζυγίζονται με ακρίβεια 1 mg.

| | | |
|---|---|---|
| Δηλωμένη περιεκτικότητα του λιπάσματος σε θρεπτικό μικροσυστατικό (%) | > 10 < 25 | ≥ 25 |
| Μάζα του δείγματος ελέγχου (g) | 2 | 1 |
| Μάζα του στοιχείου στο δείγμα (mg) | > 200 < 500 | ≥ 250 |
| Όγκος του εκχυλίσματος V (ml) | 500 | 500 |
| Συγκέντρωση του στοιχείου στο εκχύλισμα (mg/l) | > 400 < 1 000 | ≥ 500 |

Το δείγμα φέρεται σε ποτήρι ζέσεως των 250 ml.

7.2. *Παρασκευή του διαλύματος*

Το δείγμα ανάλυσης υγραίνεται, εφόσον είναι απαραίτητο, με λίγο νερό, και προστίθενται αρχικά, σε μικρές δόσεις και με προσοχή, 10 ml αραιού υδροχλωρικού οξέος (4.1) ανά γραμμάριο λιπάσματος και, κατόπιν, 50 ml νερού. Το ποτήρι ζέσεως καλύπτεται με γυαλί ωρολογίου και το περιεχόμενό του αναμειγνύεται. Το σύνολο θερμαίνεται στη θερμαντική εστία μέχρι βρασμού, ο οποίος διατηρείται για 30 λεπτά. Αφήνεται να ψυχθεί ενώ ανακινείται κατά διαστήματα. Μεταγγίζεται ποσοτικά σε ογκομετρική φιάλη των 500 ml. Ο όγκος συμπληρώνεται μέχρι τη χαραγή με νερό και το σύνολο αναμειγνύεται επιμελώς. Το διάλυμα διηθείται με ξηρό ηθμό σε ξηρό υποδοχέα. Οι πρώτες ποσότητες διηθήματος απορρίπτονται. Το εκχύλισμα πρέπει να είναι απόλυτα διαυγές.

Συνιστάται να εκτελείται η ποσοτική ανάλυση το ταχύτερο δυνατόν σε κατάλληλες ποσότητες του διαυγούς διηθήματος. Σε αντίθετη περίπτωση, ο υποδοχέας πρέπει να πωματίζεται.

Σημείωση

Εκχυλίσματα στα οποία πρέπει να προσδιοριστεί η περιεκτικότητα σε βόριο: ρυθμίζεται το pH των εκχυλισμάτων αυτών σε τιμή μεταξύ 4 και 6 με πυκνό διάλυμα αμμωνίας (4.2).

8. **Προσδιορισμός**

Ο προσδιορισμός κάθε θρεπτικού μικροσυστατικού πραγματοποιείται σε κατάλληλες ποσότητες ανάλογα με την ειδική μέθοδο για το εκάστοτε μικροσυστατικό.

▼B

Οι μέθοδοι 10.5, 10.6, 10.7, 10.9 και 10.10 δεν μπορούν να χρησιμοποιηθούν για τον προσδιορισμό στοιχείων που περιέχονται σε μορφή χηλικού ή άλλου συμπλόκου. Στις περιπτώσεις αυτές, πρέπει πριν από τον προσδιορισμό να χρησιμοποιείται η μέθοδος 10.3.

Προκειμένου για ποσοτική ανάλυση με φασματομετρία ατομικής απορρόφησης (μέθοδοι 10.8 και 10.11), η κατεργασία αυτή είναι κατά κανόνα περιττή.

Μέθοδος 10.2

**Εκχύλιση των υδατοδιαλυτών θρεπτικών μικροσυστατικών**

1. **Αντικείμενο**

Στο παρόν έγγραφο καθορίζεται μέθοδος εκχύλισης των υδατοδιαλυτών μορφών των παρακάτω θρεπτικών μικροσυστατικών: βορίου, κοβαλτίου, χαλκού, σιδήρου, μαγγανίου, μολυβδαινίου και ψευδαργύρου. Στόχος είναι να γίνονται ελάχιστες εκχυλίσεις, χρησιμοποιώντας, στο μέτρο του δυνατού, το ίδιο εκχύλισμα προκειμένου να προσδιοριστεί η περιεκτικότητα σε καθένα από τα ανωτέρω θρεπτικά μικροσυστατικά.

2. **Πεδίο εφαρμογής**

Η παρούσα μέθοδος εφαρμόζεται στα λιπάσματα ΕΚ που καλύπτονται από το παράρτημα Ι Ε του παρόντος κανονισμού, τα οποία περιέχουν ένα ή περισσότερα από τα ακόλουθα θρεπτικά μικροσυστατικά: βόριο, κοβάλτιο, χαλκό, σίδηρο, μαγγάνιο, μολυβδαίνιο και ψευδάργυρο. Ισχύει για κάθε θρεπτικό μικροσυστατικό, του οποίου η δηλωμένη περιεκτικότητα είναι μεγαλύτερη από 10 %.

3. **Αρχή της μεθόδου**

Τα θρεπτικά μικροσυστατικά εκχυλίζονται με ανάδευση του λιπάσματος στο νερό σε θερμοκρασία 20 °C (± 2) °C.

Σημείωση

Η εκχύλιση είναι εμπειρική και μπορεί να είναι κατά το μάλλον ή ήττον ποσοτική.

4. **Αντιδραστήρια**

4.1. *Διάλυμα αραιού υδροχλωρικού οξέος (HCl), περίπου 6 mol/l*

Ένας όγκος υδροχλωρικού οξέος ($d_{20}$ = 1,18 g/ml) αναμειγνύεται με έναν όγκο νερού.

5. **Εργαστηριακά σκεύη και όργανα**

5.1. Περιστρεφόμενος αναδευτήρας ρυθμιζόμενος στις 35 έως 40 περίπου στροφές ανά λεπτό

Σημείωση

Εάν προβλέπεται ποσοτικός προσδιορισμός του βορίου στο εκχύλισμα, απαγορεύεται να χρησιμοποιηθούν σκεύη από βοριοπυριτικό γυαλί. Για την εκχύλιση αυτή κατάλληλα υλικά είναι το τεφλόν ή το διοξείδιο του πυριτίου. Όταν για τον καθαρισμό των γυάλινων σκευών χρησιμοποιούνται απορρυπαντικά που περιέχουν βορικά άλατα, τα σκεύη πρέπει να εκπλύνονται σχολαστικά.

6. **Παρασκευή του δείγματος**

Βλέπε μέθοδο 1.

7. **Τρόπος εργασίας**

7.1. *Δείγμα ελέγχου*

Λαμβάνεται ποσότητα λιπάσματος μεταξύ 1 και 2 g ανάλογα με τη δηλωμένη περιεκτικότητα του προϊόντος στο εκάστοτε στοιχείο. Χρησιμοποιείται ο παρακάτω πίνακας για να ληφθεί ένα τελικό διάλυμα, το οποίο, μετά από κατάλληλη αραίωση, περικλείεται από πλευράς συγκέντρωσης στην περιοχή μετρήσεων κάθε μεθόδου. Τα δείγματα ζυγίζονται με ακρίβεια 1 mg.

▼B

| | | |
|---|---|---|
| Δηλωμένη περιεκτικότητα του λιπάσματος σε θρεπτικό μικροσυστατικό (%) | > 10 < 25 | ≥ 25 |
| Μάζα του δείγματος ελέγχου (g) | 2 | 1 |
| Μάζα του στοιχείου στο δείγμα (mg) | > 200 < 500 | ≥ 250 |
| Όγκος του εκχυλίσματος V (ml) | 500 | 500 |
| Συγκέντρωση του στοιχείου στο εκχύλισμα (mg/l) | > 400 < 1 000 | ≥ 500 |

Το δείγμα φέρεται σε ποτήρι ζέσεως των 500 ml.

7.2. *Παρασκευή του διαλύματος*

Προστίθενται περίπου 400 ml νερού.

Η φιάλη πωματίζεται επιμελώς, ανακινείται ζωηρά με το χέρι, ώστε να επιτευχθεί καλή διασπορά του προϊόντος και τοποθετείται στον αναδευτήρα. Η συσκευή τίθεται σε λειτουργία για 30 λεπτά.

Ο όγκος συμπληρώνεται μέχρι τη χαραγή με νερό και το σύνολο αναμειγνύεται επιμελώς.

7.3. *Παρασκευή του διαλύματος ανάλυσης*

Ακολουθεί αμέσως διήθηση σε καθαρή και ξηρή φιάλη. Η φιάλη πωματίζεται. Συνιστάται να εκτελούνται οι ποσοτικές αναλύσεις το ταχύτερο δυνατό μετά τη διήθηση.

Σημείωση

Εάν το διήθημα θολώνει προοδευτικά, επαναλαμβάνεται η εκχύλιση σύμφωνα με τα σημεία 7.1 και 7.2 σε ογκομετρική φιάλη όγκου Ve. Το εκχύλισμα διηθείται σε ξηρή ογκομετρική φιάλη, χωρητικότητας W, στην οποία προηγουμένως έχουν τοποθετηθεί 5 ml αραιού υδροχλωρικού οξέος (4.1). Η διήθηση διακόπτεται ακριβώς τη στιγμή που ο όγκος του διηθήματος φθάνει τη χαραγή της φιάλης. Αναμειγνύεται επιμελώς.

Υπό τις συνθήκες αυτές, η τιμή του V στην έκφραση των αποτελεσμάτων είναι:

$$V = Ve \times W/(W - 5)$$

Αυτή είναι η τιμή του V που χρησιμοποιείται για τις αραιώσεις στην έκφραση των αποτελεσμάτων.

8. **Προσδιορισμός**

Ο προσδιορισμός κάθε θρεπτικού μικροσυστατικού πραγματοποιείται σε κατάλληλες ποσότητες ανάλογα με την ειδική μέθοδο για το εκάστοτε μικροσυστατικό.

Οι μέθοδοι 10.5, 10.6, 10.7, 10.9 και 10.10 δεν μπορούν να χρησιμοποιηθούν για τον προσδιορισμό στοιχείων που περιέχονται σε μορφή χηλικού ή άλλου συμπλόκου. Στις περιπτώσεις αυτές, πρέπει πριν από τον προσδιορισμό να χρησιμοποιείται η μέθοδος 10.3.

Προκειμένου για ποσοτική ανάλυση με φασματομετρία ατομικής απορρόφησης (μέθοδοι 10.8 και 10.11), η κατεργασία αυτή είναι κατά κανόνα περιττή.

▼B

Μέθοδος 10.3

**Απομάκρυνση των οργανικών ενώσεων από τα εκχυλίσματα λιπασμάτων**

1. **Αντικείμενο**

Στο παρόν έγγραφο περιγράφεται μέθοδος απομάκρυνσης των οργανικών ενώσεων από τα εκχυλίσματα λιπασμάτων.

2. **Πεδίο εφαρμογής**

Η παρούσα μέθοδος εφαρμόζεται στις αναλύσεις εκχυλισμάτων που λαμβάνονται με τις μεθόδους 10.1 και 10.2 από λιπάσματα, για τα οποία στο παράρτημα I Ε του παρόντος κανονισμού απαιτείται να δηλώνεται το ολικό ή/και υδατοδιαλυτό στοιχείο.

Σημείωση

Συνήθως, η παρουσία μικρών ποσοτήτων οργανικής ύλης δεν επηρεάζει τον προσδιορισμό με φασματομετρία ατομικής απορρόφησης.

3. **Αρχή της μεθόδου**

Οι οργανικές ενώσεις που περιέχονται σε κατάλληλη ποσότητα του εκχυλίσματος οξειδώνονται με υπεροξείδιο του υδρογόνου.

4. **Αντιδραστήρια**

4.1. *Διάλυμα αραιού υδροχλωρικού οξέος (HCl), περίπου 0,5 mol/l*

Ένας όγκος υδροχλωρικού οξέος ($d_{20}$ = 1,18 g/ml) αναμειγνύεται με 20 όγκους νερού.

4.2. Διάλυμα υπεροξειδίου του υδρογόνου (30 % $H_2O_2$, $d_{20}$ = 1,11 g/ml), απαλλαγμένο από θρεπτικά μικροσυστατικά

5. **Εργαστηριακά σκεύη και όργανα**

Ηλεκτρική θερμαντική εστία ρυθμιζόμενης θερμοκρασίας.

6. **Τρόπος εργασίας**

Λαμβάνονται 25 ml από το διάλυμα της εκχύλισης που έχει ληφθεί σύμφωνα με τη μέθοδο 10.1 ή 10.2 και φέρονται σε ποτήρι ζέσεως των 100 ml. Αν πρόκειται για εκχύλιση με τη μέθοδο 10.2, προστίθενται 5 ml διαλύματος αραιού υδροχλωρικού οξέως (4.1). Προστίθενται έπειτα 5 ml διαλύματος υπεροξειδίου του υδρογόνου (4.2). Το σύνολο καλύπτεται με γυαλί ωρολογίου. Η οξείδωση αφήνεται να συμπληρωθεί σε θερμοκρασία περιβάλλοντος μία ώρα περίπου και, στη συνέχεια, το διάλυμα θερμαίνεται προοδευτικά μέχρι βρασμού, ο οποίος διατηρείται μισή ώρα. Αν είναι απαραίτητο, προστίθενται και πάλι 5 ml υπεροξειδίου του υδρογόνου στο διάλυμα, όταν αυτό κρυώσει. Κατόπιν, εκδιώκεται με βρασμό η περίσσεια υπεροξειδίου του υδρογόνου. Το διάλυμα αφήνεται να ψυχθεί και μεταγγίζεται ποσοτικά σε ογκομετρική φιάλη των 50 ml. Ο όγκος συμπληρώνεται μέχρι τη χαραγή. Αν είναι αναγκαίο, διηθείται.

Η παραπάνω αραίωση λαμβάνεται υπόψη στη λήψη των κατάλληλων ποσοτήτων και στον υπολογισμό της εκατοστιαίας αναλογίας του θρεπτικού μικροσυστατικού στο προϊόν.

Μέθοδος 10.4

**Προσδιορισμός των θρεπτικών μικροσυστατικών στα εκχυλίσματα λιπασμάτων με φασματομετρία ατομικής απορρόφησης**

**(γενική διαδικασία)**

1. **Αντικείμενο**

Στο παρόν έγγραφο περιγράφεται γενική διαδικασία για τον ποσοτικό προσδιορισμό του σιδήρου και του ψευδαργύρου που περιέχονται στα εκχυλίσματα λιπασμάτων, με φασματομετρία ατομικής απορρόφησης.

▼B

2. **Πεδίο εφαρμογής**

Η παρούσα μέθοδος εφαρμόζεται στις αναλύσεις εκχυλισμάτων που λαμβάνονται με τις μεθόδους 10.1 και 10.2 από λιπάσματα, για τα οποία στο παράρτημα I E του παρόντος κανονισμού απαιτείται να δηλώνεται η περιεκτικότητα σε ολικό ή/και υδατοδιαλυτό σίδηρο ή ψευδάργυρο.

Οι προσαρμογές της διαδικασίας αυτής για την ανάλυση των διαφόρων θρεπτικών μικροσυστατικών καθορίζονται στις σχετικές με το εκάστοτε στοιχείο μεθόδους.

Σημείωση

Συνήθως, η παρουσία μικρών ποσοτήτων οργανικής ύλης δεν επηρεάζει τους προσδιορισμούς με φασματομετρία ατομικής απορρόφησης.

3. **Αρχή της μεθόδου**

Μετά την κατεργασία ενδεχομένως του εκχυλίσματος για τη μείωση ή την απομάκρυνση των χημικών μορίων με παρεμποδιστική δράση, το εκχύλισμα αραιώνεται με τρόπο ώστε η συγκέντρωσή του να εμπίπτει στην περιοχή βέλτιστης απόκρισης του φασματόμετρου στο μήκος κύματος που είναι κατάλληλο για το προς ανάλυση θρεπτικό μικροσυστατικό.

4. **Αντιδραστήρια**

4.1. *Διάλυμα αραιού υδροχλωρικού οξέος (HCl), περίπου 6 mol/l*

Ένας όγκος υδροχλωρικού οξέος ($d_{20}$ = 1,18 g/ml) αναμειγνύεται με έναν όγκο νερού.

4.2. *Διάλυμα αραιού υδροχλωρικού οξέος (HCl), περίπου 0,5 mol/l*

Ένας όγκος υδροχλωρικού οξέος ($d_{20}$ = 1,18 g/ml) αναμειγνύεται με 20 όγκους νερού.

4.3. *Διαλύματα άλατος του λανθανίου (10 g La ανά λίτρο)*

Το αντιδραστήριο αυτό χρησιμοποιείται στην ποσοτική ανάλυση του σιδήρου και του ψευδαργύρου. Μπορεί να παρασκευαστεί είτε:

α) από οξείδιο του λανθανίου διαλυμένο με υδροχλωρικό οξύ (4.1). Σε ογκομετρική φιάλη του 1 λίτρου φέρονται 11,73 g οξειδίου του λανθανίου ($La_2O_3$) σε 150 ml νερού και κατόπιν προστίθενται 120 ml υδροχλωρικού οξέος 6 mol/l (4.1). Το σύνολο αφήνεται σε ηρεμία για να ολοκληρωθεί η διαλυτοποίηση και στη συνέχεια συμπληρώνεται μέχρις όγκου 1 λίτρου με νερό. Το διάλυμα αναμειγνύεται επιμελώς. Το διάλυμα αυτό περιέχει περίπου 0,5 mol/l υδροχλωρικού οξέος· ή

β) με διαλύματα χλωριούχου, θειικού ή νιτρικού λανθανίου. Διαλύονται 26,7 g επταενύδρου χλωριούχου λανθανίου ($LaCl_3$ $7H_2O$) ή 31,2 g εξαενύδρου νιτρικού λανθανίου [$La(NO_3)_3$ $6H_2O$] ή 26,2 g εννιαενύδρου θειικού λανθανίου [$La_2(SO_4)_3$ $9H_2O$] σε 150 ml νερού και κατόπιν προστίθενται 85 ml υδροχλωρικού οξέος 6 mol/l (4.1). Το σύνολο αφήνεται σε ηρεμία για να ολοκληρωθεί η διαλυτοποίηση και στη συνέχεια συμπληρώνεται μέχρις όγκου 1 λίτρου με νερό. Αναμειγνύεται επιμελώς. Το διάλυμα αυτό περιέχει περίπου 0,5 mol/l υδροχλωρικού οξέος.

4.4. *Διαλύματα βαθμονόμησης*

Για την παρασκευή τους, βλέπε τις σχετικές με το εκάστοτε θρεπτικό μικροσυστατικό μεθόδους ανάλυσης.

5. **Εργαστηριακά σκεύη και όργανα**

Φασματόμετρο ατομικής απορρόφησης κατάλληλα εξοπλισμένο και ικανό να δέχεται τις πηγές που εκπέμπουν τις χαρακτηριστικές φασματικές γραμμές των προς ανάλυση θρεπτικών μικροσυστατικών.

Ο χημικός θα πρέπει να ακολουθεί τις οδηγίες του κατασκευαστή του οργάνου και να είναι εξοικειωμένος με το χειρισμό του. Το φασματόμετρο πρέπει να επιτρέπει διόρθωση του θορύβου υποστρώματος από τη φλόγα, ώστε η σχετική διάταξη να μπορεί να χρησιμοποιηθεί σε περίπτωση ανάγκης (π.χ. για τον Zn). Τα χρησιμοποιούμενα αέρια είναι αέρας και ακετυλένιο.

▼B

6. **Παρασκευή του διαλύματος για ανάλυση**

6.1. *Διαλυτοποίηση των προς ανάλυση στοιχείων*

Βλέπε μεθόδους 10.1 ή/και 10.2 και, κατά περίπτωση, 10.3.

6.2. *Κατεργασία του διαλύματος ανάλυσης*

Μια κατάλληλη ποσότητα του εκχυλίσματος, που έχει ληφθεί σύμφωνα με τη μέθοδο 10.1, 10.2 ή 10.3, αραιώνεται με νερό ή/και με υδροχλωρικό οξύ (4.1) ή (4.2), κατά τρόπο ώστε το τελικό διάλυμα για τις μετρήσεις να έχει συγκέντρωση στο προς ανάλυση στοιχείο περικλειόμενη στην κλίμακα βαθμονόμησης που πρόκειται να χρησιμοποιηθεί (7.2) και, επίσης, συγκέντρωση σε υδροχλωρικό οξύ τουλάχιστον 0,5 mol/l και όχι μεγαλύτερη από 2,5 mol/l. Η εργασία αυτή ενδέχεται να απαιτεί μία ή περισσότερες αραιώσεις.

Για το τελικό διάλυμα λαμβάνεται κατάλληλη ποσότητα αραιωμένου εκχυλίσματος και φέρεται σε ογκομετρική φιάλη των 100 ml. Έστω (a) ο όγκος της εν λόγω κατάλληλης ποσότητας σε ml. Προστίθενται 10 ml του διαλύματος άλατος του λανθανίου (4.3). Ο όγκος συμπληρώνεται μέχρι τη χαραγή με το διάλυμα υδροχλωρικού οξέος 0,5 mol/l (4.2) και το σύνολο αναμειγνύεται επιμελώς. Έστω D ο συντελεστής αραίωσης.

7. **Τρόπος εργασίας**

7.1. *Παρασκευή τυφλού διαλύματος*

Παρασκευάζεται τυφλό διάλυμα με εφαρμογή όλης της διαδικασίας από την εκχύλιση, από την οποία παραλείπεται μόνο το δείγμα ανάλυσης του λιπάσματος.

7.2. *Παρασκευή των διαλυμάτων βαθμονόμησης*

Από το διάλυμα εργασίας, που έχει παρασκευαστεί σύμφωνα με τη μέθοδο που περιγράφεται για κάθε θρεπτικό μικροσυστατικό, παρασκευάζεται σε ογκομετρικές φιάλες των 100 ml, σειρά πέντε τουλάχιστον διαλυμάτων βαθμονόμησης με αυξανόμενες συγκεντρώσεις, ώστε να αντιστοιχούν στη βέλτιστη περιοχή μετρήσεων του φασματόμετρου. Ρυθμίζεται, αν χρειάζεται, η συγκέντρωση των διαλυμάτων σε υδροχλωρικό οξύ, ώστε να είναι όσο το δυνατόν πλησιέστερη προς την αντίστοιχη του αραιωμένου διαλύματος ανάλυσης (6.2). Για τον προσδιορισμό του σιδήρου ή του ψευδαργύρου, προστίθενται 10 ml από το ίδιο διάλυμα άλατος του λανθανίου (4.3) που έχει χρησιμοποιηθεί υπό (6.2). Ο όγκος συμπληρώνεται μέχρι τη χαραγή με το διάλυμα υδροχλωρικού οξέος 0,5 mol/l (4.2) και το σύνολο αναμειγνύεται επιμελώς.

7.3. *Μετρήσεις*

Το φασματόμετρο (5) ετοιμάζεται για τις μετρήσεις και ρυθμίζεται το μήκος κύματος στην τιμή που καθορίζεται στη σχετική με το εκάστοτε θρεπτικό μικροσυστατικό μέθοδο.

Ψεκάζονται διαδοχικά τα διαλύματα βαθμονόμησης (7.2), το διάλυμα ανάλυσης (6.2) και το τυφλό διάλυμα (7.1), το καθένα τρεις φορές και με καταγραφή κάθε ένδειξης ενώ, μετά από κάθε ψεκασμό, το όργανο εκπλύνεται πολύ καλά με απεσταγμένο νερό.

Σχεδιάζεται καμπύλη βαθμονόμησης με τεταγμένη τη μέση τιμή των ενδείξεων που παρέχει το φασματόμετρο για κάθε διάλυμα βαθμονόμησης (7.2) και τετμημένη την αντίστοιχη συγκέντρωση του προς ανάλυση στοιχείου εκφρασμένη σε μg ανά ml.

Με βάση την καμπύλη αυτή προσδιορίζονται οι συγκεντρώσεις του διαλύματος ανάλυσης (6.2) και του τυφλού διαλύματος (7.1), στο προς ανάλυση θρεπτικό μικροσυστατικό, οι οποίες σημειώνονται με ($x_s$) και ($x_b$) αντίστοιχα και εκφράζονται σε μg ανά ml.

8. **Έκφραση των αποτελεσμάτων**

Η επί τοις εκατό περιεκτικότητα του λιπάσματος στο θρεπτικό μικροσυστατικό (E) είναι ίση με:

$$E\ (\%) = [(x_s - x_b) \times V \times D]/(M \times 10^4)$$

▼B

Εάν έχει χρησιμοποιηθεί η μέθοδος 10.3:

$$E\ (\%) = [(x_s - x_b) \times V \times 2D]/(M \times 10^4)$$

όπου

Ε είναι η εκατοστιαία αναλογία του προς ανάλυση θρεπτικού μικροσυστατικού στο λίπασμα·

$x_s$ είναι η συγκέντρωση του διαλύματος ανάλυσης (6.2), σε μg/ml·

$x_b$ είναι η συγκέντρωση του τυφλού διαλύματος (7.1), σε μg/ml·

V είναι ο όγκος του εκχυλίσματος που λαμβάνεται σύμφωνα με τη μέθοδο 10.1 ή 10.2, σε ml·

D είναι ο συντελεστής που αντιστοιχεί στην αραίωση που πραγματοποιείται υπό 6.2·

Μ είναι η μάζα του δείγματος ανάλυσης που λαμβάνεται σύμφωνα με τη μέθοδο 10.1 ή 10.2, σε γραμμάρια.

Υπολογισμός του συντελεστή αραίωσης D:

Εάν (a1), (a2), (a3),.,.,., (ai) και (a) είναι οι κατάλληλες ποσότητες και (v1), (v2), (v3),.,.,., (vi) και (100) οι όγκοι σε ml των αντίστοιχων αραιώσεών τους, ο συντελεστής αραίωσης D είναι ίσος με:

$$D = (v1/a1) \times (v2/a2) \times (v3/a3) \times . \times . \times . \times (vi/ai) \times (100/a)$$

Μέθοδος 10.5

**Προσδιορισμός του βορίου στα εκχυλίσματα λιπασμάτων με οξυμετρία**

1. **Αντικείμενο**

Στο παρόν έγγραφο καθορίζεται μέθοδος προσδιορισμού του βορίου στα εκχυλίσματα λιπασμάτων.

2. **Πεδίο εφαρμογής**

Η παρούσα μέθοδος εφαρμόζεται στις αναλύσεις εκχυλισμάτων που λαμβάνονται με τη μέθοδο 10.1 ή 10.2 από λιπάσματα, για τα οποία στο παράρτημα I Ε του παρόντος κανονισμού απαιτείται να δηλώνεται το ολικό ή/και υδατοδιαλυτό βόριο.

3. **Αρχή της μεθόδου**

Το βορικό ιόν σχηματίζει με τη μαννιτόλλη μαννιτοβορικό σύμπλοκο σύμφωνα με την αντίδραση:

$$C_6H_8\ (OH)_6 + H_3BO_3\ C_6H_{15}O_8B + H_2O$$

Το σύμπλοκο αυτό ογκομετρείται με διάλυμα υδροξειδίου του νατρίου σε pH 6,3.

4. **Αντιδραστήρια**

4.1. *Διάλυμα δείκτη ερυθρού του μεθυλίου*

Σε ογκομετρική φιάλη των 100 ml διαλύεται 0,1 g ερυθρού του μεθυλίου ($C_{15}H_{15}N_3O_2$) σε 50 ml αιθανόλης 95 %. Ο όγκος συμπληρώνεται μέχρι τα 100 ml με νερό. Αναμειγνύεται επιμελώς.

4.2. *Διάλυμα αραιού υδροχλωρικού οξέος, περίπου 0,5 mol/l*

Ένας όγκος υδροχλωρικού οξέος (HCl, $d_{20}$ = 1,18 g/ml) αναμειγνύεται με 20 όγκους νερού.

4.3. *Διάλυμα υδροξειδίου του νατρίου, περίπου 0,5 mol/l*

Πρέπει να είναι απαλλαγμένο από διοξείδιο του άνθρακα. Σε ογκομετρική φιάλη του 1 λίτρου, που ήδη περιέχει περίπου 800 ml βρασμένου νερού, διαλύονται 20 g υδροξειδίου του νατρίου (NaOH) σε παστίλιες. Μετά την ψύξη του διαλύματος, συμπληρώνεται ο όγκος του μέχρι τα 1 000 ml με βρασμένο νερό και ακολουθεί ομογενοποίηση.

▼B

4.4. *Πρότυπο διάλυμα υδροξειδίου του νατρίου, περίπου 0,025 mol/l*

Πρέπει να είναι απαλλαγμένο από διοξείδιο του άνθρακα. Το διάλυμα του υδροξειδίου του νατρίου 0,5 mol/l (4.3) αραιώνεται σε αναλογία 1:20 με βρασμένο νερό και αναμειγνύεται επιμελώς. Προσδιορίζεται ο τίτλος τους, που εκφράζεται σε βόριο (B) (βλέπε παράγραφο 9).

4.5. *Διάλυμα βαθμονόμησης με βάση το βόριο (100 μg/ml B)*

Σε ογκομετρική φιάλη των 1 000 ml, διαλύονται σε νερό 0,5719 g βορικού οξέος ($H_3BO_3$) ζυγισμένου με ακρίβεια 0,1 mg. Ο όγκος συμπληρώνεται μέχρι τη χαραγή με νερό και το σύνολο αναμειγνύεται. Μεταγγίζεται σε πλαστική φιάλη για διατήρηση στο ψυγείο.

4.6. D-μαννιτόλη ($C_6H_{14}O_6$) σε σκόνη

4.7. Χλωριούχο νάτριο (NaCl)

5. **Εργαστηριακά σκεύη και όργανα**

5.1. Πεχάμετρο με ηλεκτρόδιο υάλου

5.2. Μαγνητικός αναδευτήρας

5.3. Ποτήρι ζέσεως των 400 ml με ράβδο από τεφλόν

6. **Παρασκευή του διαλύματος για ανάλυση**

6.1. *Διαλυτοποίηση του βορίου*

Βλέπε μεθόδους 10.1, 10.2 και, κατά περίπτωση, 10.3.

7. **Τρόπος εργασίας**

7.1. *Ανάλυση*

Σε ποτήρι ζέσεως των 400 ml (5.3), φέρεται κατάλληλη ποσότητα (a) από το διάλυμα της εκχύλισης (6.1), ώστε να περιέχει 2 έως 4 mg βορίου. Προστίθενται 150 ml νερού.

Προστίθενται μερικές σταγόνες διαλύματος δείκτη ερυθρού του μεθυλίου (4.1).

Αν πρόκειται για εκχύλιση με τη μέθοδο 10.2, το διάλυμα οξινίζεται με την προσθήκη υδροχλωρικού οξέος 0,5 mol/l (4.2) μέχρι να αλλάξει χρώμα ο δείκτης και κατόπιν προστίθενται ακόμη 0,5 ml διαλύματος υδροχλωρικού οξέος 0,5 mol/l (4.2).

Μετά την προσθήκη 3 g χλωριούχου νατρίου (4.7), το διάλυμα θερμαίνεται μέχρι βρασμού για να εκδιωχθεί το διοξείδιο του άνθρακα. Το διάλυμα αφήνεται να ψυχθεί. Το ποτήρι ζέσεως τοποθετείται στο μαγνητικό αναδευτήρα (5.2) και βυθίζονται σ' αυτό τα ηλεκτρόδια του πεχαμέτρου (5.1), το οποίο έχει προηγουμένως βαθμονομηθεί.

Το pH του διαλύματος ρυθμίζεται στην τιμή 6,3 ακριβώς, αρχικά με το διάλυμα υδροξειδίου του νατρίου 0,5 mol/l (4.3) και, στη συνέχεια, με το διάλυμα 0,025 mol/l (4.4).

Προστίθενται 20 g D-μαννιτόλης (4.6) και, αφού η ουσία αυτή διαλυθεί πλήρως, το διάλυμα αναμειγνύεται επιμελώς. Ακολουθεί ογκομέτρηση με το διάλυμα υδροξειδίου του νατρίου 0,025 mol/l (4.4) μέχρι pH 6,3 (σταθερότητα τουλάχιστον για 1 λεπτό). Έστω $x_1$ ο όγκος που καταναλώνεται.

8. **Τυφλό διάλυμα**

Παρασκευάζεται τυφλό διάλυμα με εφαρμογή όλης της διαδικασίας από τη διαλυτοποίηση, από την οποία παραλείπεται μόνο το λίπασμα. Έστω $x_0$ ο όγκος που καταναλώνεται.

9. **Τίτλος σε βόριο (b) του διαλύματος υδροξειδίου του νατρίου (4.4)**

Με τη βοήθεια σιφωνίου λαμβάνονται 20 ml (2,0 mg B) από το διάλυμα βαθμονόμησης (4.5), φέρονται σε ποτήρι ζέσεως των 400 ml και προστίθενται μερικές σταγόνες του διαλύματος ερυθρού του μεθυλίου (4.1). Προστίθενται 3 g χλωριούχου νατρίου (4.7) και διάλυμα υδροχλωρικού οξέος (4.2), μέχρι να αλλάξει χρώμα ο δείκτης (4.1).

▼B

Ο όγκος του διαλύματος συμπληρώνεται μέχρι τα 150 ml περίπου και το σύνολο θερμαίνεται ήπια μέχρι βρασμού για να απομακρυνθεί το διοξείδιο του άνθρακα. Το διάλυμα αφήνεται να ψυχθεί. Το ποτήρι ζέσεως τοποθετείται στο μαγνητικό αναδευτήρα (5.2) και βυθίζονται σ' αυτό τα ηλεκτρόδια του πεχαμέτρου (5.1), το οποίο έχει προηγουμένως βαθμονομηθεί. Το pH του διαλύματος ρυθμίζεται στην τιμή 6,3 ακριβώς, αρχικά με το διάλυμα υδροξειδίου του νατρίου 0,5 mol/l (4.3) και, στη συνέχεια, με το διάλυμα 0,025 mol/l (4.4).

Προστίθενται 20 g D-μαννιτόλης (4.6) και, αφού η ουσία αυτή διαλυθεί πλήρως, το διάλυμα αναμειγνύεται επιμελώς. Ακολουθεί ογκομέτρηση με το διάλυμα υδροξειδίου του νατρίου 0,025 mol/l (4.4) μέχρι pH 6,3 (σταθερότητα τουλάχιστον για 1 λεπτό). Έστω $V_1$ ο όγκος που καταναλώνεται.

Παρασκευάζεται τυφλό διάλυμα με τον ίδιο τρόπο και με 20 ml νερού αντί του διαλύματος βαθμονόμησης. Έστω $V_0$ ο όγκος που καταναλώνεται.

Τα ισοδύναμα (F) βορίου, σε mg/ml, του πρότυπου διαλύματος NaOH (4.4) είναι:

$$F\ (\sigma\varepsilon\ mg/ml) = 2/(V_1 - V_0)$$

1 ml διαλύματος υδροξειδίου του νατρίου ακριβώς 0,025 mol/l αντιστοιχεί σε 0,27025 mg B.

10. **Έκφραση των αποτελεσμάτων**

Η επί τοις εκατό περιεκτικότητα του λιπάσματος σε βόριο (B) είναι ίση με:

$$B\ (\%) = \frac{(X_1 - X_0) \times F \times V}{10 \times a \times M}$$

όπου

B (%) είναι η εκατοστιαία αναλογία του βορίου στο λίπασμα·

$X_1$ είναι ο όγκος, σε ml, του διαλύματος υδροξειδίου του νατρίου 0,025 mol/l (4.4), που απαιτείται για το διάλυμα ανάλυσης·

$X_0$ είναι ο όγκος, σε ml, του διαλύματος υδροξειδίου του νατρίου 0,025 mol/l (4.4), που απαιτείται για το τυφλό διάλυμα·

F είναι ο τίτλος σε βόριο (B), σε mg/ml, του διαλύματος υδροξειδίου του νατρίου 0,025 mol/l (4.4)·

V είναι ο όγκος, σε ml, του διαλύματος της εκχύλισης που λαμβάνεται με τη μέθοδο 10.1 ή 10.2·

a είναι ο όγκος, σε ml, της κατάλληλης ποσότητας (7.1) του εκχυλίσματος (6.1)·

M είναι η μάζα, σε γραμμάρια, του δείγματος ανάλυσης που λαμβάνεται με τη μέθοδο 10.1 ή 10.2.

Μέθοδος 10.6

**Προσδιορισμός του κοβαλτίου στα εκχυλίσματα λιπασμάτων με τη σταθμική μέθοδο της 1-νιτρωδο-ναφθόλης-2**

1. **Αντικείμενο**

Στο παρόν έγγραφο περιγράφεται μέθοδος ποσοτικού προσδιορισμού του κοβαλτίου στα εκχυλίσματα λιπασμάτων.

2. **Πεδίο εφαρμογής**

Η παρούσα μέθοδος εφαρμόζεται στα εκχυλίσματα που λαμβάνονται με τη μέθοδο 10.1 ή 10.2 από δείγματα λιπασμάτων, για τα οποία το παράρτημα I E του παρόντος κανονισμού απαιτεί να δηλώνεται η περιεκτικότητα σε κοβάλτιο.

▼B

3. **Αρχή της μεθόδου**

Το κοβάλτιο III ενώνεται με την 1-νιτρωδο-ναφθόλη-2, παρέχοντας το κόκκινο ίζημα $Co(C_{10}H_6ONO)_3$, $2H_2O$. Μετά τη μετατροπή του κοβαλτίου που περιέχεται στο εκχύλισμα σε κοβάλτιο III, το στοιχείο αυτό καταβυθίζεται σε περιβάλλον οξικού οξέος με διάλυμα 1-νιτρωδο-ναφθόλης-2. Ακολουθεί διήθηση. Το ίζημα εκπλύνεται, ξηραίνεται μέχρι σταθερής μάζας και ζυγίζεται ως $Co\ (C_{10}H_6ONO)_3.2H_2O$.

4. **Αντιδραστήρια**

4.1. Διάλυμα υπεροξειδίου του υδρογόνου ($H_2O_2$ $d_{20}$ = 1,11 g/ml) 30 %

4.2. *Διάλυμα υδροξειδίου του νατρίου, περίπου 2 mol/l*

Διαλύονται 8 g υδροξειδίου του νατρίου σε παστίλιες σε 100 ml νερού.

4.3. *Διάλυμα αραιού υδροχλωρικού οξέος, περίπου 6 mol*

Ένας όγκος υδροχλωρικού οξέος ($d_{20}$ = 1,18 g/ml) αναμειγνύεται με έναν όγκο νερού.

4.4. Οξικό οξύ (99,7 % σε $CH_3CO_2H$) ($d_{20}$ = 1,05 g/ml)

4.5. *Διάλυμα οξικού οξέος (1: 2), περίπου 6 mol/l*

Ένας όγκος οξικού οξέος (4.4) αναμειγνύεται με δύο όγκους νερού.

4.6. Διάλυμα 1-νιτρωδο-ναφθόλης-2 σε 100 ml οξικού οξέος (4.4). Προστίθενται 100 ml χλιαρού νερού. Αναμειγνύεται επιμελώς. Ακολουθεί αμέσως διήθηση. Το διάλυμα που λαμβάνεται πρέπει να χρησιμοποιηθεί αμέσως

5. **Εργαστηριακά σκεύη και όργανα**

5.1. Ηθμός τύπου P 16/ISO 4 793, πορώδους 4, χωρητικότητας 30 ή 50 ml

5.2. Πυριατήριο ρυθμισμένο στους 130 (± 2) °C

6. **Παρασκευή του διαλύματος για ανάλυση**

6.1. *Διαλυτοποίηση του κοβαλτίου*

Βλέπε μέθοδο 10.1 ή 10.2.

6.2. *Παρασκευή του διαλύματος ανάλυσης*

Σε ποτήρι ζέσεως των 400 ml φέρεται κατάλληλη ποσότητα του εκχυλίσματος, ώστε να μην περιέχει περισσότερο από 20 mg Co. Εάν το εκχύλισμα έχει ληφθεί με τη μέθοδο 10.2, οξινίζεται με 5 σταγόνες υδροχλωρικού οξέος (4.3). Προστίθενται περίπου 10 ml διαλύματος υπεροξειδίου του υδρογόνου (4.1). Το οξειδωτικό μέσο αφήνεται να δράσει εν ψυχρώ 15 λεπτά και στη συνέχεια ο όγκος συμπληρώνεται μέχρι τα 100 ml περίπου με νερό. Το ποτήρι ζέσεως καλύπτεται με γυαλί ωρολογίου. Το διάλυμα θερμαίνεται μέχρι βρασμού, ο οποίος διατηρείται για 10 λεπτά περίπου. Αφήνεται να ψυχθεί. Επαναφέρεται σε αλκαλικό pH με την προσθήκη σταγόνων διαλύματος υδροξειδίου του νατρίου (4.2) μέχρι να αρχίσει να καταβυθίζεται το μαύρο ίζημα υδροξειδίου του κοβαλτίου.

7. **Τρόπος εργασίας**

Προστίθενται 10 ml οξικού οξέος (4.4) και ο όγκος του διαλύματος συμπληρώνεται μέχρι τα 200 ml περίπου με νερό. Το σύνολο θερμαίνεται μέχρι βρασμού. Με τη βοήθεια προχοΐδας προστίθενται στάγδην 20 ml διαλύματος 1-νιτρωδο-ναφθόλης-2 (4.6) με συνεχή ανάδευση. Η εργασία ολοκληρώνεται με ζωηρή ανάδευση για να σχηματιστεί πλήρως το ίζημα.

Ακολουθεί διήθηση με προζυγισμένο ηθμό (5.1), με προσοχή ώστε να μην αποφραχθεί ο ηθμός. Για το σκοπό αυτό, το ίζημα πρέπει να καλύπτεται με υγρό καθόλη τη διάρκεια της διήθησης.

▼B

Το ποτήρι εκπλύνεται με αραιό οξικό οξύ (4.5) για να συμπαρασυρθούν τα υπολείμματα του ιζήματος και ακολουθεί έκπλυση του ιζήματος επάνω στον ηθμό, μία φορά με αραιό οξικό οξύ (4.5) και τρεις φορές με θερμό νερό.

Το ίζημα ξηραίνεται σε πυριατήριο (5.2) στους 130 (± 2) °C μέχρι σταθερής μάζας.

8. **Έκφραση των αποτελεσμάτων**

1 mg ιζήματος Co $(C_{10}H_6ONO)_3, 2H_2O$ αντιστοιχεί σε 0,096381 mg Co.

Η επί τοις εκατό περιεκτικότητα του λιπάσματος σε κοβάλτιο (Co) είναι ίση με:

$$\text{Co}\ (\%) = \text{X} \times 0{,}0096381 \times \frac{\text{V} \times \text{D}}{\text{a} \times \text{M}}$$

όπου

X είναι η μάζα, σε χιλιοστόγραμμα, του ιζήματος·

V είναι ο όγκος, σε χιλιοστόλιτρα, του διαλύματος εκχύλισης που έχει ληφθεί με τη μέθοδο 10.1 ή 10.2·

a είναι ο όγκος, σε χιλιοστόλιτρα, της κατάλληλης ποσότητας από την τελευταία αραίωση·

D είναι ο συντελεστής αραίωσης αυτής της κατάλληλης ποσότητας·

M είναι η μάζα, σε γραμμάρια, του δείγματος ανάλυσης.

Μέθοδος 10.7

**Προσδιορισμός του χαλκού στα εκχυλίσματα λιπασμάτων με ογκομετρική μέθοδο**

1. **Αντικείμενο**

Στο παρόν έγγραφο περιγράφεται μέθοδος ποσοτικού προσδιορισμού του χαλκού στα εκχυλίσματα λιπασμάτων.

2. **Πεδίο εφαρμογής**

Η παρούσα μέθοδος εφαρμόζεται στα εκχυλίσματα που λαμβάνονται με τη μέθοδο 10.1 ή 10.2 από δείγματα λιπασμάτων για τα οποία το παράρτημα I E του παρόντος κανονισμού απαιτεί να δηλώνεται η περιεκτικότητα σε χαλκό.

3. **Αρχή της μεθόδου**

Τα ιόντα δισθενούς χαλκού ανάγονται σε όξινο περιβάλλον από το ιωδιούχο κάλιο:

$$2Cu^{++} + 4I^{-} \rightarrow 2CuI + I_2$$

Το εκλυόμενο ιώδιο ογκομετρείται με πρότυπο διάλυμα θειοθειικού νατρίου γνωστού τίτλου, παρουσία αμύλου ως δείκτη, σύμφωνα με την αντίδραση:

$$I_2 + 2Na_2S_2O_3 \rightarrow 2NaI + Na_2S_4O_6$$

4. **Αντιδραστήρια**

4.1. Νιτρικό οξύ ($HNO_3$, $d_{20}$ = 1,40 g/ml)

4.2. Ουρία $[(NH_2)_2\ C = 0]$

4.3. *Διάλυμα διφθοριούχου αμμωνίου ($NH_4HF_2$) 10 % κ.ό.*

Το διάλυμα αυτό φυλάσσεται σε πλαστική φιάλη.

4.4. *Διάλυμα υδροξειδίου του αμμωνίου (1 + 1)*

Ένας όγκος αμμωνίας ($NH_4OH$, $d_{20}$ = 0,9 g/ml) αναμειγνύεται με έναν όγκο νερού.

▼B

4.5. *Πρότυπο διάλυμα θειοθειικού νατρίου*

Σε ογκομετρική φιάλη του 1 λίτρου διαλύονται 7,812 g πενταϋδρίτη θειοθειικού νατρίου ($Na_2S_2O_35H_2O$) σε νερό. Το διάλυμα αυτό παρασκευάζεται κατά τρόπο ώστε 1 ml του διαλύματος αυτού να αντιστοιχεί σε 2 mg Cu. Προστίθενται μερικές σταγόνες χλωροφορμίου για σταθεροποίηση. Το διάλυμα πρέπει να φυλάσσεται σε γυάλινο δοχείο προφυλαγμένο από το φως.

4.6. Ιωδιούχο κάλιο (KI)

4.7. *Διάλυμα θειοκυανικού καλίου (KSCN) (25 % κ.ό.)*

Το διάλυμα αυτό φυλάσσεται σε πλαστική φιάλη.

4.8. *Διάλυμα αμύλου (περίπου 0,5 %)*

Σε ποτήρι ζέσεως των 600 ml φέρονται 2,5 g αμύλου. Προστίθενται περίπου 500 ml νερού. Το σύνολο ζέεται με συνεχή ανάδευση. Ψύχεται σε θερμοκρασία περιβάλλοντος. Το διάλυμα αυτό δεν διατηρείται πολύ χρόνο. Ο χρόνος διατήρησής του μπορεί να αυξηθεί με την προσθήκη 10 mg ιωδιούχου υδραργύρου.

5. **Παρασκευή του διαλύματος για ανάλυση**

Διαλυτοποίηση του χαλκού

Βλέπε μεθόδους 10.1 και 10.2.

6. **Τρόπος εργασίας**

6.1. *Παρασκευή του διαλύματος για την ογκομέτρηση*

Σε φιάλη Erlenmeyer των 500 ml φέρεται κατάλληλη ποσότητα από το διάλυμα της εκχύλισης, ώστε να περιέχει τουλάχιστον 20 έως 40 mg Cu.

Η ενδεχόμενη περίσσεια οξυγόνου εκδιώκεται με σύντομο βρασμό. Ο όγκος του διαλύματος συμπληρώνεται μέχρι τα 100 ml περίπου με νερό, προστίθενται 5 ml νιτρικού οξέος (4.1) και το σύνολο θερμαίνεται μέχρι βρασμού, ο οποίος διατηρείται για μισό λεπτό περίπου.

Η φιάλη Erlenmeyer αποσύρεται από τη θερμαντική συσκευή, προστίθενται περίπου 3 g ουρίας (4.2) και ακολουθεί νέα θέρμανση μέχρι βρασμού για μισό λεπτό περίπου.

Διακόπτεται η θέρμανση και προστίθενται 200 ml ψυχρού νερού. Αν χρειάζεται, το περιεχόμενο της φιάλης Erlenmeyer ψύχεται μέχρι τη θερμοκρασία του περιβάλλοντος.

Προστίθεται αργά διάλυμα υδροξειδίου αμμωνίας (4.4) μέχρι λήψεως χρώματος κυανούν θόλωμα και κατόπιν προστίθεται 1 ml επιπλέον.

Προστίθενται 50 ml διαλύματος διφθοριούχου αμμωνίου (4.3) και το σύνολο αναμειγνύεται.

Προστίθενται 10 g ιωδιούχου καλίου (4.6) και διαλυτοποιούνται.

6.2. *Ογκομέτρηση του διαλύματος*

Η φιάλη Erlenmeyer τοποθετείται σε μαγνητικό αναδευτήρα. Εισάγεται στη φιάλη η ράβδος του αναδευτήρα και η συσκευή ρυθμίζεται στην επιθυμητή ταχύτητα.

Με τη βοήθεια προχοΐδας προστίθεται πρότυπο διάλυμα θειοθειικού νατρίου (4.5), μέχρι να ελαττωθεί η ένταση του καφέ χρώματος του διαλύματος που οφείλεται στο εκλυόμενο ιώδιο.

Προστίθενται 10 ml διαλύματος αμύλου (4.8).

Συνεχίζεται η ογκομέτρηση με το διάλυμα θειοθειικού νατρίου (4.5), μέχρι να εξαφανιστεί σχεδόν το πορφυρό χρώμα.

Προστίθενται 20 ml διαλύματος θειοκυανικού καλίου (4.7) και η ογκομέτρηση ολοκληρώνεται με την πλήρη εξαφάνιση του κυανοϊώδους χρώματος.

Σημειώνεται ο όγκος του θειοθειικού διαλύματος που έχει καταναλωθεί.

▼B

7. **Έκφραση των αποτελεσμάτων**

1 ml πρότυπου διαλύματος θειοθειικού νατρίου (4.5) αντιστοιχεί σε 2 mg Cu.

Η επί τοις εκατό περιεκτικότητα του λιπάσματος σε χαλκό είναι ίση με:

$$Cu\ (\%) = X\frac{V}{a \times M \times 5}$$

όπου

X είναι ο όγκος, σε χιλιοστόλιτρα, του διαλύματος θειοθειικού νατρίου που καταναλώνεται·

V είναι ο όγκος, σε χιλιοστόλιτρα, του διαλύματος εκχυλίσματος που λαμβάνεται με τις μεθόδους 10.1 και 10.2·

a είναι ο όγκος, σε χιλιοστόλιτρα, της κατάλληλης ποσότητας·

M είναι η μάζα σε γραμμάρια του δείγματος ανάλυσης που λαμβάνεται με τις μεθόδους 10.1 και 10.2.

Μέθοδος 10.8

**Προσδιορισμός του σιδήρου στα εκχυλίσματα λιπασμάτων με φασματομετρία ατομικής απορρόφησης**

1. **Αντικείμενο**

Στο παρόν έγγραφο περιγράφεται μέθοδος ποσοτικού προσδιορισμού του σιδήρου στα εκχυλίσματα λιπασμάτων.

2. **Πεδίο εφαρμογής**

Η παρούσα μέθοδος εφαρμόζεται στα εκχυλίσματα που λαμβάνονται με τις μεθόδους 10.1 και 10.2 από δείγματα λιπασμάτων, για τα οποία το παράρτημα I E του παρόντος κανονισμού απαιτεί να δηλώνεται ο ολικός ή/και υδατοδιαλυτός σίδηρος.

3. **Αρχή της μεθόδου**

Μετά την κατάλληλη κατεργασία και αραίωση των εκχυλισμάτων, προσδιορίζεται ποσοτικά ο σίδηρος με φασματομετρία ατομικής απορρόφησης.

4. **Αντιδραστήρια**

4.1. *Διάλυμα υδροχλωρικού οξέος, περίπου 6 mol/l*

Βλέπε μέθοδο 10.4 (4.1).

4.2. *Διάλυμα υδροχλωρικού οξέος, περίπου 0,5 mol/l*

Βλέπε μέθοδο 10.4 (4.2).

4.3. Διάλυμα υπεροξειδίου του υδρογόνου (30 % $H_2O_2$, $d_{20}$ = 1,11 g/ml), απαλλαγμένο από θρεπτικά μικροσυστατικά

4.4. *Διαλύματα άλατος του λανθανίου (10 g La ανά λίτρο)*

Βλέπε μέθοδο 10.4 (4.3).

4.5. *Διαλύματα βαθμονόμησης με βάση το σίδηρο*

4.5.1. Αρχικό διάλυμα σιδήρου 1 000 μg/ml

Σε ποτήρι ζέσεως των 500 ml ζυγίζεται, με ακρίβεια 0,1 mg, 1 g σύρματος καθαρού σιδήρου, προστίθενται 200 ml υδροχλωρικού οξέος 6 mol/l (4.1) και 15 ml διαλύματος υπεροξειδίου του υδρογόνου (4.3). Το διάλυμα θερμαίνεται σε ηλεκτρική εστία μέχρι πλήρους διαλυτοποίησης του σιδήρου. Όταν κρυώσει μεταφέρεται ποσοτικά σε ογκομετρική φιάλη των 1 000 ml. Ο όγκος συμπληρώνεται μέχρι τη χαραγή με νερό και το σύνολο αναμειγνύεται επιμελώς.

▼B

4.5.2. Διάλυμα σιδήρου εργασίας (100 μg/ml)

Σε ογκομετρική φιάλη των 200 ml φέρονται 20 ml του αρχικού διαλύματος (4.5.1). Ο όγκος συμπληρώνεται μέχρι τη χαραγή με το διάλυμα υδροχλωρικού οξέος 0,5 mol/l (4.2) και το σύνολο αναμειγνύεται επιμελώς.

5. **Εργαστηριακά σκεύη και όργανα**

Φασματόμετρο ατομικής απορρόφησης: βλέπε μέθοδο 10.4 (5). Το όργανο πρέπει να είναι εφοδιασμένο με πηγή εκπομπής των χαρακτηριστικών φασματικών γραμμών του σιδήρου (248,3 nm).

6. **Παρασκευή του διαλύματος για ανάλυση**

6.1. *Διαλυτοποίηση του σιδήρου*

Βλέπε μεθόδους 10.1 ή/και 10.2 και, κατά περίπτωση, 10.3.

6.2. *Παρασκευή του διαλύματος ανάλυσης*

Βλέπε μέθοδο 10.4 (6.2). Το διάλυμα ανάλυσης πρέπει να περιέχει 10 % (v/v) διαλύματος άλατος του λανθανίου.

7. **Τρόπος εργασίας**

7.1. *Παρασκευή του τυφλού διαλύματος*

Βλέπε μέθοδο 10.4 (7.1). Το τυφλό διάλυμα πρέπει να περιέχει 10 % (κ.ό.) του διαλύματος άλατος του λανθανίου που χρησιμοποιείται υπό 6.2.

7.2. *Παρασκευή των διαλυμάτων βαθμονόμησης*

Βλέπε μέθοδο 10.4 (7.2).

Για βέλτιστο εύρος συγκεντρώσεων για την ποσοτική ανάλυση από 0 έως 10 μg/ml σιδήρου, φέρονται σε ογκομετρικές φιάλες των 100 ml, αντίστοιχα, 0, 2, 4, 6, 8 και 10 ml από το διάλυμα εργασίας (4.5.2). Ρυθμίζεται, αν χρειάζεται, η συγκέντρωση των διαλυμάτων σε υδροχλωρικό οξύ, ώστε να είναι όσο το δυνατόν πλησιέστερη προς την αντίστοιχη συγκέντρωση του διαλύματος ανάλυσης. Προστίθενται σε κάθε φιάλη 10 ml του διαλύματος άλατος του λανθανίου που έχει χρησιμοποιηθεί υπό 6.2. Ο όγκος συμπληρώνεται μέχρι τη χαραγή με το διάλυμα υδροχλωρικού οξέος 0,5 mol/l (4.2) και το σύνολο αναμειγνύεται επιμελώς. Τα εν λόγω διαλύματα περιέχουν 0, 2, 4, 6, 8 και 10 μg/ml σιδήρου αντίστοιχα.

7.3. *Μετρήσεις*

Βλέπε μέθοδο 10.4 (7.3). Το φασματόμετρο (5) ετοιμάζεται για μετρήσεις στο μήκος κύματος των 248,3 nm.

8. **Έκφραση των αποτελεσμάτων**

Βλέπε μέθοδο 10.4 (8).

Η επί τοις εκατό περιεκτικότητα του λιπάσματος σε σίδηρο είναι ίση με:

$$\text{Fe } (\%) = [(x_s - x_b) \times V \times D]/(M \times 10^4)$$

Εάν έχει χρησιμοποιηθεί η μέθοδος 10.3:

$$\text{Fe } (\%) = [(x_s - x_b) \times V \times 2D]/(M \times 10^4)$$

όπου

Fe είναι η εκατοστιαία αναλογία του σιδήρου στο λίπασμα·

$x_s$ είναι η συγκέντρωση σε μg/ml του διαλύματος ανάλυσης (6.2)·

$x_b$ είναι η συγκέντρωση σε μg/ml του τυφλού διαλύματος (7.1)·

V είναι ο όγκος σε ml του εκχυλίσματος που λαμβάνεται με τη μέθοδο 10.1 ή 10.2·

D είναι ο συντελεστής της αραίωσης που πραγματοποιείται υπό 6.2·

▼B

Μ είναι η μάζα σε γραμμάρια του δείγματος ανάλυσης που λαμβάνεται με τη μέθοδο 10.1 ή 10.2.

Υπολογισμός του συντελεστή αραίωσης D: εάν ($a_1$), ($a_2$), ($a_3$), …, (ai) και (a) είναι οι κατάλληλες ποσότητες και ($v_1$), ($v_2$), ($v_3$), …, (vi) και (100) οι όγκοι σε ml των αντίστοιχων αραιώσεών τους, ο συντελεστής αραίωσης D είναι ίσος με:

$$D = (v1/a1) \times (v2/a2) \times (v3/a3) \times . \times (vi/ai) \times (100/a)$$

Μέθοδος 10.9

**Προσδιορισμός του μαγγανίου στα εκχυλίσματα λιπασμάτων με αντίδραση μαγγανιομετρίας**

1. **Αντικείμενο**

Στο παρόν έγγραφο περιγράφεται μέθοδος ποσοτικού προσδιορισμού του μαγγανίου στα εκχυλίσματα λιπασμάτων.

2. **Πεδίο εφαρμογής**

Η παρούσα μέθοδος εφαρμόζεται στα εκχυλίσματα που λαμβάνονται με τη μέθοδο 10.1 ή 10.2 από δείγματα λιπασμάτων για τα οποία το παράρτημα I E του παρόντος κανονισμού απαιτεί να δηλώνεται η περιεκτικότητα σε μαγγάνιο.

3. **Αρχή της μεθόδου**

Εάν το εκχύλισμα περιέχει ιόντα χλωρίου, αυτά εκδιώκονται με βρασμό του εκχυλίσματος, στο οποίο έχει προηγουμένως προστεθεί θειικό οξύ. Το μαγγάνιο οξειδώνεται με βισμουθικό νάτριο σε περιβάλλον νιτρικού οξέος. Τα σχηματιζόμενα υπερμαγγανικά ιόντα ανάγονται με περίσσεια θειικού υποσιδήρου. Η περίσσεια αυτή ογκομετρείται με διάλυμα υπερμαγγανικού καλίου.

4. **Αντιδραστήρια**

4.1. Πυκνό θειικό οξύ ($H_2SO_4$, $d_{20}$ = 1,84 g/ml)

4.2. *Θειικό οξύ, περίπου 9 mol/l*

Ένας όγκος πυκνού θειικού οξέος (4.1) αναμειγνύεται προσεκτικά με έναν όγκο νερού.

4.3. *Νιτρικό οξύ, 6 mol/l*

3 όγκοι νιτρικού οξέος ($HNO_3$, $d_{20}$ = 1,40 g/ml) αναμειγνύονται με 4 όγκους νερού.

4.4. *Νιτρικό οξύ, 0,3 mol/l*

Ένας όγκος νιτρικού οξέος 6 mol/l αναμειγνύεται με 19 όγκους νερού.

4.5. Βισμουθικό νάτριο ($NaBiO_3$) (85 %).

4.6. Kieselguhr

4.7. Ορθοφωσφορικό οξύ, 15 mol/l ($H_3PO_4$, $d_{20}$ = 1,71 g/ml)

4.8. *Διάλυμα θειικού υποσιδήρου, 0,15 mol/l*

Σε ογκομετρική φιάλη του 1 λίτρου διαλύονται 41,6 g επταενύδρου θειικού υποσιδήρου ($FeSO_4 \cdot 7H_2O$).

Προστίθενται 25 ml πυκνού θειικού οξέος (4.1) και 25 ml φωσφορικού οξέος (4.7). Ο όγκος συμπληρώνεται μέχρι τα 1 000 ml και το διάλυμα αναμειγνύεται.

4.9. *Διάλυμα υπερμαγγανικού καλίου, 0,020 mol/l*

Ζυγίζονται 3,160 g υπερμαγγανικού καλίου ($KMnO_4$), με ακρίβεια 0,1 mg, διαλύονται και ο όγκος συμπληρώνεται μέχρι τα 1 000 ml με νερό.

4.10. *Διάλυμα νιτρικού αργύρου, 0,1 mol/l*

1,7 g νιτρικού αργύρου ($AgNO_3$) διαλύεται σε 100 ml νερού.

▼B

5. **Εργαστηριακά σκεύη και όργανα**

5.1. Ηθμός τύπου P16/ISO 4 793, πορώδους 4 και χωρητικότητας 50 ml, στερεωμένος σε φιάλη διηθήσεως των 500 ml.

5.2. Μαγνητικός αναδευτήρας

6. **Παρασκευή του διαλύματος για ανάλυση**

6.1. *Διαλυτοποίηση του μαγγανίου*

Βλέπε μεθόδους 10.1 και 10.2. Εάν η παρουσία ιόντων χλωρίου δεν είναι εξακριβωμένη, το διάλυμα υποβάλλεται σε δοκιμή με μία σταγόνα διαλύματος νιτρικού αργύρου (4.10).

6.2. Εάν δεν υπάρχουν ιόντα χλωρίου, λαμβάνεται κατάλληλη ποσότητα του εκχυλίσματος, ώστε να περιέχει 10 έως 20 mg μαγγανίου, και τοποθετείται σε ποτήρι ζέσεως των 400 ml. Ο όγκος φέρεται στα 25 ml περίπου με εξάτμιση ή με προσθήκη ύδατος, κατά περίπτωση. Προστίθενται 2 ml πυκνού θειικού οξέος (4.1)

6.3. *Εάν υπάρχουν ιόντα χλωρίου, πρέπει να απομακρυνθούν ως εξής*

Σε ποτήρι ζέσεως των 400 ml με ψηλά τοιχώματα φέρεται κατάλληλη ποσότητα του εκχυλίσματος, τόση ώστε να περιέχει 10 έως 20 mg μαγγανίου. Προστίθενται 5 ml θειικού οξέος 9 mol/l (4.2). Το σύνολο τοποθετείται σε θερμαντική εστία κάτω από απαγωγό και θερμαίνεται μέχρι βρασμού, ο οποίος διατηρείται μέχρι να εκλυθεί άφθονος λευκός καπνός. Η θέρμανση συνεχίζεται μέχρι να μειωθεί ο όγκος στα 2 ml περίπου (λεπτή στιβάδα σιροπώδους υγρού στον πυθμένα του ποτηριού). Το ποτήρι ζέσεως επαναφέρεται στη θερμοκρασία του περιβάλλοντος.

Προστίθενται με προσοχή 25 ml νερού και εξακριβώνεται και πάλι η απουσία χλωριόντων με μία σταγόνα διαλύματος νιτρικού αργύρου (4.10). Εάν υπάρχουν ακόμη χλωριόντα, η εργασία επαναλαμβάνεται, αφού πρώτα προστεθούν 5 ml θειικού οξέος 9 mol/l (4.2).

7. **Τρόπος εργασίας**

Στο ποτήρι ζέσεως των 400 ml που περιέχει το διάλυμα ανάλυσης προστίθενται 25 ml νιτρικού οξέος 6 mol/l (4.3) και 2,5 g βισμουθικού νατρίου (4.5). Το σύνολο αναδεύεται ζωηρά 3 λεπτά σε μαγνητικό αναδευτήρα (5.2).

Προστίθενται 50 ml νιτρικού οξέος 0,3 mol/l (4.4) και ακολουθεί νέα ανάδευση. Το μείγμα διηθείται υπό κενό με ηθμό (5.1), του οποίου ο πυθμένας έχει προηγουμένως καλυφθεί με Kieselghur (4.6). Ο ηθμός εκπλύνεται πολλές φορές με νιτρικό οξύ 0,3 mol/l (4.4), μέχρι να ληφθεί άχρωμο διήθημα.

Το διήθημα και τα υγρά της έκπλυσης μεταγγίζονται σε ποτήρι ζέσεως των 500 ml και αναμειγνύονται. Προστίθενται 25 ml διαλύματος θειικού υποσιδήρου 0,15 mol/l (4.8). Εάν το διήθημα χρωματιστεί κίτρινο μετά την προσθήκη του θειικού υποσιδήρου, προστίθενται 3 ml ορθοφωσφορικού οξέος 15 mol/l (4.7).

Με τη βοήθεια προχοΐδας ογκομετρείται η περίσσεια θειικού υποσιδήρου με διάλυμα υπερμαγγανικού καλίου 0,02 mol/l (4.9), μέχρι να ληφθεί ροζ χρωματισμός σταθερός επί ένα λεπτό. Εκτελείται τυφλός προσδιορισμός υπό τις ίδιες συνθήκες, παραλείποντας μόνο το δείγμα ανάλυσης.

Σημείωση

Μετά την οξείδωση το διάλυμα δεν πρέπει να έλθει σε επαφή με καουτσούκ.

8. **Έκφραση των αποτελεσμάτων**

1 ml διαλύματος υπερμαγγανικού καλίου 0,02 mol/l αντιστοιχεί σε 1,099 mg μαγγανίου (Mn).

▼B

Η επί τοις εκατό περιεκτικότητα του λιπάσματος σε μαγγάνιο είναι ίση με:

$$Mn\ (\%) = (x_b - x_s) \times 0{,}1099 \times \frac{V}{a \times M}$$

όπου

$x_b$ είναι ο όγκος σε ml του διαλύματος υπερμαγγανικού καλίου που καταναλώνεται στον τυφλό προσδιορισμό·

$x_s$ είναι ο όγκος σε ml του διαλύματος υπερμαγγανικού καλίου που καταναλώνεται στην ανάλυση·

V είναι ο όγκος σε ml του διαλύματος εκχυλίσματος που λαμβάνεται με τις μεθόδους 10.1 και 10.2·

a είναι ο όγκος σε ml της κατάλληλης ποσότητας του εκχυλίσματος·

M είναι η μάζα σε γραμμάρια του δείγματος ανάλυσης.

Μέθοδος 10.10

**Προσδιορισμός του μολυβδαινίου στα εκχυλίσματα λιπασμάτων με τη σταθμική μέθοδο της 8-υδροξυ-κινολίνης**

1. **Αντικείμενο**

Στο παρόν έγγραφο περιγράφεται μέθοδος ποσοτικού προσδιορισμού του μολυβδαινίου στα εκχυλίσματα λιπασμάτων.

2. **Πεδίο εφαρμογής**

Η παρούσα μέθοδος εφαρμόζεται στα εκχυλίσματα που λαμβάνονται με τη μέθοδο 10.1 ή 10.2 από δείγματα λιπασμάτων για τα οποία το παράρτημα I E του παρόντος κανονισμού απαιτεί να δηλώνεται η περιεκτικότητα σε μολυβδαίνιο.

3. **Αρχή της μεθόδου**

Το μολυβδαίνιο προσδιορίζεται ποσοτικά με καταβύθιση ως οξινικό μολυβδαινύλιο υπό καθορισμένες συνθήκες.

4. **Αντιδραστήρια**

4.1. *Διάλυμα θειικού οξέος, περίπου 1 mol/l*

Σε ογκομετρική φιάλη του 1 λίτρου, που ήδη περιέχει 800 ml νερού, προστίθενται προσεκτικά 55 ml θειικού οξέος ($H_2SO_4$, $d_{20}$ = 1,84 g/ml). Το σύνολο αναμειγνύεται και, αφού ψυχθεί, συμπληρώνεται μέχρις όγκου 1 λίτρου. Αναμειγνύεται.

4.2. *Αραιό διάλυμα αμμωνίας (1 : 3)*

Ένας όγκος πυκνού διαλύματος αμμωνίας ($NH_4OH$, $d_{20}$ = 0,9 g/ml) αναμειγνύεται με 3 όγκους νερού.

4.3. *Αραιό διάλυμα οξικού οξέος (1 : 3)*

Ένας όγκος πυκνού οξικού οξέος (99,7 % $CH_3COOH$, $d_{20}$ = 1,049 g/ml) αναμειγνύεται με 3 όγκους νερού.

4.4. *Διάλυμα δινατρίου άλατος του αιθυλενοδιαμινοτετραοξικού οξέος (EDTA)*

Σε ογκομετρική φιάλη των 100 ml, διαλύονται σε νερό 5 g $Na_2EDTA$. Ο όγκος συμπληρώνεται μέχρι τη χαραγή και το διάλυμα αναμειγνύεται.

4.5. *Ρυθμιστικό διάλυμα*

Σε ογκομετρική φιάλη των 100 ml διαλύονται σε νερό 15 ml πυκνού οξικού οξέος και 30 g οξικού αμμωνίου. Συμπληρώνεται ο όγκος μέχρι τα 100 ml.

▼B

4.6. *Διάλυμα 7-υδροξυ-κινολίνης (οξίνης)*

Σε ογκομετρική φιάλη των 100 ml, διαλύονται 3 g 8-υδροξυκινολίνης σε 5 ml πυκνού οξικού οξέος. Προστίθενται 80 ml νερού. Προστίθεται στάγδην διάλυμα αμμωνίας (4.2) μέχρι να εμφανιστεί θόλωμα και, κατόπιν, οξικό οξύ (4.3), μέχρι το διάλυμα να διαυγαστεί και πάλι.

Ο όγκος συμπληρώνεται μέχρι τα 100 ml με νερό.

5. **Εργαστηριακά σκεύη και όργανα**

5.1. Ηθμός τύπου P16/ISO 4 793, πορώδους 4, χωρητικότητας 30 ml

5.2. Πεχάμετρο με ηλεκτρόδιο υάλου

5.3. Πυριατήριο ρυθμισμένο στους 130 έως 135 °C

6. **Παρασκευή του διαλύματος για ανάλυση**

6.1. Παρασκευή του διαλύματος μολυβδαινίου. Βλέπε μεθόδους 10.1 και 10.2

7. **Τρόπος εργασίας**

7.1. *Παρασκευή του διαλύματος ανάλυσης*

Σε ποτήρι ζέσεως των 250 ml φέρεται κατάλληλη ποσότητα, ώστε να περιέχει 25 έως 100 mg Mo. Ο όγκος συμπληρώνεται μέχρι τα 50 ml με νερό.

Ρυθμίζεται το pH του διαλύματος αυτού στην τιμή 5 με σταγόνες διαλύματος θειικού οξέος (4.1). Προστίθενται 15 ml διαλύματος EDTA (4.4) και, στη συνέχεια, 5 ml ρυθμιστικού διαλύματος (4.5). Ο όγκος συμπληρώνεται μέχρι τα 80 ml περίπου με νερό.

7.2. *Καταβύθιση και έκπλυση του ιζήματος*

Καταβύθιση του ιζήματος

Το διάλυμα θερμαίνεται ήπια και, υπό συνεχή ανάδευση, προστίθεται το διάλυμα οξίνης (4.6). Συνεχίζεται η καταβύθιση έως ότου να μην παρατηρείται πια σχηματισμός υπολείμματος. Προστίθεται περίσσεια αντιδραστηρίου, μέχρι να χρωματιστεί το υπερκείμενο υγρό ελαφρά κίτρινο. Αρκούν συνήθως γι' αυτό 20 ml αντιδραστηρίου. Συνεχίζεται η ήπια θέρμανση του ιζήματος για 2 έως 3 λεπτά.

Διήθηση και έκπλυση

Το διάλυμα διηθείται με ηθμό (5.1). Το ίζημα εκπλύνεται πολλές φορές με 20 ml θερμού νερού. Τα υγρά της έκπλυσης πρέπει προοδευτικά να αποχρωματίζονται, δείγμα του ότι έχει απομακρυνθεί η οξίνη.

7.3. *Ζύγιση του ιζήματος*

Το ίζημα ξηραίνεται στους 130 έως 135 °C μέχρι σταθερής μάζας (τουλάχιστον μία ώρα).

Αφήνεται να ψυχθεί σε ξηραντήρα και κατόπιν ζυγίζεται.

8. **Έκφραση των αποτελεσμάτων**

1 mg οξινικού μολυβδαινίου, $MoO_2(C_9H_6ON)_2$, αντιστοιχεί σε 0,2305 mg Mo.

Η επί τοις εκατό περιεκτικότητα του λιπάσματος σε μολυβδαίνιο είναι ίση με:

$$Mo\ (\%) = X \times 0{,}02305 \times \frac{V \times D}{a \times M}$$

όπου

X είναι η μάζα, σε mg, του ιζήματος οξινικού μολυβδαινυλίου·

V είναι ο όγκος σε ml του διαλύματος εκχυλίσματος που λαμβάνεται με τη μέθοδο 10.1 ή 10.2·

a είναι ο όγκος σε ml της κατάλληλης ποσότητας από την τελευταία αραίωση·

▼B

D είναι ο συντελεστής αραίωσης αυτής της κατάλληλης ποσότητας·

M είναι η μάζα, σε γραμμάρια, του δείγματος ανάλυσης.

Μέθοδος 10.11

**Προσδιορισμός του ψευδαργύρου στα εκχυλίσματα λιπασμάτων με φασματομετρία ατομικής απορρόφησης**

1. **Αντικείμενο**

Στο παρόν έγγραφο περιγράφεται μέθοδος ποσοτικού προσδιορισμού του ψευδαργύρου στα εκχυλίσματα λιπασμάτων.

2. **Πεδίο εφαρμογής**

Η παρούσα μέθοδος εφαρμόζεται στα εκχυλίσματα που λαμβάνονται με τη μέθοδο 10.1 ή 10.2 από δείγματα λιπασμάτων για τα οποία το παράρτημα I E του παρόντος κανονισμού απαιτεί να δηλώνεται η περιεκτικότητα σε ψευδάργυρο.

3. **Αρχή της μεθόδου**

Μετά από κατάλληλη κατεργασία και αραίωση των εκχυλισμάτων, προσδιορίζεται ποσοτικά ο ψευδάργυρος με φασματομετρία ατομικής απορρόφησης.

4. **Αντιδραστήρια**

4.1. *Διάλυμα υδροχλωρικού οξέος, περίπου 6 mol/l*

Βλέπε μέθοδο 10.4 (4.1).

4.2. *Διάλυμα υδροχλωρικού οξέος, περίπου 0,5 mol/l*

Βλέπε μέθοδο 10.4 (4.2).

4.3. *Διαλύματα άλατος του λανθανίου (10 g La ανά λίτρο)*

Βλέπε μέθοδο 10.4 (4.3).

4.4. *Διαλύματα βαθμονόμησης με βάση τον ψευδάργυρο*

4.4.1. Αρχικό διάλυμα ψευδαργύρου (1 000 μg/ml)

Σε ογκομετρική φιάλη των 1 000 ml διαλύεται 1 g σκόνης ή φυλλιδίων ψευδαργύρου, ζυγισμένου με ακρίβεια 0,1 mg, σε 25 ml υδροχλωρικού οξέος 6 mol/l (4.1). Όταν διαλυθεί τελείως ο ψευδάργυρος, συμπληρώνεται ο όγκος με νερό και το σύνολο αναμειγνύεται επιμελώς.

4.4.2. Διάλυμα ψευδαργύρου εργασίας (100 μg/ml)

Σε ογκομετρική φιάλη των 200 ml αραιώνονται 20 ml αρχικού διαλύματος (4.4.1) με το διάλυμα υδροχλωρικού οξέος 0,5 mol/l (4.2). Συμπληρώνεται ο όγκος με το ίδιο διάλυμα υδροχλωρικού οξέος 0,5 mol/l και το σύνολο αναμειγνύεται επιμελώς.

5. **Εργαστηριακά σκεύη και όργανα**

Φασματόμετρο ατομικής απορρόφησης.

Βλέπε μέθοδο 10.4 (5). Το όργανο πρέπει να είναι εφοδιασμένο με πηγή εκπομπής των χαρακτηριστικών φασματικών γραμμών του ψευδαργύρου (213,8 nm) καθώς και με διάταξη για διόρθωση του θορύβου από τη φλόγα.

6. **Παρασκευή του διαλύματος για ανάλυση**

6.1. *Διαλυτοποίηση του ψευδαργύρου*

Βλέπε μέθοδο 10.1 ή/και 10.2.

6.2. *Παρασκευή του διαλύματος ανάλυσης*

Βλέπε μέθοδο 10.4 (6.2). Το διάλυμα ανάλυσης πρέπει να περιέχει 10 % (v/v) διαλύματος άλατος του λανθανίου (4.3).

▼B

7. **Τρόπος εργασίας**

7.1. *Παρασκευή του τυφλού διαλύματος*

Βλέπε μέθοδο 10.4 (7.1). Το τυφλό διάλυμα πρέπει να περιέχει 10 % (κ.ό.) του διαλύματος άλατος του λανθανίου που χρησιμοποιείται υπό 6.2.

7.2. *Παρασκευή των διαλυμάτων βαθμονόμησης*

Βλέπε μέθοδο 10.4 (7.2). Για βέλτιστο εύρος συγκεντρώσεων για την ποσοτική ανάλυση από 0 έως 5 μg/ml ψευδαργύρου, φέρονται σε ογκομετρικές φιάλες των 100 ml, αντίστοιχα, 0, 0,5, 1, 2, 3, 4 και 5 ml από το διάλυμα εργασίας (4.4.2). Ρυθμίζεται, αν χρειάζεται, η συγκέντρωση των διαλυμάτων σε υδροχλωρικό οξύ, ώστε να είναι όσο το δυνατόν πλησιέστερη προς την αντίστοιχη συγκέντρωση του διαλύματος ανάλυσης. Προστίθενται σε κάθε φιάλη 10 ml του διαλύματος άλατος του λανθανίου που έχει χρησιμοποιηθεί υπό 6.2. Ο όγκος συμπληρώνεται μέχρι τα 100 ml με το διάλυμα υδροχλωρικού οξέος 0,5 mol/l (4.2) και το σύνολο αναμειγνύεται επιμελώς.

Τα διαλύματα αυτά περιέχουν αντίστοιχα 0, 0,5, 1, 2, 3, 4 και 5 μg/ml ψευδαργύρου.

7.3. *Μετρήσεις*

Βλέπε μέθοδο 10.4 (7.3). Το φασματόμετρο (5) ετοιμάζεται για μετρήσεις στο μήκος κύματος των 213,8 nm.

8. **Έκφραση των αποτελεσμάτων**

Βλέπε μέθοδο 10.4 (8).

Η επί τοις εκατό περιεκτικότητα του λιπάσματος σε ψευδάργυρο είναι ίση με:

$$Zn\ (\%) = [(x_s - x_b) \times V \times D]/(M \times 10^4)$$

Εάν έχει χρησιμοποιηθεί η μέθοδος 10.3:

$$Zn\ (\%) = [(x_s - x_b) \times V \times 2D]/(M \times 10^4)$$

όπου

Zn είναι η εκατοστιαία αναλογία του ψευδαργύρου στο λίπασμα·

$x_s$ είναι η συγκέντρωση σε μg/ml του διαλύματος ανάλυσης·

$x_b$ είναι η συγκέντρωση σε μg/ml του τυφλού διαλύματος·

V είναι ο όγκος σε ml του διαλύματος εκχυλίσματος που λαμβάνεται με τη μέθοδο 10.1 ή 10.2·

D είναι ο συντελεστής που αντιστοιχεί στην αραίωση που πραγματοποιείται υπό (6.2)·

M είναι η μάζα σε γραμμάρια του δείγματος ανάλυσης που λαμβάνεται με τη μέθοδο 10.1 ή 10.2.

Υπολογισμός του συντελεστή αραίωσης D:

εάν (a1), (a2), (a3), …, (ai) και (a) είναι οι διαδοχικές κατάλληλες ποσότητες (v1), (v2), (v3), …, (vi) και (100) οι όγκοι σε ml των αντίστοιχων αραιώσεών τους, ο συντελεστής αραίωσης D είναι ίσος με:

$$D = (v1/a1) \times (v2/a2) \times (v3/a3) \times \ldots \times (vi/ai) \times (100/a)$$

▼M7

Μέθοδοι 11

▼M12

**Χηλικά αντιδραστήρια και συμπλεκτικοί παράγοντες**

▼M7

Μέθοδος 11.1

**Προσδιορισμός της περιεκτικότητας σε θρεπτικά ιχνοστοιχεία υπό μορφή χηλικού συμπλόκου και του κλάσματος των θρεπτικών ιχνοστοιχείων που βρίσκεται υπό μορφή χηλικού συμπλόκου**

*EN 13366: Λιπάσματα — Επεξεργασία με κατιονανταλλακτική ρητίνη για τον προσδιορισμό περιεκτικότητας σε ιχνοστοιχεία υπό μορφή χηλικού συμπλόκου και του κλάσματος των ιχνοστοιχείων που βρίσκεται υπό μορφή χηλικού συμπλόκου*

Αυτή η μέθοδος ανάλυσης έχει υποβληθεί σε δοκιμή δακτυλίου.

Μέθοδος 11.2

**Προσδιορισμός EDTA, HEDTA και DTPA**

*EN 13368-1: Λιπάσματα — Προσδιορισμός χηλικών συμπλεκτικών παραγόντων στα λιπάσματα με ιοντική χρωματογραφία — Μέρος 1: EDTA, HEDTA και DTPA*

Αυτή η μέθοδος ανάλυσης έχει υποβληθεί σε δοκιμή δακτυλίου.

▼M9

Μέθοδος 11.3

**Προσδιορισμός σιδήρου που συμπλοκοποιείται με o,o-EDDHA, o,o-EDDHMA και HBED**

*EN 13368-2: Λιπάσματα — Προσδιορισμός χηλικών αντιδραστηρίων στα λιπάσματα με χρωματογραφία. Μέρος 2: Προσδιορισμός Fe που συμπλοκοποιείται με o,o-EDDHA, o,o-EDDHMA και HBED με χρωματογραφία ιοντοζευγών*

Αυτή η μέθοδος ανάλυσης έχει υποβληθεί σε δοκιμή δακτυλίου.

▼M7

Μέθοδος 11.4

**Προσδιορισμός χηλικού σιδήρου με EDDHSA**

*EN 15451: Λιπάσματα — Προσδιορισμός χηλικών συμπλεκτικών παραγόντων — Προσδιορισμός χηλικού σιδήρου με EDDHSA με χρωματογραφία ιοντοζευγών*

Αυτή η μέθοδος ανάλυσης έχει υποβληθεί σε δοκιμή δακτυλίου.

Μέθοδος 11.5

**Προσδιορισμός χηλικού σιδήρου με o,p-EDDHA**

*EN 15452: Λιπάσματα — Προσδιορισμός χηλικών συμπλεκτικών παραγόντων — Προσδιορισμός χηλικού σιδήρου με o,p-EDDHA με υγρή χρωματογραφία υψηλής απόδοσης (HPLC) αντίστροφης φάσης*

Αυτή η μέθοδος ανάλυσης έχει υποβληθεί σε δοκιμή δακτυλίου.

▼M9

Μέθοδος 11.6

**Προσδιορισμός IDHA**

*EN 15950: Λιπάσματα — Προσδιορισμός του N-(1,2-δικαρβοξυαιθυλ)-D,L ασπαρτικού οξέος (ιμινο-δι-ηλεκτρικό οξύ, IDHA) με υγρή χρωματογραφία υψηλής απόδοσης (HPLC)*

Αυτή η μέθοδος ανάλυσης έχει υποβληθεί σε δοκιμή δακτυλίου.

Μέθοδος 11.7

**Προσδιορισμός λιγνοσουλφονικών αλάτων**

*EN 16109: Λιπάσματα — Προσδιορισμός ιόντων ιχνοστοιχείων που έχουν συμπλοκοποιηθεί σε λιπάσματα – Ταυτοποίηση λιγνοσουλφονικών αλάτων*

Αυτή η μέθοδος ανάλυσης έχει υποβληθεί σε δοκιμή δακτυλίου.

▼M9

Μέθοδος 11.8

**Προσδιορισμός της περιεκτικότητας σε συμπλοκοποιημένα ιχνοστοιχεία και του συμπλοκοποιημένου κλάσματος ιχνοστοιχείων**

*ΕΝ 15962: Λιπάσματα — Προσδιορισμός της περιεκτικότητας σε συμπλοκοποιημένα ιχνοστοιχεία και του συμπλοκοποιημένου κλάσματος ιχνοστοιχείων*

Αυτή η μέθοδος ανάλυσης έχει υποβληθεί σε δοκιμή δακτυλίου.

▼M12

Μέθοδος 11.9

**Προσδιορισμός του [S,S]-EDDS**

*ΕΝ 13368-3 Μέρος 3: Λιπάσματα — Προσδιορισμός χηλικών αντιδραστηρίων στα λιπάσματα με ιοντική χρωματογραφία: Προσδιορισμός του [S,S]-EDDS με χρωματογραφία ιοντοζευγών*

Αυτή η μέθοδος ανάλυσης έχει υποβληθεί σε δοκιμή δακτυλίου.

Μέθοδος 11.10

**Προσδιορισμός του HGA**

*ΕΝ 16847: Λιπάσματα — Προσδιορισμός συμπλεκτικών παραγόντων στα λιπάσματα — Προσδιορισμός του επταγλυκονικού οξέος με χρωματογραφία*

Αυτή η μέθοδος ανάλυσης έχει υποβληθεί σε δοκιμή δακτυλίου.

▼M7

Μέθοδοι 12

**Αναστολείς νιτροποίησης και αναστολείς ουρεάσης**

Μέθοδος 12.1

**Προσδιορισμός της περιεκτικότητας σε δικυανοδιαμίδιο**

*ΕΝ 15360: Λιπάσματα — Προσδιορισμός της περιεκτικότητας σε δικυανοδιαμίδιο — Μέθοδος υγρής χρωματογραφίας υψηλής απόδοσης (HPLC)*

Αυτή η μέθοδος ανάλυσης έχει υποβληθεί σε δοκιμή δακτυλίου.

Μέθοδος 12.2

**Προσδιορισμός NBPT**

*ΕΝ 15688: Λιπάσματα — Προσδιορισμός του αναστολέα ουρεάσης N-(n-βουτυλο)θειοφωσφορικού τριαμιδίου (NBPT) με υγρή χρωματογραφία υψηλής απόδοσης (HPLC)*

Αυτή η μέθοδος ανάλυσης έχει υποβληθεί σε δοκιμή δακτυλίου.

▼M9

Μέθοδος 12.3

**Προσδιορισμός του 3-μεθυλοπυραζόλιου**

*ΕΝ 15905: Λιπάσματα — Προσδιορισμός του 3-μεθυλοπυραζόλιου με υγρή χρωματογραφία υψηλής απόδοσης (HPLC).*

Αυτή η μέθοδος ανάλυσης έχει υποβληθεί σε δοκιμή δακτυλίου.

Μέθοδος 12.4

**Προσδιορισμός TZ**

*ΕΝ 16024: Λιπάσματα — Προσδιορισμός 1H,1,2,4-τριαζολίου στην ουρία και σε λιπάσματα που περιέχουν ουρία – Μέθοδος υγρής χρωματογραφίας υψηλής απόδοσης (HPLC)*

Αυτή η μέθοδος ανάλυσης έχει υποβληθεί σε δοκιμή δακτυλίου.

Μέθοδος 12.5

**Προσδιορισμός 2-NPT**

*ΕΝ 16075: Λιπάσματα — Προσδιορισμός του N-(2-νιτροφαινυλο)φωσφορικό τριαμίδιο (2-NPT) στην ουρία και σε λιπάσματα που περιέχουν ουρία - Μέθοδος υγρής χρωματογραφίας υψηλής απόδοσης (HPLC)*

Αυτή η μέθοδος ανάλυσης έχει υποβληθεί σε δοκιμή δακτυλίου.

▼**M11**

Μέθοδος 12.6

**Προσδιορισμός DMPP**

*EN 16328: Λιπάσματα — Προσδιορισμός του φωσφορικού 3,4-διμεθυλο-1H-πυραζολίου (DMPP) — Μέθοδος που χρησιμοποιεί υγροχρωματογραφία υψηλής απόδοσης (HPLC)*

Αυτή η μέθοδος ανάλυσης έχει υποβληθεί σε διεργαστηριακό έλεγχο.

Μέθοδος 12.7

**Προσδιορισμός NBPT/NPPT**

*EN 16651: Λιπάσματα — Προσδιορισμός του N-(n-βουτυλο)θειοφωσφορικού τριαμιδίου (NBPT) και N-(n-προπυλο)θειοφωσφορικού τριαμιδίου (NPPT) — Μέθοδος που χρησιμοποιεί υγροχρωματογραφία υψηλής απόδοσης (HPLC)*

Αυτή η μέθοδος ανάλυσης έχει υποβληθεί σε διεργαστηριακό έλεγχο.

▼**M7**

Μέθοδοι 13

**Βαρέα μέταλλα**

Μέθοδος 13.1

**Προσδιορισμός της περιεκτικότητας σε κάδμιο**

*EN 14888: Λιπάσματα και ασβεστούχα ή/και μαγνησιούχα βελτιωτικά εδάφους — Προσδιορισμός της περιεκτικότητας σε κάδμιο*

Αυτή η μέθοδος ανάλυσης έχει υποβληθεί σε δοκιμή δακτυλίου.

▼**M10**

Μέθοδοι 14

**Ασβεστούχα και/ή μαγνησιούχα βελτιωτικά εδάφους**

Μέθοδος 14.1

**Προσδιορισμός της κοκκομετρικής κατανομής των ασβεστούχων και/ή μαγνησιούχων βελτιωτικών εδάφους με ξηρό και υγρό κοσκίνισμα**

*EN 12948: Ασβεστούχα και/ή μαγνησιούχα βελτιωτικά εδάφους — Προσδιορισμός της κοκκομετρικής κατανομής με στεγνό και υγρό κοσκίνισμα*

Αυτή η μέθοδος ανάλυσης έχει υποβληθεί σε δοκιμή δακτυλίου.

Μέθοδος 14.2

**Προσδιορισμός της αντιδραστικότητας των ασβεστούχων και/ή μαγνησιούχων βελτιωτικών εδάφους που περιέχουν ανθρακικά και πυριτικά άλατα με υδροχλωρικό οξύ**

*EN 13971: Ασβεστούχα και/ή μαγνησιούχα βελτιωτικά εδάφους που περιέχουν ανθρακικά και πυριτικά άλατα — Προσδιορισμός της αντιδραστικότητας — Ποτενσιομετρική μέθοδος με υδροχλωρικό οξύ*

Αυτή η μέθοδος ανάλυσης έχει υποβληθεί σε δοκιμή δακτυλίου.

Μέθοδος 14.3

**Προσδιορισμός της αντιδραστικότητας με τη μέθοδο της αυτόματης τιτλοδότησης με κιτρικό οξύ**

*EN 16357: Ασβεστούχα και/ή μαγνησιούχα βελτιωτικά εδάφους που περιέχουν ανθρακικά άλατα — Προσδιορισμός της αντιδραστικότητας — Αυτόματη τιτλοδότηση με κιτρικό οξύ*

Αυτή η μέθοδος ανάλυσης έχει υποβληθεί σε δοκιμή δακτυλίου.

▼**M10**

Μέθοδος 14.4

**Προσδιορισμός της τιμής εξουδετέρωσης των ασβεστούχων και/ή μαγνησιούχων βελτιωτικών εδάφους**

*ΕΝ 12945: Ασβεστούχα και/ή μαγνησιούχα βελτιωτικά εδάφους — Προσδιορισμός της τιμής εξουδετέρωσης — ογκομετρικές μέθοδοι*

Αυτή η μέθοδος ανάλυσης έχει υποβληθεί σε δοκιμή δακτυλίου.

Μέθοδος 14.5

**Προσδιορισμός του ασβεστίου στα ασβεστούχα και/ή μαγνησιούχα βελτιωτικά εδάφους με τη μέθοδο των οξαλικών**

*ΕΝ 13475: Ασβεστούχα και/ή μαγνησιούχα βελτιωτικά εδάφους — Προσδιορισμός της περιεκτικότητας σε ασβέστιο — Μέθοδος οξαλικού*

Αυτή η μέθοδος ανάλυσης έχει υποβληθεί σε δοκιμή δακτυλίου.

Μέθοδος 14.6

**Προσδιορισμός του ασβεστίου και του μαγνησίου στα ασβεστούχα και/ή μαγνησιούχα βελτιωτικά εδάφους με συμπλοκομετρία**

*ΕΝ 12946: Ασβεστούχα και/ή μαγνησιούχα βελτιωτικά εδάφους — Προσδιορισμός της περιεκτικότητας σε ασβέστιο και μαγνήσιο — Συμπλοκομετρική μέθοδος*

Αυτή η μέθοδος ανάλυσης έχει υποβληθεί σε δοκιμή δακτυλίου.

Μέθοδος 14.7

**Προσδιορισμός του μαγνησίου σε ασβεστούχα και/ή μαγνησιούχα βελτιωτικά εδάφους με φασματομετρία ατομικής απορρόφησης**

*ΕΝ 12947: Ασβεστούχα και/ή μαγνησιούχα βελτιωτικά εδάφους — Προσδιορισμός της περιεκτικότητας σε μαγνήσιο — Φασματομετρική μέθοδος ατομικής απορρόφησης*

Αυτή η μέθοδος ανάλυσης έχει υποβληθεί σε δοκιμή δακτυλίου.

Μέθοδος 14.8

**Προσδιορισμός της περιεκτικότητας σε υγρασία**

*ΕΝ 12048 Στερεά λιπάσματα και ασβεστούχα και/ή μαγνησιούχα βελτιωτικα εδάφους — Προσδιορισμός της περιεκτικότητας σε υγρασία — Σταθμική μέθοδος με ξήρανση στους 105 °C +/– 2 °C*

Αυτή η μέθοδος ανάλυσης έχει υποβληθεί σε δοκιμή δακτυλίου.

Μέθοδος 14.9

**Προσδιορισμός της διάσπασης κόκκων**

*ΕΝ 15704: Ασβεστούχα και/ή μαγνησιούχα βελτιωτικά εδάφους — προσδιορισμός της διάσπασης των κοκκοποιημένων ανθρακικών αλάτων ασβεστίου και ασβεστίου/μαγνησίου υπό την επίδραση νερού*

Αυτή η μέθοδος ανάλυσης έχει υποβληθεί σε δοκιμή δακτυλίου.

Μέθοδος 14.10

**Προσδιορισμός του αποτελέσματος της επώασης του εδάφους**

*ΕΝ 14984: Ασβεστούχα και/ή μαγνησιούχα βελτιωτικά εδάφους — Προσδιορισμός του αποτελέσματος της επίδρασης του στο pH του εδάφους — Μέθοδος της επώασης ταυ εδάφους*

Αυτή η μέθοδος ανάλυσης έχει υποβληθεί σε δοκιμή δακτυλίου.

▼B

*ΠΑΡΑΡΤΗΜΑ V*

A. **ΚΑΤΑΛΟΓΟΣ ΤΩΝ ΕΓΓΡΑΦΩΝ ΠΟΥ ΠΡΕΠΕΙ ΝΑ ΣΥΜΒΟΥΛΕΥΟΝΤΑΙ ΟΙ ΠΑΡΑΣΚΕΥΑΣΤΕΣ Η ΟΙ ΑΝΤΙΠΡΟΣΩΠΟΙ ΑΥΤΩΝ ΓΙΑ ΤΗΝ ΚΑΤΑΡΤΙΣΗ ΤΕΧΝΙΚΟΥ ΦΑΚΕΛΟΥ ΓΙΑ ΤΗΝ ΠΡΟΣΘΗΚΗ ΝΕΟΥ ΤΥΠΟΥ ΛΙΠΑΣΜΑΤΟΣ ΣΤΟ ΠΑΡΑΡΤΗΜΑ Ι ΤΟΥ ΠΑΡΟΝΤΟΣ ΚΑΝΟΝΙΣΜΟΥ**

1. Οδηγός κατάρτισης του τεχνικού φακέλου που αφορά τα υποψήφια λιπάσματα προς χαρακτηρισμό ως «ΛΙΠΑΣΜΑ ΕΚ».

   *Επίσημη Εφημερίδα των Ευρωπαϊκών Κοινοτήτων* C 138 της 20.5.1994, σ. 4.

2. Οδηγία 91/155/ΕΟΚ της Επιτροπής της 5ης Μαρτίου 1991 περί προσδιορισμού και καθορισμού των λεπτομερών κανόνων για το σύστημα ειδικής πληροφόρησης σχετικά με τα επικίνδυνα παρασκευάσματα κατ' εφαρμογή του άρθρου 10 της οδηγίας 88/379/ΕΟΚ του Συμβουλίου.

   *Επίσημη Εφημερίδα των Ευρωπαϊκών Κοινοτήτων* L 76 της 22.3.1991, σ. 35.

3. Οδηγία 93/112/ΕΚ της Επιτροπής της 10ης Δεκεμβρίου 1993 για την τροποποίηση της οδηγίας 91/155/ΕΟΚ περί προσδιορισμού και καθορισμού των λεπτομερών κανόνων για το σύστημα ειδικής πληροφόρησης σχετικά με τα επικίνδυνα παρασκευάσματα κατ' εφαρμογή του άρθρου 10 της οδηγίας 88/379/ΕΟΚ του Συμβουλίου.

   *Επίσημη Εφημερίδα των Ευρωπαϊκών Κοινοτήτων* L 314 της 16.12.1993, σ. 38.

▼M7

B. **ΑΠΑΙΤΗΣΕΙΣ ΓΙΑ ΤΗΝ ΕΓΚΡΙΣΗ ΕΡΓΑΣΤΗΡΙΩΝ ΠΟΥ ΕΙΝΑΙ ΑΡΜΟΔΙΑ ΝΑ ΠΑΡΕΧΟΥΝ ΤΙΣ ΑΝΑΓΚΑΙΕΣ ΥΠΗΡΕΣΙΕΣ ΕΛΕΓΧΟΥ ΤΗΣ ΣΥΜΜΟΡΦΩΣΗΣ ΤΩΝ ΛΙΠΑΣΜΑΤΩΝ ΕΚ ΠΡΟΣ ΤΙΣ ΑΠΑΙΤΗΣΕΙΣ ΤΟΥ ΠΑΡΟΝΤΟΣ ΚΑΝΟΝΙΣΜΟΥ ΚΑΙ ΤΩΝ ΠΑΡΑΡΤΗΜΑΤΩΝ ΤΟΥ.**

1. Πρότυπο που εφαρμόζεται σε επίπεδο εργαστηρίων:

   — Εργαστήρια διαπιστευμένα σύμφωνα με το EN ISO/IEC 17025, Γενικές απαιτήσεις για την ικανότητα των εργαστηρίων δοκιμών και διακριβώσεων, για τουλάχιστον μία από τις μεθόδους των παραρτημάτων III ή IV.

   — Έως τις 18 Νοεμβρίου 2014, εργαστήρια που δεν έχουν διαπιστευθεί ακόμη, με την προϋπόθεση ότι το εργαστήριο:

      — αποδεικνύει ότι έχει ξεκινήσει και συνεχίζει τις αναγκαίες διαδικασίες διαπίστευσης σύμφωνα με το EN ISO/IEC 17025 για μία ή περισσότερες από τις μεθόδους των παραρτημάτων III ή IV, και

      — παρέχει στην αρμόδια αρχή αποδεικτικά στοιχεία ότι το εργαστήριο συμμετέχει στις διεργαστηριακές δοκιμές με καλά αποτελέσματα.

2. Πρότυπο που εφαρμόζεται σε επίπεδο φορέων διαπίστευσης:

   EN ISO/IEC 17011, Αξιολόγηση της συμμόρφωσης: Γενικές απαιτήσεις για τους φορείς διαπίστευσης οργανισμών αξιολόγησης της συμμόρφωσης.