AKTY PRIJATÉ ORGÁNMI ZRIADENÝMI MEDZINÁRODNÝMI DOHODAMI

Právny účinok podľa medzinárodného práva verejného majú iba originálne texty EHK OSN. Status tohto predpisu a dátum nadobudnutia jeho platnosti je potrebné overiť v poslednom znení dokumentu EHK OSN o statuse TRANS/WP.29/343, ktorý je k dispozícii na internetovej stránke: http://www.unece.org/trans/main/wp29/wp29wgs/wp29gen/wp29fdocstts.html

Predpis OSN č. 25 – Jednotné ustanovenia na účely typového schvaľovania opierok hlavy bez ohľadu na to, či sú alebo nie sú súčasťou sedadiel vozidla [2020/1169]

Obsahuje celý platný text vrátane:

dodatku 1 k sérii zmien 04 – dátum nadobudnutia platnosti: 15. júna 2015

OBSAH

PREDPIS

1. Rozsah pôsobnosti
2. Vymedzenie pojmov
3. Žiadosť o typové schválenie
4. Označenia
5. Typové schválenie
6. Všeobecné špecifikácie
7. Skúšky
8. Zhoda výroby
9. Sankcie v prípade nezhody výroby
10. Zmena a rozšírenie typového schválenia typu opierky hlavy
11. Pokyny
12. Definitívne zastavenie výroby
13. Prechodné ustanovenia
14. Názvy a adresy technických služieb zodpovedných za vykonávanie skúšok typového schvaľovania a názvy a adresy schvaľovacích úradov

PRÍLOHY

Príloha 1 - Oznámenie týkajúce sa udelenia typového schválenia alebo jeho zamietnutia, alebo rozšírenia, alebo definitívneho zastavenia výroby typu opierky hlavy, ktorá je alebo nie je súčasťou sedadla podľa predpisu č. 25

Príloha 2 - Usporiadanie značiek typového schválenia

Príloha 3 - Postup určovania bodu H a skutočného uhla trupu pre miesta na sedenie v motorových vozidlách

Príloha 4 - Určenie výšky a šírky opierky hlavy

Príloha 5 - Podrobné údaje o narysovaných čiarach a meraniach vykonaných počas skúšok

Príloha 6 - Postup skúšky na overenie absorpcie energie

Príloha 7 - Určenie rozmeru „a“ otvorov opierky hlavy

1. ROZSAH PÔSOBNOSTI

1.1. Tento predpis sa vzťahuje na opierky hlavy zodpovedajúce jednému z typov vymedzených v bode 2.2. ([1])

1.1.1. Nevzťahuje sa na opierky hlavy, ktoré môžu byť namontované na sklápacie sedadlá alebo sedadlá otočené nabok alebo dozadu.

1.1.2. Vzťahuje sa na samotné operadlá sedadiel, ak sú skonštruované tak, aby slúžili aj ako opierky hlavy vymedzené v bode 2.2.

2. VYMEDZENIE POJMOV

Na účely tohto predpisu:

2.1. „*Typ vozidla*“ je kategória motorových vozidiel, ktoré sa nelíšia z takých podstatných hľadísk, ako sú:

2.1.1. tvary a vnútorné rozmery karosérie tvoriacej priestor pre cestujúcich;

2.1.2. typy a rozmery sedadiel;

2.1.3. typ a rozmery montážnych bodov opierky hlavy a príslušných častí konštrukcie vozidla v prípade, keď je opierka hlavy ukotvená na konštrukciu vozidla.

2.2. „*Opierka hlavy*“ je zariadenie, ktorého účelom je obmedziť pohyb hlavy dospelého cestujúceho smerom dozadu vzhľadom na jeho trup, aby sa znížilo nebezpečenstvo poranenia krčných stavcov cestujúceho v prípade nehody.

2.2.1. „*Integrovaná opierka hlavy*“ je opierka hlavy, ktorá je tvorená hornou časťou operadla sedadla. Opierky hlavy zodpovedajúce vymedzeniam v bodoch 2.2.2 a 2.2.3, ktoré však nemôžu byť oddelené od sedadla alebo konštrukcie vozidla inak ako s použitím nástrojov alebo po čiastočnej či úplnej demontáži výbavy sedadla, zodpovedajú tomuto vymedzeniu.

2.2.2. „*Odmontovateľná opierka hlavy*“ je opierka hlavy, ktorú tvorí komponent oddeliteľný od sedadla a určený na zasunutie a pevné uchytenie v konštrukcii operadla sedadla.

2.2.3. „*Samostatná opierka hlavy*“ je opierka hlavy tvorená samostatným komponentom sedadla, ktorý je určený na zasunutie a/alebo pevné uchytenie v konštrukcii vozidla.

2.3. „*Typ sedadla*“ je kategória sedadiel, ktoré sa nelíšia svojimi rozmermi, rámovou konštrukciou ani čalúnením, hoci sa môžu líšiť povrchovou úpravou a farbou.

2.4. „*Typ opierky hlavy*“ je kategória opierok hlavy, ktoré sa nelíšia svojimi rozmermi, rámovou konštrukciou ani čalúnením, hoci sa môžu líšiť povrchovou úpravou, farbou a poťahom.

2.5. „*Referenčný bod*“ sedadla (bod H) (pozri prílohu 3 k tomuto predpisu) je stopa teoretickej osi otáčania, vo zvislej rovine pozdĺžnej vzhľadom na sedadlo, medzi nohou a trupom ľudského tela predstavovaného figurínou.

([1]) Opierky hlavy, ktoré sú v súlade s ustanoveniami predpisu č. 17, nemusia byť v súlade s ustanoveniam tohto predpisu. Sedadlá vozidiel kategórie $M_{2\ s}$ maximálnou hmotnosťou viac ako 3 500 kg a vozidiel kategórie M_3 typovo schválených podľa predpisu č. 80 nemusia byť v súlade s ustanoveniami tohto predpisu.

2.6. „*Referenčná čiara*“ je priamka, ktorá buď na skúšobnej figuríne s hmotnosťou a rozmermi, ktoré zodpovedajú päťdesiatemu percentilu dospelej mužskej populácie, alebo na skúšobnej figuríne s rovnakými parametrami prechádza cez kĺb spájajúci nohu s panvou a kĺb spájajúci krk s hrudníkom. Na figuríne zobrazenej v prílohe 3 k tomuto predpisu je referenčná čiara na určenie bodu H sedadla znázornená na obr. 1 v doplnku k uvedenej prílohe.

2.7. „*Čiara hlavy*“ je priamka prechádzajúca cez ťažisko hlavy a cez kĺb spájajúci krk s hrudníkom. Keď je hlava v pokojovej polohe, čiara hlavy sa nachádza v predĺžení referenčnej čiary.

2.8. „*Sklápacie sedadlo*“ je pomocné sedadlo určené na príležitostné používanie, ktoré je bežne sklopené.

2.9. „*Systém nastavovania*“ je zariadenie, ktorým sa sedadlo alebo jeho časti dajú nastaviť do polohy vhodnej pre morfológiu sediaceho cestujúceho.

Toto zariadenie môže predovšetkým umožňovať:

2.9.1. pozdĺžny posun;

2.9.2. výškový posun;

2.9.3. uhlový posun.

2.10. „*Systém posunu sedadla*“ je zariadenie, ktoré umožňuje posúvať alebo otáčať sedadlo alebo jeho časti bez pevnej strednej polohy, aby sa umožnil ľahký prístup k priestoru za príslušným sedadlom.

3. ŽIADOSŤ O TYPOVÉ SCHVÁLENIE

3.1. Žiadosť o typové schválenie podáva držiteľ obchodného mena alebo obchodného mena sedadla alebo opierky hlavy alebo jeho riadne splnomocnený zástupca.

3.2. K žiadosti musia byť v troch vyhotoveniach priložené ďalej uvedené dokumenty s týmito údajmi:

3.2.1. podrobný opis opierky hlavy špecifikujúci najmä druh materiálu alebo materiálov čalúnenia a, ak je to vhodné, polohu a špecifikácie podpier a dielov ukotvenia pre typ alebo typy sedadiel, pre ktoré sa žiada o schválenie opierky hlavy;

3.2.2. v prípade odmontovateľnej opierky hlavy (pozri vymedzenie v bode 2.2.2):

3.2.2.1. podrobný opis typu alebo typov sedadiel, pre ktoré sa žiada o schválenie opierky hlavy;

3.2.2.2. údaje identifikujúce typ alebo typy vozidla, v ktorých sa majú namontovať sedadlá uvedené v bode 3.2.2.1;

3.2.3. v prípade samostatnej opierky hlavy (pozri vymedzenie v bode 2.2.3):

3.2.3.1. podrobný opis konštrukčného miesta, na ktoré sa má opierka hlavy uchytiť;

3.2.3.2. údaje identifikujúce typ vozidla, v ktorom sa majú opierky hlavy namontovať;

3.2.3.3. výkresy s rozmermi charakteristických častí konštrukcie a opierky hlavy, na výkresoch musí byť zobrazené miesto určené pre schvaľovacie číslo vzhľadom na kruh schvaľovacej značky;

3.2.4. výkresy s rozmermi charakteristických častí sedadla a opierky hlavy. Na výkresoch musí byť zobrazené miesto určené pre schvaľovacie číslo vzhľadom na kruh schvaľovacej značky.

3.3. Technickej službe zodpovednej za vykonávanie schvaľovacích skúšok sa poskytnú:

3.3.1. štyri kompletné sedadlá, ak ide o integrovaný typ opierky hlavy (pozri vymedzenie v bode 2.2.1);

3.3.2. ak ide o odmontovateľný typ opierky hlavy (pozri vymedzenie v bode 2.2.2):

3.3.2.1. dve sedadlá každého typu, na ktoré sa majú namontovať opierky hlavy;

3.3.2.2. 4 + 2N opierok hlavy, kde N je počet typov sedadla, na ktoré sa majú namontovať opierky hlavy;

3.3.3. tri opierky hlavy a príslušné časti konštrukcie vozidla alebo kompletné vozidlo, ak ide o samostatný typ opierky hlavy (pozri vymedzenie v bode 2.2.3).

3.4. Technická služba zodpovedná za vykonávanie schvaľovacích skúšok môže požiadať:

3.4.1. o poskytnutie špecifických častí alebo špecifických vzoriek použitých materiálov; a/alebo

3.4.2. o poskytnutie vozidiel typu alebo typov uvedených v bode 3.2.2.2.

4. OZNAČENIA

4.1. Zariadenia predložené na typové schválenie:

4.1.1. sú zreteľne a nezmazateľne označené obchodným menom alebo obchodnou značkou žiadateľa o schválenie;

4.1.2. na mieste zobrazenom na výkresoch uvedených v bodoch 3.2.3.3 alebo 3.2.4 poskytujú primeraný priestor pre schvaľovaciu značku.

4.2. Ak je opierka hlavy integrovaného alebo odmontovateľného typu (pozri vymedzenia v bodoch 2.2.1 a 2.2.2), označenia uvedené v bodoch 4.1.1 a 4.1.2 môžu byť reprodukované na štítkoch umiestnených na mieste zobrazenom na výkresoch uvedených v bode 3.2.4.

5. TYPOVÉ SCHVÁLENIE

5.1. Ak typ opierky hlavy predložený na typové schválenie podľa tohto predpisu zodpovedá požiadavkám bodov 6 a 7, udelí sa schválenie pre daný typ opierky hlavy.

5.2. Každému schválenému typu sa pridelí schvaľovacie číslo. Jeho prvé dve číslice (v súčasnosti 03, čo zodpovedá sérii zmien 03, ktorá nadobudla platnosť 20. novembra 1989) označujú sériu zmien obsahujúcu najnovšie zásadné technické zmeny vykonané v predpise v čase vydania typového schválenia. Tá istá zmluvná strana nemôže prideliť toto číslo inému typu opierky hlavy.

5.3. Oznámenie o typovom schválení typu opierky hlavy, jeho rozšírení alebo zamietnutí podľa tohto predpisu sa oznámi zmluvným stranám dohody z roku 1958, ktoré uplatňujú tento predpis, prostredníctvom formulára zodpovedajúceho vzoru uvedenému v prílohe l k tomuto predpisu.

5.4. Na každú opierku hlavy vymedzenú v bodoch 2.2.1, 2.2.2 a 2.2.3 a schválenú podľa tohto predpisu nezávisle od toho, či je alebo nie je súčasťou sedadla, sa umiestni schvaľovacia značka pozostávajúca:

5.4.1. z písmena „E“ v kružnici, za ktorým nasleduje rozlišovacie číslo krajiny, ktorá typové schválenie udelila ([2]);

5.4.2. zo schvaľovacieho čísla; a

([2]) Rozlišovacie čísla zmluvných strán dohody z roku 1958 sú uvedené v prílohe 3 ku Konsolidovanej rezolúcii o konštrukcii vozidiel (R. E.3), dokument ECE/TRANS/WP.29/78/Rev. 6 – http://www.unece.org/trans/main/wp29/wp29wgs/wp29gen/wp29resolutions.html.

5.4.3. v prípade opierky hlavy, ktorá je súčasťou operadla sedadla, sa pred schvaľovacím číslom uvedie číslo tohto predpisu, písmeno „R“ a pomlčka.

5.5. Schvaľovacia značka sa umiestni v priestore uvedenom v bode 4.1.2.

5.6. Značka typového schválenia musí byť ľahko čitateľná a nezmazateľná.

5.7. Príklady usporiadania značky typového schválenia sú uvedené v prílohe 2 k tomuto predpisu.

6. VŠEOBECNÉ ŠPECIFIKÁCIE

6.1. Prítomnosť opierky hlavy nesmie byť ďalšou príčinou nebezpečenstva pre cestujúcich vo vozidle. Najmä nesmie v žiadnej polohe používania vykazovať žiadnu nebezpečnú drsnosť ani ostrú hranu, ktoré môžu zvýšiť riziko závažnosti poranenia cestujúcich. Časti opierky hlavy, ktoré sú umiestnené v nižšie vymedzenej zóne nárazu, musia byť schopné rozptyľovať energiu spôsobom špecifikovaným v prílohe 6 k tomuto predpisu.

6.1.1. Zóna nárazu je priečne ohraničená dvoma vertikálnymi pozdĺžnymi rovinami, jedna na každej strane, a každá z týchto rovín je vzdialená 70 mm od roviny symetrie príslušného sedadla.

6.1.2. Zóna nárazu je výškovo ohraničená časťou opierky hlavy umiestnenou nad rovinou kolmou na referenčnú čiaru R a vzdialenou 635 mm od bodu H.

6.1.3. Odchylne od uvedených ustanovení sa požiadavky týkajúce sa absorpcie energie neuplatňujú na zadné plochy opierok hlavy pre sedadlá, za ktorými nie sú žiadne ďalšie sedadlá.

6.2. Časti predných a zadných plôch opierky hlavy okrem častí zadných plôch opierok hlavy určených na montáž na sedadlách, za ktorými nie sú ďalšie miesta na sedenie, ktoré sú umiestnené smerom von od pozdĺžnych zvislých rovín vymedzených vyššie, sú čalúnené tak, aby zabránili akémukoľvek priamemu kontaktu hlavy s komponentmi konštrukcie, ktoré na plochách, ktorých sa môže dotýkať guľa s priemerom 165 mm, majú polomer zakrivenia najmenej 5 mm.

Alternatívne sa môžu tieto komponenty považovať za vyhovujúce, ak vyhovejú pri skúške absorpcie energie opísanej v prílohe 6 k tomuto predpisu. Ak sú uvedené časti opierok hlavy a ich držiaky potiahnuté materiálom s tvrdosťou menšou ako 50 na stupnici A podľa Shora, požiadavky tohto bodu, s výnimkou tých, ktoré sa vzťahujú na absorpciu energie podľa vymedzenia v prílohe 6 k tomuto predpisu, sa vzťahujú len na tuhé časti.

6.3. Opierka hlavy je ukotvená na sedadle, alebo ak je to vhodné, na konštrukcii vozidla tak, aby z čalúnenia opierky hlavy, z ukotvenia alebo z operadla sedadla nevyčnievala žiadna tuhá ani nebezpečná časť v dôsledku tlaku vyvíjaného hlavou počas skúšky.

6.4. Výška opierky hlavy meraná v súlade s požiadavkami bodu 7.2 zodpovedá týmto špecifikáciám:

6.4.1. výška opierok hlavy sa meria podľa postupu opísaného v bode 7.2.;

6.4.2. v prípade opierok hlavy, ktoré nie sú výškovo nastaviteľné, výška nesmie byť menšia ako 800 mm pre predné sedadlá a 750 mm pre ostatné sedadlá;

6.4.3. v prípade výškovo nastaviteľných opierok hlavy:

6.4.3.1. výška je najmenej 800 mm v prípade predných sedadiel a 750 mm v prípade ostatných sedadiel; táto hodnota sa dosiahne v polohe medzi najvyššou a najnižšou polohou, v ktorých je nastavenie možné;

6.4.3.2. nesmie byť možná žiadna poloha používania, ktorá by bola nižšia ako 750 mm;

6.4.3.3. v prípade sedadiel iných, ako sú predné sedadlá, opierky hlavy môžu byť také, aby sa mohli posúvať do polohy, ktorá bude nižšia ako 750 mm, ak takáto poloha bude pre cestujúceho jasne identifikovateľná ako poloha, ktorá nie je určená na používanie opierky hlavy;

6.4.3.4. v prípade predných sedadiel môžu byť opierky hlavy také, že sa automaticky posunú, ak sedadlo nie je obsadené, do polohy s výslednou výškou nižšou ako 750 mm za predpokladu, že sa automaticky vrátia do polohy používania, ak je sedadlo obsadené.

6.4.4. Rozmery uvedené v bodoch 6.4.2 a 6.4.3.1 môžu byť menšie ako 800 mm v prípade predných sedadiel a menšie ako 750 mm v prípade ostatných sedadiel, aby sa ponechal adekvátny voľný priestor medzi opierkou hlavy a vnútorným povrchom strechy, oknami alebo inou časťou konštrukcie vozidla, tento voľný priestor však nie je väčší ako 25 mm. V prípade sedadiel vybavených systémom posunu a/alebo nastavovania sa to vzťahuje na všetky polohy sedadla. Ďalej, odchylne od bodu 6.4.3.2, nesmie existovať žiadna poloha používania, ktorá má za následok výšku menšiu ako 700 mm.

6.4.5. Odchylne od požiadaviek na výšku uvedených v bodoch 6.4.2 a 6.4.3.1 výška každej opierky hlavy určenej na montáž na zadných stredových sedadlách alebo miestach na sedenie nie je menšia ako 700 mm.

6.5. Výška hlavovej opierky, na ktorej spočíva hlava, meraná podľa povinného postupu v bode 7.2 je v prípade výškovo nastaviteľnej opierky hlavy najmenej 100 mm.

6.6. V prípade hlavovej opierky, ktoré nie je výškovo nastaviteľné, nie je medzi operadlom sedadla a opierkou hlavy medzera väčšia ako 60 mm.

6.6.1. Ak je opierka hlavy výškovo nastaviteľná, je vo svojej najnižšej polohe vzdialená najviac 25 mm od horného okraja operadla sedadla.

6.6.2. V prípade opierky hlavy, ktorá nie je výškovo nastaviteľná, príslušná plocha je:

6.6.2.1. nad rovinou kolmou na referenčnú čiaru vo vzdialenosti 540 mm od bodu R a

6.6.2.2. medzi dvoma zvislými pozdĺžnymi rovinami prechádzajúcimi vo vzdialenosti 85 mm na každej strane referenčnej čiary.

Na tejto ploche je povolená jedna alebo viac medzier, ktoré bez ohľadu na tvar vykazujú vzdialenosť „a“ meranú podľa opisu v bode 7.5 väčšiu ako 60 mm, za predpokladu, že požiadavky bodu 7.4.3.6 sú splnené aj po dodatočnej skúške podľa bodu 7.4.3.4.

6.6.3. V prípade výškovo nastaviteľných opierok hlavy je povolená jedna alebo viac medzier, ktoré bez ohľadu na tvar vykazujú vzdialenosť „a“ meranú podľa opisu v bode 7.5 väčšiu ako 60 mm, na strane zariadenia slúžiaceho ako opierka hlavy, za predpokladu, že požiadavky bodu 7.4.3.6 sú splnené aj po dodatočnej skúške podľa bodu 7.4.3.4.

6.7. Šírka opierky hlavy je taká, aby poskytovala primeranú oporu pre hlavu normálne usadenej osoby. V rovine merania šírky vymedzenej v bode 7.3 opierka hlavy pokrýva plochu siahajúcu najmenej 85 mm na každú stranu roviny symetrie sedadla, pre ktoré je opierka hlavy určená, pričom sa táto vzdialenosť meria podľa povinného postupu v bode 7.3.

6.8. Opierka hlavy a jej ukotvenie sú také, aby maximálny pohyb hlavy smerom dozadu, ktoré umožňuje opierka hlavy a ktoré sa meria v súlade so statickým postupom opísaným v bode 7.4, bolo menej ako 102 mm.

6.9. Opierka hlavy a jej ukotvenie sú dostatočne pevné, aby vydržali bez zlyhania zaťaženie uvedené v bode 7.4.3.7.

6.10. Ak je opierka hlavy nastaviteľná, okrem činnosti nastavenia nesmie byť možné prekročiť maximálnu predpísanú výšku na používanie bez vedomého konania používateľa.

7. SKÚŠKY

7.1. Určenie referenčného bodu (bodu H) sedadla, ktorého súčasťou je opierka hlavy.

Tento bod sa stanovuje v súlade s požiadavkami prílohy 3 k tomuto predpisu.

7.2. Určenie výšky opierky hlavy

7.2.1. Všetky čiary prebiehajú v rovine symetrie príslušného sedadla, pričom priesečnica tejto roviny so sedadlom určuje obrys opierky hlavy a operadla sedadla (pozri obr. 1 v prílohe 4 k tomuto predpisu).

7.2.2. Figurína zodpovedajúca päťdesiatemu percentilu dospelej mužskej populácie alebo figuríne zobrazenej v prílohe 3 k tomuto predpisu je umiestnená v bežnej polohe na sedadle. Ak sa operadlo sedadla dá polohovať, zablokuje sa v polohe zodpovedajúcej sklonu referenčnej čiary trupu figuríny smerom dozadu čo možno najbližšie k 25° od vertikály.

7.2.3. Priemet referenčnej čiary figuríny zobrazenej v prílohe 3 v prípade príslušného sedadla prebieha v rovine špecifikovanej v bode 7.2.1. Dotyčnica S k vrchnej časti opierky hlavy prebieha kolmo na referenčnú čiaru.

7.2.4. Vzdialenosť h od bodu H k dotyčnici S je výška, ktorá sa má zohľadniť pri realizácii požiadavky v bode 6.4.

7.3. Určenie šírky opierky hlavy (pozri obr. 2 v prílohe 4 k tomuto predpisu)

7.3.1. Rovina S_1 kolmá na referenčnú čiaru a ležiaca 65 mm pod dotyčnicou S vymedzenou v bode 7.2.3 vymedzuje rez opierkou hlavy ohraničený obrysom C. V rovine S_1 sa vyznačí smer dotyčníc k obrysu C predstavujúcich priesečnice zvislých rovín (P a P') rovnobežných s rovinou symetrie príslušného sedadla s rovinou S_1.

7.3.2. Šírka opierky hlavy, ktorá sa má zohľadniť pri realizácii požiadavky v bode 6.7, je vzdialenosť L oddeľujúca stopy rovín P a P' v rovine S_1.

7.3.3. Šírka opierky hlavy sa v prípade potreby určuje aj 635 mm nad referenčným bodom sedadla, pričom sa táto vzdialenosť meria pozdĺž referenčnej čiary.

7.4. Určenie účinnosti zariadenia

7.4.1. Účinnosť opierky hlavy sa kontroluje statickou skúškou opísanou nižšie.

7.4.2. Príprava skúšky

7.4.2.1. Ak je opierka hlavy nastaviteľná, nastaví sa do najvyššej polohy.

7.4.2.2. V prípade lavicového sedadla, kde časť nosného rámu alebo celý nosný rám (vrátane rámu opierok hlavy) je spoločný pre viac ako jedno miesto na sedenie, sa skúška vykonáva súčasne pre všetky tieto miesta na sedenie.

7.4.2.3. Ak je sedadlo alebo operadlo sedadla nastaviteľné vzhľadom na opierku hlavy ukotvenú na konštrukcii vozidla, umiestni sa do najnepriaznivejšej polohy podľa rozhodnutia technickej služby.

7.4.3. Skúšanie

7.4.3.1. Všetky čiary prebiehajú vo zvislej rovine symetrie príslušného sedadla (pozri prílohu 5 k tomuto predpisu).

7.4.3.2. Priemet referenčnej čiary R prebieha v rovine uvedenej v bode 7.4.3.1.

7.4.3.3. Posunutá referenčná čiara R_1 sa určí tak, že sa na časť figuríny simulujúcu chrbát uvedenú v prílohe 3 k tomuto predpisu aplikuje počiatočná sila vytvárajúca v smere dozadu moment 37,3 daNm okolo bodu H.

7.4.3.4. Pomocou guľovej hlavice s priemerom 165 mm sa počiatočná sila vytvárajúca moment 37,3 daNm okolo bodu H aplikuje v pravých uhloch na posunutú referenčnú čiaru R_1 vo vzdialenosti 65 mm pod vrchnou časťou opierky hlavy, pričom referenčná čiara zostáva vo svojej posunutej polohe R_1 určenej v súlade s požiadavkami bodu 7.4.3.3.

7.4.3.4.1. Ak prítomnosť medzier bráni aplikovaniu vyššie uvedenej sily vo vzdialenosti 65 mm od vrchnej časti opierky hlavy, vzdialenosť sa môže zmenšiť tak, aby os sily prechádzala cez os rámového prvku najbližšieho k medzere.

7.4.3.4.2. V prípade opísanom v bodoch 6.6.2 a 6.6.3 sa skúška zopakuje tak, že sa na každú medzeru s použitím gule s priemerom 165 mm aplikuje sila

prechádzajúca cez ťažisko najmenšej z častí medzery pozdĺž priečnych rovín rovnobežných s referenčnou čiarou a reprodukujúca moment 37,3 daNm okolo bodu R.

7.4.3.5. Určí sa dotyčnica Y ku guľovej hlavici rovnobežná s posunutou referenčnou čiarou R_1.

7.4.3.6. Meria sa vzdialenosť X medzi dotyčnicou Y a posunutou referenčnou čiarou R_1. Požiadavka bodu 6.8 sa považuje za splnenú, ak je vzdialenosť X menšia ako 102 mm.

7.4.3.7. V prípadoch, keď sa sila uvedená v bode 7.4.3.4 aplikuje vo vzdialenosti 65 mm alebo menšej pod vrchnou časťou opierky hlavy, a len v týchto prípadoch sa táto sila zvýši na 89 daN, ak k poškodeniu sedadla alebo jeho operadla nedôjde skôr.

7.5. Určenie vzdialenosti „a“ otvorov opierky hlavy (pozri prílohu 7 k tomuto predpisu).

7.5.1. Vzdialenosť „a“ sa určuje pre každý otvor vzhľadom na prednú plochu opierky hlavy, a to pomocou gule s priemerom 165 mm.

7.5.2. Guľa sa priloží k otvoru v bode plochy otvoru, ktorý umožňuje maximálny prienik gule bez pôsobenia sily.

7.5.3. Vzdialenosť medzi dvoma bodmi dotyku gule s otvorom bude predstavovať vzdialenosť „a“, ktorá sa má zohľadňovať pri hodnotení podľa bodov 6.6.2 a 6.6.3.

8. ZHODA VÝROBY

8.1. Každá opierka hlavy alebo sedadlo, ktoré má schvaľovaciu značku v súlade s prílohou 2, zodpovedá schválenému typu opierky hlavy a vyhovuje podmienkam uvedeným v bodoch 6 a 7.

8.2. Na overenie tejto zhody sa vykoná dostatočný počet náhodných kontrol sériovo vyrobených opierok hlavy.

8.3. Na skúšky sa použijú opierky hlavy, ktoré sú alebo majú byť ponúkané na predaj.

8.4. Opierky hlavy vybraté na overenie zhody so schváleným typom sa podrobia skúške opísanej v bode 7 tohto predpisu.

9. SANKCIE V PRÍPADE NEZHODY VÝROBY

9.1. Schválené opierky hlavy

Typové schválenie udelené vzhľadom na typ opierky hlavy podľa tohto predpisu sa môže odňať, ak opierky hlavy s údajmi podľa bodu 5.4, nevyhovejú náhodným kontrolám alebo nezodpovedajú schválenému typu.

9.2. Ak zmluvná strana dohody, ktorá uplatňuje tento predpis, odníme typové schválenie, ktoré predtým udelila, bezodkladne to oznámi ostatným zmluvným stranám, ktoré uplatňujú tento predpis, prostredníctvom formulára oznámenia zodpovedajúceho vzoru uvedenému v prílohe 1 k tomuto predpisu.

10. ZMENA A ROZŠÍRENIE TYPOVÉHO SCHVÁLENIA TYPU OPIERKY HLAVY

10.1. Každá zmena typu opierky hlavy sa musí oznámiť schvaľovaciemu úradu, ktorý daný typ opierky hlavy schválil. Úrad môže potom buď:

10.1.1. konštatovať, že nie je pravdepodobné, že by uskutočnené zmeny mali výraznejší nepriaznivý vplyv a že opierka hlavy každopádne stále zodpovedá požiadavkám; alebo

10.1.2. vyžadovať od technickej služby, ktorá je zodpovedná za vykonávanie skúšok, ďalší skúšobný protokol.

10.2. Potvrdenie alebo zamietnutie typového schválenia s uvedením zmien sa oznámi zmluvným stranám dohody, ktoré uplatňujú tento predpis, postupom uvedeným v bode 5.3 vyššie.

10.3. Príslušný úrad, ktorý vydáva rozšírenie typového schválenia, pridelí každému rozšíreniu poradové číslo a informuje o tom ostatné zmluvné strany dohody z roku 1958, ktoré uplatňujú tento predpis, prostredníctvom formulára oznámenia zodpovedajúceho vzoru uvedenému v prílohe 1 k tomuto predpisu.

11. POKYNY

Výrobca dodá s každým modelom zodpovedajúcim schválenému typu opierky hlavy údaje o type a charakteristikách sedadiel, pre ktoré sa opierka hlavy schvaľuje. Keď je opierka hlavy nastaviteľná, postupy nastavenia a/alebo uvoľnenia musia byť v tomto oznámení jasne uvedené.

12. DEFINITÍVNE ZASTAVENIE VÝROBY

Ak držiteľ typového schválenia úplne ukončí výrobu opierky hlavy typovo schválenej v súlade s týmto predpisom, informuje o tom schvaľovací úrad, ktorý typové schválenie udelil. Po prijatí príslušného oznámenia tento úrad o tom informuje ostatné zmluvné strany dohody z r. 1958, ktoré uplatňujú tento predpis, prostredníctvom formulára oznámenia zodpovedajúceho vzoru uvedenému v prílohe 1 k tomuto predpisu.

13. PRECHODNÉ USTANOVENIA

13.1. Od oficiálneho dátumu nadobudnutia platnosti série zmien 04 nesmie žiadna zmluvná strana uplatňujúca tento predpis odmietnuť udeliť typové schválenia EHK podľa tohto predpisu v znení série zmien 04.

13.2. Po uplynutí 24 mesiacov od dátumu nadobudnutia platnosti série zmien 04 zmluvné strany uplatňujúce tento predpis udelia schválenie EHK iba vtedy, ak typ vozidla, ktorý sa má schváliť, spĺňa požiadavky tohto predpisu v znení série zmien 04.

13.3. Po uplynutí 48 mesiacov od dátumu nadobudnutia platnosti série zmien 04 existujúce typové schválenia podľa tohto predpisu strácajú platnosť okrem prípadu typov vozidiel, ktoré spĺňajú požiadavky tohto predpisu v znení série zmien 04.

14. NÁZVY A ADRESY TECHNICKÝCH SLUŽIEB ZODPOVEDNÝCH ZA VYKONÁVANIE SKÚŠOK TYPOVÉHO SCHVAĽOVANIA A NÁZVY A ADRESY SCHVAĽOVACÍCH ÚRADOV

Zmluvné strany dohody z roku 1958, ktoré uplatňujú tento predpis, oznámia sekretariátu Organizácie Spojených národov názvy a adresy technických služieb zodpovedných za vykonávanie schvaľovacích skúšok a názvy a adresy schvaľovacích úradov, ktoré udeľujú typové schválenie a ktorým sa majú zasielať formuláre osvedčujúce typové schválenie alebo jeho rozšírenie, zamietnutie alebo odňatie.

PRÍLOHA 1

Oznámenie

[Maximálny formát: A4 (210 × 297 mm)]



Vydal: Názov schvaľovacieho úradu:
.....
.....

týkajúce sa (2) udelenia schválenia
rozšírenia typového schválenia
zamietnutia typového schválenia
odňatia typového schválenia
udelenia schválenia

typu opierky hlavy bez ohľadu na to, či je alebo nie je súčasťou sedadla podľa predpisu č. 25

Typové schválenie č. ..... Rozšírenie č. .....

1. Obchodné meno alebo značka .....
2. Meno výrobcu .....
3. Meno a adresa prípadného zástupcu výrobcu .....
4. Adresa .....
5. Dodané na typové schválenie dňa .....
6. Technická služba zodpovedná za vykonávanie schvaľovacích skúšok .....
7. Stručný opis opierky hlavy (3) .....
8. Typ a charakteristiky sedadiel, pre ktoré je opierka hlavy určená alebo ktorých je súčasťou .....
9. Typy vozidiel, do ktorých sa majú namontovať sedadlá, pre ktoré je opierka hlavy určená .....
10. Dátum skúšobného protokolu vydaného touto službou .....
11. Číslo správy vydanej technickou službou .....
12. Typové schválenie udelené/rozšírené/zamietnuté/odňaté (2) .....
13. Miesto .....

(1) Distinguishing number of the country which has granted, extended, refused or withdrawn approval (see approval provisions in the Regulation).
(2) Strike out which does not apply.
(3) V prípade integrovaných alebo odmontovateľných opierok hlavy (pozri vymedzenia v bodoch 2.2.1 a 2.2.2 tohto predpisu) sa táto položka nemusí vypĺňať, ak sú všetky nevyhnutné charakteristiky a údaje uvedené v bode 8.

14. Dátum .....

15. Podpis .....

16. K tomuto oznámeniu je pripojený zoznam dokumentov uložených v archíve schvaľovacieho úradu, ktorý udelil typové schválenie, pričom tieto dokumenty je možné získať na požiadanie.

PRÍLOHA 2

Usporiadanie značiek typového schválenia *

Schvaľovacia značka pre integrovaný alebo odmontovateľný typ opierky hlavy (pozri vymedzenia v bodoch 2.2.1 a 2.2.2 tohto predpisu).

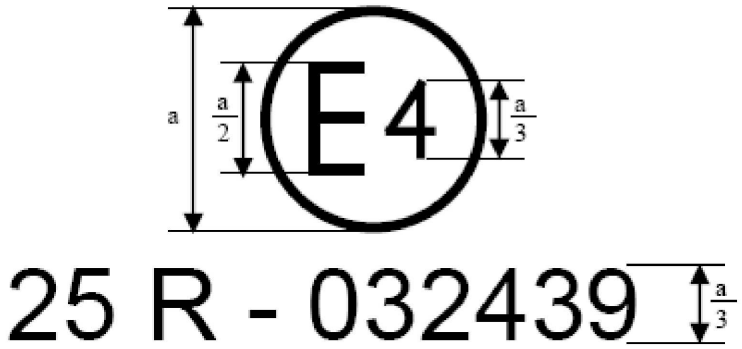

Z uvedenej značky, upevnenej na jednu alebo viac opierok hlavy integrovaného alebo odmontovateľného typu vyplýva, že príslušný typ opierky hlavy bol schválený v Holandsku (E4) podľa predpisu č. 25 pod schvaľovacím číslom 032439. Prvé dve číslice schvaľovacieho čísla udávajú, že schválenie bolo udelené v súlade s požiadavkami predpisu č. 25 v znení série zmien 03.

Schvaľovacia značka pre samostatný typ opierky hlavy (pozri vymedzenie v bode 2.2.3 tohto predpisu).

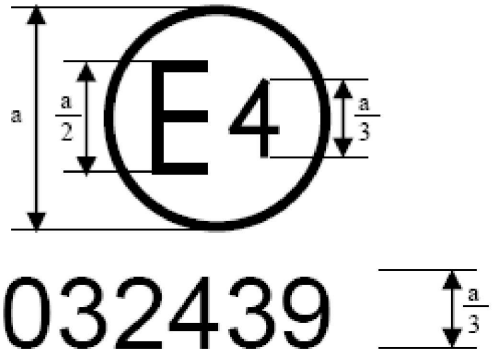

Z uvedenej značky upevnenej na opierku hlavy vyplýva, že príslušná opierka hlavy bola schválená a je samostatnou opierkou hlavy schválenou v Holandsku (E4) pod schvaľovacím číslom 032439. Prvé dve číslice schvaľovacieho čísla udávajú, že schválenie bolo udelené v súlade s požiadavkami predpisu č. 25 v znení série zmien 03.

* Schvaľovacie číslo musí byť umiestnené v blízkosti kružnice, a to buď nad písmenom „E“, alebo pod ním, alebo vľavo či vpravo od tohto písmena.

PRÍLOHA 3

Postup určovania bodu H a skutočného uhla trupu pre miesta na sedenie v motorových vozidlách [1]

---

[1] Postup je opísaný v prílohe 1 ku Konsolidovanej rezolúcii o konštrukcii vozidiel (R.E.3), dokument ECE/TRANS/WP.29/78/Rev.6.

Doplnok 1 k prílohe 3

Opis trojrozmerného mechanizmu na určenie bodu H (3-D H mechanizmus) [1]

---

[1] 3-D H mechanizmus je opísaný v doplnku 1 k prílohe 1 ku Konsolidovanej rezolúcii o konštrukcii vozidiel (R.E.3), dokument ECE/TRANS/WP.29/78/Rev.6.

Doplnok 2 k prílohe 3

Trojrozmerný referenčný systém ([1])

([1]) Podľa opisu v doplnku 2 k prílohe 1 ku Konsolidovanej rezolúcii o konštrukcii vozidiel (R.E.3), dokument ECE/TRANS/WP.29/78/Rev.6.

Doplnok 3 k prílohe 3

Referenčné údaje týkajúce sa miest na sedenie ([1])

([1]) Podľa opisu v doplnku 3 k prílohe 1 ku Konsolidovanej rezolúcii o konštrukcii vozidiel (R.E.3), dokument ECE/TRANS/WP.29/78/Rev.6.

PRÍLOHA 4

Určenie výšky a šírky opierky hlavy

Obrázok 1

Výška

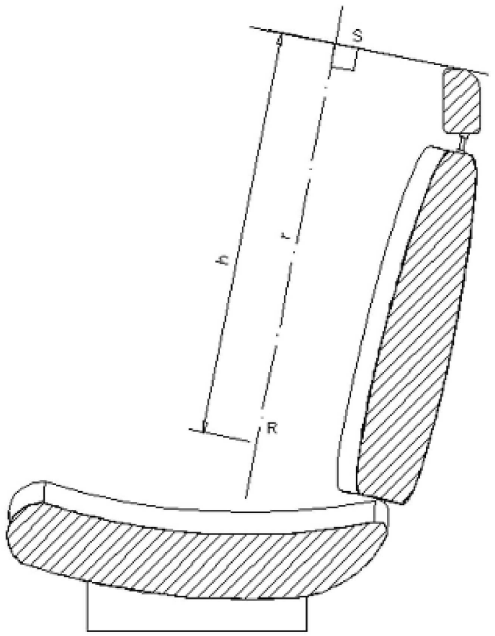

Obrázok 2

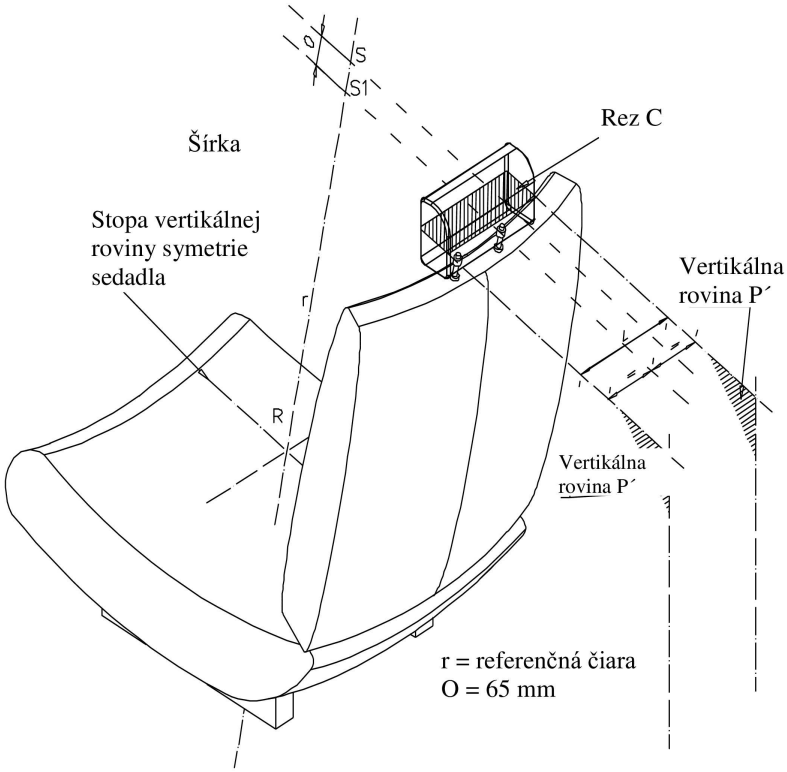

PRÍLOHA 5

Podrobné údaje o narysovaných čiarach a meraniach vykonaných počas skúšok

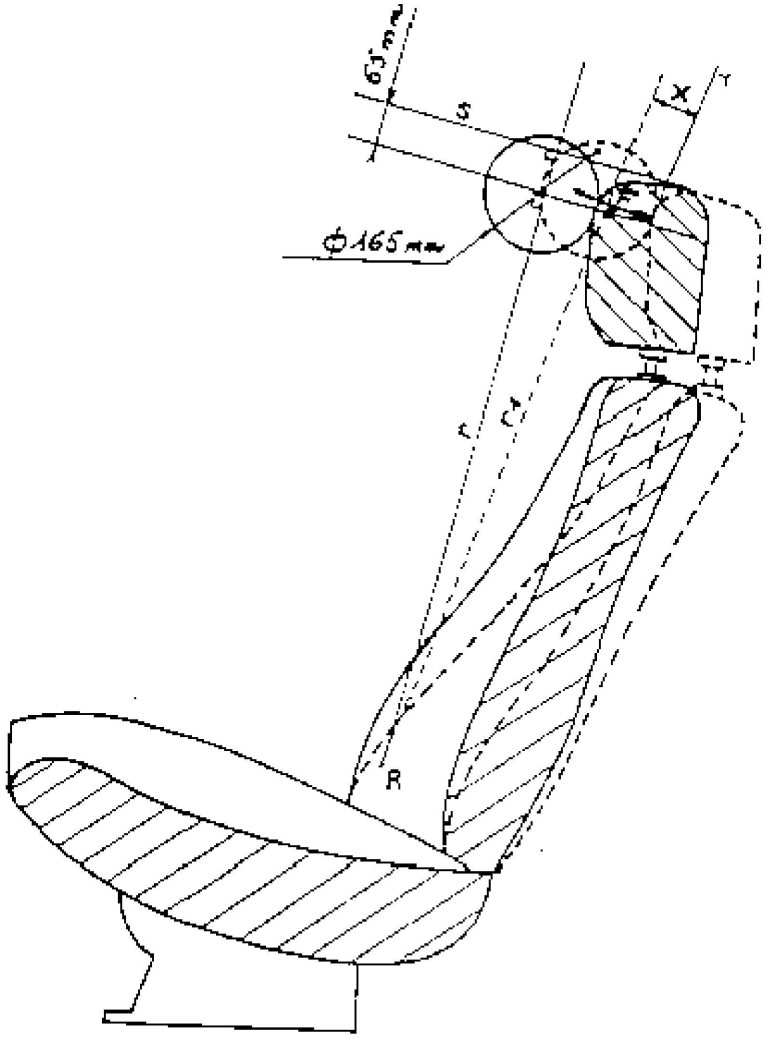

_____Obrys počiatočnej polohy

- - - - - - - - - - - - -Obrys polohy pri zaťažení

r: referenčná čiara

r1: posunutá referenčná čiara

Moment F vzhľadom na referenčnú čiaru r: 37,3 daNm

PRÍLOHA 6

Postup skúšky na overenie absorpcie energie

1. Montáž, skúšobné zariadenie, záznamové prístroje a postup

1.1. Montáž

Opierka hlavy potiahnutá materiálom absorbujúcim energiu sa namontuje a skúša na sedadle alebo konštrukčnej časti vozidla, v ktorom je namontovaná. Konštrukčná časť sa pevne prichytí k skúšobnému zariadeniu, aby sa pri náraze neposunula a aby jej základňa zostala približne vodorovná, ak nie je uvedená konkrétna špecifikácia s príslušným odôvodnením. Ak je operadlo sedadla nastaviteľné, priskrutkuje sa do polohy opísanej v bode 7.2.2 tohto predpisu.

Opierka hlavy sa namontuje na operadlo sedadla tak, ako sa nachádza vo vozidle. V prípade samostatnej opierky hlavy sa táto upevní na tú časť konštrukcie vozidla, na ktorú je obvykle upevnená.

Ak je opierka hlavy nastaviteľná, umiestni sa do najnepriaznivejšej polohy, ktorú nastavovacie zariadenie umožňuje.

1.2. Skúšobné zariadenie

1.2.1. Toto zariadenie pozostáva z kyvadla, ktorého závesný čap je nesený guľôčkovými ložiskami a ktorého znížená hmotnosť v jeho strede nárazu je 6,8 kg. Dolný koniec kyvadla tvorí tuhá maketa hlavy s priemerom 165 mm, ktorej stred sa zhoduje so stredom nárazu kyvadla.

1.2.2. Maketa hlavy je vybavená dvoma akcelerometrami a zariadením na meranie rýchlosti spôsobilými merať hodnoty v smere nárazu.

1.3. Záznamové prístroje

Používané záznamové prístroje sú také, že meranie sa môže vykonať s týmito stupňami presnosti:

1.3.1. Akcelerácia:

presnosť = ± 5 % skutočnej hodnoty

frekvenčná trieda meracieho reťazca: CFC 600 zodpovedajúca charakteristikám normy ISO 6487 (1987).

Priečna citlivosť ≤ 5 % najnižšieho bodu na stupnici.

1.3.2. Rýchlosť:

presnosť = ±2,5 % skutočnej hodnoty

citlivosť = 0,5 km/h

1.3.3. Zaznamenávanie času

Prístrojové vybavenie umožňuje zaznamenávať činnosť v priebehu celého jej trvania a odčítavať údaje v priebehu jednej tisíciny sekundy:

začiatok nárazu v okamihu prvého styku medzi maketou hlavy a skúšaným komponentom sa zachytáva v záznamoch používaných na vyhodnotenie skúšky.

1.4. Postup skúšky

1.4.1. Po montáži a nastavení opierky hlavy, ako je uvedené v bode 1.1 tejto prílohy, sa uskutoční náraz v bodoch, ktoré laboratórium vybralo v zóne nárazu vymedzenej v bode 6.1 tohto predpisu, a prípadne mimo zóny nárazu vymedzenej v bode 6.2 tohto predpisu na povrchoch s polomerom zakrivenia menej ako 5 mm.

Vzťah zníženej hmotnosti „m_r“ kyvadla k celkovej hmotnosti „m“ kyvadla pri vzdialenosti „a“ medzi stredom nárazu a osou rotácie a pri vzdialenosti „l“ medzi ťažiskom a osou rotácie vyjadruje vzorec: $m_r = m(l/a)$.

1.4.1.1. Na zadnej ploche smer nárazu odzadu dopredu v pozdĺžnej rovine bude zvierať uhol 45° s vertikálou.

1.4.1.2. Na prednej ploche smer nárazu odpredu dozadu v pozdĺžnej rovine bude horizontálny.

1.4.1.3. Predná a zadná zóna sú ohraničené horizontálnou rovinou, ktorá sa dotýka vrcholu opierky hlavy, ako sa určuje v bode 7.2 tohto predpisu.

1.4.2. Maketa hlavy narazí do testovaného predmetu rýchlosťou 24,1 km/h; táto rýchlosť sa dosiahne buď len energiou pohonu, alebo použitím dodatočného hnacieho zariadenia.

2. Výsledky

V skúškach vykonaných podľa uvedeného postupu spomalenie makety hlavy neprekročí 80 g nepretržite za viac ako 3 milisekundy. Miera spomaľovania sa berie ako priemer hodnôt odčítaných na dvoch akcelerometroch.

3. Ekvivalentné postupy

3.1. Ekvivalentné skúšobné postupy sú povolené s podmienkou, že výsledky požadované v bode 2 je možné dosiahnuť. Konkrétne časti skúšobnej aparatúry môžu byť orientované rozdielne, pokiaľ sú dodržiavané relatívne uhly medzi opierkou hlavy a smerom nárazu.

3.2. Za preukázanie ekvivalentnosti metódy odlišnej od metódy opísanej v bode 1 zodpovedá osoba, ktorá používa túto inú metódu.

PRÍLOHA 7

Určenie rozmeru „a“ otvorov opierky hlavy

(pozri body 6.6.2 a 6.6.3 tohto predpisu)

Obrázok 1

Príklad horizontálnych otvorov

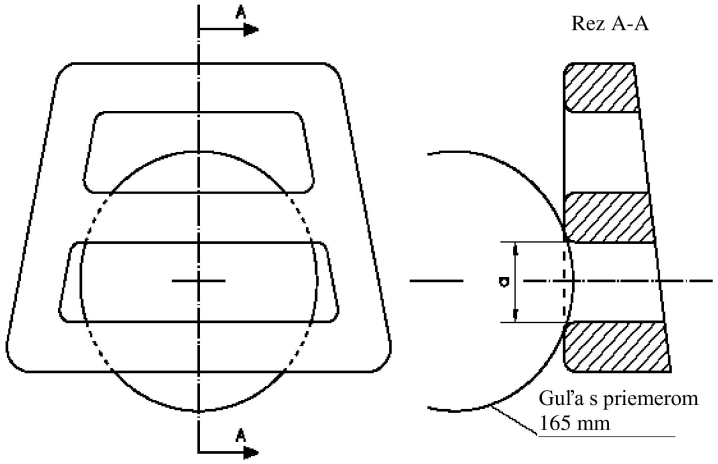

Poznámka: Rez A-A prebieha v bode plochy otvoru, ktorý umožňuje maximálne vniknutie gule bez pôsobenia akéhokoľvek zaťaženia.

Obrázok 2

Príklad vertikálnych otvorov

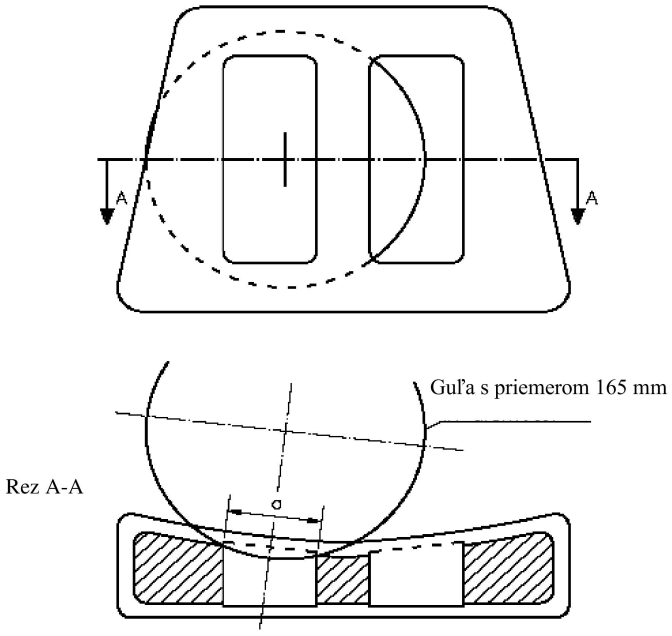

Poznámka: Rez A-A prebieha v bode plochy otvoru, ktorý umožňuje maximálne vniknutie gule bez pôsobenia akéhokoľvek zaťaženia.