ATTI ADOTTATI MINN KORPI STABBILITI PERMEZZ TA' FTEHIMIET INTERNAZZJONALI

It-testi oriġinali tan-NU/KEE biss għandhom effett ġuridiku skont id-dritt internazzjonali pubbliku. L-istatus u d-data ta' dħul fis-seħħ ta' dan ir-Regolament jenħtieġ li jiġu ċċekkjati fl-aħħar verżjoni tad-dokument tal-istatus tan-NU/KEE TRANS/WP.29/343, disponibbli fuq: http://www.unece.org/trans/main/wp29/wp29wgs/wp29gen/wp29fdocstts.html

Ir-Regolament tan-NU Nru 25 — Dispożizzjonijiet uniformi li jikkonċernaw l-approvazzjoni tat-trażżin għar-ras (headrests), kemm jekk ikunu inkorporati fis-sits tal-vettura u kemm jekk le (2020/1169)

Li tinkorpora t-test validu kollu sa:

Is-Suppliment 1 tas-serje ta' emendi 04 – Data tad-dħul fis-seħħ: 15 ta' Ġunju 2015

KONTENUT

REGOLAMENTAZZJONI

1. Kamp ta' applikazzjoni

2. Definizzjonijiet

3. Applikazzjoni għall-approvazzjoni

4. Immarkar

5. Approvazzjoni

6. Speċifikazzjonijiet ġenerali

7. Testijiet

8. Konformità tal-produzzjoni

9. Penali għan-nuqqas ta' konformità tal-produzzjoni

10. Modifika u estensjoni tal-approvazzjoni ta' tip ta' trażżin għar-ras

11. Struzzjonijiet

12. Produzzjoni mwaqqfa għalkollox

13. Dispożizzjonijiet tranżizzjonali

14. Ismijiet u indirizzi tas-Servizzi Tekniċi responsabbli mit-twettiq tat-testijiet tal-approvazzjoni, u tal-Awtoritajiet tal-Approvazzjoni tat-Tip

ANNESSI

Anness 1 - Komunikazzjoni dwar l-approvazzjoni jew iċ-ċaħda jew l-estensjoni jew l-irtirar ta' approvazzjoni jew il-produzzjoni mwaqqfa għalkollox ta' tip ta' trażżin għar-ras, kemm jekk inkorporat fis-sit u kemm jekk le skont ir-Regolament Nru. 25

Anness 2 - Arranġamenti tal-marki tal-approvazzjoni

Anness 3 - Proċedura biex jiġu ddeterminati l-punt "H" u l-angolu effettiv tat-torso għall-pożizzjonijiet bilqiegħda fil-vetturi motorizzati

Anness 4 - Determinazzjoni tal-għoli u tal-wisa' tat-trażżin għar-ras

Anness 5 - Dettalji tal-linji mpinġija u tal-kejl meħud waqt it-testijiet

Anness 6 - Il-proċedura tat-test biex tiġi vverifikata d-dissipazzjoni tal-enerġija

Anness 7 - Id-determinazzjoni tad-dimensjoni "A" tad-distakki tat-trażżin għar-ras

1. KAMP TA' APPLIKAZZJONI

1.1. Dan ir-Regolament japplika għall-apparati tat-trażżin għar-ras li huma konformi ma' wieħed mit-tipi definiti fil-paragrafu 2.2. ta' hawn taħt. ([1])

1.1.1. Ma japplikax għal apparati ta' trażżin għar-ras li jistgħu jiġu ffittjati f'sits li jingħalqu jew f'sits li jħarsu lejn il-ġenb jew lura.

1.1.2. Japplika għad-dahar tas-sit innifsu, meta dan ikun maħsub biex iservi bħala trażżin għar-ras kif definit fil-paragrafu 2.2 ta' hawn taħt.

2. DEFINIZZJONIJIET

Għall-finijiet ta' dan ir-Regolament,

2.1. "Tip ta' vettura" tfisser kategorija ta' vetturi motorizzati li ma jvarjawx f'aspetti essenzjali bħalma huma:

2.1.1. il-linji u d-dimensjonijiet interni tal-karozzerija li jikkostitwixxu l-kompartiment tal-passiġġier,

2.1.2. it-tipi u d-dimensjonijiet tas-sits,

2.1.3. it-tip u d-dimensjonijiet tal-aċċessorji tat-trażżin għar-ras u tal-partijiet relevanti tal-istruttura tal-vettura fil-każ ta' trażżin għar-ras imwaħħal direttament mal-istruttura tal-vettura;

2.2. "Trażżin għar-ras" tfisser mezz li l-funzjoni tiegħu huwa li jillimita l-ispostament lura tar-ras ta' okkupant adult fir-rigward tat-torso tiegħu biex inaqqas il-periklu ta' korriment għall-vertibri ċervikali ta' dak l-okkupant f'każ ta' xi aċċident;

2.2.1. "Trażżin għar-ras integrat" tfisser trażżin għar-ras ifformat mill-parti ta' fuq tad-dahar tas-sit. L-apparati ta' trażżin għar-ras li jikkorrispondu mad-definizzjonijiet fil-paragrafi 2.2.2 u 2.2.3 ta' hawn taħt, iżda li jistgħu jinqalgħu biss mis-sit jew mill-istruttura tal-vettura permezz ta' għodda jew bit-tneħħija parzjali jew sħiħa ta' xi partijiet oħra tas-sit, jikkorrispondu għal din id-definizzjoni;

2.2.2. "Trażżin għar-ras li jista' jinqala'" tfisser trażżin għar-ras magħmul minn komponent separabbli mis-sit, maħsub biex jiddaħħal u jinżamm fl-istruttura tad-dahar tas-sit;

2.2.3. "Trażżin għar-ras separat" tfisser trażżin għar-ras magħmul minn komponent separat mis-sit, maħsub biex jiddaħħal u/jew jinżamm fl-istruttura tal-vettura;

2.3. "Tip tas-sit" tfisser kategorija ta' sits li mhumiex differenti fid-dimensjonijiet, fil-qafas jew fl-ikkuttunar tagħhom, għalkemm jistgħu jkunu differenti fil-finitura u fil-kulur tagħhom;

2.4. "Tip ta' trażżin għar-ras" tfisser kategorija ta' apparati ta' trażżin għar-ras li mhumiex differenti fid-dimensjonijiet, fil-qafas jew fl-ikkuttunar tagħhom, għalkemm jistgħu jkunu differenti fil-finitura, fil-kulur u fil-kisi tagħhom;

2.5. "Punt ta' referenza" tas-sit ("il-punt H") (ara l-anness 3 ta' dan ir-Regolament) tfisser it-traċċa, fi pjan vertikali lonġitudinali fir-rigward tas-sit, tal-assi teoretiku ta' rotazzjoni bejn is-sieq u t-torso ta' ġisem uman rappreżentat b'manikin;

([1]) L-apparati tat-trażżin għar-ras li huma konformi mad-dispożizzjonijiet tar-Regolament Nru 17 mhumiex meħtieġa li jkunu konformi mad-dispożizzjonijiet ta' dan ir-Regolament. Is-sits ta' vetturi tal-kategorija M_2 b'massa massima ta' aktar minn 3 500 kg u ta' vetturi tal-kategorija M_3 approvati għat-tip skont ir-Regolament Nru 80 mhumiex meħtieġa li jkunu konformi mad-dispożizzjonijiet ta' dan ir-Regolament.

2.6. "Linja ta' referenza" tfisser linja dritta li, jew fuq manikin tat-test li jkollu l-piż u d-dimensjonijiet ta' raġel adult tal-ħamsin perċentil jew fuq manikin tat-test li jkollu karatteristiċi identiċi, tgħaddi mill-ġog tas-sieq mal-pelvi u l-ġog tal-għonq mat-toraċi. Fuq il-manikin muri fl-anness 3 ta' dan ir-Regolament, għad-determinazzjoni tal-punt H tas-sit, il-linja ta' referenza hija dik murija fil-figura 1 fl-appendiċi ta' dak l-anness;

2.7. "Linja tar-ras" tfisser linja dritta li tgħaddi miċ-ċentru ta' gravità tar-ras u mill-ġog tal-għonq mat-toraċi. Meta r-ras tkun mistrieħa, il-linja tar-ras tkun pożizzjonata fl-estensjoni tal-linja ta' referenza;

2.8. "Sit li jingħalaq" tfisser sit awżiljarju maħsub għal użu okkażjonali u li normalment ikun magħluq;

2.9. "Sistema ta' aġġustament" tfisser il-mezz li bih is-sit jew il-partijiet tiegħu jkunu jistgħu jiġu aġġustati għal pożizzjoni adatta għall-morfoloġija tal-okkupant bilqiegħda.

Dan it-tagħmir jista' b'mod partikolari, jippermetti:

2.9.1. spostament lonġitudinali,

2.9.2. spostament vertikali,

2.9.3. spostament angolari;

2.10. "Sistema ta' spostament" tfisser mezz li bih is-sit jew parti waħda jew aktar tiegħu jkunu jiġu spostjati jew mdawra, mingħajr ebda pożizzjoni intermedja fissa, biex ikun possibbli l-aċċess faċli għall-ispazju ta' wara s-sit konċernat.

3. APPLIKAZZJONI GHALL-APPROVAZZJONI

3.1. L-applikazzjoni għall-approvazzjoni għandha titressaq mid-detentur tal-isem jew tal-marka kummerċjali tas-sit jew tat-trażżin għar-ras jew mir-rappreżentant akkreditat tiegħu.

3.2. Din għandha tkun akkumpanjata bi tliet kopji tad-dokumenti msemmija hawn taħt:

3.2.1. deskrizzjoni dettaljata tat-trażżin għar-ras, li tispeċifika b'mod partikolari n-natura tal-materjal jew materjali tal-ikkuttunar u, fejn applikabbli, il-pożizzjoni u l-ispeċifikazzjonijiet taċ-ċineg u l-partijiet tal-ankraġġ għat-tip jew tipi ta' sits li għalihom tkun qed tintalab l-approvazzjoni tat-trażżin għar-ras;

3.2.2. Fil-każ ta' trażżin għar-ras li "jista' jinqala'" (ara d-definizzjoni fil-paragrafu 2.2.2):

3.2.2.1. deskrizzjoni dettaljata tat-tip jew tipi ta' sits li għalihom tintalab l-approvazzjoni tat-trażżin għar-ras,

3.2.2.2. dettalji li jidentifikaw it-tip jew tipi ta' vettura li fihom is-sits imsemmija fil-paragrafu 3.2.2.1 ikunu maħsuba li jiġu ffittjati;

3.2.3. Fil-każ ta' trażżin għar-ras "separat" (ara d-definizzjoni fil-paragrafu 2.2.3):

3.2.3.1. deskrizzjoni dettaljata taż-żona strutturali li fiha jkun maħsub li jitwaħħal it-trażżin għar-ras,

3.2.3.2. dettalji li jidentifikaw it-tip ta' vettura li fiha jkunu maħsuba li jiġi ffittjat it-trażżin għar-ras,

3.2.3.3. tpinġijiet dimensjonali tal-partijiet karatteristiċi tal-istruttura u tat-trażżin għar-ras, fejn it-tpinġijiet għandhom juru l-pożizzjoni maħsuba għan-numru tal-approvazzjoni fir-rigward taċ-ċirku tal-marka tal-approvazzjoni;

3.2.4. tpinġijiet dimensjonali tal-partijiet karatteristiċi tas-sit u tat-trażżin għar-ras. It-tpinġijiet għandhom juru l-pożizzjoni maħsuba għan-numru tal-approvazzjoni fir-rigward taċ-ċirku tal-marka tal-approvazzjoni.

3.3. Dan li ġej għandu jiġi preżentat lis-servizz tekniku responsabbli mit-twettiq tat-testijiet tal-approvazzjoni:

3.3.1. Jekk it-trażżin għar-ras ikun tat-tip "integrat" (ara d-definizzjoni fil-paragrafu 2.2.1), erba' sits sħaħ.

3.3.2. Jekk it-trażżin għar-ras ikun tat-tip li "jista' jinqala'" (ara d-definizzjoni fil-paragrafu 2.2.2):

3.3.2.1. żewġ sits ta' kull tip li magħhom ikun se jiġi ffittjat it-trażżin għar-ras;

3.3.2.2. 4 + 2N unitajiet ta' trażżin għar-ras, fejn N hu n-numru ta' tipi ta' sits li magħhom ikun se jiġi ffittjat it-trażżin għar-ras.

3.3.3. Jekk it-trażżin għar-ras ikun tat-tip "separat" (ara d-definizzjoni fil-paragrafu 2.2.3), tliet unitajiet ta' trażżin għar-ras u l-parti rilevanti tal-istruttura tal-vettura, jew vettura sħiħa.

3.4. Is-servizz tekniku responsabbli mit-twettiq tat-testijiet tal-approvazzjoni jista' jitlob:

3.4.1. il-konsenja, lil dak is-servizz, ta' partijiet speċifiċi, jew ta' kampjuni speċifiċi tal-materjali użati, u/jew

3.4.2. il-preżentazzjoni, lil dak is-servizz, ta' vetturi tat-tip jew tipi msemmija fil-paragrafu 3.2.2.2 ta' hawn fuq.

4. IMMARKAR

4.1. L-apparat imressaq għall-approvazzjoni għandu:

4.1.1. ikun immarkat b'mod ċar u li ma jitħassarx bl-isem jew marka kummerċjali tal-applikant għall-approvazzjoni;

4.1.2. jipprovdi, f'post indikat fit-tpinġijiet imsemmija fil-paragrafi 3.2.3.3 jew 3.2.4 ta' hawn fuq, spazju adegwat għall-marka tal-approvazzjoni.

4.2. Meta t-trażżin għar-ras ikun tat-tip "integrat" jew li "jista' jinqala'" (ara d-definizzjonijiet f'paragrafi 2.2.1 u 2.2.2), l-immarkar imsemmi fil-paragrafi 4.1.1 u 4.1.2 ta' hawn fuq għandu jintwera fuq tikketti li jkunu pożizzjonati f'post indikat fit-tpinġijiet imsemmija fil-paragrafu 3.2.4. ta' hawn fuq.

5. APPROVAZZJONI

5.1. Jekk it-tip ta' trażżin għar-ras preżentat għall-approvazzjoni skont dan ir-Regolament jissodisfa r-rekwiżiti tal-paragrafi 6 u 7 ta' hawn taħt, l-approvazzjoni ta' dak it-tip ta' trażżin għar-ras għandha tingħata.

5.2. Għandu jiġi assenjat numru tal-approvazzjoni għal kull tip approvat. L-ewwel żewġ ċifri (bħalissa 03, li jikkorrispondu għas-serje ta' emendi 03 li daħlu fis-seħħ fl-20 ta' Novembru 1989) għandhom jindikaw is-serje ta' emendi li jinkorporaw l-emendi tekniċi ewlenin l-iktar riċenti li saru lir-Regolament fi żmien il-ħruġ tal-approvazzjoni. L-istess Parti Kontraenti ma għandhiex tassenja dan in-numru lil tip ieħor ta' trażżin għar-ras.

5.3. In-notifika ta' approvazzjoni jew ta' estensjoni jew ta' ċaħda ta' approvazzjoni ta' xi tip ta' trażżin għar-ras skont dan ir-Regolament trid tiġi komunikata lill-Partijiet għall-Ftehim tal-1958 li japplikaw dan ir-Regolament, permezz ta' formola konformi mal-mudell fl-anness 1 ta' dan ir-Regolament.

5.4. Ma' kull trażżin għar-ras definit fil-paragrafi 2.2.1, 2.2.2 u 2.2.3 u approvat skont dan ir-Regolament, kemm jekk inkorporat fis-sit kif ukoll jekk le, għandha titwaħħal marka tal-approvazzjoni internazzjonali li tkun magħmula minn:

5.4.1. ċirku madwar l-ittra "E" segwit bin-numru li jiddistingwi l-pajjiż li jkun ta l-approvazzjoni; ([2])

5.4.2. in-numru tal-approvazzjoni; u

([2]) In-numri li jiddistingwu l-Partijiet Kontraenti għall-Ftehim tal-1958 jintwerew fl-Anness 3 tar-Riżoluzzjoni Konsolidata dwar il-Kostruzzjoni tal-Vetturi (R.E.3), id-dokument ECE/TRANS/WP.29/78/Rev. 6 - http://www.unece.org/trans/main/wp29/wp29wgs/wp29gen/wp29resolutions.html.

5.4.3. fil-każ ta' trażżin għar-ras inkorporat fid-dahar tas-sit, quddiem in-numru tal-approvazzjoni, in-numru ta' dan ir-Regolament, l-ittra "R" u sing.

5.5. Il-marka tal-approvazzjoni għandha titwaħħal fl-ispazju msemmi fil-paragrafu 4.1.2 ta' hawn fuq.

5.6. Il-marka tal-approvazzjoni għandha tkun tista' tinqara b'mod ċar u b'tali mod li ma tkunx tista' titħassar.

5.7. L-Anness 2 ta' dan ir-Regolament jagħti eżempji tal-arranġament tal-marki tal-approvazzjoni.

6. SPECIFIKAZZJONIJIET GENERALI

6.1. Il-preżenza tat-trażżin għar-ras ma għandhiex tkun kawża addizzjonali ta' periklu għall-okkupanti tal-vettura. B'mod partikolari, fi kwalunkwe pożizzjoni ta' użu, it-trażżin għar-ras ma għandu qatt ikollu xi superfiċje ħarxa u perikoluża jew xi tarf bil-ponta li jistgħu jżidu r-riskju jew is-serjetà ta' korriment għall-okkupanti. Il-partijiet tat-trażżin għar-ras li jkunu pożizzjonati fiż-żona ta' impatt definita hawn taħt, għandhom ikunu kapaċi jiddissipaw l-enerġija bil-mod speċifikat fl-anness 6 ta' dan ir-Regolament.

6.1.1. Iż-żona ta' impatt hija delimitata lateralment b'żewġ pjani longitudinali vertikali, wieħed fuq kull naħa u b'kull wieħed minnhom 70 mm 'il bogħod mill-pjan ta' simetrija tas-sit konċernat.

6.1.2. Iż-żona ta' impatt hija limitata fl-għoli sal-parti tat-trażżin għar-ras pożizzjonata fuq il-pjan perpendikolari mal-linja ta' referenza R u 635 mm 'il bogħod mill-punt H.

6.1.3. B'deroga mid-dispożizzjonijiet ta' hawn fuq, ir-rekwiżiti li jikkonċernaw l-assorbiment tal-enerġija ma għandhomx japplikaw għall-faċċati ta' wara tat-trażżin għar-ras għal sits li warajhom ma jkunx hemm sits oħra.

6.2. Partijiet mill-faċċati ta' quddiem u ta' wara tat-trażżin għar-ras, għajr il-partijiet tal-faċċata ta' wara tat-trażżin għar-ras maħsuba biex jiġu installati f'sits li warajhom ma jkunx hemm pożizzjonijiet bilqiegħda oħra, li jkunu pożizzjonati fuq in-naħa ta' barra tal-pjani longitudinali vertikali msemmija hawn fuq għandhom ikunu kkuttunati b'tali mod li jiġi evitat kwalunkwe kuntatt direct tar-ras mal-komponenti tal-istruttura, li għandu jkollha, f'dawk iż-żoni li magħhom jista' jsir kuntatt bi sfera b'dijametru ta' 165 mm, raġġ ta' kurvatura ta' mhux inqas minn 5 mm.

Alternattivament, dawn il-komponenti jistgħu jitqiesu sodisfaċenti jekk jgħaddu mit-test tal-assorbiment tal-enerġija deskritt fl-anness 6 ta' dan ir-Regolament. Jekk il-partijiet tat-trażżin għar-ras u l-appoġġi tiegħu msemmija hawn fuq ikunu miksija b'materjal li jkun iktar artab minn ebusija ta' 50 Shore (A), ir-rekwiżiti ta' dan il-paragrafu, bl-eċċezzjoni ta' dawk relatati mal-assorbiment tal-enerġija kif definiti fl-anness 6 ta' dan ir-Regolament, għandhom japplikaw biss għall-partijiet riġidi.

6.3. It-trażżin għar-ras għandu jitwaħħal mas-sit jew, fejn xieraq, mal-istruttura tal-vettura, b'tali mod li l-ebda parti riġida jew perikoluża ma tisporġi mill-ikkuttunar tat-trażżin għar-ras, mill-ankraġġ jew mid-dahar tas-sit minħabba pressjoni eżerċitata mir-ras waqt it-test.

6.4. L-għoli tat-trażżin għar-ras, imkejjel skont ir-rekwiżiti tal-paragrafu 7.2. ta' hawn taħt, għandu jkun konformi mal-ispeċifikazzjonijiet li ġejjin:

6.4.1. L-għoli tat-trażżin għar-ras għandu jitkejjel kif deskritt fil-paragrafu 7.2. ta' hawn taħt.

6.4.2. Fil-każ tat-trażżin għar-ras mhux aġġustabbli għall-għoli, l-għoli ma għandux ikun inqas minn 800 mm fil-każ tas-sits ta' quddiem u 750 mm fil-każ ta' sits oħrajn.

6.4.3. Fil-każ tat-trażżin għar-ras aġġustabbli għall-għoli:

6.4.3.1. l-għoli ma għandux ikun inqas minn 800 mm fil-każ tas-sits ta' quddiem u 750 mm fil-każ ta' sits oħrajn; dan il-valur għandu jinkiseb f'pożizzjoni bejn l-ogħla pożizzjoni u dik l-aktar baxxa possibbli;

6.4.3.2. ma għandu jkun hemm ebda "pożizzjoni ta' użu" li tirriżulta f'għoli ta' inqas minn 750 mm;

6.4.3.3. fil-każ ta' sits oħra għajr is-sits ta' quddiem, it-trażżin għar-ras jista' jkun tali li jista' jiġi spostjat għal pożizzjoni li tirriżulta f'għoli ta' inqas minn 750 mm, kemm-il darba jkun ċar għall-okkupant li dik il-pożizzjoni mhix inkluża għall-użu tat-trażżin għar-ras;

6.4.3.4. fil-każ ta' sits ta' quddiem, it-trażżin għar-ras jista' jkun tali li jista' jiġi spostjat awtomatikament meta s-sit ma jkunx okkupat, għal pożizzjoni li tirriżulta f'għoli ta' inqas minn 750 mm, kemm-il darba jmur lura awtomatikament fil-pożizzjoni ta' użu meta s-sit jiġi okkupat.

6.4.4. Id-dimensjonijiet imsemmija fil-paragrafi 6.4.2 u 6.4.3.1. ta' hawn fuq jistgħu jkunu inqas minn 800 mm fil-każ ta' sits ta' quddiem u 750 mm fil-każ ta' sits oħrajn biex ikun hemm post xieraq bejn it-trażżin għar-ras u s-superfiċje intern tas-saqaf, it-twieqi jew kwalunkwe parti tal-istruttura tal-vettura; madankollu, l-ispazju ma għandux jeċċedi 25 mm. Fil-każ ta' sits iffittjati b'sistemi tal-ispostament u/jew tal-aġġustament, dan għandu japplika għall-pożizzjonijiet kollha tas-sits. Barra minn hekk, b'deroga mill-paragrafu 6.4.3.2 ta' hawn fuq, ma għandu jkun hemm l-ebda "pożizzjoni ta' użu" li tirriżulta f'għoli ta' inqas minn 700 mm.

6.4.5. B'deroga mir-rekwiżiti tal-għoli msemmija fil-paragrafi 6.4.2. u 6.4.3.1 ta' hawn fuq, l-għoli ta' kwalunkwe trażżin għar-ras iddisinjat biex ikun fiċ-ċentru tas-sits ta' wara jew f'pożizzjonijiet bilqiegħda fuq wara ma għandux ikun inqas minn 700 mm.

6.5. L-għoli tal-apparat li fuqu tistrieħ ir-ras, imkejjel kif preskritt fil-paragrafu 7.2, fil-każ tat-trażżin għar-ras aġġustabbli għall-għoli għandu jkun ta' mhux inqas minn 100 mm.

6.6. Ma għandu jkun hemm l-ebda distakk ta' iktar minn 60 mm bejn id-dahar tas-sit u t-trażżin għar-ras, fil-każ ta' apparat mhux aġġustabbli għall-għoli.

6.6.1. Jekk it-trażżin għar-ras ikun aġġustabbli għall-għoli dan ma għandux, fil-pożizzjoni l-iktar baxxa tiegħu, ikun aktar minn 25 mm mit-tarf ta' fuq tad-dahar tas-sit.

6.6.2. Fil-każ ta' trażżin għar-ras integrat mhux aġġustabbli għall-għoli, iż-żona li għandha titqies hija:

6.6.2.1. 'il fuq minn pjan perpendikolari mal-linja ta' referenza, f'pożizzjoni 540 mm mill-punt R u

6.6.2.2. bejn żewġ pjani longitudinali vertikali li jgħaddu f'85 mm minn fuq kull naħa tal-linja ta' referenza.

F'din iż-żona, huma permessi distakk wieħed jew aktar, li indipendentement mill-għamla tagħhom, jistgħu jippreżentaw distanza "a" ta' aktar minn 60 mm meta mkejla kif deskritt fil-paragrafu 7.5, bil-kundizzjoni li wara t-test addizzjonali skont il-paragrafu 7.4.3.4, ir-rekwiżiti tal-paragrafu 7.4.3.6 ikunu għadhom issodisfati.

6.6.3. Fil-każ ta' trażżin għar-ras aġġustabbli għall-għoli, huma permessi distakk wieħed jew aktar, li indipendentement mill-għamla tagħhom, jistgħu jippreżentaw distanza "a" ta' aktar minn 60 mm meta mkejla kif deskritt fil-paragrafu 7.5, fuq il-parti tal-apparat li jservi bħala trażżin għar-ras bil-kundizzjoni li wara t-test addizzjonali skont il-paragrafu 7.4.3.4, ir-rekwiżiti tal-paragrafu 7.4.3.6 ikunu għadhom issodisfati.

6.7. Il-wisa' tat-trażżin għar-ras għandu jkun tali li jipprovdi appoġġ xieraq għal ras ta' persuna li tkun bilqiegħda b'mod normali. Fil-pjan ta' kejl tal-wisa' definit fil-paragrafu 7.3 ta' hawn taħt, it-trażżin għar-ras għandu jkopri żona li testendi sa mhux inqas minn 85 mm fuq kull naħa tal-pjan ta' simetrija tas-sit li għalih it-trażżin għar-ras ikun maħsub, fejn id-distanza titkejjel kif preskritt fil-paragrafu 7.3.

6.8. It-trażżin għar-ras u l-ankraġġ tiegħu għandhom ikunu tali li l-ispostament lura massimu tar-ras permess mit-trażżin għar-ras u mkejjel f'konformità mal-proċedura statika preskritta fil-paragrafu 7.4 ta' hawn taħt ikun inqas minn 102 mm.

6.9. It-trażżin għar-ras u l-ankraġġ tiegħu għandhom ikunu b'saħħithom biżżejjed li jkunu jifilħu, mingħajr ma jinkisru, għat-tagħbija preskritta fil-paragrafu 7.4.3.7 ta' hawn taħt.

6.10. Jekk it-trażżin għar-ras ikun aġġustabbli, ma għandux ikun possibbli li dan jaqbeż l-għoli massimu preskritt għall-użu mingħajr l-intervent volontarju min-naħa tal-utent.

7. TESTIJIET

7.1. Determinazzjoni tal-punt ta' referenza (il-punt H) tas-sit li fih ikun inkorporat it-trażżin għar-ras

Dan il-punt għandu jiġi determinat f'konformità mar-rekwiżiti tal-anness 3 ta' dan ir-Regolament.

7.2. Determinazzjoni tal-għoli tat-trażżin għar-ras

7.2.1. Il-linji kollha għadhom jitpinġew fil-pjan ta' simetrija tas-sit konċernat, fejn l-intersezzjoni ta' tali pjan mas-sit tiddetermina l-kontorn tat-trażżin għar-ras u tad-dahar tas-sit (ara l-anness 4, figura 1, ta' dan ir-Regolament).

7.2.2. Il-manikin li jikkorrispondi għal raġel adult tal-ħamsin perċentil jew il-manikin muri fl-anness 3 ta' dan ir-Regolament għandu jitpoġġa f'pożizzjoni normali fuq is-sit. Id-dahar tas-sit, jekk ikun inklinabbli, għandu jiġi llokkjat f'pożizzjoni li tikkorrispondi għal inklinazzjoni lura tal-linja ta' referenza tat-torso tal-manikin li tkun l-iktar qrib possibbli għal 25° mill-vertikal.

7.2.3. Il-projezzjoni tal-linja ta' referenza tal-manikin muri fl-anness 3 għandha fil-każ tas-sit konċernat titpinġa fil-pjan speċifikat fil-paragrafu 7.2.1. It-tanġent S mat-tarf ta' fuq tat-trażżin għar-ras għandu jitpinġa b'mod perpendikolari mal-linja ta' referenza.

7.2.4. Id-distanza h mill-punt H sat-tanġent S hija l-għoli li għandu jiġi kkunsidrat fl-implimentazzjoni tar-rekwiżit tal-paragrafu 6.4.

7.3. Determinazzjoni tal-wisa' tat-trażżin għar-ras (ara l-anness 4, figura 2, ta' dan ir-Regolament).

7.3.1. Il-pjan S_1 perpendikolari mal-linja tar-referenza u pożizzjonat 65 mm taħt it-tanġent S definit fil-paragrafu 7.2.3 jiddefinixxi sezzjoni fit-trażżin għar-ras li hi delimitata bil-kontorn C. Id-direzzjoni tal-linji dritti tanġenzjali ma' C li tirrappreżenta l-intersezzjoni tal-pjani vertikali (P u P'), b'mod parallel mal-pjan ta' simetrija tas-sit konċernat, mal-pjan S_1 għandha tkun ittraċċata fil-pjan S_1.

7.3.2. Il-wisa' tat-trażżin għar-ras li għandha tiġi kkunsidrata fl-implimentazzjoni tar-rekwiżiti tal-paragrafu 6.7 hija d-distanza L li tissepara t-traċċi tal-pjani P u P' fil-pjan S_1.

7.3.3. Il-wisa' tat-trażżin għar-ras għandu, jekk ikun meħtieġ, jiġi determinat ukoll 635 mm 'il fuq mill-punt ta' referenza tas-sit, fejn din id-distanza tiġi mkejla tul il-linja ta' referenza.

7.4. Determinazzjoni tal-effettività tal-apparat

7.4.1. L-effettività tat-trażżin għar-ras għandha tiġi verifikata permezz tat-test statiku deskritt hawn taħt.

7.4.2. Preparazzjoni għat-test

7.4.2.1. Jekk it-trażżin għar-ras ikun aġġustabbli, dan għandu jiġi ssettjat fl-ogħla pożizzjoni tiegħu.

7.4.2.2. Fil-każ ta' sit għamla ta' bank, fejn parti mill-qafas ta' appoġġ jew il-qafas ta' appoġġ kollu (inkluż dak tat-trażżin għar-ras) huwa komuni għal aktar minn pożizzjoni waħda bilqiegħda, it-test għandu jitwettaq fl-istess ħin għal dawk il-pożizzjonijiet kollha bilqiegħda.

7.4.2.3. Jekk is-sit jew id-dahar tas-sit ikun aġġustabbli fir-rigward tat-trażżin għar-ras imwaħħal mal-istruttura tal-vettura, dan għandu jitpoġġa fl-inqas pożizzjoni favorevoli skont kif meqjus mis-servizz tekniku.

7.4.3. Ittestjar

7.4.3.1. Il-linji kollha għandhom ikunu fil-pjan vertikali ta' simetrija tas-sit konċernat (ara l-anness 5 ta' dan ir-Regolament).

7.4.3.2. Għandha titpinġa projezzjoni tal-linja ta' referenza R fil-pjan imsemmi fil-paragrafu 7.4.3.1.

7.4.3.3. Il-linja ta' referenza spostjata R_1 għandha tkun determinata billi, għall-parti li tissimula d-dahar tal-manikin imsemmi f'anness 3 ta' dan ir-Regolament, tkun applikata forza inizjali li tipproduċi mument lura ta' 37,3 daNm madwar il-punt H.

7.4.3.4. Permezz ta' forma ta' ras sferika b'dijametru ta' 165 mm, forza inizjali li tipproduċi mument ta' 37.3 daNm madwar il-punt H għandha tiġi applikata f'angoli perpendikolari mal-linja ta' referenza spostjata R_1 f'distanza ta' 65 mm taħt it-tarf ta' fuq tat-trażżin għar-ras, waqt li l-linja ta' referenza tinżamm fil-pożizzjoni spostata tagħha R_1 kif stabbilit skont ir-rekwiżiti tal-paragrafu 7.4.3.3 ta' hawn fuq.

7.4.3.4.1. Jekk il-preżenza tad-distakki ma tippermettix l-applikazzjoni tal-forza preskritta hawn fuq f'pożizzjoni 65 mm mit-tarf ta' fuq tat-trażżin għar-ras, id-distanza tista' titnaqqas sabiex l-assi tal-forza jgħaddi mil-linja taċ-ċentru tal-element tal-qafas li jkun l-iktar viċin tad-distakk.

7.4.3.4.2. Fil-każ deskritt fil-paragrafi 6.6.2 u 6.6.3 ta' hawn fuq, it-test għandu jiġi ripetut billi għal kull distakk tkun applikata, bl-użu ta' sfera b'dijametru ta' 165 mm, forza:

li tgħaddi miċ-ċentru tal-gravità tal-iżgħar minn fost is-sezzjonijiet tad-distakk, tul pjani trasversali paralleli mal-linja ta' referenza, u li tirriproduċi mument ta' 37.3 daNm madwar il-punt 'R'.

7.4.3.5. It-tanġent Y mal-forma ta' ras sferika, parallel mal-linja tar-referenza spostjata R_1, għandu jiġi determinat.

7.4.3.6. Id-distanza X bejn it-tanġent Y u l-linja tar-referenza spostjata R_1, għandha titkejjel. Ir-rekwiżit tal-paragrafu 6.8 għandu jitqies bħala ssodisfat jekk id-distanza X tkun inqas minn 102 mm.

7.4.3.7. Fil-każi fejn il-forza preskritta fil-paragrafu 7.4.3.4 tkun applikata f'distanza ta' 65 mm jew inqas taħt it-tarf ta' fuq tat-trażżin għar-ras, u f'dawn il-każi biss, din għandha tiżdied għal 89 daN sakemm ma jseħħx il-ksur tas-sit jew tad-dahar tiegħu.

7.5. Determinazzjoni tad-distanza 'a' tad-distakki tat-trażżin għar-ras (ara l-anness 7 ta' dan ir-Regolament)

7.5.1. Id-distanza "a" għandha tiġi determinata għal kull distakk u fir-rigward tal-wiċċ ta' quddiem tat-trażżin għar-ras, permezz ta' sfera b'djametru ta' 165 mm;

7.5.2. L-isfera għandha titpoġġa f'kuntatt mad-distakk f'punt taż-żona tad-distakk li jippermetti l-intrużjoni massima tal-isfera, waqt li jitqies li ma jkun hemm l-ebda tagħbija applikata;

7.5.3. Id-distanza bejn iż-żewġ punti ta' kuntatt tal-isfera mad-distakk tikkostitwixxi d-distanza 'a' li għandha titqies għall-evalwazzjoni tad-dispożizzjonijiet skont il-paragrafi 6.6.2 u 6.6.3.

8. KONFORMITA TAL-PRODUZZJONI

8.1. Kull trażżin għar-ras jew sit li jkollu marka tal-approvazzjoni f'konformità mal-anness 2 għandu jkun konformi mat-tip ta' trażżin għar-ras approvat u għandu jikkonforma mal-kundizzjonijiet preskritti fil-paragrafi 6 u 7 ta' hawn fuq.

8.2. Sabiex tiġi verifikata din il-konformità, iridu jitwettqu numru suffiċjenti ta' verifiki għal għarrieda fuq trażżin għar-ras prodott f'serje.

8.3. Għat-testijiet irid jiġi użat it-trażżin għar-ras offrut għall-bejgħ jew li jkun se jiġi offrut għall-bejgħ.

8.4. Fuq it-trażżin għar-ras magħżul għall-verifika tal-konformità ma' tip approvat irid jitwettaq it-test deskritt fil-paragrafu 7 ta' dan ir-Regolament.

9. PENALI GHAN-NUQQAS TA' KONFORMITA TAL-PRODUZZJONI

9.1. Trażżin għar-ras approvat

L-approvazzjoni mogħtija fir-rigward ta' tip ta' trażżin għar-ras skont dan ir-Regolament tista' tiġi rtirata jekk it-trażżin għar-ras li jkollu d-dettalji msemmija fil-paragrafu 5.4 ta' hawn fuq ma jgħaddix mill-verifiki għal għarrieda jew ma jkun konformi mat-tip approvat.

9.2. Jekk Parti Kontraenti għall-Ftehim li tapplika dan ir-Regolament tirtira approvazzjoni li tkun tat preċedentement, din għandha tinnotifika immedjatament dwar dan lill-Partijiet Kontraenti l-oħra li japplikaw dan ir-Regolament, permezz ta' formola ta' komunikazzjoni li tkun konformi mal-mudell fl-anness 1 ta' dan ir-Regolament.

10. MODIFIKA U ESTENSJONI TAL-APPROVAZZJONI TA' TIP TA' TRAZZIN GHAR-RAS

10.1. Kull modifika tat-tip ta' trażżin għar-ras trid tiġi notifikata lil-Awtorità tal-Approvazzjoni tat-Tip li approvat it-tip ta' trażżin għar-ras. L-awtorità mbagħad tista' jew:

10.1.1. Tqis li l-modifiki magħmula x'aktarx ma jkollhomx effett negattiv sinifikanti u li, fi kwalunkwe każ, it-trażżin għar-ras xorta huwa konformi mar-rekwiżiti; jew

10.1.2. Tesiġi rapport ġdid ta' test mis-servizz tekniku responsabbli mit-twettiq tat-testijiet.

10.2. Il-konferma jew iċ-ċaħda ta' approvazzjoni, fejn jiġu speċifikati l-bidliet, għandha tkun komunikata skont il-proċedura speċifikata fil-paragrafu 5.3 ta' hawn fuq lill-Partijiet għall-Ftehim li japplikaw dan ir-Regolament.

10.3. L-Awtorità Kompetenti li toħroġ l-estensjoni tal-approvazzjoni għandha tassenja numru ta' serje għal estensjoni ta' din ix-xorta u għandha tinforma b'dan lill-Partijiet l-oħra għall-Ftehim tal-1958 li japplikaw dan ir-Regolament permezz ta' formola ta' komunikazzjoni li tkun konformi mal-mudell fl-anness 1 ta' dan ir-Regolament.

11. STRUZZJONIJIET

Il-manifattur għandu jipprovdi, ma' kull mudell li jkun konformi ma' tip ta' trażżin għar-ras approvat, dettalji tat-tipi u ta-karatteristiċi tas-sits li għalihom it-trażżin għar-ras ikun approvat. Meta t-trażżin għar-ras ikun aġġustabbli, l-operazzjonijiet ta' aġġustament u/jew tneħħija għandhom ikunu dikjarati b'mod ċar f'din in-notifika.

12. PRODUZZJONI MWAQQFA GHALKOLLOX

Jekk id-detentur ta' approvazzjoni jieqaf b'mod permanenti mill-manifattura ta' trażżin għar-ras approvat skont dan ir-Regolament, huwa għandu jinforma l-awtorità li tkun tat l-approvazzjoni. Malli tirċievi l-komunikazzjoni rilevanti, dik l-awtorità għandha tinforma b'dan lill-Partijiet l-oħra għall-Ftehim tal-1958 li japplikaw dan ir-Regolament permezz ta' formola ta' komunikazzjoni li tkun konformi mal-mudell fl-anness 1 ta' dan ir-Regolament.

13. DISPOZIZZJONIJIET TRANZIZZJONALI

13.1. Mid-data uffiċjali tad-dħul fis-seħħ tas-serje ta' emendi 04, l-ebda Parti Kontraenti li tapplika dan ir-Regolament ma għandha tiċħad li tagħti approvazzjonijiet ECE skont dan ir-Regolament kif emendat mis-serje ta' emendi 04.

13.2. Mill-24 xahar wara d-data tad-dħul fis-seħħ tas-serje ta' emendi 04, il-Partijiet Kontraenti li japplikaw dan ir-Regolament għandhom jagħtu approvazzjoni ECE biss jekk it-tip ta' vettura li tkun trid tiġi approvata jkun konformi mar-rekwiżiti ta' dan ir-Regolament kif emendat mis-serje ta' emendi 04.

13.3. Mit-48 xahar wara d-data tad-dħul fis-seħħ tas-serje ta' emendi 04, l-approvazzjonijiet eżistenti ta' dan ir-Regolament għandhom jieqfu jkunu validi, għajr fil-każ ta' tip ta' vetturi li jkunu konformi mar-rekwiżiti ta' dan ir-Regolament kif emendat mis-serje ta' emendi 04.

14. ISMIJIET U INDIRIZZI TAS-SERVIZZI TEKNICI RESPONSABBLI MIT-TWETTIQ TAT-TESTIJIET TAL-APPROVAZZJONI, U TAL-AWTORITAJIET TAL-APPROVAZZJONI TAT-TIP

Il-Partijiet għall-Ftehim tal-1958 li japplikaw dan ir-Regolament għandhom jikkomunikaw lis-Segretarjat tan-Nazzjonijiet Uniti l-ismijiet u l-indirizzi tas-servizzi tekniċi responsabbli mit-twettiq tat-testijiet tal-approvazzjoni u tal-Awtoritajiet tal-Approvazzjoni tat-Tip li jagħtu l-approvazzjoni u li lilhom għandhom jintbagħtu l-formoli li jiċċertifikaw l-approvazzjoni, l-estensjoni, iċ-ċaħda jew l-irtirar tal-approvazzjoni maħruġa f'pajjiżi oħra.

ANNESS 1

Komunikazzjoni

(format massimu: A4 (210 × 297 mm))

E (1) ...

Maħruġa minn: Isem l-amministrazzjoni:
.....
.....

dwar: (2) Approvazzjoni mogħtija
Approvazzjoni estiża
Approvazzjoni miċħuda
Approvazzjoni rtirata
Produzzjoni mwaqqfa għalkollox

ta' tip ta' trażżin għar-ras, kemm jekk inkorporat f'sit u kemm jekk le, skont ir-Regolament Nru. 25

Approvazzjoni Nru. ..... Estensjoni Nru. .....

1. Isem jew marka kummerċjali .....
2. Isem il-manifattur .....
3. Jekk applikabbli, l-isem tar-rappreżentant tal-manifattur .....
4. Indirizz .....
5. Imressqa għall-approvazzjoni fi .....
6. Servizz tekniku li jwettaq it-testijiet.....
7. Deskrizzjoni qasira tat-trażżin għar-ras (3).....
8. Tip u karatteristiċi tas-sits li għalih ikun maħsub it-trażżin għar-ras jew li fih ikun inkorporat.....
9. Tipi ta' vetturi b'sits li t-trażżin għar-ras ikun maħsub għalihom .....
10. Data tar-rapport maħruġ mis-servizz tekniku .....
11. Numru tar-rapport maħruġ mis-servizz tekniku .....
12. Approvazzjoni mogħtija/miċħuda/estiża/irtirata (2) .....
13. Post .....

(1) In-numru li jiddistingwi l-pajjiż li jkun ta, estenda, ċaħad, irtira approvazzjoni (ara d-dispożizzjonijiet tal-approvazzjoni fir-Regolament).
(2) Aqta' barra dak li ma japplikax.
(3) Fil-każ ta' trażżin għar-ras "integrali" jew li "jista' jinqala'" (ara d-definizzjonijiet fil-paragrafi 2.2.1 u 2.2.2 ta' dan ir-Regolament), din l-entrata ma għandhiex għalfejn tiġi mimlija jekk il-karatteristiċi u d-dettalji kollha meħtieġa jkunu mniżżla fl-entrata 8.

14. Data .....

15. Firma .....

16. Il-lista ta' dokumenti ddepożitati mal-Awtorità tal-Approvazzjoni tat-Tip li tat l-approvazzjoni hija annessa ma' din il-komunikazzjoni u tista' tinkiseb fuq talba.

ANNESS 2

Arranġamenti tal-marki tal-approvazzjoni

Marka tal-approvazzjoni għal tip ta' trażżin għar-ras "integrali" jew li "jista' jinqala'" (ara d-definizzjonijiet fil-paragrafi 2.2.1 u 2.2.2 ta' dan ir-Regolament).

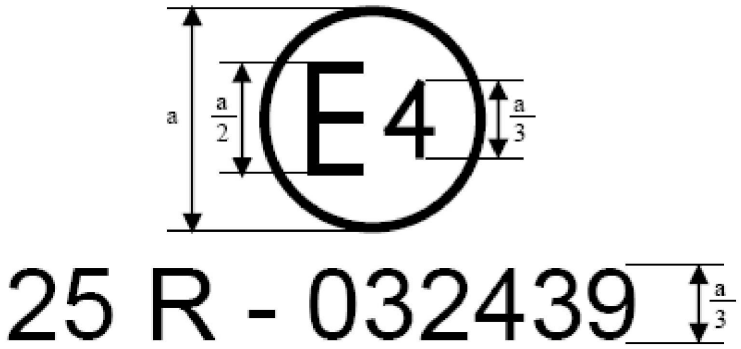

Il-marka tal-approvazzjoni ta' hawn fuq imwaħħla ma' tip wieħed jew aktar ta' trażżin għar-ras "integrali" jew li "jista' jinqala'" turi li, skont ir-Regolament Nru. 25, it-tip ta' trażżin għar-ras ġie approvat fin-Netherlands (E4) bin-numru tal-approvazzjoni 032439. L-ewwel żewġ ċifri tan-numru tal-approvazzjoni jindikaw li l-approvazzjoni ngħatat skont ir-rekwiżiti tar-Regolament Nru 25 kif emendat mis-serje ta' emendi 03.

Marka tal-approvazzjoni għal tip ta' trażżin għar-ras "separat" (ara d-definizzjoni fil-paragrafu 2.2.3 ta' dan ir-Regolament).

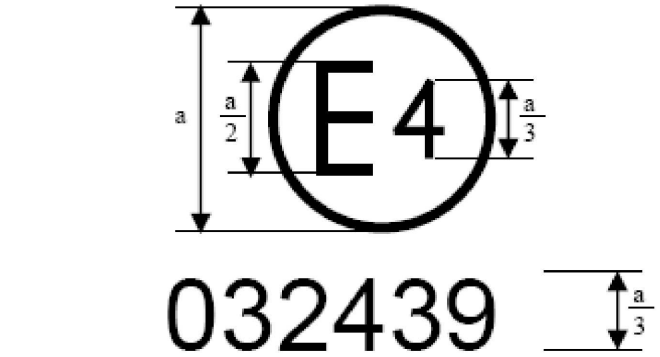

Il-marka tal-approvazzjoni ta' hawn fuq imwaħħla ma' trażżin għar-ras turi li t-trażżin għar-ras konċernat ġie approvat u li hu trażżin għar-ras "separat", approvat fin-Netherlands (E4), bin-numru tal-approvazzjoni 032439. L-ewwel żewġ ċifri tan-numru tal-approvazzjoni jindikaw li l-approvazzjoni ngħatat skont ir-rekwiżiti tar-Regolament Nru. 25 kif emendat mis-serje ta' emendi 03.

In-numru tal-approvazzjoni għandu jitqiegħed qrib iċ-ċirku jew inkella fuq l-"E" jew taħtha jew inkella fuq ix-xellug jew il-lemin ta' dik l-ittra.

ANNESS 3

Proċedura biex jiġu determinati l-punt "H" u l-angolu effettiv tat-torso għall-pożizzjonijiet bilqiegħda fil-vetturi motorizzati [1]

---

[1] Il-proċedura hija deskritta fl-Anness 1 tar-Riżoluzzjoni Konsolidata dwar il-Kostruzzjoni tal-Vetturi (R.E.3), dokument ECE/TRANS/WP.29/78/Rev.6.

Appendiċi 1 tal-Anness 3

Deskrizzjoni tal-magna tridimensjonali għall-punt "H" (il-magna 3D H) [1]

---

[1] Il-magna 3D H hija deskritta fl-Anness 1, Appendiċi 1 tar-Riżoluzzjoni Konsolidata dwar il-Kostruzzjoni tal-Vetturi (R.E.3), id-dokument ECE/TRANS/WP.29/78/Rev.6.

Appendiċi 2 tal-Anness 3

Sistema ta' referenza tridimensjonali [1]

---

[1] Kif deskritt fl-Anness 1, Appendiċi 2 tar-Riżoluzzjoni Konsolidata dwar il-Kostruzzjoni tal-Vetturi (R.E.3), id-dokument ECE/TRANS/WP.29/78/Rev.6.

Appendiċi 3 tal-Anness 3

Data ta' referenza dwar il-pożizzjonijiet bilqiegħda [1]

---

[1] Kif deskritt fl-Anness 1, Appendiċi 3 tar-Riżoluzzjoni Konsolidata dwar il-Kostruzzjoni tal-Vetturi (R.E.3), id-dokument ECE/TRANS/WP.29/78/Rev.6.

ANNESS 4

Determinazzjoni tal-għoli u tal-wisa' tat-trażżin għar-ras

Figura 1

Għoli

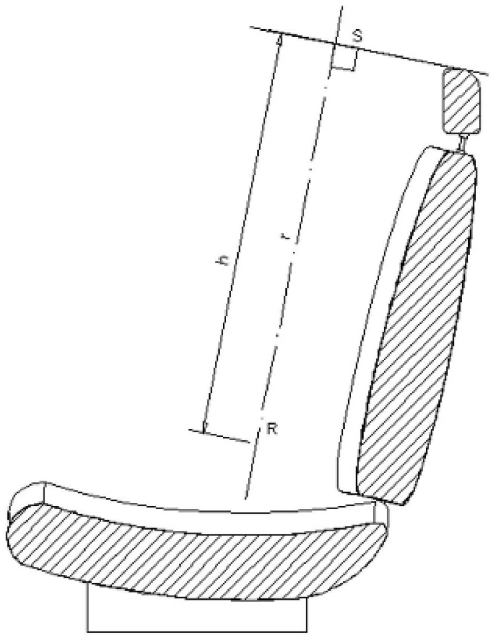

Figura 2

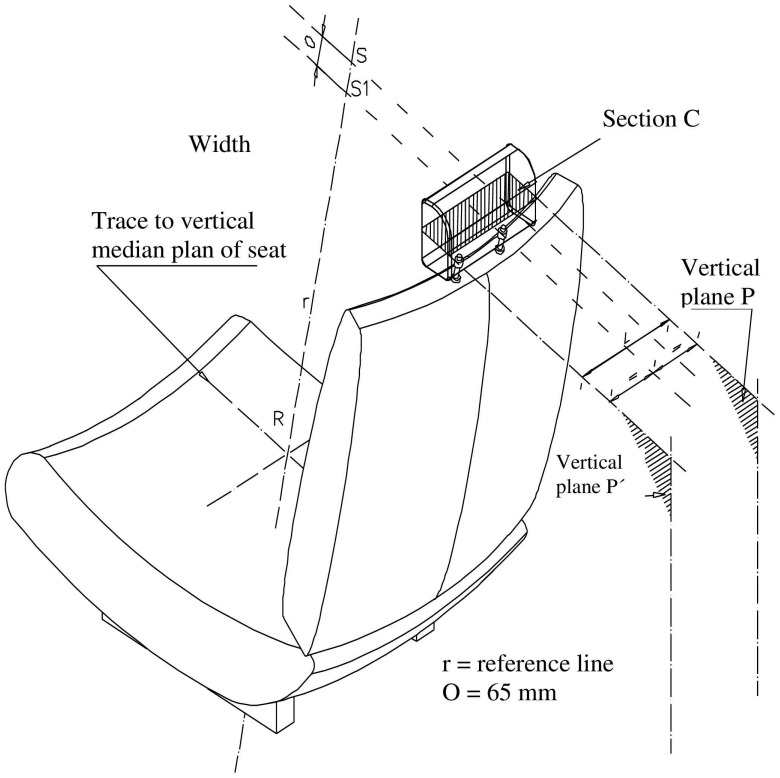

ANNESS 5

Dettalji tal-linji mpinġija u tal-kejl meħud waqt it-testijiet

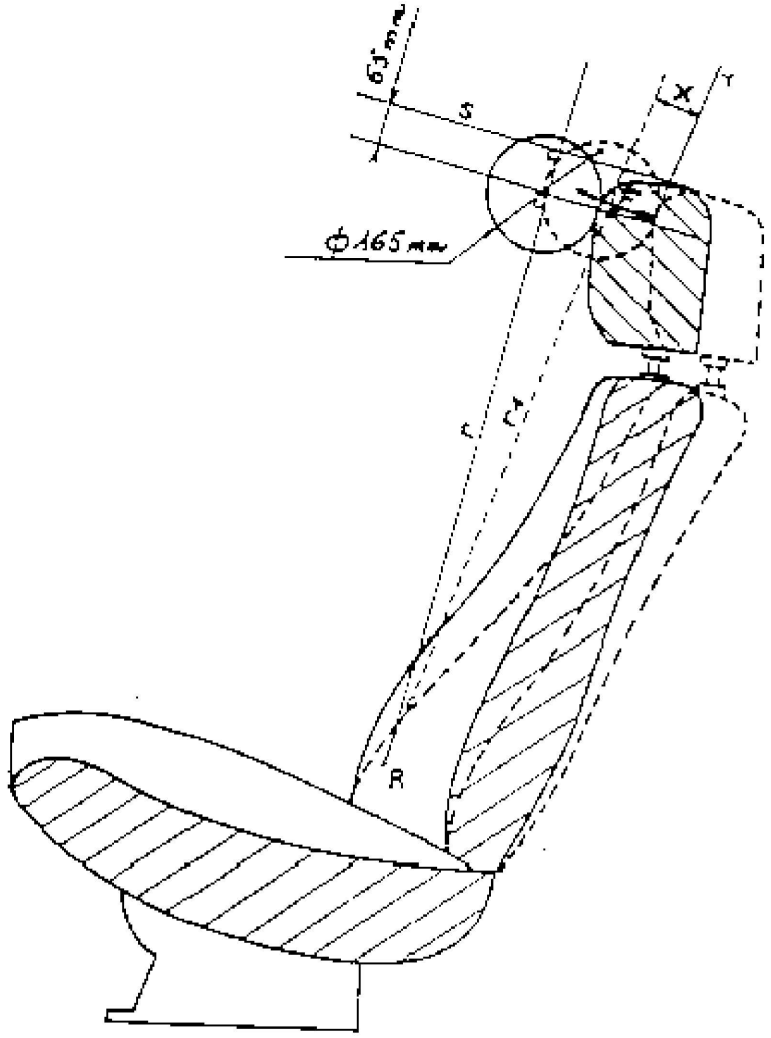

_____Kontorn tal-pożizzjoni Inizjali

- - - - - - - - - - - - -Kontorn tal-Pożizzjoni mgħobbija

r: linja tar-referenza

r1: linja tar-referenza spostjata

Mument ta' F fir-rigward ta' r: 37,3 daNm.

ANNESS 6

Il-proċedura tat-test biex tiġi vverifikata d-dissipazzjoni tal-enerġija

1. Installazzjoni, apparat tat-test, strumenti ta' reġistrazzjoni u proċedura

1.1. Installazzjoni

It-trażżin għar-ras miksi b'materjal li jiddissipa l-enerġija għandu jiġi ffittjat u ttestjat fuq is-sit jew fuq il-parti strutturali tal-vettura li fiha jkun installat. Il-komponent strutturali għandu jkun imwaħħal sod mal-bank tat-test sabiex ma jiċċaqlaqx meta jiġi applikat l-impatt, u l-bażi li fuqu jkun qed iserraħ għandha, fin-nuqqas ta' speċifikazzjonijiet partikolari motivati, tkun bejn wieħed u ieħor orizzontali. Id-dahar tas-sit, jekk ikun aġġustabbli, għandu jitwaħħal fil-pożizzjoni deskritta fil-paragrafu 7.2.2 ta' dan ir-Regolament.

It-trażżin għar-ras għandu jkun immuntat fuq id-dahar tas-sit, kif huwa previst li jkun fil-vettura. Fil-każ ta' trażżin għar-ras separat, dan għandu jkun imwaħħal mal-parti tal-istruttura tal-vettura li normalment jitwaħħal magħha.

Jekk it-trażżin għar-ras ikun aġġustabbli dan għandu jitpoġġa fl-inqas pożizzjoni favorevoli li l-apparat ta' aġġustament jippermetti.

1.2. Apparat tat-test

1.2.1. Dan l-apparat jikkonsisti f'pendlu li l-pern tiegħu ikun appoġġjat minn ball-bearings u li l-massa mnaqqsa tiegħu fiċ-ċentru tal-perkussjoni tiegħu tkun 6,8 kg. L-estremità l-aktar baxxa tal-pendlu tikkonsisti f'forma tar-ras riġida b'djametru ta' 165 mm li ċ-ċentru tagħha jkun identiku għaċ-ċentru tal-perkussjoni tal-pendlu.

1.2.2. Il-forma tar-ras għandha tkun mgħammra b'żewġ aċċellerometri u b'apparat li jkejjel il-veloċità, li kollha jkunu adatti għall-kejl tal-valuri fid-direzzjoni tal-impatt.

1.3. Strumenti ta' reġistrazzjoni

L-istrumenti ta' reġistrazzjoni użati għandhom ikunu tali li l-kejl jista' jsir b'dawn il-gradi ta' preċiżjoni:

1.3.1. Aċċellerazzjoni:

preċiżjoni = ± 5 % tal-valur attwali

klassi tal-frekwenza tal-katina tal-kejl: CFC 600 li tikkorrispondi għall-karatteristiċi tal-Istandard ISO 6487 (1987)

Sensittività trasversali ≤ 5 % tal-iktar punt baxx tal-iskala.

1.3.2. Veloċità:

preċiżjoni = ±2,5 % tal-valur reali;

sensittività = 0,5 km/h

1.3.3. Reġistrazzjoni tal-ħin

l-istrumenti għandhom jippermettu li l-azzjoni tiġi reġistrata tul id-durata kollha tagħha u li l-qari tal-kejl jittieħed bi preċiżjoni ta' milleżmu ta' sekonda:

il-bidu tal-impatt fil-mument tal-ewwel kuntatt bejn il-forma tar-ras u l-oġġett li qed jiġi ttestjat għandu jitniżżel fir-reġistrazzjonijiet użati għall-analiżi tat-test.

1.4. Proċedura tat-test

1.4.1. Bit-trażżin għar-ras installat u aġġustat kif indikat fil-paragrafu 1.1 ta' dan l-anness, l-impatt għandu jsir f'punti magħżula mil-laboratorju fiż-żona ta' impatt definita fil-paragrafu 6.1 ta' dan ir-Regolament u possibilment 'il barra miż-żona ta' impatt definita fil-paragrafu 6.2 ta' dan ir-Regolament fuq superfiċji b'raġġ ta' kurvatura ta' inqas minn 5 mm.

Ir-relazzjoni bejn il-massa mnaqqsa "m_r" tal-pendlu u l-massa totali "m" tal-pendlu f'distanza "a" bejn iċ-ċentru tal-perkussjoni u l-assi tar-rotazzjoni u f'distanza "l" bejn iċ-ċentru tal-perkussjoni u l-assi tar-rotazzjoni tingħata mill-formula: $m_r = m (l/a)$

1.4.1.1. Fuq is-superfiċje ta' wara, id-direzzjoni tal-impatt minn naħa ta' wara lejn in-naħa ta' quddiem fi pjan longitudinali għandha tkun f'angolu ta' 45° mal-vertikali.

1.4.1.2. Fuq is-superfiċje ta' quddiem, id-direzzjoni tal-impatt minn naħa ta' quddiem lejn in-naħa ta' wara, fi pjan longitudinali, għandha tkun orizzontali.

1.4.1.3. Iż-żoni ta' quddiem u ta' wara huma delimitati bil-pjan orizzontali tanġenzjali mat-tarf ta' fuq tat-trażżin għar-ras kif determinat fil-paragrafu 7.2 ta' dan ir-Regolament.

1.4.2. Il-forma tar-ras għandha tolqot l-oġġett tat-test b'veloċità ta' 24,1 km/h; din il-veloċità għandha jew tinkiseb sempliċement permezz tal-enerġija ta' propulsjoni jew inkella billi jintuża apparat addizzjonali ta' propulsjoni."

2. Riżultati

Fit-testijiet imwettqa permezz tal-proċedura ta' hawn fuq, id-deċellerazzjoni tal-forma tar-ras ma għandhiex taqbeż it-80 g b'mod kontinwu għal iktar minn 3 millisekondi. Ir-rata tad-deċellerazzjoni għandha tittieħed bħala l-medja tal-qari meħud fuq iż-żewġ deċellerometri.

3. Proċeduri ekwivalenti

3.1. Proċeduri tat-test ekwivalenti għandhom ikunu permessi bil-kundizzjoni li r-riżultati meħtieġa mill-paragrafu 2 ta' hawn fuq ikunu jistgħu jinkisbu; b'mod partikolari, l-oġġetti tal-apparat tat-test jistgħu jkunu orjentati b'mod differenti dment li jiġu rispettati l-angoli relattivi bejn it-trażżin għar-ras u d-direzzjoni tal-impatt.

3.2. Ir-responsabbiltà biex tintwera l-ekwivalenza ta' metodu ieħor għajr dak deskritt fil-paragrafu 1 għandha tkun f'idejn il-persuna li tuża dak il-metodu l-ieħor.

ANNESS 7

Id-determinazzjoni tad-dimensjoni "a" tad-distakki tat-trażżin għar-ras

(ara l-paragrafi 6.6.2 u 6.6.3 ta' dan ir-Regolament)

Figura 1

Eżempju ta' distakki orizzontali

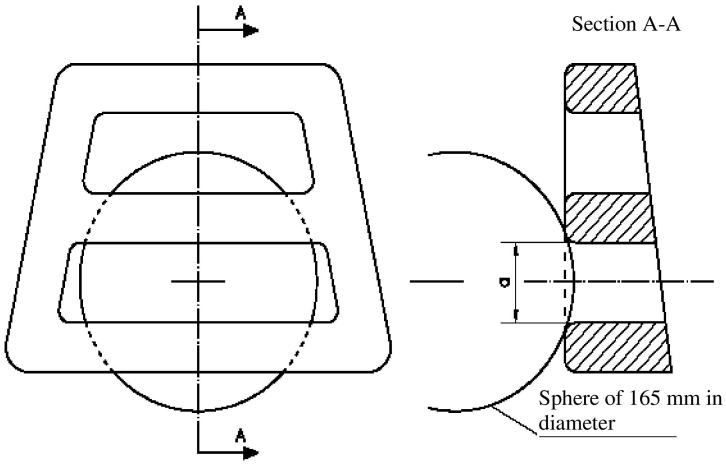

Nota: Is-Sezzjoni A-A għandha tkun magħmula f'punt taż-żona tad-distakk li jippermetti l-intrużjoni massima tal-isfera, mingħajr ma tiġi eżerċitata l-ebda tagħbija.

Figura 2

Eżempju ta' distakki vertikali

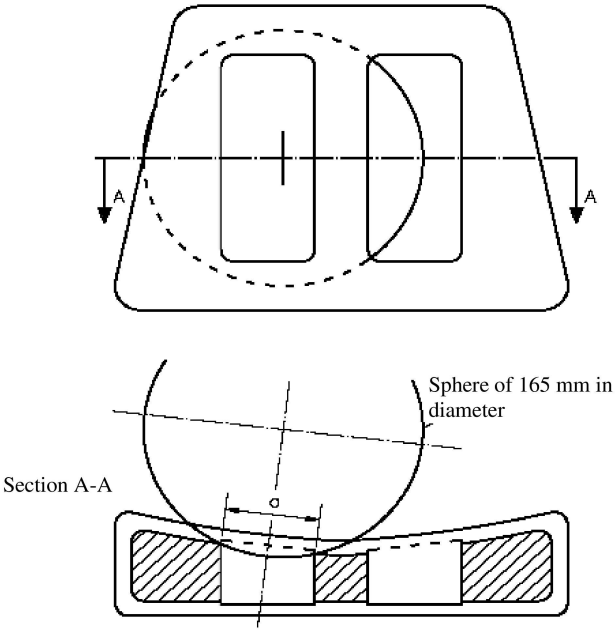

Nota: Is-Sezzjoni A-A għandha tkun magħmula f'punt taż-żona tad-distakk li jippermetti l-intrużjoni massima tal-isfera, mingħajr ma tiġi eżerċitata l-ebda tagħbija.