NEMZETKÖZI MEGÁLLAPODÁSOKKAL LÉTREHOZOTT SZERVEK ÁLTAL ELFOGADOTT JOGI AKTUSOK

A nemzetközi közjog értelmében jogi hatállyal kizárólag az ENSZ EGB eredeti szövegei rendelkeznek. Ennek az előírásnak a státusza és hatálybalépésének időpontja az ENSZ EGB TRANS/WP.29/343 sz. státuszdokumentumának legutóbbi változatában ellenőrizhető a következő weboldalon: http://www.unece.org/trans/main/wp29/wp29wgs/wp29gen/wp29fdocstts.html

25. számú ENSZ-előírás – Egységes rendelkezések a jármű ülésével egybeépített vagy különálló fejtámlák (fejtámaszok) jóváhagyásáról [2020/1169]

Tartalmaz minden érvényes szöveget a következő változatig bezárólag.

A 04. módosításssorozat 1. kiegészítése – A hatálybalépés időpontja: 2015. június 15.

TARTALOMJEGYZÉK

ELŐÍRÁS

1. Alkalmazási kör
2. Fogalommeghatározások
3. Jóváhagyás iránti kérelem
4. Jelölések
5. Jóváhagyás
6. Általános követelmények
7. Vizsgálatok
8. A gyártás megfelelősége
9. Szankciók nem megfelelő gyártás esetén
10. A fejtámlatípus módosítása és a jóváhagyás kiterjesztése
11. Utasítások
12. A gyártás végleges leállítása
13. Átmeneti rendelkezések
14. A jóváhagyási vizsgálatok elvégzéséért felelős műszaki szolgálatok és a típusjóváhagyó hatóságok neve és címe

*MELLÉKLET*EK

1. melléklet - Értesítés a jármű ülésével egybeépített vagy különálló fejtámlatípus 25. számú előírás szerinti jóváhagyásának megadásáról, elutasításáról, kiterjesztéséről, visszavonásáról vagy gyártásának végleges leállításáról

2. melléklet - A jóváhagyási jelek elrendezése

3. melléklet - Eljárás a H pont helyének és a gépjárműben utazó személy törzse által a különböző üléshelyzetekben felvett tényleges dőlésszögnek a meghatározására

4. melléklet - A fejtámla magasságának és szélességének meghatározása

5. melléklet - A vizsgálatok alatt rajzolt vonalak és felvett méretek részletei

6. melléklet - Vizsgálati eljárás az energiaelnyelés ellenőrzésére

7. melléklet- A fejtámla üres része „A” méretének meghatározása

1. ALKALMAZÁSI KÖR

1.1. Ez az előírás az alábbi 2.2. szakaszban meghatározott típusok valamelyikének megfelelő fejtámlákra vonatkozik ([1]).

1.1.1. Az előírás összecsukható ülésekre, illetve oldalra vagy hátra néző ülésekre felszerelhető fejtámlákra nem vonatkozik.

1.1.2. Az előírás vonatkozik magukra az ülések háttámláira, amennyiben azokat úgy tervezték, hogy egyben az alábbi 2.2. szakasz szerint meghatározott fejtámlaként is szolgáljanak.

2. FOGALOMMEGHATÁROZÁSOK

Ezen előírás alkalmazásában:

2.1. „járműtípus”: olyan gépjárművek kategóriája, amelyek az alábbi lényeges jellemzők tekintetében nem különböznek egymástól:

2.1.1. a karosszéria utasteret alkotó részének körvonalai és belső méretei;

2.1.2. az ülések típusai és méretei;

2.1.3. közvetlenül a járműszerkezethez erősített fejtámla esetében a fejtámla rögzítésének és a járműszerkezet vonatkozó részeinek típusa és méretei;

2.2. „fejtámla”: olyan szerkezet, amelynek célja, hogy korlátozza a felnőtt utas fejének a törzshöz viszonyított, hátrafelé történő elmozdulását annak érdekében, hogy baleset esetén csökkentse a nyakcsigolya-sérülés veszélyét;

2.2.1. „egybeépített fejtámla”: az ülés háttámlájának felső részét képező fejtámla. Az alábbi 2.2.2. és 2.2.3. szakaszban megadott fogalommeghatározásoknak megfelelő, de az ülésből vagy a járműszerkezetből csak szerszámmal vagy az üléskárpit részleges vagy teljes eltávolításával kiszerelhető fejtámlák megfelelnek a fenti meghatározásnak;

2.2.2. „levehető fejtámla”: egy, az üléstől elválasztható részből álló fejtámla, amelyet az ülés háttámlájának szerkezetébe történő behelyezésre és ahhoz való rögzítésre terveztek;

2.2.3. „különálló fejtámla”: egy, az üléstől különálló alkatrészből álló fejtámla, amelyet a jármű szerkezetébe történő behelyezésre és/vagy ahhoz való rögzítésre terveztek;

2.3. „üléstípus”: olyan ülések kategóriája, amelyek méreteikben, vázszerkezetükben, illetve párnázatukban nem különböznek egymástól, kivitelezésük vagy színük azonban eltérő lehet;

2.4. „fejtámlatípus”: olyan fejtámlák kategóriája, amelyek méreteikben, vázszerkezetükben, illetve párnázatukban nem különböznek egymástól, kivitelezésük, színük és huzatuk azonban eltérő lehet;

2.5. az ülés „referenciapontja” („H pont”) (lásd ezen előírás 3. mellékletét): az emberi testet képviselő próbabábu törzse és combjai közötti elméleti forgástengely metszéspontja egy, az üléshez képest hosszanti függőleges síkkal;

([1]) A 17. számú előírás rendelkezéseinek megfelelő fejtámláknak nem kell teljesíteniük ezen előírás rendelkezéseit. A 3 500 kg-ot meghaladó legnagyobb össztömegű M_2 kategóriájú járművek és a 80. számú előírás szerint típusjóváhagyást kapott M_3 kategóriájú járművek üléseinek nem kell teljesíteniük ezen előírás rendelkezéseit.

2.6. „referenciaegyenes”: a vizsgálati próbabábunál – amelynek tömege és mérete egy 50 %-os reprezentativitású, átlagos felnőtt férfiéval megegyező – vagy egy azzal azonos tulajdonságokkal bíró – próbabábunál a lábak és a medence kapcsolódási pontján, valamint a nyak és a mellkas kapcsolódási pontján áthaladó egyenes. Az ezen előírás 3. mellékletében ábrázolt, az ülés H pontjának meghatározására szolgáló próbabábun a referenciaegyenes az említett melléklet függelékében szereplő 1. ábrán látható;

2.7. „fejvonal”: a fej tömegközéppontján, valamint a nyak és a mellkas kapcsolódási pontján áthaladó egyenes. A fej nyugalmi helyzetében a fejvonal a referenciaegyenes meghosszabbításán helyezkedik el;

2.8. „összecsukható ülés”: olyan pótülés, amely alkalmankénti használatra szolgál, és általában össze van hajtva;

2.9. „beállító rendszer”: az a berendezés, amellyel az ülés vagy annak részei az ülésben helyet foglaló utas testalkatához illeszkedő helyzetbe állíthatók.

Ez a berendezés különösen a következők beállítására lehet alkalmas:

2.9.1. hosszanti elmozdulás;

2.9.2. függőleges elmozdulás;

2.9.3. szögelfordulás;

2.10. „elmozdító rendszer”: az a berendezés, amellyel az ülést vagy annak részeit köztes helyzetben történő rögzítés nélkül el lehet mozdítani vagy el lehet fordítani, és amely így könnyű hozzáférést biztosít az érintett ülés mögötti területhez.

3. JÓVÁHAGYÁS IRÁNTI KÉRELEM

3.1. A jóváhagyás iránti kérelmet az ülés vagy a fejtámla márkanevének vagy védjegyének jogosultja vagy annak jogszerűen meghatalmazott képviselője nyújtja be.

3.2. A kérelemhez három példányban csatolni kell az alábbiakban felsorolt dokumentumokat:

3.2.1. a fejtámla részletes leírása, különösen a párnázat anyagának vagy anyagainak, és adott esetben azon üléstípus (ok) támasztó és rögzítő elemeinek helyzete és leírása, amely(ek)re a fejtámla jóváhagyását kérelmezik;

3.2.2. „levehető fejtámla” esetében (lásd a 2.2.2. szakasz fogalommeghatározását):

3.2.2.1. azon üléstípus(ok) részletes leírása, amely(ek)re a fejtámla jóváhagyását kérelmezik;

3.2.2.2. azon járműtípus(ok) azonosító adatai, amely(ek)be a 3.2.2.1. szakaszban említett üléseket be kívánják szerelni;

3.2.3. „különálló fejtámla” esetében (lásd a 2.2.3. szakasz fogalommeghatározását):

3.2.3.1. annak a szerkezeti résznek a részletes leírása, amelyre a fejtámlát rögzíteni kívánják;

3.2.3.2. azon járműtípus azonosító adatai, amelybe a fejtámlát be kívánják szerelni;

3.2.3.3. méretarányos rajzok a szerkezet és a fejtámla jellemző részeiről; a rajzokon meg kell jelölni a jóváhagyási számnak a jóváhagyási jelben szereplő körhöz viszonyított helyét;

3.2.4. méretarányos rajzok az ülés és a fejtámla jellemző részeiről. A rajzokon meg kell jelölni a jóváhagyási számnak a jóváhagyási jelben szereplő körhöz viszonyított helyét.

3.3. A jóváhagyási vizsgálatok elvégzéséért felelős műszaki szolgálat számára be kell nyújtani a következőket:

3.3.1. ha a fejtámla „egybeépített” típusú (lásd a 2.2.1. szakasz fogalommeghatározását), négy teljes ülést;

3.3.2. ha a fejtámla „levehető” típusú (lásd a 2.2.2. szakasz fogalommeghatározását):

3.3.2.1. két példányt mindegyik üléstípusból, amelyhez a fejtámlát rögzíteni kívánják;

3.3.2.2. 4 + 2N fejtámlát, ahol „N” azon üléstípusok száma, amelyekhez a fejtámlát rögzíteni kell;

3.3.3. ha a fejtámla „különálló” típusú (lásd a 2.2.3. szakasz fogalommeghatározását), vagy három fejtámlát és a járműszerkezet vonatkozó részét, vagy egy teljes járművet.

3.4. A jóváhagyási vizsgálatok elvégzéséért felelős műszaki szolgálat a következőket kérheti:

3.4.1. az alkalmazott anyagok meghatározott részeinek vagy mintáinak benyújtását; és/vagy

3.4.2. a fenti 3.2.2.2. szakaszban említett járműtípus vagy járműtípusok rendelkezésre bocsátását.

4. JELÖLÉSEK

4.1. A jóváhagyásra benyújtott berendezéseken:

4.1.1. jól láthatóan és kitörölhetetlenül fel kell tüntetni a kérelmező márkanevét vagy védjegyét;

4.1.2. megfelelő felületet kell biztosítani a jóváhagyási jel számára a fenti 3.2.3.3. vagy 3.2.4. szakaszban említett rajzokon feltüntetett helyen.

4.2. Ha a fejtámla „egybeépített” vagy „levehető” típusú (lásd a 2.2.1. és a 2.2.2. szakasz fogalommeghatározását), a fenti 4.1.1. és 4.1.2. szakaszban említett jelöléseket címkék formájában a fenti 3.2.4. szakaszban említett rajzokon jelölt helyen lehet elhelyezni.

5. JÓVÁHAGYÁS

5.1. Amennyiben az ezen előírás szerint jóváhagyásra benyújtott fejtámla megfelel az alábbi 6. és 7. szakasz követelményeinek, az adott fejtámlatípust jóvá kell hagyni.

5.2. Mindegyik jóváhagyott típushoz jóváhagyási számot kell rendelni. Ennek első két számjegye (jelenleg 03, amely az 1989. november 20-án hatályba lépett 03. módosításssorozatot jelöli) az előírást a jóváhagyás időpontjában lényeges műszaki tartalommal módosító legutóbbi módosításssorozat száma. Ugyanazon szerződő fél nem rendelheti ugyanazt a számot több fejtámlatípushoz.

5.3. Valamely fejtámlatípus ezen előírás szerinti jóváhagyásáról, illetve a jóváhagyás kiterjesztéséről vagy elutasításáról értesíteni kell az 1958. évi megállapodásban részes és ezen előírást alkalmazó szerződő feleket az ezen előírás 1. mellékletének megfelelő nyomtatványon.

5.4. Az ezen előírás szerint jóváhagyott és a 2.2.1., 2.2.2. és 2.2.3. szakaszban meghatározott minden, az üléssel egybeépített vagy különálló fejtámlán fel kell tüntetni egy nemzetközi jóváhagyási jelet, amely a következőkből áll:

5.4.1. egy kör, benne az „E” betűjel és a jóváhagyó ország egyedi azonosító száma ([2]);

5.4.2. a jóváhagyási szám; valamint

([2]) Az 1958. évi megállapodásban részes szerződő felek egyedi azonosító számai A járművek kialakításáról szóló összevont határozat (R. E.3) (ECE/TRANS/WP.29/78/Rev. 6. számú dokumentum) 3. mellékletében találhatók – http://www.unece.org/trans/main/wp29/wp29wgs/wp29gen/wp29resolutions.html.

5.4.3. az ülés háttámlájával egybeépített fejtámla esetében a jóváhagyási szám előtt ennek az előírásnak a száma, egy „R” betű és egy kötőjel.

5.5. A jóváhagyási jelet a fenti 4.1.2. szakaszban meghatározott helyen kell feltüntetni.

5.6. A jóváhagyási jelnek jól olvashatónak és eltávolíthatatlannak kell lennie.

5.7. Ezen előírás 2. mellékletében példák találhatók a jóváhagyási jel elrendezésére.

6. ÁLTALÁNOS KÖVETELMÉNYEK

6.1. A fejtámla jelenléte a járműben nem jelenthet járulékos veszélyforrást a jármű utasai számára. Semmilyen használati helyzetben sem lehet rajta olyan veszélyesen kiálló egyenetlenség vagy éles perem, amely a használat során növeli az utasok sérülésének kockázatát vagy súlyosságát. A fejtámla olyan részeinek, amelyek az alább meghatározott ütközési zónában helyezkednek el, az ezen előírás 6. mellékletében szereplő energiaelnyelő képességgel kell rendelkezniük.

6.1.1. Az ütközési zónát oldalról az érintett ülés szimmetriasíkjától mindkét oldalon 70 mm távolságban húzódó két függőleges hosszanti sík határolja.

6.1.2. Az ütközési zóna magasságát a fejtámla azon része határolja, amelyik az R referenciaegyenesre merőleges, a H ponttól 635 mm távolságban húzódó sík felett helyezkedik el.

6.1.3. A fenti rendelkezésektől eltérve az energiaelnyelésre vonatkozó követelmények nem vonatkoznak a fejtámlák hátsó részére olyan ülések esetében, amelyek mögött további ülés nincs.

6.2. A fejtámláknak a fent említett függőleges hosszanti síkokon kívül eső elülső és hátsó részeit – kivéve a fejtámlák hátsó részét olyan ülések esetében, amelyek mögött nincs további ülés – úgy kell párnázni, hogy megakadályozzák a fej közvetlen érintkezését a szerkezeti elemekkel. A szerkezeti elemeknek azokon a területeken, amelyek egy 165 mm átmérőjű gömbbel érinthetők, legalább 5 mm görbületi sugárral kell rendelkezniük.

Az említett alkatrészek akkor is kielégítőnek tekinthetők, ha megfelelnek az ezen előírás 6. mellékletében leírt energiaelnyelési vizsgálaton. Amennyiben a fent említett fejtámlarészeket és rögzítésüket 50 Shore (A) értéknél kisebb keménységű anyag borítja, akkor az ebben a szakaszban foglalt követelmények – kivéve azokat, amelyek az ezen előírás 6. mellékletében meghatározott energiaelnyeléssel kapcsolatosak – csak a merev részekre vonatkoznak.

6.3. A fejtámlákat úgy kell az üléshez vagy adott esetben a járműszerkezethez erősíteni, hogy a fejtámla párnázatából, a rögzítésből vagy a háttámlából semmilyen szilárd és veszélyes rész ne álljon ki a vizsgálat során a fej által gyakorolt nyomás következményeként.

6.4. A fejtámla 7.2. szakasz szerint mért magasságának az alábbi követelményeknek kell megfelelnie:

6.4.1. A fejtámla magasságát az alábbi 7.2. szakaszban leírtak szerint kell megmérni.

6.4.2. A nem állítható magasságú fejtámlák magasságának az első ülések esetében legalább 800 mm-nek, a többi ülés esetében pedig legalább 750 mm-nek kell lennie.

6.4.3. Állítható magasságú fejtámlák esetében:

6.4.3.1. a magasságnak az első ülések esetében legalább 800 mm-nek, a többi ülés esetében pedig legalább 750 mm-nek kell lennie; ezt az értéket a legnagyobb és legkisebb beállítható magasság között kell mérni;

6.4.3.2. nem lehet olyan használati helyzet, amelynél a fejtámla magassága nem éri el a 750 mm t;

6.4.3.3. amennyiben nem első ülésekről van szó, a fejtámlák 750 mm-nél kisebb magasságba is elmozdíthatók lehetnek, feltéve, hogy az utas számára egyértelmű, hogy nem ez a fejtámla használati helyzete;

6.4.3.4. első ülések esetében, amennyiben azokon utas nem ül, megengedett, hogy a fejtámlák automatikusan 750 mm-t el nem érő magasságba állítódjanak, feltéve, hogy automatikusan visszaállnak a használati helyzetbe, amikor az ülést elfoglalják.

6.4.4. A fenti 6.4.2. és a 6.4.3.1. szakaszban említett méretek első ülések esetében 800 mm-nél kisebbek, a többi ülés esetében pedig 750 mm-nél kisebbek is lehetnek, hogy megfelelő hézag maradjon a fejtámla és a tető belső felülete, valamint az ablakok vagy a járműszerkezet egyéb részei között; azonban a hézag nem haladhatja meg a 25 mm-t. Abban az esetben, ha az ülések elmozdító és/vagy beállító rendszerrel vannak felszerelve, ez a rendelkezés valamennyi üléshelyzetre vonatkozik. Ebben az esetben a fenti 6.4.3.2. szakasztól eltérve, a fejtámlának 700 mm-nél kisebb magasságban nem lehet használati helyzete.

6.4.5. A 6.4.2. és a 6.4.3.1. szakaszban említett magassági követelményektől eltérve a hátsó középső ülésekre vagy üléshelyzetekre tervezett fejtámlák magasságának legalább 700 mm-nek kell lennie.

6.5. Állítható magasságú fejtámla esetében a támla azon része magasságának, amely a fejet megtámasztja – a 7.2. szakaszban leírtak szerint mérve – legalább 100 mm-nek kell lennie.

6.6. Nem állítható magasságú fejtámla esetében a háttámla és a fejtámla közötti üres rész legfeljebb 60 mm lehet.

6.6.1. Állítható magasságú fejtámla esetében a fejtámla a legalacsonyabb helyzetben legfeljebb 25 mm távolságra lehet az ülés háttámlájának tetejétől.

6.6.2. Nem állítható magasságú fejtámla esetében azt a területet kell figyelembe venni:

6.6.2.1. amely a referenciaegyenesre merőleges, az R ponttól 540 mm-re lévő sík felett és

6.6.2.2. a referenciaegyenestől mindkét oldalon 85 mm-re húzódó, két függőleges hosszanti sík között helyezkedik el.

Ezen a területen egy vagy több olyan üres rész is engedélyezett, amelyeket alakjuktól függetlenül a 7.5. szakaszban leírt módon mért, 60 mm-nél nagyobb „a” távolság jellemez, feltéve, hogy a 7.4.3.4. szakasz szerinti kiegészítő vizsgálat után is megfelelnek a 7.4.3.6. szakasz követelményeinek.

6.6.3. Állítható magasságú fejtámlák esetében egy vagy több olyan üres rész is engedélyezett a berendezés fejtámlaként szolgáló részén, amelyeket alakjuktól függetlenül a 7.5. szakaszban leírt módon mért, 60 mm-nél nagyobb „a” távolság jellemez, feltéve, hogy a 7.4.3.4. szakasz szerinti kiegészítő vizsgálat után is megfelelnek a 7.4.3.6. szakasz követelményeinek.

6.7. A fejtámlának elég szélesnek kell lennie ahhoz, hogy megfelelő támaszt biztosítson a szabályosan ülő személy fejének. A szélesség alábbi 7.3. szakaszban meghatározott mérési síkjában a fejtámlának legalább 85 mm szélességű területre kell kiterjednie azon ülés szimmetriasíkjának mindkét oldalán, amelyre a fejtámlát szánták; a távolságot a 7.3. szakasz szerint kell mérni.

6.8. A fejtámlákat és a rögzítésüket úgy kell kialakítani, hogy a fejnek a fejtámla által megengedett legnagyobb, hátrafelé történő elmozdulása az alábbi 7.4. szakaszban szereplő statikus eljárás szerinti méréssel meghatározva kevesebb legyen 102 mm-nél.

6.9. A fejtámlának és rögzítésének az alábbi 7.4.3.7. szakaszban meghatározott terhelést károsodás nélkül ki kell bírnia.

6.10. Állítható fejtámlák esetében csak akkor fordulhat elő, hogy a fejtámla a legnagyobb megengedett használati magasságnál magasabbra kerül, ha felhasználó a beállítási műveletet meghaladó, szándékos beavatkozást végez.

7. VIZSGÁLATOK

7.1. Azon ülés referenciapontjának (H pont) meghatározása, amellyel a fejtámlát egybeépítették

Ezt a pontot ezen előírás 3. mellékletének követelményei szerint kell meghatározni.

7.2. A fejtámla magasságának meghatározása

7.2.1. Valamennyi vonalat az érintett ülés szimmetriasíkjában kell felvenni, amely síknak az üléssel alkotott metszése meghatározza a fejtámla és a háttámla körvonalát (lásd ezen előírás 4. mellékletének 1. ábráját).

7.2.2. Egy 50. percentilisbe tartozó, átlagos felnőtt férfit helyettesítő próbabábut vagy az ezen előírás 3. mellékletében bemutatott próbabábut szabályos helyzetben az ülésre kell helyezni. A háttámlát – ha dönthető – olyan helyzetben kell rögzíteni, hogy a próbabábu törzsének referenciaegyenese és a függőleges közötti szög a lehető legjobban megközelítse a 25°-ot.

7.2.3. Az ezen előírás 3. mellékletében bemutatott próbabábu referenciaegyenesének vetületét – az érintett ülésre vonatkozóan – a 7.2.1. szakaszban meghatározott síkban kell megrajzolni. A fejtámla tetejének S érintőjét a referenciaegyenesre merőlegesen kell meghúzni.

7.2.4. A H ponttól az S érintőig mért h távolság az a magasság, amelyet figyelembe kell venni a 6.4. szakasz követelményeinek alkalmazásánál.

7.3. A fejtámla szélességének meghatározása (lásd ezen előírás 4. mellékletének 2. ábráját)

7.3.1. A referenciaegyenesre merőleges és a 7.2.3. szakaszban megadott S érintő alatt 65 mm-rel elhelyezkedő S_1 sík egy fejtámlametszetet határoz meg, amelyet a C körvonal határol. Az S_1 sík és az érintett ülés szimmetriasíkjával párhuzamos P és P' függőleges síkok metszetének megfelelő, a C-t érintő egyenesek irányát ki kell jelölni az S_1 síkban.

7.3.2. A fejtámla szélessége, amelyet a 6.7. szakasz követelményeinek teljesítése szempontjából figyelembe kell venni, annak az L távolságnak felel meg, amely a P és a P' sík nyomvonalát elválasztja az S_1 síkban.

7.3.3. A fejtámla szélességét szükség esetén 635 mm-rel az ülés referenciapontja fölött is meg kell határozni, a 635 mm távolságot a referenciaegyenes hosszában mérve.

7.4. A fejtámla hatékonyságának meghatározása

7.4.1. A fejtámla hatékonyságát az alábbiakban leírt statikus vizsgálattal kell ellenőrizni.

7.4.2. A vizsgálat előkészítése

7.4.2.1. Ha a fejtámla állítható, a legmagasabb helyzetbe kell állítani.

7.4.2.2. Sorülés esetében, ha a tartóváz (a fejtámlák vázszerkezetét is beleértve) egynél több ülőhelynél részben vagy egészben közös, a vizsgálatot az összes ülőhely tekintetében egyidejűleg kell elvégezni.

7.4.2.3. Amennyiben az ülés vagy a háttámla a járműszerkezethez rögzített fejtámlához viszonyítva állítható, azt a műszaki szolgálat szerinti legkedvezőtlenebb helyzetbe kell állítani.

7.4.3. Vizsgálat

7.4.3.1. Valamennyi vonalat az érintett ülés függőleges szimmetriasíkjában kell felvenni (lásd ezen előírás 5. mellékletét).

7.4.3.2. A 7.4.3.1. szakaszban említett síkban fel kell venni az R referenciaegyenes vetületét.

7.4.3.3. Az elmozdult R_1 referenciaegyenest úgy kell meghatározni, hogy az ezen előírás 3. mellékletében említett próbabábu hátát szimuláló részre olyan kezdeti erőt fejtünk ki, amely 37,3 daNm értékű, hátrafelé irányuló nyomatékot hoz létre a H pont körül.

7.4.3.4. Egy 165 mm átmérőjű gömb alakú fej segítségével a H pont körül 37,3 daNm nyomatékot létrehozó erőt kell kifejteni az elmozdult R_1 referenciaegyenesre merőlegesen, a fejtámla felső pereme alatt 65 mm-es távolságban, miközben a referenciaegyenes az elmozdult R_1 helyzetben marad a fenti 7.4.3.3. szakasz követelményeinek megfelelően.

7.4.3.4.1. Amennyiben üres részek jelenléte megakadályozza a fent leírt erőnek a fejtámla felső pereme alatt 65 mm-es távolságban történő alkalmazását, a távolság addig csökkenthető, hogy az erő hatásvonala az üres részhez legközelebb eső keretelem középvonalán haladjon át.

7.4.3.4.2. A fenti 6.6.2. és 6.6.3. szakaszban leírt esetben a vizsgálatot meg kell ismételni egy 165 mm átmérőjű gömb felhasználásával, minden egyes üres részre olyan erőt alkalmazva, amely:

a referenciaegyenessel párhuzamos, keresztirányú síkok mentén áthalad a legkisebb üres rész tömegközéppontján, és 37,3 daNm értékű nyomatékot hoz létre az R pont körül.

7.4.3.5. Meg kell határozni a gömb alakú fejformának az elmozdult R_1 referenciaegyenessel párhuzamos Y érintőjét.

7.4.3.6. Meg kell mérni az Y érintő és az elmozdult R_1 referenciaegyenes közötti X távolságot. A 6.8. szakasz követelményét teljesítettnek kell tekinteni, ha az X távolság nem éri el a 102 mm-t.

7.4.3.7. Abban az esetben, és csakis abban az esetben, ha a 7.4.3.4. szakaszban előírt terhelést a fejtámla teteje alatt 65 mm-es vagy ennél kisebb távolságban fejtik ki, a terhelést 89 daN-ig kell növelni, hacsak az ülés vagy a háttámla előbb el nem törik.

7.5. A fejtámla üres része „a” távolságának meghatározása (lásd ezen előírás 7. mellékletét)

7.5.1. Az „a” távolságot egy 165 mm átmérőjű gömb segítségével minden üres részre meg kell határozni a fejtámla elülső felületéhez viszonyítva.

7.5.2. A gömbnek az üres rész azon helyével kell érintkezésbe kerülnie, ahol terhelés kifejtése nélkül a legnagyobb gömbi behatolás lehetséges.

7.5.3. A 6.6.2. és 6.6.3. szakasz rendelkezéseinek értékelésekor figyelembe vett „a” távolságot annak a két pontnak a távolsága adja, amelyeken a gömb az üres résszel érintkezik.

8. A GYÁRTÁS MEGFELELŐSÉGE

8.1. Minden fejtámlának vagy ülésnek, amely a 2. mellékletnek megfelelő jóváhagyási jelet viseli, meg kell felelnie a jóváhagyott fejtámlatípusnak és a fenti 6. és 7. szakaszban előírt feltételeknek.

8.2. A fent említett megfelelőség ellenőrzésére elegendő számú véletlenszerű ellenőrzést kell végezni a sorozatgyártásban készült fejtámlákon.

8.3. A vizsgálatokat olyan fejtámlákon kell elvégezni, amelyeket ténylegesen értékesítenek vagy értékesítésre szánnak.

8.4. A jóváhagyott típusnak való megfelelőség ellenőrzésére kiválasztott fejtámlákon el kell végezni az ezen előírás 7. szakaszában leírt vizsgálatot.

9. SZANKCIÓK NEM MEGFELELŐ GYÁRTÁS ESETÉN

9.1. Jóváhagyott fejtámlák

Az ezen előírás szerint egy fejtámlatípusra megadott jóváhagyást visszavonhatják, ha a fenti 5.4. szakaszban említett jóváhagyási jellel ellátott fejtámlák nem felelnek meg a véletlenszerű ellenőrzéseken, illetve a jóváhagyott típusnak.

9.2. Ha a megállapodásban részes és ezen előírást alkalmazó valamely szerződő fél visszavon egy előzőleg általa megadott jóváhagyást, akkor erről az ezen előírás 1. mellékletének megfelelő nyomtatványon haladéktalanul értesítenie kell az ezen előírást alkalmazó többi szerződő felet.

10. A FEJTÁMLATÍPUS MÓDOSÍTÁSA ÉS A JÓVÁHAGYÁS KITERJESZTÉSE

10.1. A fejtámlatípus bármilyen módosításáról értesíteni kell a fejtámlatípust jóváhagyó típusjóváhagyó hatóságot. A hatóság ezt követően a következőképpen járhat el:

10.1.1. úgy ítéli meg, hogy az elvégzett módosításoknak nagy valószínűséggel nincs számottevő kedvezőtlen hatása, és a fejtámla továbbra is megfelel a követelményeknek; vagy

10.1.2. új vizsgálati jegyzőkönyvet kér a vizsgálatok elvégzéséért felelős műszaki szolgálattól.

10.2. A jóváhagyás megerősítéséről vagy elutasításáról, a módosítások részletes leírásával együtt, a fenti 5.3. szakaszban említett eljárás szerint értesíteni kell a megállapodásban részes és ezen előírást alkalmazó feleket.

10.3. A jóváhagyást kiterjesztő illetékes hatóság sorszámot rendel a kiterjesztéshez, és erről az ezen előírás 1. mellékletének megfelelő nyomtatványon értesíti az 1958. évi megállapodásban részes és ezen előírást alkalmazó feleket.

11. UTASÍTÁSOK

A gyártó a jóváhagyott fejtámlatípusnak megfelelő minden modellel együtt megadja azoknak az üléseknek a típusait és jellemzőit, amelyek tekintetében a fejtámlákat jóváhagyták. Állítható fejtámla esetében a beállítási és/vagy kioldási műveleteket egyértelműen le kell írni ebben az értesítésben.

12. A GYÁRTÁS VÉGLEGES LEÁLLÍTÁSA

Ha a jóváhagyás jogosultja véglegesen leállítja az ezen előírás szerint jóváhagyott fejtámlatípus gyártását, akkor erről értesítenie kell a jóváhagyást megadó hatóságot. A hatóság az értesítés kézhezvétele után az ezen előírás 1. mellékletének megfelelő nyomtatványon értesíti erről az 1958. évi megállapodásban részes és ezen előírást alkalmazó szerződő feleket.

13. ÁTMENETI RENDELKEZÉSEK

13.1. A 04. módosítássorozat hivatalos hatálybalépésének napjától kezdve az ezen előírást alkalmazó egyik szerződő fél sem utasíthatja el az EGB-jóváhagyásoknak a 04. módosítássorozattal módosított ezen előírás alapján történő megadását.

13.2. 24 hónappal a 04. módosítássorozat hatálybalépését követően az ezen előírást alkalmazó szerződő felek csak azokra a járműtípusokra adhatnak EGB-jóváhagyást, amelyek megfelelnek a 04. módosítássorozattal módosított ezen előírás követelményeinek.

13.3. 48 hónappal a 04. módosítássorozat hatálybalépését követően az ezen előírás szerint már megadott jóváhagyások érvényessége megszűnik, kivéve, ha a járműtípusok teljesítik a 04. módosítássorozattal módosított ezen előírás követelményeit.

14. A JÓVÁHAGYÁSI VIZSGÁLATOK ELVÉGZÉSÉÉRT FELELŐS MŰSZAKI SZOLGÁLATOK ÉS A TÍPUSJÓVÁHAGYÓ HATÓSÁGOK NEVE ÉS CÍME

Az 1958. évi megállapodásban részes és ezen előírást alkalmazó felek megadják az Egyesült Nemzetek Szervezetének Titkárságának a jóváhagyási vizsgálatok elvégzéséért felelős műszaki szolgálatok nevét és címét, valamint a jóváhagyásokat megadó, illetve a más országok által kiadott jóváhagyásokat, kiterjesztéseket, elutasításokat vagy visszavonásokat igazoló értesítéseket fogadó típusjóváhagyó hatóságok nevét és címét.

1. MELLÉKLET

Értesítés

(legnagyobb formátum: A4 [210 × 297 mm])



Kibocsátó: Hatóság neve:
……
……

Tárgy (2): Jóváhagyás megadása
Jóváhagyás kiterjesztése
Jóváhagyás elutasítása
Jóváhagyás visszavonása
A gyártás végleges leállítása

a jármű ülésével egybeépített vagy különálló fejtámlatípusra vonatkozóan, a 25. számú előírás alapján

Jóváhagyás száma: …… Kiterjesztés száma: ……

1. Márkanév vagy védjegy: ……
2. A gyártó neve: ……
3. Adott esetben a gyártó képviselőjének neve: ……
4. Cím: ……
5. A jóváhagyási kérelem benyújtásának dátuma: ……
6. A vizsgálatokat elvégző műszaki szolgálat: ……
7. A fejtámla rövid leírása (3) ……
8. Azon ülések típusai és jellemzői, amelyekre a fejtámlát szánják, illetve amelyekkel a fejtámlát egybeépítették ……
9. Azon járművek típusai, amelyekbe a fejtámlával ellátott üléseket szánják ……
10. A műszaki szolgálat által kiadott vizsgálati jegyzőkönyv dátuma: ……
11. A műszaki szolgálat által kiadott vizsgálati jegyzőkönyv száma: ……
12. A jóváhagyást megadták/elutasították/kiterjesztették/visszavonták: (2) ……
13. Hely: ……

(1) Distinguishing number of the country which has granted, extended, refused or withdrawn approval (see approval provisions in the Regulation).
(2) A nem kívánt rész törlendő.
(3) „Egybeépített” vagy „levehető” fejtámlák esetében (lásd ezen előírás 2.2.1. és 2.2.2. szakaszának fogalommeghatározásait) ezt a rovatot nem kell kitölteni, ha a 8. rovatban valamennyi szükséges jellemzőt és adatot megadnak.

14. Dátum: .....

15. Aláírás: .....

16. A típusjóváhagyó hatóságnál őrzött dokumentumok jegyzékét csatoltuk ehhez az értesítéshez; a jegyzéket a hatóság kérésre kiadhatja.

2. MELLÉKLET

A jóváhagyási jelek elrendezése *

Jóváhagyási jel „egybeépített” vagy „levehető” fejtámlára (lásd ezen előírás 2.2.1. és 2.2.2. szakaszának fogalommeghatározásait).

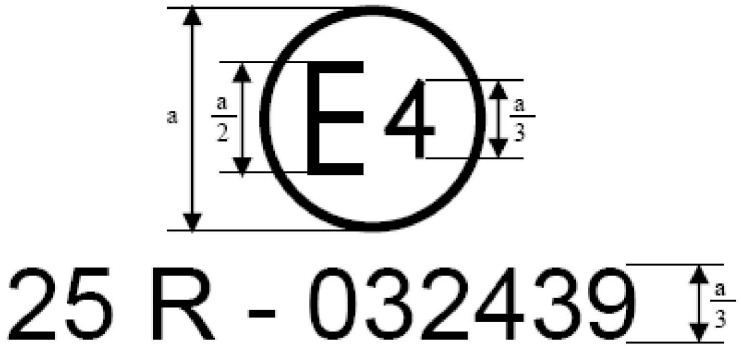

Az egy vagy több „egybeépített” vagy „levehető” típusú fejtámlán feltüntetett fenti jóváhagyási jel azt mutatja, hogy ezt a fejtámlatípust a 25. számú előírás szerint Hollandiában (E4) hagyták jóvá a 032439 jóváhagyási számon. A jóváhagyási szám első két számjegye azt jelzi, hogy a jóváhagyást a 03. módosításssorozattal módosított 25. számú előírás alapján adták meg.

Jóváhagyási jel „különálló” típusú fejtámlára (lásd ezen előírás 2.2.3. szakaszának fogalommeghatározását).

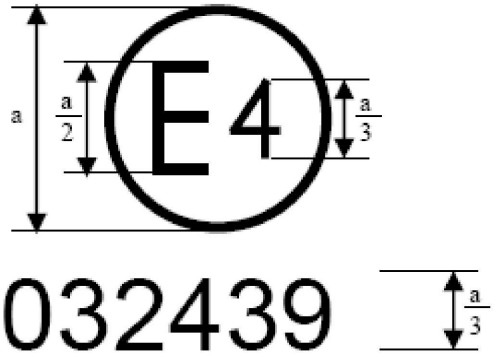

A fenti jóváhagyási jel azt mutatja, hogy az adott fejtámlatípust „különálló” fejtámlaként hagyták jóvá Hollandiában (E4) a 032439 jóváhagyási számon. A jóváhagyási szám első két számjegye azt jelzi, hogy a jóváhagyást a 03. módosítássorozattal módosított 25. számú előírás követelményei szerint adták meg.

* A jóváhagyási számot a kör közelében kell elhelyezni az „E” betű felett, alatt, attól balra vagy jobbra.

3. MELLÉKLET

Eljárás a H pont helyének és a gépjárműben utazó személy törzse által a különböző üléshelyzetekben felvett tényleges dőlésszögnek a meghatározására [1]

---

[1] Az eljárás leírása A járművek kialakításáról szóló összevont határozat (R.E.3) (ECE/TRANS/WP.29/78/Rev.6. számú dokumentum) 1. mellékletében szerepel.

3. melléklet – 1. függelék

A háromdimenziós H-pontvizsgáló eszköz (3D H-eszköz) leírása ([1])

([1]) A háromdimenziós H-pontvizsgáló eszköz leírása A járművek kialakításáról szóló összevont határozat (R.E.3) (ECE/TRANS/WP.29/78/Rev.6. számú dokumentum) 1. mellékletének 1. függelékében szerepel.

3. melléklet – 2. függelék

A háromdimenziós koordináta-rendszer [1]

---

[1] A járművek kialakításáról szóló összevont határozat (R.E.3) (ECE/TRANS/WP.29/78/Rev.6. számú dokumentum) 1. melléklete 2. függelékének meghatározása szerint.

3. melléklet – 3. függelék

Az üléshelyzetekre vonatkozó referenciaadatok [1]

---

[1] A járművek kialakításáról szóló összevont határozat (R.E.3) (ECE/TRANS/WP.29/78/Rev.6. számú dokumentum) 1. melléklete 3. függelékének meghatározása szerint.

4. MELLÉKLET

A fejtámla magasságának és szélességének meghatározása

1. ábra

Magasság

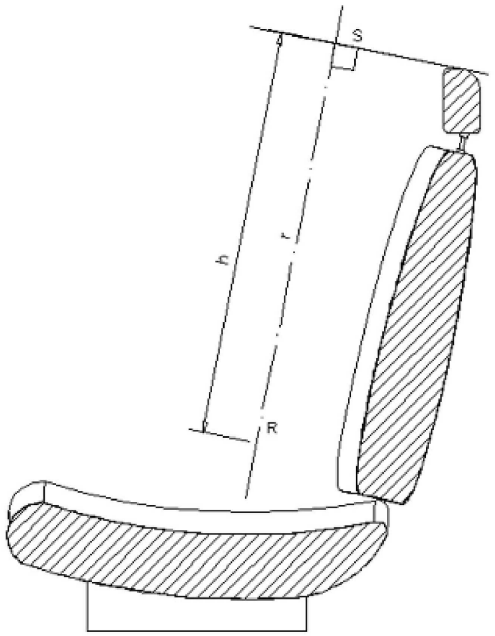

2. ábra

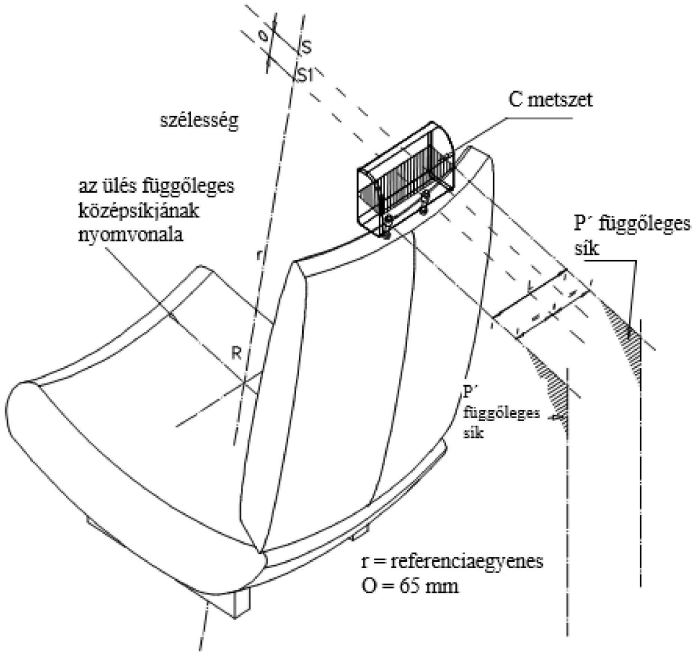

5. MELLÉKLET

A vizsgálatok alatt rajzolt vonalak és felvett méretek részletei

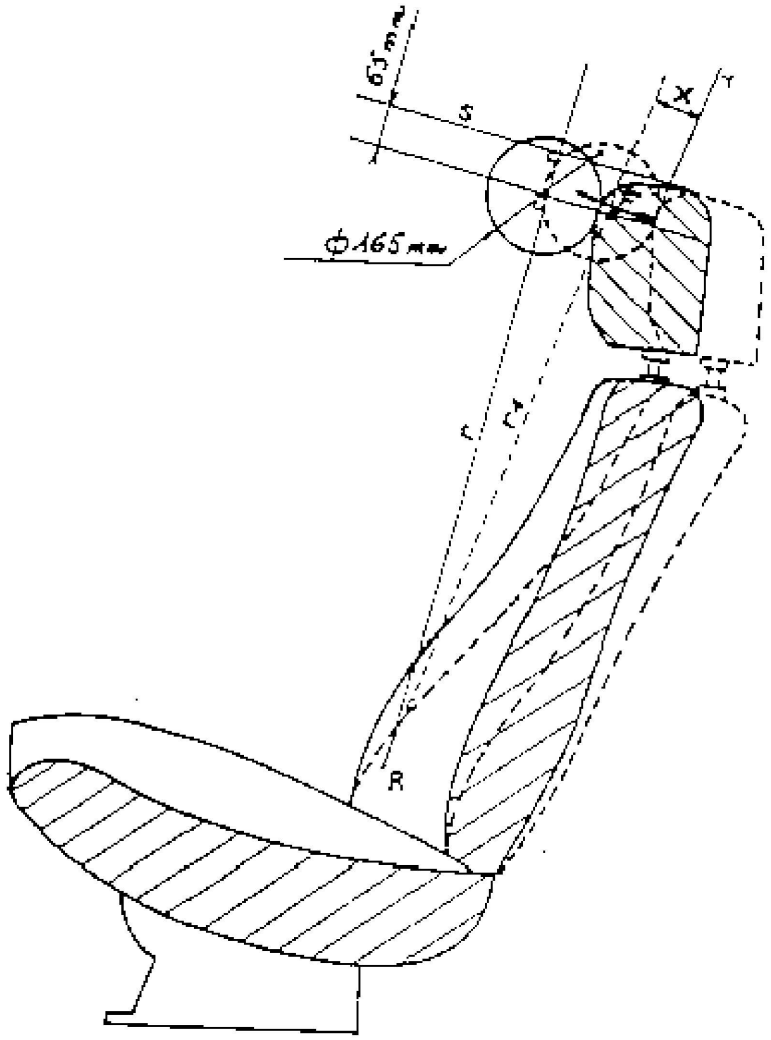

_____ a kiindulási helyzet körvonala

————————a terhelés eredményezte helyzet körvonala

r: referenciaegyenes

r_1: elmozdult referenciaegyenes

Az r-hez viszonyított F nyomaték: 37,3 daNm

6. MELLÉKLET

Vizsgálati eljárás az energiaelnyelés ellenőrzésére

1. A beszerelés, a vizsgálóberendezés, a mérőműszerek és a mérési eljárás leírása

1.1. Beszerelés

Az energiaelnyelő anyaggal borított fejtámlát annak a járműnek az ülésére vagy szerkezeti elemére kell felszerelni, amelybe majd beszerelik, és ott kell vizsgálni. A szerkezeti elemet szilárdan rögzíteni kell a próbapadhoz, hogy ütközéskor ne mozduljon el, és az alapnak, amelyen nyugszik, körülbelül vízszintesnek kell lennie, kivéve, ha a megfelelő indoklást tartalmazó, vonatkozó műszaki leírás erről másként nem rendelkezik. Ha a háttámla állítható, azt az ezen előírás 7.2.2. szakaszában leírt helyzetbe kell dönteni.

A fejtámlát úgy kell az ülés háttámlájába szerelni, ahogyan az a járműben található. A különálló fejtámlát a járműszerkezetnek ahhoz a részéhez kell rögzíteni, amelyhez általában rögzíteni szokták.

Ha a fejtámla állítható, azt a beállító szerkezet által lehetővé tett legkedvezőtlenebb helyzetbe kell beállítani.

1.2. A vizsgálóberendezés

1.2.1. Ez a berendezés egy ingából áll, amelynek forgástengelye csapágyazott, és amelynek redukált tömege * az ütközési középpontban 6,8 kg. Az inga alsó vége egy 165 mm átmérőjű szilárd fejformából áll, amelynek középpontja azonos az inga ütközési középpontjával.

1.2.2. A fejformát két gyorsulásmérővel és egy sebességmérő berendezéssel kell felszerelni, melyek mindegyike az ütközés irányában képes mérni az értékeket.

1.3. A mérőműszerek

Az alkalmazott mérőműszereknek biztosítaniuk kell a mérések alábbi pontosságú elvégzését:

1.3.1. Gyorsulás:

pontosság = ±5 % a tényleges értékhez képest;

a mérési lánc frekvenciaosztálya: a 6487 (1987) ISO-szabvány jellemzőinek megfelelő CFC 600.

Keresztirányú érzékenység: ≤ 5 % a skála legalacsonyabb pontjához viszonyítva.

1.3.2. Sebesség:

pontosság = ±2,5 % a tényleges értékhez képest;

érzékenység = 0,5 km/h.

1.3.3. Az idő mérése

Az eszközöknek a teljes vizsgálatot folyamatosan rögzíteniük kell, és egy ezredmásodpercen belüli leolvasásokra kell képesnek lenniük:

a vizsgálat kiértékelésére szolgáló rögzített értékekből megállapíthatónak kell lennie az ütközés kezdetének, amely a fejforma és a vizsgálandó minta közötti első érintkezés pillanatának felel meg.

1.4. A vizsgálati eljárás

1.4.1. Az ütközésnek az e melléklet 1.1. szakasza szerint beszerelt és beállított fejtámlával az ezen előírás 6.1. szakaszában meghatározott ütközési zónában található és esetleg az előírás 6.2. szakaszában meghatározott ütközési zónán kívül található, a laboratórium által kiválasztott pontokon kell történnie olyan felületeken, amelyek görbületi sugara kevesebb 5 mm-nél.

---

* Az inga „m_r” redukált tömegének és az inga „m” teljes tömegének a viszonyát az ütközési középpont és a forgástengely közötti „a” távolságban, valamint az inga tömegközéppontja és forgástengelye közötti „l” távolságban mérve a következő képlet írja le: $m_r = m (l/a)$

1.4.1.1. A hátsó felületen az ütközés irányának a jármű hátuljától az eleje felé, hosszirányú síkban 45 fokos szöget kell bezárnia a függőlegessel.

1.4.1.2. Az elülső felületen az ütközés irányának a jármű elejétől a hátulja felé, hosszirányú síkban vízszintesnek kell lennie.

1.4.1.3. Az elülső és hátsó zónákat az ezen előírás 7.2. szakaszában meghatározott, a fejtámla tetejét érintő vízszintes sík határolja.

1.4.2. A fejformának 24,1 km/h sebességgel kell a vizsgált elemhez ütköznie: ezt a sebességet el lehet érni a lendület energiája által vagy kiegészítő hajtóeszköz használatával is.

2. Eredmények

A fenti eljárás szerint elvégzett vizsgálatokban a fejforma lassulása nem haladhatja meg a 80 g-t folyamatosan több, mint három milliszekundum időtartamra. A lassulás mértékét a két gyorsulásmérőn mért érték átlagából kell kiszámítani.

3. Egyenértékű eljárások

3.1. Egyenértékű vizsgálati eljárások is megengedettek azzal a feltétellel, hogy a fenti 2. szakaszban meghatározott eredmények elérésére alkalmasak; a vizsgálóberendezések elemeit például máshogyan is be lehet állítani, feltéve, hogy a fejtámla és az ütközés iránya közötti viszonylagos szögek nem változnak.

3.2. Az 1. szakaszban leírttól eltérő módszer egyenértékűségének bizonyítása a módszert alkalmazó személy felelősségébe tartozik.

7. MELLÉKLET

A fejtámla üres része „a” méretének meghatározása

(lásd ezen előírás 6.6.2. és 6.6.3. szakaszát)

1. ábra

Példa vízszintes üres részekre

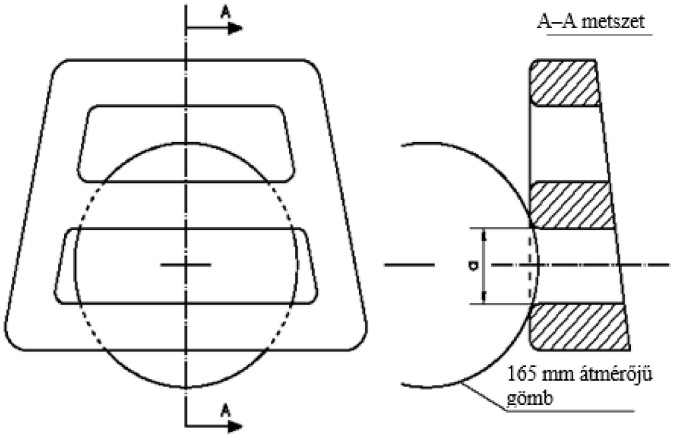

Megjegyzés: az A–A metszetet az üres résznek azon a pontján kell felvenni, ahol a gömb terhelés kifejtése nélkül a legmélyebben hatol be az üres részbe.

2. ábra

Példa függőleges üres részekre

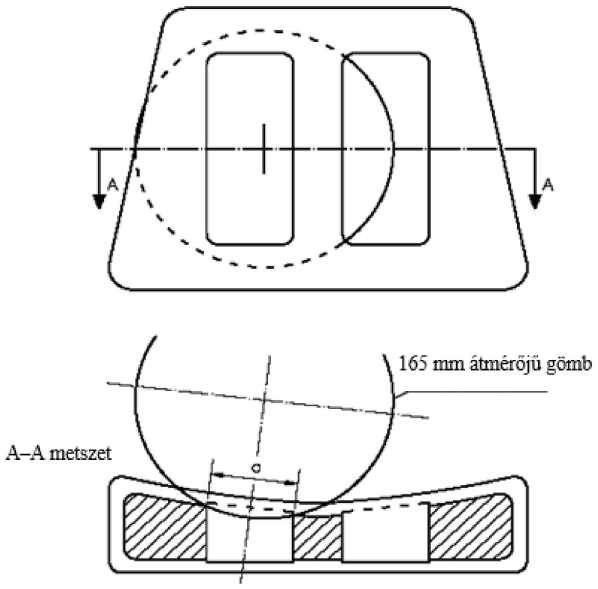

Megjegyzés: az A–A metszetet az üres résznek azon a pontján kell felvenni, ahol a gömb terhelés kifejtése nélkül a legmélyebben hatol be az üres részbe.