АКТОВЕ, ПРИЕТИ ОТ ОРГАНИТЕ, СЪЗДАДЕНИ С МЕЖДУНАРОДНИ СПОРАЗУМЕНИЯ

Само оригиналните текстове на ИКЕ на ООН имат правно действие съгласно международното публично право. Статутът и датата на влизане в сила на настоящото правило трябва да се проверят в последната версия на документа на ИКЕ на ООН относно статута — TRANS/WP.29/343/, който е на разположение на следния адрес: http://www.unece.org/trans/main/wp29/wp29wgs/wp29gen/wp29fdocstts.html

Правило № 25 на ООН — Единни предписания за одобрение на облегалки за глава, монтирани или не в седалки на превозни средства [2020/1169]

Включва целия валиден текст до:

Допълнение 1 към серия от изменения 04 – Дата на влизане в сила: 15 юни 2015 г.

СЪДЪРЖАНИЕ

ПРАВИЛО

1. Обхват
2. Определения
3. Заявление за одобрение
4. Маркировка
5. Одобрение
6. Общи изисквания
7. Изпитвания
8. Съответствие на производството
9. Санкции при несъответствие на производството
10. Промяна и разширение на одобрение на тип облегалка за глава
11. Указания
12. Окончателно прекратяване на производството
13. Преходни разпоредби
14. Наименования и адреси на техническите служби, отговарящи за провеждане на изпитвания за одобряване, и на органите по одобряването на типа

ПРИЛОЖЕНИЯ

Приложение 1 - Съобщение относно одобряването, отказа, разширяването или отнемането на одобрение или окончателното прекратяване на производството на тип облегалка за глава, вградена или невградена в седалка, съгласно Правило № 25

Приложение 2 - Оформление на маркировките за одобрение

Приложение 3 - Процедура за определяне на точката „H“ и действителния ъгъл на торса за места за сядане в моторни превозни средства

Приложение 4 - Определяне на височината и широчината на облегалката за глава

Приложение 5 - Подробности за изчертаваните линии и измерванията по време на изпитванията

Приложение 6 - Процедура за изпитване за проверка на разсейването на енергия

Приложение 7 - Определяне на размер „A“ за празните пространства в облегалката за глава

1. ОБХВАТ

1.1. Настоящото правило се прилага за облегалки за глава, съответстващи на някой от типовете, определени в точка 2.2 по-долу. ([1])

1.1.1. То не се прилага за устройства за облегалки за глава, които могат да се монтират на сгъваеми седалки или на седалки, обърнати настрани, или на седалки, обърнати назад.

1.1.2. То се прилага и за самите облегалки на седалка, когато те са проектирани така, че също да служат като облегалки за глава, определени в точка 2.2 по-долу.

2. ОПРЕДЕЛЕНИЯ

За целите на настоящия регламент

2.1. „Тип превозно средство“ означава категория моторни превозни средства, които не се различават в такива съществени отношения като:

2.1.1. контурите и вътрешните размери на каросерията, съставляваща отделението за пътници;

2.1.2. типовете и размерите на седалките;

2.1.3. типа и размерите на закрепването на облегалката за глава и тези на съответните части от конструкцията на превозното средство в случаите, в които облегалката за глава се закрепва директно към конструкцията на превозното средство.

2.2. „облегалка за глава“ означава устройство, чиято функция е да ограничава преместването на главата назад на възрастен пътник по отношение на торса му, с цел да се намали опасността от нараняване на шийните прешлени на този пасажер в случай на катастрофа;

2.2.1. „неделима облегалка за глава“ означава облегалка за глава, представляваща горната част на облегалката. На това определение съответстват облегалки за глава, съответстващи на определенията от точки 2.2.2 и 2.2.3 по-долу, но които не могат да бъдат откачени от седалката или конструкцията на превозното средство освен с употребата на инструменти или чрез частично или пълно отстраняване на принадлежностите на седалката;

2.2.2. „подвижна облегалка за глава“ означава облегалка за глава, представляваща компонент, отделим от седалката, проектиран за вкарване и принудително задържане в конструкцията на облегалката на седалката;

2.2.3. „отделна облегалка за глава“ означава облегалка за глава, представляваща отделен компонент от седалката, проектиран за вкарване и/или принудително задържане в конструкцията на превозното средство;

2.3. „тип на седалката“ означава категория седалки, които не се различават по своите размери, по своята арматура или тапицерия, въпреки че могат да се различават по повърхност и по цвят;

2.4. „тип на облегалката за глава“ означава категория облегалки за глава, които не се различават по размери, по арматура или тапицерия, въпреки че могат да се различават по повърхност и покритие;

2.5. „базова точка“ на седалката („точка H“) (вж. приложение 3 към настоящото правило) означава проекцията във вертикална равнина, надлъжна по отношение на седалката, на теоретичната ос на въртене между крака и торса на човешко тяло, представено чрез манекен.

([1]) Не се изисква облегалките за глава, които съответстват на изискванията от Правило № 17, да съответстват на изискванията от настоящото правило. За седалките на превозните средства от категория M_2, чиято максимална маса надвишава 3 500 kg, и за превозните средства от категория M_3, одобрявани в съответствие с Правило № 80, не се изисква съответствие с разпоредбите на настоящото правило.

2.6. „базова линия“ означава правата линия, която на изпитвателен манекен, с тегло и размери на петдесетия процентил на индивид от мъжки пол или на изпитвателен манекен с идентични характеристики, преминава през ставата между крака и таза и през ставата между врата и гръдния кош. На манекена, възпроизведен в приложение 3 към настоящото правило, за определяне на точка H на седалката, базовата линия е показана на фигура 1 от допълнението към посоченото приложение;

2.7. „линия на главата“ означава правата линия, преминаваща през центъра на тежестта на главата и през ставата между врата и гръдния кош. Когато главата е в облегнато положение, линията на главата се намира по продължението на базовата линия.

2.8. „сгъваема седалка“ означава допълнителна седалка, която не е предназначена за редовна употреба и обикновено е сгъната;

2.9. „система за регулиране“ означава устройството, чрез което седалката или нейните части могат да бъдат регулирани до положение, съответстващо на телосложението на седналия в нея човек.

Това устройство по-специално може да позволява:

2.9.1. надлъжно преместване;

2.9.2. вертикално преместване;

2.9.3. ъглово изместване;

2.10. „система за изместване“ означава механизъм, чрез който седалката или една от нейните части може да бъде изместена или завъртяна, без фиксирана междинна позиция, с цел да се позволи лесен достъп до пространството зад съответната седалка.

3. ЗАЯВЛЕНИЕ ЗА ОДОБРЕНИЕ

3.1. Заявлението за одобрение се подава от притежателя на търговското наименование или марка на седалката или облегалката за глава или от негов надлежно упълномощен представител.

3.2. То се придружава от следния документ в три екземпляра:

3.2.1. подробно описание на облегалката за глава, посочващо по-специално характера на материала или материалите за подплатяване и, където е приложимо, местоположението и спецификациите на свързващите и крепежните елементи за типа или типовете седалки, за които се иска одобрение на облегалката за глава;

3.2.2. В случай на подвижна облегалка за глава (виж определението в параграф 2.2.2):

3.2.2.1. подробно описание на типа или типовете седалки, за които се иска одобрение на облегалката за глава;

3.2.2.2. конкретни данни, указващи типа или типовете превозни средства, на които седалките, посочени в точка 3.2.2.1 по-горе, са предназначени да бъдат монтирани;

3.2.3. В случай на отделна облегалка за глава (виж определението в параграф 2.2.3):

3.2.3.1. подробно описание на частта от конструкцията, към която облегалката за глава е предназначена да бъде прикрепена;

3.2.3.2. конкретни данни, указващи типа на превозното средство, на което облегалките за глава са предназначени да бъдат монтирани;

3.2.3.3. чертежи с размери на характерните части на конструкцията и облегалката за глава, като чертежите трябва да показват мястото, предвидено за номера на одобрение, спрямо окръжността на знака за одобрение;

3.2.4. чертежи с размери на характерните части на седалката и облегалката за глава. Чертежите трябва да показват мястото, предвидено за номера на одобрение, спрямо окръжността на знака за одобрение.

3.3. На техническата служба, отговаряща за провеждане на изпитванията за одобрение, трябва да се предостави следното:

3.3.1. ако облегалката за глава е неделим тип (виж определение в параграф 2.2.1), четири пълни седалки.

3.3.2. ако облегалката за глава е подвижна (виж определение в параграф 2.2.2):

3.3.2.1. по две седалки от всеки от типовете, на които облегалката за глава е предназначена да бъде монтирана;

3.3.2.2. 4 + 2N облегалки за глава, като N е броят на типовете седалки, на които е предназначена да бъде монтирана облегалката за глава.

3.3.3. Ако облегалката за глава е от типа „отделна“ (виж определението в параграф 2.2.3) се предоставят три облегалки за глава и съответната част от конструкцията на превозното средство, или цяло превозно средство.

3.4. Техническата служба, отговаряща за провеждане на изпитванията за одобрение, може да изиска:

3.4.1. да бъдат доставени на службата определени части или определени образци от използваните материали; и/или

3.4.2. да бъдат представени на тази служба превозни средства от типа или типовете, посочени в точка 3.2.2.2 по-горе.

4. МАРКИРОВКА

4.1. Устройствата, предоставени за одобрение, трябва:

4.1.1. да бъдат маркирани ясно и незаличимо с търговското наименование или марка на заявителя на одобрение;

4.1.2. да имат, на място, показано на чертежите, упоменати в точки 3.2.2.3 или 3.2.3.3 по-горе, предвидено пространство с достатъчни размери за маркировката за одобрение.

4.2. Когато облегалката за глава е тип „неделима“ или „демонтируема“ (вж. определенията в точки 2.2.1 и 2.2.2), маркировките, упоменати в точки 4.1.1 и 4.1.2 по-горе, може да бъдат възпроизведени на етикети, разположени на мястото, показано на чертежите, упоменати в точка 3.2.4 по-горе.

5. ОДОБРЕНИЕ

5.1. Ако типът облегалка за глава, представен за одобрение съгласно настоящото правило, отговаря на изискванията от точки 6 и 7 по-долу, за съответния тип облегалка за глава се издава одобрение.

5.2. На всеки одобрен тип се присвоява номер на одобрение. Първите му две цифри указват серията от изменения, включваща най-новите основни технически изменения, (понастоящем 03, съответстващи на серията от изменения 03, която влезе в сила на 20 ноември 1989 г.) указват серията от изменения, включваща най-новите основни технически изменения, направени по правилото към момента на издаване на одобрението. Една и съща страна по договора не може да присвоява същия номер на одобрение на друг тип облегалка за глава.

5.3. Известие за одобрение или отказ на одобрение на типа облегалка за глава, в съответствие с настоящото правило, се изпраща на страните по Спогодбата от 1958 г., които прилагат настоящото правило, посредством формуляр, съответстващ на образеца в приложение 1 към правилото.

5.4. На всяка одобрена по настоящото правило облегалка за глава, определена в точки 2.2.1, 2.2.2 и 2.2.3, вградена или невградена в седалка, се нанася международна маркировка за одобрение, която се състои от:

5.4.1. окръжност, ограждаща буквата „E“, следвана от отличителния номер на държавата, издала одобрението; ([2])

5.4.2. номерът на одобрението; както и

([2]) Отличителните номера на страните по Спогодбата от 1958 г. са дадени в приложение 3 към Консолидираната резолюция за конструкцията на превозните средства (R.E.3), документ ECE/TRANS/WP.29/78/Rev. 6 - http://www.unece.org/trans/main/wp29/wp29wgs/wp29gen/wp29resolutions.html.

5.4.3. в случай на облегалка за глава, вградена в седалката, в началото на номера на одобрение, номера на настоящото правило, буквата R и тире.

5.5. Маркировката за одобрение се поставя на мястото, посочено в точка 4.1.2 по-горе.

5.6. Маркировката за одобрение трябва да бъде ясна, четлива и незаличима.

5.7. В приложение 2 към настоящото правило са дадени примери за оформлението на маркировки за одобрение.

6. ОБЩИ ИЗИСКВАНИЯ

6.1. Наличието на облегалка за глава не трябва да представлява допълнителна причина за опасност за пътниците в превозното средство. По-конкретно облегалката за глава не трябва да има в нито едно работно положение каквато и да е опасна грапавина или остър ръб, които биха допринесли за увеличаването на риска или сериозността на нараняването на пътниците. Частите на облегалката за глава, които са разположени в зоната на сблъсък, определена по-долу, трябва да могат да разсейват енергията по начина, описан в приложение 6 към настоящото правило.

6.1.1. Зоната на удар е ограничена странично от две вертикални надлъжни равнини, по една от всяка страна на равнината на симетрия на разглежданата седалка и всяка от тях, отдалечена на 70 mm от тази равнина на симетрия на седалката.

6.1.2. Зоната на удар е ограничена във височина до частта на облегалката за глава, разположена над равнината, която е перпендикулярна на базовата линия R и е отдалечена на 635 mm от точка H.

6.1.3. Чрез дерогация от горните предписания, изискванията по отношение на поглъщане на енергията не се прилагат за задните части при облегалките за глава за места за сядане, зад които няма други седалки.

6.2. Части на предните и задните страни на облегалката за глава, с изключение на частите на задните страни на облегалките за глава, проектирани за монтаж в седалки, зад които не са предвидени други места за сядане, разположени навън от надлъжните вертикални равнини, определени по-горе, се тапицират по начин, който да предотвратява всеки директен контакт на главата с компонентите на конструкцията, които трябва да имат радиус на кривината не по-малък от 5 mm в местата, в които може да се допират сфера с диаметър 165 mm.

Като друга възможност тези компоненти могат да бъдат сметнати за задоволителни, ако преминат изпитването за поглъщане на енергия, описано в приложение 6 към настоящото правило. Ако горепосочените части на облегалките за глава и техните опори са покрити с материал, по мек от твърдост 50 единици по Шор (скала A), изискванията на този параграф, с изключение на тези, свързани с поглъщането на енергията, както е определено в приложение 6 към настоящото правило, се прилагат само за твърдите части.

6.3. Облегалката за глава се закрепва към седалката или, когато е целесъобразно, към конструкцията на превозното средство, така че да няма твърди и опасни части, които да се подават от материала за подплатяване на облегалката за глава, от закрепването или от облегалката, като резултат от натиска, упражняван от главата по време на изпитването.

6.4. Височината на облегалката за глава, измерен в съответствие с изискванията от точка 7.2 по-долу, трябва да отговаря на следните спецификации:

6.4.1. Височината на облегалките за глава се измерва, както е описано в точка 7.2 по-долу.

6.4.2. Облегалките за глава с нерегулируема височина трябва да са с височина най-малко 800 mm за предните седалки и 750 mm за другите седалки.

6.4.3. Облегалките за глава с регулируема височина:

6.4.3.1. височината трябва да е най-малко 750 mm за предните седалки и 750 mm за другите седалки; тази стойност се получава в положение между най-високата и най-ниската точка, при които е възможно регулиране;

6.4.3.2. не трябва да има никакво „положение за използване“, в резултат на което височината да е по-малка от 750 mm;

6.4.3.3. в случай на други седалки, различни от предните седалки, облегалките за глава могат да са такива, че да могат да бъдат преместени в положение, при което височината е по-малка от 750 mm, при условие че пътникът ясно може да разпознае, че това е положение, което не е предвидено за използване на облегалката за глава;

6.4.3.4. в случай на предни седалки облегалките за глава могат да бъдат такива, че да могат да се преместват автоматично, когато седалката не е заета, до положение, при което височината е по-малка от 750 mm, при условие че те автоматично се връщат в положение за използване, когато седалката бъде заета.

6.4.4. Размерите, посочени в параграфи 6.4.2 и 6.4.3.1 по-горе, могат да бъдат по-малки от 800 mm за предните седалки и 750 mm за другите седалки, така че да се остави достатъчно свободно пространство между облегалката за глава и вътрешната повърхност на тавана, прозорците и всяка част от конструкцията на превозното средство. въпреки това, просветът не може да превишава 25 mm. В случай на седалки, на които са монтирани системи за преместване и/или регулиране, това се прилага за всички положения на седалката. Освен това, чрез дерогация от точка 6.4.3.2 по-горе, не трябва да има никакво „положение на използване“ с височина, по-малка от 700 mm.

6.4.5. Чрез дерогация от изискванията за височина, споменати в точки 6.4.2 и 6.4.3.1 по-горе, височината на всяка облегалка за глава, проектирана за задна седалка или място за сядане в средната част, не трябва да е по-малка от 700 mm.

6.5. Височината на устройството, на което се опира главата, измерена съгласно точка 7.2, не трябва да е по-малка от 100 mm за облегалка за глава, която може да се регулира на височина.

6.6. Между облегалката и облегалката за глава не трябва да има празно пространство повече от 60 mm в случай на устройство, което не се регулира на височина.

6.6.1. Ако облегалката за глава се регулира на височина, в своето най-ниско положение тя не трябва да е на повече от 25 mm от горния край на облегалката.

6.6.2. В случай на облегалка на глава, която не се регулира на височина, зоната, която следва да се разглежда, е:

6.6.2.1. над равнина, перпендикулярна на базовата линия, на 540 mm от точка R; и

6.6.2.2. между две вертикални надлъжни равнини, минаващи на 85 mm от всяка страна на базовата линия.

В тази зона се разрешават едно или повече празни пространства, които независимо от формата си могат да бъдат с разстояние „a“, измерено съгласно точка 7.5, от повече от 60 mm, ако след допълнителните изпитвания съгласно точка 7.4.3.4 са все още удовлетворени изискванията от точка 7.4.3.6.

6.6.3. В случай на облегалка за глава с регулируема височина се разрешават едно или повече празни пространства на частта от устройството, служещо за облегалка за глава, които независимо от формата си могат да бъдат с разстояние „a“, измерено съгласно точка 7.5, от повече от 60 mm, ако след допълнителните изпитвания съгласно точка 7.4.3.4 са все още удовлетворени изискванията от точка 7.4.3.6.

6.7. Широчината на облегалката за глава трябва да бъде такава, че да осигурява подходяща опора на главата на човек в нормално седнало положение. В равнината на измерване на широчината, определена в точка 7.3 по-долу, облегалката за глава трябва да покрие зона, простираща се на не по-малко от 85 mm от всяка страна на равнината на симетрия на седалката, за която е предназначена облегалката за глава, като това разстояние се измерва съгласно точка 7.3.

6.8. Облегалката за глава и закрепването ѝ трябва да са такива, че максималното преместване назад на главата, разрешено от облегалката за глава и измерено в съответствие със статичната процедура, предписана в точка 7.4 по-долу, да е по-малко от 102 mm.

6.9. Облегалката за глава и закрепването ѝ трябва да са достатъчно здрави, за да понесат без повреда натоварването, предписано в точка 7.4.3.7 по-долу.

6.10. Ако облегалката за глава е регулируема, не трябва да е възможно да се превиши максималната предписана работна височина без умишлено действие от потребителя в допълнение на операцията по регулиране.

7. ИЗПИТВАНИЯ

7.1. Определяне на базовата точка (точка H) на седалката, в която е вградена облегалката за глава.

Тази точка се определя съгласно изискванията на приложение 3 към настоящото правило.

7.2. Определяне на височината на облегалката за глава

7.2.1. Всички линии трябва да са начертани в равнината на симетрия на разглежданата седалка, като пресичането на тази равнина със седалката определя линията на облегалката за глава и тази на облегалката (виж фигура 1 от приложение 4 към настоящото правило).

7.2.2. Манекенът, отговарящ на петдесетия процентил за възрастен мъж, или манекенът, показан в приложение 3 към настоящото правило, се поставя в нормална позиция на седалката. Облегалката, ако се накланя, се блокира в положение, отговарящо на наклон назад на базовата линия на торса на манекена възможно най-близо до 25° от вертикала.

7.2.3. Проекцията на базовата линия на манекена, показан в приложение 3, трябва за определената седалка да е начертана в равнината, определена в параграф 7.2.1. Допирателната S към горния край на облегалката за глава се начертава перпендикулярно на базовата линия.

7.2.4. Разстоянието h от точка H до допирателната S е височината, която се взема предвид при прилагане на изискването на точка 6.4.

7.3. Определяне на широчината на облегалката за глава (виж фигура 2 от приложение 4 към настоящото правило).

7.3.1. Равнината S_1, която е перпендикулярна на базовата линия и се намира на 65 mm под допирателната S, определена в точка 7.2.3, определя сечение в облегалката за глава, ограничено от контура C. Посоката на правите линии, допирателни към C и представляващи пресечниците на вертикалните равнини (P и P'), успоредни на равнината на симетрия на съответната седалка, с равнината S_1, е проследена в равнината S_1.

7.3.2. Широчината на облегалката за глава, която се взема предвид при прилагането на изискването от точка 6.7, е разстоянието L, отделящо пресечните линии на равнините P и P' в равнината S_1.

7.3.3. Широчината на облегалката за глава трябва, ако е необходимо, също да се определи 635 mm над базовата точка на седалката, като това разстояние се измерва по базовата линия.

7.4. Определяне на ефективността на устройството

7.4.1. Ефективността на облегалката за глава се проверява чрез статичното изпитване, описано по-долу.

7.4.2. Подготовка за изпитването

7.4.2.1. Ако облегалката за глава е регулируема, тя се поставя в най-високото положение.

7.4.2.2. В случай на седалка тип пейка, където част или цялата носеща рамка (включително тази на облегалките за глава) е обща за повече от едно място за сядане, изпитването се провежда едновременно за всички тези места за сядане.

7.4.2.3. Ако седалката или гърба на седалката се регулира по отношение на облегалката за глава, която е закрепена към конструкцията на превозното средство, тя трябва да се постави в най-неблагоприятното положение, което се преценява от техническата служба.

7.4.3. Изпитване

7.4.3.1. Всички линии се чертаят във вертикалната равнина на симетрия на седалката, която се разглежда (виж приложение 5 към настоящото правило).

7.4.3.2. Чертае се проекция на базовата линия R в равнината, упомената в точка 7.4.3.1.

7.4.3.3. Изместената базова линия R_1 се определя чрез прилагане на начална сила към частта, която симулира гърба на манекена, упоменат в приложение 3 към настоящото правило, създаваща момент в посока назад от 37,3 daNm спрямо точка H.

7.4.3.4. С помощта на сферична глава с диаметър 165 mm се прилага начална сила, създаваща момент от 37,3 daNm спрямо точка H под прав ъгъл спрямо изместената базова линия R_1 на разстояние от 65 mm под горния край на облегалката за глава, като базовата линия се задържа в изместеното си положение R_1, в съответствие с изискванията от точка 7.4.3.3 по-горе.

7.4.3.4.1. Ако наличието на празни пространства възпрепятства прилагането на силата, предписана по-горе, на 65 mm от горния край на облегалката за глава, разстоянието може да се намали, така че оста на силата да преминава през осевата линия на елемент от рамката, който е най-близо до празното пространство.

7.4.3.4.2. В случая, описан в точки 6.6.2 и 6.6.3 по-горе, изпитването се повтаря, като за всяко празно пространство, с помощта на сфера с диаметър 165 mm се прилага сила:

преминаваща през центъра на тежестта на най-малкото сечение на празното пространство, по дължината на напречните равнини, успоредни на базовата линия, и възпроизвеждаща момент от 37,3 daNm около точка R.

7.4.3.5. Определя се допирателната Y към сферичната глава, успоредна на изместената базова линия R_1.

7.4.3.6. Измерва се разстоянието X между допирателната Y и изместената базова линия R_1. Изискването на точка 6.8 се приема за изпълнено, ако разстоянието X е по-малко от 102 mm.

7.4.3.7. В случаите, в които силата, предписана в точка 7.4.3.4, е приложена на разстояние 65 mm или по-малко под горния край на облегалката за глава, и само в тези случаи, тя се увеличава на 89 daN, освен ако не се получи счупване на седалката или облегалката преди това.

7.5. Определяне на разстоянието „a“ на празнините на облегалката за глава (виж приложение 7 към настоящото правило)

7.5.1. Разстоянието „a“ се определя за всяка празнина и по отношение на предната част на облегалката за глава чрез употребата на сфера с диаметър 165 mm.

7.5.2. Сферата се поставя така, че да се допира до празното пространство в точка на празното пространство, която позволява максимално навлизане на сферата, при положение че не се прилага усилие.

7.5.3. Разстоянието между двете точки на допир на сферата с празнината представлява разстоянието „a“, което се взема предвид за оценка на изискванията, съгласно параграфи 6.6.2 и 6.6.3.

8. СЪОТВЕТСТВИЕ НА ПРОИЗВОДСТВОТО

8.1. Всяка облегалка за глава или седалка, носещи знак за одобрение съгласно приложение 2, трябва да отговарят на одобрения тип облегалка за глава и да отговарят на условията, изложени в параграфи 6 и 7 по-горе.

8.2. За да се удостовери гореспоменатото съответствие, серийно произведени облегалки за глава се подлагат на достатъчен брой проверки, извършвани на случаен принцип.

8.3. За изпитванията се използват облегалки за глава, които се предлагат или предстои да се предлагат за продажба.

8.4. Облегалките за глава, избрани за удостоверяване на съответствието с одобрен тип, трябва да бъдат подложени на изпитването, описано в точка 7 от настоящото правило.

9. САНКЦИИ ПРИ НЕСЪОТВЕТСТВИЕ НА ПРОИЗВОДСТВОТО

9.1. Одобрени облегалки за глава

Одобрението, издадено по отношение на определен тип облегалки за глава съгласно настоящото правило, може да бъде отнето, ако облегалките за глава, на които са нанесени данните, посочени в точка 5.4 по-горе, не преминат успешно проверките на случаен принцип или не съответстват на одобрения тип.

9.2. Ако страна по Споразумението, прилагаща настоящото правило, отнеме дадено от нея одобрение, тя уведомява незабавно останалите договарящи се страни, които прилагат настоящото правило, посредством формуляр за съобщение, съответстващ на образеца от приложение 1 към настоящото правило.

10. ПРОМЯНА И РАЗШИРЕНИЕ НА ОДОБРЕНИЕ НА ТИП ОБЛЕГАЛКА ЗА ГЛАВА

10.1. Органът по одобряването на типа, който е одобрил типа превозно средство, се уведомява за всяка промяна на типа облегалка за глава. В такъв случай органът може:

10.1.1. да прецени, че е малко вероятно направените промени да окажат съществено неблагоприятно въздействие и че при всички положения облегалката за глава продължава да съответства на изискванията; или

10.1.2. да изиска протокол за допълнително изпитване от техническата служба, отговаряща за провеждане на изпитванията.

10.2. Потвърждаването или отказването на одобрение се съобщава съгласно процедурата по точка 4.3 по-горе на страните по Спогодбата, прилагащи настоящото правило, като се посочват съответните изменения.

10.3. Компетентният орган, издаващ разширението на одобрението, присвоява сериен номер на това разширение и уведомява за него другите страни по Спогодбата от 1958 г., прилагащи настоящото правило, посредством формуляр за съобщение, съответстващ на образеца от приложение 1 към настоящото правило.

11. УКАЗАНИЯ

Производителят трябва да предостави с всеки модел, съответстващ на одобрения тип облегалка за глава, данни за типовете и характеристиките на седалките, за които облегалката за глава е одобрена. При регулируема облегалка за глава действията по регулиране и/или освобождаване трябва да са посочени ясно в уведомлението.

12. ОКОНЧАТЕЛНО ПРЕКРАТЯВАНЕ НА ПРОИЗВОДСТВОТО

Ако притежателят на одобрение напълно преустанови производството на облегалки за глава, одобрени в съответствие с настоящото правило, той трябва да уведоми за това органа, който е издал одобрението. При получаването на съответното съобщение органът на свой ред уведомява за това останалите страни по Спогодбата от 1958 г., прилагащи настоящото правило, посредством формуляр за съобщение, съответстващ на образеца в приложение 1 към настоящото правило.

13. ПРЕХОДНИ РАЗПОРЕДБИ

13.1. Считано от официалната дата на влизане в сила на серия от изменения 04, никоя страна по договора, прилагаща настоящото правило, не може да отказва да издава одобрения на ИКЕ по настоящото правило, изменено със серия от изменения 04.

13.2. Считано от 24 месеца след датата на влизане в сила на серия от изменения 04, страните по договора, прилагащи настоящото правило, издават одобрение на ИКЕ единствено ако типът превозно средство, подлежащ на одобрение, съответства на изискванията от настоящото правило, изменено със серия от изменения 04.

13.3. Считано от 48 месеца след дата на влизане в сила на серия от изменения 04, съществуващите одобрения по настоящото правило престават да бъдат валидни освен в случаите, в които типът превозно средство съответства на изискванията от настоящото правило, изменено със серия от изменения 04.

14. НАИМЕНОВАНИЯ И АДРЕСИ НА ТЕХНИЧЕСКИТЕ СЛУЖБИ, ОТГОВАРЯЩИ ЗА ПРОВЕЖДАНЕ НА ИЗПИТВАНИЯ ЗА ОДОБРЯВАНЕ, И НА ОРГАНИТЕ ПО ОДОБРЯВАНЕТО НА ТИПА

Страните по Спогодбата от 1958 г., прилагащи настоящото правило, съобщават на секретариата на ООН наименованията и адресите на техническите служби, отговарящи за провеждане на изпитванията, както и на органите по одобряването на типа, издаващи одобрение и на които се изпращат формулярите, удостоверяващи одобрение, разширение, отказ или отнемане на одобрение, издадени в други държави.

ПРИЛОЖЕНИЕ 1

Уведомление

(максимален формат A4 (210 × 297 mm))



Издадено от: Наименование на административния орган:
.....
.....

относно: (2) Издаване на одобрение

Разширено одобрение

Отказано одобрение

Отнето одобрение

Окончателно прекратяване на производството

на тип облегалка за глава, вградена или невградена в седалка, съгласно Правило № 25

Одобрение №: ..... Разширение №: .....

1. Търговско наименование или марка на превозното средство: .....
2. Наименование на производителя: .....
3. Наименование на представителя на производителя, ако има такъв: .....
4. Адрес: .....
5. Предоставен за одобрение на: .....
6. Техническа служба, провела изпитването: .....
7. Кратко описание на облегалката за глава (3): .....
8. Тип и характеристики на седалките, за които облегалката за глава е предназначена или в които е вградена: .....
9. Тип превозни средства, за които са предназначени седалките, за които е проектирана облегалката за глава .....
10. Дата на протокола, издаден от техническата служба: .....
11. Номер на протокола, издаден от техническата служба: .....
12. Одобрението е издадено/отказано/разширено/отнето (2): .....
13. Място: .....

(1) Distinguishing number of the country which has granted, extended, refused or withdrawn approval (see approval provisions in the Regulation).

(2) Ненужното се зачерква.

(3) В случай на „неделими“ или „демонтируеми“ облегалки за глава (вж. определенията в точки 2.2.1 и 2.2.2 от настоящото правило), тази точка не трябва да бъде попълвана, ако всички необходими характеристики и данни са вписани в точка 8.

14. Дата: .....

15. Подпис: .....

16. Към настоящото съобщение е приложен списък на документите, подадени в органа по одобряване на типа, издал одобрението, и предоставяни при поискване.

ПРИЛОЖЕНИЕ 2

Оформление на маркировките за одобрение *

Маркировка за одобрение за интегрирана или подвижна облегалка за глава (виж определенията в параграфи 2.2.1 и 2.2.2 от настоящото правило)

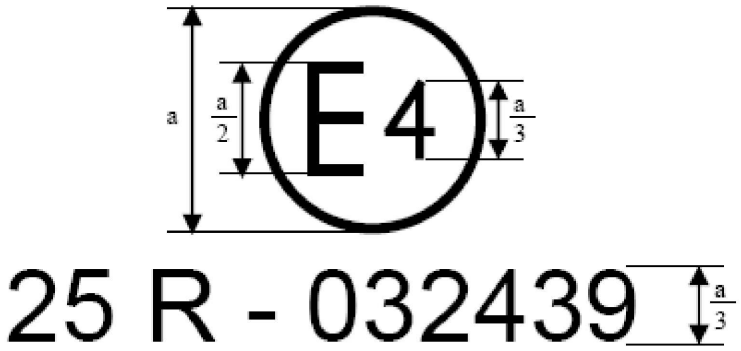

Горепоказаната маркировка за одобрение, поставена на един или няколко типа „неделима“ или „демонтируема“ облегалка за глава, показва, че типът облегалка за глава е одобрен в Нидерландия (E4) съгласно Правило № 25 с одобрение № 032439. Първите две цифри от номера на одобрението показват, че то е издадено в съответствие с изискванията на Правило № 25, изменено със серия от изменения 03.

Маркировка за одобрение на тип „отделна“ облегалка за глава (вж. определението в точка 2.2.3 от настоящото правило).

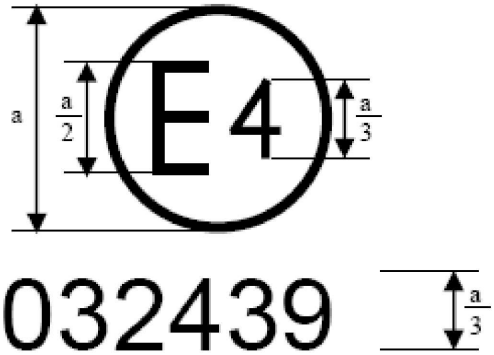

Показаният по-горе знак за одобрение, поставен към облегалката за глава, показва, че тази облегалка е одобрена и че е „отделна облегалка за глава“, одобрена в Нидерландия (E4) с номер на одобрение 032439. Първите две цифри на номера на одобрението указват, че одобрението е издадено в съответствие с изискванията от Правило № 25, изменено със серия от изменения 03.

* Номерът на одобрението трябва да бъде поставен в близост до окръжността и разположен над или под буквата „E“, или отляво или отдясно на буквата.

ПРИЛОЖЕНИЕ 3

Процедура за определяне на точката „H“ и действителния ъгъл на торса за места за сядане в моторни превозни средства [1]

---

[1] Процедурата е описана в приложение 1 към Консолидираната резолюция за конструкцията на превозни средства (R.E.3) (документ ECE/TRANS/WP.29/78/Rev.6.

Приложение 3 – Допълнение 1

Описание на тримерната машина за определяне на точка H ([1])

([1]) Тримерната машина за определяне на точка H е описана в приложение 1, допълнение 1 към Консолидираната резолюция за конструкцията на превозните средства (R.E.3), документ ECE/TRANS/WP.29/78/Rev.6.

Приложение 3 – Допълнение 2

Тримерна координатна система ([1])

([1]) Както е описано в приложение 1, допълнение 2 към Консолидираната резолюция за конструкцията на превозните средства (R.E.3), документ ECE/TRANS/WP.29/78/Rev.6.

Приложение 3 – Допълнение 3

Контролни данни относно местата за сядане ([1])

([1]) Както е описано в приложение 1, допълнение 3 към Консолидираната резолюция за конструкцията на превозните средства (R.E.3), документ ECE/TRANS/WP.29/78/Rev.6.

ПРИЛОЖЕНИЕ 4

Определяне на височината и широчината на облегалката за глава

Фигура 1:

Височина

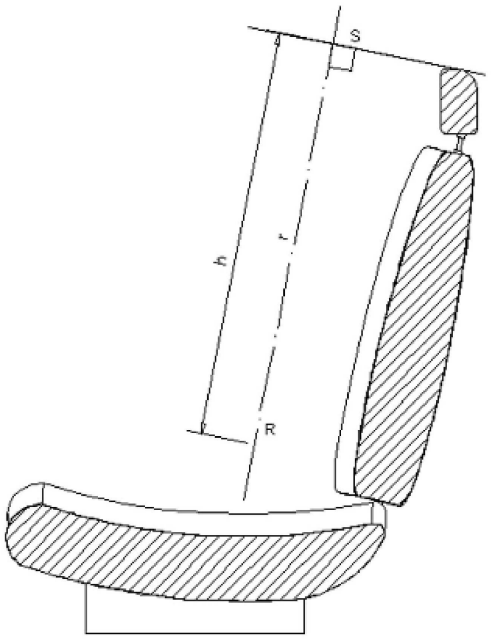

Фигура 2

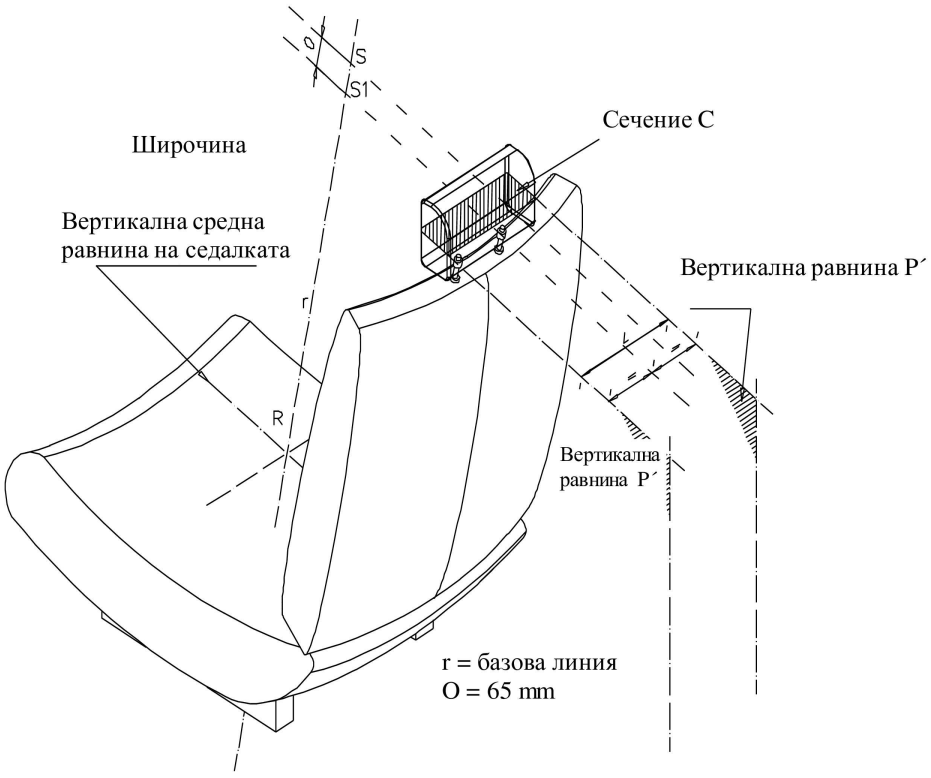

ПРИЛОЖЕНИЕ 5

Подробности за изчертаваните линии и измерванията по време на изпитванията

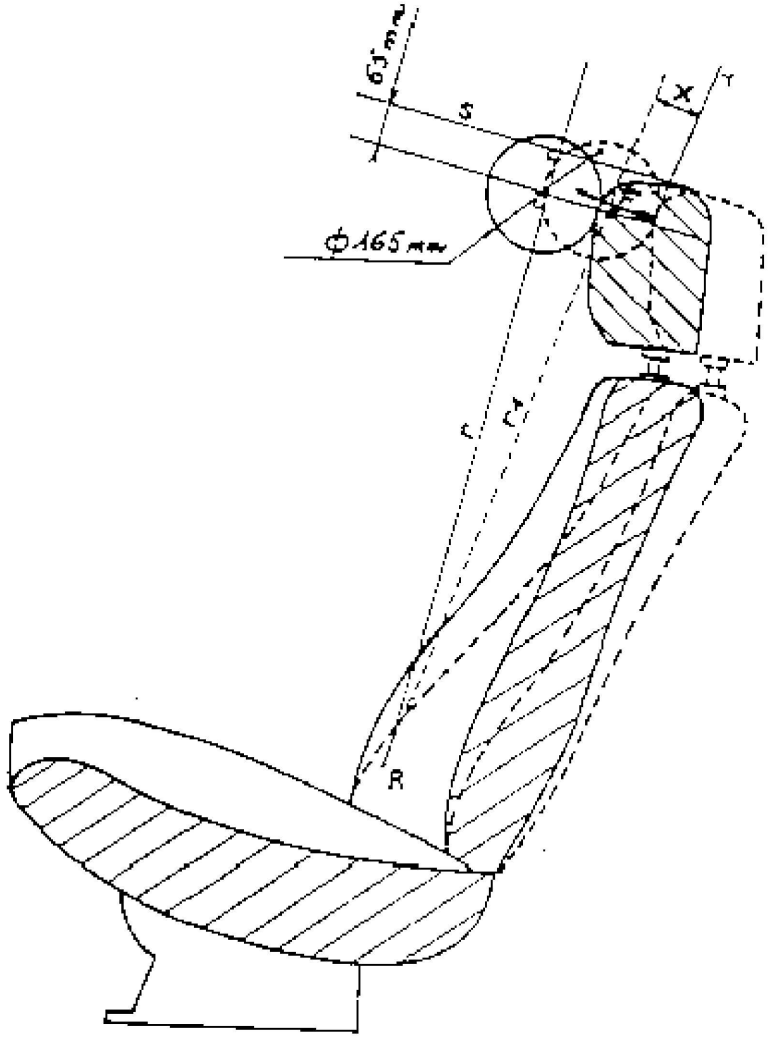

_____Очертание на началното положение

- - - - - - - - - - - - Очертание на положението при прилагането на усилие

r: базова линия

r1: изместена базова линия

Момент на F по отношение на r: 37,3 daNm

ПРИЛОЖЕНИЕ 6

Процедура за изпитване за проверка на разсейването на енергия

1. Монтаж, изпитвателна апаратура, записващи измервателни уреди и процедура

1.1. Монтаж

Облегалката за глава се покрива с материал, разсейващ енергията, и се монтира и изпитва на седалката или на частта от конструкцията на превозното средство, за които е предназначен. Елементът от конструкцията се закрепва здраво за мястото за изпитване, така че да остане неподвижен, когато се приложи динамичното въздействие. При липса на конкретна и обоснована спецификация основата, на която е поставен компонентът, трябва да бъде приблизително хоризонтална. Облегалката на седалката, ако е регулируема, се закрепва с болтове в положението, описано в точка 7.2.2 от настоящото правило.

Облегалката за глава се монтира на облегалката, както е предвидено в превозното средство. В случай на отделна облегалка за глава тя се прикрепва към онази част от конструкцията на превозното средство, към която се монтира по-принцип.

Ако облегалката за глава е регулируема, тя се поставя в най-неблагоприятното положение, позволено от механизма за регулиране.

1.2. Изпитвателна апаратура

1.2.1. Апаратурата се състои от махало, чиято ос на въртене се носи от сачмени лагери и чиято приведена маса в центъра му на удряне е равна на 6,8 kg. Долният край на махалото се състои от твърд макет на глава с диаметър 165 mm, чийто център съвпада с центъра на удряне на махалото.

1.2.2. Макетът на глава се оборудва с два акселерометъра и с устройство за измерване на скоростта, като всички посочени уреди могат да измерват стойности в направлението на удара.

1.3. Записващи измервателни уреди

Използваните записващи уреди трябва да позволяват извършване на измервания със следната грешка:

1.3.1. Ускорение:

грешка = ± 5 % от действителната стойност;

честотен клас на измервателната верига: клас 600, отговарящ на характеристиките на стандарт ISO 6487 (1980 г.);

чувствителност по нормалата: ≤ 5 % от най-малката стойност на скалата;

1.3.2. Скорост:

грешка = ±2,5 % от реалната стойност;

чувствителност = 0,5 km/h

1.3.3. Записване на времето

Измервателната апаратура трябва да позволява да се записва действието през неговото времетраене и да се разчита в рамките на една хилядна от секундата.

началото на удара в момента на първия контакт на макета на глава с частта, която се изпитва, трябва да се отбелязва върху записите, които се използват за анализ на изпитването.

1.4. Процедура на изпитване

1.4.1. Когато облегалката за глава е монтирана и поставена в положение, съгласно параграф 1.1 от настоящото приложение, сблъсъкът трябва да се осъществи в точки, избрани от лабораторията в зоната на удар, определена в параграф 6.1 от настоящото правило, възможно и извън зоната на удар, дефинирана в параграф 6.2 от настоящото правило, на повърхности с радиус на кривината по-малък от 5 mm.

Отношението между приведената маса „m_r“ на махалото към общата маса „m“ на махалото на разстояние „a“ между центъра на сблъсъка и оста на въртене и на разстоянието „l“ между центъра на тежестта и оста на въртене се изразява чрез формулата: $m_r = m (l/a)$

1.4.1.1. На задната повърхност посоката на удара отзад напред в надлъжната равнина трябва да бъде под ъгъл 45° спрямо вертикалата.

1.4.1.2. На предната повърхност посоката на удара отпред назад в надлъжната равнина трябва да бъде хоризонтална.

1.4.1.3. Предната и задната зона са свързани от хоризонталната равнина, допирателна към горния край на облегалката за глава, както е посочено в точка 7.2 от настоящото правило.

1.4.2. Макетът на глава трябва да удря изпитвателния предмет със скорост 24,1 km/h. Тази скорост се постига или от самата енергия на задвижване или чрез употребата на допълнително тласкащо устройство“.

2. Резултати

В изпитванията, провеждани съгласно описаната по-горе процедура, отрицателното ускорение на макета на глава не трябва да превишава 80 g трайно за повече от 3 хилядни от секундата. Намаляването на скоростта се взема като средна стойност от показанията на двата уреда за измерване на ускорението.

3. Еквивалентни процедури

3.1. Могат да бъдат разрешени и алтернативни процедури на изпитване, при условие че чрез тях могат да се получат резултатите, изисквани в точка 2 по-горе. По-конкретно елементите на изпитвателната апаратура могат да бъдат ориентирани по различен начин, стига да се спазват относителните ъгли между облегалката за глава и посоката на удар.

3.2. Отговорността за доказване на еквивалентността на метод, различен от описания в точка 1, остава за този, който е изразил желание да използва този различен метод.

ПРИЛОЖЕНИЕ 7

Определяне на размер „a“ за празните пространства в облегалката за глава

(вж. точки 6.6.2 и 6.6.3 от настоящото правило)

Фигура 1

Пример за хоризонтални празни пространства

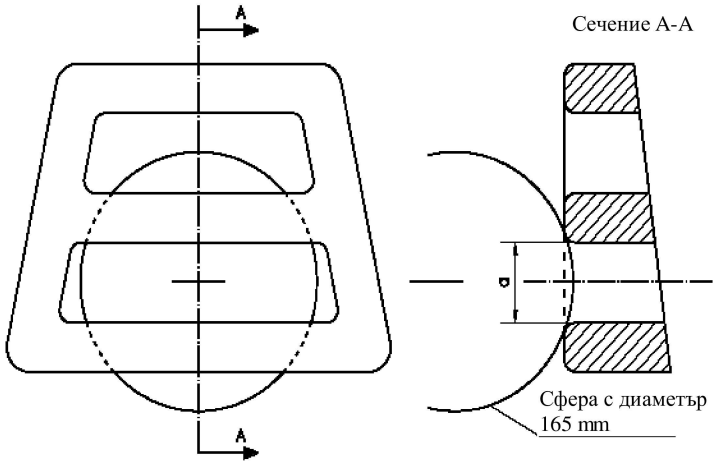

Забележка: Сечението A-A трябва да се определи в точка от зоната на празното пространство, която позволява максималното навлизане на сферата, без да се прилага усилие.

Фигура 2

Пример за вертикални празни пространства

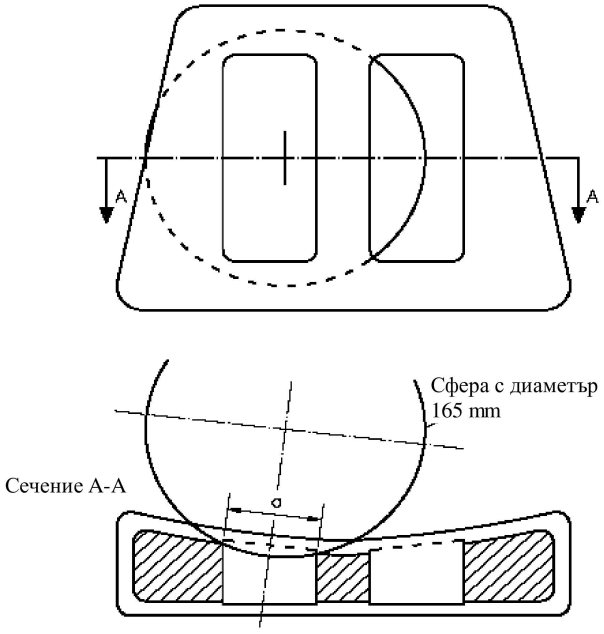

Забележка: Сечението A-A трябва да се определи в точка от зоната на празното пространство, която позволява максималното навлизане на сферата, без да се прилага усилие.