31993L0031

29.7.1993 *URADNI LIST EVROPSKIH SKUPNOSTI* L 188/19

DIREKTIVA SVETA 93/31/EGS

z dne 14. junija 1993

o stojalih za dvokolesna motorna vozila

SVET EVROPSKIH SKUPNOSTI JE

ob upoštevanju Pogodbe o ustanovitvi Evropske gospodarske skupnosti, zlasti člena 100a,

ob upoštevanju Direktive Sveta 92/61/EGS z dne 30. junija 1992 o homologaciji dvo- oziroma trikolesnih motornih vozil ([1]),

ob upoštevanju predloga Komisije ([2]),

v sodelovanju z Evropskim parlamentom ([3]),

ob upoštevanju mnenja Ekonomsko-socialnega odbora ([4]),

ker notranji trg zajema področje brez notranjih meja, kjer je zagotovljen prosti pretok blaga, oseb, storitev in kapitala; ker je v ta namen treba sprejeti potrebne ukrepe;

ker morajo v vsaki državi članici imeti dvokolesna motorna vozila v zvezi s stojali nekatere tehnične značilnosti, določene v obveznih predpisih, ki se med državami članicami razlikujejo; ker različnost teh predpisov ovira trgovanje znotraj Skupnosti;

ker je te ovire za delovanje notranjega trga mogoče odpraviti, če vse države članice sprejmejo enake zahteve namesto svojih nacionalnih predpisov;

ker je treba pripraviti usklajene zahteve za stojala dvokolesnih motornih vozil, da bi lahko izvajali postopke homologacije vozila in homologacije sestavnega dela, kakor je določeno v Direktivi 92/61/EGS, za vsak tip takšnih vozil;

ker so zaradi obsega in predvidenega vpliva na zadevnem področju ukrepi Skupnosti, ki jih zajema ta direktiva, ne le potrebni, temveč bistveni za dosego zastavljenega cilja, to je vzpostavitev ES-homologacije vozila; ker države članice same ne morejo doseči tega cilja,

SPREJEL NASLEDNJO DIREKTIVO:

Člen 1

Ta direktiva in njena priloga se uporabljata za stojala za vse tipe dvokolesnih vozil, opredeljene v členu 1 Direktive 92/61/EGS.

Člen 2

Postopek za podelitev homologacije sestavnega dela glede na stojalo za tip dvokolesnega motornega vozila in pogoji za prosti pretok takšnih vozil so določeni v poglavjih II in III Direktive 92/61/EGS.

Člen 3

Spremembe, potrebne zaradi prilagajanja predpisov iz prilog tehničnemu napredku, se sprejmejo skladno s postopkom, določenim v členu 13 Direktive 70/156/EGS ([5]).

Člen 4

1. Države članice sprejmejo in objavijo predpise, ki so potrebni za uskladitev s to direktivo, najpozneje do 14. decembra 1994. O tem takoj obvestijo Komisijo.

Države članice se v sprejetih predpisih sklicujejo na to direktivo ali pa sklic nanjo navedejo ob njihovi uradni objavi. Način sklicevanja določijo države članice.

([1]) UL L 225, 10.8.1992, str. 72.
([2]) UL C 293, 9.11.1992, str. 23.
([3]) UL C 337, 21.12.1992, str. 103, in UL C 150, 31.5.1993.
([4]) UL C 73, 15.3.1993, str. 22.
([5]) UL L 42, 23.2.1970, str. 1, kakor je bila nazadnje spremenjena z Direktivo 92/53/EGS (UL L 225, 10.8.1992, str.1).

Države članice po datumu, navedenem v prvem pododstavku, ne smejo iz razlogov, ki se nanašajo na stojala, prepovedati začetka uporabe vozil, skladnih s to direktivo.

Države članice uporabljajo predpise, navedene v prvem pododstavku, od 14. junija 1995.

2. Države članice predložijo Komisiji besedila temeljnih predpisov nacionalne zakonodaje, sprejetih na področju, ki ga ureja ta direktiva.

Člen 5

Ta direktiva je naslovljena na države članice.

V Luxembourgu, 14. junija 1993

Za Svet

Predsednik

J. TRØJBORG

PRILOGA

1. POMEN IZRAZOV

V tej direktivi:

1.1 izraz „stojalo“ pomeni napravo, trdno pritrjeno na vozilo, s katero se vozilo vzdržuje v navpični (ali skoraj navpični) parkirni legi, ko ni voznika;

1.2 izraz „bočno stojalo“ pomeni stojalo, ki raztegnjeno ali odprto podpira vozilo samo na eni strani, pri čemer sta obe kolesi v stiku s stično površino;

1.3 izraz „srednje stojalo“ pomeni stojalo, ki v odprti legi podpira vozilo tako, da zagotavlja eno ali več stičnih površin med vozilom in podlago na obeh straneh vzdolžne srednje ravnine vozila;

1.4 izraz „prečni nagib (tt)“ pomeni nagib dejanske podlage v odstotkih, pri čemer je presečišče vzdolžne srednje ravnine vozila s podlago pravokotno na linijo največjega nagiba (slika 1);

1.5 izraz „vzdolžni nagib (lt)“ pomeni nagib dejanske podlage v odstotkih, pri čemer je vzdolžna srednja ravnina vozila vzporedna z linijo največjega nagiba (slika 2);

1.6 izraz „vzdolžna srednja ravnina vozila“ pomeni vzdolžno simetralno ravnino zadnjega kolesa vozila.

2. SPLOŠNO

2.1 Vsa dvokolesna vozila morajo biti opremljena z vsaj enim stojalom, ki zagotavlja njihovo stabilnost v mirujočem stanju (npr. ko so parkirana), ne da bi jih pri tem držala neka oseba ali zunanji pripomočki. Vozila z dvojnimi kolesi ne potrebujejo stojal, a morajo parkirana ustrezati zahtevam iz točke 6.2.2 (uporaba parkirne zavore).

2.2 Vozilo je lahko opremljeno z bočnim ali srednjim stojalom ali z obema.

2.3 Če je stojalo pritrjeno na spodnjem delu ali na spodnji strani vozila, se mora(-jo) pri zapiranju oziroma pri namestitvi stojala v lego pri vožnji zunanji rob(-ovi) stojala obračati proti zadnjemu delu vozila.

3. SPLOŠNI PREDPISI

3.1 **Bočna stojala**

3.1.1 Bočna stojala:

3.1.1.1 morajo podpirati vozilo tako, da je zagotovljena njegova bočna stabilnost na vodoravni in na poševni podlagi, da nagibanje vozila ne bi bilo prelahko (in bi se pri tem obrnilo okoli podporne točke bočnega stojala) ali da se ne bi prehitro postavilo v navpično lego in še naprej (ter se pri tem prevrnilo na nasprotno stran glede na bočno stojalo);

3.1.1.2 morajo podpirati vozilo tako, da je zagotovljena njegova stabilnost, če je parkirano na nagnjeni podlagi skladno s točko 6.2.2;

3.1.1.3 se morajo samodejno vrniti v zaprto lego oziroma v lego za vožnjo:

3.1.1.3.1 ko se vozilo vrne v normalno (navpično) lego za vožnjo oziroma

3.1.1.3.2 ko voznik namenoma pomakne vozilo naprej po prvem stiku bočnega stojala s podlago;

3.1.1.4 morajo biti ne glede na zahteve iz točke 3.1.1.3 projektirana in izdelana tako, da se ne zaprejo avtomatično zaradi nenamerne spremembe kota naklona (npr. če tretja oseba nalahko porine vozilo ali če ga zadene sunek vetra zaradi mimovozečega vozila):

3.1.1.4.1 ko je bočno stojalo v izvlečeni oziroma parkirni legi;

3.1.1.4.2 če se vozilo nagne, da bi bil zunanji del bočnega stojala v stiku s podlago;

3.1.1.4.3 če je vozilo parkirano brez nadzora.

3.1.2 Zahteve iz točke 3.1.1.3 se ne uporabljajo za vozila, ki so konstruirana tako, da ni mogoče zagnati motorja, dokler je bočno stojalo v odprti legi.

3.2. **Srednja stojala**

3.2.1 Srednja stojala:

3.2.1.1 morajo podpirati vozilo tako, da je njegova stabilnost zagotovljena ne glede na to, ali je vozilo v stiku s podlago z enim kolesom, z obema kolesoma ali pa z nobenim:

3.2.1.1.1 na vodoravni stični površini (podlagi);

3.2.1.1.2 v nagnjeni legi;

3.2.1.1.3 na nagnjeni podlagi skladno s točko 6.2.2;

3.2.1.2 se morajo avtomatično zapreti nazaj oziroma namestiti v lego za vožnjo:

3.2.1.2.1 ko se vozilo premakne toliko naprej, da se srednje stojalo dvigne s podlage.

3.2.2 Zahteve iz točke 3.2.1.2 se ne uporabljajo, če je vozilo konstruirano tako, da se ne more premikati z močjo svojega motorja, dokler je srednje stojalo odprto.

4. DRUGE ZAHTEVE

4.1 Poleg stojal je v vozilo lahko vgrajena opozorilna svetilka, ki jo voznik jasno vidi med vožnjo, ko sedi, in ki se pri vžigu motorja prižge in sveti, dokler stojalo ne pride v zaprto lego oziroma v lego za vožnjo.

4.2 Vsako stojalo mora biti opremljeno s sistemom za blokiranje, ki ga drži v zaprti legi oziroma v legi za vožnjo. Ta sistem lahko sestavljajo naslednji elementi:

— dve samostojni napravi, npr. dve ločeni vzmeti ali pa ena vzmet in ena blokirna naprava (npr. vpenjalo),

ali

— ena sama naprava, ki mora neoporečno delovati vsaj

— 10 000 ciklov pri normalni uporabi pri vozilih z dvema stojaloma,

ali

— 15 000 ciklov pri normalni uporabi pri vozilih z enim samim stojalom.

5. PRESKUSI STABILNOSTI

5.1 Da se ugotovi, ali je stojalo sposobno zagotavljati stabilnost vozila skladno s točkama 3 in 4, se opravijo naslednji preskusi:

5.2. **Stanje vozila**

5.2.1 Masa vozila pri preskusu mora ustrezati masi vozila v stanju, pripravljenem za vožnjo.

5.2.2 Tlak v pnevmatikah mora ustrezati vrednosti, kakršno je določil proizvajalec za to stanje.

5.2.3 Menjalnik mora biti v prostem teku, avtomatski menjalnik pa v „parkirni“ legi, če ta obstaja.

5.2.4 Če je vozilo opremljeno s parkirno zavoro, jo je treba uporabiti.

5.2.5 Krmilje mora biti blokirano. Če se krmilje lahko blokira, ko je krmilo obrnjeno bodisi na levo ali na desno, se preskusi opravijo v obeh namestitvah.

5.3 **Preskuševalna površina**

5.3.1 Preskusi, opisani v točki 6.1, se opravijo na ravni, vodoravni podlagi s trdno, suho in čisto površino, brez zrnc peska.

5.4 **Preskuševalna oprema**

5.4.1 Pri preskusih, določenih v točki 6.2, se uporabi parkirna plošča.

5.4.2 Parkirna plošča mora imeti trdno, ravno, pravokotno površino, ki lahko drži vozilo brez opaznega upogibanja.

5.4.3 Površina parkirne plošče mora biti dovolj oprijemljiva, da vozilo med preskusi nagibanja ne more drseti po površini podlage.

5.4.4 Parkirna plošča mora biti konstruirana tako, da se lahko nastavi vsaj na prečni nagib (tt) in vzdolžni nagib (lt), kakor sta predpisana v točki 6.2.2.

6. PRESKUSNI POSTOPEK

6.1 **Stabilnost na vodoravni podlagi** (preskus za točko 3.1.1.4)**.**

6.1.1 Ko je vozilo na preskuševalni površini, se bočno stojalo postavi v odprto oziroma parkirno lego in vozilo se nasloni nanj.

6.1.2 Nato se vozilo premakne tako, da se kot med vzdolžno srednjo ravnino vozila in površino podlage poveča za 3° (vozilo se premakne proti navpičnici).

6.1.3 Zaradi tega premika se bočno stojalo ne sme avtomatično vrniti v zaprto lego oziroma v lego pri vožnji.

6.2. Stabilnost na nagnjeni površini (preskusi v zvezi s točkami 3.1.1.1, 3.1.1.2, 3.2.1.1.2, 3.2.1.1.3).

6.2.1 Vozilo se postavi na parkirno ploščo in bočno stojalo – oziroma pri ločenem preskusu srednje stojalo – se postavi v odprto oziroma v parkirno lego in vozilo se nasloni na stojalo.

6.2.2 Parkirna ploščad se nagne tako, da se dosežejo vrednosti za najmanjši prečni nagib (tt), nato pa še za najmanjši vzdolžni nagib (lt) skladno z naslednjo tabelo:

Nagib	Bočno stojalo		Srednje stojalo	
	Moped	Motorno kolo	Moped	Motorno kolo
tt	5 %	6 %	6 %	8 %
lt navzdol	5 %	6 %	6 %	8 %
lt navzgor	6 %	8 %	12 %	14 %

glej slike 1a, 1b in 2 spodaj.

6.2.3 Če se vozilo na nagnjeni parkirni plošči naslanja samo na srednje stojalo in na eno kolo ter lahko ostane v tem položaju tako, da sta srednje stojalo in prednje ali zadnje kolo v stiku s parkirno ploščo, je treba ob izpolnitvi vseh drugih zahtev, določenih v tem odstavku, opraviti zgoraj opisane preskuse samo, ko se vozilo naslanja na srednje stojalo in zadnje kolo.

6.2.4 Vozilo mora ostati stabilno, ko je parkirna plošča nagnjena za vsakega od predpisanih odstotkov in so izpolnjeni zgornji pogoji.

6.2.5. Parkirna plošča se lahko nagne za določene odstotke, preden se vozilo postavi nanjo.

Slika 1a:

Prečni nagib

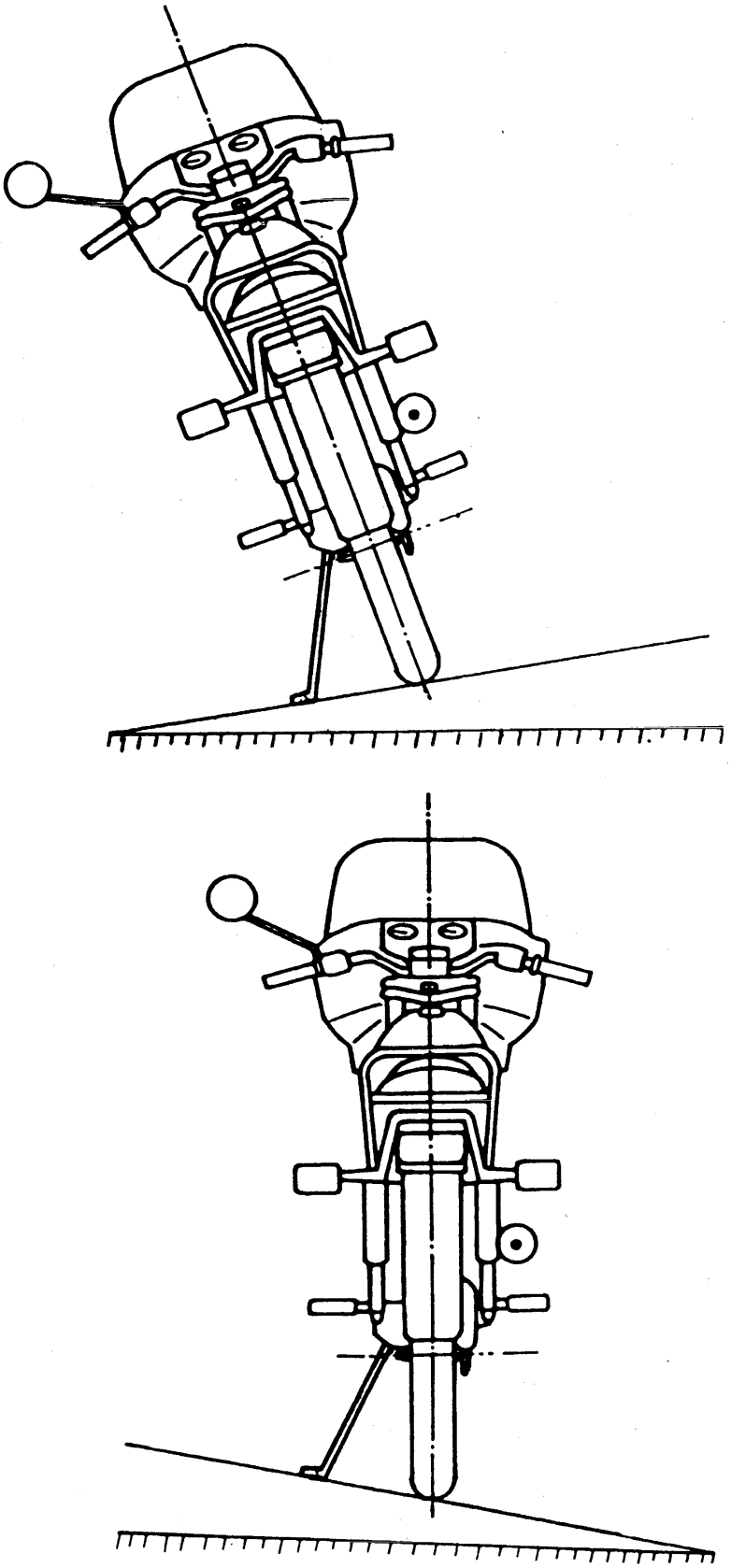

Slika 1b:

Prečni nagib

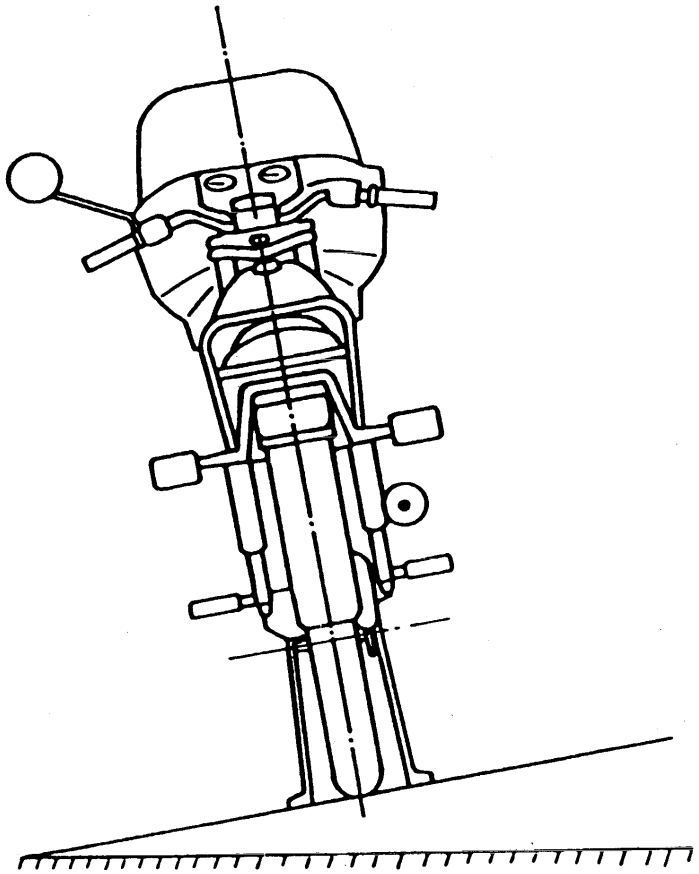

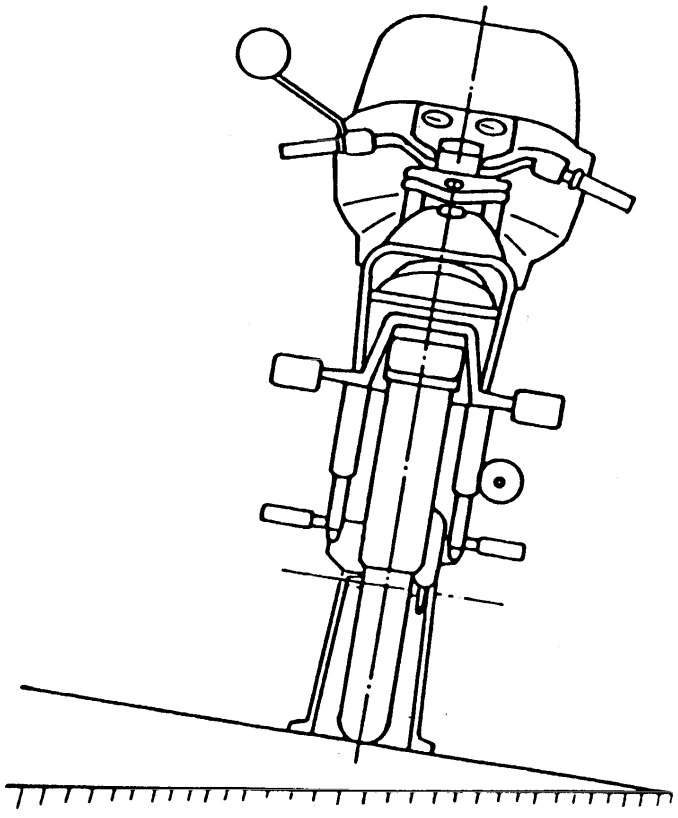

Slika 2

Vzdolžni nagib navzgor in navzdol

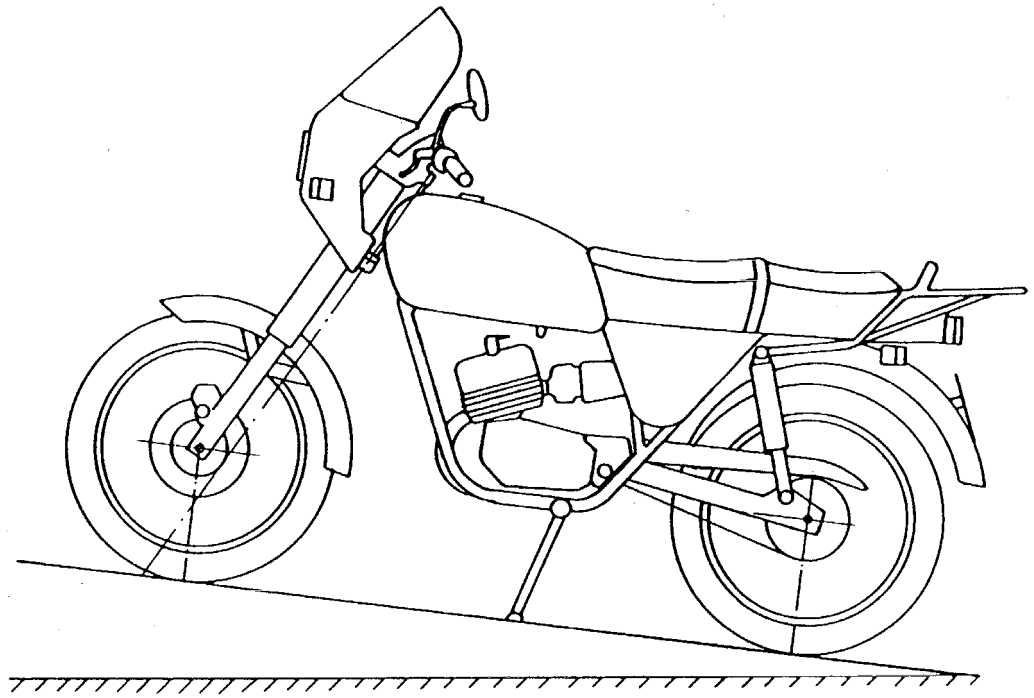

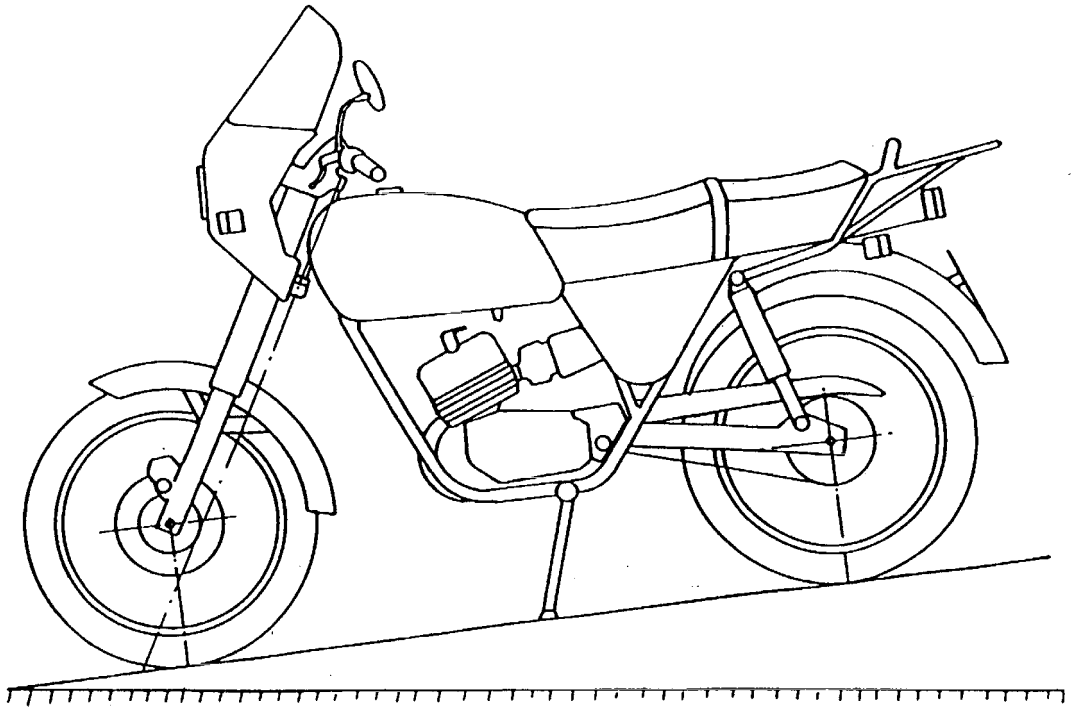

Dodatek 1

Opisni list glede stojal za tip dvokolesnega motornega vozila

(Priložiti k vlogi za podelitev homologacije sestavnega dela, če se ta predlaga neodvisno od vloge za podelitev homologacije vozila.)

Zaporedna št. (ki jo določi vložnik): . . . . . .

Vloga za podelitev homologacije sestavnega dela glede na stojala za tip dvokolesnih motornih vozil mora vključevati podatke, ki so določeni v naslednjih točkah Priloge II k Direktivi Sveta 92/61/EGS

— Del A, točke:
  — 0.1
  — 0.2
  — 0.4 do 0.6
  — 2.1
  — 2.1.1
— Del B, točke:
  — 1.3.1

Dodatek 2

Ime homologacijskega organa

Certifikat o homologaciji sestavnega dela glede stojal za tip dvokolesnih motornih vozil

VZOREC

Poročilo št . . . . . tehnične službe . . . . . z dne . . . . . .

Homologacija sestavnega dela št.: . . . . . Razširitev št.: . . . . . .

1. Blagovna znamka ali trgovska oznaka vozila: . . . . . .
2. Tip vozila: . . . . . .
3. Ime in naslov proizvajalca: . . . . . .
   . . . . . .
4. Ime in naslov zastopnika proizvajalca, če je potrebno: . . . . . .
   . . . . . .
5. Datum oddaje vozila v postopek: . . . . . .
6. Homologacija tipa sestavnega dela se podeli/zavrne ([1]):
7. Kraj: . . . . . .
8. Datum: . . . . . .
9. Podpis: . . . . . .

([1]) Neustrezno črtati.