31993L0031

29.7.1993. EIROPAS KOPIENU OFICIĀLAIS VĒSTNESIS L 188/19

PADOMES DIREKTĪVA 93/31/EEK

(1993. gada 14. jūnijs)

par divriteņu mehānisko transportlīdzekļu atbalsta kājiņām

EIROPAS KOPIENU PADOME,

ņemot vērā Eiropas Ekonomikas kopienas dibināšanas līgumu, un jo īpaši tā 100.a pantu,

ņemot vērā Padomes 1992. gada 30. jūnija Direktīvu 92/61/EEK par divriteņu vai trīsriteņu mehānisko transportlīdzekļu tipa apstiprināšanu ([1]),

ņemot vērā Komisijas priekšlikumu ([2]),

sadarbībā ar Eiropas Parlamentu ([3]),

ņemot vērā Ekonomikas un sociālo lietu komitejas atzinumu ([4]),

tā kā iekšējais tirgus ir teritorija bez iekšējām robežām, kurā ir nodrošināta preču, personu, pakalpojumu un kapitāla brīva aprite; tā kā jāparedz šim nolūkam vajadzīgie pasākumi;

tā kā divriteņu mehāniskajiem transportlīdzekļiem attiecībā uz to atbalsta kājiņām katrā dalībvalstī vajadzīgi konkrēti tehniskie parametri, kas paredzēti obligātos noteikumos un katrā dalībvalstī ir citādi; tā kā šādas noteikumu atšķirības var radīt šķēršļus tirdzniecībai Kopienā;

tā kā šos šķēršļus iekšējā tirgus darbībā var likvidēt, ja visas dalībvalstis savu noteikumu vietā pieņem vienādas prasības;

tā kā, lai katra veida transportlīdzekļiem varētu piemērot tipa apstiprināšanas un detaļas tipa apstiprināšanas procedūras, kas paredzētas Direktīvā 92/61/EEK, jāizstrādā saskaņotas prasības divriteņu mehānisko transportlīdzekļu atbalsta kājiņām;

tā kā, ņemot vērā ierosinātās darbības mērogu un ietekmi attiecīgajā nozarē, ir vajadzīgi šajā direktīvā iekļautie Kopienas pasākumi, lai Kopienā izstrādātu transportlīdzekļu tipa apstiprināšanu; tā kā dalībvalstis atsevišķi nevar pienācīgi sasniegt šo mērķi,

IR PIEŅĒMUSI ŠO DIREKTĪVU.

1. pants

Šī direktīva attiecas uz atbalsta kājiņām visu tipu divriteņu transportlīdzekļiem, kas definēti Direktīvas 92/61/EEK 1. pantā.

2. pants

Procedūra, saskaņā ar kuru piešķir detaļas tipa apstiprinājumu attiecībā uz atbalsta kājiņu divriteņu mehānisko transportlīdzekļu tipu, un nosacījumi par tādu transportlīdzekļu neierobežotu laišanu tirgū ir paredzēti Direktīvas 92/61/EEK II un III nodaļā.

3. pants

Visus grozījumus, kas vajadzīgi, lai pielikumos noteiktās prasības pielāgotu tehnikas attīstībai, pieņem saskaņā ar Direktīvas 70/156/EEK 13. pantā noteikto procedūru ([5]).

4. pants

1. Dalībvalstis pieņem un publicē noteikumus, kas vajadzīgi, lai izpildītu šo direktīvu, ne vēlāk kā līdz 1994. gada 14. decembrim. Par to dalībvalstis tūlīt informē Komisiju.

Kad dalībvalstis pieņem šos noteikumus, tajos ietver atsauci uz šo direktīvu vai arī šādu atsauci pievieno to oficiālajai publikācijai. Dalībvalstis nosaka paņēmienus, kā izdarīt šādas atsauces.

([1]) OV L 225, 10.8.1992., 72. lpp.
([2]) OV C 293, 9.11.1992., 23. lpp.
([3]) OV C 337, 21.12.1992., 103. lpp. un OV C 150, 31.5.1993.
([4]) OV C 73, 15.3.1993., 22. lpp.
([5]) OV L 42, 23.2.1970., 1. lpp., kurā jaunākie grozījumi izdarīti ar Direktīvu 92/53/EEK (OV L 225, 10.8.1992., 1. lpp.).

No dienas, kas minēta pirmajā daļā, dalībvalstis nedrīkst ar atbalsta kājiņām saistītu iemeslu dēļ aizliegt sākt tādu transportlīdzekļu ekspluatāciju, kuri atbilst šīs direktīvas prasībām.

Dalībvalstis piemēro pirmajā daļā minētos noteikumus no 1995. gada 14. jūnija.

2. Dalībvalstis dara Komisijai zināmus tiesību aktu noteikumus, ko tās pieņem jomā, uz kuru attiecas šī direktīva.

5. pants

Šī direktīva ir adresēta dalībvalstīm.

Luksemburgā, 1993. gada 14. jūnijā

Padomes vārdā —

priekšsēdētājs

J. TRØJBORG

PIELIKUMS

1. DEFINĪCIJAS

Šajā direktīvā:

1.1. "Atbalsta kājiņa" ir ierīce, kas ir stingri piestiprināta pie transportlīdzekļa un notur transportlīdzekli vertikālā (vai gandrīz vertikālā) stāvoklī, to novietojot stāvēšanai bez vadītāja uzraudzības.

1.2. "Vienpusējā atbalsta kājiņa" ir atbalsta kājiņa, kas, izstiepta vai pagriezta atvērtā stāvoklī, atbalsta transportlīdzekli tikai no vienas puses, atstājot abus riteņus saskarē ar atbalsta virsmu.

1.3. "Centrālā atbalsta kājiņa" ir atbalsta kājiņa, kas, pagriezta atvērtā stāvoklī, atbalsta transportlīdzekli, nodrošinot transportlīdzeklim gareniskās vidus plaknes abās pusēs vienu vai vairākas saskares vietas ar atbalsta virsmu.

1.4. "Šķērsslīpums (šs)" ir procentuāli izteikts faktiskās atbalsta virsmas slīpums transportlīdzekļa gareniskajai vidus plaknei un atbalsta virsmai perpendikulāri maksimālā slīpuma līnijai (1. attēls).

1.5. "Gareniskais slīpums (gs)" ir procentuāli izteikts faktiskās atbalsta virsmas slīpums transportlīdzekļa gareniskajai vidus plaknei paralēli maksimālā slīpuma līnijai (2. attēls).

1.6. "Transportlīdzekļa gareniskā vidus plakne" ir transportlīdzekļa pakaļējā riteņa gareniskā simetrijas plakne.

2. VISPĀRĪGI NOTEIKUMI

2.1. Visus divriteņu transportlīdzekļus aprīko ar vismaz vienu atbalsta kājiņu, lai tos stingri noturētu nekustīgus (piemēram, novietojot stāvēšanai), bet statiskā stāvoklī nebalstītu cilvēks vai ārēji līdzekļi. Transportlīdzekļi ar sapārotiem riteņiem nav jāaprīko ar atbalsta kājiņām, bet, novietojot stāvēšanai, tiem jāatbilst prasībām, kas izklāstītas 6.2.2. iedaļā (izmanto stāvbremzi).

2.2. Transportlīdzeklim jābūt vai nu vienpusējā vai centrālā tipa atbalsta kājiņai, vai abu tipu atbalsta kājiņām.

2.3. Ja atbalsta kājiņa grozās ap transportlīdzekļa apakšējo daļu vai zem tā, tad atbalsta kājiņas ārmalai (ārmalām) jābūt pagriežamām uz transportlīdzekļa aizmuguri, lai iegūtu aizvērtu vai braukšanas pozīciju.

3. VISPĀRĪGI NORĀDĪJUMI

3.1. **Vienpusējā atbalsta kājiņa**

3.1.1. Vienpusējā atbalsta kājiņai:

3.1.1.1. jānotur transportlīdzeklis tā, lai nodrošinātu sānisku stabilitāti transportlīdzeklim uz horizontālas atbalsta virsmas vai uz slīpas virsmas, lai neļautu tam pārāk viegli noliekties tālāk (un tādējādi neļautu tam griezties ap vienpusējā atbalsta kājiņas balsta punktu) vai pārāk viegli atgriezties vertikālā stāvoklī un tālāk (un tādējādi nosvērties uz vienpusējā atbalsta kājiņai pretējo pusi);

3.1.1.2. jānotur transportlīdzeklis tā, lai saskaņā ar 6.2.2. iedaļu saglabātu stabilitāti, transportlīdzekli novietojot stāvēšanai uz slīpas virsmas;

3.1.1.3. automātiski jānostājas aizvērtā vai braukšanas pozīcijā:

3.1.1.3.1. transportlīdzekli nostādot atpakaļ tā parastajā (vertikālajā) braukšanas stāvoklī vai

3.1.1.3.2. ja transportlīdzeklis pēc vienpusējā atbalsta kājiņas pirmās saskaršanās ar zemi kustas uz priekšu vadītāja tīšas darbības dēļ;

3.1.1.4. neraugoties uz 3.1.1.3. iedaļas prasībām, jābūt projektētai un konstruētai tā, lai neaizvērtos automātiski, ja slīpuma leņķis mainās negaidīti (piemēram, ja transportlīdzekli viegli pagrūž cita persona vai garāmbraucošā transportlīdzekļa radīta vēja brāzma):

3.1.1.4.1. izvilktā vai stāvēšanas pozīcijā;

3.1.1.4.2. transportlīdzekli sagāžot, lai vienpusējā atbalsta kājiņa saskartos ar zemi;

3.1.1.4.3. transportlīdzeklim, kas novietots stāvēšanas pozīcijā bez uzraudzības.

3.1.2. Prasības, kas izklāstītas 3.1.1.3. iedaļā, neattiecas uz transportlīdzekļiem, kurus motors nevar dzīt uz priekšu tad, kad ir izvilkta vienpusējā atbalsta kājiņa.

3.2. **Centrālā atbalsta kājiņas**

3.2.1. Centrālā atbalsta kājiņai:

3.2.1.1. jānotur transportlīdzeklis tā, ka viens vai abi riteņi saskaras ar atbalsta virsmu vai neviens ritenis nesaskaras ar šo virsmu, lai šis transportlīdzeklis stāvētu stabili:

3.2.1.1.1. uz horizontālas atbalsta virsmas;

3.2.1.1.2. sasvērtā stāvoklī;

3.2.1.1.3. uz slīpas virsmas saskaņā ar 6.2.2.iedaļu;

3.2.1.2. automātiski jāatlokās aizvērtā vai braukšanas pozīcijā:

3.2.1.2.1. ja transportlīdzeklis kustas uz priekšu, lai paceltu centrālā atbalsta kājiņu no atbalsta virsmas.

3.2.2. Prasības, kas izklāstītas 3.2.1.2. iedaļā, neattiecas uz transportlīdzekļiem, kurus motors nevar dzīt uz priekšu tad, kad ir izvilkta centrālā atbalsta kājiņa.

4. CITAS PRASĪBAS

4.1. Turklāt transportlīdzekļus var aprīkot ar indikatoru, kas braucējam ir skaidri redzams, sēžot vadītāja sēdeklī, un, ieslēdzot aizdedzi, iedegas un turpina degt, kamēr atbalsta kājiņa nav aizvērtā vai braukšanas pozīcijā.

4.2. Visas atbalsta kājiņas aprīko ar aiztures sistēmu, kas notur tās aizvērtā vai braukšanas pozīcijā. Minētā sistēma var sastāvēt no:

— divām neatkarīgām ierīcēm, piemēram, divām atsevišķām atsperēm vai vienas atsperes un vienas aiztures ierīces, piemēram, aiztura,

vai

— vienas ierīces, kam jādarbojas bez bojāšanās vismaz:

— 10 000 parastas lietošanas ciklu, ja transportlīdzeklis ir aprīkots ar divām atbalsta kājiņām,

vai

— 15 000 parastas lietošanas ciklu, ja transportlīdzeklis ir aprīkots ar vienu atbalsta kājiņu.

5. STABILITĀTES TESTI

5.1. Lai noteiktu spēju noturēt transportlīdzekli stabilā stāvoklī, kā norādīts 3. un 4. iedaļā, jāveic šādi testi:

5.2. **Transportlīdzekļa stāvoklis**

5.2.1. Iesniegtā transportlīdzekļa svaram jāatbilst stāvoklim braukšanas kārtībā.

5.2.2. Spiedienam riepās jābūt tādam, kā ieteicis transportlīdzekļa ražotājs.

5.2.3. Transmisijai jāpaliek neitrālā pozīcijā vai automātiskajai transmisijai – "stāvēšanas" pozīcijā, ja tāda ir.

5.2.4. Ja transportlīdzeklis ir aprīkots ar stāvbremzi, tad tā ir jāiedarbina.

5.2.5. Stūres stāvoklis ir bloķēts. Ja stūri var bloķēt stāvoklī, kad tā pagriezta gan pa kreisi, gan pa labi, tad testi jāveic abos stāvokļos.

5.3. **Testa laukums**

5.3.1. Testus, kas minēti 6.1. iedaļā, var veikt uz līdzena, horizontāla laukuma ar cietu, sausu virsmu bez smilšu graudiņiem.

5.4. **Testu aprīkojums**

5.4.1. Testi, kas minēti 6.1. iedaļā, jāveic uz stāvvietas platformas.

5.4.2. Stāvvietas platformai jābūt ar stingru, līdzenu taisnstūra virsmu, lai transportlīdzeklis stāvētu nekustīgi.

5.4.3. Stāvvietas platformas virsmai jābūt pietiekami neslidenai, lai novērstu transportlīdzekļa slīdēšanu uz atbalsta virsmas slīpuma testos.

5.4.4. Stāvvietas platformu konstruē tā, lai varētu izveidot vismaz 6.2.2. iedaļā prasīto šķērsslīpumu (šs) un garenisko slīpumu (gs).

6. TESTU PROCEDŪRAS

6.1. **Stabilitāte uz horizontālas atbalsta virsmas** (3.1.1.4. iedaļas tests)**.**

6.1.1. Transportlīdzeklim uz testa laukuma vienpusējā atbalsta kājiņa ir izvilkta vai pārvietota stāvēšanas pozīcijā, un transportlīdzeklis atstāts uz tās.

6.1.2. Transportlīdzekli pārvieto, lai par trim grādiem palielinātu leņķi, ko veido gareniskā vidus plakne un atbalsta virsma (pārvietojot transportlīdzekli pret vertikāli).

6.1.3. Šīs pārvietošanas dēļ vienpusējā atbalsta kājiņa nedrīkst automātiski atgriezties aizvērtā vai braukšanas pozīcijā.

6.2. Stabilitāte uz slīpas virsmas (ar 3.1.1.1., 3.1.1.2., 3.2.1.1.2. un 3.2.1.1.3. iedaļu saistīti testi)

6.2.1. Transportlīdzekli novieto uz stāvvietas platformas ar vienpusējā atbalsta kājiņu un atsevišķi centrālā atbalsta kājiņu izvilktā vai stāvēšanas pozīcijā, un transportlīdzeklis stāv uz atbalsta kājiņas.

6.2.2. Stāvvietas platformu pārslēdz uz minimālo šķērsslīpumu (šs) un tad uz minimālo garenisko slīpumu (gs) saskaņā ar šo tabulu:

Slīpums	Vienpusējā atbalsta kājiņa		Centrālā atbalsta kājiņa	
	Mopēds	Motocikls	Mopēds	Motocikls
Slīpums	5 %	6 %	6 %	8 %
Šķērsslīpums	5 %	6 %	6 %	8 %
Gareniskais slīpums augšup	6 %	8 %	12 %	14 %

Skatīt tālāk 1.a, 1.b un 2. attēlu.

6.2.3. Ja transportlīdzeklis uz slīpas stāvvietas platformas stāv uz centrālā atbalsta kājiņas un tikai viena riteņa un var saglabāt šo stāvokli, kad centrālā atbalsta kājiņa un vai nu priekšējais, vai pakaļējai ritenis saskaras ar atbalsta virsmu, tad iepriekš aprakstītie testi jāveic tikai ar transportlīdzekli, kas stāv uz centrālā atbalsta kājiņas un pakaļējā riteņa, ar noteikumu, ka tiek ievērotas citas šajā iedaļā izklāstītās prasības.

6.2.4. Transportlīdzeklim jāpaliek stabilam, ja stāvvietas platformu noliec par katru nepieciešamo daudzumu un ir pienācīgi ievērotas iepriekšminētās prasības.

6.2.5. Alternatīvi stāvvietas platformas par nepieciešamo daudzumu var noliekt pirms transportlīdzekļa pārvietošanas.

1.a attēls

Šķērsslīpums

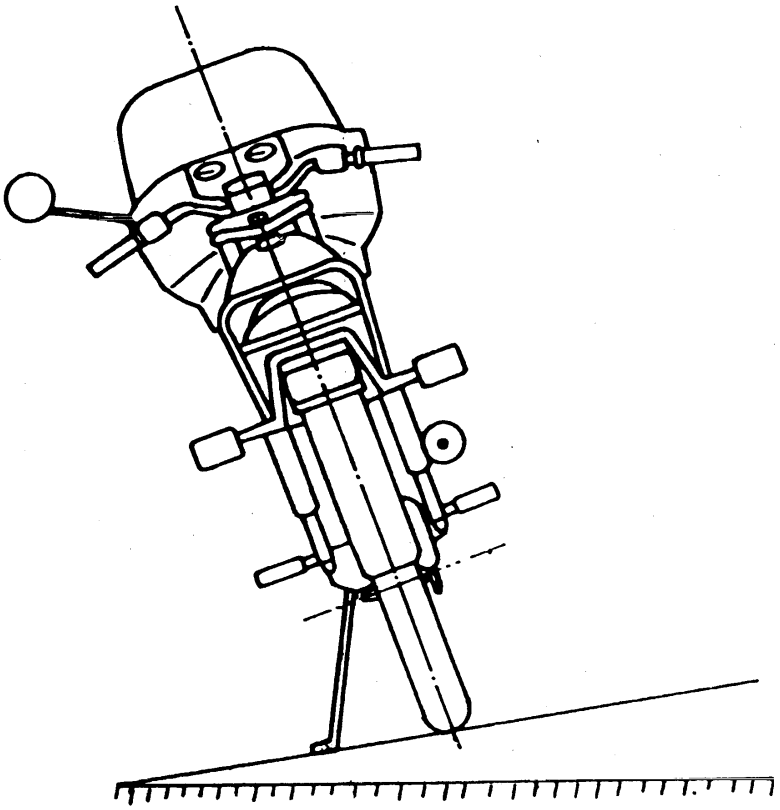

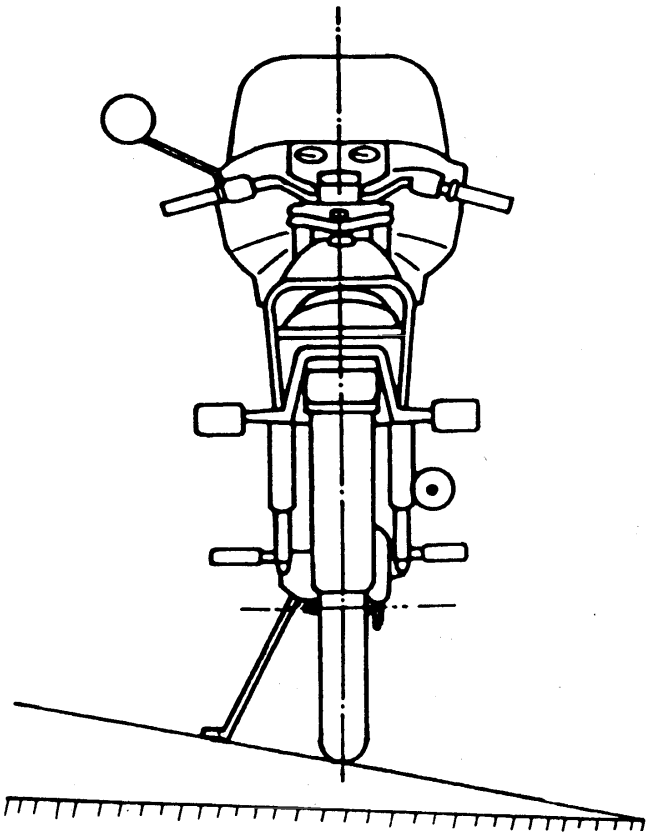

1.b attēls

Šķērsslīpums

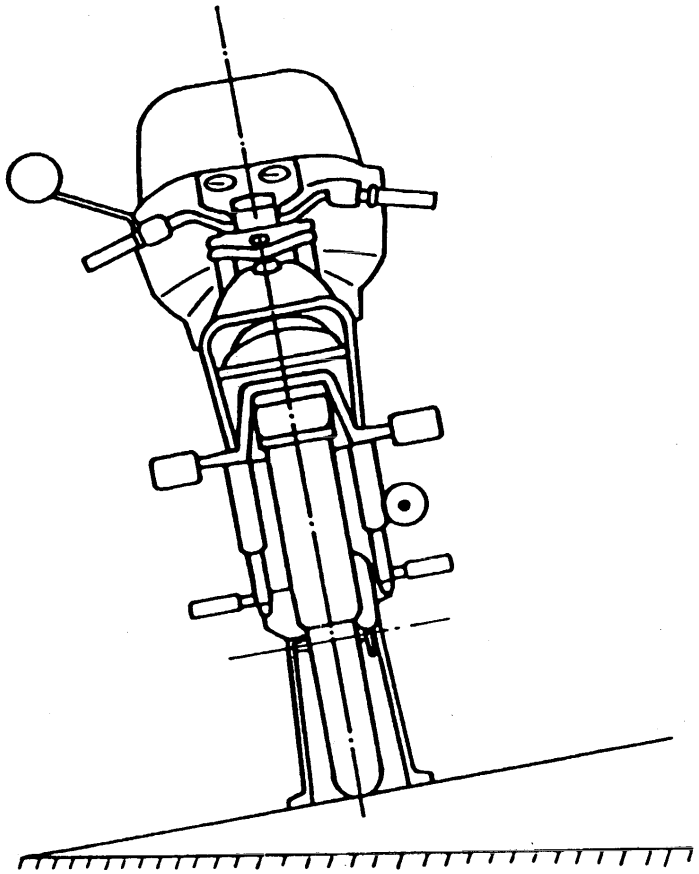

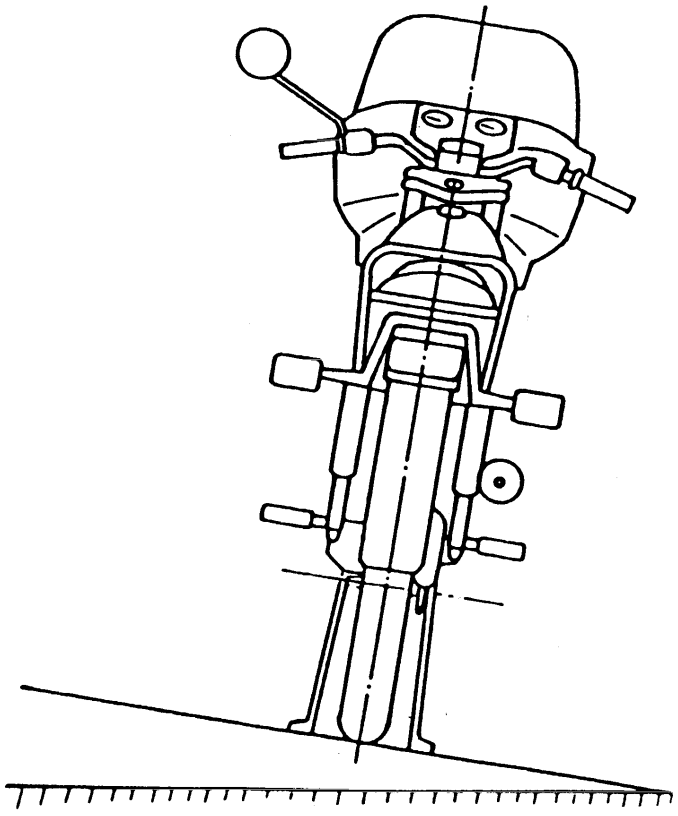

2. attēls

Gareniskais slīpums (augšup)

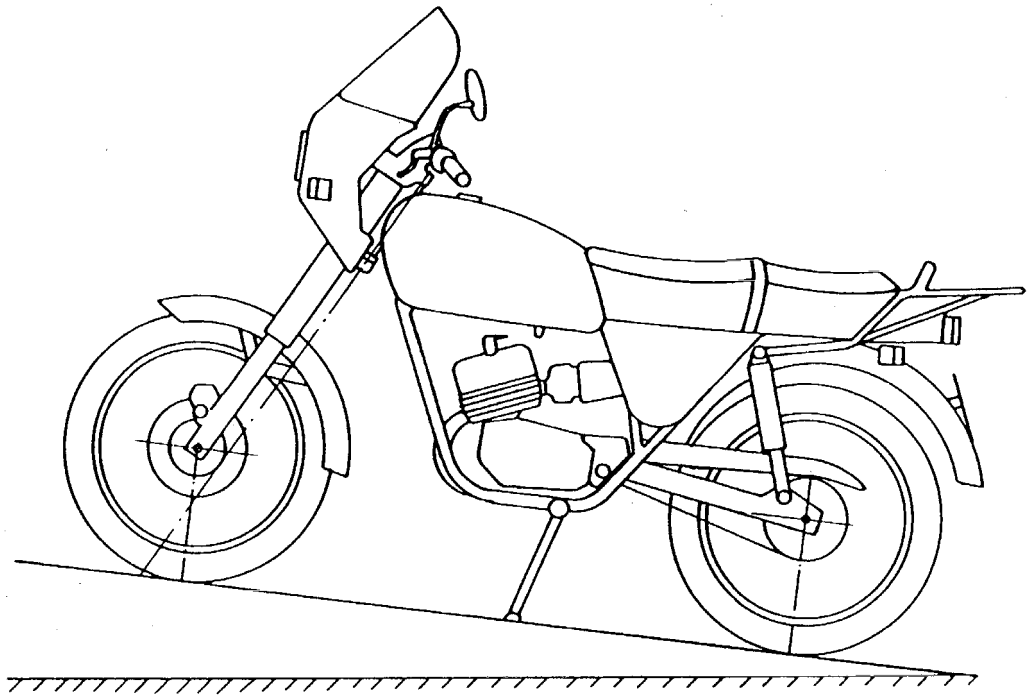

Gareniskais slīpums (lejup)

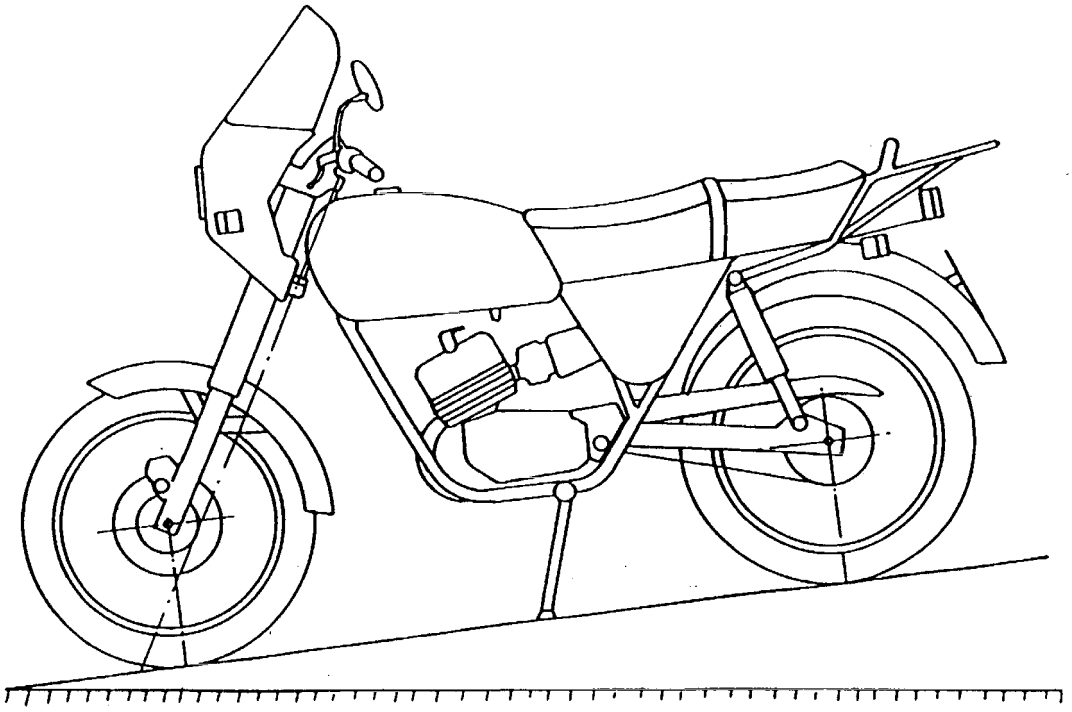

1. papildinājums

Informācijas dokuments attiecībā uz atbalsta kājiņām divriteņu mehānisko transportlīdzekļu tipam

(jāpievieno pieteikumam par detaļas tipa apstiprināšanu, ja to iesniedz atsevišķi no pieteikuma par transportlīdzekļa tipa apstiprināšanu)

Kārtas Nr. (piešķir pieteikuma iesniedzējs): . . . . . .

Pieteikumā par detaļas tipa apstiprināšanu attiecībā uz atbalsta kājiņām divriteņu mehānisko transportlīdzekļu tipam jāiekļauj informācija, kas izklāstīta Padomes Direktīvas 92/61/EEK II pielikumā:

— A daļas šādās iedaļās:
  — 0.1.,
  — 0.2.,
  — 0.4. līdz 0.6.,
  — 2.1.,
  — 2.1.1.;
— B daļas šādās iedaļās:
  — 1.3.1.

---

2. papildinājums

Administratīvās iestādes nosaukums

Detaļas tipa apstiprinājuma sertifikāts attiecībā uz atbalsta kājiņām divriteņu mehānisko transportlīdzekļu tipam

PARAUGS

. . . . . tehniskā dienesta ziņojums Nr. . . . . ., datums . . . . . .

Detaļas tipa apstiprinājuma N. . . . . Attiecinājuma uz citu tipu Nr. . . . . .

1. Transportlīdzekļa preču zīme vai tirdzniecības nosaukums: . . . . . .
2. Transportlīdzekļa tips: . . . . . .
3. Ražotāja nosaukums un adrese: . . . . . .
   . . . . . .
4. Ražotāja pilnvarotā pārstāvja (ja tāds ir) nosaukums un adrese: . . . . . .
   . . . . . .
5. Datums, kad transportlīdzekli nodod testēšanai: . . . . . .
6. Detaļas tipa apstiprinājums piešķirts/noraidīts ([1]):
7. Vieta: . . . . . .
8. Datums: . . . . . .
9. Paraksts: . . . . . .

([1]) Lieko svītrot.