Το έγγραφο αυτό συνιστά βοήθημα τεκμηρίωσης και δεν δεσμεύει τα κοινοτικά όργανα

►**B** **ΚΑΝΟΝΙΣΜΟΣ (ΕΚ) αριθ. 1623/2000 ΤΗΣ ΕΠΙΤΡΟΠΗΣ**

της 25ης Ιουλίου 2000

για τον καθορισμό των λεπτομερειών εφαρμογής του κανονισμού (ΕΚ) αριθ. 1493/1999 του Συμβουλίου για την κοινή οργάνωση της αμπελοοινικής αγοράς, όσον αφορά τους μηχανισμούς της αγοράς

(ΕΕ L 194 της 31.7.2000, σ. 45)

Τροποποιείται από:

		Επίσημη Εφημερίδα		
		αριθ.	σελίδα	ημερομηνία
►**M1**	Κανονισμός (ΕΚ) αριθ. 2409/2000 της Επιτροπής της 30ής Οκτωβρίου 2000	L 278	3	31.10.2000
►**M2**	Κανονισμός (ΕΚ) αριθ. 2786/2000 της Επιτροπής της 19ης Δεκεμβρίου 2000	L 323	4	20.12.2000
►**M3**	Κανονισμός (ΕΚ) αριθ. 545/2001 της Επιτροπής της 20ής Μαρτίου 2001	L 81	21	21.3.2001
►**M4**	Κανονισμός (ΕΚ) αριθ. 1282/2001 της Επιτροπής της 28ης Ιουνίου 2001	L 176	14	29.6.2001
►**M5**	Κανονισμός (ΕΚ) αριθ. 1660/2001 της Επιτροπής της 16ης Αυγούστου 2001	L 221	8	17.8.2001
►**M6**	Κανονισμός (ΕΚ) αριθ. 2022/2001 της Επιτροπής της 15ης Οκτωβρίου 2001	L 273	17	16.10.2001
►**M7**	Κανονισμός (ΕΚ) αριθ. 2047/2001 της Επιτροπής της 18ης Οκτωβρίου 2001	L 276	15	19.10.2001
►**M8**	Κανονισμός (ΕΚ) αριθ. 2429/2001 της Επιτροπής της 12ης Δεκεμβρίου 2001	L 328	28	13.12.2001
►**M9**	Κανονισμός (ΕΚ) αριθ. 2464/2001 της Επιτροπής της 14ης Δεκεμβρίου 2001	L 331	25	15.12.2001
►**M10**	Κανονισμός (ΕΚ) αριθ. 1315/2002 της Επιτροπής της 19ης Ιουλίου 2002	L 192	24	20.7.2002
►**M11**	Κανονισμός (ΕΚ) αριθ. 1795/2002 της Επιτροπής της 9ης Οκτωβρίου 2002	L 272	15	10.10.2002
►**M12**	Κανονισμός (ΕΚ) αριθ. 625/2003 της Επιτροπής της 2ας Απριλίου 2003	L 90	4	8.4.2003
►**M13**	Κανονισμός (ΕΚ) αριθ. 1183/2003 της Επιτροπής της 2ας Ιουλίου 2003	L 165	20	3.7.2003
►**M14**	Κανονισμός (ΕΚ) αριθ. 1411/2003 της Επιτροπής της 7ης Αυγούστου 2003	L 201	12	8.8.2003
►**M15**	Κανονισμός (ΕΚ) αριθ. 1710/2003 της Επιτροπής της 26ης Σεπτεμβρίου 2003	L 243	98	27.9.2003
►**M16**	Κανονισμός (ΕΚ) αριθ. 908/2004 της Επιτροπής της 29ης Απριλίου 2004	L 163	56	30.4.2004
►**M17**	Κανονισμός (ΕΚ) αριθ. 1774/2004 της Επιτροπής της 14ης Οκτωβρίου 2004	L 316	61	15.10.2004
►**M18**	Κανονισμός (ΕΚ) αριθ. 535/2005 της Επιτροπής της 6ης Απριλίου 2005	L 88	9	7.4.2005
►**M19**	Κανονισμός (ΕΚ) αριθ. 616/2005 της Επιτροπής της 21ης Απριλίου 2005	L 103	15	22.4.2005

►**M20**	Κανονισμός (ΕΚ) αριθ. 1219/2005 της Επιτροπής της 28ης Ιουλίου 2005	L 199	45	29.7.2005
►**M21**	Κανονισμός (ΕΚ) αριθ. 1820/2005 της Επιτροπής της 8ης Νοεμβρίου 2005	L 293	8	9.11.2005
►**M22**	Κανονισμός (ΕΚ) αριθ. 1221/2006 της Επιτροπής της 11ης Αυγούστου 2006	L 221	3	12.8.2006
►**M23**	Κανονισμός (ΕΚ) αριθ. 1713/2006 της Επιτροπής της 20ής Νοεμβρίου 2006	L 321	11	21.11.2006
►**M24**	Κανονισμός (ΕΚ) αριθ. 2016/2006 της Επιτροπής της 19ης Δεκεμβρίου 2006	L 384	38	29.12.2006
►**M25**	Κανονισμός (ΕΚ) αριθ. 897/2007 της Επιτροπής της 27ης Ιουλίου 2007	L 196	20	28.7.2007
►**M26**	Κανονισμός (ΕΚ) αριθ. 923/2007 της Επιτροπής της 1ης Αυγούστου 2007	L 201	9	2.8.2007
►**M27**	Κανονισμός (ΕΚ) αριθ. 1433/2007 της Επιτροπής της 5ης Δεκεμβρίου 2007	L 320	18	6.12.2007

Διορθώνεται από:

►**C1**	Διορθωτικό ΕΕ L 25 της 30.1.2003, σ. 44 (1795/2002)			

▼B

ΚΑΝΟΝΙΣΜΟΣ (ΕΚ) αριθ. 1623/2000 ΤΗΣ ΕΠΙΤΡΟΠΗΣ

της 25ης Ιουλίου 2000

για τον καθορισμό των λεπτομερειών εφαρμογής του κανονισμού (ΕΚ) αριθ. 1493/1999 του Συμβουλίου για την κοινή οργάνωση της αμπελοοινικής αγοράς, όσον αφορά τους μηχανισμούς της αγοράς

Η ΕΠΙΤΡΟΠΗ ΤΩΝ ΕΥΡΩΠΑΪΚΩΝ ΚΟΙΝΟΤΗΤΩΝ,

Έχοντας υπόψη: τη συνθήκη για την ίδρυση της Ευρωπαϊκής Κοινότητας,

τον κανονισμό (ΕΚ) αριθ. 1493/1999 του Συμβουλίου για την κοινή οργάνωση της αμπελοοινικής αγοράς [1], και ιδίως τα άρθρα 24, 25, 26, 33, 34, 35, 36 και 80,

Εκτιμώντας τα εξής:

(1) Ο τίτλος ΙΙΙ του κανονισμού (ΕΚ) αριθ. 1493/1999 θεσπίζει τους γενικούς κανόνες σχετικά με τους μηχανισμούς της αμπελοοινικής αγοράς και παραπέμπει για τα λοιπά σε λεπτομέρειες εφαρμογής που πρόκειται να καθοριστούν από την Επιτροπή.

(2) Μέχρι τώρα, οι εν λόγω λεπτομέρειες εφαρμογής ήταν διάσπαρτες σε πληθώρα κοινοτικών κανονισμών. Πρέπει ως εκ τούτου, προς το συμφέρον τόσο των οικονομικών φορέων της Κοινότητας όσο και των διοικήσεων που είναι επιφορτισμένες με την εφαρμογή της κοινοτικής ρύθμισης, να συγκεντρωθεί το σύνολο των εν λόγω διατάξεων σε έναν μόνο κανονισμό.

(3) Ο εν λόγω κανονισμός πρέπει να περιλάβει την ισχύουσα ρύθμιση προσαρμόζοντας στις νέες απαιτήσεις τον κανονισμό (ΕΚ) αριθ. 1493/1999. Πρέπει, ωστόσο, να επέλθουν τροποποιήσεις στην εν λόγω ρύθμιση προκειμένου να αποκτήσει μεγαλύτερη συνοχή, να απλουστευτεί και να συμπληρωθούν ορισμένα κενά που υφίστανται προκειμένου να θεσπιστεί μια πλήρης κοινοτική ρύθμιση στον εν λόγω τομέα. Πρέπει επίσης να προσδιοριστούν ορισμένοι κανόνες προκειμένου να υπάρξει μια μεγαλύτερη νομική ασφάλεια κατά την εφαρμογή τους.

(4) Το άρθρο 35 παράγραφος 1 στοιχείο α) του κανονισμού (ΕΚ) αριθ. 1493/1999 θέσπισε ένα καθεστώς ενίσχυσης για τη χρησιμοποίηση γλευκών σταφυλιών που προέρχονται από σταφύλια που παράγονται στην Κοινότητα με σκοπό την παρασκευή χυμού σταφυλιών ή εδώδιμων προϊόντων με βάση το χυμό αυτό.

(5) Πρέπει να προσδιοριστούν τα εν λόγω άλλα εδώδιμα προϊόντα.

(6) Ο οικονομικός στόχος του καθεστώτος ενίσχυσης είναι η ενθάρρυνση, για την παρασκευή χυμού σταφυλιών ή εδώδιμων προϊόντων με βάση το χυμό σταφυλιών, της χρησιμοποίησης των πρώτων υλών που προέρχονται από την άμπελο, κοινοτικής καταγωγής, αντί αυτών που εισάγονται· πρέπει ως εκ τούτου να χορηγηθεί ενίσχυση στους χρήστες των πρώτων υλών, δηλαδή στους μεταποιητές.

(7) Πρέπει να προσδιοριστεί ότι η ενίσχυση χορηγείται μόνο για τις πρώτες ύλες που παρουσιάζουν τα απαιτούμενα ποιοτικά χαρακτηριστικά για τη μεταποίηση σε χυμό σταφυλιών· είναι κατά συνέπεια αναγκαίο να οριστεί, ειδικότερα, ότι τα σταφύλια και τα γλεύκη σταφυλιών που αποτελούν αντικείμενο δήλωσης πρέπει να έχουν κατ' όγκο μάζα, σε 20 βαθμούς Κελσίου, μεταξύ 1,055 και 1,100 γραμμάρια ανά κυβικό εκατοστό.

[1] ΕΕ L 179 της 14.7.1999, σ. 1.

▼B

(8) Η εφαρμογή του εν λόγω καθεστώτος ενίσχυσης απαιτεί ένα διοικητικό σύστημα που καθιστά επίσης δυνατό τον έλεγχο της καταγωγής όσο και τον έλεγχο του προορισμού του προϊόντος που μπορεί να τύχει της ενίσχυσης.

(9) Για να εξασφαλιστεί η καλή λειτουργία του καθεστώτος ενίσχυσης και ελέγχου, πρέπει να προβλεφθεί ότι οι ενδιαφερόμενοι μεταποιητές υποβάλλουν γραπτή δήλωση, η οποία περιέχει τις απαιτούμενες ενδείξεις για να καταστεί δυνατός ο έλεγχος των συναλλαγών.

(10) Ωστόσο, για να αποφευχθεί μια ιδιαίτερα δυσκίνητη διοικητική διαχείριση τόσο για τους ενδιαφερόμενους μεταποιητές όσο και για τη διοίκηση, δεν είναι σκόπιμο να προβλεφθεί η εν λόγω γραπτή προηγούμενη δήλωση για τους μεταποιητές που χρησιμοποιούν μια περιορισμένη ποσότητα σταφυλιών ή γλευκών σταφυλιών ανά περίοδο· πρέπει δε να καθοριστεί η εν λόγω ποσότητα. Οι μεταποιητές πρέπει ωστόσο να πληροφορούν, κατά την έναρξη της περιόδου, τις αρμόδιες αρχές του κράτους μέλους τους σχετικά με την πρόθεσή τους να μεταποιήσουν μια ορισμένη ποσότητα σταφυλιών ή γλευκών σταφυλιών.

(11) Στις περιπτώσεις που ο μεταποιητής δεν είναι ο ίδιος ο χρήστης του σχετικού προϊόντος, δεν είναι πάντα εμφανές για τις αρχές ελέγχου, κυρίως όταν αυτές βρίσκονται σε ένα άλλο κράτος μέλος από αυτό του μεταποιητή, να γνωρίζουν κατά πόσο πρόκειται για γλεύκος σταφυλιών που δεν έχει ακόμα τύχει της ενίσχυσης, η οποία προβλέπεται από τον παρόντα κανονισμό ή για χυμό σταφυλιών, για τον οποίο έχει ήδη υποβληθεί αίτηση. Πρέπει να προβλεφθεί, στο συνοδευτικό έγγραφο της μεταφοράς του σχετικού προϊόντος, μια ένδειξη που θα αφορά την ύπαρξη αίτησης ενίσχυσης.

(12) Προκειμένου το καθεστώς ενίσχυσης να έχει θετική, από ποσοτική άποψη, επίπτωση στη χρησιμοποίηση κοινοτικών πρώτων υλών, πρέπει να καθοριστεί μια ελάχιστη ποσότητα για κάθε προϊόν, το οποίο μπορεί να αφορά μια αίτηση ενίσχυσης.

(13) Το άρθρο 35 παράγραφος 5 του κανονισμού (ΕΚ) αριθ. 1493/1999 ορίζει ότι ένα μέρος της ενίσχυσης πρέπει να προορίζεται για την οργάνωση εκστρατειών προώθησης υπέρ της κατανάλωσης χυμού σταφυλιών. Φαίνεται ότι λόγω της ανάγκης χρηματοδότησης των εν λόγω εκστρατειών, πρέπει να καθοριστεί το ποσοστό της ενίσχυσης σε ένα τέτοιο επίπεδο που να επιτρέπει επαρκή διαθέσιμα μέσα για την υλοποίηση μιας αποτελεσματικής προώθησης του προϊόντος.

(14) Η μεταποίηση πραγματοποιείται τόσο από ευκαιριακούς μεταποιητές όσο και από επιχειρήσεις που παράγουν συνεχώς. Οι λεπτομέρειες εφαρμογής του καθεστώτος ενίσχυσης πρέπει να λάβουν υπόψη την εν λόγω διαφορά διάρθρωσης.

(15) Προκειμένου οι αρμόδιες αρχές των κρατών μελών να μπορούν να πραγματοποιούν τους απαιτούμενους ελέγχους, πρέπει να διευκρινιστούν οι υποχρεώσεις του μεταποιητή όσον αφορά την τήρηση της λογιστικής αποθήκης.

(16) Για να αποφευχθούν μη δικαιολογημένες δαπάνες καθώς και για λόγους ελέγχου, ενδείκνυται να προσδιοριστεί μια μέγιστη σχέση μεταξύ των πρώτων υλών που χρησιμοποιούνται και του παραγόμενου χυμού σταφυλιών, η οποία να βασίζεται σε συνήθεις τεχνικές μεταποίησης.

(17) Για εμπορικούς λόγους, ορισμένοι συναλλασσόμενοι υποχρεούνται να εναποθηκεύσουν για μεγάλο χρονικό διάστημα τον παραγόμενο χυμό σταφυλιών πριν από τη συσκευασία. Υπό τις συνθήκες αυτές, πρέπει να καθοριστεί ένα καθεστώς προκαταβολών με σκοπό την επιτάχυνση της πληρωμής των ενισχύσεων στους συναλλασσομένους, εξασφαλίζοντας, μέσω μιας κατάλληλης εγγύησης, τις αρμόδιες αρχές από τον κίνδυνο αχρεωστήτως

▼B

καταβληθέντων ποσών. Πρέπει κατά συνέπεια να προσδιοριστούν οι προθεσμίες πληρωμής της προκαταβολής, καθώς και οι λεπτομέρειες για την αποδέσμευση της εγγύησης.

(18) Για να τύχουν της ενίσχυσης, οι ενδιαφερόμενοι πρέπει να υποβάλλουν μια αίτηση συνοδευόμενη από έναν ορισμένο αριθμό δικαιολογητικών στοιχείων. Για να εξασφαλιστεί μια ενιαία λειτουργία του συστήματος στα κράτη μέλη, πρέπει να προβλεφθούν προθεσμίες για την υποβολή της αιτήσεως, καθώς και για την καταβολή της ενίσχυσης που οφείλεται στον μεταποιητή.

(19) Το άρθρο 44 παράγραφος 5 του κανονισμού (ΕΚ) αριθ. 1493/1999 απαγορεύει την οινοποίηση και την προσθήκη του χυμού σταφυλιών στον οίνο. Για να εξασφαλιστεί η τήρηση της διάταξης αυτής, πρέπει να διευκρινιστούν οι υποχρεώσεις και οι ειδικοί έλεγχοι, στους οποίους υπόκεινται οι μεταποιητές ή εμφιαλωτές χυμού σταφυλιών.

(20) Το άρθρο 34 του κανονισμού (ΕΚ) αριθ. 1493/1999 θέσπισε ένα καθεστώς ενίσχυσης υπέρ των συμπυκνωμένων γλευκών και των ανακαθαρισμένων συμπυκνωμένων γλευκών που παράγονται στην Κοινότητα και που χρησιμοποιούνται για την αύξηση του αλκοολικού τίτλου των οίνων.

(21) Το άρθρο 36 του κανονισμού (ΕΚ) αριθ. 1493/1999 προέβλεψε ότι οι λεπτομέρειες εφαρμογής πρέπει να αφορούν κυρίως τους όρους χορήγησης της ενίσχυσης αυτής. Πρέπει κατά συνέπεια να διευκρινιστεί το μέτρο για τους μικρούς παραγωγούς και επίσης να προβλεφθεί ότι του μέτρου αυτού μπορούν να τύχουν μόνο οι παραγωγοί που εκπληρώνουν τις κοινοτικές τους υποχρεώσεις κατά τη διάρκεια μιας συγκεκριμένης περιόδου.

(22) Οι εργασίες εμπλουτισμού με προσθήκη συμπυκνωμένων γλευκών σταφυλιών και ανακαθαρισμένων συμπυκνωμένων γλευκών σταφυλιών, καθώς και οι ποσότητες των προϊόντων αυτών που κατέχονται πρέπει να αποτελέσουν αντικείμενο δήλωσης προς τις αρμόδιες αρχές. Οι ποσότητες των προϊόντων αυτών που χρησιμοποιούνται ή έχουν χρησιμοποιηθεί για τον εμπλουτισμό πρέπει να εγγράφονται στα βιβλία που προβλέπονται στο άρθρο 70 εδάφιο δεύτερο του κανονισμού (ΕΚ) αριθ. 1493/1999· κατά συνέπεια δεν πρέπει να προβλεφθεί η προσκόμιση επιπλέον εγγράφων για να τύχει κανείς της ενίσχυσης.

(23) Για να εξασφαλιστεί η ενιαία εφαρμογή του σχετικού καθεστώτος ενίσχυσης, πρέπει να εναρμονιστεί σε κοινοτικό επίπεδο ο προσδιορισμός του δυνάμει αλκοολικού τίτλου των γλευκών.

(24) Τα γλεύκη σταφυλιών που χρησιμοποιούνται για την παρασκευή συμπυκνωμένων γλευκών σταφυλιών και ανακαθαρισμένων συμπυκνωμένων γλευκών σταφυλιών έχουν μια τιμή κόστους που αποτελεί συνάρτηση του φυσικού τους δυνάμει αλκοολικού τίτλου. Για να ληφθεί υπόψη η κατάσταση αυτή, καθώς και η ανάγκη να μην διαταράσσονται οι συναλλαγές, φαίνεται ότι είναι απαραίτητο να προβλεφθεί μια διαφοροποίηση της ενίσχυσης, διατηρώντας ένα υψηλότερο ποσό για τα συμπυκνωμένα γλεύκη σταφυλιών και τα ανακαθαρισμένα συμπυκνωμένα γλεύκη που προέρχονται από τους νοτιότερους αμπελώνες της Κοινότητας, οι οποίοι παράγουν κατά παράδοση γλεύκη σταφυλιών που παρουσιάζουν τον υψηλότερο φυσικό αλκοολικό τίτλο.

(25) Το άρθρο 35 παράγραφος 1 στοιχεία β) και γ) του κανονισμού (ΕΚ) αριθ. 1493/1999 θέσπισε ένα καθεστώς ενίσχυσης για τη χρήση αφενός γλευκών σταφυλιών και συμπυκνωμένων γλευκών σταφυλιών που παράγονται στις αμπελουργικές ζώνες C III α) και C III β) με σκοπό την παρασκευή στο Ηνωμένο Βασίλειο και την Ιρλανδία ορισμένων προϊόντων που υπάγονται στη θέση 2206 00 της συνδυασμένης ονοματολογίας και, αφετέρου, συμπυκνωμένων γλευκών σταφυλιών που παράγονται στην Κοινότητα με σκοπό την παρασκευή ορισμένων προϊόντων που τίθενται σε

▼B

εμπορία στο Ηνωμένο Βασίλειο και την Ιρλανδία, με σαφείς οδηγίες για την παρασκευή ενός ποτού που ομοιάζει με οίνο.

(26) Τα προϊόντα που υπάγονται στη θέση 2206 00 της συνδυασμένης ονοματολογίας και τα οποία αναφέρονται στο άρθρο 35 παράγραφος 1 στοιχείο γ) του κανονισμού (ΕΚ) αριθ. 1493/1999 λαμβάνονται προς το παρόν χρησιμοποιώντας αποκλειστικά συμπυκνωμένο γλεύκος σταφυλιών. Είναι ως εκ τούτου τώρα σκόπιμο να καθοριστεί μια ενίσχυση μόνο για τη χρήση συμπυκνωμένου γλεύκους σταφυλιών.

(27) Η εφαρμογή του καθεστώτος ενίσχυσης απαιτεί ένα διοικητικό σύστημα το οποίο να επιτρέπει τόσο τον έλεγχο της καταγωγής όσο και τον έλεγχο του προορισμού του προϊόντος που μπορεί να τύχει της ενίσχυσης.

(28) Για να εξασφαλιστεί η καλή λειτουργία του καθεστώτος ενίσχυσης και ελέγχου, πρέπει να προβλεφθεί να υποβάλλουν οι ενδιαφερόμενοι συναλλασσόμενοι γραπτή αίτηση η οποία να περιέχει τις αναγκαίες ενδείξεις που επιτρέπουν την ταυτοποίηση του προϊόντος και τον έλεγχο των εργασιών.

(29) Προκειμένου το καθεστώς ενίσχυσης να έχει μια θετική, από ποσοτική άποψη επιρροή στη χρησιμοποίηση των κοινοτικών προϊόντων, πρέπει να καθοριστεί μια ελάχιστη ποσότητα προϊόντος το οποίο μπορεί να αφορά μια αίτηση.

(30) Πρέπει επίσης να διευκρινιστεί ότι η ενίσχυση χορηγείται μόνο για τα προϊόντα που εμφανίζουν τα απαιτούμενα ελάχιστα ποιοτικά χαρακτηριστικά για τη χρησιμοποίησή τους προς τους σκοπούς που αναφέρονται στο άρθρο 35 παράγραφος 1 στοιχεία β) και γ) του κανονισμού (ΕΚ) αριθ. 1493/1999.

(31) Για να μπορέσουν οι αρμόδιες αρχές των κρατών μελών να πραγματοποιήσουν τους αναγκαίους ελέγχους, πρέπει να προσδιοριστούν οι υποχρεώσεις των συναλλασσομένων όσον αφορά την τήρηση της λογιστικής αποθήκης.

(32) Πρέπει να προβλεφθεί ότι το δικαίωμα ενίσχυσης αποκτάται τη στιγμή που οι εργασίες μεταποίησης ολοκληρώνονται. Για να ληφθούν υπόψη οι τεχνικές απώλειες, πρέπει, για την ποσότητα που έχει όντως χρησιμοποιηθεί, να γίνει δεκτό ένα όριο ανοχής 10 % προς τα κάτω σε σχέση με την ποσότητα που αναγράφεται στην αίτηση.

(33) Για τεχνικούς λόγους, οι συναλλασσόμενοι αναγκάζονται να αποθηκεύσουν για μακρό χρονικό διάστημα πριν από την παραγωγή τα προϊόντα που διατίθενται στο εμπόριο. Υπό τις συνθήκες αυτές, πρέπει να θεσπιστεί ένα καθεστώς προκαταβολών με σκοπό να επιταχύνεται η πληρωμή των ενισχύσεων στους συναλλασσομένους, εξασφαλίζοντας, μέσω μιας κατάλληλης εγγύησης, τις αρμόδιες αρχές κατά του κινδύνου αχρεωστήτως καταβληθέντων ποσών. Πρέπει, κατά συνέπεια, να προσδιοριστούν οι προθεσμίες πληρωμής της προκαταβολής, καθώς και οι λεπτομέρειες για την αποδέσμευση της εγγύησης.

(34) Το κεφάλαιο Ι του τίτλου ΙΙΙ του κανονισμού (ΕΚ) αριθ. 1493/1999 προβλέπει τη χορήγηση ενισχύσεων στην ιδιωτική αποθεματοποίηση επιτραπέζιων οίνων, γλευκών σταφυλιών, συμπυκνωμένων γλευκών σταφυλιών και ανακαθαρισμένων συμπυκνωμένων γλευκών σταφυλιών. Σύμφωνα με το άρθρο 24 παράγραφος 2 του εν λόγω κανονισμού, η χορήγηση των ενισχύσεων υπόκειται στη σύναψη συμφωνητικών αποθεματοποίησης. Πρέπει επίσης να θεσπιστούν οι λεπτομέρειες εφαρμογής για τη σύναψη, το περιεχόμενο, τη διάρκεια ισχύος και τα αποτελέσματα των εν λόγω συμφωνητικών.

(35) Πρέπει να δοθεί ένας ορισμός του παραγωγού και, λαμβανομένων υπόψη των υποχρεώσεων στις οποίες υπόκειται, να απαιτη-

▼B

θεί να είναι κάτοχος του προϊόντος που αποτελεί αντικείμενο του συμφωνητικού αποθεματοποίησης.

(36) Είναι αναγκαίο να καθιερωθεί ένας αποτελεσματικός έλεγχος των προϊόντων που αποτελούν αντικείμενο των συμφωνητικών αποθεματοποίησης. Προς το σκοπό αυτό, αποδεικνύεται κυρίως αναγκαίο να προβλεφθεί ένας οργανισμός παρέμβασης ενός κράτους μέλους να μπορεί να συνάπτει συμφωνητικά μόνο για τις ποσότητες που έχουν αποθεματοποιηθεί στο έδαφος του ιδίου κράτους μέλους, και να ενημερώνεται σχετικά με οιαδήποτε μεταβολή που αφορά το προϊόν και τον τόπο αποθεματοποίησής του.

(37) Για να καταστούν ενιαίες οι λεπτομέρειες όσον αφορά τη σύναψη των συμφωνητικών, αυτά πρέπει να συνάπτονται σύμφωνα με ένα υπόδειγμα ενιαίο για ολόκληρη την Κοινότητα και επαρκώς σαφές, για να καθίσταται δυνατή η αναγνώριση της ταυτότητας του σχετικού προϊόντος.

(38) Η πείρα που έχει αποκτηθεί στο πλαίσιο των διαφόρων καθεστώτων ιδιωτικής αποθεματοποίησης των γεωργικών προϊόντων καταδεικνύει ότι πρέπει να διευκρινιστεί κατά ποιο μέτρο εφαρμόζεται ο κανονισμός (ΕΟΚ, Euratom) αριθ. 1182/71 του Συμβουλίου για τον προσδιορισμό των προθεσμιών, ημερομηνιών και όρων που έχουν σχέση με τα καθεστώτα αυτά και να οριστούν επακριβώς οι ημερομηνίες έναρξης και λήξης της συμβατικής αποθεματοποίησης.

(39) Το άρθρο 3 παράγραφος 4 του κανονισμού (ΕΟΚ, Euratom) αριθ. 1182/71 προβλέπει ότι οι προθεσμίες, των οποίων η τελευταία ημέρα είναι αργία, Κυριακή ή Σάββατο λήγουν κατά την πάροδο της τελευταίας ώρας της επόμενης εργάσιμης ημέρας. Η εφαρμογή της διάταξης αυτής στην περίπτωση των συμφωνητικών αποθεματοποίησης ενδέχεται να αντίκειται στο συμφέρον των συναλλασσομένων· μπορεί πράγματι να οδηγήσει σε άνιση μεταχείριση μεταξύ αυτών, όταν μετατίθενται οι τελευταίες ημέρες της αποθεματοποίησης. Είναι λοιπόν αναγκαίο να προβλεφθεί παρέκκλιση για τον προσδιορισμό της τελευταίας ημέρας της συμβατικής αποθεματοποίησης.

(40) Προκειμένου η σύναψη των συμφωνητικών να επηρεάσει την εξέλιξη των τιμών στην αγορά, πρέπει να οριστεί ότι ένα συμφωνητικό μπορεί να συναφθεί μόνο για μια αξιόλογη ποσότητα.

(41) Είναι αναγκαίο να περιοριστεί η ενίσχυση στην αποθεματοποίηση στα προϊόντα που επιδρούν στην εξέλιξη των τιμών στην αγορά. Πρέπει κατά συνέπεια να τυγχάνουν της ενίσχυσης μόνο τα προϊόντα χύμα. Επίσης, οι συμβάσεις πρέπει να αφορούν αποκλειστικά προϊόντα επαρκούς ποιοτικού επιπέδου. Επιπλέον, σημασία έχει αφενός να περιοριστεί, όσον αφορά τους επιτραπέζιους οίνους, η σύναψη των συμφωνητικών σε οίνους, η παρασκευή των οποίων βρίσκεται ήδη σε εξελιγμένο στάδιο και, αφετέρου να μην παρεμποδιστούν κατά τη διάρκεια της σύμβασης οι απαραίτητες οινολογικές επεξεργασίες ή πρακτικές για την καλή διαχείριση του προϊόντος.

(42) Για να ευνοηθεί η ποιοτική βελτίωση της παραγωγής, πρέπει να καθοριστεί ο ελάχιστος αλκοολικός τίτλος του οίνου και του γλεύκους που μπορεί να αποτελέσει αντικείμενο μέτρων αποθεματοποίησης. Σύμφωνα με το ίδιο πνεύμα, πρέπει επίσης να προβλεφθεί η δυνατότητα, για τον επιτραπέζιο οίνο που αποτελεί αντικείμενο συμβάσεων αποθεματοποίησης, να καθοριστούν αυστηρότεροι όροι σε συνάρτηση με την ποιότητα της συγκομιδής.

(43) Είναι αναγκαίο, προκειμένου να αποφευχθούν καταχρήσεις, να οριστεί ότι ένας οίνος που έχει αποτελέσει αντικείμενο συμφωνητικού αποθεματοποίησης δεν μπορεί να αναγνωρισθεί ως ν.ο.π. π.δ.

▼B

(44) Προκειμένου να αποφευχθεί προϊόντα που αποτελούν αντικείμενο συμφωνητικού να επηρεάζουν την κατάσταση της αγοράς, πρέπει να απαγορευτούν η εμπορία τους, καθώς και ορισμένες προπαρασκευαστικές ενέργειες κατά τη διάρκεια της περιόδου, για την οποία έχει συναφθεί το συμφωνητικό.

(45) Το άρθρο 26 παράγραφος 1 τρίτη περίπτωση του κανονισμού (ΕΚ) αριθ. 1493/1999 προβλέπει τη δυνατότητα να μπορούν να τύχουν μεταποίησης τα γλεύκη σταφυλιών που αποτελούν αντικείμενο μακροπρόθεσμου συμφωνητικού σε συμπυκνωμένα γλεύκη σταφυλιών ή σε ανακαθαρισμένα συμπυκνωμένα γλεύκη κατά την περίοδο ισχύος του συμφωνητικού. Δεδομένου ότι η εν λόγω μεταποίηση αποτελεί μια συνήθη πρακτική, πρέπει να παρασχεθεί η έγκριση αυτή κατά μόνιμο τρόπο.

(46) Είναι αναγκαίο ο οργανισμός παρέμβασης να ενημερώνεται σχετικά με κάθε μεταποίηση γλεύκους σταφυλιών που αποτελεί αντικείμενο συμφωνητικού αποθεματοποίησης, προκειμένου να είναι σε θέση να ασκήσει τους απαραίτητους ελέγχους.

(47) Η μεταποίηση των συμπυκνωμένων γλευκών σταφυλιών και των ανακαθαρισμένων συμπυκνωμένων γλευκών σταφυλιών επιφέρει μείωση του όγκου του αποθεματοποιημένου προϊόντος και κατά συνέπεια των εξόδων αποθεματοποίησης. Από την άλλη πλευρά, εφόσον το παραγόμενο προϊόν έχει μεγαλύτερη αξία, η μείωση των εξόδων αποθεματοποίησης αντισταθμίζεται από την αύξηση των τόκων. Είναι λοιπόν δικαιολογημένο, σε περίπτωση μεταποίησης του προϊόντος, να διατηρηθεί καθ' όλη τη διάρκεια ισχύος του συμφωνητικού το ποσό της ενίσχυσης στο επίπεδο που υπολογίζεται βάσει των ποσοτήτων γλευκών σταφυλιών που αποτελούν αντικείμενο συμφωνητικού πριν από τη μεταποίηση. Τα παραγόμενα προϊόντα πρέπει, εξάλλου, να παρουσιάζουν τα απαιτούμενα από την κοινοτική ρύθμιση χαρακτηριστικά.

(48) Το ποσό της ενίσχυσης στην ιδιωτική αποθεματοποίηση πρέπει να προσδιορίζεται, λαμβανομένων υπόψη των τεχνικών εξόδων αποθεματοποίησης και των τόκων. Τα έξοδα αυτά μπορούν να ποικίλλουν ανάλογα με τον τύπο των προϊόντων, ενώ οι τόκοι αποτελούν συνάρτηση της αξίας των σχετικών προϊόντων. Για να ληφθεί υπόψη η κατάσταση αυτή και με σκοπό την απλούστευση της διαχείρισης των συναφθέντων συμφωνητικών, πρέπει να καθοριστεί το ποσό της ενίσχυσης ανά ημέρα και ανά εκατόλιτρο κατά ομάδες επιτραπέζιων οίνων και γλευκών. Κατ' εφαρμογή του άρθρου 25 παράγραφος 4 του κανονισμού (ΕΚ) αριθ. 1493/1999, πρέπει να καθοριστεί το ποσό της ενίσχυσης για τα συμπυκνωμένα γλεύκη σταφυλιών εφαρμόζοντας στο ποσό της ενίσχυσης, για τα γλεύκη σταφυλιών, ένα συντελεστή 1,5. Τα ποσά που καθορίζονται στον παρόντα κανονισμό μπορούν ωστόσο να τροποποιηθούν, εφόσον εμφανιστούν αισθητές διακυμάνσεις της τιμής της αγοράς των προϊόντων ή των επιτοκίων.

(49) Πρέπει, εξάλλου, να προβλεφθεί η δυνατότητα μείωσης της περιόδου αποθεματοποίησης στην περίπτωση που τα προϊόντα που εξέρχονται από το απόθεμα προορίζονται για εξαγωγή. Η απόδειξη ότι τα προϊόντα έχουν εξαχθεί πρέπει να προσκομίζεται όπως στην περίπτωση των επιστροφών, σύμφωνα με τις διατάξεις του κανονισμού (ΕΚ) αριθ. 800/1999 της Επιτροπής της 15ης Απριλίου 1999 για τις κοινές λεπτομέρειες εφαρμογής του καθεστώτος των πιστοποιητικών εξαγωγής για τα γεωργικά προϊόντα ([1]).

(50) Για να εξασφαλιστεί η αποτελεσματικότητα του μέτρου λαμβάνοντας συγχρόνως υπόψη τις διοικητικές απαιτήσεις των οργανισμών παρέμβασης, πρέπει να προβλεφθούν προθεσμίες για την καταβολή των ενισχύσεων. Ωστόσο, για να αντιμετωπισθούν οι ταμειακές ανάγκες των παραγωγών στην περίπτωση μακροπρό-

([1]) ΕΕ L 102 της 17.4.1999, σ. 11.

▼B

θεσμων συμφωνητικών είναι σκόπιμο να δοθεί η δυνατότητα στα κράτη μέλη να θεσπίσουν ένα καθεστώς προκαταβολών που θα συνοδεύονται από τη σύσταση των καταλλήλων εγγυήσεων.

(51) Αν, κατά τη λήξη ενός συμφωνητικού αποθεματοποίησης επιτραπέζιου οίνου, συγκεντρώνονται οι προϋποθέσεις για τη σύναψη ενός νέου συμφωνητικού για το ίδιο προϊόν και εφόσον το ζητεί ο παραγωγός, μπορούν να απλουστευθούν οι διατυπώσεις σύναψης.

(52) Η αγορά γλευκών και συμπυκνωμένων γλευκών για την παρασκευή χυμού σταφυλιών αναπτύσσεται και, για να ευνοηθεί η χρησιμοποίηση των προϊόντων της αμπέλου για χρήσεις εκτός της οινοποίησης, πρέπει να καταστεί δυνατή η θέση σε εμπορία των γλευκών και των συμπυκνωμένων γλευκών που αποτελούν αντικείμενο συμφωνητικού αποθεματοποίησης και προορίζονται για την παρασκευή χυμού σταφυλιών, από τον πέμπτο μήνα του συμφωνητικού κατόπιν απλής δήλωσης του παραγωγού προς τον οργανισμό παρέμβασης. Η ίδια δυνατότητα πρέπει να προβλέπεται για την προώθηση της εξαγωγής των προϊόντων αυτών.

(53) Πρέπει να προσδιοριστούν τα προϊόντα, που μπορούν να ληφθούν από τις αποστάξεις και, ειδικότερα, να οριστούν τα ελάχιστα ποιοτικά χαρακτηριστικά για την ουδέτερη αλκοόλη. Καθορίζοντας τα χαρακτηριστικά αυτά, πρέπει να ληφθεί υπόψη αφενός η παρούσα τεχνολογική ανάπτυξη και αφετέρου η ανάγκη να εξασφαλιστεί ότι η παραγωγή μιας αλκοόλης θα μπορεί να πωλείται κανονικά στις αγορές για διάφορες χρήσεις.

(54) Πρέπει να ενισχυθεί ο έλεγχος όσον αφορά τα προϊόντα που προορίζονται να αποτελέσουν αντικείμενο απόσταξης.

(55) Όσον αφορά τις αποστάξεις που αναφέρονται στα άρθρα 29 και 30 του κανονισμού (ΕΚ) αριθ. 1493/1999, πρέπει να προβλεφθεί ότι οι παραγωγοί συνάπτουν με τους οινοποιούς συμφωνητικά παράδοσης που υπόκεινται στην έγκριση του οργανισμού παρέμβασης, προκειμένου να καταστεί δυνατός ο έλεγχος της εξέλιξης των εργασιών και της τήρησης των υποχρεώσεων που υπέχουν τα δύο μέρη. Το σύστημα αυτό επιτρέπει, εξάλλου, να αξιολογηθούν καλύτερα οι ποσοτικές επιπτώσεις των αποστάξεων στην αγορά. Ωστόσο, επιβάλλεται προσαρμογή του συστήματος των συμφωνητικών, για να ληφθεί υπόψη το γεγονός ότι υφίστανται αφενός παραγωγοί που έχουν την πρόθεση να προβούν σε εργασία απόσταξης με σύμβαση φασόν και, αφετέρου, παραγωγοί οι οποίοι διαθέτουν οι ίδιοι εγκαταστάσεις απόσταξης.

(56) Ενδείκνυται κυρίως να προβλεφθούν ειδικοί κανόνες για να εξασφαλισθεί ότι ο οίνος που παραδίδεται στο πλαίσιο μιας των προαιρετικών αποστάξεων, προέρχεται από την ίδια παραγωγή του παραγωγού. Για το σκοπό αυτό, πρέπει να προβλεφθεί ότι ο παραγωγός πρέπει να παράσχει την απόδειξη ότι παρήγε πράγματι το προϊόν και ότι έχει στην κατοχή του τον οίνο που προορίζεται για παράδοση. Πρέπει, επιπλέον, να θεσπισθούν κανόνες που εξασφαλίζουν επαρκή έλεγχο των ουσιωδών στοιχείων των συμφωνητικών απόσταξης.

(57) Πρέπει, βάσει της αποκτηθείσας πείρας, να επιτραπεί κάποιο όριο ανοχής για την ποσότητα και τον κτηθέντα κατ' όγκο αλκοολικό τίτλο του οίνου που εμφαίνεται στο συμφωνητικό παράδοσης.

(58) Είναι σκόπιμο να προβλεφθούν προθεσμίες για την καταβολή ενισχύσεων εκ μέρους των οργανισμών παρεμβάσεως στους οινοπνευματοποιούς. Πρέπει, εξάλλου, να προβλεφθεί ότι η ενίσχυση στον οινοπνευματοποιό μπορεί να προκαταβληθεί. Για να εξασφαλισθεί ότι ο οργανισμός παρέμβασης δεν θα εκτεθεί σε αδικαιολόγητους κινδύνους, είναι απαραίτητο να προβλεφθεί καθεστώς εγγυήσεων.

(59) Η πείρα έχει δείξει ότι, όσον αφορά τις αποστάξεις που αναφέρονται στα άρθρα 27 και 28 του κανονισμού (ΕΚ) αριθ.

▼B

1493/1999, δεν είναι πάντα εύκολο για τους παραγωγούς να υπολογίσουν ακριβώς τις ποσότητες προϊόντων που πρέπει να παραδώσουν για να εκπληρώσουν τις υποχρεώσεις τους. Η λήξη της προβλεπόμενης προθεσμίας για την παράδοση πρέπει να μην έχει, για τους παραγωγούς που έχουν παραδώσει σχεδόν όλες τις απαιτούμενες ποσότητες και οι οποίοι πρέπει να προβούν μόνο σε ήσσονες προσαρμογές, επιπτώσεις δυσανάλογες σε σχέση με τη διαπραχθείσα παράβαση. Γι' αυτό το λόγο, ενδείκνυται να θεωρείται ότι οι παραγωγοί έχουν εκπληρώσει την κύρια υποχρέωσή τους εμπρόθεσμα, με την προϋπόθεση ότι θα παραδώσουν μεταγενέστερα τις ποσότητες των προϊόντων που υπολείπονται.

(60) Οι αποστάξεις που αναφέρονται στα άρθρα 27 και 28 του κανονισμού (ΕΚ) αριθ. 1493/1999 διαδραματίζουν ουσιαστικό ρόλο στην επίτευξη της ισορροπίας της αγοράς του επιτραπέζιου οίνου και έμμεσα στη διαρθρωτική προσαρμογή του αμπελοοινικού δυναμικού στις ανάγκες. Είναι λοιπόν απαραίτητο να εφαρμόζονται με πολύ αυστηρό τρόπο και όλοι οι υπόχρεοι για την απόσταξη να παραδίδουν πράγματι τις ποσότητες που αντιστοιχούν στην υποχρέωσή τους. Αποδείχθηκε ότι ο αποκλεισμός από το ευεργέτημα των μέτρων παρέμβασης δεν επαρκεί, σε ορισμένες περιπτώσεις, για να εκπληρώσει την υποχρέωσή του ο υπόχρεος. Είναι λοιπόν ανάγκη να προβλεφθεί η δυνατότητα λήψης συμπληρωματικών κοινοτικών μέτρων για τους παραγωγούς που δεν εκτελούν τις υποχρεώσεις τους εντός της τασσόμενης προθεσμίας, αλλά που τις εκπληρώνουν πριν από μια άλλη ημερομηνία που θα καθοριστεί.

(61) Με τις διάφορες αποστάξεις στον αμπελοοινικό τομέα μπορεί να παραχθεί ουδέτερη αλκοόλη που ορίζεται στο παράρτημα του παρόντος κανονισμού βάσει κριτηρίων που αφορούν τη σύνθεσή της. Προκειμένου να είναι δυνατή η επαλήθευση της τήρησης των κριτηρίων αυτών, πρέπει να καθορισθούν κοινοτικές μέθοδοι ανάλυσης.

(62) Οι μέθοδοι αυτές πρέπει να είναι υποχρεωτικές για κάθε εμπορική συναλλαγή και για κάθε εργασία ελέγχου και, λαμβανομένων υπόψη των περιορισμένων δυνατοτήτων του εμπορίου, πρέπει να επιτραπεί ένας περιορισμένος αριθμός συνήθων διαδικασιών, οι οποίες καθιστούν δυνατό τον ταχύ και αρκετά ασφαλή προσδιορισμό των αναζητουμένων στοιχείων.

(63) Είναι σκόπιμο να ληφθούν υπόψη ως κοινοτικές μέθοδοι ανάλυσης αυτές που τυγχάνουν γενικής αναγνώρισης και να εξασφαλιστεί η ενιαία εφαρμογή τους.

(64) Για να εξασφαλιστεί η συγκρισιμότητα των αποτελεσμάτων που λαμβάνονται κατ' εφαρμογή των μεθόδων που αναφέρονται στον κανονισμό (ΕΚ) αριθ. 1493/1999, πρέπει να καθορισθούν οι όροι που αφορούν την επαναληψιμότητα και την αναπαραγωγιμότητα των αποτελεσμάτων που λαμβάνονται με τη βοήθεια των μεθόδων αυτών.

(65) Πρέπει η τιμή αγοράς των οινικών παρακρατημάτων να εφαρμόζεται «ελεύθερο» στις εγκαταστάσεις του οινοπνευματοποιού. Σε ορισμένες περιπτώσεις, η μεταφορά εξασφαλίζεται από τον οινοπνευματοποιό λόγω πρακτικών απαιτήσεων. Για να μην παρεμποδιστεί η πρακτική αυτή η οποία είναι συχνά αναγκαία, πρέπει να διευκρινιστεί ότι, στις περιπτώσεις αυτές, η τιμή αγοράς μειώνεται κατά τα έξοδα μεταφοράς.

(66) Η υποχρέωση απόσταξης αποτελεί σημαντικό βάρος για τους μεμονωμένους παραγωγούς που παράγουν μικρή μόνο ποσότητα οίνου. Η υποχρέωση αυτή θα τους ανάγκαζε να αναλάβουν, για τη μεταφορά των στεμφύλων και των οινολασπών τους, έξοδα δυσανάλογα προς τα έσοδα που θα μπορούσαν να αναμείνουν από την παραγόμενη αλκοόλη. Πρέπει λοιπόν να επιτραπεί στους παραγωγούς αυτούς να μην προβαίνουν στην παράδοση.

▼B

(67) Πρέπει να διευκρινιστεί ότι, για το τμήμα της παραγωγής τους που παραδίδεται πράγματι στην απόσταξη που προβλέπεται στο άρθρο 28 του κανονισμού (ΕΚ) αριθ. 1493/1999, οι οινοπαραγωγοί οφείλουν να παραδώσουν μόνο τα υποπροϊόντα της οινοποίησης στο πλαίσιο της απόσταξης που προβλέπεται στο άρθρο 27 του εν λόγω κανονισμού.

(68) Σε ορισμένες ζώνες παραγωγής, η απόσταξη των υποπροϊόντων αποτελεί, για ορισμένους υποκείμενους στην απόσταξη παραγωγούς περιορισμένων ποσοτήτων, δυσανάλογο βάρος. Πρέπει κατά συνέπεια, να τους παρασχεθεί, μετά από σχετικό αίτημα του κράτους μέλους στο οποίο είναι εγκατεστημένοι η δυνατότητα να απαλλαγούν από την υποχρέωσή τους μέσω της απόσυρσης υπό έλεγχο.

(69) Οι παραγωγοί που παραδίδουν τα στέμφυλα σταφυλιών για την παρασκευή οινοκυανίνης παραδίδουν, κατά κανόνα, στέμφυλα που δεν έχουν υποστεί ζύμωση. Οι επεξεργασίες στις οποίες υποβάλλονται τα στέμφυλα για την εξαγωγή της οινοκυανίνης τα καθιστούν στη συνέχεια ακατάλληλα για ζύμωση και για απόσταξη. Επομένως πρέπει να απαλλαγούν οι εν λόγω παραγωγοί σε συνάρτηση με τις παραδόσεις στεμφύλων σταφυλιών για την παραγωγή αυτή.

(70) Οι οίνοι, που θα πρέπει να παραδοθούν ως οινικό παρακράτημα, για την παραγωγή όξους από οίνο χρησιμοποιούνται κατά τέτοιο τρόπο, ώστε να μειώνεται ο όγκος της αλκοόλης που παραδίδεται στους οργανισμούς παρέμβασης. Επομένως, πρέπει να επιτραπεί στους παραγωγούς να αποδεσμευτούν από την υποχρέωση απόσταξης του οίνου που είναι ενδεχομένως απαραίτητος για να συμπληρωθεί το οινικό παρακράτημα, παραδίδοντας αυτόν τον οίνο στη βιομηχανία παρασκευής όξους.

(71) Στην περίπτωση που αποσύρονται, υπό έλεγχο, τα υποπροϊόντα της οινοποίησης, σύμφωνα με το άρθρο 27 παράγραφοι 7 και 8 του κανονισμού (ΕΚ) αριθ. 1493/1999, ενδείκνυται να εξασφαλιστεί ο πλήρης αποκλεισμός των υποπροϊόντων από κάθε μεταποίηση σταφυλιών πριν από το τέλος της αμπελουργικής περιόδου κατά τη διάρκεια της οποίας έχουν ληφθεί. Για να επιτευχθεί ο εν λόγω στόχος, πρέπει να προβλεφθεί κατάλληλο σύστημα ελέγχου, χωρίς ωστόσο αυτό να προκαλέσει δυσανάλογη διοικητική επιβάρυνση, ιδίως στα κράτη μέλη όπου η οινοπαραγωγή είναι πολύ μικρή.

(72) Πρέπει να προβλεφθεί η προσκόμιση της απόδειξης της παράδοσης των στεμφύλων, των οινολασπών και των οίνων στον οινοπνευματοποιό, κάνοντας διάκριση ανάλογα με το αν είναι εγκατεστημένος στο ίδιο κράτος μέλος ή σ' ένα άλλο κράτος μέλος από τον παραγωγό.

(73) Οι οινοπνευματοποιοί μπορούν, σύμφωνα με το άρθρο 27 παράγραφος 11 και το άρθρο 28 παράγραφος 5 του κανονισμού (ΕΚ) αριθ. 1493/1999, είτε να δικαιούνται ενίσχυση για το προϊόν προς απόσταξη, είτε να παραδίδουν στον οργανισμό παρέμβασης το προϊόν που λαμβάνεται από την απόσταξη. Το ποσό της ενίσχυσης πρέπει να καθορίζεται λαμβάνοντας υπόψη την τιμή της αγοράς των διαφόρων προϊόντων που μπορούν να ληφθούν από την απόσταξη.

(74) Για να τύχουν της ενίσχυσης οι ενδιαφερόμενοι πρέπει να υποβάλλουν αίτηση που να συνοδεύεται από ορισμένο αριθμό αποδεικτικών στοιχείων. Το είδος και ο αριθμός των απαιτουμένων στοιχείων πρέπει να λαμβάνουν υπόψη τις διαφορές που υπάρχουν μεταξύ των οίνων και των οινολασπών, αφενός, και των στεμφύλων σταφυλιών, αφετέρου. Για να εξασφαλιστεί η ομοιόμορφη λειτουργία του καθεστώτος στα κράτη μέλη, πρέπει να προβλεφθεί ότι η υποβολή της αίτησης καθώς και η καταβολή της ενίσχυσης που οφείλεται στους οινοπνευματοποιούς θα πραγματοποιούνται σε προθεσμίες που θα καθοριστούν. Εξάλλου,

▼B

ενδείκνυται να προβλεφθεί ένα μέτρο αναλογίας για την περίπτωση που ο οινοπνευματοποιός, ενώ έχει τηρήσει τις βασικές υποχρεώσεις του, χορηγεί την απόδειξη καθυστερημένα.

(75) Η τιμή που πρέπει να καταβληθεί από τους οργανισμούς παρέμβασης για τα προϊόντα που τους παραδίδονται πρέπει να καθοριστεί λαμβάνοντας υπόψη τα μέσα έξοδα μεταφοράς και απόστασης του εν λόγω προϊόντος.

(76) Για τα προϊόντα που παραδίδονται στους οργανισμούς παρέμβασης στο πλαίσιο της απόσταξης που αναφέρεται στο άρθρο 27 του κανονισμού (ΕΚ) αριθ. 1493/1999, πρέπει να καθορισθεί ενιαία κατ' αποκοπή τιμή, που να εφαρμόζεται στα προϊόντα ανεξάρτητα από την πρώτη ύλη τους.

(77) Σε ορισμένες περιοχές της Κοινότητας, η σχέση μεταξύ των ποσοτήτων στεμφύλων αφενός και των ποσοτήτων οίνου και οινολασπών αφετέρου είναι τέτοια ώστε τα μέσα έξοδα απόσταξης να διαφέρουν από αυτά που λαμβάνονται υπόψη για τον καθορισμό της κατ' αποκοπήν τιμής. Η κατάσταση αυτή οδηγεί ή υπάρχει κίνδυνος να οδηγήσει, σε ορισμένες από αυτές τις περιοχές, σε οικονομική αδυναμία να επιτευχθεί ο τελικός στόχος της υποχρεωτικής απόσταξης των υποπροϊόντων της οινοποίησης. Επομένως, φαίνεται απαραίτητο να καθοριστούν ταυτόχρονα με την κατ' αποκοπή τιμή, διαφοροποιημένες τιμές ανάλογα με την πρώτη ύλη του προϊόντος που λαμβάνεται από την απόσταξη, αφήνοντας στα κράτη μέλη τη δυνατότητα να αποφασίζουν για την εφαρμογή των τιμών αυτών στις περιοχές όπου η εφαρμογή της κατ' αποκοπή τιμής συνεπάγεται τις δυσχέρειες που προαναφέρονται.

(78) Η προσφυγή σ' αυτή τη δυνατότητα δεν πρέπει να προκαλεί αύξηση των δαπανών του οργανισμού παρέμβασης και κατά συνέπεια του ΕΓΤΠΕ. Αποδεικνύεται απαραίτητο να δημιουργηθεί μια αντιστοιχία μεταξύ του επιπέδου των διαφοροποιημένων, ανάλογα με την προέλευση της αλκοόλης, τιμών και της κατ' αποκοπή τιμής. Αυτή η αντιστοιχία πρέπει να είναι τέτοια ώστε ο σταθμισμένος μέσος των διαφοροποιημένων ανάλογα με την προέλευση της αλκοόλης τιμών να μην υπερβαίνει την τιμή που καθορίζεται κατ' αποκοπή.

(79) Λόγω της ελλείψεως μιας οργανωμένης σε κοινοτικό επίπεδο αγοράς αιθυλικής αλκοόλης, οι οργανισμοί παρέμβασης που έχουν αναλάβει τη διάθεση στο εμπόριο των αλκοολών τις οποίες πρέπει να αναλαμβάνουν βάσει των αποστάξεων που αναφέρονται στα άρθρα 27 και 28 του κανονισμού (ΕΚ) αριθ. 1493/1999 είναι υποχρεωμένοι να τις ξαναπουλήσουν σε τιμή κατώτερη από την τιμή αγοράς. Είναι απαραίτητο να προβλεφθεί ότι το ΕΓΤΠΕ, τμήμα εγγυήσεων, αναλαμβάνει, στα πλαίσια ενός κατ' αποκοπή ποσού, να καλύψει τη διαφορά μεταξύ της τιμής αγοράς και της τιμής πωλήσεως της αλκοόλης αυτής.

(80) Το άρθρο 29 του κανονισμού (ΕΚ) αριθ. 1493/99 του Συμβουλίου προέβλεψε την απόσταξη, για να στηρίξει την αμπελοοινική αγορά και κατά συνέπεια να ευνοήσει τη συνέχιση του εφοδιασμού του τομέα της πόσιμης αλκοόλης με προϊόντα απόσταξης οίνου. Για να λαμβάνονται υπόψη τα πλεονάσματα στο τέλος της περιόδου, το μέτρο αυτό πρέπει να ενεργοποιείται από την 1η Σεπτεμβρίου κάθε περιόδου.

(81) Λόγω της ευθύνης της Κοινότητας όσον αφορά τη διάθεση ορισμένων αλκοολών οίνου, επιβάλλεται καλύτερη γνώση των συναλλαγών που πραγματοποιούνται στην αγορά της αλκοόλης. Ως εκ τούτου, οι πληροφορίες που παρέχουν τα κράτη μέλη στην Επιτροπή για τις αλκοόλες που προέρχονται από υποχρεωτικές αποστάξεις πρέπει να καλύπτουν και τις αλκοόλες που προέρχονται από προαιρετικές αποστάξεις και οι οποίες κατέχονται από τους οργανισμούς παρέμβασης.

▼B

(82) Είναι σκόπιμο να διευκρινιστούν καλύτερα τα χαρακτηριστικά που πρέπει να διαθέτουν τα προϊόντα που μπορούν να αποτελέσουν αντικείμενο απόσταξης.

(83) Πρέπει να προβλεφθεί ότι ο φυσικός έλεγχος των προϊόντων που εισέρχονται στο οινοπνευματοποιείο διενεργείται σύμφωνα με κατάλληλα αντιπροσωπευτικές μεθόδους.

(84) Πρέπει να καθοριστούν οι συνέπειες σε περίπτωση που ο παραγωγός δεν τηρεί τις υποχρεώσεις του. Είναι, ωστόσο, σκόπιμο να προβλεφθεί ότι η Επιτροπή θεσπίζει τους κανόνες που πρέπει να εφαρμόζονται όσον αφορά το δικαίωμα ενίσχυσης των οινοπνευματοποιών που δεν τήρησαν ορισμένες διοικητικές προθεσμίες, ιδίως προκειμένου να ληφθεί υπόψη η αρχή της αναλογικότητας.

(85) Πρέπει να προβλεφθούν διατάξεις που επιτρέπουν να ληφθούν υπόψη λόγοι ανωτέρας βίας που μπορεί να εμποδίσουν την προβλεπόμενη απόσταξη.

(86) Προκειμένου να διασφαλισθεί κατάλληλος έλεγχος των εργασιών απόσταξης πρέπει οι οινοπνευματοποιοί να υπάγονται σε σύστημα έγκρισης.

(87) Για να ληφθούν υπόψη οι πραγματικές συνθήκες της αγοράς των οίνων που προορίζονται για απόσταξη, κρίνεται σκόπιμο να επιτραπεί η δυνατότητα μεταποίησης των οίνων αυτών σε αλκοολωμένους οίνους τόσο από τους οινοπνευματοποιούς όσο και από τους παρασκευαστές και να προβλεφθούν οι απαραίτητες προσαρμογές του γενικού καθεστώτος.

(88) Ενδείκνυται τα κράτη μέλη να μπορούν να περιορίσουν τους τόπους, όπου μπορεί να πραγματοποιηθεί η παρασκευή αλκοολωμένου οίνου έτσι ώστε να εξασφαλίζονται οι καταλληλότεροι τρόποι ελέγχου.

(89) Είναι σκόπιμο να προσδιοριστούν οι όροι για την πληρωμή της τιμής αγοράς του οίνου, την καταβολή της ενίσχυσης στον παρασκευαστή αλκοολωμένου οίνου, την προκαταβολή της εν λόγω ενίσχυσης, καθώς και τη σύσταση και αποδέσμευση της εγγύησης.

(90) Η προσθήκη ενός δείκτη ανιχνεύσεως στον οίνο που προορίζεται για απόσταξη αποτελεί αποτελεσματικό στοιχείο ελέγχου. Πρέπει δε να προσδιορισθεί ότι η ύπαρξη τέτοιου δείκτη ανιχνεύσεως δεν πρέπει να εμποδίζει την κυκλοφορία των οίνων αυτών και των προϊόντων που λαμβάνονται από αυτούς.

(91) Για να ληφθούν υπόψη ορισμένες πρακτικές που υφίστανται σε ορισμένα κράτη μέλη όσον αφορά τη μεταφορά των προϊόντων στο οινοπνευματοποιείο, ιδίως όταν πρόκειται για μικρές ποσότητες, πρέπει να δοθεί η δυνατότητα στα κράτη μέλη να επιτρέπουν να γίνεται η μεταφορά από κοινού.

(92) Κατά την έννοια του άρθρου 32 του κανονισμού (ΕΚ) αριθ. 1493/1999, πρέπει να προβλεφθεί για ορισμένες αποστάξεις μείωση της τιμής αγοράς του οίνου που πρέπει να καταβληθεί στον παραγωγό ο οποίος προέβη στην αύξηση του αλκοολικού τίτλου με την προσθήκη σακχαρόζης ή συμπυκνωμένου γλεύκους σταφυλιών, για το οποίο έχει υποβληθεί αίτηση για χορήγηση της ενίσχυσης που προβλέπεται στο άρθρο 34 του εν λόγω κανονισμού ή έχει ήδη τύχει της ενίσχυσης αυτής.

(93) Είναι πολύ δύσκολο να καθοριστεί σχέση μεταξύ του μέτρου της αύξησης του αλκοολικού τίτλου που επιτυγχάνεται από κάθε παραγωγό και του οίνου που παραδίδεται προς απόσταξη. Για το λόγο αυτό, ο ακριβής προσδιορισμός του οικονομικού οφέλους κάθε παραγωγού είναι δυνατός μόνο με εξαιρετικά υψηλό διοικητικό κόστος, το οποίο μάλιστα μπορεί να καθυστερήσει τις πληρωμές των ενισχύσεων και να θέσει σε κίνδυνο ολόκληρο το σύστημα των μέτρων παρέμβασης. Πρέπει να εφαρμοστεί μείωση

▼B

της τιμής αγοράς του οίνου, η οποία θα στηρίζεται στη μέση αύξηση του φυσικού αλκοολικού τίτλου σε κάθε αμπελουργική ζώνη. Για να αποφευχθούν οι υπερβολικές διοικητικές δαπάνες που θα είχε σαν συνέπεια ένας συστηματικός έλεγχος όλων των παραγωγών όσον αφορά την αύξηση του αλκοολικού τίτλου, πρέπει να προβλεφθεί κατ' αποκοπή μείωση της τιμής αγοράς του οίνου που παραδίδεται προς απόσταξη για κάθε ζώνη ή τμήμα ζώνης.

(94) Είναι δίκαιο να προβλεφθεί ότι οι παραγωγοί που δεν έχουν προβεί σε αύξηση του αλκοολικού τίτλου του οίνου τους με την προσθήκη σακχαρόζης ή συμπυκνωμένου γλεύκους σταφυλιών και δεν έτυχαν της ενίσχυσης που προβλέπεται στο άρθρο 34 του κανονισμού (ΕΚ) αριθ. 1493/1999 για κανένα τμήμα της παραγωγής επιτραπέζιου οίνου τους, μπορούν να λαμβάνουν την τιμή στο ακέραιο της. Πρέπει, εξάλλου, να προβλεφθεί ότι οι παραγωγοί που καταφεύγουν στη διαδικασία αυτή για ένα τμήμα μόνο της παραγωγής τους, το οποίο είναι κατώτερο από αυτό που παρέδωσαν στην απόσταξη, να μπορούν να λαμβάνουν ολόκληρη την τιμή για μία ποσότητα που αντιστοιχεί στη διαφορά μεταξύ της ποσότητας που παραδόθηκε και της ποσότητας που εμπλουτίστηκε.

(95) Η ενίσχυση για το προϊόν που παράγεται από την απόσταξη καθώς και η τιμή για τα προϊόντα που αναλαμβάνει ο οργανισμός παρέμβασης στο πλαίσιο των αποστάξεων που αναφέρονται στο άρθρο 28 του κανονισμού (ΕΚ) αριθ. 1493/1999 πρέπει να προσαρμόζονται προκειμένου να ληφθεί υπόψη η μείωση της τιμής αγοράς του οίνου.

(96) Η κατάσταση της αγοράς αλκοόλης στην Κοινότητα χαρακτηρίζεται από την ύπαρξη αποθεμάτων που δημιουργήθηκαν λόγω των παρεμβάσεων που πραγματοποιήθηκαν με βάση τα άρθρα 27, 28 και 30 του κανονισμού (ΕΚ) αριθ. 1493/1999.

(97) Για να διασφαλιστεί η ίση μεταχείριση των αγοραστών θα πρέπει να καθορισθούν οι ειδικές λεπτομέρειες για τους διαγωνισμούς.

(98) Πρέπει να οριστεί ότι η διάθεση των εν λόγω αποθεμάτων αλκοόλης δύναται να πραγματοποιείται μέσω διαφορετικών συστημάτων διαγωνισμού, ανάλογα με τη χρήση και τον προορισμό της εν λόγω αλκοόλης, καθώς και με τις ποσότητες αλκοόλης 100 % vol που αποτελούν το αντικείμενο των διαγωνισμών αυτών.

(99) Δεδομένου ότι ο στόχος του διαγωνισμού είναι η επίτευξη της πλέον ευνοϊκής τιμής, πρέπει να κατακυρώνεται υπέρ αυτού που προσφέρει την υψηλότερη τιμή, εφόσον η Επιτροπή αποφασίσει να αποφανθεί σχετικά με τις προσφορές. Είναι εξάλλου απαραίτητο να προβλεφθούν διατάξεις για την περίπτωση που υποβάλλονται για την ίδια παρτίδα πολλές προσφορές με την ίδια τιμή.

(100) Προκειμένου να πραγματοποιηθούν δοκιμές σε βιομηχανικούς χώρους μεσαίου μεγέθους για νέες πιθανές χρήσεις αλκοόλης από ορισμένους εμπορευομένους και με τον τρόπο αυτό να αναπτυχθούν στο μέλλον δυνατότητες διαθέσεως αναλόγων ποσοτήτων κοινοτικής αλκοόλης χωρίς να διαταραχθεί η αγορά των οινοπνευματωδών ποτών, πρέπει να προβλεφθεί, υπό ορισμένους όρους η δυνατότητα υποβολής προσφορών για 5 000 εκατόλιτρα κατ' ανώτατο όριο.

(101) Είναι αναγκαίο να καθοριστούν, μεταξύ των μεταποιήσεων σε εξαγόμενα εμπορεύματα που πραγματοποιούνται υπό το καθεστώς τελειοποιήσεως προς εξαγωγή, οι μεταποιήσεις εκείνες που εξομοιώνονται με πραγματικές βιομηχανικές χρήσεις.

(102) Προκειμένου να εξασφαλισθεί ότι οι αλκοόλες που πωλούνται θα χρησιμοποιηθούν πράγματι για σκοπούς που δεν πρόκειται να διαταράξουν την αγορά των αλκοολών, είναι αναγκαίο οι προσφορές που πραγματοποιούνται στο πλαίσιο των εν λόγω διαγω-

▼B

νισμών να περιλαμβάνουν ακριβή διατύπωση της προβλεπόμενης χρήσης.

(103) Είναι σκόπιμο να προβλεφθεί ότι ο προσφέρων μπορεί να υποβάλει μία προσφορά ανά τύπο αλκοόλης, ανά τύπο τελικής χρήσης και ανά διαγωνισμό. Πρέπει, εξάλλου, να διευκρινιστούν οι νομικές συνέπειες για τον προσφέροντα που υποβάλλει περισσότερες της μιας προσφορές.

(104) Για να μην επηρεαστεί ο ανταγωνισμός με άλλα προϊόντα τα οποία η αλκοόλη δύναται να υποκαταστήσει, θα πρέπει να παρασχεθεί η δυνατότητα στην Επιτροπή να μην δώσει συνέχεια στις ληφθείσες προσφορές.

(105) Προκειμένου να ικανοποιηθούν κατά το μεγαλύτερο μέρος οι υποβαλλόμενες προσφορές, των οποίων αφενός μεν, το επίπεδο των προτεινόμενων τιμών κρίνεται ικανοποιητικό και αφετέρου οι τελικές χρήσεις που προβλέπονται για αλκοόλη είναι κατάλληλες για την ανάπτυξη νέων βιομηχανικών διεξόδων για το προϊόν αυτό, πρέπει να προβλεφθεί, εντός ορισμένων ορίων, η δυνατότητα για τους προσφέροντες που έχουν υποβάλλει τέτοιες προσφορές να τους χορηγηθεί μία υποκατάστατη παρτίδα. Μια τέτοια διαδικασία είναι δυνατό να αυξήσει τις πωλήσεις κοινοτικών αλκοολών και με τον τρόπο αυτό να καταλήξει σε μείωση των αποθεμάτων των οποίων η διαχείριση συνεπάγεται υψηλό κόστος για τον προϋπολογισμό.

(106) Παρά το περιθώριο ανοχής που αφορά τη συνολική ποσότητα της αλκοόλης που αποτελεί αντικείμενο διαγωνισμού η τιμή που καταβάλλεται, πριν από την έκδοση ενός δελτίου αναλήψεως, πρέπει να υπολογίζεται βάσει όγκου αλκοόλης σε 100 % vol που καθορίζεται με προσέγγιση εκατολίτρου.

(107) Είναι σκόπιμο να γίνονται τακτικά πωλήσεις με διαγωνισμό με προορισμό τις χώρες της περιοχής της Καραϊβικής για τελική χρήση της αλκοόλης που κατακυρώθηκε στον τομέα των καυσίμων και μόνον, ώστε να εξασφαλιστεί αποτελεσματικότερη συνέχεια όσον αφορά τον εφοδιασμό αυτών των χωρών. Από την πείρα που αποκτήθηκε, διαπιστώθηκε ότι είναι μάλλον απίθανο αυτή η δυνατότητα διάθεσης του προϊόντος να διαταράξει τις αγορές και ότι αποτελεί σημαντικό άνοιγμα της αγοράς.

(108) Πρέπει να συνδεθεί ο όγκος των παρτίδων που αποτελούν αντικείμενο των πωλήσεων με διαγωνισμό και προορίζονται για τις χώρες της Καραϊβικής με την ικανότητα των θαλασσίων μεταφορών που χρησιμοποιούνται κατά κανόνα, μειώνοντας έτσι τα έξοδα για τους εν λόγω συναλλασσόμενους, όσον αφορά τη σύσταση εγγυήσεων καλής εκτέλεσης. Είναι επομένως αναγκαίο να προσαρμοστούν ανάλογα οι προθεσμίες που προβλέπονται για την παραλαβή της κατακυρωθείσας αλκοόλης.

(109) Πρέπει να θεσπιστούν ορισμένοι όροι σχετικά με τις δημοπρασίες για τη χρησιμοποίηση αλκοόλης οινικής προέλευσης στον τομέα των καυσίμων στο εσωτερικό της Κοινότητας, προκειμένου να εξασφαλιστεί σε ορισμένο βαθμό ο εφοδιασμός των επιχειρήσεων και να ληφθεί υπόψη το κόστος των επενδύσεων που πρέπει να πραγματοποιηθούν σε εργοστάσια μεταποίησης για το σκοπό αυτό, χωρίς όμως να εμποδίζεται κάθε φυσική μετακίνηση της ποσότητας αλκοόλης που διατίθεται σε πώληση.

(110) Είναι σκόπιμο να προβλεφθεί ότι μια δημοπρασία αυτού του τύπου μπορεί να αφορά περισσότερες παρτίδες αλκοόλης εφόσον προορίζονται σημαντικές ποσότητες γι' αυτό το είδος δημοπρασίας και ότι η αλκοόλη που εμπεριέχεται στις εν λόγω δεξαμενές δεν μπορεί πλέον να αποτελεί αντικείμενο φυσικής μετακίνησης μέχρι την έκδοση σχετικού δελτίου παραλαβής.

(111) Είναι σκόπιμο, σε περίπτωση διαγωνισμού ή δημοπρασίας που προβλέπει χρησιμοποίηση στον τομέα των καυσίμων, η οποία απαιτεί φυσικές παραλαβές και μεταποιήσεις επί σειρά ετών, να

▼B

αναθεωρηθεί η τιμή ανά εκατόλιτρο αλκοόλης σε 100 % vol που προσφέρεται από τον υπερθεματιστή ανά τρίμηνο με το συντελεστή που περιγράφεται στη σχετική προκήρυξη διαγωνισμού, προκειμένου να καθοριστούν τιμές που θα καταβληθούν για την αλκοόλη που κατακυρώνεται και οι οποίες θα παρακολουθούν στενότερα τη διακύμανση των τιμών των καυσίμων στις διεθνείς αγορές.

(112) Λαμβανομένων υπόψη του μεγέθους ορισμένων δεξαμενών στις οποίες διατηρείται ένα μέρος της αλκοόλης που προέρχεται από τις υποχρεωτικές αποστάξεις και της σημαντικής διάρκειας της αποθήκευσης ορισμένων από αυτές τις αλκοόλες, είναι αδύνατο να γνωρίσουμε με ακρίβεια στην πράξη την εμπορεύσιμη ποσότητα της αλκοόλης που εμπεριέχεται σε ορισμένες δεξαμενές αποθεματοποίησης.

(113) Κατά συνέπεια θα πρέπει να προβλεφθεί ότι κάθε διαγωνισμός που αφορά, εν τέλει, ποσότητα αλκοόλης που διατίθεται στο εμπόριο και που περιλαμβάνεται μεταξύ 99 και 101 % της ποσότητας αλκοόλης που αρχικά διατέθηκε προς πώληση, πρέπει να θεωρείται ότι έχει εκτελεστεί.

(114) Πρέπει να διευκρινιστεί ότι η δήλωση του προσφέροντος να παραιτηθεί από οποιαδήποτε ένσταση σχετικά με την ποιότητα και τα χαρακτηριστικά της αλκοόλης που ενδεχομένως του κατακυρώνεται δεν επεκτείνεται σε ενδεχόμενα μη εμφανή ελαττώματα, τα οποία, εκ της φύσεώς τους, διαφεύγουν από οποιαδήποτε δυνατότητα προηγούμενου ελέγχου εκ μέρους του προσφέροντος και καθιστούν το προϊόν ακατάλληλο για την προβλεπόμενη χρήση.

(115) Είναι απαραίτητο να προβλεφθεί, κατά περίπτωση, η μετουσίωση της αλκοόλης για ορισμένες πωλήσεις με διαγωνισμό έτσι, ώστε να αποφευχθεί η χρησιμοποίηση της εν λόγω αλκοόλης για άλλους σκοπούς. Η μετουσίωση θα πρέπει να πραγματοποιείται με την προσθήκη βενζίνης στην κατακυρωθείσα ποσότητα αλκοόλης.

(116) Θα πρέπει να καθιερωθεί ένα σύστημα εγγυήσεων με σκοπό να εξασφαλιστεί η αποτελεσματική εξέλιξη των διαδικασιών διαγωνισμού, καθώς και η πραγματική χρησιμοποίηση της αλκοόλης για τους σκοπούς του εν λόγω διαγωνισμού. Πρέπει να καθοριστούν οι εγγυήσεις σε τέτοιο επίπεδο ώστε να δύναται να αποφευχθεί κάθε διατάραξη της αγοράς αλκοόλης και οινοπνευματωδών ποτών που παράγονται στην Κοινότητα, σύμφωνα με το άρθρο 31 του κανονισμού (ΕΚ) αριθ. 1493/1999, στην περίπτωση που οι χρήσεις αυτές αντίκεινται στους εν λόγω σκοπούς. Θα πρέπει να γίνεται αναφορά στους κανόνες που προβλέπει ο κανονισμός (ΕΟΚ) αριθ. 2220/85 της Επιτροπής, της 22ας Ιουλίου 1985, περί των κοινών λεπτομερειών εφαρμογής του καθεστώτος εγγυήσεων για τα γεωργικά προϊόντα, συμπεριλαμβανομένου του οίνου. Κατά συνέπεια, θα πρέπει να καθοριστούν οι κύριες απαιτήσεις των υπό εγγύηση υποχρεώσεων.

(117) Απώλειες αλκοόλης μπορούν να προκύψουν κατά τις χερσαίες και θαλάσσιες μεταφορές, καθώς και κατά τις εργασίες μεταποίησης της αλκοόλης που προηγούνται της τελικής χρήσης. Πρέπει να ληφθούν υπόψη τα ισχύοντα τεχνικά πρότυπα για να αξιολογηθούν οι εν λόγω διακυμάνσεις του όγκου της αλκοόλης που διαπιστώνονται κατά τις φορτώσεις και τις εκφορτώσεις αλκοολών και να καθοριστεί ένα όριο ειδικής ανοχής για κάθε μία από τις προαναφερθείσες απώλειες.

(118) Πρέπει να καθοριστεί ένα συνολικό όριο ανοχής για τις απώλειες αλκοόλης που οφείλονται στις πολλαπλές χερσαίες και θαλάσσιες μεταφορές στο πλαίσιο ενός απλού διαγωνισμού με σκοπό την εξαγωγή των αλκοολών που μεταποιούνται σε μία από τις τρίτες χώρες που αναφέρονται στον παρόντα κανονισμό. Πρέπει, εξάλλου, να καθοριστεί ένα υψηλότερο όριο ανοχής για τις απώλειες

▼B

αλκοόλης που οφείλονται στις εργασίες μεταποίησης, οι οποίες πραγματοποιούνται σε μία τρίτη χώρα, σε σχέση με τις ίδιες εργασίες που πραγματοποιούνται στην Κοινότητα, προκειμένου να ληφθούν υπόψη οι συνθήκες λειτουργίας, κλιματικές συνθήκες και άλλες, καθώς και το γεγονός ότι ορισμένα υλικά παρουσιάζουν χαμηλότερες επιδόσεις σε ορισμένες τρίτες χώρες.

(119) Πρέπει να επιβάλλονται κυρώσεις στις απώλειες αλκοόλης που υπερβαίνουν τα καθορισμένα όρια ανοχής, πράγμα που θα συνίσταται στην κατάπτωση ενός κατ' αποκοπή ποσού της εγγύησης καλής εκτέλεσης που καλύπτει την τιμή κόστους της αλκοόλης που παραδίδεται στον οργανισμό παρέμβασης στο πλαίσιο των αποστάξεων που αναφέρονται στα άρθρα 27, 28 και 30 του κανονισμού (ΕΚ) αριθ. 1493/1999. Σκόπιμο είναι να αποδεσμεύεται ένα τμήμα της εγγύησης καλής εκτέλεσης μόνο μετά την προσκόμιση εκ μέρους του υπερθεματιστή των αποδείξεων που αφορούν το σύνολο των απωλειών που επήλθαν για τον υπόψη διαγωνισμό, προκειμένου να υφίσταται ένα επαρκές ποσό εγγύησης για την επιβολή κυρώσεων για τέτοιες απώλειες εκτός ρυθμιστικού πλαισίου.

(120) Ορισμένες τελικές χρήσεις που προβλέπονται για την αλκοόλη, στα πλαίσια διαγωνισμού, απαιτούν τη μεταποίηση του συνόλου ή μέρους της αλκοόλης που έχει κατακυρωθεί σε ανακαθαρισμένη αλκοόλη. Ορισμένες χρήσεις που προβλέπονται για την αλκοόλη που πωλείται απαιτούν προεργασία επαναπόσταξης ή αφυδάτωσης. Οι εργασίες αυτές έχουν επίσης ως αποτέλεσμα για την παραγωγή αλκοόλης να έχει άσχημη γεύση και να είναι ακατάλληλη για τους σκοπούς που είχαν προβλεφθεί αρχικά γι' αυτούς τους διαγωνισμούς. Κατά συνέπεια, είναι απαραίτητο να προσαρμοστούν οι όροι σύμφωνα με τους οποίους αποδεσμεύονται οι εγγυήσεις καλής εκτέλεσης.

(121) Θα πρέπει να προβλεφθεί ότι ο έλεγχος της διάθεσης της αλκοόλης για τους σκοπούς που αναφέρονται στις προκηρύξεις διαγωνισμών θα περιλαμβάνει τουλάχιστον ισοδύναμους ελέγχους με εκείνους που επιβάλλονται για την εποπτεία των εγχωρίων αλκοολών. Για τον έλεγχο ορισμένων χρήσεων ή προορισμών δύναται να υποδειχθεί η προσφυγή στις υπηρεσίες μιας εταιρείας διεθνούς εποπτείας για τον έλεγχο της ορθής διεξαγωγής του διαγωνισμού. Στο πλαίσιο της ενίσχυσης και της ανάπτυξης της εσωτερικής αγοράς, είναι επιθυμητό να διενεργούνται φυσικοί έλεγχοι στον τόπο αναχώρησης ή προορισμού των αλκοολών.

(122) Τα μέτρα που προβλέπονται στον παρόντα κανονισμό είναι σύμφωνα με τη γνώμη της Επιτροπής Διαχείρισης Οίνων,

ΕΞΕΔΩΣΕ ΤΟΝ ΠΑΡΟΝΤΑ ΚΑΝΟΝΙΣΜΟ:

Άρθρο 1

Αντικείμενο του παρόντος κανονισμού

Η κοινοτική ρύθμιση που αφορά τους μηχανισμούς της αμπελοοινικής αγοράς θεσπίζεται βάσει του τίτλου ΙΙΙ του κανονισμού (ΕΚ) αριθ. 1493/1999 καθώς και του παρόντος κανονισμού.

Ο παρών κανονισμός αφορά τις λεπτομέρειες εφαρμογής του κανονισμού (ΕΚ) αριθ. 1493/1999 όσον αφορά κυρίως τις ενισχύσεις υπέρ της χρήσης των σταφυλιών, γλευκών σταφυλιών, συμπυκνωμένων γλευκών σταφυλιών (τίτλος Ι), τις ενισχύσεις στην ιδιωτική αποθεματοποίηση (τίτλος ΙΙ) και τις αποστάξεις (τίτλος ΙΙΙ).

▼B

Άρθρο 2

Γενικές διατάξεις

1. Τα κράτη μέλη μπορούν να ορίσουν ότι οι συναλλασσόμενοι που αναλαμβάνουν δραστηριότητες για πρώτη φορά κατά τη διάρκεια μιας συγκεκριμένης περιόδου επιτρέπεται να τύχουν των ενισχύσεων που προβλέπονται στον παρόντα κανονισμό μόνο για τα προϊόντα που προέρχονται από τη μεταποίηση σταφυλιών της δικής τους παραγωγής.

2. Με την επιφύλαξη του άρθρου 30 του παρόντος κανονισμού, οι συναλλασσόμενοι οι οποίοι, κατά τη διάρκεια της προηγούμενης περιόδου, υπόκειντο στις υποχρεώσεις που προβλέπονται στα άρθρα 27 και 28 του κανονισμού (ΕΚ) αριθ. 1493/1999 επιτρέπεται να τύχουν των μέτρων που προβλέπονται στον παρόντα κανονισμό μόνο εφόσον προσκομίζουν την απόδειξη ότι έχουν εκπληρώσει τις υποχρεώσεις τους όσον αφορά την παράδοση ή την υπό έλεγχο απόσυρση, κατά τη διάρκεια της εν λόγω περιόδου.

▼M1

Για την περίοδο 2000/01, οι υποχρεώσεις που αναφέρονται στο πρώτο εδάφιο είναι αυτές που προβλέπονται στα άρθρα 35 και 36 του κανονισμού (ΕΟΚ) αριθ. 822/87.

▼B

ΤΙΤΛΟΣ I

ΕΝΙΣΧΥΣΕΙΣ ΥΠΕΡ ΤΗΣ ΧΡΗΣΗΣ ΣΤΑΦΥΛΙΩΝ, ΓΛΕΥΚΩΝ ΣΤΑΦΥΛΙΩΝ, ΣΥΜΠΥΚΝΩΜΕΝΩΝ ΓΛΕΥΚΩΝ ΣΤΑΦΥΛΙΩΝ Ή ΑΝΑΚΑΘΑΡΙΣΜΕΝΩΝ ΣΥΜΠΥΚΝΩΜΕΝΩΝ ΓΛΕΥΚΩΝ ΣΤΑΦΥΛΙΩΝ

▼M12

ΚΕΦΑΛΑΙΟ I

ΠΑΡΑΣΚΕΥΗ ΧΥΜΟΥ ΣΤΑΦΥΛΙΩΝ

Άρθρο 3

Αντικείμενο της ενίσχυσης

Η ενίσχυση δυνάμει του άρθρου 35 παράγραφος 1 σημείο α), του κανονισμού (ΕΚ) αριθ. 1493/1999 χορηγείται στους μεταποιητές:

α) οι οποίοι, όντας οι ίδιοι παραγωγοί ή συνεταιρισμένοι παραγωγοί, πραγματοποιούν ή αναθέτουν τη μεταποίηση των σταφυλιών που προέρχονται από τη συγκομιδή τους, καθώς και του γλεύκους σταφυλιών και του συμπυκνωμένου γλεύκους σταφυλιών που λαμβάνονται εξ ολοκλήρου από τη συγκομιδή σταφυλιών τους σε χυμό σταφυλιών, ή

β) αγοράζουν απευθείας ή εμμέσως από τους παραγωγούς ή τους συνεταιρισμένους παραγωγούς τα σταφύλια που έχουν παραχθεί στην Κοινότητα, καθώς και το γλεύκος σταφυλιών και το συμπυκνωμένο γλεύκος σταφυλιών, με σκοπό τη μεταποίησή τους σε χυμό σταφυλιών.

Το γλεύκος σταφυλιών και το συμπυκνωμένο γλεύκος σταφυλιών που θα χρησιμοποιηθούν πρέπει να προέρχονται από σταφύλια που έχουν παραχθεί στην Κοινότητα.

▼M12

Άρθρο 4

Παρασκευή άλλων εδωδίμων προϊόντων από χυμό σταφυλιών

Ο λαμβανόμενος χυμός σταφυλιών ή ο συμπυκνωμένος χυμός σταφυλιών μπορεί να μεταποιηθεί σε άλλο εδώδιμο προϊόν εκτός από τα προϊόντα που λαμβάνονται από την οινοποίηση που αναφέρονται στο παράρτημα Ι του κανονισμού (ΕΚ) αριθ. 1493/1999 ή τα προϊόντα που αναφέρονται στο άρθρο 35 παράγραφος 1 στοιχεία β) και γ) του εν λόγω κανονισμού.

Άρθρο 5

Τεχνικές απαιτήσεις όσον αφορά τις μεταποιήσεις

1. Οι πρώτες ύλες για την παρασκευή του χυμού σταφυλιών που αναφέρονται στο άρθρο 3 πρέπει να είναι υγιείς, ανόθευτες, εμπορεύσιμες και κατάλληλες για τη μεταποίηση σε χυμό σταφυλιών.

2. Τα γλεύκη σταφυλιών, καθώς και τα γλεύκη που προέρχονται από τα σταφύλια που έχουν χρησιμοποιηθεί, πρέπει να έχουν κατ' όγκο μάζα, σε 20 βαθμούς Κελσίου, μεταξύ 1,055 και 1,100 γραμμάρια ανά κυβικό εκατοστό.

3. Κατά τη χρησιμοποίηση για την παρασκευή εδωδίμων προϊόντων, ο χυμός σταφυλιών συμφωνεί με την οδηγία 2001/112/ΕΟΚ του Συμβουλίου ([1]).

Άρθρο 6

Διοικητικοί κανόνες που επιβάλλονται στους μεταποιητές για τους σκοπούς του ελέγχου

1. Ο μεταποιητής που προβαίνει στις εργασίες παρασκευής χυμού σταφυλιών καθ' όλη τη διάρκεια της περιόδου, υποβάλει στην αρμόδια αρχή του κράτους μέλους πριν από την έναρξη κάθε περιόδου ένα πρόγραμμα μεταποίησης σε χυμό σταφυλιών. Όταν ο μεταποιητής αναλαμβάνει για πρώτη φορά τη δραστηριότητα παρασκευής χυμού σταφυλιών στην αρχή της περιόδου το πρόγραμμα πρέπει να έχει καταρτιστεί πριν από την έναρξη της δραστηριότητας αυτής.

Το πρόγραμμα μεταποίησης περιλαμβάνει τα ακόλουθα στοιχεία:

α) φύση των πρώτων υλών (σταφύλια, γλεύκος σταφυλιών ή συμπυκνωμένο γλεύκος σταφυλιών)·

β) τόπος αποθεματοποίησης των γλευκών σταφυλιών και των συμπυκνωμένων γλευκών σταφυλιών που προορίζονται για τη μεταποίηση·

γ) τόπος όπου θα πραγματοποιηθεί η μεταποίηση.

2. Ο μεταποιητής, που προβαίνει στις εργασίες παρασκευής χυμού σταφυλιών μόνο σε καθορισμένες ημερομηνίες, υποβάλλει δήλωση μεταποίησης στην αρμόδια αρχή του κράτους μέλους, τουλάχιστον τρεις εργάσιμες ημέρες πριν από την έναρξη των εργασιών.

Η δήλωση μεταποίησης περιλαμβάνει τα ακόλουθα στοιχεία:

α) τις πληροφορίες που απαιτούνται στην παράγραφο 1 δεύτερο εδάφιο·

([1]) ΕΕ L 10 της 12.1.2002, σ. 58.

▼**M12**

β) την ποσότητα των σταφυλιών ή του γλεύκους σταφυλιών ή του συμπυκνωμένου γλεύκους σταφυλιών που προβλέπεται για τη μεταποίηση·

γ) την κατ' όγκο μάζα για τα γλεύκη σταφυλιών και τα συμπυκνωμένα γλεύκη σταφυλιών·

δ) την ημερομηνία έναρξης των εργασιών μεταποίησης και την προβλεπόμενη διάρκειά τους.

Η δήλωση πρέπει να αφορά ελάχιστη ποσότητα:

α) 1,3 τόνων για τα σταφύλια·

β) δέκα εκατολίτρων για το γλεύκος σταφυλιών·

γ) τριών εκατολίτρων για το συμπυκνωμένο γλεύκος σταφυλιών.

3. Επιπλέον από τις πληροφορίες που αναφέρονται στις παραγράφους 1 και 2, τα κράτη μέλη δύνανται να απαιτούν από τους μεταποιητές την παροχή συμπληρωματικών πληροφοριών.

4. Η αρμόδια αρχή του κράτους μέλους θεωρεί τα προγράμματα ή τις δηλώσεις που προβλέπονται στις παραγράφους 1 και 2 και αποστέλλει αντίγραφο αυτών στον μεταποιητή.

5. Κατά παρέκκλιση από τις παραγράφους 1, 2 και 3, τα κράτη μέλη μπορούν να προβλέψουν απλουστευμένες διαδικασίες όσον αφορά τον μεταποιητή που χρησιμοποιεί ανά περίοδο μόνον ανώτατη ποσότητα πέντε τόνων σταφυλιών ή 40 εκατολίτρων χυμών σταφυλιών ή δώδεκα εκατολίτρων συμπυκνωμένων χυμών σταφυλιών.

6. Ο μεταποιητής τηρεί λογιστική αποθήκης. Σ' αυτήν περιλαμβάνονται τα ακόλουθα στοιχεία που λαμβάνονται από τα συνοδευτικά έγγραφα ή τα βιβλία που αναφέρονται στο άρθρο 70 του κανονισμού (ΕΚ) αριθ. 1493/1999:

α) η ποσότητα, η κατ' όγκον μάζα των πρώτων υλών που εισέρχονται κάθε ημέρα στις εγκαταστάσεις του και, ενδεχομένως, το ονοματεπώνυμο και η διεύθυνση του πωλητή·

β) η ποσότητα και η κατ' όγκον μάζα των πρώτων υλών που χρησιμοποιούνται καθημερινά·

γ) η ποσότητα του παραγομένου χυμού σταφυλιών ημερησίως·

δ) η ποσότητα του χυμού σταφυλιών που εξέρχεται ημερησίως από τις εγκαταστάσεις του, καθώς και το ονοματεπώνυμο και η διεύθυνση του παραλήπτη ή η ποσότητα του χυμού σταφυλιών που χρησιμοποιείται καθημερινά από τον ίδιο.

Τα παραστατικά της λογιστικής αποθήκης τίθενται στη διάθεση των ελεγκτικών αρχών κατά τη διάρκεια κάθε ελέγχου.

Άρθρο 7

Διοικητικοί κανόνες που επιβάλλονται στους χρήστες για τους σκοπούς του ελέγχου

1. Κατά τους σκοπούς του παρόντος κεφαλαίου ως «χρήστης» νοείται κάθε συναλλασσόμενος, που εκτελεί μια από τις ακόλουθες εργασίες: εμφιάλωση, πρώτη ή δεύτερη συσκευασία χυμού σταφυλιών ή

▼**M12**

συμπυκνωμένου χυμού σταφυλιών, αποθεματοποίηση με σκοπό την πώληση σε μία ή περισσότερες επιχειρήσεις που εκτελούν τις εργασίες που προηγούνται ή έπονται, ή παρασκευάζουν από το χυμό αυτό άλλα εδώδιμα προϊόντα.

Οι εργασίες αυτές μπορούν να εκτελεστούν και από τον μεταποιητή που αναφέρεται στο άρθρο 3.

2. Ο χρήστης υποβάλει στην αρμόδια αρχή του τόπου εκφόρτωσης γραπτή δέσμευση να μην μεταποιήσει το χυμό σταφυλιών σε προϊόντα που προέρχονται από την οινοποίηση, τα οποία αναφέρονται στο παράρτημα Ι του κανονισμού (ΕΚ) αριθ. 1493/1999 ούτε σε προϊόντα που αναφέρονται στο άρθρο 35 παράγραφος 1 στοιχεία β) και γ) του εν λόγω κανονισμού.

Τα κράτη μέλη καθορίζουν τους όρους που αφορούν τη συμμόρφωση προς αυτή τη δέσμευση. Ωστόσο, η δέσμευση πρέπει να υποβληθεί πριν από τη χρήση του χυμού σταφυλιών ή του συμπυκνωμένου χυμού σταφυλιών και το αργότερο τέσσερις μήνες μετά την υποβολή της αίτησης ενίσχυσης, που αναφέρεται στο άρθρο 8 του παρόντος κανονισμού.

Η εξαγωγή θεωρείται ως συμβατή με τη δέσμευση αυτή.

3. Όταν ο χυμός σταφυλιών αποστέλλεται στην Κοινότητα από μεταποιητή ή χρήστη:

α) ο μεταποιητής αναγράφει στο συνοδευτικό έγγραφο που αναφέρεται στο άρθρο 70 παράγραφος 1 του κανονισμού (ΕΚ) αριθ. 1493/1999 εάν για την παρασκευή του χυμού σταφυλιών έχει ήδη υποβληθεί ή θα υποβληθεί αίτηση ενίσχυσης εκ μέρους του, καθώς και την πραγματική ή την προβλεπόμενη ημερομηνία υποβολής αυτής της αίτησης·

β) ο χρήστης αποστέλλει αυτό το συνοδευτικό έγγραφο του χυμού σταφυλιών στην αρμόδια αρχή του τόπου εκφόρτωσης το αργότερο δεκαπέντε ημέρες μετά από τη λήψη του προϊόντος·

γ) σε περίπτωση που ένας χρήστης επαναποστέλλει το χυμό που έχει ήδη λάβει σε έναν άλλο συναλλασσόμενο εντός της Κοινότητας, εξασφαλίζεται για την υπογραφή της γραπτής δέσμευσης από αυτό τον άλλο συναλλασσόμενο και την υποβάλει στην αρμόδια αρχή εντός της προθεσμίας που αναφέρεται στην παράγραφο 2 δεύτερο εδάφιο·

δ) αφού λάβει αυτή τη γραπτή δέσμευση η αρμόδια αρχή, θεωρεί το συνοδευτικό έγγραφο και επαναποστέλλει το αντίγραφο του θεωρημένου συνοδευτικού εγγράφου στο μεταποιητή του εν λόγω χυμού σταφυλιών, το αργότερο 30 ημέρες μετά τη λήψη της δέσμευσης.

4. Σε εφαρμογή του άρθρου 2 του κανονισμού (ΕΚ) αριθ. 2729/2000 της Επιτροπής ([1]), με βάση ανάλυση κινδύνου, οι αρμόδιες αρχές διενεργούν κατά την περίοδο εμπορίας δειγματοληπτικούς ελέγχους για να διασφαλιστούν ότι έχει τηρηθεί η δέσμευση που αναφέρεται στην παράγραφο 2 του παρόντος άρθρου. Οι έλεγχοι αντιπροσωπεύουν τουλάχιστον 10 % των ποσοτήτων που αφορούν οι αιτήσεις θεώρησης των συνοδευτικών εγγράφων τα οποία προβλέπονται στην παράγραφο 3 στοιχείο δ) του παρόντος άρθρου που ελήφθησαν κατά τη διάρκεια του έτους της προηγούμενης περιόδου εμπορίας.

([1]) ΕΕ L 316 της 15.12.2000, σ. 16.

▼M12

Άρθρο 8

Αιτήσεις για τη χορήγηση ενίσχυσης

1. Ο μεταποιητής που αναφέρεται στο άρθρο 6 παράγραφος 1 υποβάλλει την αίτηση ενίσχυσης στην αρμόδια αρχή του κράτους μέλους το αργότερο έξι μήνες μετά το τέλος της περιόδου. Αυτή πρέπει να συνοδεύεται από τα ακόλουθα έγγραφα:

α) θεωρημένο αντίγραφο του προγράμματος μεταποιήσεως·

β) αντίγραφο των λογιστικών εγγράφων που αναφέρονται στο άρθρο 6 παράγραφος 6, ή συγκεντρωτικό πίνακα αυτών. Τα κράτη μέλη μπορούν να απαιτήσουν το εν λόγω αντίγραφο ή ο εν λόγω συγκεντρωτικός πίνακας να έχει θεωρηθεί από μια αρχή ελέγχου.

Τα κράτη μέλη μπορούν να απαιτήσουν συμπληρωματικά έγγραφα.

2. Ο μεταποιητής που αναφέρεται στο άρθρο 6 παράγραφος 2 υποβάλλει την αίτηση ενίσχυσης στην αρμόδια αρχή του κράτους μέλους το αργότερο έξι μήνες μετά το τέλος των εργασιών μεταποίησης. Αυτή συνοδεύεται από τα ακόλουθα έγγραφα:

α) θεωρημένο αντίγραφο της δήλωσης μεταποίησης·

β) αντίγραφο των λογιστικών εγγράφων που αναφέρονται στο άρθρο 6, ή συγκεντρωτικό πίνακα αυτών. Τα κράτη μέλη μπορούν να απαιτήσουν το αντίγραφο αυτό ή αυτός ο συγκεντρωτικός πίνακας να έχει θεωρηθεί από μια αρχή ελέγχου.

Στην αίτηση ενίσχυσης πρέπει να αναφέρεται η ποσότητα των πρώτων υλών που έχουν πράγματι μεταποιηθεί και η ημερομηνία κατά την οποία ολοκληρώθηκαν οι εργασίες μεταποίησης.

3. Ο εν λόγω μεταποιητής υποβάλει στην αρμόδια αρχή του κράτους μέλους, το αργότερο εντός έξι μηνών μετά την υποβολή της αίτησης ενίσχυσης:

α) το αντίγραφο του συνοδευτικού εγγράφου, θεωρημένο από την αρμόδια αρχή, που προβλέπεται στο άρθρο 7 παράγραφος 3 στοιχείο δ)·

β) το αντίγραφο του συνοδευτικού εγγράφου που φέρει τη σφραγίδα του τελωνείου που επικυρώνει την εξαγωγή.

4. Κατά παρέκκλιση από τις παραγράφους 1 και 2, τα κράτη μέλη μπορούν να προβλέψουν απλουστευμένες διαδικασίες όσον αφορά τον μεταποιητή που χρησιμοποιεί ανά περίοδο εμπορίας ανώτατη ποσότητα πέντε τόνων σταφυλιών ή 40 εκατόλιτρων γλευκών σταφυλιών ή δώδεκα εκατόλιτρων συμπυκνωμένων γλευκών σταφυλιών. Οι διαδικασίες αυτές πρέπει να έχουν τελειώσει το αργότερο έξι μήνες μετά από το τέλος της περιόδου εμπορίας.

Άρθρο 9

Ποσά και λεπτομέρειες της ενίσχυσης

1. Οι ενισχύσεις για τη χρησιμοποίηση των σταφυλιών, των γλευκών σταφυλιών και των συμπυκνωμένων γλευκών σταφυλιών καθορίζονται ανά ποσοστιαία μονάδα της πρώτης ύλης που πραγματικά χρησιμοποιήθηκε ως εξής:

▼**M12**

α) για τα σταφύλια: 4,952 ευρώ ανά 100 χιλιόγραμμα·

β) για τα γλεύκη σταφυλιών: 6,193 ευρώ ανά εκατόλιτρο·

γ) για τα συμπυκνωμένα γλεύκη σταφυλιών: 21,655 ευρώ ανά εκατόλιτρο.

2. Εκτός από περίπτωση ανωτέρας βίας, δεν οφείλεται καμία ενίσχυση για τις ποσότητες της πρώτης ύλης που υπερβαίνουν την ακόλουθη σχέση μεταξύ της πρώτης ύλης και του λαμβανομένου χυμού σταφυλιών:

α) 1,3 όσον αφορά τα σταφύλια σε 100 χιλιόγραμμα ανά εκατόλιτρο·

β) 1,05 όσον αφορά το γλεύκος σταφυλιών σε εκατόλιτρα ανά εκατόλιτρο·

γ) 0,30 όσον αφορά τον συμπυκνωμένο γλεύκος σταφυλιών σε εκατόλιτρα ανά εκατόλιτρο.

Σε περίπτωση παρασκευής συμπυκνωμένου χυμού σταφυλιών, οι εν λόγω συντελεστές πολλαπλασιάζονται επί 5.

Άρθρο 10

Καταβολή της ενίσχυσης

Η αρμόδια αρχή καταβάλει την ενίσχυση εντός τριμήνου από την ημέρα προσκόμισης των απαιτουμένων αποδεικτικών εγγράφων που αναφέρονται στο άρθρο 8.

Άρθρο 11

Χορήγηση προκαταβολής

1. Ο μεταποιητής μπορεί να ζητήσει να του προκαταβληθεί ποσό ίσο με το ποσό της ενίσχυσης που αναφέρεται στο άρθρο 9, το οποίο υπολογίζεται για τις πρώτες ύλες για τις οποίες παρέχει την απόδειξη ότι εισήλθαν στις εγκαταστάσεις του, με τον όρο ότι έχει συστήσει εγγύηση υπέρ της αρμόδιας αρχής. Η εγγύηση αυτή ισούται με 120 % του εν λόγω ποσού.

2. Η προκαταβολή καταβάλλεται από την αρμόδια αρχή εντός των τριών μηνών που έπονται της υποβολής της απόδειξης σύστασης της εγγύησης. Ωστόσο, η προκαταβολή δεν πληρώνεται πριν από την 1η Ιανουαρίου της σχετικής περιόδου.

3. Αφού η αρμόδια αρχή εξετάσει όλα τα έγγραφα που αναφέρονται στο άρθρο 8 του παρόντος κανονισμού, η εγγύηση που αναφέρεται στην παράγραφο 1 του παρόντος άρθρου αποδεσμεύεται εν όλω ή εν μέρει, σύμφωνα με τη διαδικασία που προβλέπεται στο άρθρο 19 του κανονισμού (ΕΟΚ) αριθ. 2220/85.

Άρθρο 11α

Κυρώσεις και περιπτώσεις ανωτέρας βίας

1. Αν ο μεταποιητής υποβάλει εκπρόθεσμα τα αποδεικτικά έγγραφα που αναφέρονται στο άρθρο 8 αλλά εντός έξι μηνών μετά από τη λήξη

▼M12

της προθεσμίας που αναφέρεται στο εν λόγω άρθρο, η ενίσχυση μειώνεται κατά 30 %.

Αν ο μεταποιητής υποβάλει τα εν λόγω αποδεικτικά έγγραφα εκπρόθεσμα αλλά μετά από έξι μήνες δεν του πληρώνει καμία ενίσχυση.

2. Εάν από έλεγχο προκύψει ότι ο χρήστης αθέτησε τις δεσμεύσεις που αναφέρονται στο άρθρο 7 παράγραφοι 2 και 3, η ενίσχυση ανακτάται από τον μεταποιητή. Εάν ο χρήστης διαμένει σε άλλο κράτος μέλος από αυτό που διαμένει ο μεταποιητής, το συγκεκριμένο κράτος μέλος ανακοινώνει αυτή την αθέτηση αμέσως στο κράτος μέλος στο οποίο διαμένει ο μεταποιητής.

3. Εκτός από περίπτωση ανωτέρας βίας, εάν διαπιστωθεί αθέτηση των υποχρεώσεων που υπέχει ο μεταποιητής δυνάμει του παρόντος κεφαλαίου, άλλων εκτός από την υποχρέωση να μεταποιήσει σε χυμό σταφυλιών τις πρώτες ύλες για τις οποίες έχει υποβάλει την αίτηση ενίσχυσης, η ενίσχυση μειώνεται. Το συγκεκριμένο κράτος μέλος καθορίζει το επίπεδο της μείωσης.

4. Εάν η ποσότητα της πρώτης ύλης που πραγματικά χρησιμοποιήθηκε περιλαμβάνεται μεταξύ 95 και 99,9 % της ποσότητας για την οποία καταβλήθηκε η προκαταβολή, η εγγύηση που αναφέρεται στο άρθρο 11 καταπίπτει για το μέρος που δεν μεταποιήθηκε κατά τη διάρκεια της περιόδου.

Εκτός από περίπτωση ανωτέρας βίας, εάν η ποσότητα της πρώτης ύλης που πραγματικά χρησιμοποιήθηκε είναι κατώτερη από 95 % της ποσότητας για την οποία καταβλήθηκε η προκαταβολή, καταπίπτει το σύνολο της εν λόγω εγγύησης.

5. Σε περίπτωση ανωτέρας βίας, η αρμόδια αρχή του κράτους μέλους καθορίζει τα μέτρα τα οποία θεωρεί κατάλληλα συναρτήσει των επικαλουμένων λόγων. Ενημερώνει σχετικά την Επιτροπή.

▼B

ΚΕΦΑΛΑΙΟ II

ΕΝΙΣΧΥΣΕΙΣ ΓΙΑ ΤΗ ΧΡΗΣΗ ΓΛΕΥΚΩΝ ΜΕ ΣΚΟΠΟ ΤΗΝ ΑΥΞΗΣΗ ΤΟΥ ΑΛΚΟΟΛΙΚΟΥ ΤΙΤΛΟΥ ΤΩΝ ΑΜΠΕΛΟΥΡΓΙΚΩΝ ΠΡΟΪΟΝΤΩΝ

Άρθρο 12

Αντικείμενο της ενίσχυσης

1. Η ενίσχυση που αναφέρεται στο άρθρο 34 παράγραφος 1 του κανονισμού (ΕΚ) αριθ. 1493/1999 χορηγείται στους παραγωγούς επιτραπέζιων οίνων ή οίνων ποιότητας που παράγονται σε καθορισμένες περιοχές (ν.q.p.r.d.) που χρησιμοποιούν συμπυκνωμένα γλεύκη σταφυλιών και ανακαθαρισμένα γλεύκη σταφυλιών που έχουν παραχθεί στην Κοινότητα, για να αυξήσουν τον φυσικό κατ' όγκο αλκοολικό τίτλο των προϊόντων που αναφέρονται στο παράρτημα V στοιχείο Γ του κανονισμού (ΕΚ) αριθ. 1493/1999.

2. Κατά παρέκκλιση από την παράγραφο 1, τα κράτη μέλη μπορούν να αποφασίσουν ότι για όγκους μη ανώτερους των 10 εκατόλιτρων συμπυκνωμένων γλευκών ή ανακαθαρισμένων συμπυκνωμένων γλευκών, η ενίσχυση μπορεί να καταβληθεί στον παρασκευαστή συμπυκνωμένων γλευκών σταφυλιών ή ανακαθαρισμένων συμπυκνωμένων γλευκών σταφυλιών, που χρησιμοποιούνται ανά περίοδο όταν ο αγοραστής είναι μεμονωμένος παραγωγός οίνου, ο οποίος χρησιμοποιεί το προϊόν αποκλειστικά για τον εμπλουτισμό της παραγωγής του.

▼B

Τα κράτη μέλη θεσπίζουν τις λεπτομέρειες εφαρμογής του μέτρου αυτού και τις ανακοινώνουν στην Επιτροπή.

Άρθρο 13

Ποσό της ενίσχυσης

1. Το ποσό της ενίσχυσης που αναφέρεται στο άρθρο 34 παράγραφος 1 του κανονισμού (ΕΚ) αριθ. 1493/1999 καθορίζεται κατά τον ακόλουθο τρόπο, κατά δυνάμει αλκοολικό τίτλο (% vol) και ανά εκατόλιτρο για τις ακόλουθες κατηγορίες προϊόντων:

α) Συμπυκνωμένα γλεύκη σταφυλιών που προέρχονται από σταφύλια που συγκομίζονται:

— στις αμπελουργικές ζώνες ΓΙΙΙ α) και ΓΙΙΙ β) 1,699 ευρώ/% vol/εκατόλιτρο

— αλλού 1,446 ευρώ/% vol/εκατόλιτρο

β) Ανακαθαρισμένα συμπυκνωμένα γλεύκη σταφυλιών που προέρχονται από σταφύλια που συγκομίζονται:

— στις αμπελουργικές ζώνες ΓΙΙΙ α) και ΓΙΙΙ β) 2,206 ευρώ/% vol/εκατόλιτρο

— αλλού 1,955 ευρώ/% vol/εκατόλιτρο

▼M14

Πάντως, ►M20 όσον αφορά τις αμπελουργικές περιόδους ►M25 2003/2004 έως 2007/2008 ◄ ◄, για τα ανακαθαρισμένα συμπυκνωμένα γλεύκη σταφυλιών τα προερχόμενα από σταφύλια που έχουν συγκομισθεί εκτός των αμπελοοινικών ζωνών ΓΙΙΙ α) και ΓΙΙΙ β) και έχουν υποστεί επεξεργασία σε εγκαταστάσεις οι οποίες έχουν αρχίσει την παραγωγή ανακαθαρισμένων συμπυκνωμένων γλευκών πριν από την 1η Ιανουαρίου 1986 στην Ισπανία ή πριν από τις 30 Ιουνίου 1982 αλλού, το ποσό είναι το προβλεπόμενο για τα προϊόντα των ζωνών ΓΙΙΙ.

▼M12

2. Ο δυναμικός κατ' όγκον αλκοολικός τίτλος των προϊόντων που αναφέρονται στην παράγραφο 1 προσδιορίζεται εφαρμόζοντας τα στοιχεία του πίνακα αντιστοιχίας που εμφαίνεται στο παράρτημα Ι του παρόντος κανονισμού, στις αριθμητικές ενδείξεις που παρέχει στη θερμοκρασία των 20 °C το διαθλασίμετρο, που χρησιμοποιείται σύμφωνα με την μέθοδο που αναφέρεται στο παράρτημα του κανονισμού (ΕΟΚ) αριθ. 558/93 της Επιτροπής [1].

Κατά τους ελέγχους που διενεργούν οι αρμόδιες αρχές γίνεται αποδεκτή ανοχή 0,2.

▼B

Άρθρο 14

Αίτηση της ενίσχυσης

Οι παραγωγοί που επιθυμούν να τύχουν της ενίσχυσης που αναφέρεται στο άρθρο 34 παράγραφος 1 του κανονισμού (ΕΚ) αριθ. 1493/1999 υποβάλλουν στον οικείο οργανισμό παρέμβασης αίτηση που αφορά το σύνολο των εργασιών αύξησης του αλκοολικού τίτλου που αναφέρονται στο προαναφερθέν άρθρο 34. Η αίτηση αυτή πρέπει να περιέλθει στον

[1] ΕΕ L 58 της 11.3.1993, σ. 50.

▼B

οργανισμό παρέμβασης εντός των δύο μηνών που έπονται της ημερομηνίας, κατά την οποία πραγματοποιήθηκε η τελευταία εργασία.

Στην αίτηση επισυνάπτονται τα έγγραφα που αφορούν τις εργασίες, για τις οποίες ζητείται η ενίσχυση.

▼M12

Ωστόσο, τα κράτη μέλη μπορούν να προβλέψουν την δυνατότητα υποβολής περισσοτέρων αιτήσεων ενίσχυσης που αφορούν μέρος των εργασιών αυξήσεως του αλκοολικού τίτλου.

Άρθρο 14α

Έλεγχοι

1. Οι αρμόδιες αρχές των κρατών μελών λαμβάνουν όλα τα μέτρα για να διασφαλιστούν οι αναγκαίοι έλεγχοι ώστε να εξακριβωθεί, κυρίως, η ταυτότητα και ο όγκος του χρησιμοποιημένου προϊόντος για την εργασία αύξησης του αλκοολικού τίτλου, καθώς και η τήρηση των διατάξεων του παραρτήματος V σημεία Γ και Δ του κανονισμού (ΕΚ) αριθ. 1493/1999.

2. Οι παραγωγοί υποχρεούνται να επιτρέπουν ανά πάσα στιγμή τον έλεγχο που προβλέπεται στην παράγραφο 1.

▼B

Άρθρο 15

Όροι για τη χορήγηση της ενίσχυσης

1. Πλην περίπτωσης ανωτέρας βίας, αν ο παραγωγός δεν πραγματοποιήσει την εργασία που αναφέρεται στο άρθρο 34 παράγραφος 1 του κανονισμού (ΕΚ) αριθ. 1493/1999 σύμφωνα με το παράρτημα V στοιχεία Γ και Δ του κανονισμού (ΕΚ) αριθ. 1493/1999, η ενίσχυση δεν οφείλεται.

2. Πλην περίπτωσης ανωτέρας βίας, αν ο μεταποιητής δεν έχει εκπληρώσει μία από τις υποχρεώσεις που υπέχει δυνάμει του παρόντος κανονισμού, εκτός της υποχρέωσης που αναφέρεται στην παράγραφο 1, η προς καταβολή ενίσχυση μειώνεται κατά ένα ποσό που καθορίζεται από την αρμόδια αρχή, ανάλογα με τη σοβαρότητα των παραβάσεων που έχουν διαπραχθεί.

3. Στις περιπτώσεις ανωτέρας βίας, η αρμόδια αρχή καθορίζει τα μέτρα που θεωρεί αναγκαία λόγω των επικαλουμένων περιστάσεων.

▼M12

Άρθρο 16

Καταβολή της ενίσχυσης

Η αρμόδια αρχή πληρώνει την ενίσχυση το αργότερο στις 31 Αυγούστου μετά το τέλος της τρέχουσας περιόδου.

▼B

Άρθρο 17

Χορήγηση προκαταβολής

1. Από την 1η Ιανουαρίου της σχετικής περιόδου, ο παραγωγός μπορεί να ζητήσει να του καταβληθεί ποσό ίσο με την ενίσχυση, το οποίο

▼B

υπολογίζεται για τα προϊόντα που χρησιμοποιήθηκαν για την αύξηση του αλκοολικού τίτλου, υπό τον όρο ότι έχει προβεί στη σύσταση εγγύησης υπέρ του οργανισμού παρέμβασης. Η εγγύηση αυτή είναι ίση με 120 % της ενίσχυσης που ζητείται.

Στην αίτηση επισυνάπτεται το διαθέσιμο μέρος των εγγράφων που αναφέρονται στο δεύτερο εδάφιο του άρθρου 14. Το υπόλοιπο των εγγράφων αυτών προσκομίζεται πριν από το τέλος της περιόδου.

2. Η προκαταβολή πληρώνεται από τον οργανισμό παρέμβασης εντός των τριών μηνών που ακολουθούν την υποβολή της απόδειξης για τη σύσταση της εγγύησης.

3. Αφού η αρμόδια αρχή ή η επιφορτισμένη υπηρεσία εξετάσει όλα τα έγγραφα και λαμβανομένου υπόψη του προς καταβολή ποσού, η εγγύηση αποδεσμεύεται, κατά περίπτωση, εν όλω ή εν μέρει, σύμφωνα με τη διαδικασία που προβλέπεται στο άρθρο 19 του κανονισμού (ΕΟΚ) αριθ. 2220/85 της Επιτροπής.

ΚΕΦΑΛΑΙΟ III

ΕΝΙΣΧΥΣΕΙΣ ΓΙΑ ΤΗΝ ΠΑΡΑΣΚΕΥΗ ΟΡΙΣΜΕΝΩΝ ΠΡΟΪΟΝΤΩΝ ΣΤΟ ΗΝΩΜΕΝΟ ΒΑΣΙΛΕΙΟ ΚΑΙ ΤΗΝ ΙΡΛΑΝΔΙΑ

Άρθρο 18

Αντικείμενο και ποσό των ενισχύσεων

1. Οι ενισχύσεις που αναφέρονται στο άρθρο 35 παράγραφος 1 στοιχεία β) και γ) του κανονισμού (ΕΚ) αριθ. 1493/1999 χορηγούνται:

α) στους παρασκευαστές που χρησιμοποιούν συμπυκνωμένο γλεύκος σταφυλιών, το οποίο έχει εξ ολοκλήρου παραχθεί από σταφύλια που παράγονται στις αμπελουργικές ζώνες C III α) και C III β) με σκοπό την παραγωγή, στο Ηνωμένο Βασίλειο και την Ιρλανδία, των προϊόντων που υπάγονται στη θέση 2206 00 της συνδυασμένης ονοματολογίας, για τα οποία, κατ' εφαρμογή του παραρτήματος VII παράγραφος Γ στοιχείο 3 του κανονισμού (ΕΚ) αριθ. 1493/1999, η χρησιμοποίηση μιας σύνθετης ονομασίας που περιέχει την λέξη «οίνος» μπορεί να επιτραπεί από τα εν λόγω κράτη μέλη, που καλούνται στο εξής «παρασκευαστές»· το ποσό της ενίσχυσης αυτής είναι 0,2379 ευρώ ανά χιλιόγραμμο,

β) στους συναλλασσομένους που χρησιμοποιούν συμπυκνωμένα γλεύκη σταφυλιών που έχουν παραχθεί εξ ολοκλήρου από σταφύλια παραγωγής Κοινότητας, ως κύριο στοιχείο ενός συνόλου προϊόντων που διατίθεται στο εμπόριο στο Ηνωμένο Βασίλειο και την Ιρλανδία από τους εν λόγω συναλλασσομένους με εμφανείς οδηγίες για την παραγωγή, στον καταναλωτή, ενός ποτού που ομοιάζει με οίνο, οι οποίοι καλούνται στο εξής «συναλλασσόμενοι»· το ποσό της ενίσχυσης αυτής ανέρχεται σε 0,3103 ευρώ ανά χιλιόγραμμο.

2. Το συμπυκνωμένο γλεύκος σταφυλιών, για το οποίο ζητείται η ενίσχυση πρέπει να είναι υγιούς, ανόθευτης και σύμφωνης με τα συναλλακτικά ήθη ποιότητας και κατάλληλο να χρησιμοποιηθεί για τους σκοπούς που αναφέρονται στο άρθρο 35 παράγραφος 1 στοιχείο β) ή γ) του κανονισμού (ΕΚ) αριθ. 1493/1999.

▼B

Άρθρο 19

Αίτηση της ενίσχυσης

1. Ο παρασκευαστής η ο συναλλασσόμενος που επιθυμεί να τύχει των ενισχύσεων που αναφέρονται στο άρθρο 35 παράγραφος 1 στοιχείο β) ή γ) του κανονισμού (ΕΚ) αριθ. 1493/1999 υποβάλλει γραπτή αίτηση, μεταξύ 1ης Αυγούστου και 31ης Ιουλίου της σχετικής περιόδου, στην αρμόδια αρχή του κράτους μέλους, στο οποίο έχει χρησιμοποιηθεί το γλεύκος σταφυλιών.

Η αίτηση πρέπει να πραγματοποιείται τουλάχιστον επτά εργάσιμες ημέρες πριν από την έναρξη των εργασιών παρασκευής.

Ωστόσο, η προθεσμία των επτά εργάσιμων ημερών, μπορεί να συντομευτεί υπό τον όρο ότι η αρμόδια αρχή παρέχει γραπτώς την έγκρισή της.

2. Η αίτηση ενίσχυσης αφορά ελάχιστη ποσότητα 50 χιλιογράμμων συμπυκνωμένου γλεύκους σταφυλιών.

3. Η αίτηση ενίσχυσης περιλαμβάνει κυρίως:

α) το ονοματεπώνυμο ή την εταιρική επωνυμία και τη διεύθυνση του παρασκευαστή ή του συναλλασσομένου,

β) την ένδειξη της αμπελουργικής ζώνης, από την οποία προέρχεται το συμπυκνωμένο γλεύκος σταφυλιών, όπως αυτή ορίζεται στο παράρτημα ΙΙΙ του κανονισμού (ΕΚ) αριθ. 1493/1999,

γ) τα ακόλουθα τεχνικά στοιχεία:

i) τον τόπο αποθεματοποίησης,

ii) την ποσότητα (σε χιλιόγραμμα ή, εφόσον το συμπυκνωμένο γλεύκος σταφυλιών που αναφέρεται στο άρθρο 35 παράγραφος 1 στοιχείο γ) του κανονισμού (ΕΚ) αριθ. 1493/1999 είναι συσκευασμένο σε περιέκτες περιεχομένου κάτω των 5 χιλιογράμμων, κατά αριθμό περιεκτών),

iii) την κατ' όγκο μάζα,

iv) τις καταβληθείσες τιμές,

v) τον τόπο όπου πραγματοποιούνται οι εργασίες που αναφέρονται στο άρθρο 35 παράγραφος 1 στοιχεία β) και γ) του κανονισμού (ΕΚ) αριθ. 1493/1999.

Τα κράτη μέλη μπορούν να απαιτήσουν συμπληρωματικές πληροφορίες για την ταυτοποίηση του συμπυκνωμένου γλεύκους σταφυλιών.

4. Στην αίτηση ενίσχυσης επισυνάπτεται αντίγραφο του ή των συνοδευτικών εγγράφων που αφορούν τη μεταφορά του συμπυκνωμένου γλεύκους σταφυλιών στις εγκαταστάσεις του παρασκευαστή ή του συναλλασσομένου, που εκδίδεται (εκδίδονται) από την αρμόδια αρχή του κράτους μέλους.

Η αμπελουργική ζώνη, στην οποία έχουν συγκομιστεί τα νωπά σταφύλια που χρησιμοποιήθηκαν, εγγράφεται στη στήλη 8 του εγγράφου.

▼B

Άρθρο 20

Όροι χορήγησης των ενισχύσεων

1. Ο παρασκευαστής ή ο συναλλασσόμενος οφείλει να χρησιμοποιήσει, για τους σκοπούς που αναφέρονται στο άρθρο 35 παράγραφος 1 στοιχεία β) και γ) του κανονισμού (ΕΚ) αριθ. 1493/1999, τη συνολική ποσότητα συμπυκνωμένου γλεύκους σταφυλιών, για την οποία έχει ζητηθεί ενίσχυση. Επιτρέπεται όριο ανοχής 10 % προς τα κάτω σε σχέση με την ποσότητα συμπυκνωμένου γλεύκους σταφυλιών που εμφαίνεται στην αίτηση.

2. Ο παρασκευαστής ή ο συναλλασσόμενος τηρεί λογιστική αποθήκης, στην οποία εμφαίνονται κυρίως:

α) οι παρτίδες συμπυκνωμένου γλεύκους σταφυλιών που έχουν αγορασθεί και εισέρχονται ημερησίως στις εγκαταστάσεις του, καθώς και τα στοιχεία που αναφέρονται στο άρθρο 19 παράγραφος 2 στοιχεία β) και γ) του παρόντος κανονισμού, και το ονοματεπώνυμο και η διεύθυνση του ή των αγοραστών,

β) οι ποσότητες συμπυκνωμένου γλεύκους σταφυλιών που χρησιμοποιούνται ημερησίως για τους σκοπούς που αναφέρονται στο άρθρο 35 παράγραφος 1 στοιχεία β) και γ) του κανονισμού (ΕΚ) αριθ. 1493/1999,

γ) οι παρτίδες τελικών προϊόντων που αναφέρονται στο άρθρο 35 παράγραφος 1 στοιχεία β) και γ) του κανονισμού (ΕΚ) αριθ. 1493/1999 που παρασκευάζονται και εξέρχονται ημερησίως από τις εγκαταστάσεις του, καθώς και το ονοματεπώνυμο και η διεύθυνση του ή των παραληπτών.

3. Ο παρασκευαστής ή ο συναλλασσόμενος ανακοινώνει γραπτώς και εντός προθεσμίας ενός μηνός στην αρμόδια αρχή την ημερομηνία, κατά την οποία έχει χρησιμοποιηθεί το σύνολο του συμπυκνωμένου γλεύκους σταφυλιών που αποτελεί αντικείμενο αίτησης ενίσχυσης για τους σκοπούς που αναφέρονται στο άρθρο 35 παράγραφος 1 στοιχείο β) ή γ) του κανονισμού (ΕΚ) αριθ. 1493/1999, λαμβανομένου υπόψη του ορίου ανοχής που προβλέπεται στην παράγραφο 1 του παρόντος άρθρου.

4. Πλην περιπτώσεως ανωτέρας βίας, αν ο παρασκευαστής ή ο συναλλασσόμενος δεν εκπληρώσει την υποχρέωση που αναφέρεται στην παράγραφο 1 του παρόντος κανονισμού, η ενίσχυση δεν οφείλεται.

5. Εκτός περίπτωσης ανωτέρας βίας, αν ο μεταποιητής δεν έχει εκπληρώσει μία από τις υποχρεώσεις που υπέχει δυνάμει του παρόντος κανονισμού, εκτός της υποχρέωσης που αναφέρεται στην παράγραφο 1 του παρόντος άρθρου η προς καταβολή ενίσχυση μειώνεται κατά ένα ποσό που καθορίζεται από την αρμόδια αρχή, ανάλογα με τη σοβαρότητα των παραβάσεων που έχουν διαπραχθεί.

6. Στις περιπτώσεις ανωτέρας βίας, η αρμόδια αρχή καθορίζει τα μέτρα που θεωρεί αναγκαία λόγω των επικαλουμένων περιστάσεων.

Άρθρο 21

Καταβολή της ενίσχυσης

Η αρμόδια αρχή καταβάλλει την ενίσχυση για την ποσότητα συμπυκνωμένου γλεύκους σταφυλιών που έχει πράγματι χρησιμοποιηθεί το αργότερο τρεις μήνες αφού έχει λάβει την ανακοίνωση που αναφέρεται στο άρθρο 20 παράγραφος 3 του παρόντος κανονισμού.

▼B

Άρθρο 22

Χορήγηση προκαταβολής

1. Ο παρασκευαστής και ο συναλλασσόμενος που αναφέρονται στο άρθρο 18 του παρόντος κανονισμού μπορούν να ζητήσουν να τους προκαταβληθεί ένα ποσό ίσο με την ενίσχυση, υπό τον όρο ότι έχουν προβεί στη σύσταση εγγύησης ίσης με 120 % του εν λόγω ποσού επ' ονόματι της αρμόδιας αρχής.

2. Η προκαταβολή που αναφέρεται στην παράγραφο 1 καταβάλλεται εντός των τριών μηνών που ακολουθούν την υποβολή της απόδειξης για τη σύσταση της εγγύησης, και υπό τον όρο ότι έχει προσκομισθεί η απόδειξη ότι έχει πληρωθεί το συμπυκνωμένο γλεύκος σταφυλιών.

3. Αφού λάβει η αρμόδια αρχή την ανακοίνωση που αναφέρεται στο άρθρο 20 παράγραφος 3 του παρόντος κανονισμού και λαμβανομένου υπόψη του προς καταβολή ποσού της ενίσχυσης, η εγγύηση που αναφέρεται στην παράγραφο 1 αποδεσμεύεται εν όλω ή, ενδεχομένως, εν μέρει, σύμφωνα με τη διαδικασία που προβλέπεται στο άρθρο 19 του κανονισμού (ΕΟΚ) αριθ. 2220/85 της Επιτροπής.

ΤΙΤΛΟΣ ΙΙ

ΕΝΙΣΧΥΣΗ ΣΤΗΝ ΙΔΙΩΤΙΚΗ ΑΠΟΘΕΜΑΤΟΠΟΙΗΣΗ

Άρθρο 23

Αντικείμενο του παρόντος τίτλου

Ο παρών τίτλος θεσπίζει τις λεπτομέρειες εφαρμογής του καθεστώτος ενίσχυσης στην αποθεματοποίηση που αναφέρεται στο κεφάλαιο Ι του τίτλου ΙΙΙ του κανονισμού (ΕΚ) αριθ. 1493/1999.

Άρθρο 24

Ορισμοί

Για τον σκοπό της εφαρμογής του παρόντος τίτλου, θεωρούνται ως «προϊόντα», ανεξάρτητα από την περίοδο κατά τη διάρκεια της οποίας έχουν παραχθεί, τα γλεύκη σταφυλιών, τα συμπυκνωμένα γλεύκη σταφυλιών, τα ανακαθαρισμένα συμπυκνωμένα γλεύκη σταφυλιών και οι επιτραπέζιοι οίνοι.

Άρθρο 25

Ποσό της ενίσχυσης

Το ποσό της ενίσχυσης στην αποθεματοποίηση, που ισχύει για ολόκληρη την Κοινότητα, καθορίζεται κατ' αποκοπή ανά ημέρα και εκατόλιτρο ως εξής:

α) για τα γλεύκη σταφυλιών σε 0,01837 ευρώ,

β) για τα συμπυκνωμένα γλεύκη σταφυλιών σε 0,06152 ευρώ,

γ) για τα ανακαθαρισμένα συμπυκνωμένα γλεύκη σταφυλιών σε 0,06152 ευρώ,

δ) για τους επιτραπέζιους οίνους σε 0,01544 ευρώ.

▼B

Άρθρο 26

Κανόνες σχετικά με τους δικαιούχους

1. Οι οργανισμοί παρέμβασης συνάπτουν συμφωνητικά ιδιωτικής αποθεματοποίησης μόνο με τους παραγωγούς.

Κατά την έννοια του παρόντος τίτλου, ως παραγωγός νοείται κάθε φυσικό ή νομικό πρόσωπο, κάθε ομάδα των προσώπων αυτών που μεταποιεί ή αναθέτει για λογαριασμό του τη μεταποίηση:

α) νωπών σταφυλιών σε γλεύκος σταφυλιών,

β) γλεύκους σταφυλιών σε συμπυκνωμένο γλεύκος σταφυλιών ή σε ανακαθαρισμένο συμπυκνωμένο γλεύκος,

γ) νωπών σταφυλιών, γλεύκους σταφυλιών ή γλεύκους σταφυλιών που έχει υποστεί μερική ζύμωση σε επιτραπέζιο οίνο.

Εξομοιούνται με παραγωγούς οι ομάδες που αναφέρονται στο άρθρο 39 του κανονισμού (ΕΚ) αριθ. 1493/1999, για τις ποσότητες που παράγονται από τα μέλη τους. Οι υποχρεώσεις που αναφέρονται στο άρθρο 2 του παρόντος κανονισμού βαρύνουν τα μέλη που έχουν παραδώσει τους οίνους που αποτελούν αντικείμενο του συμφωνητικού.

2. Ένας παραγωγός μπορεί να συνάψει συμφωνητικό μόνο για ένα προϊόν που παρασκευάζει

— ο ίδιος,

— ή υπό την ευθύνη του, και του οποίου είναι ο κάτοχος,

— ή, στην περίπτωση ομάδων παραγωγών που αναφέρονται στην παράγραφο 1, τρίτο εδάφιο, υπό την ευθύνη των μελών τους.

3. Ο οργανισμός παρέμβασης ενός κράτους μέλους μπορεί να συνάψει συμφωνητικό μόνο για προϊόν αποθεματοποιημένο στο έδαφος του εν λόγω κράτους μέλους.

▼M23

_____

▼B

Άρθρο 27

Χαρακτηριστικά των προϊόντων που τυγχάνουν της ενίσχυσης

Κατά τη σύναψη ενός συμφωνητικού:

α) τα γλεύκη σταφυλιών πρέπει να προέρχονται αποκλειστικά από ποικιλίες που ταξινομούνται ως ποικιλίες οινοποιήσιμων σταφυλιών, σύμφωνα με το άρθρο 19 του κανονισμού (ΕΚ) αριθ. 1493/1999 και δεν μπορούν να έχουν φυσικό κατ' όγκο αλκοολικό τίτλο κατώτερο του ελάχιστου φυσικού αλκοολικού τίτλου που προβλέπεται για την αμπελουργική ζώνη, από την οποία προέρχονται,

β) οι επιτραπέζιοι οίνοι:

i) πρέπει να ανταποκρίνονται στους ελάχιστους ποιοτικούς όρους που καθορίζονται στο παράρτημα II του παρόντος κανονισμού, για την κατηγορία για την οποία συνάπτεται το συμφωνητικό,

▼B

ii) πρέπει να παρουσιάζουν περιεκτικότητα σε αναγωγικά σάκχαρα όχι ανώτερη των 2 γραμμαρίων ανά λίτρο, εκτός για τους επιτραπέζιους οίνους της Πορτογαλίας που μπορούν να παρουσιάσουν περιεκτικότητα σε αναγωγικά σάκχαρα κατώτερη των 4 γραμμαρίων ανά λίτρο,

iii) πρέπει να παρουσιάζουν καλή συμπεριφορά κατά την έκθεση στον αέρα, επί εικοσιτέσσερις ώρες,

iv) πρέπει να μην έχουν κακή γεύση,

γ) τα προϊόντα που αναφέρονται στο άρθρο 24 του παρόντος κανονισμού δεν μπορούν να υπερβούν τα επιτρεπόμενα μέγιστα επίπεδα ραδιενέργειας που εφαρμόζονται σύμφωνα με την κοινοτική ρύθμιση. Ο έλεγχος του επιπέδου ραδιενεργού μόλυνσης του προϊόντος πραγματοποιείται ωστόσο μόνο εφόσον το απαιτεί η κατάσταση και κατά τη διάρκεια της αναγκαίας περιόδου.

Άρθρο 28

Ποσότητες που μπορούν να τύχουν της ενίσχυσης

1. Η συνολική ποσότητα των προϊόντων για την οποία ένας παραγωγός συνάπτει συμφωνητικά αποθεματοποίησης δεν μπορεί να είναι ανώτερη από αυτή που αποτελεί αντικείμενο για την σχετική περίοδο της δήλωσης παραγωγής, η οποία υποβάλλεται σύμφωνα με το άρθρο 18 παράγραφος 1 του κανονισμού (ΕΚ) αριθ. 1493/1999, επαυξημένη κατά τις ποσότητες που παρασκευάζονται από τον ίδιο μετά την ημερομηνία της υποβολής της εν λόγω δήλωσης και που προκύπτουν από τα βιβλία που αναφέρονται στο άρθρο 70 του ανωτέρω κανονισμού (ΕΚ) αριθ. 1493/1999.

2. Τα συμφωνητικά αφορούν ελάχιστη ποσότητα 50 εκατόλιτρων για τους επιτραπέζιους οίνους, 30 εκατόλιτρων για τα γλεύκη σταφυλιών και 10 εκατολίτρων για τα συμπυκνωμένα γλεύκη σταφυλιών και τα ανακαθαρισμένα συμπυκνωμένα γλεύκη σταφυλιών.

Άρθρο 29

Σύναψη των συμφωνητικών

1. Η σύναψη των συμφωνητικών υπόκειται στην υποβολή από τον παραγωγό, για κάθε περιέκτη, στον οποίο έχει αποθεματοποιηθεί το σχετικό προϊόν των κατωτέρω στοιχείων:

α) ενδείξεις που επιτρέπουν την αναγνώριση της ταυτότητος του προϊόντος,

β) τα ακόλουθα αναλυτικά στοιχεία:

i) το χρώμα,

ii) η περιεκτικότητα σε θειώδη ανυδρίτη,

iii) η διαπιστωμένη απουσία υβριδίων, όσον αφορά τα ερυθρά προϊόντα, δια της ανίχνευσης του διγλυκοζίτη του μαλβιντόλ.

Όταν πρόκειται για γλεύκος σταφυλιών, συμπυκνωμένο γλεύκος σταφυλιών ή ανακαθαρισμένο συμπυκνωμένο γλεύκος σταφυλιών παρέχεται επιπλέον:

▼M12

γ) η αριθμητική ένδειξη που παρέχει σε θερμοκρασία 20 ºC το διαθλασίμετρο, που χρησιμοποιείται σύμφωνα με τη μέθοδο που αναφέρεται στο παράρτημα του κανονισμού (ΕΟΚ) αριθ. 558/93. Είναι αποδεκτή ανοχή 0,5 για το γλεύκος σταφυλιών και 1 για το συμπυκνωμένο γλεύκος σταφυλιών και το ανακαθαρισμένο συμπυκνωμένο γλεύκος σταφυλιών.

▼B

Όταν πρόκειται για επιτραπέζιο οίνο, παρέχονται, επί πλέον, τα ακόλουθα αναλυτικά στοιχεία:

δ) ο ολικός κατ' όγκον αλκοολικός τίτλος,

ε) ο κτηθείς κατ' όγκον αλκοολικός τίτλος,

στ) η περιεκτικότητα σε ολική οξύτητα, εκφρασμένη σε γραμμάρια τρυγικού οξέος ανά λίτρο ή σε χιλιοστο-ισοδύναμα ανά λίτρο· ωστόσο, όσον αφορά τους λευκούς οίνους, τα κράτη μέλη μπορούν να μην απαιτήσουν την εν λόγω ένδειξη,

ζ) η περιεκτικότητα σε πτητική οξύτητα, εκφρασμένη σε γραμμάρια οξικού οξέος ανά λίτρο ή σε χιλιοστο-ισοδύναμα ανά λίτρο· ωστόσο, όσον αφορά τους λευκούς οίνους, τα κράτη μέλη μπορούν να μην απαιτήσουν την εν λόγω ένδειξη,

η) η περιεκτικότητα σε αναγωγικά σάκχαρα,

θ) η έκθεση στον αέρα επί εικοσιτέσσερις ώρες,

ι) η απουσία κακής γεύσης.

Τα ανωτέρω αναλυτικά στοιχεία καταρτίζονται από επίσημο εργαστήριο που αναφέρεται στο άρθρο 72 του κανονισμού (ΕΚ) αριθ. 1493/1999, εντός των 30 ημερών που προηγούνται της σύναψης του συμφωνητικού.

2. Τα κράτη μέλη μπορούν να περιορίσουν τον αριθμό των συμφωνητικών που μπορεί να συνάψει ένας παραγωγός ανά περίοδο.

3. Δεν μπορεί να συναφθεί συμφωνητικό για έναν επιτραπέζιο οίνο πριν από την ημερομηνία της πρώτης μετάγγισης του σχετικού οίνου.

4. Οι παραγωγοί που επιθυμούν να συνάψουν συμφωνητικά αποθεματοποίησης για επιτραπέζιο οίνο, ανακοινώνουν στον οργανισμό παρέμβασης, κατά την υποβολή της αίτησης σύναψης συμφωνητικών, τη συνολική ποσότητα επιτραπέζιου οίνου που έχουν παράγει για την τρέχουσα περίοδο.

Για τον σκοπό αυτό, ο παραγωγός υποβάλλει αντίγραφο της ή των δηλώσεων παραγωγής που αναφέρεται (-ονται) στο άρθρο 18 εδάφιο 2 του κανονισμού (ΕΚ) αριθ. 1493/1999, καθώς και, ενδεχομένως, τα βιβλία που αναφέρονται στο άρθρο 28 του παρόντος κανονισμού. Στην περίπτωση που η δήλωση δεν είναι ακόμη διαθέσιμη, μπορεί να υποβληθεί μία προσωρινή βεβαίωση.

5. Με την επιφύλαξη του άρθρου 25 παράγραφος 2 του κανονισμού (ΕΚ) αριθ. 1493/1999, το συμφωνητικό αναφέρει τουλάχιστον:

α) το ονοματεπώνυμο και τη διεύθυνση των σχετικών παραγωγών,

β) την ονομασία και τη διεύθυνση του οργανισμού παρέμβασης,

▼B

γ) τη φύση του προϊόντος ανάλογα με τις κατηγορίες που αναφέρονται στο άρθρο 25 του παρόντος κανονισμού,

δ) την ποσότητα,

ε) τον τόπο αποθεματοποίησης,

στ) την πρώτη ημέρα της περιόδου αποθεματοποίησης,

ζ) το ποσό της ενίσχυσης εκφρασμένο σε ευρώ.

Εφόσον πρόκειται για επιτραπέζιο οίνο το συμφωνητικό αναφέρει:

η) τη δήλωση ότι έχει πραγματοποιηθεί η πρώτη μετάγγιση,

θ) μία ρήτρα σύμφωνα με την οποία μπορεί να μειωθεί ο όγκος κατά ένα ποσοστό που πρόκειται να καθοριστεί από την Επιτροπή, σύμφωνα με τη διαδικασία που προβλέπεται στο άρθρο 75 του κανονισμού (ΕΚ) αριθ. 1493/1999, όταν ο συνολικός όγκος των συναφθέντων συμφωνητικών υπερβαίνει κατά αισθητό τρόπο το μέσο όρο των όγκων των τριών τελευταίων περιόδων· η μείωση αυτή δεν μπορεί να έχει ως αποτέλεσμα να κατέλθουν οι ποσότητες σε απόθεμα κάτω από τα ελάχιστα όρια που αναφέρονται στο άρθρο 28 παράγραφος 2. Στην περίπτωση που γίνεται χρήση της μείωσης αυτής, η ενίσχυση οφείλεται εξ ολοκλήρου για την περίοδο που προηγείται αυτής.

6. Τα κράτη μέλη μπορούν να απαιτήσουν συμπληρωματικές πληροφορίες για την αναγνώριση της ταυτότητας του σχετικού προϊόντος.

Άρθρο 30

Παρέκκλιση από το άρθρο 2 του παρόντος κανονισμού

Τα κράτη μέλη μπορούν να επιτρέψουν τη σύναψη συμφωνητικών, πριν παράσχει ο παραγωγός την απόδειξη που αναφέρεται στο άρθρο 2 του παρόντος κανονισμού, υπό τον όρο ότι στα συμφωνητικά αυτά περιλαμβάνεται δήλωση του παραγωγού, στην οποία αυτός βεβαιώνει ότι εκπλήρωσε τις υποχρεώσεις που αναφέρονται στο άρθρο 2 ή ότι πληροί την προϋπόθεση που αναφέρεται στο άρθρο 58 του τίτλου ΙΙΙ του παρόντος κανονισμού και αναλαμβάνει τη δέσμευση να παραδώσει τις απαιτούμενες υπολειπόμενες ποσότητες για να τηρήσει πλήρως τις δεσμεύσεις του εντός των προθεσμιών που καθορίζονται από την αρμόδια εθνική αρχή.

Η απόδειξη που αναφέρεται στο πρώτο εδάφιο παρέχεται πριν από την 31η Αυγούστου της επόμενης περιόδου.

Άρθρο 31

Έναρξη της περιόδου αποθεματοποίησης

1. Η πρώτη ημέρα της περιόδου αποθεματοποίησης είναι η ημέρα που ακολουθεί αυτή της σύναψης του συμφωνητικού.

2. Ωστόσο, αν ένα συμφωνητικό συνάπτεται για περίοδο αποθεματοποίησης που αρχίζει μετά την ημέρα που ακολουθεί αυτή της σύναψής του, η πρώτη ημέρα της περιόδου αποθεματοποίησης δεν μπορεί να είναι μεταγενέστερη της 16ης Φεβρουαρίου.

▼B

Άρθρο 32

Τέλος της περιόδου αποθεματοποίησης

1. Τα συμφωνητικά αποθεματοποίησης για τα γλεύκη σταφυλιών, τα συμπυκνωμένα γλεύκη σταφυλιών και τα ανακαθαρισμένα συμπυκνωμένα γλεύκη σταφυλιών λήγουν μεταξύ 1ης Αυγούστου και 30ής Νοεμβρίου μετά τη σύναψή τους.

2. Τα συμφωνητικά αποθεματοποίησης για τους επιτραπέζιους οίνους λήγουν μεταξύ 1ης Σεπτεμβρίου και 30ής Νοεμβρίου μετά τη σύναψή τους.

3. Προκειμένου να προσδιοριστεί η ημερομηνία λήξης, ο παραγωγός διαβιβάζει στον οργανισμό παρέμβασης δήλωση στην οποία προσδιορίζεται η τελευταία ημέρα ισχύος του συμφωνητικού. Τα κράτη μέλη ορίζουν τους όρους υποβολής της εν λόγω δήλωσης.

Ελλείψει δήλωσης, η ημερομηνία λήξης του συμφωνητικού καθορίζεται στις 30 Νοεμβρίου.

4. Οι παραγωγοί που δεν υπέβαλαν αίτηση προκαταβολής κατ' εφαρμογή του άρθρου 38 του παρόντος κανονισμού μπορούν να θέσουν σε εμπορία τα γλεύκη σταφυλιών και τα συμπυκνωμένα γλεύκη σταφυλιών με σκοπό την εξαγωγή, ή για την παρασκευή χυμού σταφυλιών, από την πρώτη ημέρα του πέμπτου μήνα αποθεματοποίησης.

Στην περίπτωση αυτή, οι παραγωγοί ενημερώνουν τον οργανισμό παρέμβασης σύμφωνα με τους όρους της παραγράφου 3.

Ο οργανισμός παρέμβασης εξασφαλίζει ότι η τελική χρήση του προϊόντος πραγματοποιήθηκε για τους σκοπούς που είχαν δηλωθεί.

Άρθρο 33

Πρόωρη παύση του συμφωνητικού μετά από αίτηση του παραγωγού

1. Εφόσον το επιτρέπει η Επιτροπή βάσει της εξέλιξης της αγοράς, των πληροφοριών που αφορούν την κατάσταση των αποθεμάτων και των προβλέψεων συγκομιδής, οι παραγωγοί που δεν έχουν ζητήσει την προκαταβολή που αναφέρεται στο άρθρο 38 του παρόντος κανονισμού μπορούν, από την 1η Ιουνίου, να θέσουν τέλος στο συμφωνητικό αποθεματοποίησης.

2. Επιπλέον, όταν η Επιτροπή αποφασίζει τη μείωση των όγκων κατ' εφαρμογή του άρθρου 29 παράγραφος 5 υπό ι) του παρόντος κανονισμού, οι παραγωγοί έχουν τη δυνατότητα να καταγγείλουν μονομερώς τη σύμβαση εξ ολοκλήρου ή εν μέρει εντός του μηνός που ακολουθεί τη δημοσίευση της εν λόγω απόφασης.

Άρθρο 34

Λεπτομέρειες εκτέλεσης της αποθεματοποίησης

1. Κατά την περίοδο αποθεματοποίησης και μέχρι την τελευταία ημέρα ισχύος ενός συμφωνητικού, τα αποθεματοποιημένα προϊόντα πρέπει:

α) να ανταποκρίνονται στους αντίστοιχους ορισμούς που εμφαίνονται στο παράρτημα Ι του κανονισμού (ΕΚ) αριθ. 1493/1999,

▼B

β) να παρουσιάζουν τουλάχιστον τον απαιτούμενο ελάχιστο αλκοολικό τίτλο κατά τη σύναψη του συμφωνητικού για τη σχετική κατηγορία επιτραπέζιου οίνου,

γ) να μην είναι συσκευασμένα σε περιέκτες που περιέχουν λιγότερο από 50 λίτρα,

δ) να παραμένουν χύμα και

ε) να είναι όσον αφορά τους οίνους πάντα κατάλληλα για προσφορά ή παράδοση για άμεση κατανάλωση από τον άνθρωπο, κατά το τέλος της περιόδου αποθεματοποίησης.

▼M12

2. Με την επιφύλαξη της παραγράφου 6, τα προϊόντα για τα οποία υπάρχει συμφωνητικό μπορούν να υποστούν μόνον τις επεξεργασίες ή τις οινολογικές πρακτικές που είναι αναγκαίες για την καλή διατήρησή τους. Γίνεται αποδεκτή μεταβολή του όγκου που έχει εγγραφεί στο συμφωνητικό. Αυτή ανέρχεται σε 2 % για τους οίνους και σε 3 % για τα γλεύκη σταφυλιών, τα συμπυκνωμένα γλεύκη σταφυλιών και τα ανακαθαρισμένα συμπυκνωμένα γλεύκη σταφυλιών. Όταν υπάρχει αλλαγή δεξαμενών, η μεταβολή που γίνεται αποδεκτή ανέρχεται αντίστοιχα σε 3 και σε 4 %.

▼M17

3. Με την επιφύλαξη του άρθρου 33 και των παραγράφων 4, 5 και 6 του παρόντος άρθρου, ο παραγωγός δεν μπορεί, κατά τη διάρκεια ισχύος του συμφωνητικού αποθεματοποίησης, να διαθέσει σε εμπορία το προϊόν που αποτελεί αντικείμενο του συμφωνητικού ούτε να το αποστείλει σε τρίτους.

Κατά παρέκκλιση από το πρώτο εδάφιο, ο παραγωγός μπορεί, κατά τη διάρκεια ισχύος του συμφωνητικού αποθεματοποίησης, να συνάψει συμφωνητικό πώλησης για το αποθεματοποιημένο προϊόν που θα αρχίσει να ισχύει μόλις λήξει το συμφωνητικό αποθεματοποίησης. Μπορεί επίσης να αναλάβει τη δέσμευση να παραδώσει τον οίνο, μόλις λήξει το συμφωνητικό αποθεματοποίησης, με σκοπό μια από τις αποστάξεις οι οποίες αναφέρονται στον τίτλο III του παρόντος κανονισμού.

▼B

4. Ο παραγωγός πληροφορεί εκ των προτέρων, εντός προθεσμίας που πρόκειται να καθοριστεί από το κράτος μέλος, τον οργανισμό παρέμβασης σχετικά με οποιαδήποτε μεταβολή έχει επέλθει κατά τη διάρκεια ισχύος του συμφωνητικού και η οποία αφορά:

α) τον τόπο αποθεματοποίησης ή

β) τη συσκευασία του προϊόντος. Στην προκειμένη περίπτωση ο παραγωγός αναφέρει τον αριθμό των περιεκτών, στους οποίους θα αποθεματοποιηθεί οριστικά το προϊόν.

5. Όταν ο παραγωγός προτίθεται να μεταφέρει το προϊόν που αποτελεί αντικείμενο του συμφωνητικού σε τόπο αποθεματοποίησης που βρίσκεται σε άλλη τοποθεσία ή σε μέρος που δεν του ανήκει, η μεταφορά μπορεί να πραγματοποιηθεί μόνο εφόσον το επιτρέπει ο οργανισμός παρέμβασης, ο οποίος έχει ενημερωθεί σύμφωνα με την παράγραφο 4.

6. Οι παραγωγοί που έχουν συνάψει συμφωνητικό ιδιωτικής αποθεματοποίησης για τα γλεύκη σταφυλιών μπορούν να μεταποιήσουν, εν όλω ή εν μέρει, τα εν λόγω γλεύκη σε συμπυκνωμένα γλεύκη σταφυλιών ή σε ανακαθαρισμένα συμπυκνωμένα γλεύκη κατά την περίοδο ισχύος του συμφωνητικού.

▼B

Οι παραγωγοί που έχουν συνάψει συμφωνητικό ιδιωτικής αποθεματοποίησης για τα συμπυκνωμένα γλεύκη σταφυλιών μπορούν να μεταποιήσουν, εν όλω ή εν μέρει, τα προϊόντα αυτά σε ανακαθαρισμένα συμπυκνωμένα γλεύκη σταφυλιών κατά την περίοδο ισχύος του συμφωνητικού.

Οι παραγωγοί μπορούν να αναθέσουν σε τρίτους τις εργασίες μεταποίησης που αναφέρονται στα δύο προηγούμενα εδάφια, εφόσον τα σχετικά προϊόντα που προκύπτουν από τη μεταποίηση βρίσκονται στην κατοχή των εν λόγω παραγωγών και αυτοί έχουν υποβάλει προηγούμενη δήλωση. Το σχετικό κράτος μέλος πραγματοποιεί τους ελέγχους των εργασιών αυτών.

7. Οι ενδιαφερόμενοι παραγωγοί ανακοινώνουν γραπτώς στον οργανισμό παρέμβασης την ημερομηνία έναρξης των εργασιών μεταποίησης που αναφέρονται στην παράγραφο 6, τον τόπο αποθεματοποίησης και τον τύπο συσκευασίας.

Η ανακοίνωση πρέπει να περιέλθει στον οργανισμό παρέμβασης τουλάχιστον 15 ημέρες πριν από την ημερομηνία έναρξης των εργασιών μεταποίησης.

Εντός προθεσμίας ενός μηνός που υπολογίζεται από την ημερομηνία λήξης των εργασιών μεταποίησης, οι παραγωγοί διαβιβάζουν στον οργανισμό παρέμβασης ένα δελτίο ανάλυσης του προϊόντος, στο οποίο αναφέρονται τουλάχιστον τα στοιχεία τα οποία απαιτούνται για το προϊόν αυτό στο άρθρο 29 του παρόντος κανονισμού.

8. Όταν πραγματοποιείται μια από τις μεταποιήσεις που αναφέρονται στην παράγραφο 6 του παρόντος άρθρου, το ποσό της ενίσχυσης στην αποθεματοποίηση για το προϊόν που αποτελεί αντικείμενο συμφωνητικού είναι ίσο:

α) με το ποσό που αναφέρεται στο άρθρο 25 στοιχείο α) του παρόντος κανονισμού για τη μεταποίηση που αναφέρεται στην παράγραφο 6 εδάφιο πρώτο,

β) με το ποσό που αναφέρεται στο άρθρο 25 στοιχείο β) του παρόντος κανονισμού για τη μεταποίηση που αναφέρεται στην παράγραφο 6 εδάφιο δεύτερο.

Η ενίσχυση υπολογίζεται, για όλη τη διάρκεια αποθεματοποίησης, βάσει των ποσοτήτων προϊόντος που αποτελεί αντικείμενο της σύμβασης πριν τη μεταποίηση.

Άρθρο 35

Μεταβολή του προϊόντος κατά τη διάρκεια της αποθεματοποίησης

1. Στην περίπτωση που το σύνολο ή μέρος του προϊόντος που αποτελεί αντικείμενο συμφωνητικού δεν ανταποκρίνεται πλέον, κατά τη διάρκεια ισχύος αυτού, στους όρους που προβλέπονται στο άρθρο 34 παράγραφος 1 του παρόντος κανονισμού, ο παραγωγός πληροφορεί αμελλητί τον οργανισμό παρέμβασης. Η πληροφορία συνοδεύεται με δελτίο ανάλυσης που ενέχει θέση δικαιολογητικού. Ο οργανισμός παρέμβασης θέτει τέλος, για την ποσότητα του σχετικού προϊόντος στο συμφωνητικό κατά την ημερομηνία του δελτίου ανάλυσης.

2. Στην περίπτωση που ένας έλεγχος ο οποίος έχει πραγματοποιηθεί από τον οργανισμό παρέμβασης ή από οιοδήποτε άλλο οργανισμό καταδείξει ότι το σύνολο ή μέρος του προϊόντος που αποτελεί αντικείμενο συμφωνητικού δεν ανταποκρίνεται πλέον κατά τη διάρκεια ισχύος αυτού στους όρους που προβλέπονται στο άρθρο 34 παράγραφος 1

▼B

του παρόντος κανονισμού, ο οργανισμός παρέμβασης θέτει τέλος, για την ποσότητα του σχετικού προϊόντος, στο συμφωνητικό κατά την ημερομηνία που ορίζει.

▼M12

Άρθρο 35α

Έλεγχοι

1. Οι αρμόδιες αρχές των κρατών μελών λαμβάνουν όλα τα μέτρα για να διασφαλιστούν οι αναγκαίοι έλεγχοι προκειμένου να εξακριβωθεί η ταυτότητα και ο όγκος του προϊόντος για τον οποίο υπάρχει συμφωνητικό, καθώς και η τήρηση των διατάξεων του άρθρου 34.

2. Οι παραγωγοί υποχρεούνται να επιτρέπουν ανά πάσα στιγμή τον έλεγχο που αναφέρεται στην παράγραφο 1.

▼B

Άρθρο 36

Όροι χορήγησης της ενίσχυσης

1. Πλην περίπτωσης ανωτέρας βίας,

α) αν ο παραγωγός δεν εκπληρώσει τις υποχρεώσεις που υπέχει δυνάμει του άρθρου 34 παράγραφοι 1, 2, 3, 4, 5 και 7 του παρόντος κανονισμού ή εφόσον αρνείται να υποστεί τους ελέγχους, η ενίσχυση δεν οφείλεται,

β) αν ο παραγωγός δεν εκπληρώσει μία από τις υποχρεώσεις που υπέχει δυνάμει του παρόντος κανονισμού ή του συμφωνητικού, εκτός αυτών που αναφέρονται υπό α), η ενίσχυση μειώνεται κατά ένα ποσό που ορίζεται από την αρμόδια αρχή ανάλογα με τη σοβαρότητα της διαπραχθείσας παράβασης.

2. Στις περιπτώσεις αναγνωρισμένης ανωτέρας βίας, ο οργανισμός παρέμβασης ορίζει τα μέτρα τα οποία θεωρεί αναγκαία λαμβανομένων υπόψη των περιστάσεων.

▼M12

Άρθρο 37

Πληρωμή της ενίσχυσης

1. Η αρμόδια αρχή πληρώνει την ενίσχυση εντός προθεσμίας τριών μηνών η οποία υπολογίζεται από την ημερομηνία λήξεως του συμφωνητικού αποθεματοποίησης.

2. Στην περίπτωση που τίθεται τέλος στο συμφωνητικό σύμφωνα με τα άρθρα 33 ή 35, η ενίσχυση οφείλεται κατ' αναλογία της πραγματικής διάρκειας ισχύος του συμφωνητικού. Η αρμόδια αρχή πληρώνει την ενίσχυση εντός προθεσμίας τριών μηνών η οποία υπολογίζεται από την ημέρα που έληξε το συμφωνητικό.

Άρθρο 38

Χορήγηση προκαταβολής

1. Ο παραγωγός μπορεί να ζητήσει να του χορηγηθεί προκαταβολή, με την προϋπόθεση ότι θα έχει συστήσει υπέρ της αρμόδιας αρχής εγγύηση ίση προς 120 % του ποσού της προκαταβολής. Με την επιφύλαξη του άρθρου 32, το ποσό της προκαταβολής υπολογίζεται με βάση

▼M12

το ποσό της ενίσχυσης για το εν λόγω προϊόν, που αναφέρεται στο άρθρο 25.

2. Η προκαταβολή πληρώνεται από την αρμόδια αρχή εντός τριών μηνών μετά την προσκόμιση της απόδειξης σύστασης εγγύησης.

3. Μόλις πληρωθεί η ενίσχυση από την αρμόδια αρχή, αποδεσμεύεται η εγγύηση που αναφέρεται στην παράγραφο 1.

Στην περίπτωση κατά την οποία, σύμφωνα με το άρθρο 36 παράγραφος 1 στοιχείο α), δεν οφείλεται ενίσχυση, η εγγύηση καταπίπτει στο σύνολό της.

Στις περιπτώσεις κατά τις οποίες από την εφαρμογή του άρθρου 36 παράγραφος 1 στοιχείο β), προκύπτει καθορισμός του ποσού της ενίσχυσης σε επίπεδο κατώτερο από το ποσό της προκαταβολής που έχει ήδη πληρωθεί, το ποσό της εγγύησης μειώνεται κατά 120 % του ποσού που πληρώθηκε πάνω από την οφειλομένη ενίσχυση. Η με τον τρόπο αυτό μειωθείσα εγγύηση αποδεσμεύεται το αργότερο τρεις μήνες μετά την ημέρα λήξης του συμφωνητικού.

Τα κράτη μέλη προβαίνουν στις αναγκαίες προσαρμογές, σε περίπτωση εφαρμογής της ρήτρας που προβλέπεται στο άρθρο 29 παράγραφος 5 στοιχείο i).

▼B

Άρθρο 39

Σχέση με τους οίνους ποιότητας

Ένας επιτραπέζιος οίνος που έχει αποτελέσει αντικείμενο συμφωνητικού αποθεματοποίησης δεν μπορεί, στη συνέχεια να αναγνωρισθεί ως v. q.p.r.d. ούτε να χρησιμοποιηθεί για την παρασκευή ενός v.q.p.r.d., ενός v.m.q.p.r.d., ενός v.l.q.p.r.d. ή ενός v.p.q.p.r.d, που ορίζονται στο άρθρο 54 παράγραφος 1 του κανονισμού (ΕΚ) αριθ. 1493/1999.

ΤΙΤΛΟΣ III

ΑΠΟΣΤΑΞΗ

Εισαγωγή

Άρθρο 40

Αντικείμενο του παρόντος τίτλου

Ο παρών τίτλος θεσπίζει τις λεπτομέρειες εφαρμογής των αποστάξεων που αναφέρονται στο κεφάλαιο II του τίτλου III του κανονισμού (ΕΚ) αριθ. 1493/1999.

Άρθρο 41

Ορισμοί

1. Για τους σκοπούς του παρόντος τίτλου νοείται ως:

α) παραγωγός:

i) για την εφαρμογή του κεφαλαίου I του παρόντος τίτλου: κάθε φυσικό ή νομικό πρόσωπο ή κάθε ομάδα των προσώπων αυτών

▼B

που παρήγαγε οίνο από νωπά σταφύλια, γλεύκος σταφυλιών, μερικώς ζυμωθέν γλεύκος σταφυλιών ή νέο οίνο που βρίσκεται ακόμη σε ζύμωση, δικής τους παραγωγής ή που αγοράστηκαν, καθώς και κάθε φυσικό ή νομικό πρόσωπο ή κάθε ομάδα των προσώπων αυτών που υπόκειται στις υποχρεώσεις που αναφέρονται στο άρθρο 27 του κανονισμού (ΕΚ) αριθ. 1493/1999·

ii) για την εφαρμογή των κεφαλαίων II και III του παρόντος τίτλου: κάθε φυσικό ή νομικό πρόσωπο ή ομάδα των προσώπων αυτών που παρήγαγε οίνο από νωπά σταφύλια, γλεύκος σταφυλιών ή μερικώς ζυμωθέν γλεύκος σταφυλιών, δικής τους παραγωγής ή που αγοράστηκαν,

β) οινοπνευματοποιός: κάθε φυσικό ή νομικό πρόσωπο ή ομάδα των προσώπων αυτών που:

i) προβαίνει σε απόσταξη οίνων, αλκοολωμένων οίνων, υποπροϊόντων της οινοποίησης ή κάθε άλλης μεταποίησης σταφυλιών και

ii) έχει αναγνωρισθεί από τις αρμόδιες αρχές του κράτους μέλους, στο έδαφος του οποίου βρίσκονται οι εγκαταστάσεις απόσταξης,

γ) παρασκευαστής αλκοολωμένου οίνου: κάθε φυσικό ή νομικό πρόσωπο ή ομάδα των προσώπων αυτών, με εξαίρεση τον οινοπνευματοποιό, ο οποίος:

i) μεταποιεί τον οίνο σε αλκοολωμένο οίνο και

ii) αναγνωρίζεται από τις αρμόδιες αρχές του κράτους μέλους, στο έδαφος του οποίου βρίσκονται οι εγκαταστάσεις,

δ) αρμόδιος οργανισμός παρέμβασης:

i) για την παραλαβή και την έγκριση των συμφωνητικών ή των δηλώσεων παράδοσης για απόσταξη, καθώς και των συμφωνητικών παράδοσης για παρασκευή αλκοολωμένου οίνου: ο οργανισμός παρέμβασης που ορίζεται από το κράτος μέλος, στο έδαφος του οποίου βρίσκεται ο οίνος τη στιγμή της προσκόμισης του συμφωνητικού ή της δήλωσης,

ii) για την καταβολή της ενίσχυσης στον παρασκευαστή αλκοολωμένου οίνου, που προβλέπεται στο άρθρο 69: ο οργανισμός παρέμβασης που ορίζεται από το κράτος μέλος, στο έδαφος του οποίου πραγματοποιείται η παρασκευή του αλκοολωμένου οίνου,

iii) σε όλες τις άλλες περιπτώσεις: ο οργανισμός παρέμβασης που ορίζεται από το κράτος μέλος, στο έδαφος του οποίου πραγματοποιείται η απόσταξη.

2. Για τους σκοπούς του παρόντος τίτλου εξομοιούται με τον οινοπνευματοποιό, το φυσικό ή νομικό πρόσωπο ή η ομάδα των προσώπων αυτών, εκτός του παρασκευαστή αλκοολωμένου οίνου, ο οποίος:

α) εγκρίνεται από τις αρμόδιες αρχές του κράτους μέλους, στο έδαφος του οποίου είναι εγκατεστημένος,

β) αγοράζει από τον παραγωγό, όπως ορίζεται στην παράγραφο 1 στοιχείο α), οίνο ή υποπροϊόντα της οινοποίησης ή κάθε άλλης μεταποίησης σταφυλιών με σκοπό να τα αποστάξει για λογαριασμό του από εγκεκριμένο οινοπνευματοποιό και

▼B

γ) καταβάλλει στον παραγωγό, για το προϊόν που του αγοράζει, τουλάχιστον την ελάχιστη τιμή αγοράς που καθορίζεται για τη σχετική απόσταξη.

Το πρόσωπο ή η ομάδα που εξομοιούται με τον οινοπνευματοποιό υπόκειται στις ίδιες υποχρεώσεις και τυγχάνει των ιδίων δικαιωμάτων με αυτόν.

3. Τα κράτη μέλη μπορούν να προβλέψουν, ανάλογα με λεπτομέρειες που καθορίζουν, ότι, για τον σκοπό της σύναψης των συμφωνητικών καθώς και της παράδοσης του οίνου στην απόσταξη, εξομοιούται με τον παραγωγό, μετά από αίτηση, η ένωση των συνεταιριστικών οινοποιείων για τις ποσότητες οίνου που έχουν παραχθεί και παραδοθεί από τα συνεταιριστικά οινοποιεία που αποτελούν μέλη της ένωσης. Αυτά παραμένουν εν πάση περιπτώσει κάτοχοι των δικαιωμάτων και υπεύθυνα των υποχρεώσεων που προβλέπονται από την κοινοτική νομοθεσία.

Στην περίπτωση που η ένωση έχει την πρόθεση να προσφύγει, κατόπιν συμφωνίας με τα σχετικά συνεταιριστικά οινοποιεία, κατά τη διάρκεια μιας καθορισμένης περιόδου, σε μία από τις αποστάξεις που αναφέρονται στον παρόντα τίτλο, ενημερώνει σχετικά γραπτώς τον οργανισμό παρέμβασης. Στην περίπτωση αυτή:

α) τα συνεταιριστικά οινοποιεία μέλη των ενώσεων, δεν μπορούν, μεμονωμένα, να συνάψουν τα συμφωνητικά απόσταξης ούτε να πραγματοποιήσουν τις παραδόσεις για τη σχετική απόσταξη,

β) οι ποσότητες οίνου που παραδίδονται στην απόσταξη από την ένωση καταλογίζονται στα συνεταιριστικά οινοποιεία, για λογαριασμό των οποίων πραγματοποιείται η παράδοση.

Όσον αφορά την εφαρμογή του άρθρου 2 του παρόντος κανονισμού, η μη εκπλήρωση των προβλεπομένων υποχρεώσεων, εκ μέρους ενός ή περισσοτέρων συνεταιριστικών οινοποιείων συνεπάγεται, με την επιφύλαξη συνεπειών γι' αυτά ότι ή ένωση αποκλείεται από τις παραδόσεις για τη σχετική απόσταξη, εντός του ορίου των ποσοτήτων οίνων που θα είχαν παραδοθεί για λογαριασμό των συνεταιριστικών οινοποιείων, που διέπραξαν την παράβαση.

Τα κράτη μέλη που κάνουν χρήση της ευχέρειας που αναφέρεται στην παρούσα παράγραφο ενημερώνουν σχετικά την Επιτροπή και της ανακοινώνουν τα μέτρα που έλαβαν προς το σκοπό αυτό. Η Επιτροπή εξασφαλίζει την ενημέρωση των άλλων κρατών μελών.

▼M17

Άρθρο 42

Έγκριση των οινοπνευματοποιών

1. Τα κράτη μέλη εγκρίνουν τους οινοπνευματοποιούς που υποβάλλουν σχετική αίτηση και είναι εγκατεστημένοι στην επικράτειά τους.

2. Τα κράτη μέλη μπορούν να ανακαλέσουν προσωρινά ή οριστικά την έγκριση ενός οινοπνευματοποιού, εφόσον αυτός δεν εκπληρώνει τις υποχρεώσεις που υπέχει δυνάμει του παρόντος κανονισμού.

3. Τα κράτη μέλη καταρτίζουν κατάλογο των εγκεκριμένων οινοπνευματοποιών, τον οποίο κοινοποιούν στην Επιτροπή με ηλεκτρονικά μέσα. Επίσης, κοινοποιούν χωρίς καθυστέρηση κάθε μεταγενέστερη τροποποίηση του ανωτέρω καταλόγου.

Η Επιτροπή δημοσιεύει τις πληροφορίες αυτές στο δικτυακό της τόπο.

▼B

Άρθρο 43

Αλκοόλη που προέρχεται από τις αποστάξεις

Από τις αποστάξεις που αναφέρονται στον παρόντα τίτλο μπορεί να παραχθεί μόνο:

α) ουδέτερη αλκοόλη που ανταποκρίνεται στον ορισμό που αναφέρεται στο παράρτημα III του παρόντος κανονισμού ή

β) απόσταγμα οίνου ή στεμφύλων που ανταποκρίνονται στους ορισμούς που αναφέρονται στο άρθρο 1 παράγραφος 4 στοιχεία δ) ή στ) του κανονισμού (ΕΟΚ) αριθ. 1576/89 του Συμβουλίου της 29ης Μαΐου 1989 για τη θέσπιση των γενικών κανόνων σχετικά με τον ορισμό, το χαρακτηρισμό και την παρουσίαση των αλκοολούχων ποτών ([1]) ή

γ) ένα προϊόν απόσταξης ή ακατέργαστη αλκοόλη, με αλκοολικό τίτλο τουλάχιστον 52 % vol.

Σε περίπτωση παραγωγής του προϊόντος που αναφέρεται στο πρώτο εδάφιο στοιχείο γ), το προϊόν αυτό μπορεί να χρησιμοποιηθεί μόνο υπό επίσημο έλεγχο για:

i) την παραγωγή αλκοολούχου ποτού,

ii) τη μεταποίηση σε ένα από τα προϊόντα που αναφέρονται στα στοιχεία α) ή β), με εξαίρεση τα αποστάγματα στεμφύλων σταφυλιών,

iii) την παραγωγή αλκοόλης που προορίζεται για βιομηχανικές χρήσεις.

▼M12

Στο πλαίσιο της εφαρμογής των αποστάξεων που αναφέρονται στον παρόντα τίτλο, τα κράτη μέλη λαμβάνουν, τα αναγκαία μέτρα για να διασφαλιστεί η τήρηση της υποχρέωσης που αναφέρεται στο δεύτερο εδάφιο.

▼B

Άρθρο 44

Μέθοδοι ανάλυσης της ουδέτερης αλκοόλης

Οι κοινοτικές μέθοδοι ανάλυσης της ουδέτερης αλκοόλης που ορίζεται στο παράρτημα IV του παρόντος κανονισμού εμφαίνονται στο παράρτημα V του παρόντος κανονισμού.

ΚΕΦΑΛΑΙΟ I

ΥΠΟΧΡΕΩΤΙΚΕΣ ΑΠΟΣΤΑΞΕΙΣ

Τμήμα I: Οινικό παρακράτημα

Άρθρο 45

Υποχρέωση παράδοσης των υποπροϊόντων στην απόσταξη

1. Οι παραγωγοί που υπόκεινται σε μία από τις υποχρεώσεις που αναφέρονται στο άρθρο 27 του κανονισμού (ΕΚ) αριθ. 1493/1999,

([1]) ΕΕ L 160 της 27.6.1989, σ. 1. Όπως τροποποιήθηκε τελευταία από τον κανονισμό (ΕΚ) αριθ. 3378/94 (ΕΕ L 366 της 31.12.1994, σ. 1).

▼B

εκπληρώνουν την υποχρέωσή τους παραδίδοντας σε έναν οινοπνευματοποιό το αργότερο στις 15 Ιουλίου της σχετικής περιόδου εμπορίας:

α) το σύνολο των στεμφύλων και των οινολασπών σε έναν αναγνωρισμένο οινοπνευματοποιό και

β) ενδεχομένως, τους οίνους σε αναγνωρισμένο οινοπνευματοποιό ή αναγνωρισμένο παρασκευαστή αλκοολωμένου οίνου.

▼M12

Τα κράτη μέλη μπορούν να προβλέψουν ότι η παράδοση αυτή πρέπει να γίνει πριν από την ημερομηνία που αναφέρεται στο πρώτο εδάφιο.

▼B

Όταν ο παραγωγός παραδίδει σε οινοπνευματοποιό, του οποίου έχει ανακληθεί η έγκριση, οι ποσότητες μπορούν μεν να πιστωθούν, αλλά αποκλείεται κάθε κοινοτική παρέμβαση.

▼M26

Κατά παρέκκλιση των διατάξεων του πρώτου εδαφίου η προβλεπόμενη στο πρώτο εδάφιο προθεσμία παρατείνεται, όσον αφορά τις περιόδους 2004/05, 2005/06 και 2006/07, έως τις 31 Αυγούστου της επόμενης περιόδου.

▼M12 _____

▼B

Άρθρο 46

Χαρακτηριστικά των υποπροϊόντων που παραδίδονται στην απόσταξη

1. Κατά παρέκκλιση από το άρθρο 27 παράγραφος 4 του κανονισμού (ΕΚ) αριθ. 1493/1999, η ποσότητα αλκοόλης που περιέχεται στα προϊόντα που παραδίδονται στην απόσταξη είναι τουλάχιστον ίση με 5 % του όγκου αλκοόλης που περιέχεται στον οίνο, για τους παραγωγούς που παραδίδουν τα στέμφυλα για την παραγωγή οινοκυανίνης. Για τους λευκούς vqprd, η ποσότητα αυτή είναι τουλάχιστον ίση με 7 %.

2. Για τον καθορισμό του όγκου αλκοόλης που παραδίδεται για απόσταξη υπό μορφή προϊόντων που αναφέρονται στο άρθρο 48 του παρόντος κανονισμού, ο κατ' αποκοπή φυσικός αλκοολικός τίτλος κατ' όγκο που πρέπει να ληφθεί υπόψη στις διάφορες αμπελουργικές ζώνες καθορίζεται:

α) σε 8,5 % για τη ζώνη Β,

β) σε 9,0 % για τη ζώνη Γ Ι,

γ) σε 9,5 % για τη ζώνη Γ ΙΙ,

δ) σε 10,0 % για τη ζώνη Γ ΙΙΙ.

3. Για να διατηρηθούν τα έξοδα απόσταξης σε λογικά επίπεδα, τα μέσα χαρακτηριστικά που πρέπει να παρουσιάζουν τα υποπροϊόντα της οινοποίησης κατά την παράδοση στο οινοπνευματοποιείο, είναι τουλάχιστον τα ακόλουθα:

α) Στέμφυλα σταφυλιών:

i) στην αμπελουργική ζώνη Β: 2 λίτρα καθαρής αλκοόλης ανά 100 χιλιόγραμμα,

▼M12

ii) στην αμπελοοινική ζώνη Γ: δύο λίτρα καθαρής αλκοόλης αποκτηθείσας ή δυναμικής ανά 100 χιλιόγραμμα, όταν προέρχεται από ποικιλίες που εμφαίνονται στην κατάταξη των ποικιλιών αμπέλου για την εν λόγω διοικητική ενότητα, εκτός των οινοποιήσιμων σταφυλών· 2,8 λίτρα καθαρής αλκοόλης αποκτηθείσας ή δυναμικής ανά 100 χιλιόγραμμα όταν προέρχονται από ποικιλίες που εμφαίνονται στην κατάταξη για την εν λόγω διοικητική ενότητα, μόνον ως οινοποιήσιμες ποικιλίες.

▼B

β) Οινολάσπες:

i) στην αμπελουργική ζώνη Β: 3 λίτρα καθαρής αλκοόλης ανά 100 χιλιόγραμμα, 45 % υγρασία,

ii) στην αμπελουργική ζώνη Γ: 4 λίτρα καθαρής αλκοόλης ανά 100 χιλιόγραμμα, 45 % υγρασία.

4. Για τους παραγωγούς που παραδίδουν οίνο της παραγωγής τους στην οξοποιία, η ποσότητα αλκοόλης, που εκφράζεται σε καθαρή αλκοόλη και που περιέχεται στους οίνους που παραδίδονται κατ' αυτό τον τρόπο μειώνεται από την ποσότητα αλκοόλης, που εκφράζεται σε καθαρή αλκοόλη, και περιέχεται στον οίνο που πρέπει να παραδοθεί για απόσταξη με σκοπό την εκπλήρωση της υποχρέωσης που αναφέρεται στο άρθρο 27 παράγραφος 3 του κανονισμού (ΕΚ) αριθ. 1493/1999.

▼M3

Για τους παραγωγούς που παραδίδουν τον οίνο ή τα υποπροϊόντα τους με σκοπό τον ελεγχόμενο πειραματισμό από τα κράτη μέλη, εφαρμόζονται οι διατάξεις που αναφέρονται στα άρθρα 45, 46 και 47, και η ενίσχυση που πρέπει να καταβληθεί σ' αυτόν που εξουσιοδοτείται να πραγματοποιήσει τον πειραματισμό ανέρχεται σε 0,277 ευρώ/% vol/εκατόλιτρο.

▼B

Στην περίπτωση του πειραματισμού, το κράτος μέλος δεν μπορεί να υπερβεί 100 τόνους στεμφύλων και 100 τόνους οινολασπών ανά πειραματισμό.

Άρθρο 47

Τιμή αγοράς

1. Η τιμή αγοράς που αναφέρεται στο άρθρο 27 παράγραφος 9 του κανονισμού (ΕΚ) αριθ. 1493/1999 εφαρμόζεται σε εμπόρευμα καθαρό και ελεύθερο στις εγκαταστάσεις του οινοπνευματοποιού.

2. Η τιμή αγοράς που αναφέρεται στην παράγραφο 1 καταβάλλεται από τον οινοπνευματοποιό στον παραγωγό για την ποσότητα που παραδίδεται εντός προθεσμίας τριών μηνών από την ημερομηνία παράδοσης στο οινοπνευματοποιείο της εν λόγω ποσότητας.

Ωστόσο, εκτός αν ο παραγωγός είναι αντίθετος, ο οινοπνευματοποιός μπορεί:

α) να καταβάλει το αργότερο τρεις μήνες μετά την παράδοση των προϊόντων στον παραγωγό μία προκαταβολή που αντιστοιχεί στο 80 % της τιμής αγοράς ή

β) να καταβάλει την προκαταβολή που αναφέρεται υπό α) μετά την παράδοση των προϊόντων και το αργότερο ένα μήνα μετά την υποβολή του τιμολογίου που πρέπει να εκδοθεί για τα σχετικά προϊόντα πριν από την 31η Αυγούστου που έπεται της σχετικής περιόδου.

▼B

Το υπόλοιπο θα καταβληθεί στον παραγωγό από τον οινοπνευματοποιό το αργότερο στις 31 Οκτωβρίου.

▼M12

Άρθρο 48

Ενίσχυση που καταβάλλεται στον οινοπνευματοποιό

1. Το ποσό της ενίσχυσης που αναφέρεται στο άρθρο 27 παράγραφος 11 στοιχείο α) του κανονισμού (ΕΚ) αριθ. 1493/1999 καθορίζεται, ανά % vol αλκοόλης και ανά εκατόλιτρο του προϊόντος που προέρχεται από την απόσταξη:

α) για την ουδέτερη αλκοόλη:

— που παρήχθη από στέμφυλα: 0,8453 ευρώ,

— που παρήχθη από οίνους και οινολάσπες: 0,4106 ευρώ·

β) για το απόσταγμα στέμφυλων, το απόσταγμα και την ακατέργαστη αλκοόλη που παράγονται από στέμφυλα που έχουν αλκοολικό τίτλο τουλάχιστο 52 % vol: 0,3985 ευρώ·

γ) για το απόσταγμα οίνων και την ακατέργαστη αλκοόλη που λαμβάνεται από οίνους και οινολάσπες: 0,2777 ευρώ.

Στην περίπτωση που ο οινοπνευματοποιός παρέχει την απόδειξη ότι το προϊόν της απόσταξης ή η ακατέργαστη αλκοόλη που έλαβε με απόσταξη στέμφυλων δεν έχει χρησιμοποιηθεί σαν απόσταγμα στέμφυλων αλλά διαφορετικά, μπορεί να του καταβληθεί συμπληρωματικό ποσό 0,3139 ευρώ/% vol/εκατόλιτρο.

2. Δεν οφείλεται ενίσχυση για τις ποσότητες οίνου που παραδόθηκαν στην απόσταξη και υπερβαίνουν κατά περισσότερο από 2 % την υποχρέωση του παραγωγού που αναφέρεται στο άρθρο 45.

▼B

Άρθρο 49

Εξαιρέσεις από την υποχρέωση παράδοσης

1. Δεν υπόκεινται στις υποχρεώσεις που αναφέρονται στο άρθρο 27 του κανονισμού (ΕΚ) αριθ. 1493/1999:

α) οι παραγωγοί που αποσύρουν τα υποπροϊόντα της οινοποίησης, υπό έλεγχο και υπό τους όρους που προβλέπονται στο άρθρο 50 παράγραφος 1 του παρόντος κανονισμού,

β) οι παραγωγοί αφρωδών οίνων ποιότητας αρωματικού τύπου και αφρωδών και ημιαφρωδών οίνων ποιότητας αρωματικού τύπου που παράγονται σε καθορισμένες περιοχές, οι οποίοι παρασκεύασαν αυτούς τους οίνους από γλεύκος σταφυλιών ή από αγορασμένο γλεύκος σταφυλιών που έχει υποστεί μερική ζύμωση ή που έχει υποστεί επεξεργασίες σταθεροποίησης για την αφαίρεση των οινολασπών.

▼M12

2. Μπορούν να μην παραδώσουν οι παραγωγοί οι οποίοι, κατά την εν λόγω αμπελουργική περίοδο, δεν έχουν υπερβεί ένα επίπεδο παραγωγής οίνου ή γλευκών που ανέρχεται σε 25 εκατόλιτρα, που έχει ληφθεί από τους ίδιους στις μεμονωμένες τους εγκαταστάσεις.

▼B

3. Για το μέρος της παραγωγής οίνου που πράγματι παραδίδεται στο οινοπνευματοποιείο στο πλαίσιο της απόσταξης που προβλέπεται στο άρθρο 28 του κανονισμού (ΕΚ) αριθ. 1493/1999, οι παραγωγοί είναι υποχρεωμένοι να παραδίδουν, στα πλαίσια της απόσταξης που προβλέπεται στο άρθρο 27 παράγραφος 3 του εν λόγω κανονισμού, μόνο τα υποπροϊόντα της οινοποίησης.

▼M17

4. Σε εφαρμογή του άρθρου 27 παράγραφος 8 του κανονισμού (ΕΚ) αριθ. 1493/1999, τα κράτη μέλη μπορούν να προβλέψουν, για το σύνολο ή για μέρος του εδάφους τους, ότι οι ακόλουθοι παραγωγοί μπορούν να εκπληρώσουν την υποχρέωση παράδοσης των υποπροϊόντων που αναφέρονται στις παραγράφους 3 και 6 του εν λόγω άρθρου, με την απόσυρση αυτών των προϊόντων υπό έλεγχο:

α) οι παραγωγοί που δεν υπερβαίνουν ένα επίπεδο παραγωγής 80 εκατολίτρων, το οποίο έχει ληφθεί από τους ίδιους στις μεμονωμένες τους εγκαταστάσεις·

β) οι παραγωγοί που επιδίδονται σε βιολογική καλλιέργεια σταφυλιών.

▼B

Άρθρο 50

Αποσύρσεις

1. Μπορούν να κάνουν χρήση της δυνατότητας που αναφέρεται στο άρθρο 27 παράγραφος 8 του κανονισμού (ΕΚ) αριθ. 1493/1999 μόνον:

α) οι παραγωγοί που είναι εγκατεστημένοι στις περιοχές παραγωγής όπου η απόσταξη αποτελεί δυσανάλογη γι'αυτούς επιβάρυνση. Ο κατάλογος των περιοχών αυτών παραγωγής καταρτίζεται από τις αρμόδιες αρχές των κρατών μελών, τα οποία ενημερώνουν σχετικά την Επιτροπή,

β) οι παραγωγοί που δεν έχουν προβεί στην οινοποίηση ή σε κάθε άλλη μεταποίηση σταφυλιών σε συνεταιριστικές εγκαταστάσεις και για τους οποίους ο μικρός όγκος ή τα ιδιαίτερα χαρακτηριστικά της παραγωγής και η κατάσταση των εγκαταστάσεων απόσταξης συνεπάγονται δυσανάλογες επιβαρύνσεις απόσταξης.

▼M17

Τα κράτη μέλη καθορίζουν τις λεπτομέρειες εφαρμογής και ενημερώνουν σχετικά την Επιτροπή.

▼B

2. Για τους σκοπούς της εφαρμογής του άρθρου 27 παράγραφοι 7 και 8 του κανονισμού (ΕΚ) αριθ. 1493/1999, τα υποπροϊόντα πρέπει να αποσύρονται χωρίς καθυστέρηση και το αργότερο στο τέλος της αμπελουργικής περιόδου κατά τη διάρκεια της οποίας λαμβάνονται. Η απόσυρση, με ένδειξη των υπολογιζομένων ποσοτήτων, πρέπει είτε να καταχωρείται στα βιβλία που τηρούνται κατ' εφαρμογή του άρθρου 70 του κανονισμού (ΕΚ) αριθ. 1493/1999 είτε να πιστοποιείται από την αρμόδια αρχή.

Η απόσυρση των σχετικών οινολασπών θεωρείται ότι έχει πραγματοποιηθεί, εάν οι οινολάσπες έχουν μετουσιωθεί για να καταστεί αδύνατη η χρήση τους στην οινοποίηση και εάν η παράδοση των οινολασπών που έχουν μετουσιωθεί με τον τρόπο αυτό σε τρίτους εγγράφεται στα βιβλία που αναφέρονται στο προηγούμενο εδάφιο. Τα κράτη μέλη λαμβάνουν τα αναγκαία μέτρα για να εξασφαλίζεται ο έλεγχος των δοσοληψιών αυτών.

▼B

Τα κράτη μέλη των οποίων η ετήσια παραγωγή οίνου υπερβαίνει τα 25 000 εκατόλιτρα ελέγχουν, δειγματοληπτικά, τουλάχιστον αν τηρείται η μέση ελάχιστη περιεκτικότητα σε αλκοόλη που αναφέρεται στο άρθρο 51 και αν τα υποπροϊόντα αποσύρθηκαν πλήρως και μέσα στις καθορισμένες προθεσμίες.

Άρθρο 51

Χαρακτηριστικά των υποπροϊόντων που αποτελούν αντικείμενο απόσυρσης

Η ελάχιστη μέση περιεκτικότητα σε καθαρή αλκοόλη των υποπροϊόντων της οινοποίησης που αποτελούν αντικείμενο της απόσυρσης υπό έλεγχο που αναφέρεται στο άρθρο 27 παράγραφοι 7 και 8 του κανονισμού (ΕΚ) αριθ. 1493/1999 είναι η ακόλουθη:

α) στέμφυλα σταφυλιών:

i) 2,1 λίτρα ανά χιλιόγραμμα στην περίπτωση λευκών v.q.p.r.d.,

ii) 3 λίτρα ανά χιλιόγραμμα στις άλλες περιπτώσεις·

β) οινολάσπες:

i) 3,5 λίτρα ανά χιλιόγραμμα στην περίπτωση λευκών v.q.p.r.d.,

ii) 5 λίτρα ανά χιλιόγραμμα στις άλλες περιπτώσεις.

Τμήμα ΙΙ: Απόσταξη των οίνων που προέρχονται από ποικιλίες διπλής κατάταξης

▼M9

Άρθρο 52

Προσδιορισμός της ποσότητας που έχει οινοποιηθεί υπό κανονικές συνθήκες

1. Όσον αφορά τους οίνους που παράγονται από σταφύλια που εμφαίνονται στην κατάταξη ποικιλιών αμπέλου συγχρόνως ως οινοποιήσιμες ποικιλίες και ως ποικιλίες που προορίζονται για άλλη χρήση, οι οποίες αναφέρονται στο άρθρο 28 του κανονισμού (ΕΚ) αριθ. 1493/1999, η συνολική ποσότητα που οινοποιείται υπό κανονικές συνθήκες καθορίζεται για κάθε σχετική περιφέρεια.

Η συνολική ποσότητα που οινοποιείται υπό κανονικές συνθήκες περιλαμβάνει:

— τα αμπελοοινικά προϊόντα που προορίζονται για την παραγωγή επιτραπέζιων οίνων και οίνων που είναι κατάλληλοι για την παραγωγή επιτραπέζιων οίνων,

— τα γλεύκη που προορίζονται για την παραγωγή συμπυκνωμένων γλευκών και ανακαθαρισμένων συμπυκνωμένων γλευκών με σκοπό τον εμπλουτισμό τους,

— τα γλεύκη που προορίζονται για την παραγωγή οίνων λικέρ ονομασίας προέλευσης,

— τα γλεύκη που προορίζονται για την παραγωγή αποσταγμάτων οίνων ονομασίας προέλευσης.

▼M9

Η περίοδος αναφοράς ορίζεται ως ο μέσος όρος των εξής αμπελοοινικών περιόδων:

— 1974/75 έως 1979/80 για την Κοινότητα των Δέκα,

— 1978/79 έως 1983/84 για την Ισπανία και την Πορτογαλία,

— 1988/89 έως 1993/94 για την Αυστρία,

▼M16

— 1997/98 μέχρι 2002/03 στη Δημοκρατία της Τσεχίας, την Κύπρο, την Ουγγαρία, τη Μάλτα, τη Σλοβενία και τη Σλοβακία,

▼M24

— 1999/2000 έως 2004/2005 στη Ρουμανία.

▼M14

Όσον αφορά, πάντως, τους οίνους τους παραγόμενους από σταφύλια που εμφαίνονται στην κατάταξη ταυτόχρονα ως οινοποιήσιμες ποικιλίες και ως ποικιλίες που προορίζονται για την παρασκευή αποστάγματος οίνου ονομασίας προέλευσης, η συνολική περιφερειακή ποσότητα που οινοποιείται υπό κανονικές συνθήκες, η οποία προκύπτει από την εν λόγω περίοδο αναφοράς, μειώνεται κατά τις ποσότητες που αποτέλεσαν αντικείμενο απόσταξης, εκτός εκείνης που προορίζεται για την παραγωγή αποστάγματος οίνου ονομασίας προέλευσης κατά τη διάρκεια της ιδίας περιόδου. Επιπλέον, στην περίπτωση στην οποία η συνολική ποσότητα της περιφέρειας που οινοποιείται υπό κανονικές συνθήκες είναι ανώτερη από πέντε εκατομμύρια εκατόλιτρα, η συνολική αυτή ποσότητα που οινοποιείται υπό κανονικές συνθήκες μειώνεται, ►M20 για τις αμπελουργικές περιόδους ►M25 2001/2002 έως 2007/2008 ◄ ◄, κατά 1,4 εκατομμύρια εκατόλιτρα.

▼M9

2. Στις περιφέρειες που αναφέρονται στην παράγραφο 1, η ποσότητα που οινοποιείται υπό κανονικές συνθήκες ανά εκτάριο, καθορίζεται από τα σχετικά κράτη μέλη προσδιορίζοντας, για την ίδια περίοδο αναφοράς που αναφέρεται στην προαναφερθείσα παράγραφο, τα μερίδια των οίνων που προέρχονται από τα σταφύλια που εμφαίνονται στην κατάταξη για την ίδια διοικητική ενότητα ταυτόχρονα ως ποικιλίες οινοποιήσιμων σταφυλιών και ως ποικιλίες που προορίζονται για άλλη χρήση.

Από την περίοδο 1998/99, όσον αφορά τους οίνους που παράγονται από σταφύλια που εμφαίνονται στην κατάταξη για την ίδια διοικητική μονάδα ταυτόχρονα ως ποικιλίες οινοποιήσιμων σταφυλιών και ως ποικιλίες που προορίζονται για την παραγωγή αποστάγματος οίνου ονομασίας προέλευσης, τα κράτη μέλη έχουν το δικαίωμα, όσον αφορά τον παραγωγό που έλαβε από την περίοδο 1997/98 πριμοδότηση οριστικής εγκατάλειψης η οποία αναφέρεται στο άρθρο 8 του κανονισμού (ΕΚ) αριθ. 1493/1999, για μέρος της αμπελουργικής έκτασης της εκμετάλλευσης του, να διατηρήσει, κατά τη διάρκεια των πέντε περιόδων που έπονται της περιόδου εκρίζωσης, την ποσότητα που οινοποιείται υπό κανονικές συνθήκες στο επίπεδο που έφθανε πριν την εκρίζωση.

Άρθρο 53

Προσδιορισμός της ποσότητας του προς απόσταξη οίνου

1. Κάθε παραγωγός που υπόκειται στην υποχρέωση απόσταξης σύμφωνα με το άρθρο 28 του κανονισμού (ΕΚ) αριθ. 1493/1999 πρέπει να αναθέσει την απόσταξη της συνολικής ποσότητας της παραγωγής του, που προορίζεται για οινοποίηση, μειωμένη κατά την ποσότητα που οινοποιείται υπό κανονικές συνθήκες, όπως ορίζεται στο άρθρο 52 παράγραφος 2 και κατά την ποσότητα των εξαγωγών του εκτός Κοινότητας κατά την υπόψη περίοδο.

▼M9

Επιπλέον, ο παραγωγός μπορεί να αφαιρέσει από την προς απόσταξη ποσότητα, που προκύπτει από τον ανωτέρω υπολογισμό, μια μέγιστη ποσότητα 10 εκατόλιτρων.

2. Όταν η περιφερειακή ποσότητα που οινοποιείται υπό κανονικές συνθήκες είναι ανώτερη από 5 εκατόλιτρα, η συνολική προς απόσταξη ποσότητα σύμφωνα με το άρθρο 28 του κανονισμού (ΕΚ) αριθ. 1493/1999 καθορίζεται από το κράτος μέλος για κάθε σχετική περιφέρεια. Περιλαμβάνει τη συνολική ποσότητα που προορίζεται για οινοποίηση, μειωμένη κατά την ποσότητα που οινοποιείται υπό κανονικές συνθήκες, όπως ορίζεται στο άρθρο 52 και κατά την ποσότητα των εξαγωγών εκτός Κοινότητας κατά τη διάρκεια της εν λόγω περιόδου.

Στις περιφέρειες αυτές:

— το κράτος μέλος κατανέμει τη συνολική προς απόσταξη ποσότητα στη σχετική περιφέρεια μεταξύ των μεμονωμένων παραγωγών οίνου της περιφέρειας αυτής σύμφωνα με αντικειμενικά κριτήρια και χωρίς διακρίσεις. Το κράτος μέλος πληροφορεί σχετικά την Επιτροπή,

— η απόσταξη επιτρέπεται μόνο εάν η συνολική ποσότητα της σχετικής περιφέρειας, η οποία προορίζεται για οινοποίηση για την εν λόγω περίοδο, υπερβαίνει τη συνολική ποσότητα της σχετικής περιφέρειας που οινοποιείται υπό κανονικές συνθήκες,

— επιτρέπεται απόκλιση 200 000 εκατόλιτρων μεταξύ της περιφερειακής προς απόσταξη ποσότητας και του αθροίσματος των μεμονωμένων ποσοτήτων κατά έτος της αμπελουργικής περιόδου.

Άρθρο 54

Ημερομηνίες παράδοσης των οίνων

Ο οίνος πρέπει να παραδίδεται σε εγκεκριμένο οινοπνευματοποιό, το αργότερο στις 15 Ιουλίου της σχετικής αμπελουργικής περιόδου.

Στην περίπτωση που αναφέρεται στο άρθρο 68 του παρόντος κανονισμού, ο οίνος πρέπει να παραδίδεται σε έναν αναγνωρισμένο παρασκευαστή αλκοολωμένου οίνου, το αργότερο στις 15 Ιουνίου της σχετικής περιόδου.

Για να αφαιρεθεί ο οίνος από την προς απόσταξη ποσότητα, πρέπει να έχει εξαχθεί εκτός Κοινότητας το αργότερο στις 15 Ιουλίου της σχετικής περιόδου.

Άρθρο 55

Τιμή αγοράς

1. Η τιμή αγοράς που αναφέρεται στο άρθρο 28 παράγραφος 3 του κανονισμού (ΕΚ) αριθ. 1493/1999 καταβάλλεται από τον οινοπνευματοποιό στον παραγωγό για την παραδοθείσα ποσότητα εντός προθεσμίας τριών μηνών από την ημερομηνία παράδοσης στο οινοπνευματοποιείο. Η τιμή αυτή εφαρμόζεται σε εμπόρευμα «γυμνό», στη θύρα της εκμετάλλευσης του παραγωγού.

2. Για τους οίνους που εμφαίνονται στην κατάταξη ταυτόχρονα ως ποικιλίες οινοποιήσιμων σταφυλιών καθώς και ποικιλίες που προορίζονται για την παρασκευή αποστάγματος οίνου, η τιμή αγοράς μπορεί, σύμφωνα με τις διατάξεις του άρθρου 28 παράγραφος 3 του κανονισμού (ΕΚ) αριθ. 1493/1999, να επιμερισθεί από το κράτος μέλος

▼M9

μεταξύ των υποκειμένων στην υποχρέωση απόσταξης, σε συνάρτηση με την απόδοση ανά εκτάριο. Οι διατάξεις που εγκρίνει το κράτος μέλος πρέπει να εξασφαλίζουν ότι η μέση τιμή που καταβάλλεται πραγματικά για το σύνολο των αποσταζομένων οίνων είναι 1,34 ευρώ ανά εκατόλιτρο και ανά % vol.

Άρθρο 56

Ενίσχυση που καταβάλλεται στον οινοπνευματοποιό

Το ποσό της ενίσχυσης που αναφέρεται στο άρθρο 28 παράγραφος 5 στοιχείο α) του κανονισμού (ΕΚ) αριθ. 1493/1999 καθορίζεται, ανά % vol αλκοόλης και ανά εκατόλιτρο του προϊόντος που προέρχεται από την απόσταξη:

α) ουδέτερη αλκοόλη	0,7728 ευρώ
β) απόσταγμα οίνου, ακατέργαστη αλκοόλη και προϊόν απόσταξης οίνου	0,6401 ευρώ.

Σε περίπτωση χρήσης της δυνατότητας διαμόρφωσης της τιμής αγοράς που αναφέρεται στο άρθρο 55 παράγραφος 2, το ποσό των ενισχύσεων που αναφέρονται στο πρώτο εδάφιο πρέπει να διαμορφωθεί κατά τον ίδιο τρόπο.

Καμία ενίσχυση δεν οφείλεται για τις ποσότητες αλκοόλης που παράγονται από οίνο ο οποίος παραδίδεται για απόσταξη και ο οποίος υπερβαίνει κατά περισσότερο από 2 % την υποχρέωση του παραγωγού που αναφέρεται στο άρθρο 53 του παρόντος κανονισμού.

Άρθρο 57

Εξαιρέσεις στην απαγόρευση κυκλοφορίας οίνων

Κατ' εφαρμογή της παρέκκλισης του άρθρου 28 παράγραφος 1 του κανονισμού (ΕΚ) αριθ. 1493/1999, οι οίνοι που αναφέρονται στο εν λόγω άρθρο μπορούν να κυκλοφορούν:

α) με προορισμό ένα τελωνείο, με σκοπό την τήρηση των τελωνειακών διατυπώσεων εξαγωγής και να εγκαταλείπουν κατόπιν το τελωνειακό έδαφος της Κοινότητας, ή

β) με προορισμό εγκαταστάσεις εγκεκριμένου παρασκευαστή αλκοολωμένων οίνων, με σκοπό τη μεταποίησή τους σε αλκοολωμένους οίνους.

▼B

Τμήμα ΙΙΙ: Κοινές διατάξεις των τμημάτων Ι και ΙΙ του παρόντος κεφαλαίου

Άρθρο 58

Μερικές παραδόσεις

▼M12

Οι παραγωγοί που υπόκεινται σε κάποια από τις υποχρεώσεις παράδοσης που αναφέρονται στα άρθρα 45 και 54 και έχουν παραδώσει το αργότερο στις 15 Ιουλίου της τρέχουσας περιόδου, τουλάχιστον το 90 % της ποσότητας του προϊόντος που αντιστοιχεί στην υποχρέωσή τους, μπορούν να εκπληρώσουν την υποχρέωση αυτή, παραδίδοντας την

▼M12

υπολειπόμενη ποσότητα πριν από την ημερομηνία που θα καθοριστεί από την αρμόδια του κράτους μέλους. Αυτή δεν μπορεί να είναι μεταγενέστερη από τις 31 Ιουλίου της επόμενης περιόδου.

▼B

Σ'αυτή την περίπτωση:

▼M14

α) η τιμή αγοράς των υπολειπόμενων ποσοτήτων που αναφέρονται στο πρώτο εδάφιο καθώς και η τιμή της αλκοόλης που λαμβάνεται απ' αυτές και παραδίδεται στον οργανισμό παρέμβασης μειώνονται κατά ποσό 0,6279 ευρώ ανά ποσοστιαία μονάδα αλκοολικού βαθμού κατ' όγκο και ανά εκατόλιτρο για την απόσταξη που αναφέρεται στο άρθρο 27 του κανονισμού (ΕΚ) αριθ. 1493/1999 και κατά 0,7728 ευρώ ανά ποσοστιαία μονάδα αλκοολικού βαθμού κατ' όγκο και ανά εκατόλιτρο για την απόσταξη που αναφέρεται στο άρθρο 28 του εν λόγω κανονισμού,

▼B

β) για τα προϊόντα της απόσταξης που δεν παραδίδονται στον οργανισμό παρέμβασης, δεν καταβάλλεται καμία ενίσχυση,

▼M14

_____

▼B

δ) οι προθεσμίες απόσταξης, οι προθεσμίες υποβολής της απόδειξης καταβολής της τιμής που αναφέρεται υπό α) και οι προθεσμίες παράδοσης της αλκοόλης στον οργανισμό παρέμβασης, προσαρμόζονται από την αρμόδια αρχή στην παράταση της προθεσμίας παράδοσης.

Άρθρο 59

Απόδειξη παράδοσης

Ο οινοπνευματοποιός χορηγεί στον παραγωγό, ως απόδειξη της παράδοσης και πριν τις 31 Αυγούστου της επόμενης περιόδου εμπορίας, βεβαίωση η οποία αναφέρει τουλάχιστον τη φύση, την ποσότητα και τον αλκοολικό τίτλο κατ' όγκο του παραδοθέντος προϊόντος, καθώς και την ημερομηνία παράδοσης.

Ωστόσο, εάν ένας παραγωγός παραδίδει τα προϊόντα που είναι υποχρεωμένος να αποστάξει σε οινοπνευματοποιείο που βρίσκεται σε άλλο κράτος μέλος από αυτό όπου έχουν παραχθεί τα εν λόγω προϊόντα, ο οινοπνευματοποιός ζητά από τον οργανισμό παρέμβασης του κράτους μέλους όπου πραγματοποιείται η απόσταξη να βεβαιώσει, στο έγγραφο που προβλέπεται στο άρθρο 70 του κανονισμού (ΕΚ) αριθ. 1493/1999, με βάση το οποίο πραγματοποιείται η μεταφορά, ότι τα εν λόγω προϊόντα έχουν αναληφθεί από το οινοπνευματοποιείο. Ένα αντίγραφο του εν λόγω εγγράφου, συμπληρωμένου κατ' αυτόν τον τρόπο, αποστέλλεται από τον οινοπνευματοποιό στον παραγωγό εντός προθεσμίας ενός μηνός από την ημέρα της παραλαβής των προϊόντων προς απόσταξη.

▼M26

Κατά παρέκκλιση των διατάξεων του πρώτου εδαφίου η προβλεπόμενη στο πρώτο εδάφιο προθεσμία παρατείνεται, όσον αφορά τις περιόδους 2004/05, 2005/06 και 2006/07 έως τις 15 Σεπτεμβρίου της επόμενης περιόδου.

▼B

Άρθρο 60

Αποδείξεις που παρέχει ο οινοπνευματοποιός στον οργανισμό παρέμβασης

1. Για να λάβει ενίσχυση, ο οινοπνευματοποιός υποβάλλει στον οργανισμό παρέμβασης το αργότερο στις 30 Νοεμβρίου που έπεται της σχετικής περιόδου, αίτηση στην οποία επισυνάπτει, για τις ποσότητες για τις οποίες ζητείται η ενίσχυση:

α) i) όσον αφορά τους οίνους και τις οινολάσπες, συγκεντρωτικό πίνακα των παραδόσεων που πραγματοποιήθηκαν από κάθε παραγωγό, αναφέροντας τουλάχιστον:

— τη φύση, την ποσότητα, το χρώμα και τον κατ' όγκο αλκοολικό τίτλο,

— τον αριθμό του εγγράφου που προβλέπεται στο άρθρο 70 παράγραφος 1 του κανονισμού (ΕΚ) αριθ. 1493/1999, όταν το έγγραφο αυτό απαιτείται για τη μεταφορά των προϊόντων μέχρι τις εγκαταστάσεις του οινοπνευματοποιού ή, σε αντίθετη περίπτωση, την αναφορά στο έγγραφο που έχει χρησιμοποιηθεί κατ' εφαρμογή των εθνικών διατάξεων,

ii) όσον αφορά τα στέμφυλα, ονομαστικό κατάλογο των παραγωγών που του έχουν παραδώσει στέμφυλα και τις ποσότητες αλκοόλης που περιέχονται στα στέμφυλα, τα οποία παραδόθηκαν στο πλαίσιο της απόσταξης που αναφέρεται στο άρθρο 27 του κανονισμού (ΕΚ) αριθ. 1493/1999·

β) δήλωση, η οποία θεωρείται από την αρμόδια αρχή που ορίζεται από το κράτος μέλος, στην οποία αναφέρονται τουλάχιστον:

i) οι ποσότητες που προέρχονται από την απόσταξη, κατανεμημένες σύμφωνα με τις κατηγορίες που προβλέπονται στο άρθρο 43 του παρόντος κανονισμού,

ii) την ημερομηνία παραγωγής των προϊόντων αυτών,

γ) την απόδειξη ότι έχει καταβάλει στον παραγωγό, εντός των προβλεπομένων προθεσμιών, την ελάχιστη τιμή αγοράς που προβλέπεται για την υπόψη απόσταξη.

Ωστόσο, τα κράτη μέλη μπορούν να προβλέψουν απλουστευμένες λεπτομέρειες παρουσίασης της απόδειξης πληρωμής της ελάχιστης τιμής αγοράς που προβλέπεται για την απόσταξη των υποπροϊόντων της οινοποίησης, αφού λάβουν προηγουμένως την έγκριση της Επιτροπής επί των λεπτομερειών αυτών.

2. Όταν η απόσταξη πραγματοποιείται από τον ίδιο τον παραγωγό, τα έγγραφα που προβλέπονται στην παράγραφο 1 αντικαθίστανται από μία δήλωση, η οποία θεωρείται από την αρμόδια αρχή του κράτους μέλους και στην οποία αναφέρεται τουλάχιστον:

α) η φύση, η ποιότητα, το χρώμα και ο κατ' όγκο αλκοολικός τίτλος του προς απόσταξη προϊόντος,

β) τις ποσότητες προϊόντων που προέρχονται από την απόσταξη, κατανεμημένες σύμφωνα με τις κατηγορίες που προβλέπονται στο άρθρο 43 του παρόντος κανονισμού,

γ) τις ημερομηνίες παραγωγής των προϊόντων αυτών.

▼B

3. Η απόδειξη της πληρωμής της ελάχιστης τιμής μπορεί να αντικατασταθεί από απόδειξη σύστασης εγγύησης υπέρ του οργανισμού παρέμβασης. Η εγγύηση αυτή είναι ίση με 120 % της ζητηθείσας ενίσχυσης.

Στην περίπτωση αυτή, η απόδειξη ότι ο οινοπνευματοποιός έχει καταβάλει εξ ολοκλήρου την τιμή αγοράς που αναφέρεται στο άρθρο 27 παράγραφος 9 ή στο άρθρο 28 παράγραφος 3 του κανονισμού (ΕΚ) αριθ. 1493/1999 παρέχεται στον οργανισμό παρέμβασης το αργότερο την τελευταία ημέρα του μηνός Φεβρουαρίου που έπεται της σχετικής περιόδου.

4. Στην περίπτωση που αναφέρεται στο άρθρο 47 παράγραφος 2 δεύτερο εδάφιο του παρόντος κανονισμού, η απόδειξη πληρωμής της τιμής αγοράς αντικαθίσταται από την απόδειξη της πληρωμής της προκαταβολής.

5. Ο οργανισμός παρέμβασης καταβάλλει στον οινοπνευματοποιό ή, στις περιπτώσεις που αναφέρονται στην παράγραφο 2, στον παραγωγό την ενίσχυση η οποία υπολογίζεται εντός προθεσμίας τριών μηνών από την ημέρα της υποβολής της αίτησης, η οποία συνοδεύεται από τα απαιτούμενα έγγραφα.

▼M12

Για την απόσταξη που αναφέρεται στο άρθρο 28 του κανονισμού (ΕΚ) αριθ. 1493/1999, και στην περίπτωση που το κράτος μέλος διαφοροποιεί την τιμή αγοράς συναρτήσει της απόδοσης ανά εκτάριο όπως προβλέπεται στο άρθρο 55 παράγραφος 2, η προθεσμία που αναφέρεται στο πρώτο εδάφιο είναι επτά μήνες.

_____

▼B

Άρθρο 61

Ημερομηνίες των εργασιών απόσταξης

1. Ο οίνος που παραδίδεται ενδεχομένως προκειμένου να εκπληρωθεί η υποχρέωση που προβλέπεται στο άρθρο 27 του κανονισμού (ΕΚ) αριθ. 1493/1999 μπορεί να αποσταχθεί μόνο από την 1η Ιανουαρίου της σχετικής περιόδου.

2. Οι οινοπνευματοποιοί απευθύνουν στον οργανισμό παρέμβασης, το αργότερο στις 10 κάθε μηνός για τον προηγούμενο μήνα, κατάσταση των ποσοτήτων των προϊόντων που έχουν αποσταχθεί και των ποσοτήτων που έχουν ληφθεί από την απόσταξη, κατανεμημένων σύμφωνα με τις κατηγορίες που αναφέρονται στο άρθρο 43 του παρόντος κανονισμού.

3. Οι εργασίες απόσταξης δεν μπορούν να πραγματοποιηθούν μετά την 31η Ιουλίου της σχετικής περιόδου.

▼M26

Ωστόσο, όσον αφορά τις περιόδους 2004/05, 2005/06 και 2006/07 η προθεσμία που προβλέπεται στο πρώτο εδάφιο παρατείνεται έως τις 15 Σεπτεμβρίου της επόμενης περιόδου.

▼B

Άρθρο 62

Παράδοση αλκοόλης στον οργανισμό παρέμβασης

1. Με την επιφύλαξη της εφαρμογής του άρθρου 27 παράγραφος 12 και του άρθρου 28 παράγραφος 6 του κανονισμού (ΕΚ) αριθ. 1493/1999, ο οινοπνευματοποιός μπορεί να παραδώσει στον οργανισμό παρέμβασης, το αργότερο στις 30 Νοεμβρίου που έπεται της σχετικής περιόδου, το προϊόν που έχει αλκοολικό τίτλο τουλάχιστον 92 % vol.

Οι αναγκαίες εργασίες για την παραγωγή του προϊόντος που αναφέρεται στο πρώτο εδάφιο μπορούν να πραγματοποιηθούν είτε στις εγκαταστάσεις του οινοπνευματοποιού που παραδίδει το εν λόγω προϊόν στον οργανισμό παρέμβασης, είτε στις εγκαταστάσεις ενός οινοπνευματοποιού που εκτελεί εργασία με σύμβαση φασόν.

Πλην της περιπτώσεως εφαρμογής της παραγράφου 2 δεύτερο εδάφιο του παρόντος άρθρου, ο οινοπνευματοποιός που παραδίδει στον οργανισμό παρέμβασης δεν μπορεί να διατηρήσει υλικά την αλκοόλη που παραδίδεται στις εγκαταστάσεις του· αυτή πρέπει να εναποθηκευθεί σε εγκαταστάσεις, τις οποίες διαχειρίζεται ο οργανισμός παρέμβασης.

▼M8

Κατά παρέκκλιση από το πρώτο εδάφιο, όσον αφορά την Πορτογαλία, και για την περίοδο 2000/01, ο οινοπνευματοποιός μπορεί να παραδόσει στον οργανισμό παρέμβασης, το αργότερο στις 31 Δεκεμβρίου που έπεται της σχετικής περιόδου, το προϊόν που έχει αλκοολικό τίτλο τουλάχιστον 92 % vol.

▼M12

2. Η τιμή που πρέπει να καταβληθεί στον οινοπνευματοποιό από την αρμόδια αρχή για το προϊόν που παρέδωσε καθορίζεται κατά τον ακόλουθο τρόπο σε %/vol αλκοόλης και ανά εκατόλιτρο:

α) απόσταξη που προβλέπεται στο άρθρο 27 του κανονισμού (ΕΚ) αριθ. 1493/1999:

— τιμή για την ακατέργαστη αλκοόλη που λαμβάνεται από στέμφυλα: 1,872 ευρώ,

— τιμή για την ακατέργαστη αλκοόλη που λαμβάνεται από οίνο και οινολάσπες: 1,437 ευρώ·

β) απόσταξη που αναφέρεται στο άρθρο 28 του κανονισμού (ΕΚ) αριθ. 1493/1999:

— τιμή για την ακατέργαστη αλκοόλη που λαμβάνεται από οίνους: 1,799 ευρώ.

Στην περίπτωση που η αλκοόλη αποθεματοποιείται στις εγκαταστάσεις στις οποίες παράχθηκε, οι τιμές αυτές μειώνονται κατά 0,5 ευρώ ανά εκατόλιτρο του προϊόντος.

———————

▼B

4. Αν ο οινοπνευματοποιός έχει τύχει της ενίσχυσης που αναφέρεται στα άρθρα 48 και 56 του παρόντος κανονισμού, οι τιμές που αναφέρονται στην παράγραφο 2 μειώνονται κατά ποσό ίσο με το ποσό της εν λόγω ενίσχυσης.

5. Η πληρωμή της τιμής από τον οργανισμό παρέμβασης στον οινοπνευματοποιό πραγματοποιείται το αργότερο τρεις μήνες μετά την ημερομηνία παράδοσης της αλκοόλης, υπό τον όρο ότι τα έγγραφα και οι αποδείξεις που αναφέρονται στο άρθρο 60 έχουν υποβληθεί.

▼M11

ΚΕΦΑΛΑΙΟ ΙΙ

ΠΡΟΑΙΡΕΤΙΚΗ ΑΠΟΣΤΑΞΗ

Άρθρο 63

Αντικείμενο του κεφαλαίου

Το παρόν κεφάλαιο καθορίζει τις λεπτομέρειες εφαρμογής του καθεστώτος απόσταξης του οίνου σε πόσιμη αλκοόλη το οποίο αναφέρεται στο άρθρο 29 του κανονισμού (ΕΚ) αριθ. 1493/1999.

Άρθρο 63α

Έναρξη της απόσταξης

▼M15

1. Σε κάθε περίοδο, η απόσταξη επιτραπέζιων οίνων και οίνων από τους οποίους μπορούν να παραχθούν επιτραπέζιοι οίνοι, η οποία αναφέρεται στο άρθρο 29 του κανονισμού (ΕΚ) αριθ. 1493/1999, πραγματοποιείται ►M17 κατά την περίοδο που αρχίζει την 1η Οκτωβρίου και λήγει στις 23 Δεκεμβρίου ◄.

▼M11

2. ►M15 Η ποσότητα επιτραπέζιων οίνων και οίνων από τους οποίους μπορούν να παραχθούν επιτραπέζιοι οίνοι για την οποία κάθε παραγωγός έχει τη δυνατότητα να συνάψει συμφωνητικά περιορίζεται σε ποσοστό που θα καθοριστεί από την οινοπαραγωγή του, η οποία έχει δηλωθεί κατά τη διάρκεια μίας από τις τρεις τελευταίες περιόδους, συμπεριλαμβανομένης, εφόσον έχει ήδη δηλωθεί, της παραγωγής της τρέχουσας περιόδου. Κατά τη διάρκεια μιας δεδομένης περιόδου, ο παραγωγός δεν μπορεί να αλλάξει το έτος παραγωγής που έχει επιλεγεί ως έτος αναφοράς για τον υπολογισμό του ποσοστού αυτού. ►M25 Για τις περιόδους 2004/2005, 2005/2006, 2006/2007 και 2007/2008 το ποσοστό αυτό καθορίζεται σε 25 %. ◄ ◄

Η ποσότητα επιτραπέζιων οίνων και οίνων από τους οποίους μπορούν να παραχθούν επιτραπέζιοι οίνοι που παράχθηκε είναι μόνο εκείνη που εμφαίνεται ως οίνος στη στήλη «επιτραπέζιοι οίνοι» της δήλωσης παραγωγής που αναφέρεται στον πίνακα Γ του κανονισμού (ΕΚ) αριθ. 1282/2001 της Επιτροπής ([1]).

3. Κάθε παραγωγός που κατά την τρέχουσα περίοδο παρήγαγε επιτραπέζιο οίνο ή οίνο από τον οποίο μπορεί να παραχθεί επιτραπέζιος οίνος, μπορεί να συνάψει ένα ή περισσότερα συμφωνητικά ή δηλώσεις που αναφέρονται στο άρθρο 65 του παρόντος κανονισμού. Το συμφωνητικό ή η δήλωση συνοδεύεται από απόδειξη σύστασης εγγύησης ίσης προς 5 ευρώ ανά εκατόλιτρο. Τα εν λόγω συμφωνητικά ή δηλώσεις δεν μπορούν να μεταβιβαστούν.

▼M17

4. Τα κράτη μέλη κοινοποιούν στην Επιτροπή, το αργότερο στις 15 Ιανουαρίου της τρέχουσας περιόδου, το συνολικό όγκο τον οποίο αφορούν τα συμφωνητικά ή οι δηλώσεις που έχουν υποβληθεί δυνάμει του άρθρου 65 παράγραφος 1 για την απόσταξη που αναφέρεται στην παράγραφο 1 του παρόντος άρθρου κατά τη διάρκεια της περιόδου που προβλέπεται στην εν λόγω παράγραφο.

▼M11

5. Εάν οι ποσότητες, για τις οποίες κοινοποιήθηκαν στην Επιτροπή συμφωνητικά ή δηλώσεις την ημέρα που ορίζεται στην παράγραφο 4

([1]) ΕΕ L 176 της 29.6.2001, σ. 14.

▼**M11**

πρόκειται να υπερβούν ή κινδυνεύουν να υπερβούν τις ποσότητες που είναι συμβατές με τα διαθέσιμα κονδύλια του προϋπολογισμού, ή υπερβαίνουν ή κινδυνεύουν να υπερβούν κατά πολύ τις δυνατότητες απορρόφησης του τομέα της πόσιμης αλκοόλης, η Επιτροπή καθορίζει ενιαίο ποσοστό αποδοχής των ποσοτήτων οίνων που εμφαίνονται στα συμφωνητικά ή δηλώσεις που έχουν κοινοποιηθεί. ►**C1** Στην περίπτωση αυτή, η εγγύηση που αναφέρεται στην παράγραφο 3 αποδεσμεύεται για τις ποσότητες που κοινοποιήθηκαν αλλά δεν έγιναν αποδεκτές. ◄

6. Τα κράτη μέλη εγκρίνουν τα εν λόγω συμφωνητικά ή δηλώσεις στο διάστημα ►**M17** μεταξύ 30 Ιανουαρίου και 20 Φεβρουαρίου ◄:

— για το σύνολο αν η Επιτροπή δεν έχει καθορίσει το ποσοστό που αναφέρεται στην παράγραφο 5,

— για τον όγκο που προκύπτει από την εφαρμογή του ποσοστού σε αυτό που έχει καθοριστεί.

Πάντως, για την περίοδο 2002/03 οι ημερομηνίες αυτές μετατίθενται την 1η και στις 20 Φεβρουαρίου.

Τα κράτη μέλη κοινοποιούν στην Επιτροπή το συνολικό όγκο που αφορούν τα συμφωνητικά και ο οποίες έχει εγκριθεί κατά τον τρόπο αυτό το αργότερο στις 20 Μαρτίου της τρέχουσας περιόδου.

Τα συμφωνητικά ή οι δηλώσεις που υποβλήθηκαν στις αρμόδιες αρχές των κρατών μελών χωρίς όμως να έχουν κοινοποιηθεί στην Επιτροπή σύμφωνα με τις διατάξεις που αναφέρονται στην παράγραφο 4 δεν μπορούν να εγκριθούν.

▼**M17**

7. Κατά παρέκκλιση των διατάξεων της παραγράφου 6, τα κράτη μέλη μπορούν να εγκρίνουν τα συμφωνητικά πριν από τις 30 Ιανουαρίου για ποσότητα που δεν υπερβαίνει το 40 % της ποσότητας που εμφαίνεται στα εν λόγω συμφωνητικά ή δηλώσεις.

▼**M11**

8. Οι ποσότητες οίνων που λαμβάνονται υπόψη ανά σύμβαση πρέπει να παραδίδονται σε οινοπνευματοποιείο το αργότερο στις 15 Ιουλίου κάθε περιόδου.

▼**M13**

Για την περίοδο 2002/03 η ημερομηνία που προβλέπεται στο πρώτο εδάφιο μεταφέρεται στις 31 Αυγούστου της επόμενης περιόδου.

▼**M11**

9. Η εγγύηση που αναφέρεται στην παράγραφο 3 αποδεσμεύεται κατ' αναλογία των ποσοτήτων που παραδόθηκαν, εφόσον ο παραγωγός προσκομίσει αποδεικτικά στοιχεία σχετικά με την παράδοση σε οινοπνευματοποιείο. Στην περίπτωση που η σύμβαση εκτελείται για το 95 % τουλάχιστον των ποσοτήτων που έχουν συμφωνηθεί, η εγγύηση αποδεσμεύεται πλήρως.

10. Ο οίνος που παραδίδεται στο οινοπνευματοποιείο πρέπει να αποσταχθεί το αργότερο στις 30 Σεπτεμβρίου της επομένης περιόδου.

▼**M13**

Για την περίοδο 2002/03 η ημερομηνία που προβλέπεται στο πρώτο εδάφιο μεταφέρεται στις 15 Νοεμβρίου της επόμενης περιόδου.

▼M11

Άρθρο 64

Ποσά και λεπτομέρειες ενίσχυσης

1. Η πρώτη ενίσχυση που αναφέρεται στο άρθρο 29 παράγραφος 4 του κανονισμού (ΕΚ) αριθ. 1493/1999, η οποία πρέπει να καταβάλλεται στον οινοπνευματοποιό ή, στις περιπτώσεις που αναφέρονται στο άρθρο 65 παράγραφος 3 του παρόντος κανονισμού, στον παραγωγό για τον οίνο που έχει αποσταχθεί στο πλαίσιο της απόσταξης που αναφέρεται στο παρόν κεφάλαιο καθορίζεται, ανά ποσοστιαία μονάδα κατ' όγκο αλκοόλης και ανά εκατόλιτρο προϊόντος που προέρχεται από την απόσταξη, ως εξής:

— 1,751 ευρώ ανά ποσοστιαία μονάδα κατ' όγκο και ανά εκατόλιτρο για την ακατέργαστη αλκοόλη, το προϊόν απόσταξης και το απόσταγμα οίνου,

— 1,884 ευρώ ανά ποσοστιαία μονάδα κατ' όγκο και ανά εκατόλιτρο για την ουδέτερη αλκοόλη.

Η αίτηση ενίσχυσης πρέπει να κατατίθεται στην αρμόδια αρχή το αργότερο στις 30 Νοεμβρίου της επόμενης περιόδου.

Η αρμόδια αρχή καταβάλλει την ενίσχυση εντός τριμήνου από την ημέρα προσκόμισης των αποδεικτικών στοιχείων που αναφέρονται στο άρθρο 65 παράγραφος 8 του παρόντος κανονισμού.

2. Η δεύτερη ενίσχυση για την αποθεματοποίηση της αλκοόλης που παράγεται από την απόσταξη, η οποία αναφέρεται στο άρθρο 29 παράγραφος 6 του κανονισμού (ΕΚ) αριθ. 1493/1999, καθορίζεται σε 0,00042 ευρώ ανά ποσοστιαία μονάδα κατ' όγκο αλκοόλης και ανά εκατόλιτρο προϊόντος λαμβανόμενου από την απόσταξη και ανά ημέρα.

Η αίτηση αποθεματοποίησης πρέπει να υποβάλλεται στην αρμόδια αρχή το αργότερο ένα μήνα πριν από την ημερομηνία έναρξης της αποθεματοποίησης. Υποβάλλεται μόνο για την αλκοόλη που έχει ήδη παραχθεί. Περιλαμβάνει τουλάχιστον την ποσότητα και τα χαρακτηριστικά του προϊόντος που πρόκειται να αποθεματοποιηθεί, καθώς και τις προβλεπόμενες ημερομηνίες έναρξης και πέρατος της αποθεματοποίησης.

Εκτός αντίθετης άποψης της αρμόδιας αρχής εντός της προαναφερόμενης προθεσμίας του ενός μηνός, η ημερομηνία που προβλέπεται για την έναρξη της αποθεματοποίησης θεωρείται ως η πραγματική ημερομηνία.

Η δεύτερη ενίσχυση μπορεί να καταβληθεί αποκλειστικά στον οινοπνευματοποιό και μόνο:

— για όγκο προϊόντων απόσταξης όχι κατώτερο των 100 εκατόλιτρων που αποθεματοποιείται σε δοχεία χωρητικότητας όχι κατώτερης των 100 εκατολίτρων,

— για ελάχιστη περίοδο έξι μηνών και για μέγιστη περίοδο δώδεκα μηνών. Από τον έβδομο μήνα, ο οινοπνευματοποιός που δεν έχει ζητήσει την προκαταβολή την προβλεπόμενη στο άρθρο 66 του παρόντος κανονισμού μπορεί να καταγγείλει πρόωρα τη σύμβαση, δηλώνοντας την ημερομηνία λήξεως στην αρμόδια αρχή τουλάχιστον ένα μήνα πριν από την επιλεγείσα ημερομηνία.

Ο όγκος προϊόντων για τον οποίο ο οινοπνευματοποιός μπορεί να συνάψει συμφωνητικά αποθεματοποίησης κατά τη διάρκεια μιας περιόδου δεν μπορεί να υπερβεί τον όγκο προϊόντων που ελήφθη από τον ίδιο αυτό οινοπνευματοποιό μέσω της απόσταξης δυνάμει των διατάξεων του παρόντος κεφαλαίου κατά τη διάρκεια της μιας ή της άλλης από τις δύο προηγούμενες περιόδους.

▼M11

Τα προϊόντα απόσταξης για τα οποία μπορούν να συναφθούν συμφωνητικά αποθεματοποίησης πρέπει να λαμβάνονται από τον ίδιο τον οινοπνευματοποιό κατά τις περιόδους που αναφέρονται στο προηγούμενο εδάφιο ή, ενδεχομένως, κατά προηγούμενες περιόδους.

Για την αποθεματοποιημένη ποσότητα προϊόντων προερχόμενων από απόσταξη γίνεται αποδεκτή ανοχή 0,2 % ανά μήνα, υπολογιζόμενη σε σχέση με την περιεκτικότητα σε αλκοόλη. Αν δεν υπάρξει υπέρβαση του ποσοστού αυτού οφείλεται η ενίσχυση· σε περίπτωση υπέρβασης δεν οφείλεται πλέον ενίσχυση.

Η αίτηση ενίσχυσης πρέπει να κατατίθεται στην αρμόδια αρχή το βραδύτερο έξι μήνες μετά το τέλος της περιόδου αποθεματοποίησης. Τις σχετικές λεπτομέρειες καθορίζουν τα κράτη μέλη.

Η αρμόδια αρχή καταβάλλει τη δεύτερη ενίσχυση εντός προθεσμίας τριών μηνών από την ημέρα κατάθεσης της αίτησης για ενίσχυση.

▼M17

Μετά την υποβολή της αίτησης αποθεματοποίησης και μέχρι τη λήξη της περιόδου αποθεματοποίησης, για οποιαδήποτε μεταβολή των δοχείων ή του τόπου αποθεματοποίησης απαιτείται έγκριση της αρμόδια αρχής.

▼M11

3. Τα προϊόντα απόσταξης που δικαιούνται των ενισχύσεων που αναφέρονται στο παρόν άρθρο δεν μπορούν να αγορασθούν εκ των υστέρων από τις δημόσιες υπηρεσίες. Αν ο οινοπνευματοποιός επιθυμεί ωστόσο να πωλήσει την αλκοόλη του στις δημόσιες υπηρεσίες, πρέπει προηγουμένως να επιστρέψει τις σχετικές ενισχύσεις.

Κατά παρέκκλιση των διατάξεων του πρώτου εδαφίου, δεν εμπίπτουν στο πρώτο εδάφιο για τις ποσότητες αλκοόλης που πωλούνται στο πλαίσιο ενός τέτοιου προγράμματος οι δημόσιες υπηρεσίες που εφαρμόζουν πρόγραμμα πώλησης αλκοόλης, το οποίο δεν έρχεται σε αντίθεση με τις παραδοσιακές χρήσεις, όπως γεωργοπεριβαλλοντικό πρόγραμμα για την πώληση αλκοόλης στον τομέα των καυσίμων.

▼B

ΚΕΦΑΛΑΙΟ III

ΚΟΙΝΕΣ ΔΙΑΤΑΞΕΙΣ ΤΩΝ ΚΕΦΑΛΑΙΩΝ I ΚΑΙ II

Τμήμα I: Γενικές διατάξεις

Άρθρο 65

Συμφωνητικό παράδοσης

1. Κάθε παραγωγός που προτίθεται να παραδώσει οίνο της δικής του παραγωγής στις αποστάξεις που αναφέρονται στα άρθρα 29 και 30 του κανονισμού (ΕΚ) αριθ. 1493/1999 συνάπτει ένα ή περισσότερα συμφωνητικά παράδοσης, που καλούνται στο εξής «συμφωνητικά» με έναν ή περισσότερους οινοπνευματοποιούς. Το εν λόγω συμφωνητικό υποβάλλεται προς έγκριση στον αρμόδιο οργανισμό παρέμβασης πριν από μία ημερομηνία που πρόκειται να καθοριστεί, σύμφωνα με τις λεπτομέρειες που θεσπίζονται από τα κράτη μέλη.

Συγχρόνως με την υποβολή του συμφωνητικού στον οργανισμό παρέμβασης προσκομίζεται η απόδειξη ότι ο παραγωγός έχει όντως παραγάγει και κατέχει την ποσότητα του οίνου που προορίζεται για παράδοση. Η

▼B

εν λόγω απόδειξη μπορεί να μη ζητηθεί στα κράτη μέλη, η διοίκηση των οποίων κατέχει άλλα έγγραφα.

Οι παραγωγοί που υπόκεινται στις υποχρεώσεις που αναφέρονται στα άρθρα 27 και 28 του κανονισμού (ΕΚ) αριθ. 1493/1999 υποβάλλουν εξάλλου στους οινοπνευματοποιούς την απόδειξη ότι εκπλήρωσαν τις εν λόγω υποχρεώσεις κατά την περίοδο που καθορίζεται στο άρθρο 2 παράγραφος 2 του παρόντος κανονισμού.

2. Το συμφωνητικό αναφέρει, για τον σχετικό οίνο, τουλάχιστον:

α) την ποσότητα· η ποσότητα αυτή δεν μπορεί να είναι κατώτερη από 10 εκατόλιτρα·

β) τα διάφορα χαρακτηριστικά, και ιδίως το χρώμα.

Ο παραγωγός μπορεί να παραδώσει τον οίνο στην απόσταξη μόνο εφόσον το συμφωνητικό έχει εγκριθεί από τον αρμόδιο οργανισμό παρέμβασης. Η αρμόδια αρχή μπορεί να περιορίσει τον αριθμό των συμφωνητικών που συνάπτονται από κάθε παραγωγό.

Όταν η απόσταξη πραγματοποιείται σε ένα κράτος μέλος εκτός αυτού, στο οποίο έχει εγκριθεί το συμφωνητικό, ο οργανισμός παρέμβασης που ενέκρινε το συμφωνητικό διαβιβάζει αντίγραφό του στον οργανισμό παρέμβασης του πρώτου κράτους μέλους.

▼M11

3. Οι παραγωγοί που αναφέρονται στην παράγραφο 1 του παρόντος άρθρου οι οποίοι διαθέτουν οι ίδιοι εγκαταστάσεις απόσταξης και έχουν την πρόθεση να προβούν στην απόσταξη που αναφέρεται στο παρόν κεφάλαιο υποβάλλουν για έγκριση στην αρμόδια αρχή, πριν από κάποια ημερομηνία που καθορίζεται, δήλωση παράδοσης στην απόσταξη, η οποία καλείται στο εξής «δήλωση».

Οι παραγωγοί στην οινική ζώνη Α ή στο γερμανικό τμήμα της ζώνης Β ή στις περιφέρειες που έχουν φυτευθεί με άμπελο στην Αυστρία, οι αναφερόμενοι στην παράγραφο 7 του άρθρου 27 του κανονισμού (ΕΚ) αριθ. 1493/1999, είναι δυνατόν να προωθήσουν την απόσταξη την αναφερόμενη στο παρόν κεφάλαιο στις εγκαταστάσεις εγκεκριμένου οινοπνευματοποιού εργαζόμενου κατ' αποκοπή. Προς το σκοπό αυτό υποβάλλουν στην αρμόδια αρχή προς έγκριση, πριν από κάποια ημερομηνία που καθορίζεται, δήλωση παράδοσης στην απόσταξη, η οποία καλείται στο εξής «δήλωση».

▼B

Οι παραγωγοί που υπόκεινται στις υποχρεώσεις που αναφέρονται στα άρθρα 27 και 28 του κανονισμού (ΕΚ) αριθ. 1493/1999 υποβάλλουν, επιπλέον, στον αρμόδιο οργανισμό παρέμβασης την απόδειξη ότι εκπλήρωσαν τις εν λόγω υποχρεώσεις κατά τη διάρκεια της περιόδου αναφοράς που καθορίζεται στο άρθρο 2 παράγραφος 2 του παρόντος κανονισμού.

▼M17

4. Για τους σκοπούς της παραγράφου 3 το συμφωνητικό αντικαθίσταται:

α) στην περίπτωση που αναφέρεται στην παράγραφο 3 πρώτο εδάφιο, με τη δήλωση·

β) στην περίπτωση που αναφέρεται στην παράγραφο 3 δεύτερο εδάφιο, με τη δήλωση συνοδευόμενη από ένα συμφωνητικό παράδοσης για την απόσταξη με σύμβαση φασόν που έχει συναφθεί μεταξύ του παραγωγού και του οινοπνευματοποιού.

▼B

5. Τα χαρακτηριστικά του οίνου που βρίσκεται στην απόσταξη δεν είναι δυνατό να είναι διαφορετικά από αυτά που αναφέρονται στο συμφωνητικό ή στη δήλωση, δυνάμει του παρόντος άρθρου.

Δεν οφείλεται ενίσχυση:

α) όταν η ποσότητα οίνου που παραδίδεται πράγματι στην απόσταξη είναι κατώτερη από 95 % αυτής που εμφαίνεται στο συμφωνητικό ή τη δήλωση,

β) για την ποσότητα οίνου που υπερβαίνει 105 % των ποσοτήτων που εμφαίνονται στο συμφωνητικό ή τη δήλωση,

γ) για την ποσότητα οίνου που υπερβαίνει την μέγιστη ποσότητα που πρέπει να τηρηθεί για τη σχετική απόσταξη.

6. Ο οινοπνευματοποιός καταβάλλει στον παραγωγό, για τον οίνο που του παραδίδει, τις τιμές που καθορίζονται κατ'εφαρμογή των άρθρων 29 ή 30 του κανονισμού (ΕΚ) αριθ. 1493/1999, ανά % vol αλκοόλης και ανά εκατόλιτρο· η τιμή αυτή εφαρμόζεται σε εμπόρευμα καθαρό στη θύρα της εκμετάλλευσης του παραγωγού.

7. Η ελάχιστη τιμή αγοράς που αναφέρεται στην παράγραφο 6 καταβάλλεται από τον οινοπνευματοποιό στον παραγωγό στους τρεις μήνες που έπονται της παράδοσης, υπό τον όρο ότι ο παραγωγός έχει παράσχει στην αρμόδια αρχή, εντός των δύο μηνών που έπονται της παράδοσης οίνου, την απόδειξη που αναφέρεται στην παράγραφο 1 εδάφιο τρίτο του παρόντος άρθρου. Αν η απόδειξη παρασχεθεί μετά τους δύο μήνες, ο οινοπνευματοποιός πραγματοποιεί την πληρωμή εντός προθεσμίας 1 μηνός. ►M11 Τα κράτη μέλη μπορούν να προβλέψουν συντομότερες προθεσμίες ή ακριβείς ημερομηνίες για την υποβολή της εν λόγω απόδειξης στην αρμόδια αρχή. ◄

▼M17

Εάν υπάρχουν βάσιμες αμφιβολίες σχετικά με την επιλεξιμότητα του οίνου για την υπόψη απόσταξη, η αρμόδια αρχή του κράτους μέλους μπορεί να παρατείνει την προθεσμία πληρωμής που αναφέρεται στο πρώτο εδάφιο το ανώτερο έως τρεις μήνες.

▼M11

8. Ο οινοπνευματοποιός ανακοινώνει στην αρμόδια αρχή, εντός της προθεσμίας που καθορίζει το κράτος μέλος:

α) για κάθε παραγωγό που έχει παραδώσει οίνο και για κάθε παράδοση, την ποσότητα, το χρώμα και τον κτηθέντα κατ' όγκο αλκοολικό τίτλο του οίνου, καθώς και τον αριθμό του εγγράφου που προβλέπεται στο άρθρο 70 του κανονισμού (ΕΚ) αριθ. 1493/1999 που χρησιμοποιήθηκε για την μεταφορά του οίνου μέχρι τις εγκαταστάσεις του οινοπνευματοποιού·

β) την απόδειξη της απόσταξης, εντός των προβλεπόμενων προθεσμιών, της συνολικής ποσότητας οίνου που εμφαίνεται στο συμφωνητικό ή τη δήλωση·

γ) την απόδειξη ότι κατέβαλε στον παραγωγό, εντός των προβλεπόμενων προθεσμιών, την τιμή αγοράς που προβλέπεται στην παράγραφο 6.

▼B

Στην περίπτωση που αναφέρεται στην παράγραφο 9, πρέπει να παρέχεται στον οργανισμό παρέμβασης μόνο η απόδειξη που αναφέρεται υπό β).

▼B

Οι οινοπνευματοποιοί απευθύνουν στον οργανισμό παρέμβασης, το αργότερο στις 10 κάθε μήνα για τον προηγούμενο μήνα, κατάσταση των ποσοτήτων των προϊόντων που έχουν αποσταχθεί και τις ποσότητες των προϊόντων που προέκυψαν από την απόσταξη, κατανεμημένες σύμφωνα με τις κατηγορίες που αναφέρονται στο άρθρο 43 του παρόντος κανονισμού.

9. Αν ο παραγωγός πραγματοποιήσει την απόσταξη ο ίδιος ως οινοπνευματοποιός ή αν η απόσταξη πραγματοποιηθεί από οινοπνευματοποιό ο οποίος ενεργεί για λογαριασμό του παραγωγού, οι ενδείξεις που αναφέρονται στην παράγραφο 8 παρέχονται στον αρμόδιο οργανισμό παρέμβασης, από τον παραγωγό.

10. Τα κράτη μέλη εξακριβώνουν, με αντιπροσωπευτική δειγματοληψία, τους οίνους που εγγράφονται στα συμφωνητικά, ελέγχοντας κυρίως:

α) την πραγματική παραγωγή και κατοχή από τον παραγωγό της ποσότητας οίνου που προβλέπεται για παράδοση,

β) κατά πόσο ο οίνος που είναι εγγεγραμμένος στο συμφωνητικό ανήκει στην κατηγορία για την οποία πραγματοποιείται η απόσταξη.

Ο έλεγχος διεξάγεται ανά πάσα στιγμή μεταξύ της υποβολής του συμφωνητικού προς έγκριση και της εισόδου στο οινοπνευματοποιείο. Τα κράτη μέλη που διαθέτουν ένα πιο αποτελεσματικό σύστημα ελέγχου για την εξακρίβωση του στοιχείου α) του πρώτου εδαφίου της παρούσας παραγράφου μπορούν να περιορίσουν τον έλεγχο στο στάδιο της εισόδου στο οινοπνευματοποιείο.

▼M1

Όταν στο συμφωνητικό αναγράφεται ο κτηθείς αλκοολικός τίτλος, επιτρέπεται απόκλιση 1 % μεταξύ του τίτλου αυτού και εκείνου που προσδιορίζεται τη στιγμή του ελέγχου.

Άρθρο 65α

Χαρακτηριστικά της αλκοόλης που λαμβάνεται με απόσταξη ορισμένων οίνων

Μέσω της απευθείας απόσταξης των οίνων που προέρχονται από σταφύλια ποικιλιών που εμφαίνονται στην κατάταξη για την ίδια διοικητική ενότητα συγχρόνως ως ποικιλίες οινοποιήσιμων σταφυλιών και ως ποικιλίες που προορίζονται για την παρασκευή αποστάγματος οίνου, μπορεί να παραχθεί μόνον ένα προϊόν που έχει αλκοολικό τίτλο ίσο ή ανώτερο από 92 % vol.

▼B

Άρθρο 66

Προκαταβολή

1. Ο οινοπνευματοποιός ή, στην περίπτωση που αναφέρεται στο άρθρο 65 παράγραφος 3 του παρόντος κανονισμού, ο παραγωγός, μπορεί να ζητήσει να του προκαταβληθεί ποσό ίσο με την ενίσχυση που καθορίζεται για την εν λόγω απόσταξη, υπό τον όρο ότι έχει συστήσει εγγύηση υπέρ του οργανισμού παρέμβασης. Η εγγύηση αυτή είναι ίση με 120 % του εν λόγω ποσού.

Το ποσό που αναφέρεται στο πρώτο εδάφιο υπολογίζεται ανά % vol αλκοόλης που αναφέρεται για τον οίνο που είναι εγγεγραμμένος στο συμφωνητικό ή στη δήλωση παράδοσης και ανά εκατόλιτρο του εν λόγω οίνου ή ανά εκατόλιτρο καθαρής αλκοόλης στο πλαίσιο της δεύ-

▼B

τερης ενίσχυσης που αναφέρεται στο άρθρο 64, παράγραφος 1, στοιχείο β), του παρόντος κανονισμού. Η προκαταβολή πληρώνεται από τον οργανισμό παρέμβασης εντός των τριών μηνών που έπονται της προσκόμισης της απόδειξης για τη σύσταση της εγγύησης, εφόσον έχει εγκριθεί το συμφωνητικό.

▼M17

2. Η εγγύηση αποδεσμεύεται από τον οργανισμό παρέμβασης μετά από προσκόμιση, εντός των προβλεπόμενων προθεσμιών, των αποδείξεων που αναφέρονται στο άρθρο 65 παράγραφος 8.

▼B

Άρθρο 67

Συμμετοχή του ΕΓΤΠΕ στο κόστος των εργασιών απόσταξης

1. Το Ευρωπαϊκό Γεωργικό Ταμείο Προσανατολισμού και Εγγυήσεων, τμήμα «Εγγυήσεων», συμμετέχει στις δαπάνες που βαρύνουν τους οργανισμούς παρέμβασης για την ανάληψη της αλκοόλης.

Το ποσό της συμμετοχής αυτής ισούται με την ενίσχυση που καθορίζεται σύμφωνα με τα άρθρα 48, 56 και 68 στοιχείο α) του παρόντος κανονισμού και κατ' εφαρμογή του άρθρου 3 του κανονισμού (ΕΚ) αριθ. 1493/1999.

▼M12

Η προκαταβολή επί της τιμής που θα πληρωθεί στον οινοπνευματοποιό από τον οργανισμό παρέμβασης, η οποία μπορεί να προβλεφθεί στο πλαίσιο της εφαρμογής της απόσταξης που αναφέρεται στο άρθρο 30 του κανονισμού (ΕΚ) αριθ. 1493/1999, εξομοιώνεται με τις ενισχύσεις που αναφέρονται στο δεύτερο εδάφιο.

▼B

2. Τα άρθρα 4 και 6 του κανονισμού (ΕΚ) αριθ. 1258/1999 ([1]) εφαρμόζονται στην εν λόγω συμμετοχή.

Τμήμα ΙΙ: Αλκοολωμένοι οίνοι

Άρθρο 68

Μεταποίηση σε αλκοολωμένο οίνο

1. Ο οίνος που προορίζεται για μία από τις αποστάξεις που αναφέρονται στον παρόντα κανονισμό μπορεί να μεταποιείται σε αλκοολωμένο οίνο. Στην περίπτωση αυτή, με την απόσταξη του αλκοολωμένου οίνου, μπορεί να λαμβάνεται μόνο απόσταγμα οίνου.

2. Η παρασκευή του αλκοολωμένου οίνου πραγματοποιείται υπό επίσημο έλεγχο.

Προς το σκοπό αυτό:

α) στο ή στα έγγραφα και στο ή στα βιβλία που προβλέπονται κατ' εφαρμογή του άρθρου 70 του κανονισμού (ΕΚ) αριθ. 1493/1999, εμφαίνεται η αύξηση του κτηθέντος αλκοολικού τίτλου κατ' όγκον, εκφρασμένου σε % vol, με την αναγραφή του αντίστοιχου τίτλου πριν και μετά την προσθήκη του προϊόντος απόσταξης στον οίνο,

([1]) ΕΕ L 160 της 26.6.1999, σ. 103.

▼B

β) λαμβάνεται δείγμα του οίνου πριν από τη μεταποίηση σε αλκοολωμένο οίνο, υπό τον έλεγχο μιας επίσημης αρχής, για τον προσδιορισμό με ανάλυση του κτηθέντος αλκοολικού τίτλου κατ' όγκον από επίσημο εργαστήριο ή από εργαστήριο που εργάζεται υπό επίσημο έλεγχο,

γ) δύο δελτία της ανάλυσης που αναφέρεται στο στοιχείο β) διαβιβάζονται στον παρασκευαστή του αλκοολωμένου οίνου, ο οποίος διαβιβάζει το ένα στον οργανισμό παρέμβασης του κράτους μέλους όπου παρασκευάζεται ο αλκοολωμένος οίνος.

3. Η παρασκευή του αλκοολωμένου οίνου πραγματοποιείται κατά την ίδια περίοδο με εκείνη που καθορίζεται για την εν λόγω απόσταξη.

4. Τα κράτη μέλη μπορούν να περιορίζουν τους τόπους παρασκευής αλκοολωμένου οίνου, στο μέτρο που αυτό είναι αναγκαίο για να διασφαλίζουν τους καταλληλότερους τρόπους ελέγχου.

Άρθρο 69

Παρασκευή αλκοολωμένου οίνου

1. Όταν γίνεται χρήση της δυνατότητας που προβλέπεται στο άρθρο 68 παράγραφος 1 και όταν η παρασκευή του αλκοολωμένου οίνου δεν πραγματοποιείται από τον οινοπνευματοποιό ή για λογαριασμό του, ο παραγωγός συνάπτει συμφωνητικό παράδοσης με εγκεκριμένο παρασκευαστή και το υποβάλλει προς έγκριση στον αρμόδιο οργανισμό παρέμβασης.

Πάντως, εάν ο παραγωγός έχει εγκριθεί ως παρασκευαστής αλκοολωμένου οίνου και προτίθεται να παρασκευάσει μόνος του τον αλκοολωμένο οίνο, το συμφωνητικό που αναφέρεται στο πρώτο εδάφιο αντικαθίσταται από δήλωση παράδοσης.

2. Τα συμφωνητικά και οι δηλώσεις που αναφέρονται στην παράγραφο 1 διέπονται από τις διατάξεις που θεσπίζουν τα κράτη μέλη.

3. Ο παρασκευαστής του αλκοολωμένου οίνου καταβάλλει στον παραγωγό, για τον παραδοθέντα οίνο, τουλάχιστον την ελάχιστη τιμή αγοράς του οίνου που καθορίζεται αντιστοίχως για τις αποστάξεις που αναφέρονται στα άρθρα 27, 28, 29 και 30 του κανονισμού (ΕΚ) αριθ. 1493/1999. Η τιμή αυτή εφαρμόζεται σε εμπόρευμα καθαρό:

α) ελεύθερο στις εγκαταστάσεις του παρασκευαστού στην περίπτωση της απόσταξης που αναφέρεται στο άρθρο 27 παράγραφος 9 του κανονισμού (ΕΚ) αριθ. 1493/1999,

β) στην θύρα του παραγωγού στις άλλες περιπτώσεις.

Με την επιφύλαξη των αναγκαίων προσαρμογών, ο παρασκευαστής του αλκοολωμένου οίνου υπόκειται στις ίδιες υποχρεώσεις τις οποίες υπέχει και ο οινοπνευματοποιός δυνάμει του παρόντος τίτλου.

Το ποσό της ενίσχυσης που καταβάλλεται στον παρασκευαστή του αλκοολωμένου οίνου καθορίζεται ανά % vol κτηθείσης αλκοόλης και ανά εκατόλιτρο οίνου ως εξής:

— για την απόσταξη που αναφέρεται στο άρθρο 27 του κανονισμού (ΕΚ) αριθ. 1493/1999: 0,2657 ευρώ.

— για την απόσταξη που αναφέρεται στο άρθρο 28 του κανονισμού (ΕΚ) αριθ. 1493/1999: 0,6158 ευρώ.

▼B

— για την απόσταξη που αναφέρεται στο άρθρο 29 του κανονισμού (ΕΚ) αριθ. 1493/1999: 0,1715 ευρώ.

▼M1

Σε περίπτωση χρησιμοποίησης της ευχέρειας επιμερισμού της τιμής αγοράς που αναφέρεται στο άρθρο 55 παράγραφος 2, το ποσό της ενίσχυσης που αναφέρεται στη δεύτερη περίπτωση του προηγούμενου εδαφίου μπορεί να επιμερισθεί κατ' ανάλογο τρόπο.

▼B

Η ενίσχυση καταβάλλεται από τον αρμόδιο οργανισμό παρέμβασης στον παρασκευαστή του αλκοολωμένου οίνου, υπό τον όρο ότι συστήνει εγγύηση ποσού ίσου με 120 % της προς είσπραξη ενίσχυσης. Ωστόσο, η εγγύηση αυτή δεν απαιτείται όταν πληρούνται ήδη οι όροι για την καταβολή της ενίσχυσης.

Όταν προβαίνει στην παρασκευή αλκοολωμένου οίνου, στα πλαίσια περισσοτέρων αποστάξεων που διέπονται από διαφορετικές διατάξεις του κανονισμού (ΕΚ) αριθ. 1493/1999, ο παρασκευαστής μπορεί να συστήσει μία μόνη εγγύηση. Στην περίπτωση αυτή, η εγγύηση αντιστοιχεί στο 120 % του συνόλου των ενισχύσεων που καταβάλλονται για την παρασκευή δυνάμει των εν λόγω αποστάξεων.

Η εγγύηση αποδεσμεύεται από τον οργανισμό παρέμβασης μόνον αφού υποβληθεί, μέσα στις προβλεπόμενες προθεσμίες:

α) η απόδειξη της απόσταξης, μέσα στις προβλεπόμενες προθεσμίες, της συνολικής ποσότητας αλκοολωμένου οίνου που αναφέρεται στο συμφωνητικό ή στη δήλωση,

β) η απόδειξη καταβολής, μέσα στις προβλεπόμενες προθεσμίες, της ελάχιστης τιμής αγοράς που αναφέρεται στα άρθρα 27, 28, 29 και 30 του κανονισμού (ΕΚ) αριθ. 1493/1999.

Στην περίπτωση που αναφέρεται στην παράγραφο 1 δεύτερο εδάφιο, μόνο η απόδειξη που αναφέρεται στο στοιχείο α) παρέχεται από τον παραγωγό στον οργανισμό παρέμβασης.

Άρθρο 70

Απόσταξη σε άλλο κράτος μέλος

1. Στην περίπτωση που η απόσταξη του αλκοολωμένου οίνου πραγματοποιείται σε άλλο κράτος μέλος εκτός αυτού στο οποίο εγκρίθηκε το συμφωνητικό ή η δήλωση, και κατά παρέκκλιση από το άρθρο 69 παράγραφος 4 του παρόντος κανονισμού, η ενίσχυση που οφείλεται για διάφορες αποστάξεις μπορεί να καταβάλλεται στον οινοπνευματοποιό υπό τον όρο ότι υποβάλλει, εντός δύο μηνών από τη λήξη της προθεσμίας που προβλέπεται για τη διενέργεια της εν λόγω απόσταξης, αίτηση προς τον οργανισμό παρέμβασης του κράτους μέλους στο έδαφος του οποίου έλαβε χώρα η εργασία αυτή.

2. Στην αίτηση που αναφέρεται στην παράγραφο 1 επισυνάπτονται:

α) έγγραφο, θεωρημένο από τις αρμόδιες αρχές του κράτους μέλους, στο έδαφος του οποίου παρασκευάστηκε ο αλκοολωμένος οίνος, με το οποίο εκχωρείται από τον παρασκευαστή του αλκοολωμένου οίνου στον οινοπνευματοποιό το δικαίωμα της ενίσχυσης, με ένδειξη των σχετικών ποσοτήτων αλκοολωμένου οίνου και το αντίστοιχο ποσό της ενίσχυσης,

▼B

β) αντίγραφο του συμφωνητικού ή της δήλωσης που αναφέρονται στο άρθρο 69 παράγραφος 1 και έχουν εγκριθεί από τον αρμόδιο οργανισμό παρέμβασης,

γ) αντίγραφο του δελτίου ανάλυσης που αναφέρεται στο άρθρο 68,

δ) απόδειξη καταβολής στον παραγωγό της ελάχιστης τιμής αγοράς του οίνου,

ε) το έγγραφο που προβλέπεται κατ' εφαρμογή του άρθρου 70 του κανονισμού (ΕΚ) αριθ. 1493/1999 για τη μεταφορά του αλκοολωμένου οίνου στο οινοπνευματοποιείο, στο οποίο αναγράφεται η αύξηση του κτηθέντα αλκοολικού τίτλου κατ' όγκο, εκφρασμένου σε % vol, και ο αντίστοιχος τίτλος πριν και μετά την προσθήκη στον οίνο του αποστάγματος,

στ) απόδειξη της απόσταξης του συγκεκριμένου αλκοολωμένου οίνου.

3. Στην περίπτωση που προβλέπεται στην παράγραφο 1, δεν απαιτείται από τον παρασκευαστή του αλκοολωμένου οίνου, η σύσταση της εγγύησης που αναφέρεται στο άρθρο 69 παράγραφος 4.

4. Ο οργανισμός παρέμβασης καταβάλλει την ενίσχυση το αργότερο εντός τριών μηνών από την υποβολή της αίτησης που συνοδεύεται από τα έγγραφα που προβλέπονται στην παράγραφο 2.

Άρθρο 71

Ειδικοί κανόνες

1. Στην περίπτωση που αναφέρεται στο άρθρο 69 παράγραφος 1 του παρόντος κανονισμού, το συμφωνητικό ή η δήλωση παράδοσης για παρασκευή αλκοολωμένου οίνου υποβάλλεται προς έγκριση στον αρμόδιο οργανισμό παρέμβασης το αργότερο στις 31 Δεκεμβρίου της σχετικής περιόδου. Ο οργανισμός παρέμβασης ανακοινώνει στον παραγωγό το αποτέλεσμα της διαδικασίας έγκρισης εντός των δεκαπέντε ημερών που ακολουθούν την ημερομηνία υποβολής του συμφωνητικού ή της δήλωσης.

2. Στην περίπτωση της απόσταξης που προβλέπεται στο άρθρο 27 του κανονισμού (ΕΚ) αριθ. 1493/1999, η εν λόγω παρασκευή μπορεί να πραγματοποιηθεί μόνο από 1ης Ιανουαρίου της σχετικής περιόδου και, εν πάση περιπτώσει, μετά την έγκριση του συμφωνητικού ή της δήλωσης.

3. Ο παρασκευαστής διαβιβάζει στον οργανισμό παρέμβασης, το αργότερο στις 10 κάθε μηνός, μία κατάσταση των ποσοτήτων οίνου που του έχουν παραδοθεί κατά τη διάρκεια του προηγούμενου μήνα.

4. Για να τύχει της ενίσχυσης, ο παρασκευαστής υποβάλλει, το αργότερο στις 30 Νοεμβρίου που ακολουθεί τη σχετική περίοδο, στον αρμόδιο οργανισμό παρέμβασης αίτηση επισυνάπτοντας την απόδειξη της σύστασης της εγγύησης που αναφέρεται στο άρθρο 69 παράγραφος 4 του παρόντος κανονισμού.

Η ενίσχυση καταβάλλεται το αργότερο τρεις μήνες μετά την ημερομηνία υποβολής της απόδειξης σχετικά με τη σύσταση της εγγύησης που αναφέρεται στο προηγούμενο εδάφιο και, εν πάση περιπτώσει, μετά την ημερομηνία έγκρισης του συμφωνητικού ή της δήλωσης.

5. Με την επιφύλαξη του άρθρου 69 παράγραφος 4 του παρόντος κανονισμού, η εγγύηση αποδεσμεύεται μόνο εφόσον στους δώδεκα μήνες που ακολουθούν την υποβολή της αίτησης, έχουν παρασχεθεί

▼B

στον αρμόδιο οργανισμό παρέμβασης τα έγγραφα που αναφέρονται στο άρθρο 69 παράγραφος 4 του παρόντος κανονισμού.

6. Εφόσον διαπιστωθεί ότι ο παρασκευαστής αλκοολωμένου οίνου δεν έχει καταβάλει την τιμή αγοράς στον παραγωγό, ο οργανισμός παρέμβασης καταβάλλει στον παραγωγό, πριν από την 1η Ιουνίου της περιόδου που έπεται αυτής της παράδοσης του οίνου, ένα ποσό ίσο με την ενίσχυση, ενδεχομένως μέσω του οργανισμού παρέμβασης του κράτους μέλους παραγωγής.

Τμήμα ΙΙΙ: Διοικητικές διατάξεις

Άρθρο 72

Περίπτωση ανωτέρας βίας

1. Όταν, για λόγους ανωτέρας βίας, το σύνολο ή μέρος του προς απόσταξη προϊόντος δεν μπορεί να αποσταχθεί:

α) ο παραγωγός, σε περίπτωση που η ανωτέρα βία έθιξε το προς απόσταξη προϊόν ενώ μπορούσε να το διαθέσει νόμιμα, ενημερώνει αμέσως σχετικά τον οργανισμό παρέμβασης του κράτους μέλους όπου βρίσκεται η αποθήκη του,

β) ο οινοπνευματοποιός, σε όλες τις άλλες περιπτώσεις, ενημερώνει αμέσως σχετικά τον οργανισμό παρέμβασης του κράτους μέλους όπου βρίσκονται οι εγκαταστάσεις απόσταξης.

Στις περιπτώσεις που αναφέρονται στο πρώτο εδάφιο, ο οργανισμός παρέμβασης που έχει ενημερωθεί καθορίζει τα μέτρα που κρίνει αναγκαία για την αναφερθείσα περίσταση. Μπορεί κυρίως να παρατείνει τις προβλεπόμενες προθεσμίες.

2. Στην περίπτωση που αναφέρεται στην παράγραφο 1 πρώτο εδάφιο στοιχείο α) και όταν η αποθήκη του παραγωγού και οι εγκαταστάσεις απόσταξης βρίσκονται σε δύο διαφορετικά κράτη μέλη, οι οργανισμοί παρέμβασης των δύο σχετικών κρατών μελών συνεργάζονται με άμεση ανταλλαγή πληροφοριών για την εφαρμογή της παραγράφου 1.

Στην περίπτωση που αναφέρεται στην παράγραφο 1 πρώτο εδάφιο στοιχείο β), ο οργανισμός παρέμβασης που έχει ενημερωθεί μπορεί επίσης να επιτρέψει στον οινοπνευματοποιό, με την επιφύλαξη της σύμφωνης γνώμης του παραγωγού στην περίπτωση αποστάξεως με σύμβαση φασόν, να μεταβιβάσει σε άλλον οινοπνευματοποιό τα δικαιώματα και τις υποχρεώσεις του για την ποσότητα του προϊόντος που δεν έχει ακόμη αποσταχθεί.

Άρθρο 73

Έλεγχος των εργασιών απόσταξης

1. Ο έλεγχος των χαρακτηριστικών των προϊόντων που παραδίδονται στην απόσταξη, και ιδίως της ποσότητας, του χρώματος και του αλκοολικού τίτλου, πραγματοποιείται με βάση:

α) το έγγραφο που προβλέπεται στο άρθρο 70 του κανονισμού (ΕΚ) αριθ. 1493/1999 με το οποίο πραγματοποιείται η μεταφορά,

β) την ανάλυση των δειγμάτων που λαμβάνονται κατά την είσοδο του προϊόντος στο οινοπνευματοποιείο υπό τον έλεγχο επίσημης αρχής του κράτους μέλους στο έδαφος του οποίου βρίσκεται το οινοπνευ-

▼B

ματοποιείο. Αυτά τα δείγματα μπορούν να λαμβάνονται με αντιπροσωπευτική δειγματοληψία,

γ) ενδεχομένως, τα συμφωνητικά που συνάπτονται κατ' εφαρμογή του παρόντος τίτλου.

Οι αναλύσεις πραγματοποιούνται από εγκεκριμένα εργαστήρια, που αναφέρονται στο άρθρο 72 του κανονισμού (ΕΚ) αριθ. 1493/1999, τα οποία διαβιβάζουν τα αποτελέσματα στον οργανισμό παρέμβασης του κράτους μέλους, στο οποίο πραγματοποιείται η απόσταξη.

Στις περιπτώσεις που, σύμφωνα με τις ισχύουσες κοινοτικές διατάξεις, δεν συντάσσεται το έγγραφο που αναφέρεται στο πρώτο εδάφιο στοιχείο α) ο έλεγχος των χαρακτηριστικών του προϊόντος που προορίζεται για απόσταξη πραγματοποιείται με βάση τις αναλύσεις που προβλέπονται στο στοιχείο β) του ιδίου εδαφίου.

Αντιπρόσωπος επίσημης αρχής ελέγχει την ποσότητα του προϊόντος που έχει αποσταχθεί, την ημερομηνία απόσταξης, καθώς και τις ποσότητες και τα χαρακτηριστικά των παραγομένων προϊόντων.

▼M12

_____

▼B

3. Τα κράτη μέλη μπορούν να προβλέψουν, επιπλέον, τη χρησιμοποίηση ενός δείκτη ανιχνεύσεως. Τα κράτη μέλη δεν μπορούν να απαγορεύσουν, λόγω της παρουσίας ενός δείκτη, την κυκλοφορία στο έδαφός τους ενός προϊόντος που προορίζεται για απόσταξη ή αποσταγμένων προϊόντων που έχουν ληφθεί από το εν λόγω προϊόν.

Τα κράτη μέλη μπορούν να προβλέψουν, ότι, σε περίπτωση παράδοσης στην απόσταξη, από περισσότερους παραγωγούς, προϊόντων που αναφέρονται στον παρόντα κανονισμό, η μεταφορά πραγματοποιείται από κοινού. Στην περίπτωση αυτή, ο έλεγχος των χαρακτηριστικών των προϊόντων, ο οποίος αναφέρεται στο άρθρο 65 του παρόντος κανονισμού πραγματοποιείται σύμφωνα με λεπτομέρειες που θεσπίζονται από τα σχετικά κράτη μέλη.

4. Τα κράτη μέλη που κάνουν χρήση της ευχέρειας που αναφέρεται στην παράγραφο 3 ενημερώνουν σχετικά την Επιτροπή και τις ανακοινώνουν τα μέτρα που έχουν λάβει για το σκοπό αυτό. Στην περίπτωση που αναφέρεται στο πρώτο εδάφιο της προαναφερθείσας παραγράφου, η Επιτροπή εξασφαλίζει την ενημέρωση των άλλων κρατών μελών.

Άρθρο 74

Παραβάσεις του παρόντος τίτλου

1. Σε περίπτωση που από την εξέταση του φακέλου προκύπτει ότι, για το σύνολο ή για μέρος των προϊόντων που παραδίδονται, ο παραγωγός δεν πληροί τους όρους που προβλέπονται από τις κοινοτικές διατάξεις για την εν λόγω απόσταξη, ο αρμόδιος οργανισμός παρέμβασης ενημερώνει σχετικά τον οινοπνευματοποιό και τον παραγωγό.

2. Για τις ποσότητες προϊόντων που αναφέρονται στην παράγραφο 1, ο οινοπνευματοποιός δεν υποχρεούται να τηρεί την τιμή που αναφέρεται αντιστοίχως στα άρθρα 27, 28, 29 και 30 του κανονισμού (ΕΚ) αριθ. 1493/1999.

3. Με την επιφύλαξη του άρθρου 2 του παρόντος κανονισμού, σε περίπτωση που ο παραγωγός ή ο οινοπνευματοποιός δεν πληροί, για το σύνολο ή για μέρος των προϊόντων που παραδίδονται στην απόσταξη,

▼B

τους όρους που προβλέπονται από τις κοινοτικές διατάξεις για την εν λόγω απόσταξη:

α) η ενίσχυση δεν καταβάλλεται για τις λόγω ποσότητες,

β) ο οινοπνευματοποιός δεν μπορεί να παραδώσει στον οργανισμό παρέμβασης τα προϊόντα που προκύπτουν από την απόσταξη των ποσοτήτων αυτών.

Αν η ενίσχυση έχει ήδη καταβληθεί, ο οργανισμός παρέμβασης ανακτά το ποσό της ενίσχυσης από τον οινοπνευματοποιό.

Αν έχει ήδη πραγματοποιηθεί η παράδοση των προϊόντων που προέκυψαν από την απόσταξη, ο οργανισμός παρέμβασης ανακτά από τον οινοπνευματοποιό ποσό ίσο προς την ενίσχυση που προβλέπεται για την εν λόγω απόσταξη.

Ωστόσο, σε περίπτωση υπέρβασης των διαφόρων προθεσμιών που προβλέπονται στον παρόντα κανονισμό, μπορεί να αποφασίζεται μείωση της ενίσχυσης.

▼M12

4. Ο οργανισμός παρέμβασης ανακτά από τον παραγωγό το σύνολο ή μέρος ποσού ίσου με την ενίσχυση ή την προκαταβολή που προβλέπεται να πληρώσει στον οινοπνευματοποιό, εφόσον ο παραγωγός δεν πληροί τους όρους που προβλέπονται από τις κοινοτικές διατάξεις για την εν λόγω απόσταξη για έναν από τους ακόλουθους λόγους:

α) ο παραγωγός δεν έχει υποβάλει τη δήλωση συγκομιδής, παραγωγής ή αποθεμάτων εντός των καθορισμένων προθεσμιών·

β) ο παραγωγός υπέβαλε δήλωση συγκομιδής, παραγωγή ή αποθέματος που θεωρείται ως ελλιπής ή ανακριβής από την αρμόδια αρχή του κράτους μέλους και τα ελλιπή ή ανακριβή στοιχεία είναι πρωταρχικής σημασίας για την εφαρμογή του σχετικού μέτρου·

γ) ο παραγωγός δεν έχει εκπληρώσει τις υποχρεώσεις που καθορίζονται στο άρθρο 37 του κανονισμού (ΕΚ) αριθ. 1493/1999 και η παράβαση διαπιστώθηκε ή κοινοποιήθηκε στον οινοπνευματοποιό μετά την πληρωμή της ελάχιστης τιμής που πραγματοποιήθηκε βάσει προηγουμένων δηλώσεων.

Στην περίπτωση που προβλέπεται στο πρώτο εδάφιο στοιχείο α), το ποσό που θα ανακτηθεί καθορίζεται σύμφωνα με τους κανόνες που καθορίστηκαν στο άρθρο 12 του κανονισμού (ΕΚ) αριθ. 1282/2001 της Επιτροπής [1].

Στην περίπτωση που προβλέπεται στο πρώτο εδάφιο στοιχείο β), το ποσό που θα ανακτηθεί καθορίζεται σύμφωνα με τους κανόνες που καθορίστηκαν στο άρθρο 13 του κανονισμού (ΕΚ) αριθ. 1282/2001.

Στην περίπτωση που προβλέπεται στο πρώτο εδάφιο στοιχείο γ), το ποσό που θα ανακτηθεί είναι το σύνολο της ενίσχυσης της προκαταβολής που πληρώθηκε στον οινοπνευματοποιό.

5. Εφόσον διαπιστωθεί ότι ο οινοπνευματοποιός δεν κατέβαλε την τιμή αγοράς στον παραγωγό ►M17 εντός της προθεσμίας που προβλέπεται στο άρθρο 65 παράγραφος 7, παραταθείσας κατά ένα μήνα ◄, ο οργανισμός παρέμβασης καταβάλλει στον παραγωγό, πριν από την 1η Ιουνίου που έπεται της σχετικής περιόδου, ένα ποσό ίσο με την ενίσχυση ή με την προκαταβολή, ενδεχομένως, μέσω του οργανισμού

[1] ΕΕ L 176 της 29.6.2001, σ. 14.

▼M12

παρέμβασης του κράτος μέλους του παραγωγού. Στην περίπτωση αυτή δεν οφείλεται καμία ενίσχυση ή προκαταβολή στον οινοπνευματοποιό.

▼B

Άρθρο 75

Κυρώσεις

1. Πλην περιπτώσεως ανωτέρας βίας:

α) αν ο οινοπνευματοποιός δεν πληροί τις υποχρεώσεις που υπέχει δυνάμει του παρόντος τίτλου ή αρνείται να υποστεί τους ελέγχους, η ενίσχυση δεν οφείλεται,

β) εφόσον ο οινοπνευματοποιός δεν πληροί μία από τις υποχρεώσεις που υπέχει πλην αυτών που αναφέρονται υπό α), η ενίσχυση μειώνεται κατά ένα ποσό που καθορίζεται από την αρμόδια αρχή ανάλογα με τη σοβαρότητα της διαπραχθείσας παράβασης.

2. Σε αναγνωρισμένες περιπτώσεις ανωτέρας βίας, ο οργανισμός παρέμβασης ορίζει τα μέτρα που θεωρεί αναγκαία βάσει των περιστάσεων.

3. Στην περίπτωση που ο οινοπνευματοποιός δεν τηρεί τις υποχρεώσεις του εντός των καθορισμένων προθεσμιών, η ενίσχυση μειώνεται ως εξής:

α) όσον αφορά την πληρωμή της τιμής αγοράς στον παραγωγό, που προβλέπεται στο άρθρο 47 παράγραφος 2, στο άρθρο 55 και στο άρθρο 65 παράγραφος 7, η ενίσχυση μειώνεται κατά 1 % ανά ημέρα καθυστέρησης και κατά τη διάρκεια περιόδου ενός μηνός. Πέραν του ενός μηνός, η ενίσχυση δεν καταβάλλεται πλέον.

β) όσον αφορά:

i) την ανακοίνωση της απόδειξης πληρωμής της τιμής αγοράς, που προβλέπεται στο άρθρο 60 παράγραφος 1 και στο άρθρο 65 παράγραφος 8,

ii) την υποβολή της αίτησης ενίσχυσης, που προβλέπεται στο άρθρο 60 παράγραφος 1 και στο άρθρο 64 παράγραφος 2 δεύτερο εδάφιο,

iii) την παράδοση της αλκοόλης, που προβλέπεται στο άρθρο 62 παράγραφος 1,

iv) την ανακοίνωση κατάστασης των ποσοτήτων που έχουν αποσταχθεί και των προϊόντων που έχουν ληφθεί, που προβλέπεται στο άρθρο 61 παράγραφος 2,

v) την ανακοίνωση κατάστασης των ποσοτήτων που έχουν παραδοθεί για την παρασκευή αλκοολωμένου οίνου, που προβλέπεται στο άρθρο 71 παράγραφος 3,

η ενίσχυση μειώνεται κατά 0,5 % ανά ημέρα καθυστέρησης και κατά τη διάρκεια περιόδου δύο μηνών.

Πέραν των δύο μηνών, η ενίσχυση δεν καταβάλλεται πλέον.

Αν προκαταβάλλεται μία ενίσχυση, η αντίστοιχη εγγύηση αποδεσμεύεται κατ' αναλογία της πράγματι οφειλόμενης ενίσχυσης. Όταν δεν οφείλεται η ενίσχυση, η εγγύηση καταπίπτει.

▼B

4. Τα κράτη μέλη ενημερώνουν την Επιτροπή στην περίπτωση εφαρμογής της παραγράφου 1, καθώς και σχετικά με τη συνέχεια που δίδεται στις αιτήσεις όσων προσφεύγουν στη ρήτρα της ανωτέρας βίας.

Τμήμα IV: Μείωση της τιμής αγοράς των οίνων που αναφέρονται το άρθρο 32 του κανονισμού (ΕΚ) αριθ.1493/1999

Άρθρο 76

Μείωση της τιμής αγοράς ορισμένων εμπλουτισμένων οίνων

1. Η τιμή αγοράς του οίνου που παραδίδεται σε μία από τις αποστάξεις που αναφέρονται στα άρθρα 29 και 30 του κανονισμού (ΕΚ) αριθ. 1493/1999 μειώνεται κατά ποσό:

— Ζώνη Α: 0,3626 ευρώ

— Ζώνη Β: 0,3019 ευρώ

— Ζώνη Γ: 0,1811 ευρώ.

Η μείωση που αναφέρεται στο πρώτο εδάφιο δεν εφαρμόζεται:

α) στον οίνο που παραδίδεται από τους παραγωγούς των περιοχών όπου η αύξηση του αλκοολικού τίτλου γίνεται μόνο με την προσθήκη γλεύκους, οι οποίοι παραιτούνται, για την συγκεκριμένη περίοδο εμπορίας, από κάθε ενίσχυση που έχει καθοριστεί κατ' εφαρμογή του άρθρου 34 του κανονισμού (ΕΚ) αριθ. 1493/1999. Στην περίπτωση αυτή, ο παραγωγός υποβάλλει στον οινοπνευματοποιό αντίγραφο της παραίτησης από τη σχετική ενίσχυση δεόντως θεωρημένο από την αρμόδια αρχή που έχει ορισθεί από το κράτος μέλος,

β) στον οίνο που παραδίδεται στο οινοπνευματοποιείο μετά τις ημερομηνίες που προβλέπονται για τις διάφορες αμπελουργικές ζώνες στο παράρτημα V παράγραφος Z σημείο 7 του κανονισμού (ΕΚ) αριθ. 1493/1999 και παραδίδεται από παραγωγό ο οποίος προσκομίζει στις αρμόδιες αρχές απόδειξη ότι, κατά τη διάρκεια της περιόδου εμπορίας, αφενός μεν δεν προέβη στην αύξηση με την προσθήκη σακχαρόζης του αλκοολικού τίτλου της παραγωγής του σε επιτραπέζιο οίνο, αφετέρου δε δεν έχει υποβάλει για την παραγωγή αυτή αίτηση για την χορήγηση ενίσχυσης που αναφέρεται στο άρθρο 34 του εν λόγω κανονισμού,

γ) στους οίνους και στις κατηγορίες, για τους οποίους τα κράτη μέλη δεν εγκρίνουν ή δεν έχουν εγκρίνει για τη σχετική περίοδο αύξηση του αλκοολικού τίτλου.

2. Ένα ποσό ίσο προς τη μείωση που αναφέρεται στην παράγραφο 1 καταβάλλεται για την ποσότητα οίνου που παραδίδεται σε ένα από τους αναφερόμενους στην εν λόγω παράγραφο τύπους απόσταξης στον παραγωγό που έχει υποβάλει αίτηση στην αρμόδια αρχή πριν από την 1η Αυγούστου, είτε άμεσα είτε μέσω οινοπνευματοποιού, και ο οποίος κατά τη διάρκεια της περιόδου εμπορίας ούτε προσέφυγε σε αύξηση του αλκοολικού τίτλου της παραγωγής του σε επιτραπέζιο οίνο με την προσθήκη σακχαρόζης ούτε υπέβαλε για την παραγωγή αυτή αίτηση χορήγησης της ενίσχυσης που αναφέρεται στο άρθρο 34 του κανονισμού (ΕΚ) αριθ. 1493/1999.

Για τον παραγωγό που έχει υποβάλει την αίτηση πριν από την 1η Αυγούστου και ο οποίος, κατά τη διάρκεια της περιόδου εμπορίας, δεν προσέφυγε στην αύξηση του αλκοολικού τίτλου με την προσθήκη

▼B

σακχαρόζης ή υπέβαλε αίτηση για την χορήγηση της εν λόγω ενίσχυσης μόνο για τμήμα της παραγωγής του σε επιτραπέζιο οίνο, μικρότερο από την ποσότητα που παρεδόθη σε όλους τους τύπους απόσταξης κατά τη διάρκεια της περιόδου εμπορίας, το ποσό που αναφέρεται στο πρώτο εδάφιο καταβάλλεται για την ποσότητα που αντιστοιχεί στη διαφορά μεταξύ της ποσότητας επιτραπέζιου οίνου που παρέδωσε στην απόσταξη ο ίδιος και της ποσότητας επιτραπέζιου οίνου του οποίου αυξήθηκε ο αλκοολικός τίτλος.

Οι αρμόδιες αρχές των κρατών μελών μπορούν να απαιτήσουν από τους παραγωγούς αυτούς να προσκομίσουν κάθε στοιχείο που θα επιτρέψει να επαληθευτεί κατά πόσο η αίτηση είναι απόλυτα θεμελιωμένη.

Άρθρο 77

Μείωση των ενισχύσεων που αναφέρονται στο άρθρο 81

Για τους οίνους που παραδίδονται σε μία από τις αποστάξεις που αναφέρονται στο άρθρο 76 του παρόντος κανονισμού και για τους οποίους εφαρμόζεται η μείωση:

α) η ενίσχυση που πρέπει να καταβληθεί στους οινοπνευματοποιούς,

β) η τιμή που πρέπει να καταβληθεί στους οινοπνευματοποιούς για την παράδοση σε οργανισμό παρέμβασης δυνάμει του άρθρου 30 του κανονισμού (ΕΚ) αριθ. 1493/1999,

γ) η συμμετοχή του Ευρωπαϊκού Γεωργικού Ταμείου Προσανατολισμού και Εγγυήσεων (ΕΓΤΠΕ) στις δαπάνες που βαρύνουν τους οργανισμούς παρέμβασης για την ανάληψη της αλκοόλης δυνάμει του άρθρου 30 του κανονισμού (ΕΚ) αριθ. 1493/1999,

μειώνονται κατά ποσό ίσο προς τη μείωση που αναφέρεται στο άρθρο 76.

ΚΕΦΑΛΑΙΟ IV

ΔΙΑΘΕΣΗ ΤΩΝ ΑΛΚΟΟΛΩΝ ΠΟΥ ΛΑΜΒΑΝΟΝΤΑΙ ΑΠΟ ΤΙΣ ΑΠΟΣΤΑΞΕΙΣ ΠΟΥ ΑΝΑΦΕΡΟΝΤΑΙ ΣΤΟ ΚΕΦΑΛΑΙΟ Ι ΤΟΥ ΠΑΡΟΝΤΟΣ ΤΙΤΛΟΥ ΚΑΙ ΕΝΔΕΧΟΜΕΝΩΣ ΣΤΟ ΑΡΘΡΟ 30 ΤΟΥ ΚΑΝΟΝΙΣΜΟΥ (ΕΚ) ΑΡΙΘ. 1493/1999

Άρθρο 78

Αντικείμενο και ορισμοί

1. Το παρόν τμήμα θεσπίζει τις λεπτομέρειες εφαρμογής σχετικά με τη διάθεση των αλκοολών που λαμβάνονται από τις αποστάξεις που αναφέρονται στα άρθρα 27, 28 και 30 του κανονισμού (ΕΚ) αριθ. 1493/1999, που ονομάζονται στο εξής «αλκοόλες».

Η διάθεση μπορεί να πραγματοποιηθεί είτε ενόψει νέων βιομηχανικών χρήσεων (επιμέρους τμήμα Ι), είτε ενόψει της αποκλειστικής χρησιμοποίησης στον τομέα των καυσίμων στις τρίτες χώρες (επιμέρους τμήμα ΙΙ), είτε ενόψει της χρήσης βιο-αιθανόλης στην Κοινότητα (επιμέρους τμήμα ΙΙΙ).

2. Κατά την έννοια του παρόντος τμήματος, ως διαγωνισμός θεωρείται η διαδικασία κατά την οποία, οι ενδιαφερόμενοι καλούνται, μέσω πρόσκλησης υποβολής προσφορών ή παράγωγης διαδικασίας, να ανταγωνισθούν μεταξύ τους και η σύμβαση ανατίθεται στο πρόσωπο του

▼B

οποίου η προσφορά είναι η πλέον ευνοϊκή και σύμφωνη με τον παρόντα κανονισμό.

Επιμέρους τμήμα Ι: Διάθεση της αλκοόλης με σκοπό νέες βιομηχανικές χρήσεις

Άρθρο 79

Ορισμός των νέων βιομηχανικών χρήσεων

Σύμφωνα με το άρθρο 31 παράγραφος 2 του κανονισμού (ΕΚ) αριθ. 1493/1999, η Επιτροπή μπορεί να διεξάγει διαγωνισμούς για την πραγματοποίηση στην Κοινότητα σχεδίων μικρού μεγέθους, με σκοπό να εξασφαλίσει μεταξύ άλλων νέες τελικές βιομηχανικές χρήσεις, όπως:

α) θέρμανση θερμοκηπίων,

β) ξήρανση ζωοτροφών,

γ) τροφοδοσία λεβητοστασίων, ιδίως τσιμεντοβιομηχανιών,

καθώς και μεταποιήσεις σε προϊόντα που εξάγονται για βιομηχανικούς σκοπούς από συναλλασσόμενο που έχει τύχει τουλάχιστον μία φορά κατά τη διάρκεια της τελευταίας διετίας του καθεστώτος της τελειοποίησης για επανεξαγωγή, εκτός εκείνων που συνίστανται αποκλειστικά σε εργασίες επαναπόσταξης, ανακαθαρισμού, αφυδάτωσης, καθαρισμού ή μετουσίωσης της αλκοόλης.

Αν η προβλεπόμενη χρησιμοποίηση της αλκοόλης είναι η εξαγωγή προς τις τρίτες χώρες υπό μορφή εμπορευμάτων, πρέπει να προσκομισθεί η απόδειξη ότι κατά τη διάρκεια των δύο προηγουμένων ετών χορηγήθηκε άδεια για να χρησιμοποιηθεί αλκοόλη τρίτων χωρών για την παρασκευή υπό το καθεστώς της τελειοποιήσεως για επανεξαγωγή των ιδίως εμπορευμάτων που εξάγονται.

Άρθρο 80

Κίνηση της διαδικασίας διαγωνισμού

Η Επιτροπή, σύμφωνα με τη διαδικασία που προβλέπεται στο άρθρο 75 του κανονισμού (ΕΚ) αριθ. 1493/1999, κινεί τη διαδικασία διαγωνισμού για τη διάθεση αλκοόλης προς νέες βιομηχανικές χρήσεις, που προέρχεται από τις αποστάξεις που αναφέρονται στα άρθρα 27, 28 και 30 του εν λόγω κανονισμού. Οι ποσότητες αλκοόλης που κατακυρώνονται δεν υπερβαίνουν τα 400 000 εκατόλιτρα αλκοόλης σε 100 % vol ετησίως.

Άρθρο 81

Προκήρυξη διαγωνισμού

Η προκήρυξη του διαγωνισμού δημοσιεύεται στην *Επίσημη Εφημερίδα των Ευρωπαϊκών Κοινοτήτων*.

Η προκήρυξη αυτή αναφέρει:

α) τους ειδικούς όρους του διαγωνισμού καθώς και τις επωνυμίες και τις διευθύνσεις των συγκεκριμένων οργανισμών παρεμβάσεως,

β) την ποσότητα αλκοόλης εκφρασμένη σε εκατόλιτρα αλκοόλης σε 100 % vol η οποία αφορά τον διαγωνισμό,

▼B

γ) μία ή περισσότερες δεξαμενές που αποτελούν μία παρτίδα ανά κράτος μέλος,

δ) την ελάχιστη τιμή, στην οποία μπορούν να πραγματοποιηθούν οι προσφορές, διαφοροποιημένες ενδεχομένως κατά τελικές χρήσεις,

ε) το επίπεδο της εγγύησης συμμετοχής, που αναφέρεται στο άρθρο 82 παράγραφος 5 και την εγγύηση καλής εκτέλεσης που αναφέρεται στο άρθρο 84 παράγραφος 3 στοιχείο β) του εν λόγω κανονισμού.

Άρθρο 82

Όροι σχετικά με τις προσφορές

1. Εκτός από τις ενδείξεις που αναφέρονται στο άρθρο 97 του παρόντος κανονισμού, η προσφορά αναφέρει:

α) την ποσότητα αλκοόλης που αφορά η προσφορά κατανεμημένη ανά δεξαμενή, εκφρασμένη σε εκατόλιτρα αλκοόλης 100 % vol,

β) τον αριθμό της ή των δεξαμενών στις οποίες βρίσκεται η αλκοόλη που αποτελεί αντικείμενο της προσφοράς· οι δεξαμενές αυτές βρίσκονται στο ίδιο κράτος μέλος,

γ) την ακριβή βιομηχανική χρήση της αλκοόλης,

δ) τη φύση των εξαγομένων εμπορευμάτων, εάν η προβλεπομένη χρησιμοποίηση της αλκοόλης είναι η εξαγωγή προς τρίτες χώρες με τη μορφή εμπορευμάτων.

2. Σε μία προσφορά μπορεί να δηλώνεται ότι θεωρείται ως υποβληθείσα μόνον εφόσον η κατακύρωση του διαγωνισμού αφορά το σύνολο της ποσότητας που αναφέρεται στην προσφορά του από τον υποβάλλοντα την προσφορά.

3. Ο προσφέρων μπορεί να υποβάλει μία μόνο προσφορά ανά τύπο αλκοόλης, ανά τύπο τελικής χρήσης και ανά διαγωνισμό. Εάν ο προσφέρων υποβάλει περισσότερες προσφορές ανά τύπο αλκοόλης, ανά τύπο τελικής χρήσης και ανά διαγωνισμό, καμία από τις προσφορές αυτές δεν γίνεται αποδεκτή.

4. Οι προσφορές πρέπει να περιέρχονται στον οργανισμό παρέμβασης του ενδιαφερόμενου κράτους μέλους, το αργότερο στις 12 (ώρα Βρυξελλών), της τελευταίας ημέρας που ορίζεται στην προκήρυξη διαγωνισμού για την υποβολή των προσφορών. Η ημέρα αυτή θα πρέπει να περιλαμβάνεται εκτός της περιόδου μεταξύ της 15ης και της 25ης ημέρας μετά από την ημερομηνία της προκήρυξης διαγωνισμού.

5. Η προσφορά ισχύει μόνο εφόσον, πριν από τη λήξη της προθεσμίας για την υποβολή προσφορών, παρέχεται απόδειξη σύστασης εγγύησης συμμετοχής στον ενδιαφερόμενο οργανισμό παρέμβασης.

6. Ο ενδιαφερόμενος οργανισμός παρέμβασης ανακοινώνει στην Επιτροπή, εντός των δύο εργάσιμων ημερών που έπονται της ημερομηνίας λήξεως της υποβολής των προσφορών, τον ονομαστικό κατάλογο των προσφερόντων των οποίων η προσφορά γίνεται δεκτή σύμφωνα με το άρθρο 97 του παρόντος κανονισμού, τις προσφερόμενες τιμές, τις ζητούμενες ποσότητες, τον τόπο αποθήκευσης και τους τύπους των εν λόγω αλκοολών, καθώς και τον ακριβή σκοπό για τον οποίο θα χρησιμοποιηθούν.

▼B

Άρθρο 83

Συνέχεια που δίδεται στις προσφορές

1. Η Επιτροπή, σύμφωνα με τη διαδικασία που προβλέπεται στο άρθρο 75 του κανονισμού (ΕΚ) αριθ. 1493/1999, μπορεί να αποφασίσει, έχοντας υπόψη τις υποβληθείσες προσφορές και ενδεχομένως ανά τύπο προβλεπόμενης τελικής χρήσεως για την αλκοόλη, κατά πόσο θα δώσει συνέχεια ή όχι στις εν λόγω προσφορές.

2. Η Επιτροπή καταρτίζει τον κατάλογο των προσφορών που έγιναν δεκτές, εγκρίνοντας διαδοχικά τις υψηλότερες προσφορές με φθίνουσα σειρά μέχρι την ποσότητα αλκοόλης την οποία αφορά η προκήρυξη διαγωνισμού.

3. Στην περίπτωση κατά την οποία λαμβάνονται υπόψη περισσότερες προσφορές που αφορούν εν όλω ή εν μέρει τις ίδιες δεξαμενές, η Επιτροπή κατακυρώνει την εν λόγω ποσότητα αλκοόλης στον προσφέροντα ο οποίος έχει κάνει την υψηλότερη προσφορά σε απόλυτη τιμή.

Η Επιτροπή, στην απόφαση που αναφέρεται στην παράγραφο 1 του παρόντος άρθρου, μπορεί να προτείνει στους προσφέροντες των οποίων οι προσφορές που αναφέρονται στο πρώτο εδάφιο δεν μπορούν να ικανοποιηθούν, την υποκατάσταση της ποσότητας της εν λόγω αλκοόλης με ποσότητα αλκοόλης του ίδιου τύπου. Στην περίπτωση αυτή, οι αντίστοιχες προσφορές θεωρούνται ότι έχουν ληφθεί υπόψη, εφόσον οι εν λόγω προσφέροντες δεν εκφράζουν την αντίθεσή τους, για τη μεταφορά αυτή, γραπτώς στον ενδιαφερόμενο οργανισμό παρεμβάσεως εντός προθεσμίας δέκα εργάσιμων ημερών που υπολογίζονται από την ημερομηνία κοινοποίησης των αποφάσεων της Επιτροπής που αναφέρονται στην παράγραφο 5 στοιχείο α) του παρόντος άρθρου.

Για το σκοπό αυτό, η απόφαση της Επιτροπής αναφέρει τη δεξαμενή στην οποία είναι αποθεματοποιημένη η ποσότητα αλκοόλης υποκατάστασης, σε συμφωνία με το σχετικό οργανισμό παρέμβασης.

4. Σε περίπτωση προσφορών του ιδίου επιπέδου που οδηγούν σε υπέρβαση της ποσότητας αλκοόλης που αποτελεί αντικείμενο του διαγωνισμού, ο αντίστοιχος οργανισμός παρέμβασης αναθέτει την εν λόγω ποσότητα:

α) είτε κατ' αναλογία των ποσοτήτων που αναφέρονται στις σχετικές προσφορές,

β) είτε κατανέμοντας την εν λόγω ποσότητα μεταξύ των προσφερόντων σε συμφωνία με αυτούς,

γ) είτε με κλήρο.

5. Η Επιτροπή:

α) κοινοποιεί τις αποφάσεις που λαμβάνονται κατ' εφαρμογή του παρόντος άρθρου μόνο στα κράτη μέλη και στους οργανισμούς παρέμβασης που κατέχουν αλκοόλη, για τους οποίους έγινε δεκτή μία προσφορά,

β) δημοσιεύει με απλοποιημένη μορφή στην *Επίσημη Εφημερίδα των Ευρωπαϊκών Κοινοτήτων* τα αποτελέσματα του διαγωνισμού.

▼B

Άρθρο 84

Δήλωση κατακύρωσης

1. Ο οργανισμός παρέμβασης ενημερώνει αμέσως γραπτώς, και με απόδειξη παραλαβής, τους προσφέροντες για τη συνέχεια που δόθηκε στην προσφορά τους.

2. Ο οργανισμός παρέμβασης τηρεί στη διάθεση του κάθε υπερθεματιστή δήλωση κατακύρωσης που πιστοποιεί ότι έχει επιλεγεί η προσφορά του.

Σε περίπτωση πρότασης της Επιτροπής για υποκατάσταση που λαμβάνεται κατ' εφαρμογή του άρθρου 83 παράγραφος 3 του παρόντος κανονισμού, με την οποία δεν διαφωνεί ο προσφέρων, η δήλωση κατακύρωσης που αναφέρεται στο πρώτο εδάφιο συντάσσεται από τον ενδιαφερόμενο οργανισμό παρέμβασης την εργάσιμη ημέρα που έπεται της λήξεως της προθεσμίας που αναφέρεται στο άρθρο 83 παράγραφος 3 δεύτερο εδάφιο τελευταία περίοδος.

3. Κάθε υπερθεματιστής, εντός των δύο εβδομάδων που έπονται της ημερομηνίας λήψης της ειδοποίησης που αναφέρεται στην παράγραφο 1 και στην περίπτωση εφαρμογής της παραγράφου 2 δεύτερο εδάφιο του παρόντος άρθρου, εντός των δύο εβδομάδων που έπονται της ημέρας σύνταξης της δηλώσεως κατακύρωσης:

α) παραλαμβάνει από τον οργανισμό παρέμβασης τη δήλωση κατακύρωσης που αναφέρεται στην παράγραφο 2,

β) προσκομίζει στον ενδιαφερόμενο οργανισμό παρέμβασης την απόδειξη σύστασης εγγυήσεως καλής εκτέλεσης, που αποσκοπεί στην εξασφάλιση της χρησιμοποίησης της εν λόγω αλκοόλης για τους σκοπούς που προβλέπονται στην προσφορά του.

Άρθρο 85

Παραλαβή της αλκοόλης

1. Η παραλαβή αλκοόλης πραγματοποιείται μετά από προσκόμιση ενός δελτίου παραλαβής που χορηγεί ο οργανισμός παρέμβασης αφού πληρωθεί η σχετική ποσότητα. Η ποσότητα αυτή καθορίζεται με προσέγγιση εκατόλιτρο αλκοόλης 100 % vol.

2. Η κυριότητα της αλκοόλης που αποτελεί το αντικείμενο έκδοσης δελτίου παραλαβής μεταβιβάζεται κατά την ημερομηνία που αναφέρεται στο δελτίο παραλαβής και η οποία δεν είναι δυνατό να είναι μεταγενέστερη κατά 5 ημέρες από την ημερομηνία έκδοσης του δελτίου, και οι σχετικές ποσότητες θεωρούνται ότι εξήλθαν την ίδια ημερομηνία. Από τη στιγμή εκείνη ο αγοραστής αναλαμβάνει τους κινδύνους κλοπής, απώλειας ή καταστροφής καθώς και τα έξοδα αποθήκευσης για τις αλκοόλες που δεν έχουν παραληφθεί.

3. Το δελτίο παραλαβής αναφέρει την ημερομηνία μέχρι την οποία πρέπει να πραγματοποιηθεί η φυσική παραλαβή της αλκοόλης από τις αποθήκες του ενδιαφερόμενου οργανισμού παρέμβασης.

4. Η παραλαβή της αλκοόλης πρέπει να περατωθεί τέσσερις μήνες μετά την ημερομηνία λήψης της ειδοποίησης.

5. Η χρησιμοποίηση της κατακυρωθείσας αλκοόλης πρέπει να περατωθεί εντός προθεσμίας δύο ετών από την ημερομηνία της πρώτης παραλαβής.

▼B

Επιμέρους τμήμα ΙΙ: Διάθεση της αλκοόλης για αποκλειστική χρήση στον τομέα των καυσίμων στις τρίτες χώρες

▼M12

Άρθρο 86

Προκήρυξη του διαγωνισμού

Σύμφωνα με τη διαδικασία που προβλέπεται στο άρθρο 75 του κανονισμού (ΕΚ) αριθ. 1493/1999, η Επιτροπή μπορεί να προκηρύξει ανά τρίμηνο έναν ή περισσότερους διαγωνισμούς για εξαγωγή με προορισμό ορισμένες τρίτες χώρες για αποκλειστική τελική χρήση στον τομέα των καυσίμων. Η εν λόγω αλκοόλη πρέπει να εισαχθεί και να αφυδατωθεί σε τρίτη χώρα και να χρησιμοποιηθεί αποκλειστικά στον τομέα των καυσίμων σε μια τρίτη χώρα.

▼B

Άρθρο 87

Προκήρυξη διαγωνισμού

1. Η προκήρυξη του διαγωνισμού δημοσιεύεται στην *Επίσημη Εφημερίδα των Ευρωπαϊκών Κοινοτήτων*.

Η προκήρυξη αυτή αναφέρει:

α) τις διατυπώσεις υποβολής προσφοράς,

β) την τελική χρήση ή/και τον προβλεπόμενο τελικό προορισμό της αλκοόλης,

γ) την ελάχιστη τιμή, στην οποία μπορούν να πραγματοποιηθούν οι προσφορές,

δ) την υπηρεσία της Επιτροπής που είναι αρμόδια για την παραλαβή των προσφορών,

ε) την προθεσμία ανάληψης που αναφέρεται στο άρθρο 91 παράγραφος 10 του παρόντος κανονισμού,

στ) τις διατυπώσεις για τη λήψη δείγματος,

ζ) τους όρους πληρωμής,

η) εάν η αλκοόλη θα πρέπει να μετουσιωθεί.

2. Κάθε προκήρυξη διαγωνισμού αφορά μία μόνο παρτίδα και η αλκοόλη της παρτίδας αυτής μπορεί να βρίσκεται σε πολλά κράτη μέλη.

3. Η προκήρυξη διαγωνισμού μπορεί να προβλέπει τον αποκλεισμό ορισμένων προορισμών που αναφέρονται στο σημείο 1 του άρθρου 86.

Άρθρο 88

Προσφορές

1. Ο υποβάλλων προσφορά δύναται να υποβάλει μία μόνο προσφορά για κάθε διαγωνισμό που αναφέρεται στο παρόν επιμέρους τμήμα· εάν υποβάλει περισσότερες προσφορές, καμία από αυτές δεν γίνεται δεκτή.

▼B

2. Για να γίνει δεκτή, η προσφορά περιλαμβάνει την ένδειξη του τόπου τελικής χρήσης της αλκοόλης που έχει κατακυρωθεί και τη δέσμευση του προσφέροντος να τηρήσει τον εν λόγω προορισμό.

3. Η προσφορά περιλαμβάνει επίσης αποδείξεις μεταγενέστερες της προκήρυξης διαγωνισμού, σύμφωνα με τις οποίες ο προσφέρων έχει αναλάβει δεσμεύσεις με συναλλασσόμενο στον τομέα των καυσίμων σε μία από τις τρίτες χώρες που εμφαίνονται στο άρθρο 86 του παρόντος κανονισμού, ο οποίος αναλαμβάνει την υποχρέωση να προβεί σε αφυδάτωση των αλκοολών, που έχουν κατακυρωθεί, σε μία από τις εν λόγω χώρες, καθώς και να τις εξαγάγει για αποκλειστική χρήση στον τομέα των καυσίμων.

4. Οι προσφορές πρέπει να περιέρχονται στην αρμόδια υπηρεσία της Επιτροπής, το αργότερο στις 12 (ώρα Βρυξελλών), της τελευταίας ημέρας της προθεσμίας που καθορίζεται στην προκήρυξη διαγωνισμού για την υποβολή των προσφορών.

5. Η προσφορά ισχύει μόνον εφόσον πριν από τη λήξη της προθεσμίας για την υποβολή προσφορών παρασχεθεί προς κάθε ενδιαφερόμενο οργανισμό παρέμβασης η απόδειξη σύστασης εγγύησης για τη συμμετοχή.

Η εγγύηση συμμετοχής ανέρχεται σε τέσσερα ευρώ ανά εκατόλιτρο αλκοόλης 100 % vol, η οποία πρέπει να συσταθεί για τη συνολική ποσότητα που διατίθεται προς πώληση.

6. Για τους σκοπούς της παραγράφου 5, οι ενδιαφερόμενοι οργανισμοί παρέμβασης:

α) εκδίδουν αμέσως στους προσφέροντες βεβαίωση καταθέσεως της εγγυήσεως συμμετοχής για τις ποσότητες για τις οποίες είναι αρμόδιος, κάθε οργανισμός παρέμβασης,

β) ανακοινώνουν στην Επιτροπή εντός των δύο εργασίμων ημερών που έπονται της ημερομηνίας λήξεως της προθεσμίας υποβολής των προσφορών, τον κατάλογο των εγγυήσεων συμμετοχής που εξακριβώθηκαν και έγιναν δεκτές.

7. Η διατήρηση της προσφοράς μετά τη λήξη της προθεσμίας για την υποβολή των προσφορών και η σύσταση της εγγύησης που εξασφαλίζει την εξαγωγή ή/και της εγγύησης καλής εκτέλεσης αποτελούν τις κύριες απαιτήσεις κατά την έννοια του άρθρου 20 του κανονισμού (ΕΟΚ) αριθ. 2220/85 της Επιτροπής για την εγγύηση συμμετοχής.

Άρθρο 89

Συνέχεια που δίδεται στις προσφορές

1. Σύμφωνα με τη διαδικασία που αναφέρεται στο άρθρο 75 του κανονισμού (ΕΚ) αριθ. 1493/1999, και το ταχύτερο, η Επιτροπή δύναται να αποφασίσει με βάση τις υποβληθείσες προσφορές να δώσει ή να μη δώσει συνέχεια στις εν λόγω πληροφορίες.

2. Στην περίπτωση που δοθεί συνέχεια στις προσφορές, η Επιτροπή εγκρίνει την ευνοϊκότερη προσφορά και, σε περίπτωση προσφορών που ευρίσκονται στα ίδια επίπεδα, αναθέτει την εν λόγω ποσότητα με κλήρο.

3. Η Επιτροπή:

α) πληροφορεί γραπτώς και με απόδειξη παραλαβής, τους προσφέροντες, των οποίων οι προσφορές δεν ελήφθησαν υπόψη,

▼B

β) κοινοποιεί την απόφασή της στα κράτη μέλη που κατέχουν αλκοόλη, καθώς και στον υπερθεματιστή,

γ) δημοσιεύει με απλοποιημένη μορφή στην *Επίσημη Εφημερίδα των Ευρωπαϊκών Κοινοτήτων* τα αποτελέσματα του διαγωνισμού.

4. Η εγγύηση συμμετοχής που αναφέρεται στο άρθρο 88 παράγραφος 5 του παρόντος κανονισμού αποδεσμεύεται όταν η προσφορά δεν έγινε δεκτή ή όταν ο υπερθεματιστής έχει προβεί στη σύσταση του συνόλου της εγγύησης που εξασφαλίζει την εξαγωγή και την εγγύηση καλής εκτέλεσης για το σχετικό διαγωνισμό.

Άρθρο 90

Δήλωση κατακύρωσης

Ο οργανισμός παρέμβασης τηρεί στη διάθεση του υπερθεματιστή δήλωση ανάθεσης που πιστοποιεί ότι η προσφορά του έχει επιλεγεί.

Η δήλωση αυτή πρέπει να εκδοθεί στις είκοσι ημέρες που ακολουθούν την ημερομηνία παραλαβής της ειδοποίησης που αναφέρεται στο άρθρο 89 παράγραφος 3 του παρόντος κανονισμού.

Άρθρο 91

Παραλαβή της αλκοόλης

1. Ο οργανισμός παρέμβασης κάτοχος της αλκοόλης και ο υπερθεματιστής καταρτίζουν με κοινή συμφωνία το προβλεπόμενο χρονοδιάγραμμα για τη σταδιακή παραλαβή της αλκοόλης.

2. Πριν από κάθε παραλαβή αλκοόλης και το αργότερο την ημέρα της έκδοσης του δελτίου παραλαβής, ο υπερθεματιστής προβαίνει σε σύσταση στον οργανισμό παρέμβασης μιας εγγύησης που αποσκοπεί στην εξασφάλιση της εξαγωγής εντός των καθορισμένων προθεσμιών και μία εγγύηση που αποσκοπεί στην εξασφάλιση της καλής εκτέλεσης των δεσμεύσεων του.

3. Η εγγύηση καλής εκτέλεσης ανέρχεται σε 30 ευρώ ανά εκατόλιτρο αλκοόλης 100 % vol.

4. Η εγγύηση που εξασφαλίζει την εξαγωγή εντός των καθορισμένων προθεσμιών ανέρχεται σε ποσό 3 ευρώ ανά εκατόλιτρο αλκοόλης 100 % vol, και πρέπει να συσταθεί για κάθε ποσότητα αλκοόλης που αποτελεί αντικείμενο δελτίου παραλαβής.

5. Πριν την παραλαβή της αλκοόλης που έχει κατακυρωθεί, ο οργανισμός παρέμβασης και ο υπερθεματιστής προβαίνουν σε κατ' αντιπαράθεση δειγματοληψία και σε ανάλυση του εν λόγω δείγματος προκειμένου να ελεγχθεί ο αλκοολικός τίτλος που εκφράζεται σε % vol της εν λόγω αλκοόλης.

Αν το τελικό αποτέλεσμα των αναλύσεων που πραγματοποιούνται επί του δείγματος καταδείξει διαφορά μεταξύ του κατ' όγκο αλκοολικού τίτλου της αλκοόλης που πρέπει να παραληφθεί και του ελάχιστου κατ' όγκο αλκοολικού τίτλου της αλκοόλης που περιλαμβάνεται στην προκήρυξη διαγωνισμού, εφαρμόζονται οι ακόλουθες διατάξεις:

α) ο οργανισμός παρέμβασης ενημερώνει σχετικά την ίδια ημέρα τις υπηρεσίες της Επιτροπής, καθώς και τον αποθεματοποιητή και τον υπερθεματιστή,

▼B

β) ο υπερθεματιστής μπορεί:

i) είτε να δεχθεί να αναλάβει την παρτίδα που παρουσιάζει τα χαρακτηριστικά που διαπιστώθηκαν με την επιφύλαξη της σύμφωνης γνώμης της Επιτροπής,

ii) είτε να αρνηθεί να αναλάβει τη σχετική παρτίδα.

Στις δύο αυτές περιπτώσεις, ο υπερθεματιστής ενημερώνει σχετικά την ίδια ημέρα τον οργανισμό παρέμβασης και την Επιτροπή, σύμφωνα με το παράρτημα V του παρόντος κανονισμού.

Αφού ολοκληρωθούν οι διατυπώσεις, σε περίπτωση που ο υπερθεματιστής αρνείται να αναλάβει τη σχετική παρτίδα, αποδεσμεύεται αμέσως από κάθε υποχρέωση σχετικά με αυτή την παρτίδα.

6. Σε περίπτωση που ο υπερθεματιστής αρνείται να αναλάβει το εμπόρευμα σύμφωνα με την παράγραφο 5, ο σχετικός οργανισμός παρέμβασης του παρέχει εντός προθεσμίας κατ' ανώτατο όριο οκτώ ημερών μία άλλη ποσότητα αλκοόλης της προβλεπόμενης ποιότητας, και αυτό χωρίς επιπλέον έξοδα.

7. Η παραλαβή της αλκοόλης πραγματοποιείται αφού προσκομισθεί δελτίο παραλαβής, το οποίο εκδίδεται από τον οργανισμό παρέμβασης που κατέχει το εμπόρευμα, μετά από πληρωμή της ποσότητας που αντιστοιχεί στην παραλαβή αυτή. Η εν λόγω ποσότητα προσδιορίζεται με προσέγγιση εκατόλιτρου αλκοόλης 100 % vol.

Εκδίδεται δελτίο παραλαβής για ελάχιστη ποσότητα 2 500 εκατόλιτρων, πλην της τελευταίας παραλαβής σε κάθε κράτος μέλος.

▼M12

Το δελτίο παραλαβής αναφέρει την ημερομηνία λήξης κατά την οποία πρέπει να πραγματοποιηθεί η φυσική παραλαβή των αλκοολών από τις αποθήκες του σχετικού οργανισμού παρέμβασης. Η ημερομηνία αυτή δεν μπορεί να είναι μεταγενέστερη από οκτώ ημέρες. Ωστόσο, όταν το δελτίο παραλαβής αφορά περισσότερα από 25 000 εκατόλιτρα, η προθεσμία αυτή μπορεί να είναι μεγαλύτερη από οκτώ ημέρες αλλά δεν μπορεί να υπερβεί τις 15 ημέρες.

▼M14

8. Η κυριότητα της αλκοόλης που αποτελεί το αντικείμενο έκδοσης δελτίου παραλαβής μεταβιβάζεται κατά την ημερομηνία που αναφέρεται σ' αυτό, η ημερομηνία δε αυτή δεν είναι δυνατόν να είναι μεταγενέστερη από τις ημερομηνίες που αναφέρονται στην παράγραφο 7 τρίτο εδάφιο.

9. Εάν η φυσική παραλαβή της αλκοόλης υπερβαίνει την προθεσμία που αναφέρεται στο δελτίο παραλαβής από λάθος του υπερθεματιστή, αυτός αναλαμβάνει τα έξοδα αποθεματοποίησης καθώς και τους κινδύνους κλοπής, απώλειας ή καταστροφής.

Εάν η φυσική παραλαβή της αλκοόλης υπερβαίνει την ημερομηνία που αναφέρεται στο δελτίο παραλαβής από λάθος του οργανισμού παρέμβασης, την αποζημίωση την αναλαμβάνει το κράτος μέλος.

▼M12

10. Η φυσική παραλαβή της αλκοόλης από τις εγκαταστάσεις αποθήκευσης κάθε σχετικού οργανισμού παρέμβασης πρέπει να ολοκληρωθεί εντός προθεσμίας που θα καθοριστεί σύμφωνα με τη διαδικασία που προβλέπεται στο άρθρο 75 του κανονισμού (ΕΚ) αριθ. 1493/1999 κατά την προκήρυξη του διαγωνισμού.

▼B

11. Η χρησιμοποίηση της αλκοόλης πρέπει να ολοκληρωθεί εντός προθεσμίας δύο ετών από την ημερομηνία της πρώτης παραλαβής.

▼M5

12. Η εγγύηση για την εξασφάλιση της εξαγωγής των αλκοολών αποδεσμεύεται από τον οργανισμό παρέμβασης που κατέχει την αλκοόλη για κάθε ποσότητα αλκοόλης, για την οποία παρέχεται η απόδειξη ότι έχει εξαχθεί εντός της προβλεπόμενης προθεσμίας. Κατά παρέκκλιση από το άρθρο 23 του κανονισμού (ΕΟΚ) αριθ. 2220/85, και πλην περίπτωσης ανωτέρας βίας, σε περίπτωση υπέρβασης της προθεσμίας εξαγωγής καταπίπτει η εγγύηση που αποσκοπεί στην εξασφάλιση της εξαγωγής, ύψους 3 ευρώ ανά εκατόλιτρο αλκοόλης 100 % vol, μέχρι:

α) 15 % σε όλες τις περιπτώσεις·

β) 0,33 % του υπολειπόμενου ποσού, κατόπιν αφαιρέσεως των 15 %, ανά ημέρα υπέρβασης της σχετικής προθεσμίας εξαγωγής.

▼B

13. Η εγγύηση καλής εκτέλεσης αποδεσμεύεται σύμφωνα με τις διατάξεις του άρθρου 100 παράγραφος 3 στοιχείο β) του παρόντος κανονισμού.

Επιμέρους τμήμα III: Διάθεση με σκοπό τη χρήση βιοαιθανόλης στην Κοινότητα

▼M27

Άρθρο 92

Διαρκής διαγωνισμός

1. Πραγματοποιείται διαρκής διαγωνισμός για την αλκοόλη με σκοπό την αποκλειστική χρήση της, με τη μορφή βιοαιθανόλης, στον τομέα των καυσίμων στην Κοινότητα.

2. Για το σκοπό αυτό, δημοσιεύεται προκήρυξη διαρκούς διαγωνισμού στην *Επίσημη Εφημερίδα της Ευρωπαϊκής Ένωσης*.

Άρθρο 92α

Διαρκής διαγωνισμός

1. Ο οργανισμός παρέμβασης προβαίνει, κατά τη διάρκεια της περιόδου ισχύος του διαρκούς διαγωνισμού, σε επιμέρους διαγωνισμούς. Για το σκοπό αυτό, ο οργανισμός παρέμβασης δημοσιεύει προκήρυξη του διαγωνισμού και εγγυάται την κατάλληλη δημοσιότητα, ιδίως με ανάρτηση στην έδρα του και με διάδοση μέσω του δικτυακού τόπου του ή του δικτυακού τόπου του αρμόδιου υπουργείου.

2. Στην προκήρυξη του διαγωνισμού αναφέρεται κυρίως η προθεσμία και ο τόπος υποβολής των προσφορών. Κάθε επιμέρους διαγωνισμός αφορά μέγιστη ποσότητα 100 000 εκατόλιτρα.

3. Η προθεσμία υποβολής των προσφορών για κάθε επιμέρους διαγωνισμό λήγει την τελευταία εργάσιμη ημέρα κάθε μήνα, στη 1 μ.μ. (ώρα Βρυξελλών). Τον Ιούλιο και τον Δεκέμβριο δεν επιτρέπεται η υποβολή προσφορών.

4. Ο πρώτος επιμέρους διαγωνισμός πραγματοποιείται το μήνα που έπεται του μήνα κατά τον οποίο δημοσιεύθηκε η προκήρυξη του διαρκούς διαγωνισμού.

▼M27

5. Κάθε κράτος μέλος του οποίου τα αποθέματα κοινοτικής οινικής αλκοόλης ανέρχονται ή υπερβαίνουν τα 100 000 εκατόλιτρα πρέπει να προκηρύξει επιμέρους διαγωνισμό κατά την έννοια του παρόντος άρθρου.

Άρθρο 93

Προκήρυξη επιμέρους διαγωνισμού

Ο οργανισμός παρέμβασης αναφέρει, για τις ποσότητες αλκοόλης που διαθέτει, εκτός από τα στοιχεία που προβλέπονται στο άρθρο 92α παράγραφος 2, και τα εξής:

α) τους ειδικούς όρους του διαγωνισμού, καθώς και την τοποθεσία των αποθηκών όπου φυλάσσεται η αλκοόλη η οποία προορίζεται προς πώληση·

β) την ποσότητα αλκοόλης, εκφρασμένη σε εκατόλιτρα αλκοόλης 100 % vol., που αποτελεί αντικείμενο του επιμέρους διαγωνισμού·

γ) τις παρτίδες·

δ) τους όρους πληρωμής·

ε) τις διατυπώσεις δειγματοληψίας·

στ) το ύψος της εγγύησης συμμετοχής που αναφέρεται στο άρθρο 94 παράγραφος 1 πρώτο εδάφιο, και της εγγύησης ορθής εκτέλεσης που αναφέρεται στο άρθρο 94γ παράγραφος 3.

Άρθρο 93α

Έγκριση των επιχειρήσεων

1. Η αλκοόλη κατακυρώνεται σε επιχειρήσεις που είναι εγκατεστημένες στην Κοινότητα και πρέπει να χρησιμοποιείται σύμφωνα με τα προβλεπόμενα στο άρθρο 92.

2. Για τους σκοπούς του διαγωνισμού που προβλέπεται στην παράγραφο 1, τα κράτη μέλη εγκρίνουν τις επιχειρήσεις που θεωρούν επιλέξιμες και οι οποίες υπέβαλαν αίτηση συνοδευόμενη από τα ακόλουθα έγγραφα:

α) δήλωση της επιχείρησης ότι δύναται να χρησιμοποιήσει τουλάχιστον 50 000 εκατόλιτρα αλκοόλης κατ' έτος·

β) τον τόπο όπου είναι διοικητικά εγκατεστημένη η επιχείρηση·

γ) την ονομασία και τη διεύθυνση των εγκαταστάσεων όπου η αλκοόλη μεταποιείται σε απόλυτη αλκοόλη, παράλληλα με την ετήσια δυναμικότητα μεταποίησης·

δ) αντίγραφο της έγκρισης των εθνικών αρχών του οικείου κράτους μέλους σχετικά με τη λειτουργία των εγκαταστάσεων αυτών·

ε) τη δέσμευση της επιχείρησης ότι θα μεριμνήσει έτσι ώστε κάθε τελικός αγοραστής αλκοόλης να την χρησιμοποιήσει μόνο για την παραγωγή καυσίμου στην Κοινότητα, με τη μορφή βιοαιθανόλης.

3. Η έγκριση ενός κράτους μέλους ισχύει για ολόκληρη την Κοινότητα.

▼M27

4. Οι επιχειρήσεις που εγκρίνονται στις 9 Δεκεμβρίου 2007 θεωρείται ότι εγκρίνονται για τους σκοπούς του παρόντος κανονισμού.

5. Τα κράτη μέλη ενημερώνουν αμέσως την Επιτροπή για οποιαδήποτε νέα έγκριση ή ανάκληση έγκρισης, αναφέροντας την ακριβή ημερομηνία της απόφασης.

6. Η Επιτροπή θέτει στη διάθεση των κρατών μελών τον επικαιροποιημένο κατάλογο των εγκεκριμένων επιχειρήσεων αμέσως μετά από κάθε τροποποίηση.

Άρθρο 93β

Όρος σχετικά με την αλκοόλη

Ο οργανισμός παρέμβασης λαμβάνει τα αναγκαία μέτρα προκειμένου η αλκοόλη των δεξαμενών που έχουν σχέση με την πώληση να μην μπορεί πλέον να αποτελεί αντικείμενο διακίνησης έως ότου εκδοθεί σχετικό δελτίο παραλαβής. Εξαίρεση αποτελεί η περίπτωση υποκατάστασης που αποφασίζεται από τον οργανισμό παρέμβασης για οργανωτικούς λόγους, της οποίας οι όροι πρέπει να καθορίζονται επακριβώς στην προκήρυξη του επιμέρους διαγωνισμού.

Άρθρο 93γ

Υποβολή των προσφορών

1. Οι ενδιαφερόμενες εταιρείες που έχουν εγκριθεί έως την ημερομηνία δημοσίευσης της προκήρυξης του επιμέρους διαγωνισμού συμμετέχουν στον επιμέρους διαγωνισμό είτε υποβάλλοντας την έγγραφη προσφορά τους στον οργανισμό παρέμβασης που κατέχει την αλκοόλη έναντι απόδειξης παραλαβής, είτε με οποιοδήποτε γραπτό μέσο τηλεπικοινωνίας με απόδειξη παραλαβής από τον οργανισμό παρέμβασης.

2. Ο υποψήφιος μπορεί να υποβάλει μόνο μία προσφορά ανά παρτίδα. Εάν ο υποψήφιος παρουσιάσει περισσότερες από μία προσφορές ανά παρτίδα, καμία από αυτές τις προσφορές δεν γίνεται δεκτή.

Άρθρο 94

Όρος σχετικά με τις προσφορές

1. Η προσφορά, για να γίνει δεκτή, πρέπει να συνοδεύεται, κατά την υποβολή της, από απόδειξη της σύστασης, στον σχετικό οργανισμό παρέμβασης που κατέχει την υπό εξέταση αλκοόλη, εγγύησης συμμετοχής ύψους 4 ευρώ ανά εκατόλιτρο αλκοόλης 100 % vol.

Για το σκοπό αυτό, οι σχετικοί οργανισμοί παρέμβασης εκδίδουν αμέσως στους υποψηφίους βεβαίωση κατάθεσης της εγγύησης συμμετοχής για τις ποσότητες οι οποίες αφορούν κάθε οργανισμό παρέμβασης.

2. Η διατήρηση της προσφοράς μετά το κλείσιμο της προθεσμίας για την υποβολή των προσφορών και η σύσταση της εγγύησης ορθής εκτέλεσης, καθώς και η καταβολή της τιμής συνιστούν τις πρωτογενείς απαιτήσεις, κατά την έννοια του άρθρου 20 του κανονισμού (ΕΟΚ) αριθ. 2220/85.

▼M27

Άρθρο 94α

Κοινοποιήσεις σχετικά με τις προσφορές

1. Οι οργανισμοί παρέμβασης κοινοποιούν στην Επιτροπή την επομένη της ημερομηνίας λήξης της προθεσμίας που αναφέρεται στο άρθρο 92α παράγραφος 3 τις παρτίδες και τις τιμές που προσφέρουν οι υποψήφιοι, καθώς και την ποσότητα αλκοόλης από την οποία αποτελείται κάθε παρτίδα. Οι οργανισμοί παρέμβασης αναφέρουν επίσης εάν μια προσφορά έχει απορριφθεί και, κατά περίπτωση, τους λόγους αυτής της απόρριψης.

2. Οι οργανισμοί παρέμβασης διαβιβάζουν αυτά τα στοιχεία στις υπηρεσίες της Επιτροπής με τη μορφή ανώνυμου καταλόγου.

3. Εάν δεν έχει υποβληθεί καμία προσφορά, οι οργανισμοί παρέμβασης ενημερώνουν την Επιτροπή εντός της ίδιας προθεσμίας.

Άρθρο 94β

Συνέχεια που πρέπει να δοθεί στις προσφορές

1. Με βάση τις υποβληθείσες προσφορές, η Επιτροπή αποφασίζει, σύμφωνα με τη διαδικασία που προβλέπεται στο άρθρο 75 του κανονισμού (ΕΚ) αριθ. 1493/1999, να δοθεί συνέχεια ή όχι στις προσφορές αυτές.

2. Εάν δοθεί συνέχεια στις προσφορές, η Επιτροπή επιλέγει την ευνοϊκότερη προσφορά ανά παρτίδα και ορίζει την τιμή πώλησης κάθε παρτίδας. Εάν για μία παρτίδα έχουν υποβληθεί περισσότερες από μία προσφορές στην εν λόγω τιμή, ο οργανισμός παρέμβασης κατακυρώνει την εν λόγω ποσότητα κατανέμοντάς την μεταξύ αυτών των υποψηφίων και σε συμφωνία μαζί τους ή με κλήρωση.

3. Η Επιτροπή κοινοποιεί τις αποφάσεις που ελήφθησαν κατ' εφαρμογήν του παρόντος άρθρου στα κράτη μέλη και στους οργανισμούς παρέμβασης που κατέχουν αλκοόλη στους οποίους έχουν υποβληθεί προσφορές.

4. Η Επιτροπή δημοσιεύει τα αποτελέσματα του διαγωνισμού σε απλουστευμένη μορφή στην *Επίσημη Εφημερίδα της Ευρωπαϊκής Ένωσης*.

Άρθρο 94γ

Δήλωση κατακύρωσης

1. Ο οργανισμός παρέμβασης ενημερώνει αμέσως τους υποψηφίους γραπτώς και με απόδειξη παραλαβής για τη συνέχεια που δόθηκε στην προσφορά τους.

2. Εντός δύο εβδομάδων μετά την ημερομηνία παραλαβής της ειδοποίησης που αναφέρεται στην παράγραφο 1, ο οργανισμός παρέμβασης χορηγεί, σε κάθε ανάδοχο, δήλωση κατακύρωσης που βεβαιώνει ότι έχει επιλεγεί η προσφορά του.

3. Κάθε ανάδοχος, εντός δύο εβδομάδων μετά την ημερομηνία παραλαβής της ειδοποίησης που αναφέρεται στην παράγραφο 1, προσκομίζει την απόδειξη της σύστασης, στον σχετικό οργανισμό παρέμβασης, εγγύησης ορθής εκτέλεσης ύψους 40 ευρώ ανά εκατόλιτρο αλκοόλης 100 % vol., προκειμένου να εξασφαλιστεί η χρησιμοποίηση όλης της

▼M27

αλκοόλης που κατακυρώθηκε για τους σκοπούς που προβλέπονται στο άρθρο 92.

Άρθρο 94γα

Κοινοποίηση στην Επιτροπή

Ο οργανισμός παρέμβασης κοινοποιεί στην Επιτροπή, εντός πέντε εργάσιμων ημερών από την παραλαβή της απόφασης για την οποία γίνεται λόγος στο άρθρο 94β παράγραφος 3, το ονοματεπώνυμο και τη διεύθυνση του υποψηφίου που αντιστοιχεί σε κάθε μία από τις προσφορές που έχουν υποβληθεί.

Άρθρο 94δ

Παραλαβή της αλκοόλης

1. Ο οργανισμός παρέμβασης που κατέχει την αλκοόλη και ο ανάδοχος συντάσσουν, με κοινή συμφωνία, ένα προβλεπόμενο χρονοδιάγραμμα για τη σταδιακή παραλαβή της αλκοόλης.

2. Η παραλαβή της αλκοόλης πραγματοποιείται με την προσκόμιση ενός δελτίου παραλαβής που χορηγεί ο οργανισμός παρέμβασης αφού πληρωθεί η σχετική ποσότητα. Η ποσότητα αυτή καθορίζεται με προσέγγιση εκατολίτρου αλκοόλης 100 % vol.

Το δελτίο παραλαβής χορηγείται για ελάχιστη ποσότητα 1 500 εκατόλιτρων, με εξαίρεση την τελευταία παραλαβή σε κάθε κράτος μέλος.

Το δελτίο παραλαβής αναφέρει την ημερομηνία λήξης κατά την οποία πρέπει να πραγματοποιηθεί η φυσική παραλαβή των αλκοολών από τις αποθήκες του σχετικού οργανισμού παρέμβασης. Η προθεσμία για την παραλαβή δεν μπορεί να υπερβαίνει τις οκτώ ημέρες από την επομένη της ημερομηνίας χορήγησης του δελτίου παραλαβής. Ωστόσο, όταν το δελτίο παραλαβής αφορά ποσότητα ανώτερη των 25 000 εκατόλιτρων, η προθεσμία αυτή μπορεί να είναι μεγαλύτερη από οκτώ ημέρες, χωρίς να δύναται να υπερβεί τις δεκαπέντε ημέρες.

3. Η κυριότητα της αλκοόλης για την οποία εκδίδεται το δελτίο παραλαβής μεταβιβάζεται κατά την ημερομηνία που αναφέρεται στο δελτίο παραλαβής και η οποία δεν είναι δυνατόν να είναι μεταγενέστερη από την ημερομηνία έναρξης της ισχύος του δελτίου. Οι σχετικές ποσότητες θεωρούνται ότι εξήλθαν την ίδια ημερομηνία. Από τη στιγμή αυτή ο αγοραστής αναλαμβάνει τους κινδύνους κλοπής, απώλειας ή καταστροφής καθώς και τα έξοδα αποθήκευσης για τις αλκοόλες που δεν έχουν παραληφθεί.

4. Η φυσική παραλαβή της αλκοόλης πρέπει να περατωθεί έξι μήνες μετά την ημερομηνία παραλαβής της ειδοποίησης που προβλέπεται στο άρθρο 94γ παράγραφος 1.

5. Η χρησιμοποίηση της κατακυρωθείσας αλκοόλης πρέπει να περατωθεί εντός δύο ετών από την ημερομηνία της πρώτης παραλαβής.

Άρθρο 94ε

Αποδέσμευση της εγγύησης συμμετοχής

Η εγγύηση για την οποία γίνεται λόγος στο άρθρο 94 παράγραφος 1 αποδεσμεύεται αμέσως όσον αφορά τις προσφορές που δεν επιλέγονται.

▼B

Επιμέρους τμήμα IV: Γενικές διατάξεις και διατάξεις που αφορούν τον έλεγχο

▼M27

Άρθρο 95

Διάταξη σχετικά με τις δημοπρασίες αλκοόλης

1. Η Επιτροπή, για να καταρτίσει τους κανονισμούς ανοίγματος δημοπρασίας αλκοόλης, αποστέλλει στα οικεία κράτη μέλη μια αίτηση πληροφοριών σχετικά με τα εξής:

α) την ποσότητα αλκοόλης εκφρασμένης σε εκατόλιτρα αλκοόλης 100 % vol., που μπορεί να διατεθεί προς πώληση·

β) τον τύπο της σχετικής αλκοόλης·

γ) την ποιότητα της παρτίδας, με τον παράλληλο καθορισμό ενός κατώτατου και ενός ανώτατου ορίου για τα χαρακτηριστικά που αναφέρονται στο άρθρο 96 παράγραφος 4 στοιχείο δ) σημεία i) και ii) του παρόντος κανονισμού.

Εντός δώδεκα ημερών από την παραλαβή της εν λόγω αίτησης, τα οικεία κράτη μέλη ανακοινώνουν στην Επιτροπή τον τόπο και τα ακριβή στοιχεία αναφοράς των διαφόρων δεξαμενών αλκοόλης που ανταποκρίνονται στα ποιοτικά χαρακτηριστικά που απαιτούνται για μια συνολική ποσότητα τουλάχιστον αντίστοιχη της ποσότητας αλκοόλης για την οποία γίνεται λόγος στην παρούσα παράγραφο στοιχείο α) πρώτο εδάφιο.

2. Μόλις πραγματοποιηθεί η κοινοποίηση των κρατών μελών η οποία αναφέρεται στην παράγραφο 1 δεύτερο εδάφιο, η αλκοόλη των υπό εξέταση δεξαμενών δεν μπορεί πλέον να αποτελεί αντικείμενο διακίνησης έως ότου χορηγηθεί σχετικό δελτίο παραλαβής.

Η αλκοόλη των δεξαμενών που δεν αναφέρονται στις σχετικές προκηρύξεις δημοπρασίας ή που δεν ορίζονται στην απόφαση της Επιτροπής για την οποία γίνεται λόγος στα άρθρα 83 έως 93 του παρόντος κανονισμού δεν υπόκειται πλέον στην εν λόγω απαγόρευση.

Η αλκοόλη των δεξαμενών που αναφέρονται στην κοινοποίηση των κρατών μελών η οποία προβλέπεται στην παράγραφο 1 του παρόντος άρθρου μπορεί να υποκατασταθεί από τους οργανισμούς παρέμβασης που κατέχουν τη σχετική αλκοόλη με αλκοόλη του ιδίου τύπου, ή να αναμειχθεί με άλλες αλκοόλες που παραδίδονται στον οργανισμό παρέμβασης έως ότου εκδοθεί δελτίο παραλαβής που την αφορά, κυρίως για λόγους οργάνωσης. Οι οργανισμοί παρέμβασης των κρατών μελών ενημερώνουν την Επιτροπή σχετικά με την υποκατάσταση της αλκοόλης.

Άρθρο 96

Όροι σχετικά με τις παρτίδες

1. Η αλκοόλη διατίθεται σε παρτίδες.

2. Κάθε παρτίδα αποτελείται από μια ποσότητα αλκοόλης επαρκώς ομοιογενούς ποιότητας, η οποία μπορεί να κατανεμηθεί σε πολλές δεξαμενές και σε πολλές τοποθεσίες.

3. Κάθε παρτίδα είναι αριθμημένη. Η αρίθμηση των εν λόγω παρτίδων φέρει, πριν από τα ψηφία, τα γράμματα «CE».

▼M27

4. Κάθε παρτίδα φέρει περιγραφή. Η περιγραφή αυτή περιλαμβάνει τουλάχιστον τα εξής στοιχεία:

α) την τοποθεσία της παρτίδας, συμπεριλαμβανομένων των στοιχείων αναφοράς που καθιστούν εφικτή την ταυτοποίηση κάθε δεξαμενής στην οποία περιέχεται η αλκοόλη καθώς και της ποσότητας της εν λόγω αλκοόλης·

β) τη συνολική ποσότητα εκφρασμένη σε εκατόλιτρα αλκοόλης 100 % vol. Αυτή η ποσότητα μπορεί να ποικίλλει έως και 1 % και δεν πρέπει να υπερβαίνει τα 50 000 εκατόλιτρα·

γ) τον ελάχιστο αλκοολικό τίτλο κάθε δεξαμενής, εκφρασμένο σε % vol.

δ) την ποιότητα της παρτίδας, εάν είναι δυνατόν, στην οποία θα αναγράφεται ένα κατώτατο και ένα ανώτατο όριο για τις ακόλουθες τιμές:

i) την οξύτητα, εκφρασμένη σε γραμμάρια οξικού οξέος ανά εκατόλιτρο αλκοόλης 100 % vol·

ii) την περιεκτικότητα σε μεθανόλη, εκφρασμένη σε γραμμάρια ανά εκατόλιτρο αλκοόλης 100 % vol.

ε) την αναφορά στο μέτρο παρέμβασης που οδήγησε στην παραγωγή αλκοόλης, με ρητή αναφορά του οικείου άρθρου του κανονισμού (ΕΚ) αριθ. 1493/1999.

▼B

Άρθρο 97

Γενικοί όροι σχετικά με τις προσφορές

▼M19

1. Για να γίνει αποδεκτή, μια προσφορά πρέπει να γίνεται γραπτώς και να περιλαμβάνει, εκτός των ειδικών ενδείξεων που αναφέρονται στα υποτμήματα I, II ή III:

▼B

α) την αναφορά της προκήρυξης διαγωνισμού,

β) το ονοματεπώνυμο και τη διεύθυνση του υποβάλλοντος την προσφορά,

γ) την προταθείσα τιμή εκφρασμένη σε ευρώ ανά εκατόλιτρο αλκοόλης 100 % vol,

δ) την ανάληψη υποχρέωσης από τον προσφέροντα να τηρήσει το σύνολο των διατάξεων σχετικά με τον εν λόγω διαγωνισμό,

ε) δήλωση του προσφέροντος σύμφωνα με την οποία:

i) παραιτείται από κάθε αξίωση όσον αφορά την ποιότητα και τα χαρακτηριστικά του προϊόντος που κατακυρώνεται ενδεχομένως σ' αυτόν,

ii) δέχεται να υποβληθεί σε κάθε έλεγχο σχετικό με τον προορισμό και τη χρήση της αλκοόλης,

▼B

iii) δέχεται το βάρος της απόδειξης όσον αφορά τη χρήση της αλκοόλης σύμφωνα με τους όρους που καθορίζονται στην προκήρυξη διαγωνισμού.

2. Η προσφορά είναι έγκυρη μόνο εφόσον:

α) ο προσφέρων είναι εγκατεστημένος στην Κοινότητα,

β) αφορά το σύνολο της παρτίδας.

3. Δεν είναι δυνατόν να αποσυρθεί προσφορά που κατέστη αποδεκτή.

4. Η προσφορά δύναται να απορριφθεί εάν ο προσφέρων δεν παρέχει τις αναγκαίες εγγυήσεις καλής εκτέλεσης των υποχρεώσεων του.

Άρθρο 98

Δείγματα

▼M19

1. Μετά τη δημοσίευση προκήρυξης διαγωνισμού και μέχρι την ημερομηνία λήξης για την υποβολή των προσφορών την οποία αναφέρει η εν λόγω προκήρυξη, κάθε ενδιαφερόμενος μπορεί να λάβει δείγματα της αλκοόλης που διατίθεται προς πώληση έναντι καταβολής 10 ευρώ ανά λίτρο. Η ποσότητα που λαμβάνει ο κάθε ενδιαφερόμενος δεν δύναται να υπερβαίνει τα πέντε λίτρα ανά δεξαμενή.

2. Μετά την ημερομηνία λήξης για την κατάθεση των προσφορών ο προσφέρων ή η εγκεκριμένη επιχείρηση που αναφέρεται στο άρθρο 92 μπορεί να λάβει δείγματα της αλκοόλης που κατακυρώθηκε.

Μετά την ημερομηνία λήξης για την κατάθεση των προσφορών ο προσφέρων στον οποίο προτείνεται υποκατάσταση κατ' εφαρμογή του άρθρου 83 παράγραφος 3 δεύτερο εδάφιο, μπορεί να λάβει δείγματα της προτεινόμενης αλκοόλης υποκατάστασης.

Τα δείγματα αυτά μπορούν να ληφθούν από τον οργανισμό παρέμβασης έναντι καταβολής 10 ευρώ ανά λίτρο, η δε ποσότητά τους περιορίζεται σε πέντε λίτρα ανά δεξαμενή.

▼B

3. Ο οργανισμός παρέμβασης του κράτους μέλους στο έδαφος του οποίου κρατείται η αλκοόλη λαμβάνει τα αναγκαία μέτρα για να εξασφαλισθεί στους ενδιαφερόμενους η άσκηση του δικαιώματος που αναφέρεται στην παράγραφο 2.

4. Όταν ο υπερθεματιστής ή η εγκεκριμένη επιχείρηση που αναφέρεται στο άρθρο 92 διαπιστώσει, εντός της ανώτατης προθεσμίας για την παραλαβή της παρτίδας της εν λόγω αλκοόλης που προβλέπεται, ανάλογα με την περίπτωση, στο άρθρο 85, 91 ή 94 του παρόντος κανονισμού και με την επιφύλαξη επιβεβαίωσης της διαπιστώσεως αυτής από το σχετικό οργανισμό παρέμβασης, ότι η ποσότητα της αλκοόλης που έχει κατακυρωθεί είναι ακατάλληλη για τις χρήσεις που προβλέπονται λόγω μη εμφανών ελαττωμάτων τα οποία, εκ της φύσεώς τους, δεν μπορούν να αποκαλυφθούν κατά τη στιγμή που προσφέρεται η δυνατότητα ελέγχου προ της κατακύρωσης των αλκοολών, η Επιτροπή μπορεί να αποφασίσει να προτείνει στον υπερθεματιστή μια ποσότητα αλκοόλης υποκατάστασης. Η δεξαμενή στην οποία είναι αποθεματοποιημένη η αλκοόλη υποκατάστασης προσδιορίζεται σε συμφωνία με τον σχετικό οργανισμό παρέμβασης. Όταν ο υπερθεματιστής δεν εκφράζει γραπτώς τη διαφωνία του στον σχετικό οργανισμό παρέμβασης εντός προθεσμίας δέκα εργάσιμων ημερών, που υπολογίζονται από

▼B

την ημερομηνία κοινοποίησης της απόφασης της Επιτροπής που αναφέρει την ποσότητα αλκοόλης υποκατάστασης, η σύμφωνη γνώμη του υπερθεματιστή που αφορά η εν λόγω υποκατάσταση θεωρείται δεδομένη.

Άρθρο 99

Απαιτήσεις σχετικά με τη μετουσίωση ή/και τις σημάνσεις

1. Σε περίπτωση που απαιτείται η μετουσίωση της αλκοόλης, η μετουσίωση αυτή θα πρέπει να πραγματοποιείται για την παραληφθείσα ποσότητα μεταξύ της στιγμής της παράδοσης του δελτίου παραλαβής και της πραγματικής παραλαβής της εν λόγω αλκοόλης υπό τον έλεγχο των ενδιαφερομένων κρατών μελών. Τα σχετικά έξοδα βαρύνουν τον υπερθεματιστή.

2. Η μετουσίωση επιτυγχάνεται με την προσθήκη βενζίνης στην ποσότητα αλκοόλης 100 % vol σε αναλογία 1 %.

3. Οι εργασίες μετουσίωσης είναι δυνατό να πραγματοποιούνται σε δεξαμενή που προβλέπεται προς το σκοπό αυτό.

Άρθρο 100

Απαιτήσεις σχετικά με τις εγγυήσεις

Στο πλαίσιο του παρόντος κανονισμού:

1) α) Η διατήρηση της προσφοράς μετά τη λήξη της προθεσμίας για την υποβολή προσφορών και η σύσταση της εγγύησης καλής εκτέλεσης αποτελούν τις πρωτογενείς απαιτήσεις κατά την έννοια του άρθρου 20 του κανονισμού (ΕΟΚ) αριθ. 2220/85 για την εγγύηση συμμετοχής.

β) Η πραγματική χρησιμοποίηση της παραληφθείσας αλκοόλης για τους σκοπούς που προβλέπονται από τον εν λόγω διαγωνισμό και η φυσική παραλαβή του συνόλου της αλκοόλης από τις αποθήκες κάθε σχετικού οργανισμού παρέμβασης πριν τη λήξη της προθεσμίας, αποτελούν τις πρωτογενείς απαιτήσεις κατά την έννοια του άρθρου 20 του κανονισμού (ΕΟΚ) αριθ. 2220/85 για την εγγύηση καλής εκτέλεσης.

2) α) Η αλκοόλη που έχει κατακυρωθεί πρέπει να χρησιμοποιείται εξ ολοκλήρου για τους σκοπούς που προβλέπονται από τον σχετικό διαγωνισμό πλην των ενδεχομένων απωλειών αλκοόλης που επέρχονται κατά τη μεταφορά και τις εργασίες μεταποίησης που είναι αναγκαίες για την τελική χρησιμοποίηση της αλκοόλης.

Κάθε ενδεχόμενη απώλεια αλκοόλης γίνεται δεκτή μόνο εφόσον έχει ελεγχθεί στον τόπο τελικής χρησιμοποίησης και, για τις αλκοόλες που προορίζονται για εξαγωγή, στον τόπο όπου εγκαταλείπουν το τελωνειακό έδαφος της Κοινότητας, και εφόσον πιστοποιείται από αρμόδια αρχή ελέγχου ή/και από την διεθνή εταιρία επίβλεψης, στην περίπτωση που έχει ορισθεί μία τέτοια εταιρία σύμφωνα με τις διατάξεις του άρθρου 102 του παρόντος κανονισμού, υπό τον όρο ότι οι απώλειες αυτές παραμένουν εντός των ορίων που προβλέπονται στο σημείο β).

β) Όταν οι απώλειες αλκοόλης που επέρχονται κατά τις εργασίες που προαναφέρθηκαν υπερβαίνουν τα ακόλουθα όρια, καταπίπτει ποσό 96 ευρώ ανά εκατόλιτρο της εγγύησης καλής εκτέλεσης, πλην περίπτωσης ανωτέρας βίας:

▼B

i) 0,05 % των αποθεματοποιημένων ποσοτήτων αλκοόλης ανά μήνα αποθεματοποίησης στην περίπτωση απώλειας αλκοόλης που οφείλεται σε εξάτμιση,

ii) 0,4 % των ποσοτήτων που έχουν παραληφθεί από τις αποθήκες, στην περίπτωση απώλειας αλκοόλης που οφείλεται σε μία ή περισσότερες δια ξηράς μεταφορές,

iii) 1 % των ποσοτήτων αλκοόλης που έχουν παραληφθεί από τις αποθήκες, στην περίπτωση απωλειών αλκοόλης που οφείλονται σε μία ή περισσότερες δια ξηράς μεταφορές σε συνδυασμό με μία ή περισσότερες θαλάσσιες ή ποτάμιες μεταφορές,

iv) 2 % των ποσοτήτων αλκοόλης που έχουν παραληφθεί από τις αποθήκες, στην περίπτωση απωλειών αλκοόλης που οφείλονται σε διά ξηράς και διά θαλάσσης μεταφορές που είναι αναγκαίες στο πλαίσιο διαγωνισμού για την εξαγωγή της αλκοόλης προς μία από τις τρίτες χώρες που εμφαίνονται στο άρθρο 86 του παρόντος κανονισμού,

v) 0,9 % των ποσοτήτων αλκοόλης που υφίστανται ανακαθαρισμό, στην περίπτωση απώλειας αλκοόλης που οφείλεται σε ανακαθαρισμό στην Κοινότητα,

vi) 0,9 % των ποσοτήτων αλκοόλης που υφίστανται αφυδάτωση, στην περίπτωση απώλειας αλκοόλης που οφείλεται σε αφυδάτωση στην Κοινότητα,

vii) 1,2 % των ποσοτήτων αλκοόλης που υφίστανται διόρθωση, στην περίπτωση απώλειας αλκοόλης που υφίσταται διόρθωση σε μία από τις τρίτες χώρες που εμφαίνονται στο άρθρο 86 του παρόντος κανονισμού,

viii) 1,2 % των ποσοτήτων αλκοόλης που υφίστανται αφυδάτωση, στην περίπτωση απώλειας αλκοόλης που οφείλεται σε αφυδάτωση σε μία από τις τρίτες χώρες που εμφαίνονται στο άρθρο 86 του παρόντος κανονισμού.

▼M2

Το πέμπτο ή/και το έκτο ποσοστό μπορούν να αθροιστούν με το δεύτερο και το τρίτο ποσοστό.

Το έβδομο ή/και το όγδοο ποσοστό μπορούν να αθροιστούν με το τέταρτο ποσοστό.

▼B

Για την εφαρμογή των ποσοστών που προαναφέρονται, οι ποσότητες αλκοόλης προσδιορίζονται βάσει των πιστοποιητικών μέτρησης του όγκου ή ανάλογων εγγράφων που εκδίδονται από τις αρμόδιες αρχές ελέγχου.

▼M19

γ) Για τις αλκοόλες που έχουν κατακυρωθεί στο πλαίσιο μιας νέας βιομηχανικής χρήσης και στο πλαίσιο των δημοπρασιών για τη χρησιμοποίηση βιοαιθανόλης στον τομέα των καυσίμων στην Κοινότητα και οι οποίες πρέπει να υποστούν διόρθωση πριν από την προβλεπόμενη τελική χρήση, η χρησιμοποίηση της αλκοόλης που έχει παραληφθεί για τους προβλεπόμενους σκοπούς θεωρείται πλήρης όταν 90 % τουλάχιστον των συνολικών ποσοτήτων αλκοόλης που έχουν παραληφθεί στο πλαίσιο μιας συγκεκριμένης δημοπρασίας έχουν χρησιμοποιηθεί για τους σκοπούς αυτούς.

Ο υπερθεματιστής που έχει δεχθεί να αγοράσει την αλκοόλη, ενημερώνει τον οργανισμό παρέμβασης σχετικά με την ποσότητα, τον προορισμό και τη χρήση των παράγωγων προϊόντων που προκύπτουν από τον ανακαθορισμό.

Οι απώλειες δεν μπορούν να υπερβούν τα όρια που προβλέπονται στο στοιχείο β).

▼B

3) α) Η εγγύηση συμμετοχής αποδεσμεύεται αμέσως εφόσον η προσφορά δεν έγινε αποδεκτή ή εφόσον ο υπερθεματιστής τήρησε τους όρους που προβλέπονται στην παράγραφο 1 στοιχείο α).

β) Η εγγύηση καλής εκτέλεσης αποδεσμεύεται αμέσως από κάθε οργανισμό παρέμβασης κάτοχο αλκοόλης εφόσον ο υπερθεματιστής παρέχει σε κάθε σχετικό οργανισμό παρέμβασης και για κάθε παραληφθείσα ποσότητα που τον αφορά, τις αποδείξεις που απαιτούνται γι' αυτόν τον σκοπό στα σημεία 2 και 3, καθώς και στον τίτλο V του κανονισμού (ΕΟΚ) αριθ. 2220/85.

γ) Κατά παρέκκλιση από το άρθρο 27 του κανονισμού (ΕΟΚ) αριθ. 2220/85, ποσό που αντιστοιχεί σε 10 % της εγγύησης καλής εκτέλεσης αποδεσμεύεται μόνο όταν ο υπερθεματιστής παράσχει, σε κάθε σχετικό οργανισμό παρέμβασης και για την ποσότητα που έχει παραληφθεί και που αφορά τον εν λόγω οργανισμό, τα αποδεικτικά στοιχεία που αφορούν τη χρησιμοποίηση της αλκοόλης αναφέροντας όλες τις ενδεχόμενες απώλειες αλκοόλης που έχουν επέλθει στο πλαίσιο του υπόψη διαγωνισμού. Αν τα αποδεικτικά αυτά στοιχεία δεν παρασχεθούν εντός της προθεσμίας 12 μηνών από την προβλεπόμενη ημερομηνία λήξης για την τελική χρησιμοποίηση των αλκοολών, καταπίπτει ποσό 96 ευρώ ανά εκατόλιτρο όσον αφορά τις ποσότητες αλκοόλης που έχουν απολεστεί και υπερβαίνουν τα όρια που καθορίζονται στην παράγραφο 2.

▼B

Άρθρο 101

Μέτρα ελέγχου

1. Τα ενδιαφερόμενα κράτη μέλη λαμβάνουν τα μέτρα που είναι απαραίτητα για να διευκολύνουν τις εργασίες που προβλέπονται στο παρόν κεφάλαιο και για να διασφαλίσουν την τήρηση των ισχυουσών κοινοτικών διατάξεων. Ορίζουν μία ή περισσότερες αρχές στις οποίες αναθέτουν τον έλεγχο της τήρησης των εν λόγω διατάξεων.

Ο έλεγχος προβλέπει ισοδύναμες τουλάχιστον επιθεωρήσεις με εκείνες που εφαρμόζονται για την εποπτεία των εγχώριων αλκοολών και αφορά εν πάση περιπτώσει:

α) επιτόπου επιθεώρηση της μεταφερόμενης ποσότητας αλκοόλης,

β) έλεγχο της χρήσης της αλκοόλης με αιφνίδιες και συχνές επιθεωρήσεις τουλάχιστον μία φορά το μήνα,

γ) έλεγχο των λογιστικών στοιχείων, των μητρώων, των διαδικασιών χρησιμοποίησης και των αποθεμάτων.

Όταν η αλκοόλη έχει μετουσιωθεί, οι επιθεωρήσεις πραγματοποιούνται τουλάχιστον μία φορά το δίμηνο.

2. Τα κράτη μέλη καθορίζουν τα έγγραφα, μητρώα και άλλα δικαιολογητικά στοιχεία ή πληροφορίες που θα πρέπει να παρασχεθούν από τον υπερθεματιστή. Πληροφορούν την Επιτροπή για τα μέτρα ελέγχου που προβλέπονται για την εφαρμογή της παραγράφου 1. Η Επιτροπή διαβιβάζει, ενδεχομένως, στο ενδιαφερόμενο κράτος μέλος τις απαραίτητες παρατηρήσεις με σκοπό τη διασφάλιση ενός αποτελεσματικού ελέγχου.

3. Τα μέτρα που λαμβάνονται από τα κράτη μέλη ανακοινώνονται στην Επιτροπή πριν από την έναρξη των εργασιών ελέγχου.

▼M27

4. Με την επιφύλαξη της παραγράφου 1, όταν η αλκοόλη διατίθεται για αποκλειστική χρήση στον τομέα των καυσίμων στις τρίτες χώρες, οι έλεγχοι σχετικά με την τελική της χρήση πραγματοποιούνται μέχρι την στιγμή της ανάμιξης αυτής της αλκοόλης με ένα παράγοντα μετουσίωσης στη χώρα προορισμού.

Στις περιπτώσεις που η αλκοόλη διατίθεται με σκοπό τη χρήση της ως βιαιθανόλη εντός της Κοινότητας οι έλεγχοι αυτοί πραγματοποιούνται μέχρι τη στιγμή της παραλαβής αυτής της αλκοόλης από κάποια εγκεκριμένη εταιρία όπως προβλέπεται στο άρθρο 93α.

Στις περιπτώσεις που προβλέπονται στο πρώτο και στο δεύτερο εδάφιο η σχετική αλκοόλη πρέπει να παραμείνει υπό την εποπτεία κάποιου επίσημου οργανισμού ο οποίος εγγυάται την χρησιμοποίησή της στον τομέα των καυσίμων κατ' εφαρμογή ειδικού φορολογικού καθεστώτος που επιβάλει αυτή την τελική χρήση.

Άρθρο 102

Χρησιμοποίηση εποπτικής εταιρείας

Η προκήρυξη επιμέρους διαγωνισμού που προβλέπεται στο άρθρο 92α παράγραφος 1 μπορεί να προβλέπει ότι μπορεί να γίνει χρήση των υπηρεσιών ανεξάρτητης διεθνούς εποπτικής εταιρίας για τον έλεγχο της καλής εκτέλεσης του διαγωνισμού και συγκεκριμένα του προορισμού ή/και για την προβλεπόμενη τελική χρήση της αλκοόλης. Το κόστος για τις υπηρεσίες αυτές καθώς και το κόστος των αναλύσεων

▼M27

και των ελέγχων που προβλέπει το άρθρο 99 του παρόντος κανονισμού θα επιβαρύνουν τον ανάδοχο (υπερθεματιστή).

▼B

ΤΙΤΛΟΣ IV

ΤΕΛΙΚΕΣ ΔΙΑΤΑΞΕΙΣ

▼M12

Άρθρο 102α

Παρεκκλίσεις στις προθεσμίες πληρωμής

Κατά παρέκκλιση από τις διατάξεις που διέπουν τις προθεσμίες πληρωμής που έχουν χορηγηθεί στην αρμόδια αρχή των κρατών μελών δυνάμει του παρόντος κανονισμού, στην περίπτωση κατά την οποία η αρχή αυτή έχει βάσιμες αμφιβολίες όσον αφορά το δικαίωμα στην ενίσχυση, διενεργεί τους αναγκαίους ελέγχους και η πληρωμή γίνεται μόνον αφού αναγνωριστεί το δικαίωμα στην ενίσχυση.

▼M17

Άρθρο 102β

Πληροφορίες σχετικά με τις αρμόδιες αρχές

Τα κράτη μέλη καταρτίζουν κατάλογο των αρμόδιων αρχών ή οργάνων που έχουν οριστεί για την εφαρμογή του παρόντος κανονισμού και τον κοινοποιούν με ηλεκτρονικά μέσα στην Επιτροπή. Επίσης, κοινοποιούν χωρίς καθυστέρηση κάθε μεταγενέστερη τροποποίηση του ανωτέρω καταλόγου.

Η Επιτροπή δημοσιεύει τις πληροφορίες αυτές στο δικτυακό της τόπο.

▼M12

Άρθρο 103

Ανακοινώσεις στην Επιτροπή

1. Όσον αφορά τις ενισχύσεις ιδιωτικής αποθεματοποίησης οίνων και γλευκών που αναφέρονται στο κεφάλαιο I του τίτλου III του κανονισμού (ΕΚ) αριθ. 1493/1999, τα κράτη μέλη ανακοινώνουν:

α) το αργότερο στις 31 Δεκεμβρίου της περιόδου που έπεται αυτής κατά την οποία έχουν συναφθεί τα συμφωνητικά, τις ποσότητες γλευκών σταφυλιών που έχουν υποστεί μεταποίηση σε συμπυκνωμένα γλεύκη σταφυλιών ή ανακαθαρισμένα συμπυκνωμένα γλεύκη σταφυλιών κατά τη διάρκεια της περιόδου ισχύος του συμφωνητικού, καθώς και τις παραχθείσες ποσότητες·

β) το αργότερο στις 5 Μαρτίου της τρέχουσας περιόδου, τις ποσότητες προϊόντων που αποτελούν αντικείμενο του συμφωνητικού στις 16 Φεβρουαρίου.

▼M19

2. Όσον αφορά τις αποστάξεις που αναφέρονται στα άρθρα 27, 28 και 30 του κανονισμού (ΕΚ) αριθ. 1493/1999, τα κράτη μέλη κοινοποιούν στο τέλος κάθε μηνός:

α) τις ποσότητες οίνου, οινολάσπης και εμπλουτισμένου με αλκοόλη οίνου που έχουν αποσταχθεί που αφορούν τον προηγούμενο μήνα·

▼**M19**

β) τις ποσότητες αλκοόλης κατανεμημένες σε ουδέτερη αλκοόλη, ακατέργαστη αλκοόλη και αποστάγματα:

— που έχουν παραχθεί κατά τον προηγούμενο μήνα,

— που έχουν παραληφθεί από τους οργανισμούς παρέμβασης κατά τον προηγούμενο μήνα,

— που έχουν διατεθεί από τους οργανισμούς παρέμβασης κατά τον προηγούμενο μήνα, καθώς και το μέρος που εξήχθη από τις ποσότητες αυτές και τις τιμές πωλήσεως στις οποίες διατέθηκαν,

— που κατέχονται από τους οργανισμούς παρέμβασης στο τέλος του προηγουμένου μηνός.

▼**M12**

3. Όσον αφορά τη διάθεση της αλκοόλης που παρελήφθη από τους οργανισμούς παρέμβασης που αναφέρονται στο άρθρο 31 του κανονισμού (ΕΚ) αριθ. 1493/1999, τα κράτη μέλη ανακοινώνουν στο τέλος κάθε μηνός:

α) τις ποσότητες αλκοόλης που φυσικά παρελήφθη κατά τον προηγούμενο μήνα μετά από διαγωνισμό·

β) τις ποσότητες αλκοόλης που φυσικά παρελήφθη κατά τον προηγούμενο μήνα μετά από δημόσια πώληση.

4. Όσον αφορά την απόσταξη που αναφέρεται στο άρθρο 29 του κανονισμού (ΕΚ) αριθ. 1493/1999, τα κράτη μέλη ανακοινώνουν στο τέλος κάθε μήνα:

α) τις ποσότητες οίνου που αποστάχθηκαν κατά τη διάρκεια του προηγούμενου μήνα·

β) τις ποσότητες αλκοόλης που αποτέλεσαν αντικείμενο δεύτερης ενίσχυσης κατά τη διάρκεια του προηγούμενου μήνα.

5. Όσον αφορά τις ενισχύσεις στο συμπυκνωμένο γλεύκος σταφυλιών και στο ανακαθαρισμένο συμπυκνωμένο γλεύκος σταφυλιών που χρησιμοποιήθηκαν για εμπλουτισμό που αναφέρονται στο άρθρο 34 του κανονισμού (ΕΚ) αριθ. 1493/1999, τα κράτη μέλη ανακοινώνουν το αργότερο στις 31 Δεκεμβρίου της περιόδου που έπεται της τρέχουσας περιόδου:

α) τον αριθμό των παραγωγών που έλαβαν ενίσχυση·

β) τις ποσότητες οίνου που αποτέλεσαν αντικείμενο εμπλουτισμού·

γ) τις ποσότητες συμπυκνωμένου γλεύκους σταφυλιών και ανακαθαρισμένου συμπυκνωμένου γλεύκους σταφυλιών που χρησιμοποιήθηκαν για το σκοπό αυτό, οι οποίες εκφράζονται σε δυναμικό αλκοολικό τίτλο % vol και ανά εκατόλιτρο και με διάκρισή τους ανάλογα με την αμπελοοινική ζώνη στην οποία παράχθηκαν.

6. Όσον αφορά τις ενισχύσεις για την παρασκευή χυμού σταφυλιών και άλλων εδώδιμων προϊόντων από τον εν λόγω χυμό σταφυλιών που αναφέρονται στο άρθρο 35 παράγραφος 1 στοιχείο α) του κανονισμού (ΕΚ) αριθ. 1493/1999, τα κράτη μέλη ανακοινώνουν μέχρι τις 30 Απριλίου για την προηγούμενη περίοδο:

α) τις ποσότητες πρώτων υλών για τις οποίες ζητήθηκε ενίσχυση, με διάκρισή τους ανάλογα με τη φύση τους·

▼M12

β) τις ποσότητες πρώτων υλών για τις οποίες χορηγήθηκε ενίσχυση, με διάκρισή τους ανάλογα με τη φύση τους.

7. Όσον αφορά τις ενισχύσεις για την παρασκευή ορισμένων προϊόντων στο Ηνωμένο Βασίλειο και στην Ιρλανδία, που αναφέρονται στο άρθρο 35 παράγραφος 1 στοιχεία β) και γ) του κανονισμού (ΕΚ) αριθ. 1493/1999, τα κράτη μέλη ανακοινώνουν το αργότερο στις 30 Απριλίου για την προηγούμενη περίοδο:

α) τις ποσότητες γλεύκους σταφυλιών και συμπυκνωμένου γλεύκους σταφυλιών, για τις οποίες ζητήθηκε ενίσχυση, με διάκρισή τους ανάλογα με την αμπελοοινική ζώνη στην οποία παράχθηκαν·

β) τις ποσότητες γλεύκους σταφυλιών και συμπυκνωμένου γλεύκους σταφυλιών, για τις οποίες χορηγήθηκε ενίσχυση, με διάκρισή τους ανάλογα με τη αμπελοοινική ζώνη στην οποία παράχθηκαν·

γ) τις τιμές που πληρώθηκαν για το γλεύκος σταφυλιών και το συμπυκνωμένο γλεύκος σταφυλιών από τους παρασκευαστές και τους συναλλασσομένους.

8. Τα κράτη μέλη ανακοινώνουν:

α) το αργότερο στις 30 Απριλίου για την προηγούμενη περίοδο, τις περιπτώσεις κατά τις οποίες οι οινοπνευματοποιοί ή οι παρασκευαστές αλκοολομένου οίνου δεν τήρησαν τις υποχρεώσεις τους και τα σχετικά μέτρα που λήφθηκαν·

β) δέκα ημέρες πριν από το τέλος κάθε τριμήνου, τη συνέχεια που έχει δοθεί στις αιτήσεις προσφυγής στη ρήτρα ανωτέρας βίας και τα μέτρα που έχουν εγκριθεί προς τον σκοπό αυτό από τις αρμόδιες αρχές, στις περιπτώσεις που αναφέρονται στον παρόντα κανονισμό.

▼B

Άρθρο 104

Προθεσμίες και ημερομηνίες

Οι προθεσμίες, οι ημερομηνίες και οι όροι που αναφέρονται στον παρόντα κανονισμό προσδιορίζονται σύμφωνα με τον κανονισμό (ΕΟΚ, Euratom) αριθ. 1182/71. Ωστόσο, το άρθρο 3 παράγραφος 4 του εν λόγω κανονισμού δεν εφαρμόζεται για τον προσδιορισμό της διάρκειας της περιόδου αποθεματοποίησης που αναφέρεται στον τίτλο II του παρόντος κανονισμού.

Άρθρο 105

Κατάργηση

Καταργούνται οι κανονισμοί (ΕΟΚ) αριθ. 2682/77, 1059/83, 3461/85, 441/88, 2598/88, 2640/88, 2641/88, 2721/88, 2728/88, 3105/88, 1238/92, 377/93 και 2192/93.

Άρθρο 106

Έναρξη ισχύος

Ο παρών κανονισμός αρχίζει να ισχύει την εικοστή ημέρα από τη δημοσίευσή του στην Επίσημη Εφημερίδα των Ευρωπαϊκών Κοινοτήτων.

▼B

Εφαρμόζεται από την 1η Αυγούστου 2000.

Ωστόσο, οι ακόλουθες διατάξεις εξακολουθούν να εφαρμόζονται έως την 31η Αυγούστου 2000 για τα προϊόντα που εμπίπτουν στην περίοδο 1999/2000:

— κανονισμός (ΕΟΚ) αριθ. 1059/83,

— κανονισμός (ΕΟΚ) αριθ. 2640/88,

— κανονισμός (ΕΟΚ) αριθ. 2641/88,

— κανονισμός (ΕΟΚ) αριθ. 2721/88,

— κανονισμός (ΕΟΚ) αριθ. 2728/88,

— κανονισμός (ΕΟΚ) αριθ. 3105/88.

Ο παρών κανονισμός είναι δεσμευτικός ως προς όλα τα μέρη του και ισχύει άμεσα σε κάθε κράτος μέλος.

▼B

ΠΑΡΑΡΤΗΜΑ I

▼M12

Πίνακας αντιστοιχίας μεταξύ του δυναμικού αλκοολικού βαθμού και της αριθμητικής ένδειξης που παρέχει σε θερμοκρασία 20 °C το διαθλασίμετρο, που χρησιμοποιείται σύμφωνα με τη μέθοδο που προβλέπεται στο παράρτημα του κανονισμού (ΕΟΚ) αριθ. 558/93

▼B

(άρθρο 13 του παρόντος κανονισμού)

Ένδειξη διαθλασιμέτρου % (p/p)	Δυναμικός αλκοολικός τίτλος (% vol)	
	Συμπυκνωμένο γλεύκος	Συμπυκνωμένο ανακαθαρισθέν γλεύκος
50,9	34,62	
51,0	34,69	
51,1	34,76	
51,2	34,82	
51,3	34,89	
51,4	34,96	
51,5	35,06	
51,6	35,16	
51,7	35,25	
51,8	35,35	
51,9	35,45	39,07
52,0	35,55	39,17
52,1	35,63	39,26
52,2	35,70	39,35
52,3	35,77	39,45
52,4	35,85	39,54
52,5	35,95	39,63
52,6	36,05	39,73
52,7	36,14	39,83
52,8	36,23	39,93
52,9	36,32	40,02
53,0	36,41	40,12
53,1	36,49	40,22
53,2	36,56	40,30
53,3	36,63	40,40
53,4	36,71	40,50
53,5	36,81	40,59
53,6	36,91	40,69
53,7	37,01	40,79
53,8	37,11	40,89
53,9	37,20	40,99
54,0	37,30	41,09
54,1	37,38	41,18
54,2	37,45	41,28

▼B

Ένδειξη διαθλασιμέτρου % (p/p)	Δυναμικός αλκοολικός τίτλος (% vol)	
	Συμπυκνωμένο γλεύκος	Συμπυκνωμένο ανακαθαρισθέν γλεύκος
54,3	37,53	41,37
54,4	37,60	41,47
54,5	37,69	41,56
54,6	37,78	41,66
54,7	37,87	41,76
54,8	37,94	41,86
54,9	38,02	41,95
55,0	38,09	42,04
55,1	38,16	42,14
55,2	38,26	42,23
55,3	38,36	42,33
55,4	38,46	42,44
55,5	38,56	42,54
55,6	38,66	42,64
55,7	38,76	42,74
55,8	38,86	42,83
55,9	38,95	42.93
56,0	39,06	43.04
56,1	39,12	43.13
56,2	39,19	43.23
56,3	39,26	43.32
56,4	39,32	43.42
56,5	39,42	43.52
56,6	39,52	43.62
56,7	39,62	43.72
56,8	39,72	43.81
56,9	39,82	43.92
57,0	39,92	44.02
57,1	39,99	44.12
57,2	40,07	44.22
57,3	40,14	44.31
57,4	40,21	44.41
57,5	40,31	44.51
57,6	40,41	44.61
57,7	40,51	44.71
57,8	40,60	44.81
57,9	40,69	44.91
58,0	40,78	45.01
58,1	40,85	45.11
58,2	40,93	45.21
58,3	40,99	45.30

▼B

Ένδειξη διαθλασιμέτρου % (p/p)	Δυναμικός αλκοολικός τίτλος (% vol)	
	Συμπυκνωμένο γλεύκος	Συμπυκνωμένο ανακαθαρισθέν γλεύκος
58,4	41,08	45.40
58,5	41,17	45.50
58,6	41,27	45.61
58,7	41,37	45.71
58,8	41,47	45.80
58,9	41,57	45.91
59,0	41,67	46,01
59,1	41,77	46.11
59,2	41,87	46.22
59,3	41,97	46.32
59,4	42,06	46,43
59,5	42,14	46.53
59,6	42,23	46.64
59,7	42,31	46.74
59,8	42,38	46.83
59,9	42,46	46.93
60,0	42,53	47.03
60,1	42,63	47.12
60,2	42,73	47.23
60,3	42,83	47.34
60,4	42,93	47.44
60,5	43,03	47.55
60,6	43,12	47.65
60,7	43,20	47.75
60,8	43,27	47.85
60,9	43,35	47,94
61,0	43,42	48,04
61,1	43,51	48,14
61,2	43,60	48,25
61,3	43,69	48,36
61,4	43,79	48,46
61,5	43,89	48,57
61,6	43,99	48,67
61,7	44,08	48,79
61,8	44,18	48,89
61,9	44,28	48,99
62,0	44,38	49,10
62,1	44,48	49,20
62,2	44,58	49,30
62,3	44,65	49,40
62,4	44,73	49,50

▼B

Ένδειξη διαθλασιμέτρου % (p/p)	Δυναμικός αλκοολικός τίτλος (% vol)	
	Συμπυκνωμένο γλεύκος	Συμπυκνωμένο ανακαθαρισθέν γλεύκος
62,5	44,80	49,60
62,6	44,88	49,71
62,7	44,97	49,81
62,8	45,05	49,91
62,9	45,14	50,02
63,0	45,24	50,12
63,1	45,34	50,23
63,2	45,44	50,34
63,3	45,54	50,45
63,4	45,64	50,56
63,5	45,74	50,67
63,6	45,84	50,77
63,7	45,94	50,88
63,8	46,03	50,99
63,9	46,11	51,08
64,0	46,18	51,18
64,1	46,26	51,29
64,2	46,33	51,39
64,3	46,42	51,49
64,4	46,51	51,60
64,5	46,60	51,71
64,6	46,70	51,81
64,7	46,80	51,92
64,8	46,90	52,03
64,9	46,99	52,14
65,0	47,09	52,25
65,1	47,21	52,36
65,2	47,31	52,46
65,3	47,41	52,57
65,4	47,51	52,68
65,5	47,61	52,79
65,6	47,71	52,90
65,7	47,82	53,01
65,8	47,92	53,12
65,9	48,02	53,22
66,0	48,12	53,34
66,1	48,21	53,44
66,2	48,30	53,54
66,3	48,40	53,64
66,4	48,49	53,75
66,5	48,58	53,86

▼B

Ένδειξη διαθλασιμέτρου % (p/p)	Δυναμικός αλκοολικός τίτλος (% vol)	
	Συμπυκνωμένο γλεύκος	Συμπυκνωμένο ανακαθαρισθέν γλεύκος
66,6	48,67	53,96
66,7	48,76	54,08
66,8	48,86	54,18
66,9	48,95	54,29
67,0	49,04	54,40
67,1	49,14	54,51
67,2	49,23	54,62
67,3	49,33	54,73
67,4	49,42	54,83
67,5	49,52	54,95
67,6	49,61	55,06
67,7	49,71	55,17
67,8	49,81	55,28
67,9	49,90	55,40
68,0	50,00	55,50
68,1	50,10	55,61
68,2	50,20	55,72
68,3	50,30	55,83
68,4	50,40	55,94
68,5	50,50	56,06
68,6	50,60	56,16
68,7	50,70	56,28
68,8	50,80	56,38
68,9	50,90	56,50
69,0	50,99	56,61
69,1	51,09	56,72
69,2	51,19	56,83
69,3	51,28	56,94
69,4	51,38	57,06
69,5	51,47	57,17
69,6	51,57	57,28
69,7	51,66	57,39
69,8	51,76	57,51
69,9	51,86	57,62
70,0	51,95	57,72
70,1	52,05	57,84
70,2	52,14	57,95
70,3	52,24	58,07
70,4	52,33	58,18
70,5	52,43	58,29
70,6	52,53	58,41

▼B

Ένδειξη διαθλασιμέτρου % (p/p)	Δυναμικός αλκοολικός τίτλος (% vol)	
	Συμπυκνωμένο γλεύκος	Συμπυκνωμένο ανακαθαρισθέν γλεύκος
70,7	52,62	58,52
70,8	52,72	58,63
70,9	52,81	58,74
71,0	57,91	58,86
71,1	53,01	58,97
71,2	53,11	59,09
71,3	53,21	59,20
71,4	53,31	59,31
71,5	53,41	59,42
71,6	53,51	59,53
71,7	53,61	59,65
71,8	53,71	59,76
71,9	53,81	59,88
72,0	53,91	59,99
72,1	54,00	60,11
72,2	54,10	60,22
72,3	54,20	60,33
72,4	54,30	60,45
72,5	54,40	60.56
72,6	54,50	60.68
72,7	54,60	60.79
72,8	54,70	60.91
72,9	54,80	61.02
73,0	54,90	61.14
73,1	55,00	61.25
73,2	55,10	61.37
73,3	55,20	61.48
73,4	55,30	61.60
73,5	55,40	61.72
73,6	55,50	61.83
73,7	55,60	61.94
73,8	55,70	62.06
73,9	55,80	62.18
74,0	55,90	62.28
74,1	56,00	62.41
74,2	56,09	62.52
74,3	56,19	62.64
74,4	56,29	62.76
74,5	56,39	62.87
74,6	56,49	62,99
74,7	56,59	63.10

▼B

Ένδειξη διαθλασιμέτρου % (p/p)	Δυναμικός αλκοολικός τίτλος (% vol)	
	Συμπυκνωμένο γλεύκος	Συμπυκνωμένο ανακαθαρισθέν γλεύκος
74,8	56,69	63,23
74,9	56,79	63.33
75,0	56,89	63.46
75,1		63.58
75,2		63.69
75,3		63.81
75,4		63.93
75,5		64.05
75,6		64.16
75,7		64.28
75,8		64.41
75,9		64.54
76,0		64.66
76,1		64.78
76,2		64.89
76,3		65,02
76,4		65,13
76,5		65,25
76,6		65,37
76,7		65,49
76,8		65,61
76,9		65,74
77,0		65,87
77,1		65,99
77,2		66,09
77,3		66,21
77,4		66,31
77,5		66,45
77,6		66,58
77,7		66,71
77,8		66,82
77,9		66,94
78,0		67,06
78,1		67,19
78,2		67,29
78,3		67,41
78,4		67,52
78,5		67,65
78,6		67,77
78,7		67,89
78,8		68,02

▼B

Ένδειξη διαθλασιμέτρου % (p/p)	Δυναμικός αλκοολικός τίτλος (% vol)	
	Συμπυκνωμένο γλεύκος	Συμπυκνωμένο ανακαθαρισθέν γλεύκος
78,9		68,14
79,0		68,26
79,1		68,38
79,2		68,51
79,3		68,62
79,4		68,75
79,5		68,87
79,6		69,00
79,7		69,12
79,8		69,24
79,9		69,35

▼B

ΠΑΡΑΡΤΗΜΑ II

Ελάχιστοι ποιοτικοί όροι που απαιτούνται στο άρθρο 27 στοιχείο β) υπό i) δεύτερη περίπτωση του παρόντος κανονισμού για τους επιτραπέζιους οίνους

I. *Λευκοί οίνοι*

α) Ελάχιστος κτηθείς αλκοολικός τίτλος: 10,5 % vol

β) Μέγιστη πτητική οξύτητα: 9 χιλιοστοϊσοδύναμα ανά λίτρο

γ) Μέγιστη περιεκτικότητα σε θειώδη ανυδρίτη: 155 χιλιοστά του γραμμαρίου ανά λίτρο

II. *Ερυθροί οίνοι*

α) Ελάχιστος κτηθείς αλκοολικός τίτλος: 10,5 % vol

β) Μέγιστη πτητική οξύτητα: 11 χιλιοστοϊσοδύναμα ανά λίτρο

γ) Μέγιστη περιεκτικότητα σε θειώδη ανυδρίτη: 115 χιλιοστά του γραμμαρίου ανά λίτρο

Οι οίνοι ροζέ πρέπει να ανταποκρίνονται στους όρους που προβλέπονται ανωτέρω για τους ερυθρούς οίνους, εκτός από ό,τι αφορά τον θειώδη ανυδρίτη, η μέγιστη περιεκτικότητα του οποίου είναι αυτή που καθορίζεται για τους λευκούς οίνους.

Ωστόσο, οι ερυθροί επιτραπέζιοι οίνοι που προέρχονται από ποικιλίες οιναμπέλου του τύπου Portugieser και οι λευκοί επιτραπέζιοι οίνοι που προέρχονται από τις ποικιλίες οιναμπέλου του τύπου Sylvaner, του τύπου Müller-Thurgau και του τύπου Riesling δεν υπόκεινται στους όρους που αναφέρονται στα σημεία α) και γ).

▼B

ΠΑΡΑΡΤΗΜΑ III

Ορισμός της ουδέτερης αλκοόλης που αναφέρεται στο άρθρο 43 του παρόντος κανονισμού

1. Οργανοληπτικά χαρακτηριστικά	Καμιά ανιχνεύσιμη ξένη γεύση ως προς την πρώτη ύλη
2. Ελάχιστος κατ' όγκο αλκοολικός τίτλος	96 % vol
3. Μέγιστες τιμές σε κατάλοιπα στοιχεία	
— Ολική οξύτητα που εκφράζεται σε οξικό οξύ g/hl αλκοόλης σε 100 % vol	1,5
— Εστέρες που εκφράζονται σε οξικό αιθύλιο g/hl αλκοόλης σε 100 % vol	1,3
— Αλδεΰδες που εκφράζονται σε ακεταλδεΰδη g/hl αλκοόλης σε 100 % vol	0,5
— Ανώτερες αλκοόλες που εκφράζονται σε μεθυλο-2-προπανόλη-1 g/hl αλκοόλης σε 100 % vol	0,5
— Μεθυλική αλκοόλη g/hl αλκοόλης σε 100 % vol	50
— Μη πτητικό συστατικό g/hl αλκοόλης σε 100 % vol	1,5
— Πτητικές αζωτούχες βάσεις που εκφράζονται σε άζωτο g/hl αλκοόλης σε 100 % vol	0,1
— Φουρφουράλη	Μη ανιχνεύσιμη

▼**M12**

ΠΑΡΑΡΤΗΜΑ IV

ΚΟΙΝΟΤΙΚΗ ΜΕΘΟΔΟΣ ΑΝΑΛΥΣΗΣ ΤΗΣ ΟΥΔΕΤΕΡΗΣ ΑΛΚΟΟΛΗΣ

I. *ΓΕΝΙΚΑ*

Για την εφαρμογή του παρόντος κανονισμού:

α) ως επαναληψιμότητα θεωρείται η τιμή κάτω από την οποία αναμένεται να βρίσκεται, με καθορισμένη πιθανότητα, η απόλυτη τιμή μεταξύ δύο μεμονωμένων αποτελεσμάτων που λαμβάνονται από μετρήσεις με την ίδια μέθοδο επί του ίδιου μείγματος και υπό τις ίδιες συνθήκες (ο ίδιος αναλυτής, η ίδια συσκευή, στο ίδιο εργαστήριο και σε βραχύ χρονικό διάστημα)·

β) ως αναπαραγωγικότητα θεωρείται η τιμή κάτω από την οποία αναμένεται να βρίσκεται, με καθορισμένη πιθανότητα, η απόλυτη διαφορά μεταξύ δύο μεμονωμένων αποτελεσμάτων που λαμβάνονται με την ίδια μέθοδο επί του ίδιου μείγματος και υπό διαφορετικές συνθήκες (διαφορετικοί αναλυτές, διαφορετικές συσκευές, ή/και διαφορετικά εργαστήρια ή/και διαφορετικές εποχές).

Ο όρος «μεμονωμένο αποτέλεσμα» αντιπροσωπεύει την τιμή που λαμβάνεται όταν εφαρμόζεται, άπαξ και πλήρως, η μέθοδος ελέγχου εφαρμοζόμενη επί ενός και μόνο δείγματος. Όταν δεν καθορίζεται αλλιώς, η πιθανότητα είναι ίση με 95 %.

II. *ΜΕΘΟΔΟΙ*

Εισαγωγή

1. ΠΡΟΕΤΟΙΜΑΣΙΑ ΤΟΥ ΠΡΟΣ ΑΝΑΛΥΣΗ ΔΕΙΓΜΑΤΟΣ

1.1. Γενικά

Ο όγκος του προς εργαστηριακή ανάλυση δείγματος πρέπει κανονικά να είναι 1,5 λίτρο, εκτός εάν κάποιος ειδικός προσδιορισμός απαιτεί να ληφθεί μεγαλύτερη ποσότητα δείγματος.

1.2. Προετοιμασία του δείγματος

Λαμβάνεται μέριμνα για ομογενοποίηση του δείγματος πριν από την ανάλυσή του.

1.3. Διατήρηση του δείγματος

Το παρασκευασθέν δείγμα πρέπει πάντοτε να τοποθετείται μέσα σε υδατοστεγές και αεροστεγές δοχείο και να διατηρείται υπό συνθήκες που να αποτρέπουν την όποια αλλοίωσή του πιο συγκεκριμένα, τα πώματα από φελλό, καουτσούκ και πλαστικό δεν πρέπει να έρχονται σε άμεση επαφή με την αλκοόλη, ενώ η χρησιμοποίηση κηρού απαγορεύεται ρητώς.

2. ΑΝΤΙΔΡΑΣΤΗΡΙΑ

2.1. Νερό

2.1.1. Κάθε φορά που χρησιμοποιείται νερό για την παρασκευή διαλύματος, για αραίωση ή για έκπλυση θα πρέπει να είναι απεσταγμένο ή απιονισμένο, ισοδύναμης καθαρότητας.

2.1.2. Κάθε φορά που γίενται λόγος για διάλυση ή αραίωση χωρίς πρόσθετη ένδειξη αντιδραστηρίου, πρόκειται για υδατικό διάλυμα.

2.2. Χημικά προϊόντα

Αν δεν γίνεται αντίθετη μνεία, όλα τα αντιδραστήρια πρέπει να είναι αναλυμένης καθαρότητας.

3. ΟΡΓΑΝΑ

3.1. Κατάλογος οργάνων

Ο κατάλογος των οργάνων δεν περιλαμβάνει παρά τις συσκευές που προορίζονται για συγκεκριμένη χρήση και αυτά που ανταποκρίνονται σε ειδικές προδιαγραφές.

3.2. Αναλυτικός ζυγός

▼M12

Ως αναλυτικός ζυγός νοείται ζυγός ακριβείας με ευαισθησία τουλάχιστον 0,1 mg.

4. ΕΚΦΡΑΣΗ ΑΠΟΤΕΛΕΣΜΑΤΩΝ

4.1. Αποτελέσματα

Το αποτέλεσμα που αναγράφεται στην έκθεση της ανάλυσης αντιπροσωπεύει το μέσο όρο δύο τουλάχιστον προσδιορισμών που έγιναν με ικανοποιητική επαναληψιμότητα (παράγων r).

4.2. Υπολογισμός αποτελεσμάτων

Αν δεν γίνεται αντίθετη μνεία, τα αποτελέσματα πρέπει να υπολογίζονται σε γραμμάρια ανά εκατόλιτρο αιθανόλης 100 % κατ' όγκο.

4.3. Αριθμός σημαντικών ψηφίων

Το αποτέλεσμα δεν πρέπει να εκφράζεται με περισσότερα σημαντικά ψηφία από όσα επιτρέπει η ακρίβεια της αναλυτικής μεθόδου που χρησιμοποιήθηκε.

Μέθοδος 1: Προσδιορισμός της περιεκτικότητας σε αλκοόλη

Ο κατ' όγκον αλκοολικός βαθμός της αλκοόλης προσδιορίζεται σύμφωνα με τις εθνικές διατάξεις που ισχύουν ή, σε περίπτωση αμφισβητήσεων, με τη βοήθεια των αλκοολομέτρων και αραιομέτρων που ορίζονται στην οδηγία 76/765/ΕΟΚ του Συμβουλίου, της 27ης Ιουλίου 1976, περί προσεγγίσεως των νομοθεσιών των κρατών μελών των αναφερομένων στα αλκοολόμετρα και τα αραιόμετρα αλκοόλης ([1]).

Ο κατ' όγκον αλκοολικός βαθμός εκφράζεται επί τοις εκατό κατ' όγκο σύμφωνα με την οδηγία 76/766/ΕΟΚ του Συμβουλίου, της 27ης Ιουλίου 1976, περί προσεγγίσεως των νομοθεσιών των κρατών μελών των αναφερομένων στους αλκοολομετρικούς πίνακες ([2]).

Μέθοδος 2: Αποτίμηση χρώματος και διαύγειας

1. ΑΝΤΙΚΕΙΜΕΝΟ ΚΑΙ ΠΕΔΙΟ ΕΦΑΡΜΟΓΗΣ

Η μέθοδος επιτρέπει την αποτίμηση του χρώματος και της διαύγειας της ουδέτερης αλκοόλης.

2. ΟΡΙΣΜΟΣ

Ως χρώμα και διαύγεια, νοείται το χρώμα και η διαύγεια που προσδιορίζονται με την περιγραφόμενη μέθοδο.

3. ΑΡΧΗ

Το χρώμα και η διαύγεια αποτιμώνται οπτικά, σε σύγκριση με το νερό, σε άσπρο και μαύρο φόντο.

4. ΟΡΓΑΝΑ

Δοκιμαστικοί σωλήνες, άχρωμοι, μήκους τουλάχιστον 40 cm.

5. ΤΡΟΠΟΣ ΕΚΤΕΛΕΣΗΣ

Δύο δοκιμαστικοί σωλήνες (σημείο 4) τοποθετούνται πάνω σε άσπρη ή μαύρη βάση και στον έναν από τους σωλήνες εισάγεται ποσότητα δείγματος τέτοια που να αντιστοιχεί σε ύψος 40 cm περίπου στον άλλο σωλήνα εισάγεται νερό μέχρι το ίδιο ύψος.

Το δείγμα παρατηρείται από πάνω, δηλαδή κατά το διαμήκη άξονα του σωλήνα, και συγκρίνεται με τον πρότυπο σωλήνα.

6. ΑΠΟΤΙΜΗΣΗ

Το χρώμα και η διαύγεια του δείγματος αποτιμώνται με τον τρόπο που περιγράφεται στο σημείο 5.

([1]) ΕΕ L 262 της 27.9.1976, σ. 143.
([2]) ΕΕ L 262 της 27.9.1976, σ. 149.

▼M12

Μέθοδος 3: Προσδιορισμός του χρόνου αποχρωματισμού υπερμαγγανικού διαλύματος

1. ΑΝΤΙΚΕΙΜΕΝΟ ΚΑΙ ΠΕΔΙΟ ΕΦΑΡΜΟΓΗΣ

Η μέθοδος αποσκοπεί στον προσδιορισμό του χρόνου που χρειάζεται μια ουδέτερη αλκοόλη για να αποχρωματίσει ένα υπερμαγγανικό διάλυμα.

2. ΟΡΙΣΜΟΣ

Ο χρόνος αποχρωματισμού διαλύματος υπερμαγγανικού καλίου που προσδιορίζεται σύμφωνα με την περιγραφόμενη μέθοδο, είναι ο χρόνος σε λεπτά που απαιτείται ώστε ο χρωματισμός του δείγματος να γίνει ίδιος μ' αυτόν του προτύπου, μετά από προσθήκη 1 ml διαλύματος υπερμαγγαλικού καλίου 1 mmol/l σε 10 ml δείγματος.

3. ΑΡΧΗ

Προσδιορίζεται ο αναγκαίος χρόνος ώστε η απόχρωση του δείγματος μετά από προσθήκη διαλύματος υπερμαγγανικού καλίου, να γίνει ίδια μ' αυτήν του προτύπου και ο χρόνος αυτός ονομάζεται χρόνος αποχρωματισμού υπερμαγγανικού διαλύματος.

4. ΑΝΤΙΔΡΑΣΤΗΡΙΑ

4.1. Διάλυμα υπερμαγγανικού καλίου 1 mmol/l, προσφάτως παρασκευασθέν.

4.2. Έγχρωμο διάλυμα Α (ερυθρό)

— Ζυγίζονται με ακρίβεια 59,50 g $CoCl_2.6H_2O$.

— Αναμειγνύονται 25 ml υδροχλωρικού οξέος (ρ^{20} = 1,19 g/ml) και 975 ml ύδατος.

— Μεταφέρεται η ζυγισθείσα ποσότητα χλωριούχου κοβαλτίου και μέρους του μείγματος HCl-ύδατος σε ογκομετρική φιάλη των 1 000 ml και συμπληρώνεται με το υπόλοιπο του μείγματος μέχρι τη χαραγή σε θερμοκρασία 20 °C.

4.3. Χρωστικό διάλυμα Β (κίτρινο)

— Ζυγίζονται με ακρίβεια 45,00 g $FeCl_3.6H_2O$.

— Αναμειγνύονται 25 ml HCL (ρ^{20} = 1,19 g/ml) και 975 ml ύδατος και επαναλαμβάνεται με το χλωριούχο σίδηρο η ίδια διαδικασία όπως και για το χρωστικό διάλυμα Α.

4.4. Πρότυπο χρωστικό διάλυμα

Λαμβάνονται με σιφώνιο 13 ml χρωστικού διαλύματος Α και 5,5 ml χρωστικού διαλύματος Β και μεταφέρονται σε ογκομετρική φιάλη των 100 ml· εν συνεχεία, προστίθεται ύδωρ μέχρι τη χαραγή σε θερμοκρασία 20 °C.

Παρατήρηση:

Σε θερμοκρασία 4 °C και μακριά από φως, τα χρωστικά διαλύματα Α και Β μπορούν να διατηρηθούν επί αρκετούς μήνες· το πρότυπο χρωστικό διάλυμα θα πρέπει να παρασκευάζεται εκ νέου κατά διαστήματα.

5. ΟΡΓΑΝΑ

5.1. Σωλήνες Nessler των 100 ml από άχρωμο διαφανές γυαλί βαθμολογημένοι έως τα 50 ml σε εσμυρισμένο γυάλινο πώμα ή άχρωμοι δοκιμαστικοί σωλήνες διαμέτρου γύρω στα 20 mm.

5.2. Σιφώνια 1, 2, 5, 10 και 50 ml.

5.3. Θερμόμετρο με κλίμακα μέχρι 50 °C βαθμολογημένο ανά 0,1 ή 0,2 °C.

5.4. Αναλυτικός ζυγός.

5.5. Λουτρό θερμοστατημένο στους 20 °C ± 0,5 °C.

5.6. Ογκομετρικές φιάλες των 50 ml και των 100 ml με εσμυρισμένο γυάλινο πώμα.

▼**M12**

6. ΤΡΟΠΟΣ ΕΚΤΕΛΕΣΗΣ

6.1. — Μεταφέρονται με σιφώνιο 10 ml δείγματος σε δοκιμαστικό σωλήνα, η 50 ml σε σωλήνα Nessley.

— Ο σωλήνας τοποθετείται σε θερμοστατικό λουτρό 20 °C.

— Προστίθεται 1 ml (ή 5 ml, ανάλογα με την ποσότητα του χρησιμοποιούμενου δείγματος) διαλύματος $KMnO_4$ 1 mmol/l, αναμειγνύεται το περιεχόμενο και αφήνεται στο θερμοστατικό λουτρό 20 °C.

— Σημειώνεται ο χρόνος έναρξης.

— Μεταφέρεται με σιφώνιο 10 ml πρότυπο διαλύματος σε δοκιμαστικό σωλήνα της αυτής διαμέτρου ή 50 ml του πρότυπου διαλύματος στο σωλήνα Nessler.

— Παρατηρείται η αλλαγή απόχρωσης του δείγματος και γίνεται σύγκριση με το χρώμα του προτύπου διαλύματος πάνω σε λευκή βάση.

— Σημειώνεται ο χρόνος κατά τον οποίο το χρώμα του δείγματος γίνεται ίδιο με το χρώμα του πρότυπου διαλύματος.

Παρατήρηση:

Κατά τη διάρκεια της δοκιμής, λαμβάνεται μέριμνα για τη μη έκθεση του προς ανάλυση δείγματος στην άμεση επίδραση των ηλιακών ακτίνων.

7. ΕΚΦΡΑΣΗ ΤΩΝ ΑΠΟΤΕΛΕΣΜΑΤΩΝ

7.1. Αποτίμηση

Ο χρόνος αποχρωματισμού είναι ο αναγκαίος χρόνος ώστε η απόχρωση του σωλήνα που περιέχει το δείγμα να γίνει ίδια με αυτή του σωλήνα που περιέχει το πρότυπο. Για την ουδέτερη αλκοόλη, ο χρόνος αυτός πρέπει να είναι τουλάχιστον ίσος με 18 min, στη θερμοκρασία των 20 °C.

7.2. Επαναληψιμότητα

Η διαφορά μεταξύ του χρόνου αποχρωματισμού δύο δοκιμών εκτελούμενων ταυτόχρονα ή με μικρή χρονική διαφορά μεταξύ τους, στο δείγμα, από τον ίδιο αναλυτή, υπό τις ίδιες συνθήκες, δεν πρέπει να υπερβαίνει τα 2 min.

8. ΣΗΜΕΙΩΣΕΙΣ

8.1. Δεδομένου ότι ίχνη διοξειδίου του μαγγανίου παρουσιάζουν καταλυτική δράση στην αντίδραση, πρέπει να εξασφαλισθεί ότι τα σιφώνια και οι δοκιμαστικοί σωλήνες που χρησιμοποιούνται έχουν καθαριστεί προσεκτικά και δεν έχουν χρησιμοποιηθεί παρά για το σκοπό αυτό. Καθαρίζονται με υδροχλωρικό οξύ και ξεπλένονται προσεκτικά με νερό. Το γυαλί δεν πρέπει να έχει κανένα ίχνος καστανής χροιάς.

8.2. Πρέπει να ελέγχεται προσεκτικά η ποιότητα του ύδατος που χρησιμοποιείται για την παρασκευή του αραιού υπερμαγγανικού διαλύματος (σημείο 4.1) ώστε να μη καταναλίσκει υπερμαγγανικό κάλιο. Αν είναι αδύνατον να ληφθεί η αναγκαία ποιότητα, τότε θα βράζεται απεσταγμένο νερό στο οποίο προστίθεται μικρή ποσότητα υπερμαγγανικού καλίου μέχρις ότου εμφανισθεί ελαφρά ρόδινη απόχρωση. Το διάλυμα αυτό πρέπει να ψυχθεί πριν χρησιμοποιηθεί για την αραίωση.

8.3. Σε ορισμένα δείγματα, ο αποχρωματισμός μπορεί να λάβει χώρα χωρίς να περάσει ακριβώς από την απόχρωση του διαλύματος αναφοράς.

8.4. Η δοκιμή με το υπερμαγγανικό κάλιο μπορεί να δώσει εσφαλμένα αποτελέσματα αν το χρησιμοποιούμενο για να αναλυθεί δείγμα αλκοόλης δεν έχει φυλαχθεί σε γυάλινη φιάλη απόλυτα καθαρή, σφραγισμένη με εσμυρισμένο γυάλινο πώμα που ξεπλύθηκε με αλκοόλη ή με άλλο πώμα περιτυλιγμένο με κασσίτερο ή αλουμίνιο.

▼M12

Μέθοδος 4: Προσδιορισμός της περιεκτικότητας σε αλδεΰδες

1. ΑΝΤΙΚΕΙΜΕΝΟ ΚΑΙ ΠΕΔΙΟ ΕΦΑΡΜΟΓΗΣ

Η μέθοδος συνίσταται στον προσδιορισμό της περιεκτικότητας της ουδέτερης αλκοόλης σε αλδεΰδες (εκφρασμένη ως ακεταλδεΰδη).

2. ΟΡΙΣΜΟΣ

Η περιεκτικότητα σε αλδεΰδες, εκφρασμένη ως ακεταλδεΰδη, είναι αυτή που προσδιορίζεται με την περιγραφόμενη μέθοδο.

3. ΑΡΧΗ

Το χρώμα που παίρνει το δείγμα μετά την αντίδραση με το αντιδραστήριο του Schiff συγκρίνεται με το χρώμα των πρότυπων διαλυμάτων των οποίων η περιεκτικότητα σε ακεταλδεΰδη είναι γνωστή.

4. ΑΝΤΙΔΡΑΣΤΗΡΙΑ

Υδροχλωρική Π-ροζαλίνη (βασική φουκίνη)

Θειώδες νάτριο ή μεταθειώδες νάτριο, άνυδρο

Υδροχλωρικό οξύ, (ρ^{20} = 1,19 g/ml)

Ενεργός άνθρακας, σε σκόνη

Διάλυμα αμύλου, παρασκευαζόμενο από 1 g διαλυτού αμύλου και 5 mg HgJ_2 (συντήρηση), τα οποία τίθενται σε αιώρηση εντός μικρής ποσότητας ψυχρού ύδατος αναμειγνυόμενης με 500 ml ζέοντος ύδατος αφήνονται να βράσουν επί 5 min και εν συνεχεία διηθούνται μετά την ψύξη.

Διάλυμα ιωδίου 0,005 mol/l

1-αμινο-αιθανόλη $CH_3 \cdot CH(NH_2)\,OH$ (M.B. 61.08)

Παρασκευή του αντιδραστηρίου του Schiff

— Διαλύονται 5 g κονιοποιημένης υδροχλωρικής Π-ροζαλίνης σε 1 000 ml θερμού ύδατος σε ογκομετρική φιάλη των 2 000 ml.

— Το διάλυμα αφήνεται ενδεχομένως να ηρεμήσει επί του λουτρού μέχρις ότου επέλθει πλήρης διάλυση.

— Διαλύονται 30 g άνυδρου θειώδους νατρίου (ή ισοδύναμη ποσότητα μεταδιθειώδους νατρίου) σε 200 ml ύδατος και προστίθενται στο διάλυμα Π-ροζαλίνης το οποίο έχει στο μεταξύ κρυώσει.

— Το νέο διάλυμα αφήνεται να ηρεμήσει επί 10 min περίπου.

— Προστίθενται 60 ml υδροχλωρικού οξέος (ρ^{20} = 1,19 g/ml).

— Μετά τον αποχρωματισμό του διαλύματος — ενδέχεται να εμφανιστεί ελαφρά καστανή χροιά — προστίθεται ύδωρ μέχρι τη χαραγή.

— Αν χρειασθεί, γίνεται διήθηση από πτυχωτό ηθμό με μικρή ποσότητα ενεργού άνθρακα ώστε το διάλυμα να αποχρωματισθεί τελείως.

Παρατηρήσεις:

1. Το αντιδραστήριο του Schiff πρέπει να παρασκευάζεται 14 τουλάχιστον μέρες πριν χρησιμοποιηθεί.

2. Η περιεκτικότητα του αντιδραστηρίου σε ελεύθερο θειώδη ανυδρίτη (SO_2) πρέπει να κυμαίνεται μεταξύ 2,8 και 6,0 mmol/100 ml και η τιμή του pH πρέπει να βρίσκεται περί το 1.

Προσδιορισμός της περιεκτικότητας σε ελεύθερο θειώδη ανυδρίτη (SO_2)

— Μεταφέρονται με σιφώνιο 10 ml αντιδραστηρίου του Schiff σε φιάλη erlenmeyer.

— Προστίθενται 200 ml ύδατος.

— Προστίθενται 0,05 mol/l διαλύματος αμύλου.

— Το διάλυμα τιτλοδοτείται με διάλυμα ιωδίου 0,05 mol/l μέχρις αλλαγής του χρώματος του αμύλου.

▼**M12**

Εάν η περιεκτικότητα σε ελεύθερο θειώδη ανυδρίτη δεν βρίσκεται μεταξύ των ενδεδειγμένων ορίων, τότε:

— είτε αυξάνεται μέχρι παραδεκτής τιμής, δια προσθήκης επαρκούς ποσότητας μεταδιθειώδους νατρίου (0,126 g Na_2SO_3/100 ml) αντιδραστηρίου για κάθε mmol ελλείποντος SO_2,

— είτε μειώνεται, δι αναταράξεως του αντιδραστηρίου με αέρα.

Υπολογισμός του ελεύθερου θειώδους ανυδρίτη στο αντιδραστήριο:

mmol SO_2/100 ml αντιδραστηρίου

$$= \frac{\text{ml χρησιμοποιηθέντος διαλύματος ιωδίου (0,05 mol/l)} \cdot 3,2 \cdot 100}{64 \cdot 10}$$

$$= \frac{\text{ml χρησιμοποιηθέντος διαλύματος ιωδίου (0,05 mol/l)}}{2}$$

Σημαντική παρατήρηση

Σε περίπτωση κατά την οποία το αντιδραστήριο του Schiff παρασκευασθεί με άλλη μέθοδο, καλό είναι να επαληθευτεί η ευαισθησία του αντιδραστηρίου η οποία πρέπει να είναι τέτοια ώστε κατά τη δοκιμή:

— να μην εμφανίζεται καθόλου χρώμα με την ελεύθερη αλδεϋδών αλκοόλη και

— η ρόδινη χροιά να γίνεται αισθητή από την τιμή 0,1 g ακεταλδεΰδης ανά hl αλκοόλης 100 % vol και άνω.

3. Καθαρισμός της 1-αμινο-αιθανόλης του εμπορίου

— διαλύονται πλήρως 0,5 g 1-αμινο-αιθανόλης σε 15 ml απόλυτης αλκοόλης

— προστίθενται 50 ml ξηρού διαιθυλαιθέρα (καθίζηση της 1-αμινο-αιθανόλης)

— το διάλυμα τοποθετείται στο ψυγείο επί μερικές ώρες

— διηθούνται οι κρύσταλλοι και εκπλύνονται με ξηρό διαιθυλαιθέρα

— ξηραίνονται επί τρεις έως τέσσερις ώρες σε ξηραντήρα κενού παρουσία θειικού οξέος.

Παρατήρηση:

Η 1-αμυνο-αιθανόλη που καθορίστηκε με τον τρόπο αυτόν πρέπει να είναι λευκή· αν όχι, η ανακρυστάλλωση επαναλαμβάνεται.

5. ΟΡΓΑΝΑ

5.1. Σωλήνες χρωματομετρίας των 20 ml, εφοδιασμένοι με πώμα από εσμυρισμένο γυαλί.

5.2. Σιφώνια των 1, 2, 3, 4, 5 και 10 ml.

5.3. Λουτρό θερμοστατημένο στους 20 °C ± 0,5 °C.

5.4. Φασματοφωτόμετρο απορροφήσεως εφοδιασμένο με κυψελίδες πάχους 50 mm.

6. ΤΡΟΠΟΣ ΕΚΤΕΛΕΣΗΣ

6.1. Προκαταρκτική παρατήρηση

Κατά τον προσδιορισμό της περιεκτικότητας σε αλδεΰδες με τη μέθοδο αυτή, πρέπει να λαμβάνεται μέριμνα ώστε η περιεκτικότητα του δείγματος σε αλκοόλη να ανέρχεται τουλάχιστον σε 90,0 % vol. Διαφορετικά, αυξάνεται η περιεκτικότητα σε αλκοόλη δια προσθήκης επαρκούς ποσότητας αιθανόλης ελεύθερης αλδεϋδών.

6.2. Καμπύλη αναφοράς

— Ζυγίζονται με ακρίβεια σε αναλυτικό ζυγό 1,3860 g ξηράς και ανακαθαρισμένης 1-αμινο-αιθανόλης.

▼**M12**

— Φέρεται αλκοόλη ελεύθερη αλδεϋδών σε ογκομετρική φιάλη 1 000 ml και πληρούται μέχρι τη χαραγή σε θερμοκρασία 20 °C. Το διάλυμα περιέχει 1 g ακεταλδεΰδη ανά λίτρο.

— Πρασκευάζεται σειρά διαλυμάτων με δύο αραιώσεις κατά τρόπον ώστε να ληφθούν πρότυπα διαλύματα με περιεκτικότητα ακεταλδεΰδη από 0,1 έως 1,0 mg ανά 100 ml διαλύματος.

— Με τη βοήθεια των πρότυπων διαλυμάτων, προσδιορίζονται όπως περιγράφεται στη συνέχεια (σημείο 6.3) οι τιμές απορρόφησης και χαράσσεται η καμπύλη.

6.3. Προσδιορισμός της περιεκτικότητας σε αλδεΰδες

— Εισάγονται με σιφώνιο 5 ml δείγματος σε σωλήνα χρωματομετρίας.

— Προστίθενται 5 ml ύδατος, αναμειγνύεται το περιεχόμενο και διατηρείται σε σταθερή θερμοκρασία 20 °C.

— Ετοιμάζεται ταυτοχρόνως τυφλός προσδιορισμός: σε 5 ml αιθανόλης 96 % vol ελεύθερης αλδεϋδών, προστίθενται 5 ml ύδατος, αναμειγνύεται το περιεχόμενο και διατηρείται επίσης σε θερμοκρασία 20 °C.

— Προστίθενται εν συνεχεία κάθε φορά 5 ml αντιδραστηρίου του Schiff στους σωλήνες. Οι σωλήνες πωματίζονται με γυάλινα εσμυρισμένα πώματα, και το περιεχόμενο ανακινείται καλώς.

— Τοποθετούνται σε θερμοστατικό λουτρό 20 °C επί 20 min.

— Το περιεχόμενο μεταγγίζεται σε κυψελίδες.

— Προσδιορίζεται η τιμή αποσβέσεως στα 546 mm.

Παρατηρήσεις:

1. Για τον προσδιορισμό της περιεκτικότητας σε αλδεΰδες, πρέπει να ελέγχεται σε κάθε ανάλυση η αξιοπιστία της καμπύλης αναφοράς δια συγκρίσεώς της με διαλύματα αναφοράς, διαφορετικά, η καμπύλη αναφοράς χαράσσεται εκ νέου.

2. Πρέπει να λαμβάνεται μέριμνα ώστε κατά τον τυφλό προσδιορισμό να προκύπτει πάντοτε άχρωμο διάλυμα.

7. ΕΚΦΡΑΣΗ ΤΩΝ ΑΠΟΤΕΛΕΣΜΑΤΩΝ

7.1. Τύπος και μέθοδος υπολογισμού

Κατασκευάζεται η καμπύλη των μεταβολών της απορρόφησης σε σχέση με την περιεκτικότητα σε ακεταλδεΰδη και προσδιορίζεται από το διάγραμμα η περιεκτικότητα του δείγματος.

Η περιεκτικότητα σε αλδεΰδες εκφρασμένη σε g ακεταλδεΰδης ανά hl αιθανόλης 100 % vol, δίνεται από τον τύπο:

$$\frac{100 \cdot A}{T}$$

όπου:

A = η περιεκτικότητα του δείγματος σε ακεταλδεΰδη, εκφρασμένη σε g ανά hl, όπως προσδιορίζεται από την καμπύλη αναφοράς, και

T = ο κατ' όγκον αλκοολικός βαθμός του δείγματος όπως προσδιορίζεται σύμφωνα με τη μέθοδο 1.

7.2. Επαναληψιμότητα

Η διαφορά μεταξύ των αποτελεσμάτων δύο προσδιορισμών που έγιναν ταυτόχρονα ή με μικρή χρονική διαφορά μεταξύ τους από τον ίδιο αναλυτή, στο ίδιο δείγμα, υπό τις ίδιες συνθήκες, δεν πρέπει να υπερβαίνει το 0,1 g αλδεΰδης ανά hl αιθανόλης 100 % vol.

▼M12

Μέθοδος 5: Προσδιορισμός της περιεκτικότητας σε ανώτερες αλκοόλες

1. ΑΝΤΙΚΕΙΜΕΝΟ ΚΑΙ ΠΕΔΙΟ ΕΦΑΡΜΟΓΗΣ

Πρόκειται για μέθοδο προσδιορισμού της περιεκτικότητας της ουδέτερης αλκοόλης σε ανώτερες αλκοόλες, εκφρασμένης ως μεθυλο-2-προπανόλη-1.

2. ΟΡΙΣΜΟΣ

Η περιεκτικότητα σε ανώτερες αλκοόλες, εκφρασμένης σε μεθυλο-2-προπανόλη-1, είναι αυτή που προσδιορίζεται με την περιγραφόμενη μέθοδο.

3. ΑΡΧΗ

Προσδιορίζονται στα 560 nm κάνοντας μια διόρθωση σε περίπτωση παρουσίας αλδεϋδών στο δείγμα, οι απορροφήσεις των έγχρωμων συμπλόκων που προκύπτουν από την αντίδραση των ανώτερων αλκοολών με αρωματική αλδεΰδη σε αραιό θειικό οξύ εν θερμώ (αντίδραση Komarowsky) και συγκρίνονται με το χρωματισμό που προκύπτει από την αντίδραση με τη μεθυλο-2-προπανόλη-1 υπό τις ίδιες συνθήκες.

4. ΑΝΤΙΔΡΑΣΤΗΡΙΑ

4.1. Διάλυμα σαλικυλικής αλδεΰδης 1 % κατά βάρος που παρασκευάζεται με προσθήκη 1g σαλικυλικής αλδεΰδης σε 99 g αιθανόλης 96 % vol (απαλλαγμένης ζυμελαίων).

4.2. Πυκνό θειικό οξύ (ρ^{20} = 1,84/ml)

4.3. Μεθυλο-2-προπανόλη-1.

4.4. Πρότυπα διαλύματα μεθυλο-2-προπανόλης-1

Η μεθυλο-2-προαπανόλη-1 (σημείο 4.3) διαλύεται σε υδατικό διάλυμα αιθανόλης 96 % vol, ώστε να ληφθεί σειρά πρότυπων διαλυμάτων που να περιέχουν 0.1, 0,2, 0,4, 0,6 και 1,0 g μεθυλο-2-προπανόλης-1 ανά hl διαλύματος, αντίστοιχα.

4.5. Πρότυπο διάλυμα ακεταλδεΰδης.

Παρασκευάζεται σύμφωνα με το σημείο 6.2 της μεθόδου 4.

4.6. Αιθανόλη 96 % vol απαλλαγμένη ανώτερων αλκοολών και αλδεϋδών.

5. ΟΡΓΑΝΑ

5.1. UV/VIS φασματοφωτόμετρο που να επιτρέπει τον προσδιορισμό της απορρόφησης των διαλυμάτων στα 560 nm.

5.2. Κυψελίδες φασματοφωτομέτρου πάχους των 10, 20 και 50 mm.

5.3. Λουτρό θερμοστατημένο στους 20 °C ± 0,5 °C.

5.4. Σωλήνες χρωματομετρίας, γυάλινοι, με παχέα τοιχώματα, εφοδιασμένοι με εσμυρισμένο πώμα, χωρητικότητας 50 ml περίπου.

6. ΤΡΟΠΟΣ ΕΚΤΕΛΕΣΗΣ

6.1. Η περιεκτικότητα του δείγματος σε αλδεΰδες (εκφρασμένη σε ακεταλδεΰδη) προσδιορίζεται με τη μέθοδο 4.

6.2. Καμπύλη αναφοράς: μεθυλο-2-προπανόλη-1

Λαμβάνονται με σιφώνιο 10 ml από κάθε πρότυπο διάλυμα μεθυλο-2-προπανόλης-1 (σημείο 4.4) και ml αιθανόλης (σημείο 4.6) και φέρονται σε δοκιμαστικούς σωλήνες των 50 ml εφοδιασμένους με γυάλινο εσμυρισμένο πώμα. Επίσης με σιφώνιο λαμβάνεται από 1 ml εφοδιασμένους με γυάλινο εσμυρισμένο πώμα. Επίσης με σιφώνιο λαμβάνεται από 1 ml διαλύματος σαλικυλικής αλδεΰδης (σημείο 4.1) και εισάγεται στους σωλήνες: Τελικώς προστίθενται από 20 ml θειικού οξέος (σημείο 4.2).Αναμειγνύεται το περιεχόμενο των σωλήνων προσεκτικά (φροντίζοντας να ανοίγεται κατά καιρούς το πώμα). Αφήνονται σε ηρεμία στη θερμοκρασία του περιβάλλοντος επί 10 min, και μετά τοποθετούνται στο θερμοστατικό λουτρό (σημείο 5.3) στους 20 °C ± 0,5 °C. Μετά από 20 min, μεταγγίζεται το περιεχόμενο των σωλήνων στις κυψελίδες φασματοφωτομετρίας.

▼**M12**

Ακριβώς 30 min αφότου προστεθεί το θειικό οξύ, προσδιορίζεται η απορρόφηση των διαλυμάτων στα 560 nm με χρήση νερού στην κυψελίδα αναφοράς του φασματοφωτομέτρου.

Κατασκευάζεται η γραφική παράσταση των τιμών της απορρόφησης σε συνάρτηση με τη συγκέντρωση με μεθυλο-2-προπανόλη-1.

6.3. Καμπύλη αναφοράς: αλδεΰδες

Επαναλαμβάνονται οι ενέργειες που περιγράφονται στο σημείο 6.2, με αντικατάσταση των 10 ml κάθε διαλύματος αναφοράς μεθυλο-2-προπανόλης-1 από 10 ml διαλύματος αναφοράς ακεταλδεΰδης.

Κατασκευάζεται η γραφική παράσταση των τιμών της απορρόφησης στα 560 nm σε συνάρτηση με τη συγκέντρωση σε ακεταλδεΰδη.

6.4. Προσδιορισμός στο δείγμα

Οι ενέργειες που περιγράφονται στο σημείο 6.2 επαναλαμβάνονται, με αντικατάσταση των 10 ml των διαλυμάτων αναφοράς μεθυλο-2-προπανόλης-1 από 10 ml δείγματος.

Προσδιορίζεται η απορρόφηση του δείγματος.

7. ΕΚΦΡΑΣΗ ΤΩΝ ΑΠΟΤΕΛΕΣΜΑΤΩΝ

7.1. Τύπος και μέθοδος υπολογισμού

7.1.1. Διορθώνεται η τιμή απορρόφησης του δείγματος με αφαίρεση της τιμής απορρόφησης που αντιστοιχεί στην περιεκτικότητα του δείγματος σε αλδεΰδες (όπως προσδιορίστηκε από την καμπύλη αναφοράς που χαράχτηκε σύμφωνα με το σημείο 6.3).

7.1.2. Προσδιορίζεται η περιεκτικότητα του δείγματος σε ανώτερες αλκοόλες, εκφρασμένη σε μεθυλο-2-προπανόλη-1, με τη βοήθεια της καμπύλης αναφοράς που χαράχτηκε σύμφωνα με το σημείο 6.2, αλλά με χρησιμοποίηση της διορθωμένης τιμής (σημείο 7.1.1).

7.1.3. Η περιεκτικότητα σε ανώτερες αλκοόλες, εκφρασμένη σε γραμμάρια μεθυλο-2-προπανόλης-1 ανά hl αιθανόλης 100 % vol, παρέχεται από τον ακόλουθο τύπο:

$$\frac{A \cdot 100}{T}$$

όπου:

A = η περιεκτικότητα του δείγματος σε ανώτερες αλκοόλες, όπως υπολογίσθηκε στο σημείο 7.1.2

T = ο κατ' όγκο αλκοολικός βαθμός του δείγματος, όπως προσδιορίστηκε κατά τη μέθοδο 1.

7.2. Επαναληψιμότητα

Η διαφορά μεταξύ των μετρήσεων δύο προσδιορισμών που έγιναν ταυτόχρονα ή με μικρή χρονική διαφορά μεταξύ τους, από τον ίδιο αναλυτή, στο ίδιο δείγμα, υπό τις ίδιες συνθήκες, δεν πρέπει να υπερβαίνει το 0,25 g ανά ml αιθανόλης 100 % vol.

Μέθοδος 6: Προσδιορισμός ολικής οξύτητας

1. ΑΝΤΙΚΕΙΜΕΝΟ ΚΑΙ ΠΕΔΙΟ ΕΦΑΡΜΟΓΗΣ

Η μέθοδος επιτρέπει τον προσδιορισμό της ολικής οξύτητας της ουδέτερης αλκοόλης εκφρασμένης σε οξικό οξύ.

2. ΟΡΙΣΜΟΣ

Η ολική οξύτητα, εκφρασμένη σε οξικό οξύ, προσδιορίζεται με την περιγραφόμενη μέθοδο.

3. ΑΡΧΗ

Μετά από απαέρωση, το δείγμα ογκομετρείται με τη βοήθεια πρότυπου διαλύματος καυστικού νατρίου και η οξύτητα εκφράζεται σε οξικό οξύ.

▼**M12**

4. ΑΝΤΙΔΡΑΣΤΗΡΙΑ

4.1. Διαλύματα καυστικού νατρίου 0,01 mol/l και 0,1 mol/l, το οποία φυλάσσονται υπό συνθήκες που να ελλατώνουν στο ελάχιστο δυνατό την επαφή με το διοξείδιο του άνθρακα.

4.2. Διάλυμα ινδιρουβίνης (A)

— Ζυγίζονται 0,2 g ινδιρουβίνης,

— Διαλύονται σε 40 ml ύδατος και προστίθεται αιθανόλη μέχρι βάρους 100 g.

Διάλυμα ερυθρού της φαινόλης (B)

— Ζυγίζονται 0,2 g ερυθρού της φαινόλης,

— Διαλύονται σε 6 ml διαλύματος καυστικού νατρίου 0,1 mol/l σε ογκομετρική φιάλη 100 ml και προστίθεται ύδωρ μέχρι τη χαραγή.

5. ΟΡΓΑΝΑ

5.1. Προχοΐδα ή συσκευή ογκομέτρησης.

5.2. Σιφώνιο των 100 ml.

5.3. Σφαιρική φιάλη των 250 ml με εσμυρισμένο πώμα.

5.4. Ψυκτήρας αναρροής. Εσμυρισμένος ψυκτήρας.

6. ΤΡΟΠΟΣ ΕΚΤΕΛΕΣΗΣ

— Μεταφέρονται με σιφώνιο 100 ml δείγματος σε σφαιρική φιάλη των 250 ml.

— Προστίθεται πέτρα βρασμού και το περιεχόμενο φέρεται επ' ολίγον σε βρασμό υπό κάθετο ψυκτήρα.

— Προστίθεται στο θερμό διάλυμα από μία σταγόνα από κάθε δείκτη A και B.

— Εν συνεχεία, ογκομετρείται με διάλυμα καυστικού νατρίου 0,01 mol/l μέχρι να γίνει η πρώτη αλλαγή χρώματος από το πρασινοκίτρινο στο ιώδες.

7. ΕΚΦΡΑΣΗ ΑΠΟΤΕΛΕΣΜΑΤΩΝ

7.1. Τύπος και μέθοδος υπολογισμού

Η ολική οξύτητα εκφρασμένη σε γραμμάρια οξικού οξέος ανά hl αιθανόλης 100 % vol, δίδεται από τον τύπο:

$$\frac{V \cdot 60}{T}$$

όπου:

V = ο αριθμός των ml του διαλύματος καυστικού νατρίου 0,01 mol/l που απαιτείται για την εξουδετέρωση και

T = ο κατ' όγκο αλκοολικός βαθμός του δείγματος που προσδιορίζεται με τη μέθοδο 1.

7.2. Επαναληψιμότητα

Η διαφορά μεταξύ των αποτελεσμάτων δύο προσδιορισμών που έγιναν ταυτόχρονα ή με μικρή χρονική διαφορά μεταξύ τους, από τον ίδιο αναλυτή, στο ίδιο δείγμα, υπό τις ίδιες συνθήκες, δεν πρέπει να υπερβαίνει τα 0,1 g ανά hl αιθανόλης 100 % vol.

Μέθοδος 7: Προσδιορισμός της περιεκτικότητας σε εστέρες

1. ΑΝΤΙΚΕΙΜΕΝΟ ΚΑΙ ΠΕΔΙΟ ΕΦΑΡΜΟΓΗΣ

Η μέθοδος συνίσταται στον προσδιορισμό της περιεκτικότητας της ουδέτερης αλκοόλης σε εστέρες, εκφρασμένης σε οξικό αιθυλεστέρα.

▼**M12**

2. ΟΡΙΣΜΟΣ

Η περιεκτικότητα σε εστέρες είναι η περιεκτικότητα που προσδιορίζεται από την περιγραφόμενη μέθοδο και εκφράζεται σε οξικό αιθυλεστέρα.

3. ΑΡΧΗ

Παρουσία υδροχλωρικής υδροξυλαμίνης σε αλκαλικό διάλυμα, οι εστέρες αντιδρούν ποσοτικά και σχηματίζουν υδροξαμικά οξέα· παρουσία ιόντων (τρισθενούς) σιδήρου σε όξινο διάλυμα, τα οξέα αυτά σχηματίζουν έγχρωμα σύμπλοκα. Μετρείται η απορρόφηση των συμπλόκων αυτών στα 525 nm.

4. ΑΝΤΙΔΡΑΣΤΗΡΙΑ

4.1. Υδροχλωρικό οξύ 4 mol/l.

4.2. Διάλυμα χλωριούχου (τρισθενούς) σιδήρου 0,37 mol/l σε υδροχλωρικό οξύ 1 mol/l.

4.3. Διάλυμα υδροχλωρικής υδροξυλαμίνης 2 mol/l, που φυλάσσεται σε ψυγείο.

4.4. Διάλυμα καυστικού νατρίου 3,5 mol/l.

4.5. Πρότυπα διαλύματα οξικού αιθυλεστέρα που περιέχουν, αντίστοιχα, 0,0, 0,2, 0,4, 0,6, 0,8 και 1,0 g οξικού αιθυλεστέρα ανά hl διαλύματος αιθανόλης 96 % vol απαλλαγμένης εστέρων.

5. ΟΡΓΑΝΑ

5.1. Φασματοφωτόμετρο απορρόφησης εφοδιασμένο με κυψελίδες πάχους 50 mm.

6. ΤΡΟΠΟΣ ΕΚΤΕΛΕΣΗΣ

6.1. Καμπύλη αναφοράς

— Ζυγίζεται με ακρίβεια στον αναλυτικό ζυγό 1,0 g οξικού αιθυλεστέρα.

— Εισάγεται σε ογκομετρική φιάλη των 1 000 ml μαζί με αλκοόλη ελεύθερη εστέρων μέχρι τη χαραγή σε θερμοκρασία 20 °C.

— Παρασκευάζεται σειρά διαλυμάτων με διπλή αραίωση κατά τρόπον ώστε να ληφθούν 20 πρότυπα διαλύματα με περιεκτικότητα σε οξικό αιθυλεστέρα από 0,1 έως 2,0 mg ανά 100 ml διαλύματος.

— Με τη βοήθεια των πρότυπων διαλυμάτων, προσδιορίζονται οι τιμές απορρόφησης όπως περιγράφεται στη συνέχεια (σημείο 6.2) και χαράσσεται η καμπύλη.

6.2. Προσδιορισμός της περιεκτικότητας σε εστέρες

— Μεταφέρονται με σιφώνιο 10 ml δείγματος σε δοκιμαστικό σωλήνα εφοδιασμένο με εσμυρισμένο πώμα.

— Προστίθενται 2 ml διαλύματος υδροχλωρικής υδροξυλαμίνης.

— Γίνεται ταυτοχρόνως τυφλός προσδιορισμός με 10 ml αιθανόλης 96 % vol απαλλαγμένης εστέρων και 2 ml διαλύματος υδροχλωρικής υδροξυλαμίνης.

— Προστίθενται εν συνεχεία 2 ml διαλύματος καυστικού νατρίου, πωματίζονται οι σωλήνες με γυάλινα εσμυρισμένα πώματα και ανακινούνται καλώς.

— Τοποθετούνται σε θερμοστατικό λουτρό 20 °C επί 15 min.

— Προστίθενται από 2 ml υδροχλωρικού οξέος σε κάθε σωλήνα και αναταράσσονται επί βραχύ χρόνο.

— Προστίθενται 2 ml διαλύματος χλωριούχου σιδήρου και αναμειγνύονται καλώς.

— Μεταφέρεται το περιεχόμενο σε κυψελίδες.

— Προσδιορίζεται η απορρόφηση στα 525 nm.

▼M12

7. ΕΚΦΡΑΣΗ ΤΩΝ ΑΠΟΤΕΛΕΣΜΑΤΩΝ

7.1. Τύπος και μέθοδος υπολογισμού

Κατασκευάζεται γραφική παράσταση με τις απορροφήσεις των πρότυπων διαλυμμάτων συναρτήσει της περιεκτικότητας σε εστέρα.

Η περιεκτικότητα σε εστέρα η αντιστοιχούσα στη μετρούμενη απορρόφηση (εκφρασμένη σε οξικό αιθυλεστέρα = A) λαμβάνεται από την καμπύλη και υπολογίζεται βάσει του τύπου

$$\frac{A \cdot 100}{T}$$

και εκφράζεται σε g/hl αιθανόλης 100 % vol.

T = % vol περιεκτικότητα του δείγματος σε αλκοόλη, όπως προσδιορίσθηκε με τη μέθοδο 1.

7.2. Επαναληψιμότητα

Η διαφορά μεταξύ των αποτελεσμάτων δύο προσδιορισμών που έγιναν ταυτόχρονα ή με μικρή χρονική διαφορά μεταξύ τους, από τον ίδιο αναλυτή, στο ίδιο δείγμα, υπό τις ίδιες ακριβώς συνθήκες, δεν πρέπει να υπερβαίνει τα 0,1 g εστέρος ανά hl αιθανόλης 100 % vol εκφρασμένη σε οξικό αιθυλεστέρα.

Μέθοδος 8: Προσδιορισμός της περιεκτικότητας σε πτητικές αζωτούχες βάσεις

1. ΑΝΤΙΚΕΙΜΕΝΟ ΚΑΙ ΠΕΔΙΟ ΕΦΑΡΜΟΓΗΣ

Η μέθοδος συνίσταται στον προσδιορισμό της περιεκτικότητας των ουδέτερων αλκοολών σε πτητικές αζωτούχες βάσεις, εκφρασμένης σε άζωτο.

2. ΟΡΙΣΜΟΣ

Περιεκτικότητα σε πτητικές αζωτούχες βάσεις ονομάζεται η περιεκτιότητα εκφρασμένη σε άζωτο, όπως προσδιορίζεται από την περιγραφόμενη μέθοδο.

3. ΑΡΧΗ

Το δείγμα εξατμίζεται μέχρι πολύ μικρού όγκου παρουσία θειικού οξέος και προσδιορίζεται η περιεκτικότητα σε αμμωνία με την μέθοδο της μικροδιάχυσης του Conway.

4. ΑΝΤΙΔΡΑΣΤΗΡΙΑ

4.1. Θειικό οξύ, 1 mol/l.

4.2. Διάλυμα δείκτη βορικού οξέος: διαλύονται 10 g βορικού οξέος, 8 mg πράσινου της βρωμοκρεζόλης και 4 mg ερυθρού του μεθυλίου μέσα σε προπανόλη-2 30 % vol και ο όγκος φέρεται στα 1 000 ml με προσθήκη προπανόλης-2 30 % vol.

4.3. Διάλυμα καυστικού καλίου 500 g/l, απαλλαγμένο από διοξείδιο του άνθρακα.

4.4. Υδροχλωρικό οξύ 0,02 mol/l.

5. ΟΡΓΑΝΑ

5.1. Κάψα εξάτμισης ικανοποιητικού μεγέθους ώστε να δέχεται δείγμα 50 ml.

5.2. Υδρόλουτρο.

5.3. Δοχείο Conway εφοδιασμένο με κάλυμμα που να κλείνει ερμητικά· για την περιγραφή και τις προτεινόμενες διαστάσεις, βλέπε σχήμα 1.

5.4. Μικροπροχοδα των 2 έως 5 ml, βαθμονομημένη ανά 0,01 ml.

6. ΤΡΟΠΟΣ ΕΚΤΕΛΕΣΗΣ

6.1. Με τη βοήθεια σιφωνίου, εισάγονται 50 ml δείγματος (αν η περιεκτικότητα του δείγματος σε άζωτο αναμένεται να είναι μικρότερη από 0,2 g/l, εισάγονται 200 ml δείγματος σε γυάλινη κάψα, προστίθεται 1 ml θεϊκού οξέος 1 mol/hl (σημείο 4.1), η κάψα (σημείο 5.1)

▼**M12**

τοποθετείται σε υδρόλουτρο (σημείο 5.2) και το περιεχόμενο αφήνεται να εξατμισθεί μέχρις ότου παραμείνει υπόλειμμα περίπου 1 ml.

6.2. Με τη βοήθεια σιφωνίου, εισάγεται 1 ml του διαλύματος του δείκτη του βορικού οξέος (σημείο 4.2) στο εσωτερικό δοχείο του αντιδραστήρα του Conway (σημείο 5.3) και το υπόλειμμα της εξάτμισης (σημείο 6.1) μεταφέρεται στο εξωτερικό δοχείο. Ο αντιδραστήρας του Conway φέρεται υπό ελαφρά κλίση και προστίθεται περίπου 1 ml διαλύματος καυστικού καλίου (σημείο 4.3) στο εξωτερικό δοχείο όσο το δυνατό πιο γρήγορα, αλλά και όσο το δυνατό πιο μακριά από τη συνολική ποσότητα του υγρού του εξωτερικού δοχείου. Το δοχείο του Conway σφραγίζεται αμέσως ερμητικά με πώμα επιχρισμένο με λιπαντικό (γράσο).

6.3. Τα δύο διαλύματα αναμειγνύονται στο εξωτερικό δοχείο με προσοχή ώστε να μη χυθεί υγρό από το ένα στο άλλο. Αφήνονται σε ηρεμία επί 2 h.

6.4. Η αμμωνία ογκομετρείται στο εσωτερικό δοχείο με τη βοήθεια διαλύματος υδροχλωρικού οξέος 0,02 mol/l (σημείο 4.4) και με χρήση μικροπροχοΐδας (σημείο 5.4) για την εξουδετέρωση. Ο όγκος του οξέος που χρησιμοποιήθηκε πρέπει να βρίσκεται μεταξύ 0,2 και 0,9 ml. Έστω V_1 ο όγκος του οξέος που απαιτήθηκε, εκφρασμένος σε ml.

6.5. Εκτελείται τυφλός προσδιορισμός με επανάληψη των εργασιών που περιγράφονται στα σημεία 6.1 έως 6.4 αλλά δι' αντικαταστάσεως των 50 ml του δείγματος του σημείου 6.1 από ίσο όγκο ύδατος. Έστω V_2 ο όγκος υδροχλωρικού οξέος που απαιτήθηκε, εκφρασμένος σε ml.

7. ΕΚΦΡΑΣΗ ΑΠΟΤΕΛΕΣΜΑΤΩΝ

7.1. Τύπος και μέθοδος υπολογισμού

Η περιεκτικότητα σε πτητικές αζωτούχες βάσεις, εκφρασμένη σε γραμμάρια αζώτου ανά ml αιθανόλης 100 % vol δίνεται από τον τύπο

$$\frac{(V_1 - V_0) \cdot 2800}{E \cdot T}$$

όπου:

V_1 = ο όγκος, σε ml, του υδροχλωρικού οξέος που απαιτήθηκε για την εξουδετέρωση του δείγματος,

V_2 = ο όγκος, σε ml, του υδροχλωρικού οξέος που απαιτήθηκε για τον τυφλό προσδιορισμό,

T = ο κατ' όγκον αλκοολικός βαθμός του δείγματος, όπως προσδιορίζεται με τη μέθοδο 1,

E = ο χρησιμοποιηθείς όγκος του δείγματος, σε ml.

7.2. Επαναληψιμότητα

Η διαφορά μεταξύ των αποτελεσμάτων δύο προσδιορισμών που έγιναν ταυτόχρονα με μικρή χρονική διαφορά μεταξύ τους, από τον ίδιο αναλυτή, στο ίδιο δείγμα, υπό τις ίδιες ακριβώς συνθήκες δεν πρέπει να υπερβαίνει τα 0,59 g ανά hl αιθανόλης 100 % vol.

▼**M12**

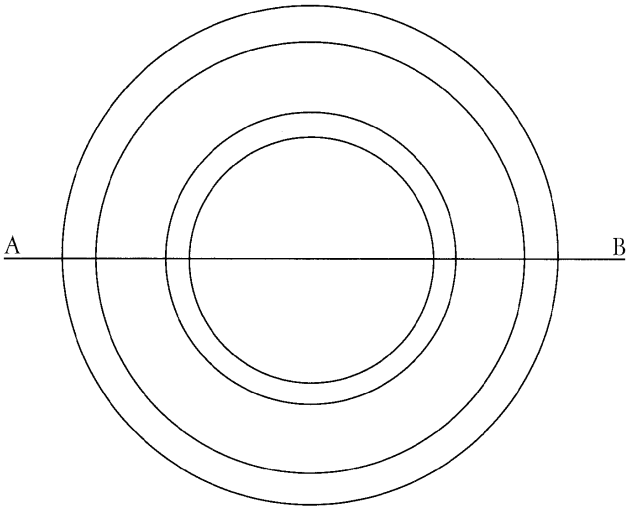

Κάτοψη του αντιδραστήρα

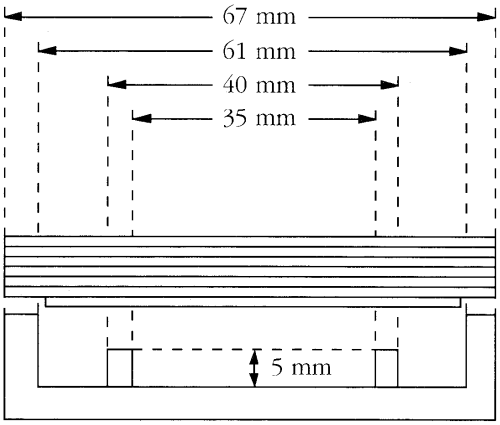

Κατακόρυφη τομή κατά τον άξονα A-B

Σημειώνονται οι τρέχουσες διαστάσεις

Σχήμα 1: Αντιδραστήρας του Conway

Μέθοδος 9: Προσδιορισμός περιεκτικότητας σε μεθανόλη

1. ΑΝΤΙΚΕΙΜΕΝΟ ΚΑΙ ΠΕΔΙΟ ΕΦΑΡΜΟΓΗΣ

   Η μέθοδος συνίσταται στον προσδιορισμό της περιεκτικότητας ουδέτερης αλκοόλης σε μεθανόλη.

2. ΟΡΙΣΜΟΣ

   Περιεκτικότητα σε μεθανόλη ονομάζεται η προσδιοριζόμενη με την περιγραφόμενη μέθοδο.

3. ΑΡΧΗ

   Η συγκέντρωση σε μεθανόλη προσδιορίζεται με απευθείας εισαγωγή δείγματος σε συσκευή αεριοχρωματογραφίας.

4. ΤΡΟΠΟΣ ΕΚΤΕΛΕΣΗΣ

   Κάθε μέθοδος αεριοχρωματογραφίας είναι κατάλληλη, αρκεί η στήλη χρωματογραφίας να επιτρέπει, στις εφαρμοζόμενες πειραματικές συνθήκες πλήρη διαχωρισμό των διάφορων συστατικών: μεθανόλη, ακεταλδεΰδη, αιθανόλη και οξικό αιθυλεστέρα. Το όριο ανίχνευσης μεθανόλης στην αιθανόλη πρέπει να είναι κατώτερο από 2 g/hl.

▼M12

5. ΕΠΑΝΑΛΗΨΙΜΟΤΗΤΑ

Η διαφορά μεταξύ των αποτελεσμάτων δύο προσδιορισμών που έγιναν ταυτόχρονα ή με μερική χρονική διαφορά μεταξύ τους, από τον ίδιο αναλυτή, στο ίδιο δείγμα, υπό τις ίδιες ακριβώς συνθήκες, δεν πρέπει να υπερβαίνει τα 2 g μεθανόλης ανά hl αιθανόλης 100 % vol.

Μέθοδος 10: Προσδιορισμός ξηρού εκχυλίσματος

1. ΑΝΤΙΚΕΙΜΕΝΟ ΚΑΙ ΠΕΔΙΟ ΕΦΑΡΜΟΓΗΣ

Η μέθοδος συνίσταται στον προσδιορισμό της περιεκτικότητας ουδέτερης αλκοόλης σε ξηρό υπόλειμμα.

2. ΟΡΙΣΜΟΣ

Περιεκτικότητα σε ξηρό εκχύλισμα ονομάζεται η περιεκτικότητα σε ξηρή ουσία, όπως προσδιορίζεται με την περιγραφόμενη μέθοδο.

3. ΑΡΧΗ

Μέρος του δείγματος ξηραίνεται στους 103 ºC και η περιεκτικότητα σε υπόλειματα προσδιορίζεται σταθμικά.

4. ΟΡΓΑΝΑ

4.1. Ζέον υδρόλουτρο.

4.2. Κάψα εξάτμισης επαρκούς χωρητικότητας.

4.3. Ξηραντήρας με διοξείδιο του πυριτίου (ή αντίστοιχο ξηραντικό), με δείκτη υγρασίας προσφάτως ενεργοποιημένο.

4.4. Αναλυτικός ζυγός.

4.5. Πυριατήριο στους 103 ± 2 ºC.

5. ΤΟΠΟΣ ΕΚΤΕΛΕΣΗΣ

Ζυγίζεται με ακρίβεια δεκάτου του m mg μια κάψα εξάτμισης καθαρή και στεγνή (σημείο 4.2) (M_0)· προστίθεται με σιφώνιο (σε περισσότερες της μιας δόσεις, ενδεχομένως) ο απαιτούμενος όγκος δείγματος (μεταξύ 100 και 250 ml) (V_0 ml)· η κάψα με το δείγμα τοποθετείται σε ζέον υδρόλουτρο (σημείο 4.1) και αφήνεται να εξατμισθεί· μετά εισάγεται σε πυριατήριο (σημείο 4.5), που είναι ρυθμισμένο στους 103 ± 2 ºC, επί 30 min και κατόπιν η κάψα με το υπόλειμμα μεταφέρεται στον ξηραντήρα (σημείο 4.3)· αφήνεται να ψηχθεί επί 30 min και τέλος η κάψα με το υπόλειμμα (M_1) ζυγίζεται με ακρίβεια δεκάτου του mg.

6. ΕΚΦΡΑΣΗ ΑΠΟΤΕΛΕΣΜΑΤΩΝ

6.1. Τύπος και μέθοδος υπολογισμού

Η περιεκτικότητα σε ξηρό υπόλειμμα, εκφρασμένη σε g ανά hl αιθανόλης 100 % vol, δίνεται από τον τύπο:

$$\frac{(M_1 - M_0) \cdot 10^7}{V_0 \cdot T}$$

όπου:

M_0 = η μάζα, εκφρασμένη σε g, της καθαρής και στεγνής κάψας,

M_1 = η μάζα, εκφρασμένη σε g, της κάψας που περιέχει το υπόλειμμα μετά την ξήρανση

V_0 = ο όγκος του δείγματος πριν από την ξήρανση,

T = ο κατ' όγκον αλκοολικός βαθμός του δείγματος, όπως προσδιορίζεται με τη μέθοδο 1.

6.2. Επαναληψιμότητα

Η διαφορά μεταξύ των αποτελεσμάτων δύο προσδιορισμών που έγιναν ταυτόχρονα ή με μικρή χρονική διαφορά μεταξύ τους, από τον ίδιο αναλυτή, στο ίδιο δείγμα, υπό τις ίδιες ακριβώς συνθήκες, δεν πρέπει να υπερβαίνει τα 0,5 g ανά hl αιθανόλης 100 % vol.

▼M12

Μέθοδος 11: Δοκιμή που αποβλέπει στην εξασφάλιση της απουσίας φουρφουράλης

1. ΑΝΤΙΚΕΙΜΕΝΟ ΚΑΙ ΠΕΔΙΟ ΕΦΑΡΜΟΓΗΣ

Η μέθοδος αποβλέπει στην ανίχνευση της παρουσίας φουρφουράλης στην ουδέτερη αλκοόλη.

2. ΟΡΙΣΜΟΣ

Η τιμή που προσδιορίζεται με την περιγραφόμενη μέθοδο είναι το ανιχνεύσιμο όριο συγκέντρωσης φουρφουράλης.

3. ΑΡΧΗ

Το δείγμα της αλκοόλης αναμειγνύεται με ανιλίνη και παγόμορφο οξικό οξύ. Η εμφάνιση ασθενώς ρόδινης χροιάς μέσα σε 20 min μετά την ανάμειξη υποδηλώνει την παρουσία φουρφουράλης.

4. ΑΝΤΙΔΡΑΣΤΗΡΙΑ

4.1. Αντλίνη πρόσφατα απεσταγμένη.

4.2. Παγόμορφο οξικό οξύ.

5. ΟΡΓΑΝΑ

Δοκιμαστικοί σωλήνες εφοδιασμένοι με γυάλινο εσμυρισμένο πώμα.

6. ΤΡΟΠΟΣ ΕΚΤΕΛΕΣΗΣ

Σε δοκιμαστικό σωλήνα (σημείο 5) εισάγονται με σιφώνιο 10 ml παγόμορφου οξικού οξέος· ο σωλήνας αναδεύεται ώστε τα αντιδραστήρια να αναμειχθούν καλά.

7. ΕΚΦΡΑΣΗ ΑΠΟΤΕΛΕΣΜΑΤΩΝ

7.1. Αποτίμηση της δοκιμής

Αν εμφανισθεί ασθενής ρόδινη χροιά σε λιγότερο από 20 min, η δοκιμή θεωρείται θετική ως προς την παρουσία φουρφουράλης στο δείγμα.

7.2. Παρατηρήσεις

Τα αποτελέσματα δύο δοκιμών που έγιναν ταυτόχρονα ή με μικρή χρονική διαφορά μεταξύ τους, από τον ίδιο αναλυτή, στο ίδιο δείγμα, υπό τις ίδιες ακριβώς συνθήκες, πρέπει να είναι ακριβώς ίδια.

Μέθοδος 12: Δοκιμή απορρόφησης στο υπεριώδες

1. ΑΝΤΙΚΕΙΜΕΝΑ ΚΑΙ ΠΕΔΙΟ ΕΦΑΡΜΟΓΗΣ

Η μέθοδος επιτρέπει τον προσδιορισμό της απορρόφησης της ουδέτερης αλκοόλης.

2. ΑΡΧΗ

Η απορρόφηση του δείγματος στην περιοχή μηκών κύματος από 270 έως 220 nm μετρείται σε σχέση με καθορισμένη ουσία αναφοράς μικρής απορρόφησης.

3. ΟΡΓΑΝΑ

3.1. Φασματοφωτόμετρο υπεριώδους UV-VIS.

3.2. Κυψελίδες χαλαζίου, πάχους 10 mm και της αυτής φασματικής απορρόφησης.

4. ΑΝΤΙΔΡΑΣΤΗΡΙΑ

η — εξάνιο για φαρματοσκοπία.

5. ΤΟΠΟΣ ΕΚΤΕΛΕΣΗΣ

— Εκπλύνονται πρώτα οι κυψελίδες με διάλυμα δείγματος, εν συνεχεία πληρούνται με δείγμα και στεγνώνεται η εξωτερική τους επιφάνεια.

— Επαναλαμβάνεται για την κυψελίδα αναφοράς (η) η ίδια εργασία με η — εξάνιο και η κυψελίδα πληρούται.

— Προσδιορίζονται οι τιμές απορρόφησης και κατασκευάζεται η γραφική παράσταση.

▼M12

6. ΕΚΤΙΜΗΣΗ ΤΩΝ ΑΠΟΤΕΛΕΣΜΑΤΩΝ

Οι τιμές απορρόφησης στα 270, 240, 230 και 220 nm δεν πρέπει να υπερβαίνουν τις τιμές 0,02, 0,08, 0,18 και 0,3 αντιστοίχως.

Η καμπύλη απορρόφησης θα πρέπει να είναι συνεχής και ομαλή.

Μέθοδος 13: Προσδιορισμός της περιεκτικότητας της αιθανόλης σε ^{14}C

1. ΔΙΑΔΙΚΑΣΙΑ ΠΡΟΣΔΙΟΡΙΣΜΟΥ ΤΗΣ ΦΥΣΕΩΣ ΤΗΣ ΑΛΚΟΟΛΗΣ

Ο προσδιορισμός της περιεκτικότητας της αιθανόλης σε ^{14}C επιτρέπει να γίνεται διάκριση μεταξύ της αλκοόλης από ορυκτές πρώτες ύλες (συνθετική λεγόμενη αλκοόλη) και της αλκοόλης από πρόσφατη γεωργική παραγωγή (λεγόμενη αλκοόλη ζύμωσης).

2. ΟΡΙΣΜΟΣ

Περιεκτικότητα της αιθανόλης σε ^{14}C ονομάζεται η περιεκτικότητα σε ^{14}C η οποία προσδιορίζεται με την περιγραφόμενη μέθοδο.

Η φυσική περιεκτικότητα του ατμοσφαιρικού αέρα σε ^{14}C (τιμή αναφοράς), η οποία απορροφάται από τους ζωντανούς φυτικούς οργανισμούς δεν έχει σταθερά τιμή. Συνεπώς, η τιμή αναφοράς προσδιορίζεται με βάση την αιθανόλη η οποία προέρχεται κάθε φορά από πρώτες ύλες της πλέον πρόσφατης εσοδείας. Η εν λόγω τιμή αναφοράς, η ονοματιζόμενη ετήσια τιμή αναφοράς, προσδιορίζεται κάθε χρόνο με κοινές αναλύσεις του κοινοτικού γραφείου αναφοράς και του κοινοτικού κέντρου ερευνών στην Ίσπρα.

3. ΑΡΧΗ

Η περιεκτικότητα σε ^{14}C προσδιορίζεται απευθείας δι' απαριθμήσεως σπινθηρισμού υγρών σε δείγματα που περιέχουν αλκοόλη περιεκτικότητας 85 % τουλάχιστον σε αιθανόλη.

4. ΑΝΤΙΔΡΑΣΤΗΡΙΑ

4.1. Σπινθηριστής τολουολίου

0,5 g 2,5-διφαινυθλοξαζόλης (PPO)

0,5 g π-δις [4-μεθυλο-5-φαινυλοξαζολο(2)]-βενζόλιο (διμεθυλο-POPOP) σε ένα λίτρο τολουολίου p.a.

Μπορούν επίσης να χρησιμοποιηθούν σπινθηριστές τολουολίου με την ίδια σύνθεση που κυκλοφορούν στο εμπόριο έτοιμοι προς χρήση.

4.2. Πρότυπο ^{14}C

n-Δεκαεξάνιο ιχνοθετημένο με ^{14}C με ραδιενέργεια 1 x 10^6 dpm/g περίπου (που ισοδυναμεί περίπου με 1,67 x 10^6 cBq/gC) και με εγγυημένη ακρίβεια προσδιοριζόμενης ραδιενέργειας ± 2 % (rel.).

4.3. Αιθανόλη ελεύθερη από ^{14}C

Συνθετική αλκοόλη από πρώτες ύλες ορυκτής προελεύσεως και με περιεκτικότητα σε αιθανόλη τουλάχιστον 85 % κατά βάρος, για τον προσδιορισμό του θορύβου του υποστρώματος.

4.4. Αλκοόλη από πρώτες ύλες που προέρχονται κάθε φορά από την πιο πρόσφατη εσοδεία και με περιεκτικότητα σε αιθανόλη τουλάχιστον 86 % κατά βάρος, ως διάλυμα αναφοράς.

5. ΟΡΓΑΝΑ

5.1. Φασματοφωτόμετρο σπινθηρισμού περισσοτέρων του ενός διαύλων, με υπολογιστή και αυτόματο εξωτερικό πρότυπο και με ένδειξη των συνθηκών που αφορούν το δίαυλο εξωτερικού προτύπου (συνήθης κατασκευή: τρεις δίαυλοι μετρήσεων και δύο δίαυλοι εξωτερικών προτύπων).

5.2. Φιαλίδια καταμέτρησης φτωχά σε κάλιο και προσαρμοσμένα στη συσκευή, εφοδιασμένα με κοχλιωτά πώματα σκοτεινού χρώματος, τα οποία φέρουν εσωτερικό προστατευτικό στρώμα από πολυαιθυλένιο.

5.3. Ογκομετρικά σιφώνια των 10 ml.

5.4. Αυτόματη δοσομετρική διάταξη των 10 ml.

▼M12

5.5. Εσμυρισμένη σφαιρική φιάλη των 250 ml.

5.6. Συσκευή απόσταξης της αλκοόλης εφοδιασμένη π.χ. του τύπου Micko.

5.7. Σύριγγα των 50 ml.

5.8. Χωνί λυκήθου, ληκήθοι των 25 ml και των 50 ml.

5.9. Θερμοστάτης με σταθερή θερμοκρασία ± 0,01 °C.

5.10. Πρακτικοί αλκοολομετρικοί πίνακες σύμφωνα με την οδηγία 76/766/ΕΟΚ του Συμβουλίου, της 27ης Ιουλίου 1976, περί προσεγγίσεως των νομοθεσιών των κρατών μελών σχετικά με τους αλκοολομετρικούς πίνακες δημοσιευθέντες από την Επιτροπή των Ευρωπαϊκών Κοινοτήτων (ISBN 92 — P825 — P0146 — P9).

6. ΤΡΟΠΟΣ ΕΚΤΕΛΕΣΕΩΣ

6.1. Ρύθμιση της συσκευής

Η ρύθμιση της συσκευής γίνεται σύμφωνα με τις προδιαγραφές του κατασκευαστή. Οι συνθήκες μετρήσεως είναι βέλτιστες όταν η τιμή του κλάσματος E^2/B της λεγόμενης απόδοσης απαριθμήσεως ποιότητας, είναι μέγιστη.

E = Efficiency (απόδοση απαριθμήσεως),

B = Background (θόρυβος υποστρώματος).

Σε δύο μόνον διαύλους μετρήσεων οι συνθήκες καθίστανται βέλτιστες. Ο τρίτος δίαυλος παραμένει εντελώς ανοικτός για λόγους ελέγχου.

6.2. Επιλογή φιαλιδίων μέτρησης

Φιαλίδια αναφοράς περισσότερα από όσα θα χρειαστούν, πληρούνται το καθένα με 10 ml συνθετικής αιθανόλης ελεύθερης από ^{14}C και με 10 ml σπινθιριστή τολουολίου και πραγματοποιούνται τέσερις τουλάχιστον μετρήσεις επί 100 min κάθε φορά. Τα φιαλίδια τα οποία, με θόρυβο υποστρώματος, απέχουν κατά περισσότερο από ± 1 % (rel.) από τη μέση τιμή απορρίπτονται. Για την επιλογή, χρησιμοποιούνται μόνο τα καινούργια φιαλίδια μέτρησης τα προερχόμενα από την ίδια παρτίδα.

6.3. Προσδιορισμός λόγου διαύλων εξωτερικού προτύπου (ΛΔΕΠ)

Κατά τη ρύθμιση του διαύλου την πραγματοποιούμενη σύμφωνα με το σημείο 6.1, προσδιορίζεται παράλληλα με τον υπολογισμό της απόδοσης απαριθμήσεως με τη βοήθεια του αντίστοιχου προγράμματος υπολογισμού, ο λόγος διαύλων εξωτερικού προτύπου (ΛΔΕΠ). Για την εξωτερική κατάσταση, πρέπει να χρησιμοποιείται το καίσιο 137 το οποίο έχει ήδη ενσωματωθεί εκ κατασκευής.

6.4. Προετοιμασία του δείγματος

Για τη μέτρηση χρησιμοποιούνται δείγματα των οποίων η περιεκτικότητα σε αιθανόλη είναι τουλάχιστον 85 % κατά βάρος, είναι ελεύθερα ξένων προσμείξεων και παρουσιάζουν μικρή απορρόφηση σε μήκη κύματος μικρότερα των 450 nm. Χαμηλή περιεκτικότητα σε αλδεΰδες και εστέρες δεν έχει αρνητικές επιπτώσεις. Μετά την απόρριψη μερικών χιλιοστολίτρων από το απόσταγμα, η απόσταξη γίνεται απευθείας μέσα στη λύκηθο και εν συνεχεία μετρείται η περιεκτικότητα σε αλκοόλη με τη βοήθεια της λυκήθου. Οι προς προσδιορισμό τιμές λαμβάνονται από τον πίνακα 6 των επίσημων αλκοομετρικών πινάκων.

7. ΜΕΤΡΗΣΗ ΤΩΝ ΔΕΙΓΜΑΤΩΝ ΜΕ ΕΞΩΤΕΡΙΚΟ ΠΡΟΤΥΠΟ

7.1. Τα δείγματα με ασθενή απορρόφηση όπως τα περιγραφόμενα στο σημείο 6.4, με τιμή ΛΔΕΠ ίση περίπου με 1,8, μπορούν να μετρούνται συναρτήσει της τιμής αυτής, η οποία αποτελεί ένα μέτρο της απόδοσης της απαριθμήσεως.

7.2. Τρόπος εκτελέσεως

Σε φιαλίδιο μέτρησης που έχει ελεγχθεί (επιλεγεί) για το θόρυβο του υποστρώματος, εισάγονται κάθε φορά με σιφώνιο 10 ml δείγματος που έχει παρασκευαστεί σύμφωνα με το σημείοι 6.4 και εν συνεχεία εισάγονται κάθε φορά 10 ml σπινθηριστή τολουολίου με τη βοήθεια

▼M12

αυτόματης δοσομετρικής διάταξης. Τα δείγματα ομογενοποιούνται διά περιστροφής και με προσοχή ώστε το υγρό να μην διαβρέξει το εσωτερικό προστατευτικό κάλυμμα από πολυαιθυλένιο του κοχλιωτού πώματος. Για τον προσδιορισμό του θορύβου του υποστρώματος, ετοιμάζεται με τον ίδιο τρόπο ένα φιαλίδιο με αιθανόλη ελεύθερη από ^{14}C. Για την επαλήθευση της ετήσιας τιμής του ^{14}C, παρασκευάζεται εις διπλούν διάλυμα αιθανόλης προερχόμενης από πρόσφατη γεωργική παραγωγή δι' αναμείξεως του υλικού μέτρησης με το εσωτερικό πρότυπο σύμφωνα με το σημείο 8.

Τα δείγματα ελέγχου καθώς και τα δείγματα για το θόρυβο του υποστρώματος τοποθετούνται στην αρχή της σειράς μετρήσεων. Η σειρά μετρήσεων δεν πρέπει να περιλαμβάνει περισσότερα από 10 δείγματα. Η συνολική διάρκεια των μετρήσεων ανά δείγμα είναι 2 × 100 min τουλάχιστον, ενώ οι μετρήσεις των μεμονωμένων δειγμάτων πραγματοποιούνται κατά κύκλους των 100 min η καθεμία ώστε να είναι δυνατόν να εντοπιστεί ενδεχόμενη απόκλιση ή άλλη εκτροπή (έτσι, ένας κύκλος περιλαμβάνει κάθε φορά διακοπή 100 min ανά δείγμα).

Τα δείγματα για το θόρυβο του υποστρώματος ή τα δείγματα ελέγχου πρέπει να ανανεώνονται μετά από τέσσερις εβδομάδες.

Γι' αυτή τη διαδικασία μετρήσεως δεν απαιτείται παρά μικρή μόνο ποσότητα υλικού και ολίγος χρόνος. Η διαδικασία αυτή αρμόζει σε εργαστήρια που μετρούν μεγάλο αριθμό δειγμάτων.

Για τα δείγματα ασθενούς απορρόφησης (ΛΔΕΠ ίσης με 1,8 περίπου). Η απόδοση της απαριθμήσεως λίγο μόνο επηρεάζεται από τη μεταβολή της τιμής αυτής. Όταν η μεταβολή αυτή δεν υπερβαίνει το ± 5 %, ο υπολογισμός μπορεί να γίνεται με την ίδια απόδοση απαριθμήσεως. Για τα δείγματα ισχυρότερης απορρόφησης, όπως π.χ. για τις μετουσιωμένες αλκοόλες, η απόδοση απαριθμήσεως μπορεί να υπολογίζεται από τη λεγόμενη καμπύλη διόρθωσης της απορρόφησης. Εάν δεν υπάρχει κατάλληλο πρόγραμμα υπολογισμού, η μέτρηση πρέπει να γίνεται με εσωτερικό πρότυπο, οπότε και προσδιορίζεται σαφώς η απόδοση της απαριθμήσεως.

8. ΜΕΤΡΗΣΕΙΣ ΔΕΙΓΜΑΤΩΝ ΜΕ ΕΣΩΤΕΡΙΚΟ ΠΡΟΤΥΠΟ ΔΕΚΑΕΞΑΝΙΟ ^{14}C

8.1. Τρόπος εκτελέσεως

Τα δείγματα ελέγχου και τα δείγματα για το θόρυβο του υποστρώματος (αιθανόλη πρόσφατης εσοδείας και αιθανόλη ορυκτής προελεύσεως) καθώς και το άγνωστο υλικό μετρούνται το καθένα εις διπλούν. Το δεύτερο δείγμα ετοιμάζεται μέσα σε μη επιλεγμένο φιαλίδιο στο οποίο έχει προστεθεί επακριβώς μετρηθείσα ποσότητα (30 μl) δεκαεξανίου ^{14}C ως εσωτερικό πρότυπο (επιπλέον ραδιενέργεια περίπου 26 269 dpm/g C ή περίπου 43 782 cBq/g C). Για τα άλλα δείγματα και τους χρόνους μετρήσεως, ακολουθούνται οι διαδικασίες που περιγράφονται στο σημείο 7.2· ο χρόνος μετρήσεως των δειγμάτων με εσωτερικό πρότυπο περιορίζεται σε 5 min περίπου με πια προρρύθμιση 105 παλμών. Για κάθε σειρά μετρήσεων (10 δείγματα), παρασκευάζεται κάθε φορά δείγμα εις διπλούν για τα δείγματα ελέγχου και για το θόρυβο του υποστρώματος, τα οποία και τοποθετούνται στην αρχή της σειράς αναλύσεων.

8.2. Χρησιμοποίηση του εσωτερικού προτύπου και των φιαλιδίων αναφοράς

Για τις μετρήσεις με εσωτερικό πρότυπο και προς αποφυγή μολύνσεων, η αποθήκευση και ο χειρισμός των προτύπων αυτών δεν πρέπει να γίνονται στο ίδιο μέρος όπου γίνεται η ετοιμασία και η μέτρηση των δειγμάτων ανάλυσης. Μετά τη μέτρηση, τα φιαλίδια για το θόρυβο υποστρώματος μπορούν να χρησιμοποιηθούν εκ νέου. Τα κοχλιωτά πώματα και τα φιαλίδια που περιέχουν τα εσωτερικά πρότυπα απορρίπτονται.

9. ΥΠΟΛΟΓΙΣΜΟΙ

9.1. Η μονάδα ραδιενέργειας είναι το Becquerel. 1 Bq = 1 διάσπαση/sec

Η ειδική ραδιενέργεια εκφράζεται σε Becquerel ανά γραμμάριο άνθρακος (Bq/gC)

▼**M12**

Για να βρίσκονται οι λαμβανόμενες τιμές πιο κοντά στην πραγματικότητα, είναι προτιμότερο το αποτέλεσμα να εκφράζεται σε centi-Becquerel: cBq/gC

Οι περιγραφές και οι τύποι υπολογισμού που έχουν χρησιμοποιηθεί μέχρι σήμερα και που βασίζονται σε δεδομένα dpm, προς το παρόν διατηρούνται. Για να ληφθεί η αντίστοιχη τιμή σε centi-Becquerel, πολλαπλασιάζεται το αποτέλεσμα σε dpm επί 100/60

9.2. Υπολογισμός με εξωτερικό πρότυπο

$$cBq/g\ C = \frac{(cpm_{pr} - cpm_{NE}) \cdot 1{,}918 \cdot 100}{V \cdot F \cdot Z \cdot 60}$$

9.3. Υπολογισμός με εσωτερικό πρότυπο

$$cBq/g\ C = \frac{(cpm_{pr} - cpm_{NE}) \cdot dpm_{IS} \cdot 1{,}918 \cdot 100}{(cpm_{IS} - cpm_{pr}) \cdot V \cdot F \cdot 60}$$

9.4. Συντμήσεις

cpm_{pr} = μέσος όρος του συνόλου των κρούσεων των δειγμάτων καθόλη τη διάρκεια των μετρήσεων

cpm_{NE} = μέσος όρος του συνόλου των κρούσεων του θορύβου του υποστρώματος υπολογιζόμενος κατά τον ίδιο τρόπο

cpm_{IS} = σύνολο κρούσεων των δειγμάτων με εσωτερικό πρότυπο

dpm_{IS} = η ποσότητα του προστιθέμενου εσωτερικού προτύπου (ραδιενέργεια σε dpm)

V = ο όγκος των χρησιμοποιηθέντων δειγμάτων σε ml

F = η περιεκτικότητα σε γραμμάρια καθαράς αλκοόλης ανά ml αναλόγως της συγκεντρώσεως

Z = ο συντελεστής αποδόσεως αναλόγως της τιμής του ΛΔΕΠ

1,918 = γραμμάρια αλκοόλης ανά γραμμάριο άνθρακος.

10. ΑΞΙΟΠΙΣΤΙΑ ΤΗΣ ΜΕΘΟΔΟΥ

10.1. Επαναληψιμότητα (r)

$r = 0{,}632\ cBq/g\ C \cdot S_{(r)} = \pm\ 0{,}223\ cBq/g\ C$

10.2. Αναπαραγωγιμότητα

$R = 0{,}821\ cBq/g\ C \cdot S_{(R)} = \pm\ 0{,}290\ cBq/g\ C$

▼B

ΠΑΡΑΡΤΗΜΑ V

Ανακοίνωση άρνησης ή αποδοχής των παρτίδων στο πλαίσιο διαγωνισμού για την εξαγωγή αλκοόλης οινικής προέλευσης

— Ονοματεπώνυμο του προσφέροντος που ανεδείχθη υπερθεματιστής:

— Ημερομηνία διαγωνισμού:

— Ημερομηνία άρνησης ή αποδοχής της παρτίδας από τον υπερθεματιστή:

Αριθ. παρτίδας	Ποσότητα σε εκατόλιτρα	Τόπος εναποθήκευσης της αλκοόλης	Αιτιολόγηση της άρνησης ή της αποδοχής ανάληψης