31979L0622

ДИРЕКТИВА НА СЪВЕТА
от 25 юни 1979 година
за сближаване на законодателствата на държавите-членки относно защитните конструкции при преобръщане на селскостопанските или горските колесни трактори (статични изпитвания)

(79/622/ЕИО)

СЪВЕТЪТ НА ЕВРОПЕЙСКИТЕ ОБЩНОСТИ,

като взе предвид Договора за създаването на Европейската икономическа общност и по-специално член 100 от него,

като взе предвид предложението на Комисията,

като взе предвид становището на Асамблеята (1),

като взе предвид становището на Икономическия и социален комитет (2),

като има предвид, че техническите изисквания, които тракторите трябва да удовлетворяват по силата на националното законодателство, се отнасят, *inter alia*, за защитните конструкции при преобръщане, както и за тяхното закрепване към трактора;

като има предвид, че тези изисквания са различни в различните държави-членки; като има предвид, че поради това е необходимо всички държави-членки да приемат едни и същи изисквания или в допълнение, или на мястото на съществуващото законодателство, в частност с оглед процедурата за типово одобрение на ЕИО, която е предмет на Директива 74/150/ЕИО на Съвета от 4 март 1974 г. за сближаването на законодателствата на държавите-членки относно типовото одобрение на селскостопанските или горските колесни трактори (3), да се прилага за всеки тип трактор;

като има предвид, че съгласуваната процедура за типово одобрение на компонент на защитните конструкции при преобръщане, както и на тяхното закрепване към трактора, дава възможност на всяка държава-членка да следи за спазването на общите изисквания за конструкция и изпитвания и да уведомява останалите държави-членки за направените констатации, като изпраща копие от сертификата за типово одобрение за компонент, изготвен за всеки тип защитна конструкция при преобръщане, както и за нейното закрепване към трактора; като има предвид, че полагането на знак за типово одобрение на ЕИО за компонент върху всички устройства, произведени в съответствие с одобрения тип, премахва необходимостта от технически проверки на тези конструкции в останалите държави-членки;

като има предвид, че общите изисквания за други елементи и характеристики на защитната конструкция при преобръщане, в частност по отношение на размерите, вратите, безопасните стъкла, предотвратяване на продължителното преобръщане в случай на преобръщане на трактора и защитата на пътниците ще бъдат приети впоследствие;

като има предвид, че съгласуваните изисквания имат за основна цел да осигурят безопасността на движението по пътищата, както и безопасността на труда в цялата Общност; като има предвид, че за целта е необходимо, що се отнася до тракторите, предмет на настоящата директива, да се въведе задължението да бъдат оборудвани със защитна конструкция при преобръщане; като има предвид, че до определена дата тракторите, посочени в Директива 77/536/ЕИО на Съвета от 28 юни 1977 г. за сближаване на зако-

(1) ОВ C 296, 11.12.1978 г., стр. 69.
(2) ОВ C 128, 21.5.1979 г., стр. 18.
(3) ОВ L 84, 28.3.1974 г., стр. 10.

нодателствата на държавите-членки относно защитните конструкции при преобръщане на селскостопански или горски колесни трактори [1], следва да бъдат оборудвани със защитни конструкции при преобръщане, отговарящи или на Директива 77/536/ЕИО, или на настоящата директива;

като има предвид, че сближаването на националното законодателство относно тракторите включва взаимно признаване между държавите-членки на проверките, извършени от всяка една от тях, на базата на общите изисквания,

ПРИЕ НАСТОЯЩАТА ДИРЕКТИВА:

Член 1

1. Всяка държава-членка издава типово одобрение на ЕИО за компонент за всеки тип защитни конструкции при преобръщане и за тяхното закрепване към трактора, ако същите удовлетворяват изискванията по отношение на изработката и на изпитванията, съдържащи се в приложения I до V.

2. Държавата-членка, издала типовото одобрение на ЕИО за компонент, предприема необходимите мерки за контрол, доколкото това е необходимо, и ако се налага, в сътрудничество с компетентните органи на останалите държави-членки, върху съответствието на произвежданите модели с одобрения тип. Този контрол се ограничава до извършването на случайни проверки.

Член 2

Държавите-членки предоставят на производителя на трактора или на производителя на защитната конструкция при преобръщане, както и на нейното закрепване към трактора, или на техните представители, знак за типово одобрение на ЕИО в съответствие с образеца, посочен в приложение VI, по отношение на всеки тип защитна конструкция при преобръщане, както и на нейното закрепване към трактора, който те одобряват съгласно член 1.

Държавите-членки предприемат всички подходящи мерки, за да предотвратят използването на знаци, които могат да доведат до объркване между защитни конструкции при преобръщане, които са били типово одобрени като компоненти съгласно член 1, и други конструкции.

Член 3

1. Никоя от държавите-членки не може да забрани пускането на пазара на защитни конструкции при преобръщане както и на тяхното закрепване към трактора, на основания, свързани с тяхната изработка, ако същите носят знака за типово одобрение на ЕИО за компонент.

2. Независимо от това, държава-членка може да забрани пускането на пазара на защитни конструкции при преобръщане с нанесен върху тях знак за типово одобрение на ЕИО за компонент, ако същите показват систематично несъответствие с одобрения тип.

Въпросната държава информира незабавно останалите държави-членки и Комисията за предприетите мерки, като посочва мотивите за своето решение.

Член 4

В срок до един месец, компетентните органи на всяка държава-членка изпращат до компетентните органи на останалите държави-членки копия от сертификатите за типово одобрение за компоненти, чийто образец се съдържа в приложение VII, съставени за всеки тип защитни конструкции при преобръщане, който те са одобрили или са отказали да одобрят.

Член 5

1. Ако държавата-членка, издала типовото одобрение на ЕИО за компонент, констатира, че някои от защитни конструкции при преобръщане, както и тяхното закрепване към трактора, с нанесен върху тях един и същ знак за типово одобрение на ЕИО за компонент, не съответстват на одобрения от нея тип, тя предприема необходимите мерки, за да осигури привеждането на произвежданите модели в съответствие с одобрения тип. Компетентните органи на въпросната държава уведомяват компетентните органи на останалите държави-членки за предприетите мерки, които могат, при необходимост, когато е налице сериозно и повтарящо се несъответствие, да прераснат в отнемане на типовото одобрение на ЕИО за компонент. Посочените органи предприемат същите мерки, ако бъдат информирани от компетентните органи на друга държава-членка за подобно несъответствие с одобрения тип.

2. В срок до един месец компетентните органи на държавите-членки взаимно се информират за всяко отнемане на типово одобрение на ЕИО за компонент и мотивите за всяка такава мярка.

Член 6

Всяко решение за отказ или за отнемане на типово одобрение за компонент по отношение на защитни конструкции срещу преобръщане и тяхното закрепване към тракторите или за забрана за пускане на пазара или в употреба, взето по силата на разпоредбите, приети в изпълнение на настоящата директива, съдържа подробно изложение на мотивите. Това решение се нотифицира на заинтересованата страна, като се указват средствата за правна защита, с които тя разполага по силата на действащото законодателство в съответните държави-членки, и за сроковете, в които тези средствата за правна защита може да се упражнят.

Член 7

Никоя държава-членка не може да отказва да издаде типово одобрение на ЕИО или национално типово одобрение за трактор

[1] ОВ L 220, 29. 8.1977 г., стр. 1.

на основания, свързани със защитните конструкции при преобръщане, както и с тяхното закрепване към трактора, ако върху същите е нанесен знакът за типово одобрение на ЕИО за компонент, и ако са спазени изискванията на приложение VIII.

Член 8

Никоя държава-членка не може да отказва или да забранява продажбата, регистрацията, въвеждането в употреба или употребата на трактори на основания, свързани със защитните конструкции при преобръщане, както и с тяхното закрепване към трактора, ако върху същите е нанесен знакът за типово одобрение на ЕИО за компонент, и ако са удовлетворени изискванията на приложение VIII.

Член 9

Настоящата директива се прилага за тракторите, определени в член 1 от Директива 74/150/ЕИО, имащи следните характеристики:

— просвет под задния мост не по-голям от 1000 мм;

— фиксирана или регулируема колея на един от задвижващите мостове не по-малка от 1150 мм;

— възможност за поставяне на многоточкова навесна система за съчленяване на машини и теглителна греда;

— маса, по-голяма или равна на 800 кг, отговаряща на масата на трактор без товар, съгласно определението в точка 2.4 от приложение I към Директива 74/150/ЕИО, включително монтираната защитна конструкция в съответствие с настоящата директива и препоръчания от производителя максимален размер гуми.

Член 10

В рамките на процедурата по типово одобрение на ЕИО всеки трактор, посочен в член 9, трябва да е оборудван със защитна конструкция при преобръщане, която отговаря на предписанията в приложение I до IV.

Въпреки това, тракторите, определени в член 9 от Директива 77/536/ЕИО, могат да са оборудвани в рамките на типовото одобрение на ЕИО със защитна конструкция при преобръщане, която отговаря на предписанията на приложение I до IV от посочената директива.

Член 11

Измененията, необходими за привеждане в съответствие с техническия прогрес на изискванията от приложенията към настоящата директива, се приемат съгласно процедурата по член 13 от Директива 74/150/ЕИО.

Член 12

1. Държавите-членки въвеждат в сила разпоредбите, необходими за да се съобразят с настоящата директива, в срок до осемнадесет месеца, считано от датата на нотифицирането ѝ. Те незабавно информират Комисията за това.

2. Държавите-членки съобщават на Комисията текстовете на основните разпоредби от националното законодателство, които те приемат в областта, уредена с настоящата директива.

Член 13

Адресати на настоящата директива са държавите-членки.

Съставено в Люксембург на 25 юни 1979 година.

За Съвета

Председател

J. LE THEULE

СПИСЪК НА ПРИЛОЖЕНИЯТА

ПРИЛОЖЕНИЕ I:	Условия за типово одобрение на ЕИО за компонент
ПРИЛОЖЕНИЕ II:	Условия за изпитвания на якостните качества на защитните конструкции и на тяхното закрепване към трактора
ПРИЛОЖЕНИЕ III:	Процедури на изпитване
ПРИЛОЖЕНИЕ IV:	Фигури
ПРИЛОЖЕНИЕ V:	Образец на протокол от изпитванията
ПРИЛОЖЕНИЕ VI:	Маркировки
ПРИЛОЖЕНИЕ VII:	Образец на сертификат за типово одобрение на ЕИО за компонент
ПРИЛОЖЕНИЕ VIII:	Условия за типово одобрение на ЕИО
ПРИЛОЖЕНИЕ IX:	Приложение към сертификата за типово одобрение на ЕИО за тип трактор по отношение на якостните качества на защитните конструкции , както и на тяхното закрепване към трактора (статични изпитвания)

ПРИЛОЖЕНИЕ I

УСЛОВИЯ ЗА ТИПОВО ОДОБРЕНИЕ НА ЕИО ЗА КОМПОНЕНТ

1. ОПРЕДЕЛЕНИЕ

1.1. „Защитна конструкция при преобръщане“ (безопасна кабина или рама), по-долу наричана „защитна конструкция“, са структурите, монтирани на трактор, чиято основна цел е да избегне или ограничи рисковете за водача, вследствие на преобръщане на трактора при нормалната му употреба.

1.2. Структурите, посочени в точка 1.1, се характеризират с факта, че по време на предвидените в приложения II и III изпитвания те осигуряват свободно пространство вътре в тях с достатъчен обем, за да бъде защитен водачът.

2. ОБЩИ СПЕЦИФИКАЦИИ

2.1. Всички защитни конструкции, както и тяхното закрепване към трактора, трябва да са проектирани и изработени така, че да изпълняват основната цел, посочена в точка 1.

2.2. Това условие се счита за изпълнено, ако изискванията на приложения II и III са спазени.

3. ЗАЯВЛЕНИЕ ЗА ТИПОВО ОДОБРЕНИЕ НА ЕИО ЗА КОМПОНЕНТ

3.1. Заявлението за типово одобрение на ЕИО за компонент по отношение на якостните качества на защитните конструкции, както и тяхното закрепване към трактора, се подава от производителя на трактора или от производителя на защитната конструкция, или от съответните им представители.

3.2. Заявлението за типово одобрение на ЕИО за компонент се придружава от посочените по-долу документи в три екземпляра и от следните подробности:

— чертеж, с мащаб или с обозначение на размерите, на цялостното разположение на защитната конструкция. Този чертеж в частност трябва да показва подробно компонентите за монтиране,

— снимки отстрани и отзад, показващи подробности по монтирането,

— кратко описание на защитната конструкция, включващо типа конструкция, системите за монтиране към трактора и, при необходимост, детайлите на облицовката, начините на достъп и възможностите за евакуация, детайлите на вътрешната тапицерия и облицовка и конструктивните особености за предотвратяване на непрекъснатото люлеене на кабината и детайлите на системата за отопление и вентилация,

— данни за материалите, използвани в структурните части, включително закрепващите скоби и фиксиращите болтове на защитната конструкция (виж приложение V).

3.3. Представителен за типа трактор, за който е предназначена защитната конструкция, която трябва да бъде одобрена, се представя на техническата служба, отговаряща за изпитванията за типово одобрение за компонент. Този трактор е оборудван със защитната конструкция.

3.4. Притежателят на типово одобрение на ЕИО за компонент може да поиска то да бъде разширено с други типове трактори. Компетентните органи, които са предоставили първоначалното типово одобрение на ЕИО за компонент, предоставят исканото разширение, ако одобрената защитна конструкция и типът или типовете трактори, за които е поискано разширение на първоначалното типово одобрение на ЕИО за компонент, отговарят на следните условия:

— масата на свободен от баласт трактор, определена в точка 1.3 от приложение II, не превишава с повече от 5 % еталонната маса, използвана при изпитването,

— начинът на закрепване и точките на закрепване към трактора са идентични,

— компонентите като калници и предпазен кожух , които могат да служат за опора на защитната конструкция, са идентични,

— местоположението и критичните размери на седалката вътре в защитната конструкция и относителните положения на защитната конструкция и на трактора трябва да са такива, че зоната на просвет да остане под защита на деформираната конструкция при провеждането на всички изпитвания.

4. ОБОЗНАЧЕНИЯ

4.1. Всяка защитна конструкция, съответстваща на одобрения тип, трябва да носи следните обозначения:

4.1.1. търговска или производствена марка;

4.1.2. знак за типово одобрение за компонент, съответстващ на образеца в приложение VI;

4.1.3. сериен номер на защитната конструкция;

4.1.4. марка и тип(ове) трактор(и), за които е предназначена защитната конструкция.

4.2. Всички тези обозначения трябва да са дадени на табелка.

4.3. Обозначенията да са положени по такъв начин, че да са видими, четливи и незаличими.

ПРИЛОЖЕНИЕ II

УСЛОВИЯ ЗА ИЗПИТВАНИЯ НА ЯКОСТНИТЕ КАЧЕСТВА НА ЗАЩИТНИТЕ КОНСТРУКЦИИ И НА ТЯХНОТО ЗАКРЕПВАНЕ КЪМ ТРАКТОРА

1. ОБЩИ ИЗИСКВАНИЯ

1.1. **Цел на изпитването**

Проведените с помощта на специални съоръжения изпитвания са предназначени да симулират натоварванията, на които е подложена защитната конструкция в случай на преобръщане на трактора. Тези изпитвания, описани в приложение III, трябва да дават възможност за наблюдаване на якостните качества на защитната конструкция и на нейното закрепване към трактора, както и на всички части на трактора, които предават силата при изпитването.

1.2. **Подготовка на изпитването**

1.2.1. Защитната конструкция трябва да съответства на спецификациите на серийното производство. Тя се закрепва в съответствие с посочения от производителя метод към един от тракторите, за които е проектирана. За изпитването не е необходим напълно комплектован трактор; въпреки това, защитната конструкция и частите на трактора за изпитване, към които тя се закрепва, трябва да представляват работно съоръжение, по-долу наричано „агрегат“.

1.2.2. Агрегатът трябва да бъде закрепен за изпитвателния стенд така, че под натоварване елементите, свързващи агрегата за изпитвателния стенд, да имат минимални деформации спрямо защитната конструкция. Методът на закрепване на агрегата към фундамента не трябва да променя якостните качества на агрегата.

1.2.3. Агрегатът трябва да бъде подпрян и закрепен или изменен по такъв начин, че цялата енергия при изпитването да бъде погълната от защитната конструкция и неговите точки на закрепване към твърдите елементи на трактора.

1.2.3.1. За да се спазят изискванията на точка 1.2.3, изменението трябва да блокира всяка система на окачване на трактора, за да е сигурно, че тя не абсорбира някаква част от енергията при изпитването.

1.2.4. За изпитванията тракторът трябва да е оборудван с всички компоненти на серийното производство, които могат да повлияят на якостните качества на защитната конструкция, или които могат да са необходими за изпитването на якостните качества.

Компонентите, които могли да предизвикат опасност в зоната на просвет, трябва също да са монтирани така, че да могат да бъдат изпитвани, за да се види дали изискванията на точка 4 са спазени.

1.3. **Маса на трактора**

Еталонната маса m_t, използвана във формулите (виж приложение III) за изчисляване на енергиите и силата на смачкване, е най-малко тази, определена в точка 2.4 от приложение I към Директива 74/150/ЕИО на Съвета (тоест без допълнителните принадлежности, но включваща охладителната течност, маслата, горивото, инструментите и водача), плюс защитната конструкция и минус 75 кг.

Не се включват допълнителни предни и задни тежести, баласта в гумите, монтираните инструменти и оборудване и всякакви специфични компоненти.

2. АПАРАТУРА И ОБОРУДВАНЕ

2.1. **Изпитвания за хоризонтално натоварване (напречно и надлъжно)**

2.1.1. Материал, оборудване и средства за анкерно закрепване, подходящи за осигуряване на стабилно фиксиране на агрегата към фундамента, независимо от гумите, ако има такива.

2.1.2. Средства за прилагане на хоризонтална сила върху защитната конструкция чрез твърда греда, както е показано на фигури 1 и 2 от приложение IV.

2.1.2.1. Твърдата греда трябва да е с височина на лицевата част 150 мм.

2.1.2.2. Трябва да се направи така, че натоварването да се разпредели равномерно според нормалата на посоката на натоварване надлъжно на греда, дължината на която е между 250 и 700 мм, и да има между тези граници дължина, кратна на 50 милиметра.

2.1.2.3. Ръбовете на гредата, влизащи в контакт със защитната конструкция, трябва да са заоблени с максимален радиус 50 мм.

2.1.2.4. Универсален шарнир или еквивалентно средство трябва да се монтира, за да се избегне натоварването да предизвика въртене или изместване на конструкцията в което и да е направление, различно от направлението на натоварване.

2.1.2.5. Ако хоризонталната дължина на защитната конструкция, към която трябва да се приложи натоварването, не представлява права линия, перпендикулярна на направлението на натоварване, пространството се уплътнява така, че товарът да бъде разпределен по тази дължина.

2.1.3. Оборудване, предназначено за измерване на погълнатата енергия от защитната конструкция и от твърдите части на трактора, към които е закрепено, например чрез измерване на приложената сила и преместването на нейната точка на прилагане според направлението на силата спрямо точка от шасито на трактора.

2.1.4. Устройства, с оглед да се определи, че нито една част от защитната конструкция не е навлязла в зоната на просвет по време на изпитването. За целта може да се използва съоръжение, съответстващо на фигури 6а, 6б и 6в от приложение IV.

2.2. **Изпитване на натиск (преден и заден)**

2.2.1. Материал, оборудване и средства за анкерно закрепване, подходящи за осигуряване на стабилно фиксиране на трактора към фундамента, независимо от гумите.

2.2.2. Устройства за прилагане на вертикална сила върху защитната конструкция, както е показано на фигура 3 от приложение IV, включително твърда смачкваща греда с ширина 250 мм.

2.2.3. Оборудване, предназначено за измерване на приложената пълна вертикална сила.

2.2.4. Устройства, с оглед определяне липсата на проникване на която и да е част на защитната конструкция в зоната на просвет по време на изпитването. За целта може да се използва съоръжение, съответстващо на фигури 6а, 6б и 6в от приложение IV.

2.3. **Допустими отклонения в измерванията**

2.3.1. Размери: ± 3 милиметра.

2.3.2. Деформация: ±3 милиметра.

2.3.3. Маса на трактора: ± 20 килограма.

2.3.4. Натоварване и сила: ± 2 %.

2.3.5. Направление на натоварването: отклонение от хоризонталното и вертикално направление, определени в приложение III:

— в началото на изпитването, при нулево натоварване: ± 2 градуса,

— по време на изпитването, под натоварване: 10 градуса над и 20 градуса под хоризонталата. Тези отклонения трябва да се придържат към минимално възможната стойност.

3. ИЗПИТВАНИЯ

3.1. **Общи изисквания**

3.1.1. *Последователност на изпитванията*

3.1.1.1. Последователността на изпитванията трябва да бъде следната:

3.1.1.1.1. Надлъжно натоварване (приложение III, точка 1.2)

За тракторите с минимум 50 % от масата върху задните колела, както е определена в точка 1.3, надлъжното натоварване се прилага отзад (случай 1). За всички останали трактори надлъжното натоварване се прилага отпред (случай 2).

3.1.1.1.2. Първо изпитване на натиск

Първото изпитване на натиск се извършва в края на защитната конструкция, където е било проведено надлъжното натоварване, т.е.:

— отзад в случай 1 (виж приложение III, точка 1.5),

— отпред в случай 2 (виж приложение III, точка 1.6).

3.1.1.1.3. Странично натоварване (виж приложение III, точка 1.3)

3.1.1.1.4. Второ изпитване на натиск

Второто изпитване на натиск се извършва в края, противоположен на края на защитната конструкция, където е било проведено надлъжното натоварване, т.е.:

— отпред в случай 1 (виж приложение III, точка 1.6),

— отзад в случай 2 (виж приложение III, точка 1.5).

3.1.1.1.5. Второ изпитване на надлъжно натоварване (виж приложение III, точка 1.7)

Второто изпитване на натоварване се извършва върху трактори, снабдени с накланяща защитна конструкция, ако надлъжното натоварване (виж точка 3.1.1.1.1) не е било приложено в посоката на накланяне на защитната конструкция.

3.1.1.2. Ако някоя част от закрепващото оборудване се премести или счупи по време на изпитването, същото трябва да се повтори.

3.1.1.3. Не се разрешава извършване на поправки или регулировки по трактора или по защитната конструкция по време на изпитванията.

3.1.2. *Разстояние между колелата*

Колелата се свалят или се регулират на колея, която изключва сблъскване със защитната конструкция по време на изпитванията.

3.1.3. *Отстраняване на компоненти, които не пораждат риск*

Всички компоненти на трактора и на защитната конструкция, които като цели възли представляват защита за водача, включително устройството за защита от метеорологичните фактори, се доставят с трактора за контрол.

Защитната конструкция, подложена на изпитване, може да не е оборудвана с предни или задни прозорци от безопасно стъкло или от подобен материал, а също така и със сваляеми панели, прибори и принадлежности, които нямат отношение към якостните качества на конструкцията, и които не могат да създадат опасност в случай на преобръщане.

3.1.4. *Средства за измерване*

Защитната конструкция трябва да е оборудвана с необходимата апаратура за получаване на данните, необходими за построяване на графиката сила/деформация (виж фигура 4 от приложение IV). Сумарната и остатъчната деформация на защитната конструкция се измерват и записват на всеки етап от изпитването (виж фигура 5 от приложение IV).

3.1.5. *Направление на натоварването*

Когато седалката не е разположена в средната равнина на трактора и/или когато якостните качества на защитната конструкция са асиметрични, страничното натоварване се прилага от страната, която в повечето случаи навлиза в зоната на просвет по време на изпитванията (виж също приложение III, точка 1.3).

4. УСЛОВИЯ ЗА ОДОБРЯВАНЕ

4.1. Защитна конструкция, представена за типово одобрение на ЕИО за компонент, се счита за удовлетворяваща изискванията за якостните качества, ако след изпитванията отговаря на следните условия:

4.1.1. Няма пукнатини и скъсвания, както е описано в точка 3.1 от приложение III.

4.1.2. Защитната конструкция не е навлязла в никоя част от зоната на просвет, както е описана в точка 3.2 от приложение III, или постоянно е предпазвала тази зона на просвет по време на изпитванията, описани в точка 1.2, 1.3, 1.5 и 1.6, и, според случая, в точка 1.7 от приложение III.

Ако е било проведено изпитване на свръхнатоварване, то силата, приложена на етапа, когато е погълнатата специфичната енергия, не трябва да е по-малка от 0,8 от максималната сила, получена едновременно при основното изпитване и при съответното изпитване на свръхнатоварване (виж фигура 4б и 4в от приложение IV).

4.1.3. По време на изпитванията защитната конструкция не трябва да поставя никакви ограничения към конструкцията на седалката.

4.2. Освен това не трябва да има никакъв елемент, който да представлява особена опасност, например за водача, недостатъчна облицовка на покрива и всички други места, където водачът рискува да си блъсне с главата.

5. ПРОТОКОЛ ЗА ИЗПИТВАНЕТО

5.1. Протоколът за изпитването се прикрепя към сертификата за типово одобрение на ЕИО за компонент, посочено в приложение VII. Образец на протокол е даден в приложение V. Протоколът трябва да включва:

5.1.1. Общо описание на формата и на конструкцията на защитната конструкция (виж приложение V за задължителните размери), включително средства за нормално влизане, излизане и евакуация; елементи на отоплителната и вентилационната система и други възможни принадлежности, когато такива са налице и биха могли да засегнат зоната на просвет или да създадат опасност.

5.1.2. Детайли на всякакви специфични конструктивни особености, като средства за предотвратяване на непрекъснатото люлеене на трактора.

5.1.3. Кратко описание на всяка вътрешна облицовка.

5.1.4. Обозначение на типа предно стъкло и използваното остъкляване, както и на всеки знак за типово одобрение на ЕИО за компонент или за друг прибавен знак.

5.2. В случай на разширение на типово одобрение на ЕИО за компонент за други типове трактори протоколът трябва да съдържа точно позоваване на първоначалното типово одобрение на ЕИО за компонента и точните обозначения относно определените в точка 3.4 от приложение I изисквания.

5.3. Протоколът трябва да позволява ясната идентификация на типа трактор (марка, тип и търговско наименование и т.н.), използван за изпитването, и типовете, за които е предназначена защитната конструкция.

6. СИМВОЛИ

m_t = еталонна маса на трактора (кг) съгласно определението в точка 1.3.

D = деформация (в милиметри) на конструкцията в точката и по линията на натоварването.

F = сила на статично натоварване (Н - нютони).

F_{max} = максимална сила на статично натоварване, получена по време на натоварването, (Н), с изключение на изпитването на свръхнатоварване.

F' = сила на натоварване, съответстваща на E'_i, (Н).

F-D = графика сила/деформация

E_{is} = вложена енергия за поглъщане по време на странично натоварване, (Дж) (джаули).

E_{il1} = вложена енергия за поглъщане по време на надлъжното натоварване, (Дж).

E_{il2} = вложена енергия за поглъщане по време на допълнителното надлъжно натоварване, (Дж).

F_r = приложена отзад сила при изпитването на натиск, (Н).

F_f = приложена отпред сила при изпитването на натиск, (Н).

E_i = енергия на деформация, погълната от рамата. Зона, разположена под кривата F-D (виж фигура 4а от приложение IV), (Дж).

E'_i = енергия на деформация, погълната от рамата след допълнително натоварване при появата на скъсвания или пукнатини (виж фигури 4б и 4в от приложение IV), (Дж).

E_a = енергия на деформация, погълната от рамата в точката на натоварване след премахване на товара. Зоната, обградена от кривата F-D (виж фигура 4б от приложение IV), (Дж).

E''_i = енергия на деформация, погълната от рамата при изпитването на свръхнатоварване. Зоната, разположена под кривата F-D (виж фигура 4в от приложение IV), (Дж).

ПРИЛОЖЕНИЕ III

ПРОЦЕДУРИ НА ИЗПИТВАНЕ

1. ИЗПИТВАНИЯ НА ХОРИЗОНТАЛНО НАТОВАРВАНЕ И НА НАТИСК

1.1. **Общи условия за изпитванията на хоризонтално натоварване**

1.1.1. Натоварванията, прилагани към защитната конструкция, са разпределени посредством твърда греда, съобразена с изискванията на точка 2.1.2 от приложение II, разположена перпендикулярно на посоката на прилагане на натоварването; тази твърда греда може да е снабдена със средства, предотвратяващи страничното ѝ изместване. Скоростта на деформиране при натоварването не трябва да надхвърля 5 мм/сек. При прилагането на натоварването, за осигуряване на точността на измерванията, стойностите на F и D се записват едновременно при стъпка на нарастване на деформацията по-малка или равна на 15 мм. След като натоварването започне да се прилага, не трябва да бъде намалявано до приключване на изпитването; въпреки това, се разрешава да се прекъсне нарастването на товара, ако е необходимо, например, за записване на измерванията.

1.1.2. Ако конструктивния елемент, към който се прилага натоварването има кривина, трябва да се спазват изискванията, предвидени в точка 2.1.2.5 от приложение II. Прилагането на натоварването, обаче, трябва да е съобразено с изискванията на точка 1.1.1 по-горе и точка 2.1.2 от приложение II.

1.1.3. При липса на напречен конструктивен елемент в точката на прилагане на натоварването може да се използва за изпитването заместваща греда, която не променя якостните качества на защитната конструкция.

1.1.4. Защитната конструкция се контролира визуално в края на всяко изпитване на натоварване и след премахването на товара. При поява на счупвания или пукнатини по време на натоварването трябва да се извърши изпитването на свръхнатоварване, уточнено в точка 1.4 по-долу, преди да се премине към следващото натоварване, съгласно последователността, посочена в точка 3.1.1.1 от приложение II.

1.2. **Надлъжно натоварване** (виж фигура 2 от приложение IV)

Натоварването се прилага хоризонтално, успоредно на средната вертикална равнина на трактора.

То се прилага от същата страна на трактора като страничното натоварване.

То се прилага върху най-горния напречен конструктивен елемент на защитната конструкция (т.е. тази част, която е най-вероятно да удари земята първа, в случай на преобръщане на трактора).

Точката на прилагане на натоварването е разположена на една шеста от ширината на горната част на защитната конструкция в посока навътре от външния ъгъл. За ширина на защитната конструкция се взема разстоянието между две прави линии, успоредни на средната вертикална равнина на симетрия на трактора, и които допират най-външните части на защитната конструкция в хоризонталната равнина, допирателна към горната част на най-горните напречни елементи на конструкцията.

Дължината на гредата не трябва да бъде по-малка от една трета от ширината на защитната конструкция (както е определена по-горе) и не по-голяма от този минимум плюс 49 мм.

Надлъжното натоварване се прилага отзад или отпред, така както е уточнено в точка 3.1.1.1 от приложение II.

Изпитването се спира, когато:

а) енергията на деформация, погълната от защитната конструкция, е по-голяма или равна на изискваната за влагане енергия E_{il1} (където $E_{il1} = 1.4\ m_t$);

б) конструкцията навлиза в свободната зона или я остави незащитена.

1.3. **Странично натоварване** (виж фигура 1 от приложение IV)

Натоварването се прилага хоризонтално под ъгъл 90° спрямо средната вертикална равнина на трактора. То се прилага към най-горната част на защитната конструкция на 300 мм пред референтната точка на седалката, като седалката е в крайно задно положение, съгласно определението в точка 2.3.1 по-долу. Ако защитната конструкция има странична издатина, която може да докосне земята първа при странично обръщане, то

натоварването трябва да се приложи в тази точка.

Дължината на гредата не трябва да надхвърля 700 мм; тя, обаче, трябва да е възможно най-дълга.

Изпитването се спира, когато:

а) енергията на деформация, погълната от защитната конструкция, е по-голяма или равна на изискваната за влагане енергия E_{is} (където $E_{is} = 1.75\ m_t$); или

б) конструкцията навлиза в свободната зона или я оставя незащитена.

1.4. **Изпитване на свръхнатоварване**

Ако се получи счупване или пукнатина по време на изпитване на хоризонтално натоварване, извършвано съгласно предвидените в точка 1.2 и 1.3 условия, но не и в точка 1.7, трябва да се проведе изпитване на свръхнатоварване.

Това изискване не се прилага за счупвания и пукнатини, които не нарушават цялостта на защитната конструкция, например скъсвания и пукнатини по облицовката на скелета на защитната конструкция. Нарастването по дължина на съществуващо счупване или пукнатина, а също и възникването на ново счупване или пукнатина, се счита за получаване на скъсване или пукнатина по време на изпитването.

Енергията, изисквана за изпитването на свръхнатоварване, трябва във всеки случай да е пропорционална на тази от предходното изпитване, както е посочено по-долу.

Изпитването се спира, когато:

$E'_i = 1.20\ E_i$, където:

E_i е $E_{il1,}$ когато свръхнатоварването следва след надлъжно натоварване и

E_i е E_{is}, когато свръхнатоварването следва след странично натоварване.

E'_i е измерена като сума от площта, съдържаща се в графиката сила/деформация на първоначалното хоризонтално натоварване до точката на премахване на товара (E_a) и тоталната площ под графиката сила/деформация на изпитването на свръхнатоварване (E'_i) (виж фигура 4в от приложение IV).

В точката на поглъщане на енергията E'_i, силата F не трябва да е по-малка от $0{,}8\ F_{max}$.

Допълнителните счупвания или пукнатини и/или навлизане в зоната на просвет или липсата на защита на зоната на просвет вследствие на еластичната деформация се разрешават по време на изпитването на свръхнатоварване.

1.5. **Натиск по задната част**

Гредата е поставена над най-горните задни елементи от конструкцията и резултантната сила на натиск да бъде разположена в референтната надлъжна вертикална равнина. Трябва да се приложи сила $F_t = 20\ m_t$.

Когато задната част от покрива на защитната конструкция не може да издържи пълната сила на натиск, силата трябва да се прилага докато покривът се деформира така, че да съвпадне с равнината, свързваща горната част на защитната конструкция със задната част на трактора, способна да носи масата на трактора в случай на преобръщане. Силата след това се премахва и тракторът или натоварващата сила се позиционират отново, така, че гредата да е върху тази част от защитната конструкция, която ще може да поддържа напълно преобърнатия трактор. Тогава се прилага силата F_r.

Силата F_r се прилага най-малко за пет секунди след видимото прекратяване на деформацията.

Изпитването се спира, когато конструкцията наруши свободната зона или я остави незащитена.

1.6. **Натиск по предната част**

Гредата трябва е поставена напречно на най-горните предни елементи от конструкцията и резултантната сила на натиск е разположена в средната надлъжна вертикална равнина. Прилага се сила $F_t = 20\ m_t$.

В случаите когато предната част от покрива на защитната конструкция не издържа пълната сила на натиск, силата трябва да се прилага до момента, в който деформираната част от покрива съвпадне с равнината, свързваща горната част на защитната конструкция с предната част на трактора, способна да носи тежестта на трактора при преобръщане. Натоварването се премахва и тракторът или натоварващата сила се

позиционират отново така, че гредата да се намира над точката от защитната конструкция, която ще може да поддържа напълно преобърнатия трактор. Тогава се прилага силата F_f.

Силата F_f се прилага най-малко за пет секунди след видимото прекратяване на деформацията.

Изпитването се спира, когато конструкцията навлезе в зоната на просвет или я остави незащитена.

1.7. **Второ надлъжно натоварване**

Натоварването се прилага хоризонтално и успоредно на средната вертикална равнина на трактора.

Второто надлъжно натоварване се прилага отзад или отпред, както е определено в точка 3.1.1.1 от приложение II.

То трябва да се прилага в противоположна посока и в най-отдалечения ъгъл от надлъжното натоварване в точка 1.2.

Точката на прилагане на товара трябва да бъде разположена на една шеста от ширината на горната част на защитната конструкция, измерена в посока навътре от външния ъгъл.

За ширина на защитната конструкция трябва да бъде взето разстоянието между две прави линии, успоредни на средната вертикална равнина на трактора и допиращи най-външните части на защитната конструкция в хоризонталната равнина, допирателна към горната част на най-горните напречни елементи на конструкцията.

Дължината на гредата не трябва да бъде по-малка от една трета от ширината на защитната конструкция (както е определена по-горе), нито с повече от 49 мм от този минимум.

Изпитването се спира когато:

а) енергията на деформация, погълната от защитната конструкция, е по-голяма или равна на изискваната за влагане енергия E_{il2} (където $E_{il2} = 0.35\ m_t$); или

б) конструкцията наруши зоната на просвет или я остави незащитена.

2. ЗОНА НА ПРОСВЕТ

2.1. Зоната на просвет е дадена във фигура 6 от приложение IV и е определена спрямо референтната вертикална равнина, обикновено надлъжна на трактора и минаваща през референтната точка на седалката, описана в точка 2.3, и центъра на волана. Референтната равнина се счита, че се движи хоризонтално заедно със седалката и волана по време на прилагане на натоварването, но остава перпендикулярна на пода на трактора или на защитната конструкция при преобръщане, ако тя е монтирана към трактора през еластични тампони.

В случай на регулируемо положение на волана, той трябва да е в нормалното си положение за седящ водач.

2.2. Границите на зоната се определят от:

2.2.1. вертикални равнини, разположени на 250 мм от двете страни на референтната равнина, и простиращи се над референтната точка на седалката на 300 мм;

2.2.2. успоредни равнини, простиращи се от горния ръб на равнините, посочени в точка 2.2.1, до максимална височина от 900 мм над референтната точка на седалката и наклонени по такъв начин, че горният ръб на равнината от страната, по която е приложено страничното натоварване, е на не по-малко от 100 мм от референтната равнина;

2.2.3. хоризонтална равнина, разположена на 900 мм над референтната точка на седалката;

2.2.4. наклонена равнина, перпендикулярна на референтната равнина, и включваща точка, разположена на 900 мм над референтната точка на седалката, и най-задната точка на облегалката;

2.2.5. повърхност, ако е нужно изкривена, с фамилия от прави линии перпендикулярни на референтната равнина, простираща се надолу от най-задната точка на седалката, и контактуваща с облегалката на седалката по цялата ѝ дължина;

2.2.6. криволинейна повърхност с радиус 120 мм, перпендикулярна на референтната равнина, и допирателна към равнините, посочени в точки 2.2.3 и 2.2.4;

2.2.7. криволинейна повърхност,с радиус 900 мм, перпендикулярна на референтната равнина, простираща се напред на 400 мм от равнината, посочена в точка 2.2.3, на която е допирателна в точка, разположена 150 мм напред от референтната точка на седалката;

2.2.8. наклонена равнина, перпендикулярна на референтната равнина, която достига посочената в точка 2.2.7 повърхност в предния ѝ край и минава на 40 мм от волана. В случай на високо разположен волан, тази равнина се заменя с равнина, допирателна на посочената в точка 2.2.7 повърхност;

2.2.9. вертикална равнина, перпендикулярна на референтната равнина и отстояща на 40 мм напред от волана;

2.2.10. хоризонтална равнина, минаваща през референтната точка на седалката.

2.3. **Местоположение на седалката и на референтната точка на седалката**

2.3.1. Във връзка с определянето на зоната на просвет в точка 2.1 седалката се поставя в най-задното положение на хоризонталния диапазон на регулировка. Тя се поставя в най-горно положение на вертикалния диапазон на регулировка, когато това е независимо от хоризонталната регулировка.

Референтната точка се получава с помощта на устройството, описано в приложение IV, фигури 7 и 8, като се симулира натоварването, създавано от седящ човек. Устройството се състои от плоча за седалката и плочи за облегалката. Долната плоча за облегалката е шарнирно свързана на нивото на хълбочните гребени (A) и лумбалните прешлени (B), като височината на шарнирната връзка (B) е регулируема.

2.3.2. Референтната точка се определя като точка от средната надлъжната равнина на седалката, където се пресичат равнината, допирателна към долната част на облегалката, и хоризонтална равнина. Тази хоризонтална равнина пресича долната повърхност на плочата за седалката на 150 мм пред горепосочената допирателна.

2.3.3. Когато седалката включва свободно окачена пружина на хода на окачването, независимо дали може или не може да се регулира в зависимост от теглото на водача, седалката трябва да бъде поставена в средното положение на този ход.

Устройството се поставя върху седалката. След това се натоварва със сила от 550 N в точка, намираща се на 50 мм пред шарнирната връзка (A), а двете плочи за облегалката трябва да се притиснат леко, за да се допрат до облегалката.

2.3.4. Ако не е възможно да се определят ясно допирателните към всяка от зоните на облегалката (над и под лумбалната зона), трябва да се вземат следните мерки:

2.3.4.1. когато не може да се определи ясно допирателната към долната зона, долната част от плочата за облегалката се притиска към облегалката вертикално;

2.3.4.2. когато не може да се определи ясно допирателната към горната зона, шарнирната връзка (B) се установява на височина 230 мм над референтната точка на седалката при вертикална долна плоча за облегалката. След това, двете плочи за облегалката се притискат леко, за да се допрат до облегалката.

3. ЗАДЪЛЖИТЕЛНИ ПРОВЕРКИ И ИЗМЕРВАНИЯ

3.1. **Счупвания и пукнатини**

Всички конструктивни елементи, връзки, закрепващи скоби и части на трактора, които предават натоварващата сила, трябва да са без счупвания и пукнатини, доловими с просто око, освен в следните случаи, в които те са допустими:

3.1.1. ако те не засягат целостта на защитната конструкция, например ако се намират в облицовъчен панел или в заваръчни шевове, или в точки за закрепването на облицовъчни панели;

3.1.2. ако те са появят при последното изпитване на натиск (изпитване, описано в точка 1.5);

3.1.3. при успешно проведено изпитване на свръхнатоварване след тяхното появяване;

3.1.4. при появяването им по време на изпитване на свръхнатоварване.

3.2. **Зона на просвет**

По време на всяко изпитване защитната конструкция се проверява, дали някаква част от защитната конструкция не е навлязла в зоната на просвет около седалката на водача, съгласно определението в точка 2.1. Освен това, се преглежда защитната конструкция, за да се провери дали някаква част от зоната на просвет не е извън защитата на защитната конструкция. За тази цел се счита, че е извън защитата на защитната конструкция всяка част от зоната на просвет, която би влязла в контакт с хоризонталния терен, ако трактор се е преобърнал към посоката, от която е било приложено натоварването. Приема се, че са използвани най-малкия размер гуми и най тясната регулировка на колеята, препоръчвани от производителя.

3.3. **Крайна остатъчна деформация**

В края на изпитванията се регистрира трайната деформация на защитната конструкция. За тази цел, преди започване на изпитването, се отбелязва положението на основните елементи на защитната конструкция спрямо референтната точка на седалката.

ПРИЛОЖЕНИЕ IV

ФИГУРИ

Фигура 1: Точка на прилагане на страничното натоварване.

Фигура 2: Точка на прилагане на надлъжното натоварване.

Фигура 3: Примерно съоръжение за изпитване на натиск.

Фигура 4а: Нормално натоварване (погълнатата енергия E_i).

Фигура 4б: Нормално натоварване (като във фигура 4а).

Фигура 4в: Изпитване на свръхнатоварване.

Фигура 5: Илюстрация на термините остатъчна, еластична и сумарна деформация.

Фигура 6а: Страничен изглед на зоната на просвет.

Фигура 6б: Преден/заден изглед на зоната на просвет.

Фигура 6в: Изометричен изглед.

Фигура 7: Устройство за определяне на референтната точка на седалката.

Фигура 8: Метод за определяне на референтната точка на седалката.

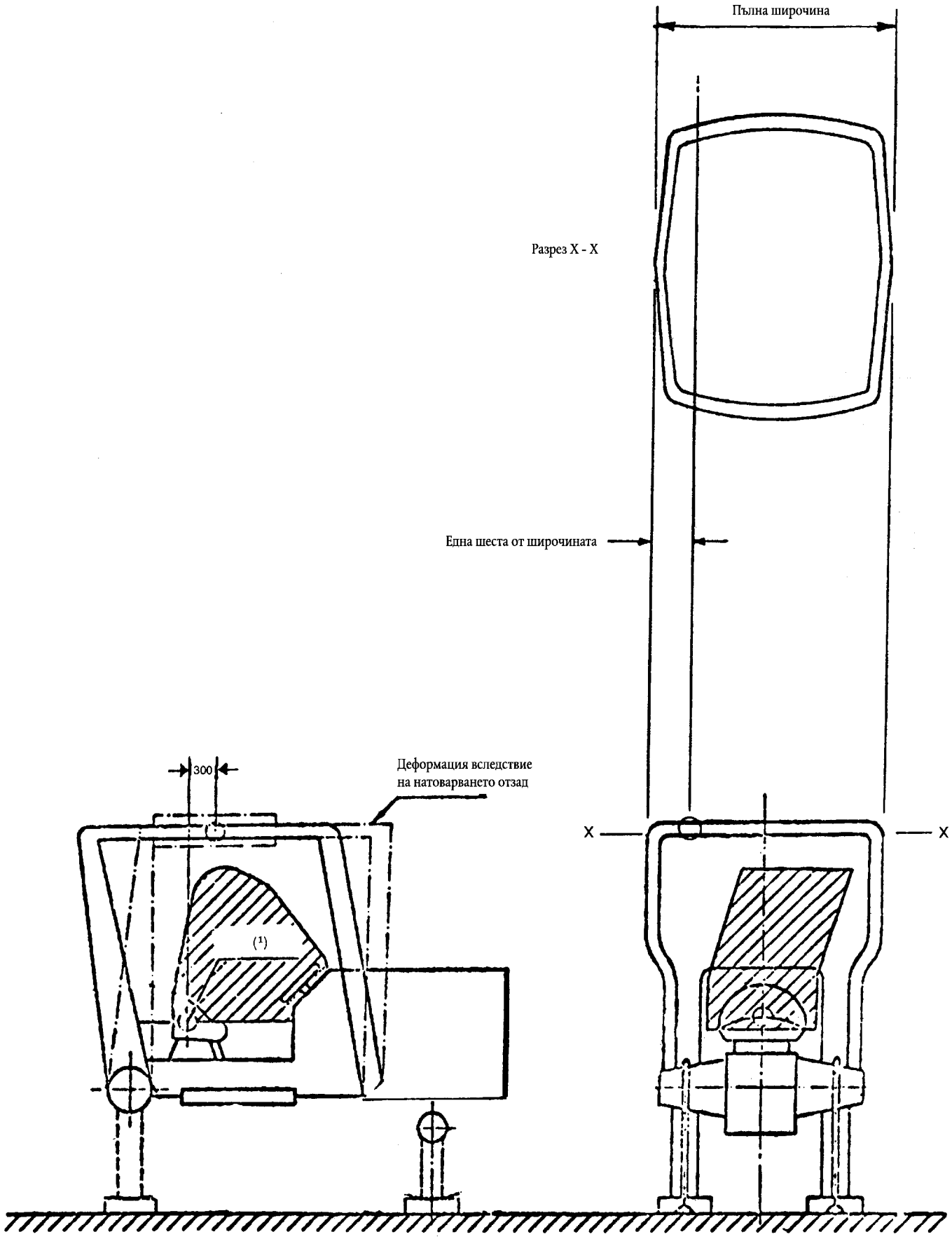

Фигура 1

Точка на прилагане на станичното натоварване

Фигура 2

Точка на прилагане на надлъжното натоварване

(1) Референтна точка на седалката.

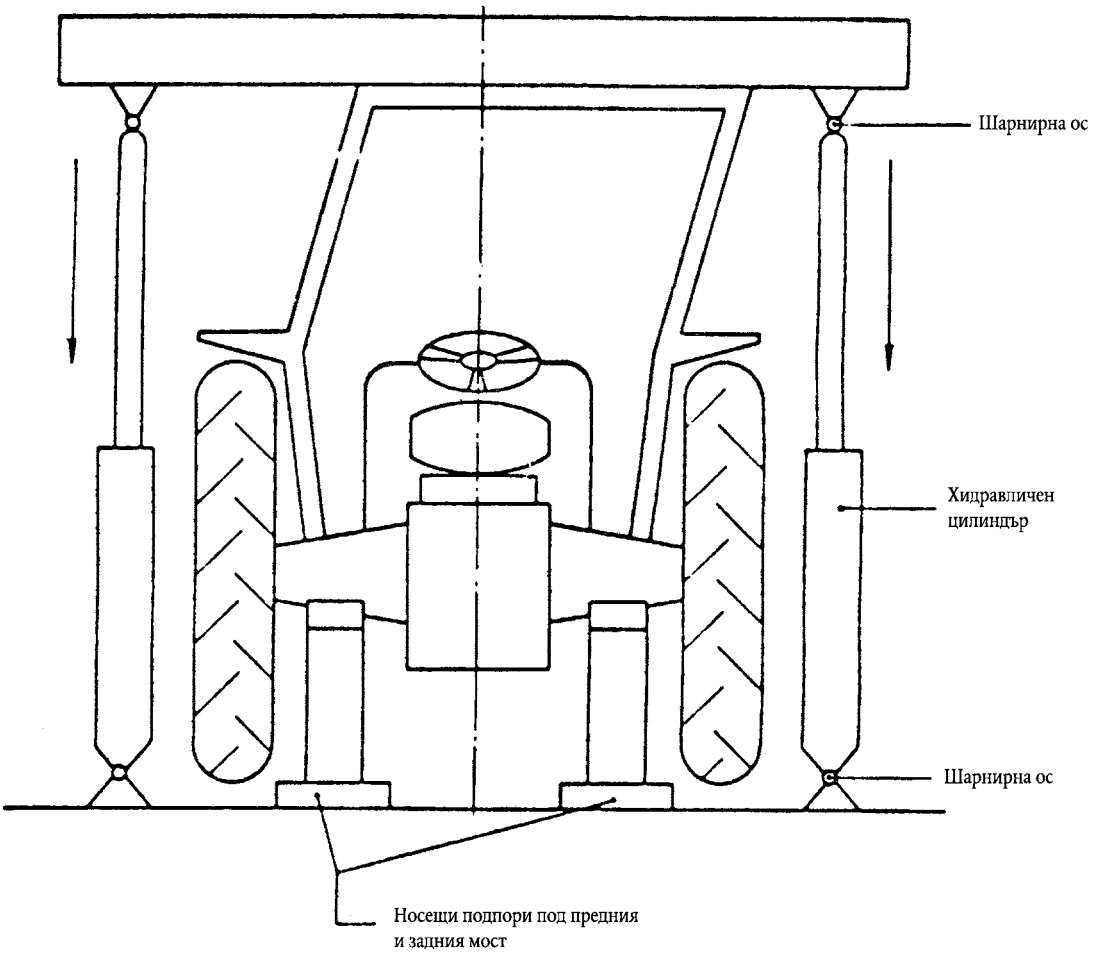

Фигура 3

Примерно съоръжение за изпитване на натиск

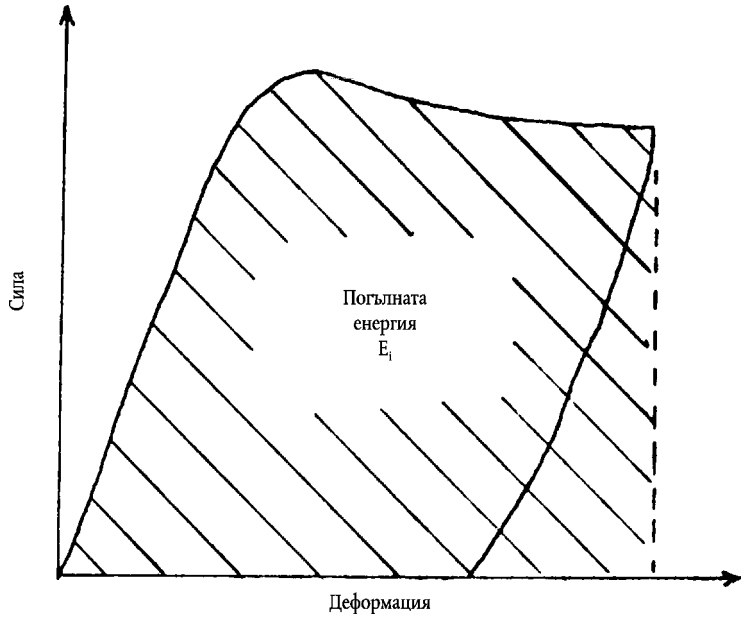

Фигура 4а

Нормално натоварване

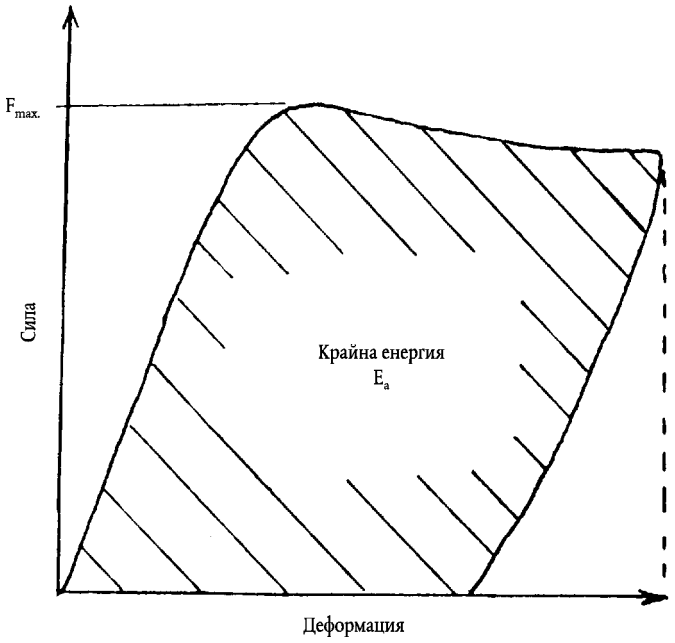

Фигура 4б

Нормално натоварване (като фигура 4а)

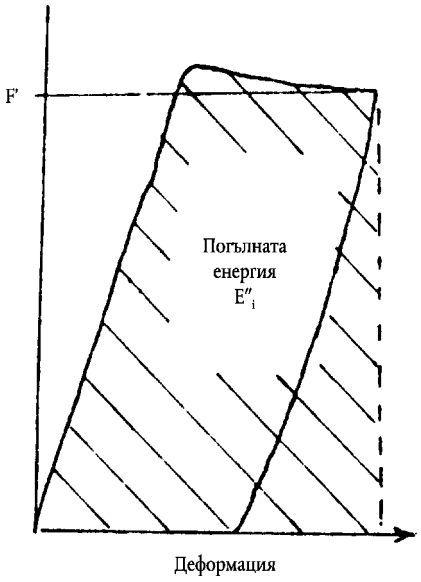

Фигура 4в

Изпитване на свръхнатоварване

Пълната погълнатата енергия след изпитване на свръхнатоварване $E'_i = E_a + E''_i$

1. Остатъчна деформация
2. Еластична деформация
3. Сумарна (остатъчна плюс еластична) деформация

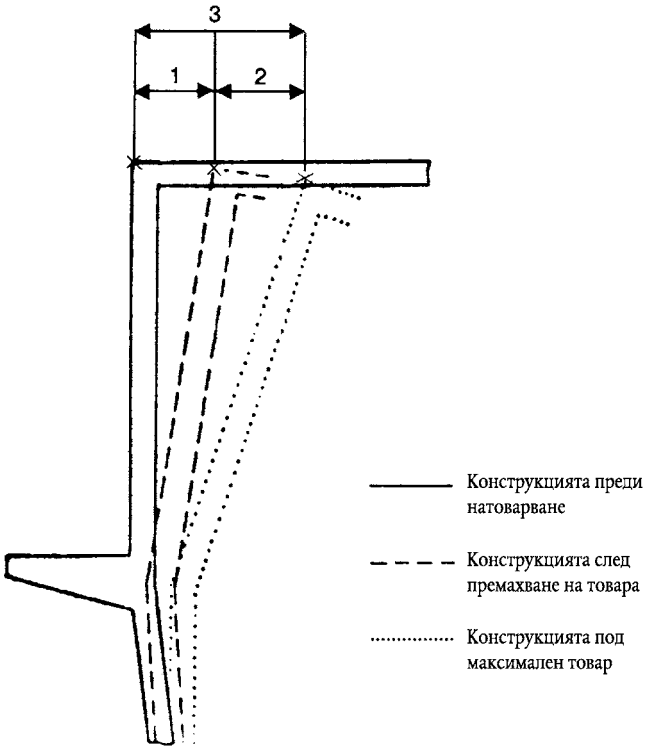

Фигура 5

Илюстрация на термините остатъчна, еластична и сумарна деформация

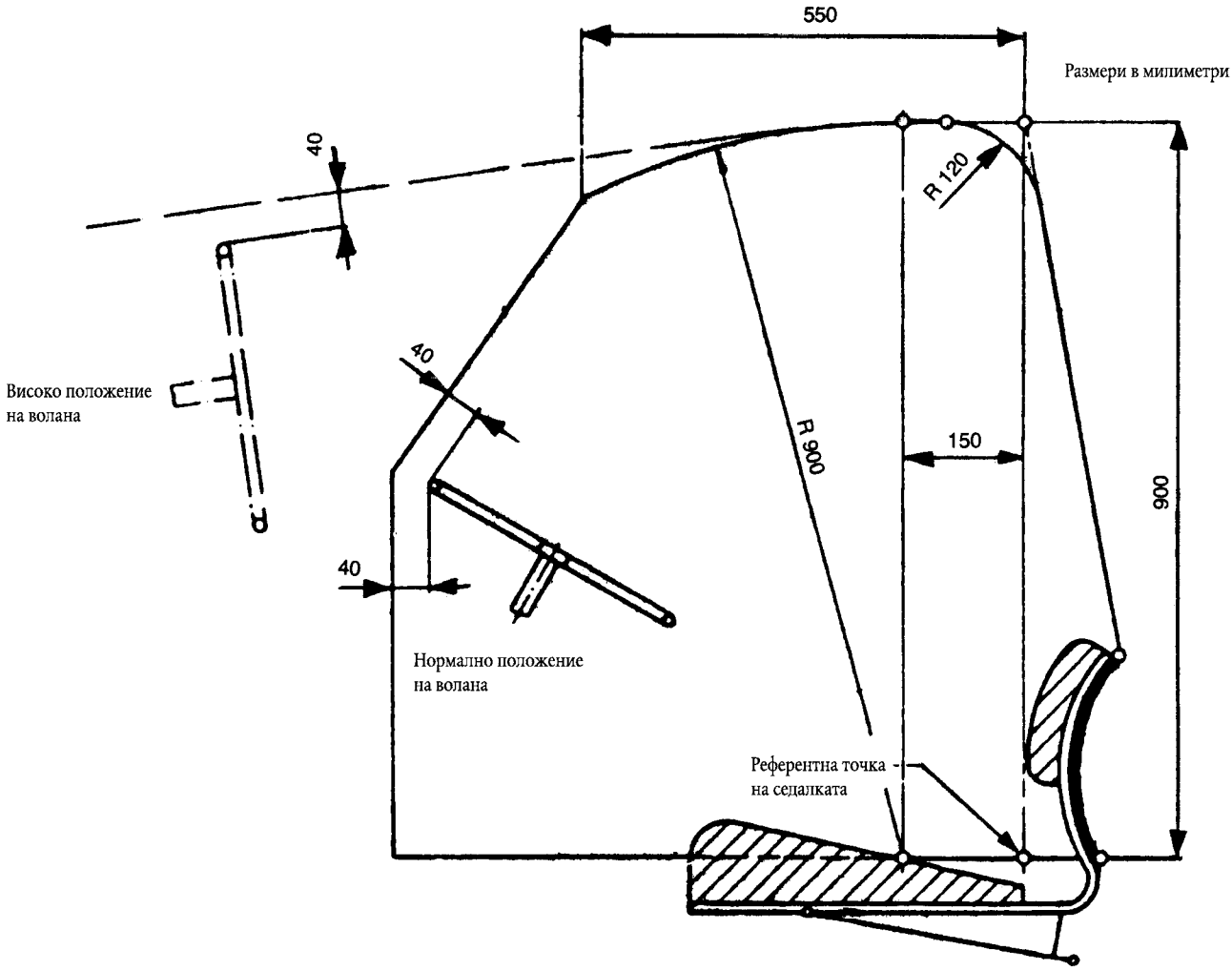

Фигура 6а

Страничен изглед на зоната на просвет

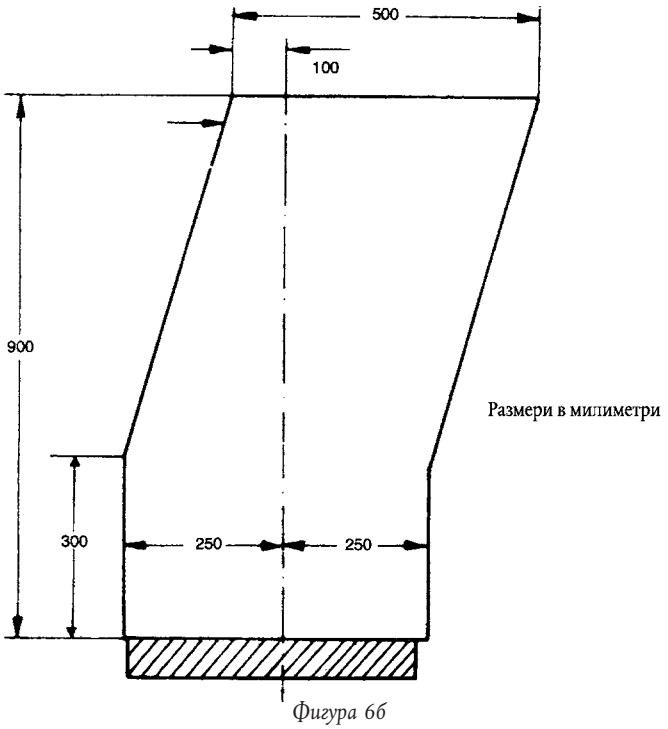

Фигура 6б

Преден/заден изглед на зоната на просвет

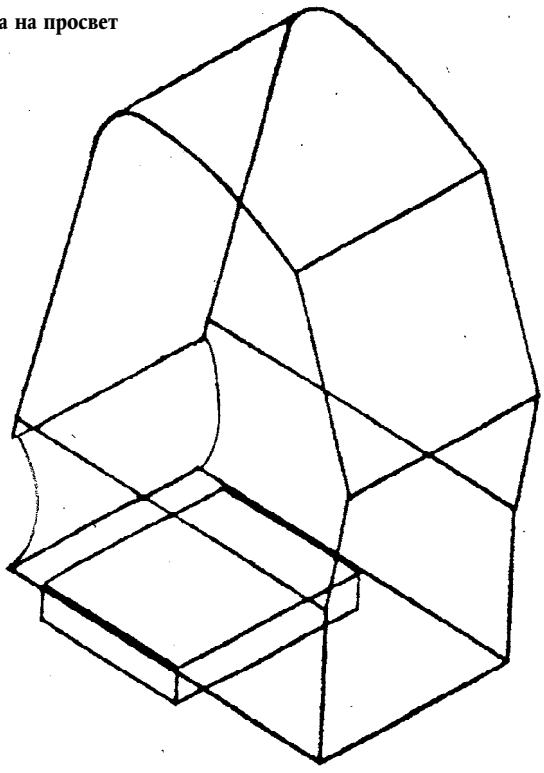

Фигура 6в

Изометричен изглед

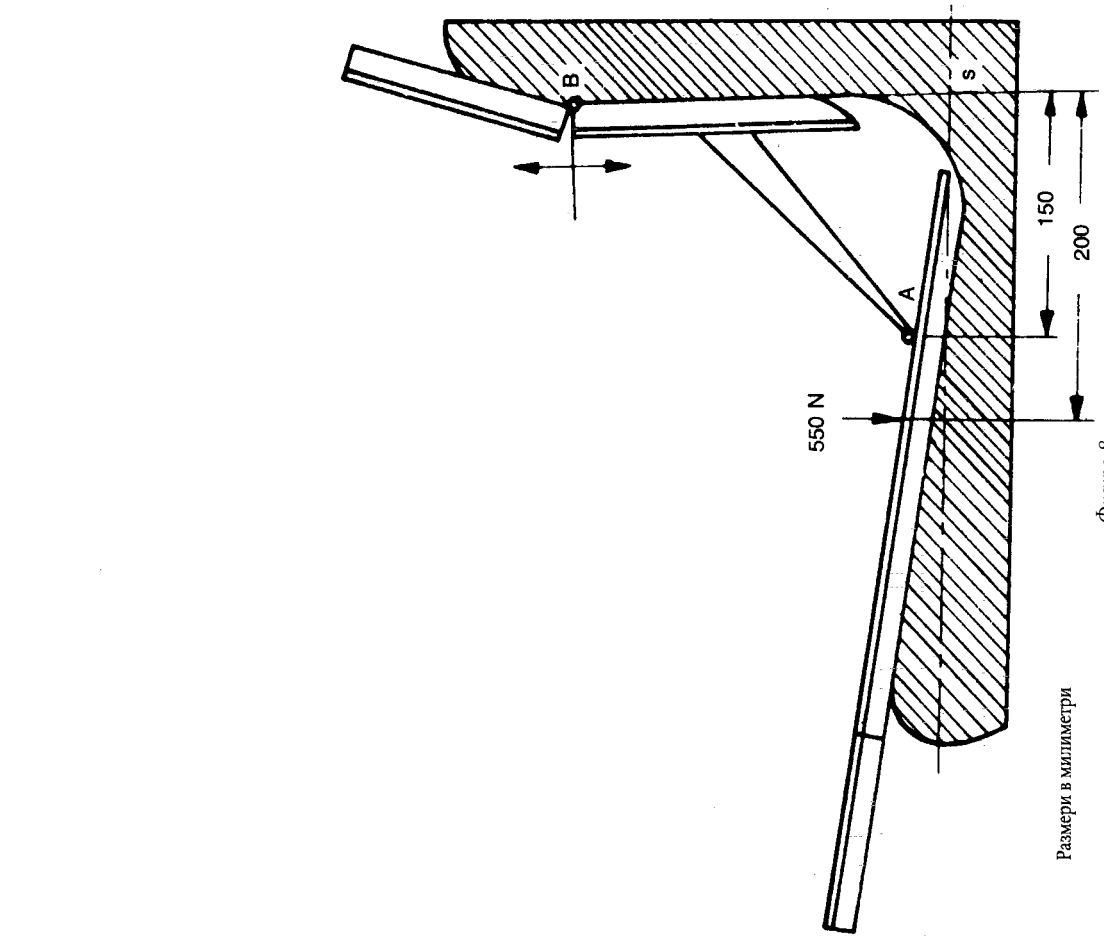

Фигура 8

Метод за определяне на референтната точка на седалката

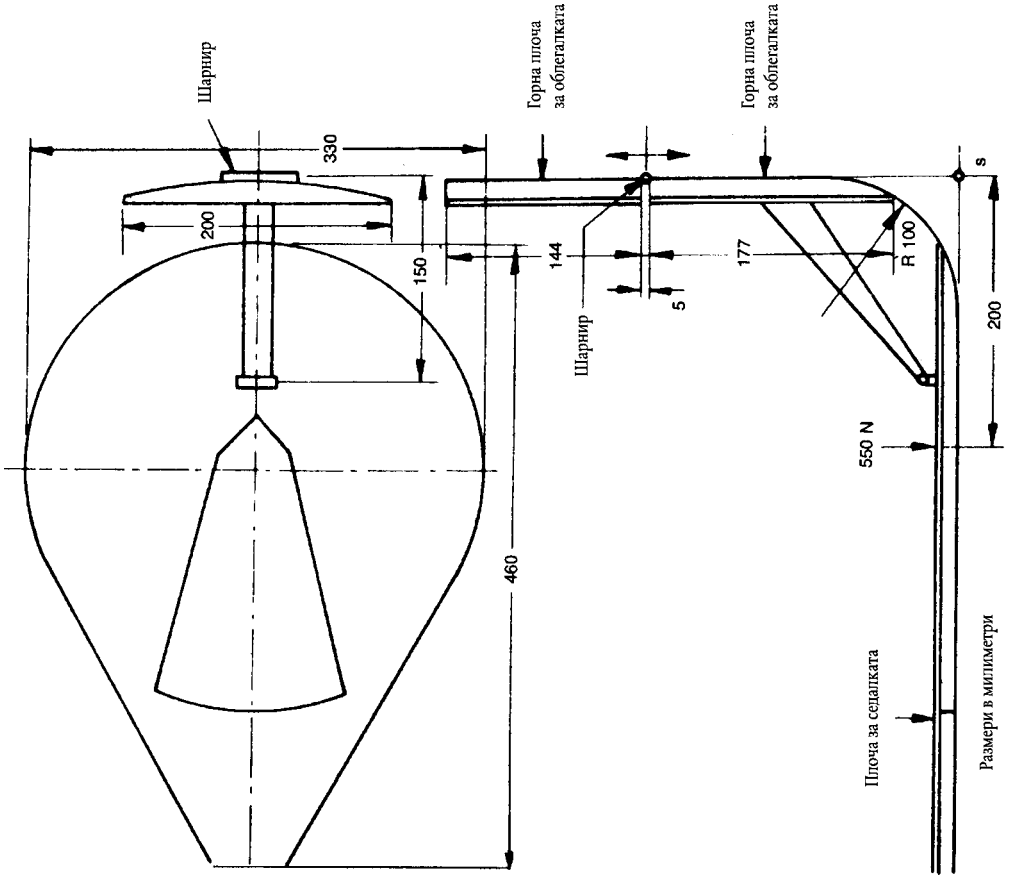

Фигура 7

Уред за определяне на референтната точка на седалката

ПРИЛОЖЕНИЕ V

ОБРАЗЕЦ

ПРОТОКОЛ ОТ ИЗПИТВАНИЯТА ЗА ТИПОВО ОДОБРЕНИЕ НА ЕИО ЗА КОМПОНЕНТ ПО ОТНОШЕНИЕ НА ЗАЩИТНА КОНСТРУКЦИЯ (БЕЗОПАСНА КАБИНА ИЛИ РАМА) ОТНОСНО НЕЙНАТА ЯКОСТНИТЕ КАЧЕСТВА, КАКТО И ЯКОСТНИТЕ КАЧЕСТВА НА НЕЙНОТО ЗАКРЕПВАНЕ КЪМ ТРАКТОРА

(Статични изпитвания)

Защитна конструкция	
Марка	
Тип	
Модел	
Тип на трактора	

Посочване на изпитвателната лаборатория

Номер на типово одобрение на ЕИО за компонент .....

1. Производствена или търговска марка на защитната конструкция .....

.....

2. Наименование и адрес на производителя на защитната конструкция и/или на производителя на трактора .....

.....

3. Наименование и адрес на представителя на производителя на защитната конструкция и/или на производителя на трактора .....

.....

4. **Технически характеристики на трактора, който се подлага на изпитвания**

4.1. Производствена или търговска марка .....

4.2. Тип и търговско описание .....

4.3. Сериен номер .....

4.4. Маса на свободен от баласт трактор, с монтирана защитна конструкция и без водач ..... кг

Размери на гумите: предни .....

задни .....

5. **Разширение/Разширения на типово одобрение на ЕИО за компонент с включване на други типове трактори** [1]

5.1. Производствена или търговска марка .....

[1] Тези подробности се повтарят при всяко разширение.

5.2 Тип и търговско описание .....

5.3. Маса на свободен от баласт трактор, с монтирана защитна конструкция и без водач ..... кг

Размери на гумите: предни .....

задни .....

6. **Технически характеристики на защитната конструкция**

6.1. Чертеж на общия вид на защитната конструкция и на нейното закрепване за трактора

6.2. Снимки отстрани и отзад, показващи закрепващите детайли

6.3. Кратко описание на защитната конструкция при преобръщане, включващо типа на конструкцията, данни за нейното монтиране към трактора, данни за обшивката и начините за достъп и евакуация, данни за вътрешната облицовка и приспособленията за предотвратяване на продължително люлеене и уточнение за отоплението и вентилацията.

6.4. Размери

6.4.1. Височина на елементите на покрива над референтната точка на седалката ..... мм

6.4.2. Височина на елементите на покрива над пода ..... мм

6.4.3. Вътрешна ширина на защитната конструкция на 900 мм над референтната точка на седалката ..... мм

6.4.4. Вътрешна ширина на защитната конструкция в точка над седалката на височината на центъра на волана .....мм

6.4.5. Разстояние от центъра на волана до дясната страна на защитната конструкция .....мм

6.4.6. Разстояние от центъра на волана до лявата страна на защитната конструкция ..... мм

6.4.7. Минимално разстояние от волана до защитната конструкция при преобръщане ..... мм

6.4.8. Ширина на отворите на вратите:

горе ..... мм

в средата ..... мм

долу ..... мм

6.4.9. Височина на отворите на вратите:

над пода ..... мм

над най-високото стъпало ..... мм

над най-ниското стъпало ..... мм

6.4.10. Пълна височина на трактора с монтирана защитна конструкция ..... мм

6.4.11. Пълна ширина на защитната конструкция (без калниците) ..... мм

6.4.12. Хоризонтално разстояние до задната част на защитната конструкция на 900 мм над референтната точка на седалката ..... мм

6.5. Данни за материалите, за качеството на използваните материали и за приложените стандарти .....

.....

Основна рама ..... (материали и размери)

Закрепвания ..... (материали и размери)

Облицовка ..... (материали и размери)

Покрив ..... (материали и размери)

Вътрешна тапицерия ..... (материали и размери)

Възли и болтове за закрепване ..... (клас и размери)

Тип на предното стъкло, остъкляването и детайли на маркировката .....

.....

7. **Резултати от изпитванията**

7.1. Изпитвания на натоварване и на натиск

Изпитванията на натоварване са проведени по лявата/дясната задна част (1), по дясната/лявата предна част (1) отпред, и по лявата/дясната страна (1)

7.2. Използвана референтна маса за изчисляване на входната енергия и на силите на натиск ..... кг

7.3 Изискванията относно счупвания и пукнатини и защитата на свободната зона са спазени.

7.4. Погълнатата енергия при натоварванията:

отзад/отпред (1) ..... кДж

отстрани ..... кДж

Сила на натиск ..... кН

Проведено второ изпитване на надлъжно натоварване по дясната/лявата част, отпред/отзад (1) ..... кДж

7.5. Крайна остатъчна деформация, измерена след изпитванията:

задна част: напред/назад (1)

лява страна ..... мм

дясна страна ..... мм

предна частнапред/назад (1)

лява страна ..... мм

дясна страна ..... мм

отстрани:

отпред ..... мм

отзад ..... мм

(1) Ненужното се зачерква.

горна част, отгоре надолу/отдолу нагоре [1]:

отпред ..... мм

отзад ..... мм

8. Номер на протокола .....

9. Дата на издаване на протокола .....

10. Подпис .....

[1] Ненужното се зачерква.

ПРИЛОЖЕНИЕ VI

МАРКИРОВКА

Знакът за типово одобрение на ЕИО за компонент се състои от правоъгълник, обграждащ буквата „e“, следвана от отличителния номер или буквената група на държавата-членка, издала типовото одобрение за компонент:

1 за Германия,

2 за Франция,

3 за Италия,

4 за Нидерландия,

6 за Белгия,

11 за Обединеното кралство Великобритания,

13 за Люксембург,

18 за Дания,

IRL за Ирландия.

и от номера на типовото одобрение на ЕИО за компонент, който отговаря на номера на сертификата за типово одобрение на ЕИО за компонент, издаден за типа защитна конструкция по отношение на нейните якостни качества, както и якостните качества на нейното закрепване към трактора, поставен в близост до правоъгълника.

Примерен знак за типово одобрение на ЕИО за компонент

Знакът за типово одобрение на ЕИО за компонент трябва да е допълнен с допълнителния символ „S“.

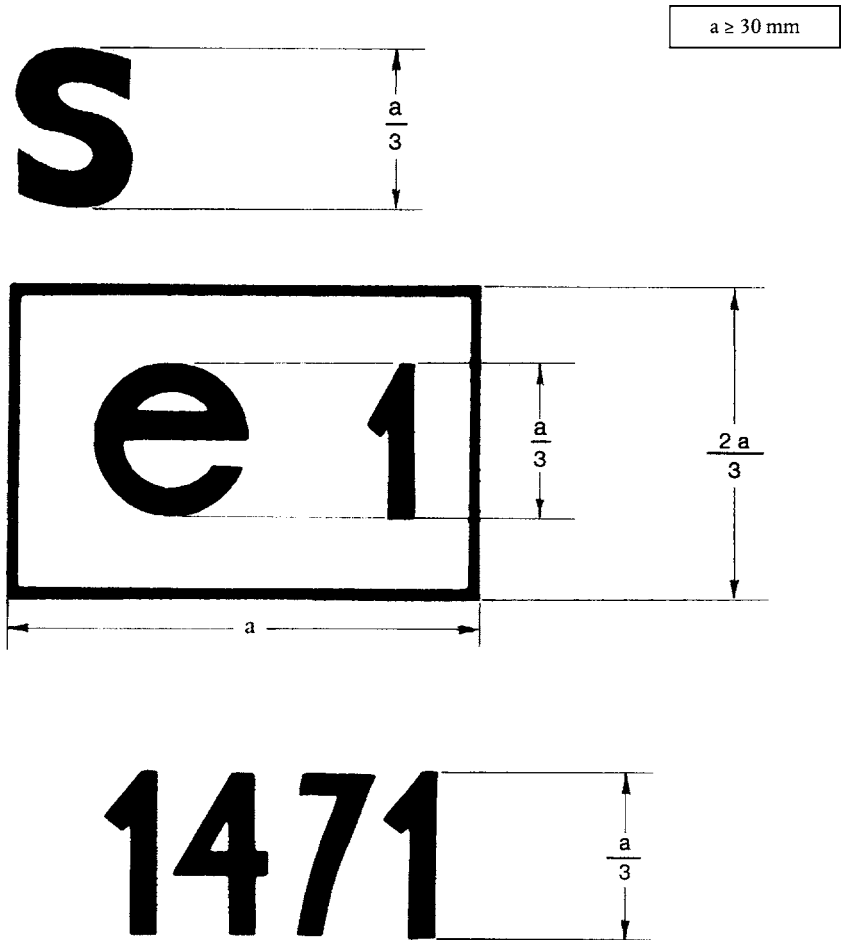

Защитната конструкция, носеща показания по-горе знак за типово одобрение на ЕИО за компонент, е защитна конструкция, за която е издадено типово одобрение на ЕИО за компонент в Германия (e1) под номер 1471.

ПРИЛОЖЕНИЕ VII

ОБРАЗЕЦ

СЕРТИФИКАТ ЗА ТИПОВО ОДОБРЕНИЕ НА ЕИО ЗА КОМПОНЕНТ

Наименование на компетентния орган

Съобщение във връзка с издаване, отказ да се издаде, отнемане или разширение на типово одобрение на ЕИО за компонент по отношение на якостните качества на защитна конструкция (безопасна кабина или рама), както и якостните качества на нейното закрепване към трактора

(Статични изпитвания)

Номер на типово одобрение на ЕИО за компонент .....

..... разширение ([1])

1. Производствена или търговска марка на защитната конструкция .....

.....

2. Наименование и адрес на производителя на защитната конструкция .....

.....

3. Наименование и адрес на представителя на производителя на защитната конструкция .....

.....

4. Производствена или търговска марка, тип и търговско описание на трактора, за който е предназначена защитната конструкция .....

.....

5. Разширение на типово одобрение на ЕИО за компонент за следния(те) тип(ове) трактор(и) .....

.....

5.1. Масата на свободен от баласт трактор, така както е дефиниран в раздел 1.3 от приложение II, надвишава/не надвишава с повече от 5 % референтната маса, използвана при изпитването.

5.2. Начинът на закрепване и местата на закрепване са/не са ([2]) идентични.

5.3. Всички компоненти, играещи ролята на опора за защитната конструкция, са/не са ([2]) идентични.

5.4. Изискванията на четвъртото тире на раздел 3.4 от приложение I са/не са ([2]) изпълнени

6. Представен за типово одобрение на ЕИО за компонент на .....

7. Изпитвателна лаборатория .....

.....

8. Дата и номер на протокола на изпитвателната лаборатория .....

9. Дата на издаване/отказа да се издаде/отнемането на разширението на типовото одобрение на ЕИО за компонент ([2])

.....

10. Дата на разширението на одобрението/отказа да се издаде/отнемането на разширението на типовото одобрение на ЕИО за компонент ([2]) .....

11. Място .....

12. Дата .....

13. Приложени са следните документи, носещи посочения по-горе номер на типово одобрение на ЕИО за компонент (например, протоколът от изпитване) .....

14. Забележки, ако има .....

15. Подпис .....

([1]) Да се посочи дали се отнася за първо, второ и т.н. разширение на първоначалното типово одобрение на ЕИО за компонент.
([2]) Ненужното се зачерква.

ПРИЛОЖЕНИЕ VIII

УСЛОВИЯ ЗА ТИПОВО ОДОБРЕНИЕ НА ЕИО

1. Заявлението за типово одобрение на ЕИО за тип трактор по отношение на якостните качества на защитната конструкция и на нейното закрепване към трактора се подава от производителя на трактора или от неговия представител.

2. На техническата служба, която отговаря за провеждане на изпитванията за типово одобрение, трябва да бъде предоставен трактор, представителен за типа за одобряване, на който са монтирани защитна конструкция, както и нейното закрепване, надлежно одобрени.

3. Техническата служба, която отговаря за провеждането на изпитванията за типово одобрение, проверява дали одобреният тип защитна конструкция е предназначен за монтиране на типа трактор, за който е поискано типово одобрение. По-специално, тя проверява дали закрепването на защитната конструкция отговаря на това, което е било изпитвано по време на типовото одобрение на ЕИО за компонент.

4. Притежателят на типово одобрение на ЕИО може да поиска то да бъде разширено за други типове защитни конструкции.

5. Компетентните органи издават такова разширение при следните условия:

5.1. новият тип защитна конструкция и нейното закрепване към трактора са били предмет на типово одобрение на ЕИО за компонент;

5.2. той е конструиран за монтиране на типа трактор, за който е поискано разширение на типовото одобрение на ЕИО;

5.3. закрепването на защитната конструкция към трактора отговаря на това, което е било изпитвано по време на типовото одобрение на ЕИО.

6. Документ, съответстващ на образеца, даден в приложение IX, се прилага към сертификата за типово одобрение на ЕИО, при всяко одобряване или разширение на одобрението, предоставено или отказано.

7. Ако заявлението за типово одобрение на ЕИО за тип трактор е подадено по същото време, в което е подадено заявлението за типово одобрение на ЕИО за компонент за защитна конструкция, предназначена за монтиране на типа трактор, за който е поискано типовото одобрение на ЕИО, проверките, предвидени в точки 2 и 3, не се извършват.

ПРИЛОЖЕНИЕ IX

ОБРАЗЕЦ

Наименование на компетентния орган

ПРИЛОЖЕНИЕ КЪМ СЕРТИФИКАТА ЗА ТИПОВО ОДОБРЕНИЕ НА ЕИО ЗА ТИП ТРАКТОР ПО ОТНОШЕНИЕ НА ЯКОСТНИТЕ КАЧЕСТВА НА ЗАЩИТНИТЕ КОНСТРУКЦИИ (БЕЗОПАСНИ КАБИНА ИЛИ РАМА), КАКТО И НА ТЯХНОТО ЗАКРЕПВАНЕ КЪМ ТРАКТОРА

(Статични изпитвания)

(Член 4, параграф 2 и член 10 от Директива 74/150/ЕИО на Съвета от 4 март 1974 г. за сближаването на законодателството на държавите-членки относно типовото одобрение на селскостопански или горски колесни трактори)

Номер на типово одобрение на ЕИО .....

..... разширение ([1])

1. Производствена или търговска марка на трактора .....
2. Тип трактор .....
3. Наименование и адрес на производителя на трактора .....

   .....
4. Наименование и адрес на упълномощения представител на производителя .....

   .....
5. Производствена или търговска марка на защитната конструкция при преобръщане .....

   .....
6. Разширение на типовото одобрение на ЕИО с включване на следния(те) тип(ове) защитни конструкции: .....
7. Трактор, представен за типово одобрение на ЕИО на .....
8. Техническа служба, която отговаря за контрола на съответствието за типовото одобрение на ЕИО .....

   .....
9. Дата на протокола, издаден от тази служба .....
10. Номер на протокола, издаден от тази служба .....
11. Типовото одобрение на ЕИО по отношение на якостните качества на защитните конструкции, както и на тяхното закрепване към трактора се издава/се отказва ([2])
12. Разширението на типовото одобрение по отношение на якостта на защитните конструкции, както и на тяхното закрепване към трактора се издава /се отказва ([2])
13. Място .....
14. Дата .....
15. Подпис .....

([1]) Да се посочи дали се отнася за първо, второ и т.н. разширение на първоначалното типово одобрение на ЕИО за компонент.
([2]) Ненужното се зачерква.