Detta dokument är endast avsett som dokumentationshjälpmedel och institutionerna ansvarar inte för innehållet

►B **EUROPAPARLAMENTETS OCH RÅDETS DIREKTIV 2007/46/EG**

av den 5 september 2007

om fastställande av en ram för godkännande av motorfordon och släpvagnar till dessa fordon samt av system, komponenter och separata tekniska enheter som är avsedda för sådana fordon

(”Ramdirektiv”)

(Text av betydelse för EES)

(EUT L 263, 9.10.2007, s. 1)

Ändrad genom:

		Officiella tidningen		
		nr	sida	datum
►M1	Kommissionens förordning (EG) nr 1060/2008 av den 7 oktober 2008	L 292	1	31.10.2008
►M2	Europaparlamentets och rådets förordning (EG) nr 78/2009 av den 14 januari 2009	L 35	1	4.2.2009
►M3	Europaparlamentets och rådets förordning (EG) nr 79/2009 av den 14 januari 2009	L 35	32	4.2.2009
►M4	Kommissionens förordning (EG) nr 385/2009 av den 7 maj 2009	L 118	13	13.5.2009
►M5	Europaparlamentets och rådets förordning (EG) nr 595/2009 av den 18 juni 2009	L 188	1	18.7.2009
►M6	Europaparlamentets och rådets förordning (EG) nr 661/2009 av den 13 juli 2009	L 200	1	31.7.2009
►M7	Kommissionens direktiv 2010/19/EU av den 9 mars 2010	L 72	17	20.3.2010
►M8	ändrat genom kommissionens beslut 2011/415/EU av den 14 juli 2011	L 185	76	15.7.2011
►M9	Kommissionens förordning (EU) nr 371/2010 av den 16 april 2010	L 110	1	1.5.2010
►M10	Kommissionens förordning (EU) nr 183/2011 av den 22 februari 2011	L 53	4	26.2.2011
►M11	Kommissionens förordning (EU) nr 582/2011 av den 25 maj 2011	L 167	1	25.6.2011
►M12	Kommissionens förordning (EU) nr 678/2011 av den 14 juli 2011	L 185	30	15.7.2011
►M13	Kommissionens förordning (EU) nr 65/2012 av den 24 januari 2012	L 28	24	31.1.2012
►M14	Kommissionens förordning (EU) nr 1229/2012 av den 10 december 2012	L 353	1	21.12.2012
►M15	Kommissionens förordning (EU) nr 1230/2012 av den 12 december 2012	L 353	31	21.12.2012
►M16	Kommissionens förordning (EU) nr 171/2013 av den 26 februari 2013	L 55	9	27.2.2013

Rättad genom:

►C1 Rättelse, EUT L 250, 15.9.2012, s. 20 (678/2011)

▼B

EUROPAPARLAMENTETS OCH RÅDETS DIREKTIV 2007/46/EG

av den 5 september 2007

om fastställande av en ram för godkännande av motorfordon och släpvagnar till dessa fordon samt av system, komponenter och separata tekniska enheter som är avsedda för sådana fordon

(”Ramdirektiv”)

(Text av betydelse för EES)

EUROPAPARLAMENTET OCH EUROPEISKA UNIONENS RÅD HAR ANTAGIT DETTA DIREKTIV

med beaktande av fördraget om upprättandet av Europeiska gemenskapen, särskilt artikel 95,

med beaktande av kommissionens förslag,

med beaktande av Europeiska ekonomiska och sociala kommitténs yttrande ([1]),

i enlighet med förfarandet i artikel 251 i fördraget ([2]), och

av följande skäl:

(1) Rådets direktiv 70/156/EEG av den 6 februari 1970 om tillnärmning av medlemsstaternas lagstiftning om typgodkännande av motorfordon och släpvagnar till dessa fordon ([3]) har ändrats vid flera tillfällen i väsentliga avseenden. Eftersom ytterligare ändringar skall göras, bör direktivet omarbetas för att skapa större klarhet.

(2) För att gemenskapens inre marknad skall kunna upprättas och fungera väl bör medlemsstaternas godkännandesystem ersättas med ett förfarande för gemenskapsgodkännande som bygger på principen om fullständig harmonisering.

(3) De tekniska krav som gäller för system, komponenter, separata tekniska enheter och fordon bör harmoniseras och specificeras i rättsakter. Syftet med dessa rättsakter bör främst vara att säkerställa en hög nivå av trafiksäkerhet, hälsoskydd, miljöskydd, energieffektivitet och skydd mot obehörig användning.

([1]) EUT C 108, 30.4.2004, s. 29.

([2]) Europaparlamentets yttrande av den 11 februari 2004 (EUT C 97 E, 22.4.2004, s. 370), rådets gemensamma ståndpunkt av den 11 december 2006 (EUT C 64 E, 20.3.2007, s. 1), Europaparlamentets ståndpunkt av den 10 maj 2007 (ännu ej offentliggjord i EUT) och rådets beslut av den 23 juli 2007.

([3]) EGT L 42, 23.2.1970, s. 1. Direktivet senast ändrat genom Europaparlamentets och rådets förordning (EG) nr 715/2007 (EUT L 171, 29.6.2007, s. 1).

▼B

(4) Genom rådets direktiv 92/53/EEG av den 18 juni 1992 om ändring av direktiv 70/156/EEG om tillnärmning av medlemsstaternas lagstiftning om typgodkännande av motorfordon och släpvagnar till dessa fordon ([1]) begränsades tillämpningen av gemenskapens typgodkännandeförfarande för hela fordon till fordon i kategori M_1. För att den inre marknaden skall förverkligas och fungera väl bör emellertid tillämpningsområdet för det här direktivet utvidgas till att gälla alla fordonskategorier, så att tillverkarna kan utnyttja fördelarna med den inre marknaden genom gemenskapens typgodkännande.

(5) För att tillverkarna skall kunna anpassa sig till de nya harmoniserade förfarandena bör de få en tillräckligt lång övergångstid fram till dess att gemenskapens typgodkännande för fordon blir obligatoriskt för fordon i andra kategorier än M_1 som byggs i en etapp. Denna övergångstid bör vara längre för fordon i andra kategorier än M_1 som skall godkännas etappvis, eftersom detta förfarande kommer att omfatta karosstillverkare, som behöver mer erfarenhet på det området så att de förfaranden som behövs kan tillämpas korrekt. Eftersom det är viktigt att säkerheten för fordon i kategorierna M_2 och M_3 kan garanteras, under övergångstiden då det nationella typgodkännandet fortfarande gäller för att tillverkarna skall ha möjlighet att göra sig förtrogna med gemenskapens typgodkännande för fordon, är det emellertid nödvändigt att dessa fordon uppfyller de tekniska kraven i de harmoniserade direktiven.

(6) Hittills har tillverkare som producerar fordon i små serier inte haft möjlighet att till fullo utnyttja fördelarna med den inre marknaden. Erfarenheterna har visat att trafiksäkerheten och miljöskyddet skulle kunna förbättras avsevärt om fordon som tillverkas i små serier helt omfattades av gemenskapens system för typgodkännande för fordon, inledningsvis fordon i kategori M_1.

(7) För att förebygga missbruk bör ett förenklat förfarande för fordon i små serier inskränkas till en mycket liten produktion. Därför är det nödvändigt att närmare ange hur begreppet små serier skall definieras i fråga om antalet tillverkade fordon.

(8) Det är viktigt att införa bestämmelser som gör det möjligt att godkänna enskilda fordon, så att tillräcklig flexibilitet medges inom det etappvisa typgodkännandet. Fram till dess att harmoniserade särskilda gemenskapsbestämmelser fastställts bör dock medlemsstaterna få fortsätta att utfärda enskilda godkännanden i enlighet med sina nationella regler.

([1]) EGT L 225, 10.8.1992, s. 1.

▼B

(9) Fram till dess att gemenskapens förfaranden för typgodkännande för fordon börjar gälla för andra fordonskategorier än M_1 bör medlemsstaterna få fortsätta att utfärda nationella typgodkännanden för fordon, och övergångsbestämmelser för detta bör fastställas.

(10) De åtgärder som är nödvändiga för att genomföra detta direktiv skall antas i enlighet med rådets beslut 1999/468/EG av den 28 juni 1999 om de förfaranden som skall tillämpas vid utövandet av kommissionens genomförandebefogenheter ([1]).

(11) Genom rådets beslut 97/836/EG ([2]) anslöt sig gemenskapen till FN:s ekonomiska kommission för Europa och dess överenskommelse om antagande av enhetliga tekniska föreskrifter för hjulförsedda fordon och för utrustning och delar som kan monteras eller användas på hjulförsett fordon samt om villkoren för ömsesidigt erkännande av typgodkännande utfärdade på grundval av dessa föreskrifter (”Reviderad överenskommelse av år 1958”).

Följaktligen bör föreskrifter antagna av FN:s ekonomiska kommission för Europa (FN/ECE) som gemenskapen ansluter sig till, med tillämpning av det beslutet, och ändringar av FN/ECE-föreskrifter som gemenskapen redan har anslutit sig till, införas i förfarandet för gemenskapens typgodkännande antingen som krav för EG-typgodkännande för fordon eller som alternativ till befintlig gemenskapsrätt. Om gemenskapen genom ett rådsbeslut bestämmer att FN/ECE-föreskrifter skall bli en del av förfarandet för EG-typgodkännande av fordon och ersätta befintlig gemenskapsrätt, bör kommissionen särskilt ges behörighet att göra de nödvändiga anpassningarna av detta direktiv. Eftersom dessa åtgärder har en allmän räckvidd och avser att ändra icke väsentliga delar av detta direktiv eller att komplettera det genom tillägg av nya icke väsentliga delar, bör de antas i enlighet med det föreskrivande förfarandet med kontroll i artikel 5a i beslut 1999/468/EG.

(12) För att förbättra och förenkla lagstiftningen och förhindra att befintlig gemenskapsrätt ständigt måste uppdateras med avseende på tekniska specifikationer, bör det vara möjligt att i detta direktiv och i särdirektiv och förordningar införa hänvisningar till gällande internationella standarder och föreskrifter utan att dessa måste kopieras i gemenskapens regelverk.

(13) För att se till att förfarandet för kontroll av produktionsöverensstämmelse, som är en av hörnstenarna i gemenskapens system för typgodkännande, har genomförts och fungerar korrekt, bör tillverkare kontrolleras regelbundet av behörig myndighet eller av en teknisk tjänst med lämpliga kvalifikationer som utses för detta ändamål.

([1]) EGT L 184, 17.7.1999, s. 23. Beslutet ändrat genom beslut 2006/512/EG (EUT L 200, 22.7.2006, s. 11).
([2]) EGT L 346, 17.12.1997, s. 78.

▼B

(14) Det främsta målet med lagstiftningen om godkännande av fordon är att se till att nya fordon, komponenter och separata tekniska enheter som släpps ut på marknaden uppfyller höga krav i fråga om säkerhet och miljöskydd. Detta mål bör inte få äventyras av att vissa delar eller viss utrustning monteras efter det att fordonen har släppts ut på marknaden eller tagits i bruk. Lämpliga åtgärder bör därför vidtas för att garantera att delar eller utrustning som kan monteras på fordon och som avsevärt kan försämra funktionen hos system som är nödvändiga när det gäller säkerhet eller miljöskydd, kontrolleras av en godkännande myndighet innan de saluförs. Dessa åtgärder bör bestå av tekniska föreskrifter om de krav som dessa delar eller utrustningar måste uppfylla.

(15) Åtgärderna bör endast gälla ett begränsat antal delar eller utrustningar. Förteckningen över dessa delar eller utrustningar och de efterföljande kraven bör upprättas efter samråd med berörda aktörer. Vid upprättandet av förteckningen skall kommissionen samråda med berörda aktörer på grundval av en rapport och försöka skapa en rimlig balans mellan å ena sidan kraven på att förbättra trafiksäkerheten och miljöskyddet och å andra sidan konsumenternas, tillverkarnas och distributörernas intressen av att konkurrensen på eftermarknaden upprätthålls.

(16) Förteckningen över delar och utrustning, de nödvändiga systemen i fråga samt åtgärder för provning och genomförande bör fastställas i enlighet med beslut 1999/468/EG. Eftersom dessa åtgärder har en allmän räckvidd och avser att ändra icke väsentliga delar av detta direktiv eller att komplettera det genom tillägg av nya icke väsentliga delar, bör de antas i enlighet med det föreskrivande förfarandet med kontroll i artikel 5a i det beslutet.

(17) Detta direktiv utgör en uppsättning särskilda säkerhetskrav i den mening som avses i artikel 1.2 i Europaparlamentets och rådets direktiv 2001/95/EG av den 3 december 2001 om allmän produktsäkerhet ([1]), som anger särskilda krav för att skydda konsumenternas hälsa och säkerhet. Det är därför viktigt att fastställa bestämmelser för att säkerställa att tillverkaren har vidtagit effektiva skyddsåtgärder, inklusive återkallelse av fordon, om ett fordon utgör en allvarlig fara för konsumenterna genom tillämpningen av detta direktiv eller de rättsakter som förtecknas i bilaga IV. Godkännandemyndigheterna bör därför kunna bedöma om de föreslagna åtgärderna är tillräckliga eller inte.

(18) Det är viktigt att tillverkarna ger fordonsägarna relevant information så att felanvändning av säkerhetsanordningar undviks. Bestämmelser om detta bör införas i detta direktiv.

([1]) EGT L 11, 15.1.2002, s. 4.

▼B

(19) Det är också viktigt för tillverkarna av utrustning att få tillgång till viss information som de endast kan få från fordonstillverkaren, nämligen den tekniska information, inbegripet ritningar, som är nödvändig för att ta fram delar för eftermarknaden.

(20) Det är även viktigt att tillverkarna gör information lätt tillgänglig för oberoende operatörer, så att det skapas förutsättningar för reparation och underhåll av fordon på en fullt konkurrensutsatt marknad. Dessa informationskrav har hittills ingått i gemenskapsrätten och framför allt i Europaparlamentets och rådets förordning (EG) nr 715/2007 av den 20 juni 2007 om typgodkännande av motorfordon med avseende på utsläpp från lätta personbilar och lätta nyttofordon (Euro 5 och 6) och om tillgång till information om reparation och underhåll av fordon ([1]), varvid förutsättningen har varit att kommissionen senast fyra år efter den förordningens ikraftträdande kommer att lägga fram en rapport om hur systemet med tillgång till information om reparation och underhåll av fordon fungerar och överväga om det vore lämpligt att konsolidera alla bestämmelser som reglerar tillgång till information om reparation och underhåll av fordon i ett reviderat ramdirektiv om typgodkännande.

(21) För att förenkla och påskynda förfarandet bör åtgärder för att genomföra särdirektiven eller förordningarna liksom åtgärder för att anpassa detta direktivs och särdirektivens eller förordningarnas bilagor till den vetenskapliga och tekniska utvecklingen beslutas i enlighet med beslut 1999/468/EG. Eftersom dessa åtgärder har en allmän räckvidd och avser att ändra icke väsentliga delar av detta direktiv eller att komplettera det genom tillägg av nya icke väsentliga delar, bör de antas i enlighet med det föreskrivande förfarandet med kontroll i artikel 5a i det beslutet. Samma förfarande bör gälla för de nödvändiga anpassningarna när det gäller typgodkännandet av fordon avsedda för funktionshindrade.

(22) Erfarenheten visar att lämpliga åtgärder ibland måste vidtas utan dröjsmål för att bättre skydda trafikanterna, när det har framkommit brister i befintlig lagstiftning. I sådana brådskande fall bör de nödvändiga ändringarna av särdirektiv eller förordningar antas i enlighet med beslut 1999/468/EG. Eftersom dessa åtgärder har en allmän räckvidd och avser att ändra icke väsentliga delar av detta direktiv eller att komplettera det genom tillägg av nya icke väsentliga delar, bör de antas i enlighet med det föreskrivande förfarandet med kontroll i artikel 5a i det beslutet.

([1]) EUT L 171, 29.6.2007, s. 1.

▼B

(23) Eftersom målet för detta direktiv, nämligen att förverkliga den inre marknaden genom införandet av ett obligatoriskt system för EG-typgodkännande av alla fordonskategorier, inte i tillräcklig utsträckning kan uppnås av medlemsstaterna och de därför, på grund av den föreslagna åtgärdens omfattning och verkningar, bättre kan uppnås på gemenskapsnivå, kan gemenskapen vidta åtgärder i enlighet med subsidiaritetsprincipen i artikel 5 i fördraget. I enlighet med proportionalitetsprincipen i samma artikel går detta direktiv inte utöver vad som är nödvändigt för att uppnå detta mål.

(24) Skyldigheten att införliva detta direktiv med nationell lagstiftning bör bara gälla de bestämmelser som har ändrats i väsentlig utsträckning jämfört med tidigare direktiv. Skyldigheten att införliva de bestämmelser som är oförändrade föreligger enligt de tidigare direktiven.

(25) I enlighet med punkt 34 i det interinstitutionella avtalet om bättre lagstiftning ([1]) uppmuntras medlemsstaterna till att för egen del och i gemenskapens intresse upprätta egna tabeller som så vitt det är möjligt visar överensstämmelsen mellan detta direktiv och införlivandeåtgärderna samt att offentliggöra dessa tabeller.

(26) Detta direktiv bör inte påverka medlemsstaternas skyldigheter vad gäller de tidsfrister för införlivande med nationell lagstiftning och tillämpning av de direktiv som anges i del B i bilaga XX.

(27) Kraven i detta direktiv är i överensstämmelse med principerna i handlingsplanen för en bättre och enklare lagstiftning.

(28) Det är särskilt viktigt att framtida åtgärder som föreslås på grundval av detta direktiv eller förfaranden som genomförs för dess tillämpning överensstämmer med dessa principer, vilka har framhållits i kommissionens meddelande om ett konkurrenskraftigt motorfordonsregelverk för tjugohundratalet.

HÄRIGENOM FÖRESKRIVS FÖLJANDE.

KAPITEL I

ALLMÄNNA BESTÄMMELSER

Artikel 1

Syfte

I detta direktiv fastställs en harmoniserad ram som innefattar de administrativa bestämmelserna och allmänna tekniska kraven för godkännande av alla nya fordon som omfattas av dess tillämpningsområde samt av de system, komponenter och separata tekniska enheter som är avsedda för dessa fordon, i syfte att underlätta registrering, försäljning och ibruktagande av fordonen inom gemenskapen.

([1]) EUT C 321, 31.12.2003, s. 1.

▼B

I detta direktiv fastställs även bestämmelser om försäljning och ibruktagande av delar och utrustning som är avsedda för fordon som godkänts i enlighet med direktivet.

Särskilda tekniska krav avseende fordons konstruktion och funktion skall i enlighet med detta direktiv fastställas i rättsakter över vilka det finns en uttömmande förteckning i bilaga IV.

Artikel 2

Tillämpningsområde

1. Detta direktiv skall tillämpas på typgodkännande av fordon som är konstruerade och tillverkade i en eller flera etapper för användning på väg, och av system, komponenter och separata tekniska enheter som är konstruerade och tillverkade för sådana fordon.

Det skall också tillämpas på enskilt godkännande av sådana fordon.

Detta direktiv skall också tillämpas på delar och utrustning som är avsedda för fordon som omfattas av direktivet.

2. Direktivet skall inte tillämpas på typgodkännande eller enskilt godkännande av följande fordon:

a) Jordbruks- eller skogsbrukstraktorer enligt definitionen i Europaparlamentets och rådets direktiv 2003/37/EG av den 26 maj 2003 om typgodkännande av jordbruks- eller skogsbrukstraktorer, av släpvagnar och utbytbara dragna maskiner till sådana traktorer samt av system, komponenter och separata tekniska enheter till dessa fordon ([1]) och släpvagnar som är särskilt konstruerade och tillverkade för att dras av dessa.

b) Fyrhjulingar enligt definitionen i Europaparlamentets och rådets direktiv 2002/24/EG av den 18 mars 2002 om typgodkännande av två- och trehjuliga motorfordon ([2]).

c) Bandfordon.

3. Typgodkännande eller enskilt godkännande enligt detta direktiv är fakultativt för:

a) fordon som är konstruerade och tillverkade för användning huvudsakligen på byggplatser, i stenbrott, i hamnar eller på flygplatser,

b) fordon som är konstruerade och tillverkade för användning av försvarsmakten, civilförsvaret, brandförsvaret och ordningsmakten och

c) mobila maskiner

([1]) EUT L 171, 9.7.2003, s. 1. Direktivet senast ändrat genom rådets direktiv 2006/96/EG (EUT L 363, 20.12.2006, s. 81).
([2]) EGT L 124, 9.5.2002, s. 1. Direktivet senast ändrat genom rådets direktiv 2006/96/EG.

▼B

i den utsträckning dessa fordon uppfyller kraven i detta direktiv. Detta fakultativa typgodkännande skall inte påverka tillämpningen av Europaparlamentets och rådets direktiv 2006/42/EG av den 17 maj 2006 om maskiner ([1]).

4. Enskilt godkännande enligt detta direktiv är fakultativt för följande fordon:

a) Fordon som uteslutande är avsedda för tävling på väg.

b) Prototyper av fordon som används på väg för utförande av ett särskilt provningsprogram under en tillverkares ansvar under förutsättning att de särskilt har konstruerats och tillverkats för detta ändamål.

Artikel 3

Definitioner

I detta direktiv och i de rättsakter som förtecknas i bilaga IV, om inte annat föreskrivs i dessa, gäller följande definitioner:

1. *rättsakt*: ett särdirektiv eller en förordning eller en FN/ECE-föreskrift som är fogad till den reviderade överenskommelsen av år 1958.

2. *särdirektiv* eller *förordning*: ett direktiv eller en förordning som förtecknas i del I i bilaga IV. I denna term inbegrips även deras genomförandeakter.

3. *typgodkännande*: förfarande genom vilket en medlemsstat intygar att en typ av fordon, system, komponent eller separat teknisk enhet uppfyller de tillämpliga administrativa bestämmelserna och tekniska kraven.

4. *nationellt typgodkännande*: förfarande för typgodkännande som fastställs i en medlemsstats nationella lagstiftning, varvid godkännandet endast gäller på den medlemsstatens territorium.

5. *EG-typgodkännande*: förfarande genom vilket en medlemsstat intygar att en typ av fordon, system, komponent eller separat teknisk enhet uppfyller de tillämpliga administrativa bestämmelserna och tekniska kraven i detta direktiv och i de rättsakter som förtecknas i bilaga IV eller XI.

6. *enskilt godkännande*: förfarande genom vilket en medlemsstat intygar att ett enskilt fordon, oavsett om det är unikt eller inte, uppfyller de tillämpliga administrativa bestämmelserna och tekniska kraven.

7. *etappvis typgodkännande*: förfarande genom vilket en eller flera medlemsstater intygar att en typ av etappvis färdigbyggt eller icke färdigbyggt fordon, i det tillverkningsstadium det befinner sig i, uppfyller de tillämpliga administrativa bestämmelserna och tekniska kraven i detta direktiv.

8. *typgodkännande i flera steg*: förfarande för godkännande av fordon som består av stegvis insamling av samtliga EG-typgodkännandeintyg för system, komponenter och separata tekniska enheter avseende fordonet och som i slutskedet leder till typgodkännande av hela fordonet.

([1]) EUT L 157, 9.6.2006, s. 24.

▼B

9. *typgodkännande i ett steg*: förfarande för godkännande av hela fordonet i ett enda steg.

10. *kombinerat typgodkännande*: förfarande för typgodkännande i flera steg genom vilket ett eller flera systemgodkännanden erhålls under slutskedet av godkännandet av hela fordonet, utan att EG-typgodkännandeintyg behöver utfärdas för dessa system.

11. *motorfordon*: alla färdigbyggda, etappvis färdigbyggda eller icke färdigbyggda motordrivna fordon som framdrivs av egen kraft och som har minst fyra hjul och en maximal konstruktionshastighet som överstiger 25 km/tim.

12. *släpvagn*: icke självgående fordon på hjul som är konstruerat och tillverkat för att dras av ett motorfordon.

13. *fordon*: motorfordon eller släpvagnar till sådana fordon enligt definitionerna i punkterna 11 och 12.

14. *hybridmotorfordon*: fordon som för sin framdrivning är försett med minst två olika energiomvandlare och två olika energilagringssystem (på fordonet).

15. *hybridelfordon*: hybridfordon som för mekanisk framdrivning hämtar energi från båda av följande energi-/kraftkällor på fordonet:

— Ett bränsle.

— En lagringsanordning för elektrisk energi/kraft (t.ex. batteri, kondensator, svänghjul/generator osv.).

16. *mobil maskin*: självgående fordon som är särskilt konstruerat och tillverkat för att utföra arbete och som med hänsyn till sin konstruktion inte lämpar sig för person- eller godsbefordran. Maskiner som är monterade på ett motorfordonschassi skall inte betraktas som mobila maskiner.

17. *fordonstyp*: fordon av en viss kategori utan inbördes skillnader åtminstone i fråga om de väsentliga egenskaper som anges i avsnitt B i bilaga II. Varianter och versioner kan förekomma inom en fordonstyp i enlighet med vad som anges i avsnitt B i bilaga II.

18. *grundfordon*: fordon som används under den inledande etappen av ett etappvis typgodkännande.

19. *icke färdigbyggt fordon*: fordon som måste genomgå åtminstone ytterligare en etapp i tillverkningsprocessen för att uppfylla de tillämpliga tekniska kraven i detta direktiv.

▼B

20. *etappvis färdigbyggt fordon*: fordon som, efter att ha typgodkänts etappvis, uppfyller de tillämpliga tekniska kraven i detta direktiv.

21. *färdigbyggt fordon*: fordon som inte behöver kompletteras för att uppfylla de tillämpliga tekniska kraven i detta direktiv.

22. *fordon i slutserier*: fordon i lager som inte kan registreras, säljas eller tas i bruk eftersom nya tekniska krav har trätt i kraft enligt vilka fordonet inte har godkänts.

23. *system*: sammansättning av anordningar som är kombinerade för att utföra en eller flera specifika funktioner i ett fordon och som omfattas av krav i någon av rättsakterna.

24. *komponent*: anordning som omfattas av krav i en rättsakt och som är avsedd att vara en del av ett fordon men som kan vara typgodkänd oberoende av ett fordon förutsatt att rättsakten uttryckligen tillåter detta.

25. *separat teknisk enhet*: anordning som omfattas av krav i en rättsakt och som är avsedd att vara en del av ett fordon men som kan typgodkännas separat, dock endast i förbindelse med en eller flera specificerade fordonstyper förutsatt att rättsakten uttryckligen tillåter detta.

26. *originaldelar* eller *originalutrustning*: delar eller utrustning som tillverkas enligt fordonstillverkarens specifikationer och produktionsstandarder för framställning av delar eller utrustning för montering av fordonet i fråga. Detta innefattar delar eller utrustning som tillverkas på samma produktionslinje som dessa delar eller denna utrustning. Om inte motsatsen bevisas förutsätts det att delar utgör originaldelar om deltillverkaren intygar att delarna är av samma kvalitet som de komponenter som används för monteringen av fordonet och att de har tillverkats enligt fordonstillverkarens specifikationer och produktionsstandarder.

27. *tillverkare*: person eller organ som inför godkännandemyndigheten ansvarar för samtliga led i typgodkännande- eller tillståndsförfarandet samt för produktionsöverensstämmelsen. Det är inte nödvändigt att denna person eller detta organ är direkt engagerat i samtliga etapper av tillverkningen av det fordon, det system, den komponent eller den separata tekniska enhet som godkännandet avser.

28. *tillverkarens företrädare*: fysisk eller juridisk person som är etablerad inom gemenskapen och i vederbörlig ordning utsedd av tillverkaren att företräda denne inför godkännandemyndigheten och agera på dennes vägnar i frågor som omfattas av detta direktiv, och då det hänvisas till termen tillverkare skall detta förstås som en hänvisning till antingen tillverkaren eller dennes företrädare.

▼B

29. *godkännandemyndighet*: myndighet som i en medlemsstat har behörighet att handlägga dels samtliga led i förfarandet för godkännande av en typ av fordon, system, komponent eller separat teknisk enhet eller i ett enskilt godkännande av ett fordon, dels tillståndsförfarandet, och som även har behörighet att utfärda och, i förekommande fall, återkalla intyg om godkännande, att fungera som kontaktpunkt med godkännandemyndigheterna i övriga medlemsstater, att utse de tekniska tjänsterna och att se till att tillverkaren uppfyller sina skyldigheter när det gäller produktionsöverensstämmelse.

30. *behörig myndighet*: i artikel 42, antingen den godkännande myndigheten eller en utsedd myndighet, eller ett ackrediteringsorgan som agerar på dessas vägnar.

31. *teknisk tjänst*: organisation eller organ som har utsetts av en medlemsstats godkännandemyndighet för att som kontrollaboratorium utföra provning eller för att som organ för bedömning av överensstämmelse utföra inledande bedömningar och andra provningar eller inspektioner för godkännandemyndighetens räkning. Godkännandemyndigheten kan även själv utöva dessa funktioner.

32. *virtuell provningsmetod*: datorsimulationer inklusive beräkningar som visar om ett fordon, ett system, en komponent eller en separat teknisk enhet uppfyller de tekniska kraven i en rättsakt. Med den virtuella metoden är det inte nödvändigt vid provning att använda ett fysiskt fordon eller system eller en fysisk komponent eller separat teknisk enhet.

33. *typgodkännandeintyg*: handling genom vilken godkännandemyndigheten officiellt intygar att en typ av fordon, system, komponent eller separat teknisk enhet är godkänd.

34. *EG-typgodkännandeintyg*: det intyg som anges i bilaga VI eller i motsvarande bilaga till ett särdirektiv eller en förordning. Det rapportformulär som anges i den berörda bilagan till en av de FN/ECE-föreskrifter som förtecknas i del I eller II i bilaga IV till detta direktiv betraktas som likvärdigt med ett EG-typgodkännandeintyg.

35. *intyg om enskilt godkännande*: handling genom vilken godkännandemyndigheten officiellt intygar att ett enskilt fordon är godkänt.

36. *intyg om överensstämmelse*: det dokument som anges i bilaga IX och som utfärdats av tillverkaren, genom vilket denne intygar att ett fordon som tillhör den typ som har godkänts enligt detta direktiv överensstämmer med alla rättsakter vid tillverkningstillfället.

37. *informationsdokument*: det dokument som återfinns i bilaga I eller III eller i motsvarande bilaga till ett särdirektiv eller en förordning, och som anger vilka uppgifter som skall lämnas av den sökande. Dokumentet får även lämnas i elektroniskt format.

38. *underlag*: den fullständiga samling dokument eller handlingar i ärendet, inklusive informationsdokument, datafil, uppgifter, ritningar, foton osv. som inlämnas av den sökande. Underlaget får även lämnas i elektroniskt format.

▼B

39. *tekniskt underlag*: underlaget kompletterat med de provningsrapporter och övriga dokument som den tekniska tjänsten eller godkännandemyndigheten har bifogat under sin behandling av ärendet. Det tekniska underlaget får även lämnas i elektroniskt format.

40. *index till det tekniska underlaget*: det dokument där det tekniska underlagets innehåll redovisas, uppställt enligt ett lämpligt numrerings- eller märkningssystem som gör det möjligt att lätt hitta varje sida. Detta index skall utformas som en förteckning över de olika stadierna i förfarandet för EG-typgodkännandet, i synnerhet datum för revideringar och uppdatering.

KAPITEL II

ALLMÄNNA SKYLDIGHETER

Artikel 4

Medlemsstaternas skyldigheter

1. Medlemsstaterna skall se till att tillverkare som ansöker om godkännande uppfyller sina skyldigheter enligt detta direktiv.

2. Medlemsstaterna skall godkänna endast sådana fordon, system, komponenter eller separata tekniska enheter som uppfyller kraven i detta direktiv.

3. Medlemsstaterna skall registrera eller tillåta försäljning eller ibruktagande av endast sådana fordon, komponenter och separata tekniska enheter som uppfyller kraven i detta direktiv.

De får inte förbjuda, begränsa eller hindra registrering, försäljning, ibruktagande eller användning i trafik på väg av fordon, komponenter eller separata tekniska enheter av skäl som hänför sig till sådana aspekter av deras konstruktion eller funktion som omfattas av detta direktiv, om dessa fordon, komponenter eller separata tekniska enheter uppfyller kraven i detta direktiv.

4. Medlemsstaterna skall inrätta eller utse godkännandemyndigheter och underrätta kommissionen om detta i enlighet med artikel 43.

Underrättelsen om godkännandemyndigheterna skall innehålla namn, adress, inklusive elektronisk adress, samt deras ansvarsområden.

Artikel 5

Tillverkarens skyldigheter

1. Tillverkaren skall vara ansvarig inför godkännandemyndigheten för samtliga delar av godkännandeförfarandet och för produktionsöverensstämmelsen, oavsett om tillverkaren är direkt engagerad i samtliga etapper av tillverkningen av ett fordon, ett system, en komponent eller en separat teknisk enhet.

▼B

2. Vid etappvis typgodkännande skall varje tillverkare vara ansvarig för godkännandet och produktionsöverensstämmelsen för de system, komponenter eller separata tekniska enheter som tillförs under den tillverkningsetapp han ansvarar för.

En tillverkare som ändrar komponenter eller system som redan har godkänts vid tidigare etapper skall vara ansvarig för godkännandet och produktionsöverensstämmelsen för dessa komponenter och system.

3. I enlighet med detta direktiv skall en tillverkare som är etablerad utanför gemenskapen utse en företrädare som är etablerad inom gemenskapen för att företräda honom inför godkännandemyndigheten.

KAPITEL III

FÖRFARANDEN FÖR EG-TYPGODKÄNNANDE

Artikel 6

Förfaranden för EG-typgodkännande av fordon

1. Tillverkaren kan välja ett av följande förfaranden:

a) Typgodkännande i flera steg.

b) Typgodkännande i ett steg.

c) Kombinerat typgodkännande.

2. En ansökan om typgodkännande i flera steg skall bestå av underlaget med de uppgifter som krävs enligt bilaga III samt en fullständig uppsättning typgodkännandeintyg i enlighet med varje tillämplig rättsakt som förtecknas i bilaga IV eller bilaga XI. Vid typgodkännande av ett system eller en separat teknisk enhet enligt de tillämpliga rättsakterna skall godkännandemyndigheten ha tillgång till det tillhörande tekniska underlaget fram till dess att godkännandet har utfärdats eller vägrats.

3. En ansökan om typgodkännande i ett steg skall bestå av underlaget med de uppgifter som krävs enligt bilaga I avseende de rättsakter som anges i bilaga IV eller bilaga XI, och i förekommande fall i del II i bilaga III.

4. Vid ett förfarande för kombinerat typgodkännande kan godkännandemyndigheten befria en tillverkare från skyldigheten att uppvisa ett eller flera EG-typgodkännandeintyg avseende system, under förutsättning att den tekniska informationen kompletteras med de uppgifter som anges i bilaga I och som krävs för godkännande av dessa system vid godkännande av fordonet, varvid vart och ett av dessa EG-typgodkännandeintyg skall ersättas med provningsrapporter.

5. Utan att det påverkar tillämpningen av punkterna 2, 3 och 4 skall följande information lämnas vid etappvis typgodkännande:

a) För första etappen: För grundfordonet i dess aktuella konstruktionsfas, tillämpliga delar av det underlag och de EG-typgodkännandeintyg som krävs för ett färdigbyggt fordon.

▼B

b) För samtliga därpå följande etapper: De delar av underlaget och EG-typgodkännandeintygen som hänför sig till den aktuella tillverkningsetappen samt en kopia av det EG-typgodkännande för fordonet som utfärdades för den föregående etappen. Dessutom skall tillverkaren lämna fullständiga upplysningar om de ändringar eller kompletteringar han gjort på fordonet.

Den information som anges i leden a och b kan lämnas i enlighet med det kombinerade typgodkännandeförfarande som fastställs i punkt 4.

6. Tillverkaren skall lämna ansökan till godkännandemyndigheten. Endast en ansökan får lämnas in för en viss fordonstyp och endast i en medlemsstat.

En separat ansökan skall lämnas in för varje typ för vilken godkännande söks.

7. Genom en motiverad begäran får godkännandemyndigheten anmoda tillverkaren att tillhandahålla ytterligare information som behövs för att ett beslut skall kunna fattas om vilka provningar som krävs eller för att underlätta genomförandet att dessa provningar.

8. Tillverkaren skall ge godkännandemyndigheten tillgång till så många fordon som krävs för att typgodkännandeförfarandet skall kunna genomföras på ett tillfredsställande sätt.

Artikel 7

Förfarandet vid EG-typgodkännande av system, komponenter eller separata tekniska enheter

1. Tillverkaren skall lämna ansökan till godkännandemyndigheten. Endast en ansökan får lämnas in för en viss typ av system, komponent eller separat teknisk enhet och endast i en medlemsstat. En separat ansökan skall lämnas in för varje typ för vilken godkännande söks.

2. Ansökan skall åtföljas av underlaget med det innehåll som anges i särdirektiven eller förordningarna.

3. Genom en motiverad begäran får godkännandemyndigheten anmoda tillverkaren att tillhandahålla ytterligare information som behövs för att ett beslut skall kunna fattas om vilka provningar som krävs eller för att underlätta genomförandet av dessa provningar.

4. Tillverkaren skall ge godkännandemyndigheten tillgång till så många fordon, komponenter eller separata tekniska enheter som i enlighet med de tillämpliga särdirektiven eller förordningarna krävs för att genomföra de föreskrivna provningarna.

KAPITEL IV

GENOMFÖRANDE AV FÖRFARANDEN FÖR EG-TYPGODKÄNNANDE

Artikel 8

Allmänna bestämmelser

1. Innan medlemsstaterna utfärdar ett EG-typgodkännande måste de försäkra sig om att de förfaranden som avses i artikel 12 har genomförts på ett vederbörligt och tillfredsställande sätt.

▼B

2. Medlemsstaterna skall utfärda EG-typgodkännanden i enlighet med artiklarna 9 och 10.

3. Om en medlemsstat finner att en typ av fordon, system, komponent eller separat teknisk enhet, trots att den uppfyller bestämmelserna, utgör en allvarlig risk för trafiksäkerheten eller allvarligt skadar miljön eller folkhälsan får den vägra att bevilja EG-typgodkännande. Den skall då omedelbart underrätta övriga medlemsstater och kommissionen om detta med en utförlig sammanställning av vilka skäl som ligger till grund för beslutet tillsammans med styrkande uppgifter.

4. EG-typgodkännandeintyg skall numreras i enlighet med den metod som anges i bilaga VII.

5. Godkännandemyndigheten skall inom 20 arbetsdagar till godkännandemyndigheterna i övriga medlemsstater sända en kopia av intyget om EG-typgodkännande, inklusive bilagor, för varje fordonstyp som den har godkänt. Papperskopian får ersättas av en elektronisk fil.

6. Godkännandemyndigheten skall utan dröjsmål meddela godkännandemyndigheterna i övriga medlemsstater när den har avslagit eller återkallat ett typgodkännande för fordon samt ange skälen för beslutet.

7. Godkännandemyndigheten skall var tredje månad till godkännandemyndigheterna i övriga medlemsstater sända en förteckning över de EG-typgodkännanden av system, komponenter eller separata tekniska enheter som den har beviljat, ändrat, vägrat att bevilja eller återkallat under föregående tremånadersperiod. Förteckningen skall innehålla de uppgifter som anges i bilaga XIV.

8. På begäran av en annan medlemsstat skall den medlemsstat som har beviljat ett EG-typgodkännande inom tjugo arbetsdagar efter mottagandet av begäran översända en kopia av EG-typgodkännandeintyget inklusive bilagor. Papperskopian får ersättas av en elektronisk fil.

Artikel 9

Särskilda bestämmelser för fordon

1. Medlemsstaterna skall bevilja EG-typgodkännande för

a) fordonstyper som motsvarar uppgifterna i underlaget och som uppfyller de tekniska kraven i de tillämpliga rättsakter som förtecknas i bilaga IV,

b) sådana typer av fordon för särskilda ändamål som motsvarar uppgifterna i underlaget och som uppfyller de tekniska kraven i de tillämpliga rättsakter som förtecknas i bilaga XI.

De förfaranden som beskrivs i bilaga V skall tillämpas.

▼B

2. Medlemsstaterna skall bevilja etappvis typgodkännande för icke färdigbyggda eller etappvis färdigbyggda fordonstyper som motsvarar uppgifterna i underlaget och som uppfyller de tekniska kraven i de tillämpliga rättsakter som förtecknas i bilaga IV eller bilaga XI, med hänsyn till det konstruktionsstadium fordonet befinner sig i.

Etappvis typgodkännande skall också tillämpas på nya fordon som konverterats eller ändrats av en annan tillverkare.

De förfaranden som anges i bilaga XVII skall tillämpas.

3. För varje fordonstyp skall godkännandemyndigheten

a) fylla i alla tillämpliga delar av EG-typgodkännandeintyget, inklusive bilagan för provningsresultat, i enlighet med mallen i bilaga VIII,

b) sammanställa eller kontrollera indexet till det tekniska underlaget,

c) utan omotiverat dröjsmål utfärda det ifyllda intyget med bilagor till den sökande.

4. Om ett EG-typgodkännande har begränsad giltighet i enlighet med artikel 20, artikel 22 eller bilaga XI, eller om det har gjorts undantag från vissa bestämmelser i rättsakterna, skall dessa begränsningar eller undantag anges i EG-typgodkännandet.

5. Om det i underlaget finns uppgifter som hänvisar till bestämmelser för fordon för särskilda ändamål i enlighet med bilaga XI, skall dessa bestämmelser anges i EG-typgodkännandeintyget.

6. Om tillverkaren väljer det kombinerade typgodkännandeförfarandet, skall godkännandemyndigheten i del III av underlaget (enligt mallen i bilaga III) fylla i uppgifterna om de provningsrapporter som fastställts genom rättsakter och för vilka det inte finns något EG-typgodkännandeintyg.

7. Om tillverkaren väljer typgodkännandeförfarandet i ett steg, skall godkännandemyndigheten upprätta en förteckning över de tillämpliga rättsakterna (enligt mallen i tillägget till bilaga VI) och bifoga denna förteckning till EG-typgodkännandeintyget.

Artikel 10

Särskilda bestämmelser för system, komponenter eller separata tekniska enheter

1. Medlemsstaterna skall bevilja EG-typgodkännande för system som motsvarar uppgifterna i underlaget och som uppfyller de tekniska kraven i det tillämpliga särdirektivet eller förordningen enligt bilaga IV eller bilaga XI.

2. Medlemsstaterna skall bevilja EG-typgodkännande för komponenter eller separata tekniska enheter som motsvarar uppgifterna i underlaget och som uppfyller de tekniska kraven i det tillämpliga särdirektivet eller förordningen enligt bilaga IV.

▼B

3. Om komponenter eller separata tekniska enheter, oavsett om de är avsedda för reparation, service eller underhåll, också ingår i ett typgodkännande för system avseende ett fordon, krävs inte något ytterligare godkännande för komponenten eller den separata tekniska enheten om detta inte krävs enligt den tillämpliga rättsakten.

4. Om det endast är i kombination med andra delar av fordonet som en komponent eller en separat teknisk enhet har avsedd funktion eller uppvisar ett särdrag, och dess överensstämmelse med kraven därför endast kan kontrolleras när denna komponent eller separata tekniska enhet fungerar i kombination med dessa andra delar av fordonet, skall EG-typgodkännandets räckvidd begränsas i motsvarande utsträckning. I EG-typgodkännandeintyget skall då eventuella begränsningar för dess användning anges samt vilka särskilda krav som ställs vid monteringen. Om en sådan komponent eller separat teknisk enhet monteras av fordonstillverkaren, skall det i samband med godkännandet av fordonet kontrolleras att eventuella begränsningar för användning eller krav vid monteringen har iakttagits.

Artikel 11

Provningar för EG-typgodkännande

1. Överensstämmelse med de tekniska bestämmelserna i detta direktiv och i de rättsakter som förtecknas i bilaga IV skall visas genom lämpliga provningar utförda av utsedda tekniska tjänster.

Provningsförfarandena, den särskilda utrustning och de särskilda verktyg som är nödvändiga för att utföra provningarna skall beskrivas i varje rättsakt.

2. Nödvändiga provningar skall utföras på fordon, komponenter och separata tekniska enheter som är representativa för den typ som skall godkännas.

Tillverkaren får dock efter överenskommelse med godkännandemyndigheten välja ett fordon, ett system, en komponent eller en separat teknisk enhet som inte är representativ för den typ som skall godkännas, men som kombinerar några av de mest negativa egenskaperna vad avser den nödvändiga prestandanivån. Virtuella provningsmetoder kan användas till stöd för beslutsfattandet under urvalsprocessen.

3. Som alternativ till provningsförfarandena i punkt 1 och efter överenskommelse med godkännandemyndigheten får virtuella provningsmetoder användas på tillverkarens begäran vad avser de rättsakter som förtecknas i bilaga XVI.

4. De allmänna villkor som de virtuella provningsmetoderna skall uppfylla anges i tillägg 1 till bilaga XVI.

För varje rättsakt som förtecknas i bilaga XVI skall de särskilda provningsvillkoren och de administrativa bestämmelserna i denna anges i tillägg 2 till denna bilaga.

▼B

5. Den förteckning över rättsakter för vilka virtuella provningar är tillåtna, de särskilda villkoren och de administrativa bestämmelserna i dessa skall fastställas av kommissionen. Dessa åtgärder, som avser att ändra icke väsentliga delar av detta direktiv, bland annat genom att komplettera det, skall fastställas och uppdateras i enlighet med det föreskrivande förfarande med kontroll som avses i artikel 40.2.

Artikel 12

Åtgärder för produktionsöverensstämmelse

1. Den medlemsstat som beviljar ett EG-typgodkännande skall vidta nödvändiga åtgärder i enlighet med bilaga X för att kontrollera – vid behov i samarbete med godkännandemyndigheterna i övriga medlemsstater – att tillräckliga åtgärder har vidtagits för att se till att de serietillverkade fordonen, systemen, komponenterna eller separata tekniska enheterna överensstämmer med den godkända typen.

2. Den medlemsstat som har beviljat ett EG-typgodkännande skall vidta nödvändiga åtgärder i enlighet med bilaga X i samband med detta godkännande för att kontrollera – vid behov i samarbete med godkännandemyndigheterna i övriga medlemsstater – att de åtgärder som avses i punkt 1 även fortsättningsvis är tillräckliga, och att de serietillverkade fordonen, systemen, komponenterna eller separata tekniska enheterna även fortsättningsvis överensstämmer med den godkända typen.

Kontrollen av produkternas överensstämmelse med den godkända typen skall begränsas till de metoder som anges i bilaga X samt i de rättsakter som innehåller särskilda sådana krav. Godkännandemyndigheten i den medlemsstat som har beviljat EG-typgodkännandet får för detta ändamål utföra de kontroller eller provningar som anges i rättsakter som förtecknas i bilaga IV eller bilaga XI på stickprov som hämtats från tillverkarens lokaler, inklusive produktionsanläggningar.

3. När en medlemsstat som har beviljat ett EG-typgodkännande konstaterar att de åtgärder som anges i punkt 1 inte tillämpas, att de avviker i väsenligt grad från överenskomna åtgärder och kontrollplaner eller har upphört att tillämpas, även om tillverkningen inte lagts ned, skall den medlemsstaten vidta nödvändiga åtgärder, däribland återkallelse av typgodkännandet, för att se till att förfarandet för produktionsöverensstämmelse följs korrekt.

KAPITEL V

ÄNDRINGAR AV EG-TYPGODKÄNNANDEN

Artikel 13

Allmänna bestämmelser

1. Tillverkaren skall utan dröjsmål underrätta den medlemsstat som har beviljat EG-typgodkännandet om varje ändring av uppgifterna i det tekniska underlaget. Den medlemsstaten skall, i enlighet med reglerna i detta kapitel, besluta vilket förfarande som skall tillämpas. Vid behov får medlemsstaten i samråd med tillverkaren besluta att ett nytt EG-typgodkännande skall beviljas.

▼B

2. Ansökningar om ändring av ett EG-typgodkännande skall endast lämnas in till den medlemsstat som beviljade det ursprungliga EG-typgodkännandet.

3. Om medlemsstaten finner att en ändring kräver att nya kontroller eller provningar utförs, skall den underrätta tillverkaren om detta. Förfarandena i artiklarna 14 och 15 skall tillämpas endast efter det att de nödvändiga nya kontrollerna eller provningarna har utförts med tillfredsställande resultat.

Artikel 14

Särskilda bestämmelser för fordon

1. Om uppgifterna i det tekniska underlaget har ändrats, skall ändringen betecknas som ”rättelse”.

Godkännandemyndigheten skall då i nödvändig utsträckning utfärda rättelseblad till det tekniska underlaget och på varje rättelseblad tydligt markera vilket slag av ändring det gäller och vilken dag rättelsen utfärdats. En konsoliderad, uppdaterad version av det tekniska underlaget tillsammans med en detaljerad beskrivning av ändringen skall anses uppfylla detta krav.

2. Utöver vad som gäller enligt punkt 1 skall rättelsen betecknas som ”utvidgning” i följande fall:

a) Om det krävs ytterligare kontroller eller nya provningar.

b) Om några uppgifter i EG-typgodkännandeintyget, med undantag för bilagorna, har ändrats.

c) Om nya krav i enlighet med någon av de rättsakter som är tillämpliga på den godkända fordonstypen träder i kraft.

Godkännandemyndigheten skall då utfärda ett ändrat EG-typgodkännandeintyg med tilläggsnummer i enlighet med det antal utvidgningar som redan beviljats.

Motivet till utvidgningen och datum för det nya utfärdandet skall tydligt framgå av godkännandeintyget.

3. Varje gång rättelseblad eller en konsoliderad, uppdaterad version utfärdas skall även index till det tekniska underlaget, som bifogas intyget om godkännande, ändras så att datum för den senaste utvidgningen eller rättelsen eller datum för den senaste konsolideringen av den uppdaterade versionen framgår.

4. Det krävs ingen ändring av godkännandet för en fordonstyp om de nya kraven i punkt 2 c rent tekniskt saknar betydelse för denna fordonstyp eller gäller andra fordonskategorier än den som fordonstypen tillhör.

▼B

Artikel 15

Särskilda bestämmelser för system, komponenter eller separata tekniska enheter

1. Om uppgifterna i det tekniska underlaget har ändrats, skall ändringen betecknas som ”rättelse”.

Godkännandemyndigheten skall då i nödvändig utsträckning utfärda rättelseblad till det tekniska underlaget och på varje rättelseblad tydligt markera vilket slag av ändring det gäller och vilken dag rättelsen utfärdats. En konsoliderad, uppdaterad version av det tekniska underlaget tillsammans med en detaljerad beskrivning av ändringen skall anses uppfylla detta krav.

2. Utöver vad som gäller enligt punkt 1 skall en rättelse betecknas som ”utvidgning” i följande fall:

a) Om det krävs ytterligare kontroller eller nya provningar.

b) Om några uppgifter i EG-typgodkännandeintyget, med undantag för bilagorna, har ändrats.

c) Om nya krav träder i kraft i enlighet med någon av de rättsakter som är tillämpliga på de godkända systemen, komponenterna eller tekniska enheterna.

I sådana fall skall godkännandemyndigheten utfärda ett ändrat EG-typgodkännandeintyg med tilläggsnummer i enlighet med det antal utvidgningar som redan beviljats. Om ändringen är nödvändig genom tillämpning av punkt 2 c, skall avsnitt 3 i godkännandenumret uppdateras.

Skälet till utvidgningen och datum för det nya utfärdandet skall tydligt framgå av godkännandeintyget.

3. Varje gång rättelseblad eller en konsoliderad, uppdaterad version utfärdas skall även index till det tekniska underlaget, som bifogas intyget om godkännande, ändras så att datum för den senaste utvidgningen eller rättelsen eller datum för den senaste konsolideringen av den uppdaterade versionen framgår.

Artikel 16

Utfärdande av och meddelande om ändringar

1. Om en utvidgning företagits skall godkännandemyndigheten uppdatera motsvarande delar av EG-typgodkännandeintyget, dess bilagor och indexet till det tekniska underlaget. Det uppdaterade intyget med bilagor skall utan omotiverat dröjsmål utfärdas till den sökande.

2. Om en rättelse företagits skall godkännandemyndigheten utan omotiverat dröjsmål utfärda de reviderade dokumenten eller den konsoliderade, uppdaterade versionen inklusive det reviderade indexet till det tekniska underlaget till den sökande.

3. Godkännandemyndigheten skall i enlighet med förfarandet i artikel 8 underrätta övriga medlemsstaters godkännandemyndigheter om de ändringar som företagits i EG-typgodkännandena.

▼B

KAPITEL VI

GILTIGHETEN AV EG-TYPGODKÄNNANDEN FÖR FORDON

Artikel 17

Giltighetens upphörande

1. Ett EG-typgodkännande av fordon skall upphöra att gälla i följande fall:

a) När nya krav i en rättsakt som är tillämplig på den godkända fordonstypen blir obligatoriska för registrering, försäljning eller ibruktagande av nya fordon och det inte går att uppdatera typgodkännandet.

b) När tillverkningen av den godkända fordonstypen slutgiltigt och frivilligt har upphört.

c) När giltighetstiden för godkännandet går ut till följd av en särskild begränsning.

2. Om bara en variant eller en version av en fordonstyp upphör att gälla, blir EG-typgodkännandet av fordonet i fråga ogiltigt bara för denna variant eller version.

3. När tillverkningen av en fordonstyp slutgiltigt upphör skall tillverkaren underrätta den godkännandemyndighet som har beviljat EG-typgodkännandet för det fordonet. När myndigheten har fått uppgift om detta skall den inom 20 arbetsdagar underrätta övriga medlemsstaters godkännandemyndigheter.

Artikel 27 är tillämplig endast då tillverkningen upphör på grund av de omständigheter som anges i punkt 1 a i den här artikeln.

4. Om ett EG-typgodkännande för fordon skall upphöra att gälla, skall tillverkaren, utan att det påverkar tillämpningen av punkt 3, underrätta den godkännandemyndighet som beviljade EG-typgodkännandet.

Godkännandemyndigheten skall utan omotiverat dröjsmål meddela all relevant information till godkännandemyndigheterna i övriga medlemsstater så att artikel 27 vid behov skall kunna tillämpas. I detta meddelande skall särskilt anges det tillverkningsdatum som avses samt identifikationsnumret på det sist tillverkade fordonet.

KAPITEL VII

INTYG OM ÖVERENSSTÄMMELSE OCH MÄRKNING

Artikel 18

Intyg om överensstämmelse

1. En tillverkare som innehar ett EG-typgodkännande av fordon, skall utfärda ett intyg om överensstämmelse som skall åtfölja varje fordon – vare sig det är färdigbyggt, icke färdigbyggt eller etappvis färdigbyggt – som tillverkas i överensstämmelse med den godkända fordonstypen.

▼B

I fråga om icke färdigbyggda eller etappvis färdigbyggda fordon skall tillverkaren endast fylla i de uppgifter på sidan 2 av intyget om överensstämmelse som har tillkommit eller ändrats på det aktuella stadiet av godkännandeförfarandet samt, i tillämpliga fall, till detta intyg bifoga samtliga intyg om överensstämmelse som utfärdats under den föregående etappen.

2. Intyget om överensstämmelse skall avfattas på ett av gemenskapens officiella språk. Medlemsstaterna får begära att intyget om överensstämmelse översätts till det egna språket eller de egna språken.

3. Intyg om överensstämmelse skall utformas på ett sådant sätt att det inte går att förfalska. Det papper som används skall därför skyddas antingen av färggrafik eller av en vattenstämpel med tillverkarens identifikationsmärke.

4. Intyget om överensstämmelse skall fyllas i fullständigt och får inte innehålla några andra begränsningar för användningen av fordonet än vad som finns föreskrivet i en rättsakt.

5. På det intyg om överensstämmelse enligt del I i bilaga IX för fordon som godkänts i enlighet med bestämmelserna i artikel 20.2 skall det i rubriken stå följande: ”För färdigbyggda/etappvis färdigbyggda fordon – typgodkännande enligt artikel 20 (preliminärt godkännande)”.

6. I rubriken till intyget om överensstämmelse enligt del I i bilaga IX för de fordon som är typgodkända enligt artikel 22 skall det stå ”För färdigbyggda/etappvis färdigbyggda fordon som är typgodkända i små serier”, och i nära anslutning till detta tillverkningsåret följt av ett löpnummer mellan 1 och det högsta nummer som anges i tabellen i bilaga XII, vilket för varje tillverkningsår anger fordonets löpnummer i produktionen för det året.

7. Utan att det påverkar tillämpningen av bestämmelserna i punkt 1 får tillverkaren på elektronisk väg översända uppgifter eller information i intyget om överensstämmelse till medlemsstatens registreringsmyndighet.

8. Endast tillverkaren har rätt att utfärda en dubblett av intyget om överensstämmelse. Ordet ”dubblett” skall synas tydligt på framsidan av dubbletten.

Artikel 19

EG-typgodkännandemärke

1. Tillverkaren av en komponent eller en separat teknisk enhet, oavsett om denna ingår i ett system eller inte, skall på varje komponent eller enhet som tillverkas i överensstämmelse med den godkända typen fästa ett EG-typgodkännandemärke i enlighet med det tillämpliga särdirektivet eller den tillämpliga förordningen.

2. Om inget EG-typgodkännandemärke krävs, skall tillverkaren åtminstone anbringa sitt handelsnamn eller varumärke samt typbeteckning och/eller identifikationsnummer.

▼B

3. EG-typgodkännandemärket skall utformas i enlighet med tillägget till bilaga VII.

KAPITEL VIII

NY TEKNIK ELLER NYA PRINCIPER SOM ÄR OFÖRENLIGA MED BESTÄMMELSERNA I SÄRDIREKTIVEN

Artikel 20

Undantag för ny teknik eller nya principer

1. Medlemsstaterna får på tillverkarens begäran bevilja ett EG-typgodkännande för ett system, en komponent eller en separat teknisk enhet där teknik eller principer utnyttjas som är oförenliga med bestämmelserna i en eller flera av de rättsakter som förtecknas i del I i bilaga IV, förutsatt att kommissionen lämnar sitt tillstånd i enlighet med förfarandet i artikel 40.3.

2. I avvaktan på beslutet om huruvida tillstånd beviljas eller ej får medlemsstaten bevilja ett tillfälligt godkännande som bara gäller det egna territoriet för en fordonstyp som omfattas av det begärda undantaget, förutsatt att den utan dröjsmål underrättar kommissionen och de övriga medlemsstaterna om detta och i sammanställd form

a) anger varför tekniken eller principerna i fråga gör att systemet, komponenten eller den separata tekniska enheten inte uppfyller kraven,

b) beskriver de säkerhets- och miljöaspekter som påverkas och vilka åtgärder som vidtagits,

c) beskriver de provningar, inklusive resultaten av dessa, som visar att en säkerhets- och miljöskyddsnivå uppnås som är likvärdig med eller bättre än den som ges enligt de krav från vilka undantag har sökts.

3. Andra medlemsstater får besluta att godta ett sådant tillfälligt godkännande som avses i punkt 2 på sitt territorium.

4. Kommissionen skall, i enlighet med förfarandet i artikel 40.3, besluta om medlemsstaten skall få bevilja ett EG-typgodkännande för den fordonstypen.

I förekommande fall skall det i beslutet även anges om dess giltighet är begränsad, till exempel med avseende på tiden. Godkännandet skall alltid gälla minst 36 månader.

Om kommissionen beslutar att inte bevilja tillstånd, skall medlemsstaten omedelbart underrätta innehavaren av det tillfälliga typgodkännande som nämns i punkt 2 i denna artikel om att det tillfälliga typgodkännandet kommer att upphävas sex månader efter kommissionens beslut. Fordon som tillverkats i överensstämmelse med det tillfälliga typgodkännandet innan det upphävdes, skall dock kunna registreras, försäljas eller tas i bruk i de medlemsstater som godtagit det tillfälliga typgodkännandet.

▼B

5. Denna artikel skall inte tillämpas om ett system, en komponent eller en separat teknisk enhet överensstämmer med en FN/ECE-föreskrift som gemenskapen har anslutit sig till.

Artikel 21

Nödvändiga åtgärder

1. Om kommissionen finner att det finns goda skäl att bevilja ett undantag enligt artikel 20, skall den genast vidta nödvändiga åtgärder för att anpassa de berörda särdirektiven eller förordningarna till den tekniska utvecklingen. Dessa åtgärder, som avser att ändra icke väsentliga delar av de särdirektiv eller förordningar som är förtecknade i del I i bilaga IV, skall antas i enlighet med det föreskrivande förfarande med kontroll som avses i artikel 40.2.

Om undantaget enligt artikel 20 avser en FN/ECE-föreskrift, skall kommissionen föreslå en ändring i den berörda FN/ECE-föreskriften i enlighet med det förfarande som är tillämpligt enligt 1958 års reviderade överenskommelse.

2. Så snart de berörda rättsakterna har ändrats skall eventuella begränsningar av undantagen omedelbart upphävas.

Om de åtgärder som är nödvändiga för att anpassa rättsakterna inte har vidtagits, kan giltighetstiden för ett undantag förlängas på begäran av den medlemsstat som beviljade typgodkännandet genom ett nytt beslut som fattas i enlighet med förfarandet i artikel 40.3.

KAPITEL IX

FORDON SOM TILLVERKAS I SMÅ SERIER

Artikel 22

EG-typgodkännande av små serier

1. På begäran av tillverkaren och inom de kvantitativa begränsningar som anges i del A avsnitt 1 i bilaga XII skall medlemsstaterna, i enlighet med förfarandet i artikel 6.4, bevilja EG-typgodkännande för en fordonstyp som uppfyller minst de krav som anges i tillägg 1 till del I i bilaga IV.

2. Punkt 1 skall inte tillämpas på fordon avsedda för särskilda ändamål.

3. EG-typgodkännandeintyg skall numreras i enlighet med bilaga VII.

Artikel 23

Nationellt typgodkännande av små serier

1. För fordon som tillverkas inom de kvantitativa begränsningar som anges i del A avsnitt 2 i bilaga XII får medlemsstaterna medge undantag från en eller flera bestämmelser i en eller flera av de rättsakter som förtecknas i bilaga IV eller bilaga XI, förutsatt att de föreskriver relevanta alternativa krav.

▼B

”Alternativa krav” innebär administrativa bestämmelser och tekniska krav som syftar till att säkerställa en trafiksäkerhets- och miljöskyddsnivå som i största möjliga utsträckning motsvarar den nivå som föreskrivs i bestämmelserna i bilaga IV eller bilaga XI.

2. Medlemsstaterna får medge undantag från en eller flera av bestämmelserna i detta direktiv för de fordon som anges i punkt 1.

3. För de bestämmelser som anges i punkterna 1 och 2 får undantag medges endast om en medlemsstat har godtagbara skäl för att göra detta.

4. För att typgodkänna fordon enligt denna artikel skall medlemsstaterna acceptera system, komponenter eller separata tekniska enheter som är typgodkända enligt de rättsakter som förtecknas i bilaga IV.

5. I typgodkännandeintyget skall det särskilt anges vilken typ av undantag som har beviljats enligt punkterna 1 och 2.

Typgodkännandeintyget, för vilket en mall finns i bilaga VI, får inte ha rubriken ”EG-typgodkännandeintyg för fordon”. Typgodkännandeintygen skall dock numreras i enlighet med bilaga VII.

6. Typgodkännandets giltighet skall begränsas till territoriet för den medlemsstat som beviljade godkännandet. På tillverkarens begäran skall dock godkännandemyndigheten sända en kopia av typgodkännandeintyget, inklusive bilagor, som rekommenderad försändelse eller e-post till godkännandemyndigheterna i de medlemsstater som tillverkaren angett.

Senast 60 dagar efter mottagandet skall denna medlemsstat besluta huruvida den godtar typgodkännandet. Den skall formellt meddela detta till den godkännandemyndighet som avses i första stycket.

En medlemsstat får inte vägra ett typgodkännande, såvida den inte har godtagbara skäl att anse att de tekniska bestämmelser enligt vilka fordonet godkändes inte motsvarar dess egna.

7. På begäran av en sökande som önskar sälja, registrera eller ta i bruk ett fordon i en annan medlemsstat skall den medlemsstat som beviljade godkännandet ge sökanden en kopia av typgodkännandeintyget, inklusive det tekniska underlaget.

En medlemsstat skall tillåta att ett fordon säljs, registreras eller tas i bruk, såvida den inte har godtagbara skäl att anse att de tekniska bestämmelser enligt vilka fordonet godkändes inte motsvarar dess egna.

▼B

KAPITEL X

ENSKILDA GODKÄNNANDEN

Artikel 24

Enskilda godkännanden

1. Medlemsstaterna får medge undantag för ett visst fordon, oavsett om det är unikt eller inte, från en eller flera av bestämmelserna i detta direktiv eller från en eller flera av de rättsakter som förtecknas i bilaga IV eller bilaga XI, förutsatt att de ställer alternativa krav.

Undantag från bestämmelserna i första stycket skall endast medges om en medlemsstat har godtagbara skäl att göra detta.

”Alternativa krav” innebär administrativa bestämmelser och tekniska krav som syftar till att säkerställa en trafiksäkerhets- och miljöskyddsnivå som i största möjliga utsträckning motsvarar den nivå som anges i bestämmelserna i bilaga IV eller bilaga XI.

2. Medlemsstaterna skall inte utföra förstörande provningar. De skall använda all relevant information som lämnats av den sökande för att fastställa överensstämmelse med de alternativa kraven.

3. Medlemsstaterna skall i stället för de alternativa kraven i fråga godta ett EG-typgodkännande som utfärdats för ett system, en komponent, en separat teknisk enhet.

4. En ansökan om enskilt godkännande skall lämnas in av tillverkaren, av ägaren till fordonet eller av en person som agerar för deras räkning, förutsatt att sistnämnda person är etablerad i gemenskapen.

5. Medlemsstaten skall bevilja ett enskilt godkännande om fordonet överensstämmer med den beskrivning som bifogas ansökan och uppfyller gällande tekniska krav för det fordonet och skall utan omotiverat dröjsmål utfärda ett enskilt godkännandeintyg.

Intyget om enskilt godkännande skall utformas i överensstämmelse med mallen för EG-typgodkännandeintyg enligt bilaga VI och skall innehålla åtminstone de uppgifter som krävs för att fylla i ansökan om registrering enligt rådets direktiv 1999/37/EG av den 29 april 1999 om registreringsbevis för fordon ([1]). Intyg om enskilt godkännande får inte förses med rubriken ”EG-godkännande för fordon”.

Fordonets identifieringsnummer skall stå angivet på intyget om enskilt godkännande.

6. Enskilda godkännanden gäller endast i den medlemsstat som beviljat godkännandet.

Om en sökande önskar sälja, registrera eller ta i bruk, i en annan medlemsstat, ett fordon som beviljats ett enskilt godkännande, skall den medlemsstat som beviljat godkännandet på begäran ge den sökande en redogörelse för de tekniska bestämmelser enligt vilka fordonet godkändes.

([1]) EGT L 138, 1.6.1999, s. 57. Direktivet senast ändrat genom direktiv 2006/103/EG (EUT L 363, 20.12.2006, s. 344).

▼B

När det gäller ett fordon som beviljats ett enskilt godkännande av en medlemsstat enligt bestämmelserna i denna artikel, skall en annan medlemsstat tillåta att fordonet säljs, registreras eller tas i bruk, såvida den inte har godtagbara skäl att anse att de tekniska bestämmelser enligt vilka fordonet godkändes inte motsvarar dess egna.

7. På begäran av tillverkaren eller fordonets ägare skall medlemsstaterna bevilja ett enskilt godkännande för ett fordon som överensstämmer med bestämmelserna i detta direktiv och med de rättsakter som förtecknas i bilaga IV eller bilaga XI.

I detta fall skall medlemsstaterna acceptera det enskilda godkännandet och tillåta att fordonet säljs, registreras och tas i bruk.

8. Bestämmelserna i denna artikel får tillämpas på fordon som har blivit typgodkända enligt detta direktiv och som har ändrats innan de registrerades eller togs i bruk för första gången.

Artikel 25

Särskilda bestämmelser

1. Förfarandet i artikel 24 kan tillämpas på ett enskilt fordon under de olika etapperna i tillverkningen i enlighet med ett etappvis typgodkännande.

2. Förfarandet i artikel 24 får inte ersätta någon mellanliggande etapp i det normala förfarandet för ett etappvis typgodkännande och får inte tillämpas för godkännande av den första tillverkningsetappen för ett fordon.

KAPITEL XI

REGISTRERING, FÖRSÄLJNING OCH IBRUKTAGANDE

Artikel 26

Registrering, försäljning och ibruktagande av fordon

1. Utan att det påverkar tillämpningen av bestämmelserna i artiklarna 29 och 30 skall medlemsstaterna registrera fordon och tillåta att de säljs eller tas i bruk endast om de åtföljs av ett giltigt intyg om överensstämmelse som utfärdats i enlighet med artikel 18.

När det gäller icke färdigbyggda fordon skall medlemsstaterna tillåta försäljning men får vägra tillåta att de registreras varaktigt eller tas i bruk innan de är färdigbyggda.

2. Fordon som är undantagna från kravet på att åtföljas av ett intyg om överensstämmelse får endast registreras, säljas eller tas i bruk om de uppfyller de tillämpliga tekniska kraven i detta direktiv.

▼B

3. När det gäller fordon som tillverkas i små serier får antalet fordon som under ett år registreras, säljs eller tas i bruk inte överstiga det antal enheter som anges i del A i bilaga XII.

Artikel 27

Registrering, försäljning och ibruktagande av fordon i slutserier

1. Medlemsstaterna får, med de begränsningar som anges i avsnitt B i bilaga XII och för en begränsad period, registrera och tillåta försäljning eller ibruktagande av fordon som överensstämmer med en fordonstyp vars EG-typgodkännande inte längre är giltigt.

Första stycket skall tillämpas endast på fordon inom gemenskapens territorium som omfattades av ett giltigt EG-typgodkännande när de tillverkades, men som inte hade registrerats eller tagits i bruk innan giltighetstiden för detta EG-typgodkännande gick ut.

2. För färdigbyggda fordon skall den möjlighet som anges i punkt 1 gälla i tolv månader från och med den dag då giltighetstiden för EG-typgodkännandet gick ut, och för etappvis färdigbyggda fordon i 18 månader från den dagen.

3. En tillverkare som vill utnyttja bestämmelserna i punkt 1 skall lämna en begäran om detta till den behöriga myndighet i varje medlemsstat som berörs av ibruktagandet av de berörda fordonen. I begäran skall det anges av vilka tekniska eller ekonomiska skäl dessa fordon inte uppfyller de nya tekniska kraven.

De berörda medlemsstaterna skall inom tre månader från mottagandet av begäran besluta om och för hur många av dessa fordon registrering skall tillåtas inom deras territorium.

4. Punkterna 1–3 skall i tillämpliga delar gälla fordon som omfattades av ett nationellt typgodkännande, men som inte hade registrerats eller tagits i bruk när det typgodkännandet upphörde att gälla enligt artikel 45 på grund av att förfarandet för EG-typgodkännande blivit obligatoriskt.

5. Medlemsstaterna skall vidta lämpliga åtgärder för att se till att antalet fordon som skall registreras eller tas i bruk inom ramen för det förfarande som anges i denna artikel övervakas effektivt.

Artikel 28

Försäljning och ibruktagande av komponenter och separata tekniska enheter

1. Medlemsstaterna skall tillåta att komponenter eller separata tekniska enheter säljs eller tas i bruk om och endast om de uppfyller kraven i de tillämpliga rättsakterna och är märkta i enlighet med artikel 19.

▼B

2. Punkt 1 skall inte gälla komponenter eller separata tekniska enheter som är särskilt konstruerade eller avsedda för nya fordon som inte omfattas av detta direktiv.

3. Med avvikelse från punkt 1 får medlemsstaterna tillåta försäljning och ibruktagande av komponenter eller separata tekniska enheter som har undantagits från en eller flera bestämmelser i en rättsakt enligt artikel 20 eller som är avsedda att monteras på fordon som omfattas av godkännanden som beviljats enligt artiklarna 22, 23 eller 24 som avser ifrågavarande komponent eller separata tekniska enhet.

4. Med avvikelse från punkt 1 och såvida inget annat föreskrivs i en rättsakt får medlemsstaterna tillåta försäljning och ibruktagande av komponenter eller separata tekniska enheter som är avsedda att monteras i fordon som vid tidpunkten för ibruktagandet inte behövde EG-typgodkännas enligt detta direktiv eller enligt direktiv 70/156/EEG.

KAPITEL XII

SKYDDSKLAUSULER

Artikel 29

Fordon, system, komponenter eller separata tekniska enheter som är förenliga med detta direktiv

1. Om en medlemsstat finner att nya fordon, system, komponenter eller separata tekniska enheter, trots att de uppfyller de tillämpliga kraven eller har föreskriven märkning, utgör en allvarlig risk för trafiksäkerheten eller allvarligt skadar miljön eller folkhälsan, har denna medlemsstat rätt att under högst sex månader vägra att registrera sådana fordon eller vägra att tillåta att sådana fordon, komponenter eller separata tekniska enheter säljs eller tas i bruk inom dess territorium.

Medlemsstaten skall i sådana fall omedelbart underrätta tillverkaren, övriga medlemsstater och kommissionen om detta samt ange skälen till sitt beslut, och särskilt ange om det beror på:

— brister i de tillämpliga rättsakterna, eller

— felaktig tillämpning av de relevanta kraven.

2. För att förbereda beslutet skall kommissionen samråda med berörda parter så snart som möjligt, särskilt med den godkännandemyndighet som utfärdade typgodkännandet.

3. Om de åtgärder som avses i punkt 1 tillskrivs brister i de tillämpliga rättsakterna, skall lämpliga åtgärder vidtas enligt följande:

— När det gäller särdirektiv eller förordningar som är förtecknade i del I i bilaga IV skall kommissionen ändra dem i enlighet med det föreskrivande förfarande med kontroll som avses i artikel 40.2.

▼B

— När det gäller FN/ECE-föreskrifter skall kommissionen föreslå erforderliga utkast till ändringar av berörda FN/ECE-föreskrifter i enlighet med det förfarande som är tillämpligt enligt 1958 års reviderade överenskommelse.

4. Om de åtgärder som avses i punkt 1 tillskrivs felaktig tillämpning av relevanta krav, skall kommissionen vidta de åtgärder som krävs för att se till att kraven efterlevs.

Artikel 30

Fordon, system, komponenter eller separata tekniska enheter som inte överensstämmer med den godkända typen

1. Om den medlemsstat som har beviljat ett EG-typgodkännande finner att nya fordon, system, komponenter eller separata tekniska enheter med intyg om överensstämmelse eller godkännandemärke inte överensstämmer med den typ som den har godkänt, skall denna medlemsstat vidta nödvändiga åtgärder, vid behov inbegripet återkallelse av typgodkännandet, för att se till att serietillverkade fordon, system, komponenter eller separata tekniska enheter överensstämmer med den godkända typen. Godkännandemyndigheten i denna medlemsstat skall underrätta godkännandemyndigheterna i övriga medlemsstater om de vidtagna åtgärderna.

2. Vid avvikelser från uppgifterna i EG-typgodkännandeintyget eller det tekniska underlaget, skall bristande överensstämmelse med den godkända typen anses föreligga med avseende på punkt 1.

Ett fordon skall inte anses avvika från den godkända typen om eventuella toleranser som medges i de tillämpliga rättsakterna har iakttagits.

3. Om en medlemsstat påvisar att nya fordon, komponenter eller separata tekniska enheter med intyg om överensstämmelse eller godkännandemärke inte överensstämmer med den godkända typen, kan den begära att den medlemsstat som beviljade EG-typgodkännandet skall kontrollera att de serietillverkade fordonen, systemen, komponenterna eller separata tekniska enheterna även fortsättningsvis överensstämmer med den godkända typen. Efter att ha mottagit en sådan begäran skall den berörda medlemsstaten vidta de begärda åtgärderna snarast möjligt, dock inte senare än sex månader efter denna begäran.

4. Godkännandemyndigheten skall begära att den medlemsstat som beviljade typgodkännandet av systemet, komponenten, den särskilda tekniska enheten eller det icke färdigbyggda fordonet vidtar nödvändiga åtgärder för att se till att serietillverkade fordon åter överensstämmer med den godkända typen i följande fall:

a) Om det i samband med EG-typgodkännande av fordon visat sig att ett fordons bristande överensstämmelse uteslutande beror på bristande överensstämmelse hos ett system, en komponent eller en separat teknisk enhet.

b) Om det i samband med etappvis typgodkännande visat sig att den bristande överensstämmelsen hos ett etappvis färdigbyggt fordon uteslutande beror på bristande överensstämmelse hos ett system, en komponent eller en separat teknisk enhet som ingår i det icke färdigbyggda fordonet eller hos det ej färdigbyggda fordonet i sig.

▼B

Efter att ha mottagit en sådan begäran skall den berörda medlemsstaten, vid behov i samarbete med den medlemsstat som lämnade in begäran, vidta nödvändiga åtgärder snarast möjligt, dock inte senare än sex månader efter denna begäran. Om bristande överensstämmelse konstateras, skall godkännandemyndigheten i den medlemsstat som beviljade EG-typgodkännandet för systemet, komponenten eller den separata tekniska enheten eller godkände det icke färdigbyggda fordonet vidta de åtgärder som anges i punkt 1.

5. Godkännandemyndigheterna skall inom 20 arbetsdagar underrätta varandra om varje återkallelse av EG-typgodkännanden och orsakerna till detta.

6. Om den medlemsstat som beviljade EG-typgodkännandet bestrider den bristande överensstämmelse som anmälts till den, skall de berörda medlemsstaterna söka lösa denna tvist. Kommissionen skall hållas underrättad och, då så är nödvändigt, inleda samråd i syfte att nå fram till en uppgörelse.

Artikel 31

Försäljning och ibruktagande av delar eller utrustning som kan utgöra en betydande risk för den korrekta funktionen av nödvändiga system

1. Medlemsstaterna skall tillåta försäljning, saluföring eller ibruktagande av delar eller utrustning som kan medföra en betydande risk vad gäller korrekt funktion av system som är nödvändiga för fordonets säkerhet eller för dess miljöprestanda endast under förutsättning att delarna eller utrustningen i fråga har godkänts av en godkännandemyndighet i enlighet med punkterna 5–10.

2. Delar eller sådan utrustning som omfattas av godkännandet i punkt 1 skall föras in i förteckningen i bilaga XIII. Ett sådant beslut skall föregås av en utvärdering till följd av en rapport och ha som mål att skapa en rimlig balans mellan följande omständigheter:

a) Förekomsten av en allvarlig risk för säkerhet eller miljöprestanda hos fordon som utrustats med aktuella delar eller utrustning.

b) De konsekvenser ett eventuellt krav om godkännande av aktuella delar eller utrustning enligt denna artikel har för konsumenter och tillverkare på eftermarknaden.

3. Punkt 1 skall inte tillämpas på originaldelar eller originalutrustning som ingår i ett typgodkännande för system avseende ett fordon eller på delar eller utrustning som har typgodkänts i enlighet med bestämmelserna i någon av de rättsakter som förtecknas i bilaga IV, såvida godkännandena inte hänför sig till andra aspekter än de som omfattas av punkt 1. Punkt 1 skall inte tillämpas på delar eller utrustning som uteslutande framtagits för tävlingsfordon som inte är avsedda för användning på allmänna vägar. Om delar eller utrustning som ingår i bilaga XIII kan användas både i tävlingsfordon och i fordon som är avsedda för användning på allmänna vägar, får delarna eller utrustningen inte säljas eller saluföras till allmänheten för användning i fordon avsedda för användning på allmänna vägar, såvida delarna eller utrustningen inte uppfyller kraven i denna artikel.

▼B

Kommissionen skall vid behov anta bestämmelser för att identifiera de delar eller den utrustning som avses i denna punkt.

4. Förfarandet för och kraven i samband med den godkännandeprocess som avses i punkt 1, samt formerna för senare uppdateringar av förteckningen i bilaga XIII skall fastställas av kommissionen efter samråd med de berörda parterna. Dessa krav skall bland annat omfatta föreskrifter för säkerhet, miljöskydd och, vid behov, provningsnormer. Kraven kan baseras på de rättsakter som förtecknas i bilaga IV eller fastställas i överensstämmelse med de tekniska framstegen när det gäller säkerhet, miljöskydd och provningar eller, om detta är ett lämpligt sätt att uppfylla de fastställda säkerhets- eller miljöskyddsmålen, bestå av en jämförelse mellan delen eller utrustningen och miljö- eller säkerhetsprestandan hos originalfordonet eller någon av dess delar beroende på vad som är lämpligt.

5. I enlighet med punkt 1 skall tillverkaren av delarna eller utrustningen förelägga godkännandemyndigheten en provningsrapport från den utsedda tekniska tjänsten som intygar att de delar eller den utrustning för vilka godkännande söks uppfyller de krav som avses i punkt 4. Endast en ansökan får lämnas in av tillverkaren per typ och per del och endast till en godkännandemyndighet.

Ansökan skall innehålla detaljerade uppgifter om tillverkaren av delarna eller utrustningen, om typ, identifikation och delnummer för de delar eller den utrustning för vilka godkännande söks och även fordonstillverkarens namn, fordonstypen och vid behov tillverkningsår eller andra uppgifter för identifikation av det fordon för vilket monteringen av dessa delar eller denna utrustning är avsedd.

När godkännandemyndigheten, med beaktande av provningsrapporten och övriga styrkande uppgifter, är övertygad om att delarna eller utrustningen i fråga uppfyller kraven i punkt 4, skall den utan onödigt dröjsmål utfärda ett intyg för tillverkaren. Detta intyg skall tillåta att delarna eller utrustningen säljs, saluförs eller monteras på fordon i gemenskapen, om inte annat följer av punkt 9 andra stycket.

6. Varje del eller utrustning som godkänns med tillämpning av denna artikel skall märkas på lämpligt sätt.

Kommissionens skall fastställa märknings- och emballagekrav, liksom mallen och numreringssystemet för det intyg som avses i punkt 5.

7. De åtgärder som avses i punkt 2–6 skall antas i enlighet med det föreskrivande förfarande med kontroll som avses i artikel 40.2, eftersom de avser att ändra icke väsentliga delar av detta direktiv, bland annat genom att komplettera det.

8. Tillverkaren skall utan dröjsmål informera den godkännandemyndighet som utfärdade intyget om varje ändring med avseende på de villkor enligt vilka det utfärdades. Denna godkännandemyndighet skall besluta om det är nödvändigt att omarbeta intyget eller utfärda ett nytt och om nya provningar är nödvändiga.

Tillverkaren skall säkerställa att delarna och utrustningen tillverkas och fortsätter att tillverkas i enlighet med de villkor enligt vilka intyget utfärdades.

▼B

9. Innan något tillstånd beviljas skall godkännandemyndigheten kontrollera att det finns tillfredsställande rutiner och förfaranden för att säkerställa effektiv kontroll av produktionsöverensstämmelsen.

Om godkännandemyndigheten finner att villkoren för att utfärda tillståndet inte längre är uppfyllda, skall den begära att tillverkaren vidtar de åtgärder som krävs för att se till att delarna eller utrustningen återigen uppvisar överensstämmelse. Om det är nödvändigt skall godkännandemyndigheten återkalla tillståndet.

10. Kommissionen skall uppmärksammas på all oenighet mellan medlemsstaterna beträffande de intyg som avses i punkt 5. Den skall vidta lämpliga åtgärder, och även vid behov begära att tillståndet återkallas, efter att ha samrått med medlemsstaterna.

11. Denna artikel skall inte tillämpas på en del eller utrustning innan den förtecknas i bilaga XIII. För varje post eller grupp av poster i bilaga XIII skall en rimlig övergångsperiod fastställas så att tillverkaren av den delen eller utrustningen kan ansöka om och erhålla ett tillstånd. Samtidigt kan en tidpunkt i förekommande fall fastställas så att delar och utrustning avsedda för fordon som typgodkänts före denna tidpunkt inte omfattas av tillämpningen av denna artikel.

12. Så länge som ett beslut inte är fattat om huruvida en del eller utrustning skall ingå i den förteckning som avses i punkt 1, får medlemsstaterna behålla sådana nationella bestämmelser om delar eller utrustning som kan utgöra en betydande risk för den korrekta funktionen av system som är nödvändiga för fordonets säkerhet eller dess miljöprestanda.

När ett sådant beslut har fattats, skall nationella bestämmelser om de berörda delarna eller utrustningen upphöra att gälla.

13. Från och med den 29 oktober 2007 skall medlemsstaterna inte anta nya bestämmelser som rör delar och utrustning som kan påverka den korrekta funktionen av system och som är nödvändiga för fordonets säkerhet eller dess miljöprestanda.

Artikel 32

Återkallelse av fordon

1. Om en tillverkare som har beviljats ett EG-typgodkännande är tvungen, med tillämpning av bestämmelserna i en rättsakt eller i direktiv 2001/95/EG, att återkalla fordon som redan sålts, registrerats eller tagits i bruk på grund av att ett eller flera system eller en eller flera komponenter eller separata tekniska enheter som monterats på fordonet, oavsett om de vederbörligen godkänts enligt detta direktiv eller inte, utgör en allvarlig risk för trafiksäkerheten, folkhälsan eller miljöskyddet, skall han omedelbart underrätta den godkännandemyndighet som beviljade fordonsgodkännandet om detta.

▼B

2. Tillverkaren skall föreslå godkännandemyndigheten lämpliga åtgärder för att undanröja de risker som avses i punkt 1. Godkännandemyndigheten skall utan dröjsmål meddela myndigheterna i de övriga medlemsstaterna de föreslagna åtgärderna.

De behöriga myndigheterna skall se till att dessa åtgärder genomförs på ett verksamt sätt på deras respektive territorium.

3. Om de berörda myndigheterna anser att åtgärderna är otillräckliga eller om de inte har genomförts tillräckligt snabbt, skall de utan dröjsmål informera den godkännandemyndighet som beviljat EG-typgodkännandet.

Godkännandemyndigheten skall därefter informera tillverkaren. Om den godkännandemyndighet som beviljat EG-typgodkännandet själv inte godtar tillverkarens åtgärder, skall den vidta alla de skyddsåtgärder som krävs inbegripet återkallelse av EG-typgodkännandet om tillverkaren inte föreslår och genomför effektiva korrigerande åtgärder. Vid återkallelse av EG-typgodkännandet skall den berörda godkännandemyndigheten inom 20 arbetsdagar underrätta tillverkaren, övriga medlemsstaters godkännandemyndigheter och kommissionen om detta med rekommenderad post eller på likvärdigt elektroniskt sätt.

4. Denna artikel skall tillämpas även på delar som inte omfattas av några krav enligt en rättsakt.

Artikel 33

Meddelande av beslut och möjlighet till prövning

Varje beslut som fattas enligt bestämmelser som antagits för genomförandet av detta direktiv och varje beslut som innebär att EG-typgodkännande vägras eller återkallas, att registrering vägras eller att försäljning förbjuds, skall i detalj ange de skäl på vilka beslutet grundas.

Den berörda parten skall underrättas om varje sådant beslut och samtidigt upplysas om vilka möjligheter till prövning av beslutet som finns inom ramen för gällande lagstiftning i den berörda medlemsstaten och inom vilken tid prövning skall begäras.

KAPITEL XIII

INTERNATIONELLA FÖRESKRIFTER

Artikel 34

FN/ECE-föreskrifter som krävs för EG-typgodkännande

1. De FN/ECE-föreskrifter som gemenskapen har anslutit sig till och som förtecknas i del I i bilaga IV och i bilaga XI utgör en del av EG-typgodkännandet för fordon på samma villkor som särdirektiven eller förordningarna. De skall tillämpas på de fordonskategorier som förtecknas i de relevanta kolumnerna i tabellen i del I i bilaga IV och i bilaga XI.

▼B

2. När gemenskapen har beslutat om obligatorisk tillämpning av en FN/ECE-föreskrift för ett EG-typgodkännande i enlighet med artikel 4.4 i beslut 97/836/EG, skall bilagorna i detta direktiv ändras på lämpligt sätt i enlighet med det föreskrivande förfarande med kontroll som avses i artikel 40.2 i direktivet. I rättsakten om ändring av bilagorna till direktivet skall även tidpunkterna för obligatorisk tillämpning av FN/ECE-föreskriften eller dess ändringar anges. Medlemsstaterna skall upphäva eller anpassa eventuell nationell lagstiftning som inte är förenlig med FN/ECE-föreskriften i fråga.

Om en sådan FN/ECE-föreskrift ersätter ett befintligt särdirektiv eller en befintlig förordning, skall den berörda posten i del I i bilaga IV och i bilaga XI ersättas av numret på FN/ECE-föreskriften, och motsvarande post i del II i bilaga IV skall strykas i enlighet med samma förfarande.

3. I det fall som avses i punkt 2 andra stycket skall det särdirektiv eller den förordning som ersätts av FN/ECE-föreskriften upphävas i enlighet med det föreskrivande förfarande med kontroll som avses i artikel 40.2.

Om ett särdirektiv upphävs, skall medlemsstaten upphäva eventuell nationell lagstiftning som antogs för införlivande av det direktivet.

4. Detta direktiv får liksom särdirektiven och förordningarna innehålla direkta hänvisningar till internationella standarder och föreskrifter utan att dessa måste kopieras i gemenskapens regelverk.

Artikel 35

FN/ECE-föreskrifters likvärdighet med direktiv eller förordningar

1. De FN/ECE-föreskrifter som förtecknas i del II i bilaga IV erkänns som likvärdiga med motsvarande särdirektiv eller förordningar i den mån de har samma tillämpningsområde och syfte.

Medlemsstaternas godkännandemyndigheter skall godta godkännanden som beviljats enligt dessa FN/ECE-föreskrifter samt, i tillämpliga fall, tillhörande godkännandemärken i stället för motsvarande godkännanden och godkännandemärken som beviljats i enlighet med det likvärdiga särdirektivet eller den likvärdiga förordningen.

2. Om gemenskapen i enlighet med punkt 1 har beslutat att tillämpa en ny FN/ECE-föreskrift eller en ändrad FN/ECE-föreskrift, skall del II i bilaga IV till detta direktiv ändras på lämpligt sätt. Dessa åtgärder, som avser ändra icke väsentliga delar av detta direktiv, skall antas i enlighet med det föreskrivande förfarande med kontroll som avses i artikel 40.2.

▼B

Artikel 36

Likvärdighet med andra föreskrifter

Inom ramen för multilaterala eller bilaterala avtal mellan gemenskapen och tredjeländer får rådet, på förslag av kommissionen, med kvalificerad majoritet förklara sådana förfaranden som upprättats genom internationella föreskrifter eller föreskrifter i tredjeländer som likvärdiga med de villkor eller bestämmelser för EG-typgodkännande av system, komponenter och separata tekniska enheter som införs genom detta direktiv.

KAPITEL XIV

TILLHANDAHÅLLANDE AV TEKNISK INFORMATION

Artikel 37

Information som är avsedd för användarna

1. Tillverkaren får inte, med avseende på de uppgifter som föreskrivs i detta direktiv eller i de rättsakter som förtecknas i bilaga IV, tillhandahålla teknisk information som avviker från de uppgifter som godkänts av godkännandemyndigheten.

2. Om så föreskrivs i en rättsakt, skall tillverkaren tillhandahålla användarna all relevant information och nödvändiga instruktioner där eventuella särskilda villkor eller begränsningar anges för användningen av ett fordon, en komponent eller en separat teknisk enhet.

Denna information skall vara avfattad på gemenskapens officiella språk. Den skall, i samförstånd med godkännandemyndigheten, tillhandahållas i en lämplig medföljande handling, t.ex. instruktionsbok eller servicebok.

Artikel 38

Information som är avsedd för tillverkare av komponenter eller separata tekniska enheter

1. Fordonstillverkaren skall förse tillverkare av komponenter eller separata tekniska enheter med alla uppgifter – i förekommande fall även ritningar som uttryckligen anges i bilagan eller tillägget till en rättsakt – som krävs för EG-typgodkännande av komponenter eller separata tekniska enheter eller för att erhålla ett tillstånd i enlighet med artikel 31.

Fordonstillverkaren får kräva att tillverkarna av komponenter eller separata tekniska enheter ingår bindande avtal om att information som inte är allmänt tillgänglig eller som hänför sig till immateriella rättigheter skall hållas konfidentiell.

2. Om en tillverkare av komponenter eller separata tekniska enheter är innehavare av ett EG-typgodkännandeintyg som i enlighet med i artikel 10.4 omfattar begränsningar för användningen och/eller särskilda monteringskrav skall han förse fordonstillverkaren med all information om detta.

▼B

Om så föreskrivs i en rättsakt, skall tillverkaren av komponenter eller separata tekniska enheter tillsammans med dessa komponenter eller separata tekniska enheter tillhandahålla instruktioner rörande begränsningar för användningen och/eller särskilda monteringskrav.

KAPITEL XV

GENOMFÖRANDEBESTÄMMELSER OCH ÄNDRINGAR

Artikel 39

Genomförandebestämmelser och ändringar av detta direktiv och av särdirektiven och förordningarna

1. Kommissionen skall anta de bestämmelser som är nödvändiga för att genomföra varje särdirektiv eller förordning i överensstämmelse med reglerna i varje tillämpligt direktiv eller tillämplig förordning.

2. Kommissionen skall anta de ändringar av bilagorna till detta direktiv eller av bestämmelserna i de särdirektiv eller förordningar som förtecknas i del I i bilaga IV som är nödvändiga för att anpassa dessa till den vetenskapliga och tekniska utvecklingen eller till funktionshindrades särskilda behov.

3. Kommissionen skall anta de ändringar av detta direktiv som är nödvändiga för att fastställa tekniska krav för fordon som tillverkas i små serier, fordon som godkänts i enlighet med förfarandet för enskilda godkännanden samt fordon avsedda för särskilda ändamål.

4. Om kommissionen får kännedom om allvarliga risker för trafikanter eller miljön som kräver brådskande åtgärder, får den ändra bestämmelserna i de särdirektiv eller förordningar som förtecknas i del I i bilaga IV.

5. Kommissionen skall anta de ändringar som är nödvändiga för god förvaltning och särskilt dem som behövs för att säkerställa konsekvens i de särdirektiv eller förordningar som förtecknas i del I i bilaga IV, antingen sinsemellan eller gentemot annan gemenskapslagstiftning.

6. Om nya FN/ECE-föreskrifter eller ändringar av gällande FN/ECE-föreskrifter som gemenskapen har anslutit sig till antas med tillämpning av beslut 97/836/EG, skall kommissionen göra motsvarande ändringar i bilagorna till detta direktiv.

7. Varje nytt särdirektiv eller ny förordning skall innehålla de ändringar som krävs i bilagorna till detta direktiv.

8. Bilagorna till detta direktiv får ändras genom förordningar.

9. De åtgärder som avses i denna artikel skall antas i enlighet med det föreskrivande förfarande med kontroll som avses i artikel 40.2 eftersom de avser att ändra icke väsentliga delar av detta direktiv eller av särdirektiven och förordningarna, bland annat genom att komplettera dem.

▼B

Artikel 40

Kommittéförfarande

1. Kommissionen skall biträdas av en kommitté kallad ”tekniska kommittén för motorfordon”.

2. När det hänvisas till denna punkt skall artiklarna 5a.1–5a.4 och artikel 7 i beslut 1999/468/EG tillämpas, med beaktande av bestämmelserna i artikel 8 i det beslutet.

3. När det hänvisas till denna punkt skall artiklarna 5 och 7 i beslut 1999/468/EG tillämpas, med beaktande av bestämmelserna i artikel 8 i det beslutet.

Den tid som avses i artikel 5.6 i beslut 1999/468/EG skall vara tre månader.

KAPITEL XVI

UTSEENDE OCH ANMÄLAN AV TEKNISKA TJÄNSTER

Artikel 41

Utseende av tekniska tjänster

1. När en medlemsstat utser en teknisk tjänst skall denna iaktta bestämmelserna i detta direktiv.

2. De tekniska tjänsterna skall själva genomföra eller övervaka de provningar som krävs för godkännande eller de inspektioner som anges närmare i detta direktiv eller i en rättsakt som förtecknas i bilaga IV, utom i de fall där alternativa förfaranden särskilt medges. De får inte genomföra provningar eller inspektioner för vilka de inte vederbörligen har utsetts.

3. Beroende på kompetensområde skall de tekniska tjänsterna ingå i en eller flera av följande fyra kategorier:

a) Kategori A, tekniska tjänster som i sina egna anläggningar genomför de provningar som avses i detta direktiv och i de rättsakter som förtecknas i bilaga IV.

b) Kategori B, tekniska tjänster som övervakar de provningar som avses i detta direktiv och i de rättsakter som förtecknas i bilaga IV och som utförs i tillverkarens anläggningar eller i en tredje parts anläggningar.

c) Kategori C, tekniska tjänster som regelbundet bedömer och övervakar tillverkarens rutiner för kontroll av produktionsöverensstämmelsen.

d) Kategori D, tekniska tjänster som övervakar eller genomför provningar eller inspektioner inom ramen för övervakningen av produktionsöverensstämmelse.

4. De tekniska tjänsterna skall uppvisa relevant kompetens, särskild teknisk kunskap och styrkt erfarenhet på de områden som omfattas av detta direktiv och de rättsakter som förtecknas i bilaga IV.

▼B

Vidare skall de tekniska tjänsterna uppfylla de standarder som förtecknas i tillägg 1 till bilaga V som är relevanta för deras verksamhet. Detta krav gäller dock inte den sista etappen i förfarandet för etappvis typgodkännande enligt vad som avses i artikel 25.1.

5. En godkännandemyndighet kan agera som teknisk tjänst för en eller flera av de verksamheter som avses i punkt 3.

6. En tillverkare eller en underleverantör som handlar i dennes ställe kan utses till teknisk tjänst för verksamheter i kategori A när det gäller de rättsakter som förtecknas i bilaga XV.

Kommissionen skall vid behov ändra förteckningen med dessa rättsakter i enlighet med det föreskrivande förfarande med kontroll som avses i artikel 40.2.

7. De enheter som avses i punkterna 5 och 6 skall uppfylla bestämmelserna i denna artikel.

8. Andra tekniska tjänster än de som har utsetts i ett tredjeland i enlighet med punkt 6 kan endast anmälas som teknisk tjänst i enlighet med artikel 43 inom ramen för ett bilateralt avtal mellan gemenskapen och det aktuella tredjelandet.

Artikel 42

Bedömning av de tekniska tjänsternas kompetens

1. Den kompetens som avses i artikel 41 skall bestyrkas genom en bedömningsrapport som upprättas av en behörig myndighet. I rapporten kan ett ackrediteringsintyg som utfärdats av ett ackrediteringsorgan ingå.

2. Den bedömning som ligger till grund för den rapport som avses i punkt 1 skall utföras i enlighet med bestämmelserna i tillägg 2 till bilaga V.

Bedömningsrapporten skall revideras efter en period på högst tre år.

3. Bedömningsrapporten skall på begäran översändas till kommissionen.

4. Den godkännandemyndighet som agerar som teknisk tjänst skall visa att den uppfyller tillämpliga standarder genom dokumentation om detta.

Detta inbegriper en bedömning som skall utföras av bedömare som är oberoende i förhållande till den verksamhet som bedöms. Sådana bedömare kan komma från samma organisation under förutsättning att de är oberoende i förhållande till den personal som utför den verksamhet som är föremål för bedömning.

5. En tillverkare eller underleverantör som handlar i dennes ställe och som har utsetts som teknisk tjänst skall uppfylla de relevanta bestämmelserna i denna artikel.

▼B

Artikel 43

Anmälningsförfaranden

1. Medlemsstaterna skall till kommissionen anmäla namn på och adress, inbegripet elektronisk adress, till ansvariga personer samt verksamhetskategori för varje utsedd teknisk tjänst. De skall också anmäla alla senare ändringar av dessa uppgifter till kommissionen.

Av anmälningsakten skall framgå vilka rättsakter som de tekniska tjänsterna har utsetts för.

2. En teknisk tjänst får utföra den verksamhet som beskrivs i artikel 41 för typgodkännande enbart om detta på förhand har anmälts till kommissionen.

3. Samma tekniska tjänst kan utses och anmälas av flera medlemsstater oberoende av vilken kategori av verksamhet den bedriver.

4. Om en särskild organisation eller behörigt organ, vars verksamhet inte omfattas av artikel 41, vid tillämpningen av en rättsakt behöver utses enligt den rättsakten, skall anmälan göras enligt bestämmelserna i denna artikel.

5. Kommissionen skall offentliggöra en förteckning och de närmare uppgifterna om godkännandemyndigheterna och de tekniska tjänsterna på sin webbsida.

KAPITEL XVII

SLUTBESTÄMMELSER

Artikel 44

Övergångsbestämmelser

1. Fram till dess att nödvändiga ändringar av detta direktiv görs för att inkludera fordon som ännu inte omfattas av det, eller för att fullborda de administrativa och tekniska bestämmelser som rör typgodkännande av fordon i andra kategorier än M_1 som tillverkas i små serier, och för att fastställa harmoniserade administrativa och tekniska bestämmelser för förfarandet vid enskilda godkännanden samt i avvaktan på att övergångsperioderna enligt artikel 45 löper ut, skall medlemsstaterna fortsätta att bevilja nationella godkännanden för dessa fordon, förutsatt att dessa godkännanden grundar sig på de harmoniserade tekniska krav som anges i detta direktiv.

2. Efter ansökan av tillverkaren eller av fordonsägaren när det gäller enskilt godkännande, och när den information som krävs lämnats in, skall den aktuella medlemsstaten fullständiga och utfärda typgodkännandeintyget eller intyget om enskilt godkännande. Intyget skall utfärdas till sökanden.

I fråga om fordon av samma typ skall övriga medlemsstater godta en bestyrkt kopia som bevis på att de föreskrivna provningarna har utförts.

▼B

3. Om ett visst fordon som omfattas av enskilt godkännande skall registreras i en annan medlemsstat, får denna medlemsstat begära av den godkännandemyndighet som har utfärdat det enskilda godkännandet att den lämnar ytterligare uppgifter som i detalj anger vilka tekniska krav som fordonet uppfyller.

4. I avvaktan på harmoniseringen av medlemsstaternas registrerings- och skattesystem för de fordon som omfattas av detta direktiv, får medlemsstaterna använda nationella kodsystem för att underlätta registrering och beskattning inom deras territorium. För detta ändamål får medlemsstaterna dela in versionerna i del II i bilaga III i mindre enheter, förutsatt att det system som används för indelning uttryckligen anges i det tekniska underlaget eller kan härledas genom en enkel beräkning.

Artikel 45

Tidpunkter för tillämpning av EG-typgodkännanden

1. Medlemsstaterna skall bevilja EG-typgodkännande för nya fordonstyper från och med de datum som anges i bilaga XIX.

2. På tillverkarens begäran får medlemsstaterna bevilja EG-typgodkännande för nya fordonstyper från och med den 29 april 2009.

3. Fram till de datum som anges i fjärde kolumnen i tabellen i bilaga XIX skall artikel 26.1 inte tillämpas på nya fordon som har blivit nationellt godkända före de datum som anges i tredje kolumnen i bilagan eller som inte var godkända.

4. På tillverkarens begäran och fram till de datum som anges i tredje kolumnen på raderna 6 och 9 i tabellen i bilaga XIX skall medlemsstaterna fortsätta att bevilja nationella typgodkännanden som ett alternativ till EG-typgodkännanden för fordon i kategori M_2 eller M_3, under förutsättning att dessa fordon, deras system, komponenter och separata tekniska enheter har typgodkänts i enlighet med de rättsakter som förtecknas i del I i bilaga IV till detta direktiv.

5. Detta direktiv upphäver inga EG-typgodkännanden för fordon av kategori M_1 som beviljats före den 29 april 2009, och det hindrar inte heller att sådana godkännanden utvidgas.

6. När det gäller EG-godkännanden av nya typer av system, komponenter eller separata tekniska enheter skall medlemsstaterna tillämpa detta direktiv från och med den 29 april 2009.

Detta direktiv upphäver inga EG-typgodkännanden för system, komponenter eller separata tekniska enheter som beviljats före den 29 april 2009, och det hindrar inte heller att sådana godkännanden utvidgas.

▼B

Artikel 46

Sanktioner

Medlemsstaterna skall fastställa de sanktioner som skall tillämpas vid överträdelse av bestämmelserna i detta direktiv, och framför allt av de förbud som ingår i eller är en följd av artikel 31, och i de rättsakter som förtecknas i del I i bilaga IV och skall vidta de åtgärder som är nödvändiga för att genomföra dem. Sanktionerna skall vara effektiva, proportionella och avskräckande. Medlemsstaterna skall anmäla dessa bestämmelser till kommissionen senast den 29 april 2009 samt alla senare ändringar av bestämmelserna så snart som möjligt.

Artikel 47

Bedömning

1. Senast den 29 april 2011 skall medlemsstaterna underrätta kommissionen om tillämpningen av de typgodkännandeförfaranden som föreskrivs i detta direktiv, och särskilt om tillämpningen av det etappvisa förfarandet. I förekommande fall skall kommissionen föreslå de ändringar som anses nödvändiga för att förbättra typgodkännandeförfarandet.

2. På grundval av den information som lämnas i enlighet med punkt 1, skall kommissionen rapportera till Europaparlamentet och rådet om tillämpningen av detta direktiv senast den 29 oktober 2011. Vid behov kan kommissionen föreslå en senareläggning av de tillämpningsdatum som avses i artikel 45.

Artikel 48

Införlivande

1. Medlemsstaterna skall före den 29 april 2009 anta och offentliggöra de lagar och andra författningar som är nödvändiga för att iaktta ändringarna i sak i detta direktiv. De skall genast överlämna texten till dessa bestämmelser till kommissionen.

De skall tillämpa dessa bestämmelser från och med den 29 april 2009.

När en medlemsstat antar dessa bestämmelser skall de innehålla en hänvisning till detta direktiv eller åtföljas av en sådan hänvisning när de offentliggörs. De skall även innehålla en uppgift om att hänvisningar i befintliga lagar och andra författningar till det direktiv som upphävts genom detta direktiv skall anses som hänvisningar till detta direktiv. Närmare föreskrifter om hur hänvisningen skall göras och om hur uppgiften skall formuleras skall varje medlemsstat själv utfärda.

2. Medlemsstaterna skall till kommissionen överlämna texten till de centrala bestämmelser i nationell lagstiftning som de antar inom det område som omfattas av detta direktiv.

▼B

Artikel 49

Upphävande

Direktiv 70/156/EEG skall upphöra att gälla från och med den 29 april 2009, dock utan att det påverkar medlemsstaternas skyldigheter när det gäller de tidsfrister för införlivande i nationell lagstiftning och tillämpning av de direktiv som anges i del B i bilaga XX.

Hänvisningar till det upphävda direktivet skall anses som hänvisningar till det här direktivet och skall läsas i enlighet med den jämförelsetabell som anges i bilaga XXI.

Artikel 50

Ikraftträdande

Detta direktiv träder i kraft den tjugonde dagen efter det att det har offentliggjorts i *Europeiska unionens officiella tidning*.

Artikel 51

Adressater

Detta direktiv riktar sig till medlemsstaterna.

▼B

FÖRTECKNING ÖVER BILAGOR

Bilaga I — Fullständigt informationsdokument för användning vid EG-typgodkännande av fordon

Bilaga II — Allmänna definitioner, kriterier för kategorisering av fordon, fordonstyper och karosserityper

- Tillägg 1: Förfarande för kontroll av huruvida ett fordon kan kategoriseras som terränggående fordon
- Tillägg 2: Siffror som kompletterar koderna som ska användas för olika slags karosserier

Bilaga III — Information för användning vid EG-typgodkännande av fordon

Bilaga IV — Krav i samband med EG-typgodkännande av fordon

- Tillägg 1: Rättsakter för EG-typgodkännande av fordon som produceras i små serier i enlighet med artikel 22
- Tillägg 2: Krav för godkännande enligt artikel 24 för färdigbyggda fordon i kategori M_1 och N_1 tillverkade i långa serier i eller för tredjeländer

Bilaga V — Förfaranden med avseende på EG-typgodkännande

- Tillägg 1: Standarder som de enheter som avses i artikel 41 ska uppfylla
- Tillägg 2: Förfarande för bedömning av de tekniska tjänsterna
- Tillägg 3: Allmänna krav för provningsrapporternas format

Bilaga VI — Mallar för typgodkännandeintyget

- Tillägg: Förteckning över de rättsakter som fordonstypen överensstämmer med

Bilaga VII — Numreringssystem för EG-typgodkännandeintyg

- Tillägg: EG-typgodkännandemärke för komponenter och separata tekniska enheter

Bilaga VIII — Provningsresultat

Bilaga IX — EG-intyg om överensstämmelse

Bilaga X — Förfaranden vid kontroll av produktöverensstämmelse

Bilaga XI — Förteckning över rättsakter med krav för EG-typgodkännande av fordon för särskilda ändamål

- Tillägg 1: Campingbilar – ambulanser – likbilar
- Tillägg 2: Bepansrade fordon
- Tillägg 3: Rullstolsanpassade fordon
- Tillägg 4: Andra fordon avsedda för särskilda ändamål (inklusive husvagnar)
- Tillägg 5: Mobilkranar
- Tillägg 6: Släpvagnar för transport av exceptionell last

Bilaga XII — Gränsvärden för små serier och slutserier

▼B

Bilaga XIII	Förteckning över delar eller utrustning som kan utgöra en betydande risk vad gäller korrekt funktion av system som är väsentliga för fordonets säkerhet eller miljöprestanda, prestandakrav, tillämpliga provningsförfaranden, märknings- och emballageföreskrifter
Bilaga XIV	Förteckning över EG-typgodkännanden utfärdade enligt rättsakter
Bilaga XV	Rättsakter enligt vilka en tillverkare kan utses till teknisk tjänst
	Tillägg: Utseende av en tillverkare till teknisk tjänst
Bilaga XVI	Särskilda villkor för virtuella provningsmetoder och rättsakter för vilka virtuella provningsmetoder kan användas av en tillverkare eller teknisk tjänst
	Tillägg 1: Allmänna villkor för virtuella provningsmetoder
	Tillägg 2: Särskilda villkor för virtuella provningsmetoder
	Tillägg 3: Valideringsprocess
Bilaga XVII	Förfaranden vid etappvis EG-typgodkännande
	Tillägg: Mall över tillverkarens extraskylt
Bilaga XVIII	Fordonets ursprungsintyg – Tillverkarintyg för grundfordon/icke färdigbyggda fordon som inte är försedda med ett intyg om överensstämmelse
Bilaga XIX	Tidtabell för genomförande av detta direktiv när det gäller typgodkännande
Bilaga XX	Tidsfrister för införlivande i nationell lagstiftning av de upphävda direktiven
Bilaga XXI	Jämförelsetabell

▼M1

BILAGA I

FULLSTÄNDIGT INFORMATIONSDOKUMENT FÖR ANVÄNDNING VID EG-TYPGODKÄNNANDE AV FORDON ([a])

Samtliga mallar för den tekniska dokumentation som avses i detta direktiv och i särdirektiven eller förordningarna ska uteslutande bestå av utdrag ur denna fullständiga förteckning och använda samma numreringssystem.

Följande upplysningar ska lämnas i tre exemplar med innehållsförteckning. Eventuella ritningar ska vara i lämplig skala och tillräckligt detaljerade och lämnas i A4-format eller i vikt A4-format. Eventuella foton ska vara tillräckligt detaljerade.

Om de system, komponenter eller separata tekniska enheter som avses i denna bilaga är elektroniskt styrda, ska uppgifter om deras prestanda lämnas.

0.	ALLMÄNT
0.1	Fabrikat (tillverkarens varumärke): ……
0.2	Typ: ……
0.2.0.1	Chassi: ……
0.2.0.2	Kaross/färdigbyggt fordon: ……
0.2.1	Varumärke(n) (i förekommande fall): ……
0.3	Identifiering av typ, om sådan finns märkt på fordonet ([b]): …..
0.3.0.1	Chassi: ……
0.3.0.2	Kaross/färdigbyggt fordon: ……
0.3.1	Märkningens placering: ……
0.3.1.1	Chassi: ……
0.3.1.2	Kaross/färdigbyggt fordon: ……
0.4	Fordonskategori ([c]): ……
0.4.1	Klassificering(ar) beroende på det farliga gods som fordonet är avsett att transportera: ……

▼M15

0.5	Tillverkarens företagsnamn och adress: ……

▼M1

0.6	Placering av föreskrivna skyltar samt fastsättningsmetod och placering av fordonets identifieringsnummer: ……
0.6.1	På chassit: ……
0.6.2	På karosseriet: ……
0.7	(Ej tilldelat)
0.8	Namn på och adress(er) till monteringsanläggning(ar): …….
0.9	Namn på och adress till tillverkarens eventuella företrädare:
1.	ALLMÄNNA UPPGIFTER OM FORDONETS KONSTRUKTION
1.1	Foton och/eller ritningar av ett representativt fordon: ……
1.2	Måttskiss av hela fordonet: ……

▼M1

1.3	Antal axlar och hjul: ……
1.3.1	Antal axlar med tvillingmonterade hjul och deras placering:
1.3.2	Antal styrda axlar och deras placering: ……
1.3.3	Drivaxlar (antal, placering, koppling till andra axlar): ……
1.4	Chassi (om sådant finns) (översiktsritning): ……
1.5	Material i sidobalkar ([d]): ……
1.6	Motorns placering och montering: ……
1.7	Förarhytt (frambyggd eller normal) ([e]): ……
1.8	Styrning: (höger eller vänster) ([1]).
1.8.1	Fordonet är utrustat för körning i höger/vänstertrafik ([1]).

▼M15

1.9	Ange om dragfordonet är avsett att dra påhängsvagnar eller andra släpvagnar och om släpvagnen är en påhängsvagn, en släpvagn med ledad dragstång, en släpkärra eller en släpvagn med oledad dragstång: ……
1.10	Ange om fordonet är särskilt avsett för temperaturreglerad varutransport: ……
2.	MÅTT OCH VIKTER ([f]) ([g]) ([6]) (i kg och mm) (Hänvisa till ritning i tillämpliga fall)

▼M1

2.1	**Hjulbas(er) (vid full last)** ([g1])**:** ……
2.1.1	För tvåaxliga fordon: ……

▼M15

2.1.2	Fordon med tre eller flera axlar
2.1.2.1	Avstånd mellan intilliggande axlar, angivet från främsta till bakersta axel: ……
2.1.2.2	Totalt axelavstånd: ……

▼M1

2.2	**Vändskiva**
2.2.1	För påhängsvagnar
2.2.1.1	Avstånd mellan kopplingstappens centrum och bakersta delen av påhängsvagnen: ……
2.2.1.2	Största avstånd mellan kopplingstappens centrum och godtycklig punkt i påhängsvagnens front: ……
2.2.1.3	Påhängsvagnens särskilda hjulbas (i enlighet med punkt 7.6.1.2 i bilaga I till direktiv 97/27/EG): ……
2.2.2	För dragfordon med påhängsvagn
2.2.2.1	Vändskivans placering i förhållande till bakaxeln (max. och min.; i fråga om ett ej färdigbyggt fordon ska de tillåtna värdena anges ([g2])): ……
2.2.2.2	Högsta höjd för vändskiva (standardiserad) ([g3]): ……

▼M1

2.3	**Spårvidd och axelbredd**
2.3.1	Spårvidd för varje styraxel ([g4]): ……
2.3.2	Spårvidd för samtliga övriga axlar ([g4]): ……
2.3.3	Bredd för den bredaste bakaxeln: ……
2.3.4	Bredd för den främsta axeln (mätt vid däckens yttersta punkter förutom utbuktningen av däcken närmast marken): ……
2.4	**Fordonets maximala mått (totalt)**
2.4.1	För chassi utan karosseri
2.4.1.1	Längd ([g5]): ……
2.4.1.1.1	Högsta tillåtna längd: ……
2.4.1.1.2	Minsta tillåtna längd: ……
2.4.1.1.3	För släpvagnar, dragstångens högsta tillåtna längd ([g6]): ……
2.4.1.2	Bredd ([g7]): ……
2.4.1.2.1	Högsta tillåtna bredd: ……
2.4.1.2.2	Minsta tillåtna bredd: ……
2.4.1.3	Höjd (i körklart skick) ([g8]) (vid fjädring med nivåreglering ange normal körposition): ……
2.4.1.4	Främre överhäng ([g9]): ……
2.4.1.4.1	Främre infallsvinkeln ([g10]): … grader.
2.4.1.5	Bakre överhäng ([g11]): ……
2.4.1.5.1	Bakre yttre frigångsvinkeln ([g12]): … grader.
2.4.1.5.2	Största och minsta tillåtna överhäng på kopplingspunkten ([g13]): ……
2.4.1.6	Markfrigång (enligt definitionen i punkt 4.5 i avsnitt A i bilaga II)
2.4.1.6.1	Mellan axlarna: ……
2.4.1.6.2	Under framaxeln (-axlarna): ……
2.4.1.6.3	Under bakaxeln (-axlarna): ……
2.4.1.7	Rampvinkeln ([g14]): … grader.
2.4.1.8	Tillåtna gränsvärden för tyngdpunktens placering för karosseriet, inredningsdetaljer, utrustning och nyttolast: ……
2.4.2	För chassi med karosseri
2.4.2.1	Längd ([g5]): ……
2.4.2.1.1	Lastytans längd: ……
2.4.2.1.2	För släpvagnar, dragstångens högsta tillåtna längd ([g6]): ……
2.4.2.2	Bredd ([g7]): ……
2.4.2.2.1	Tjocklek på väggar (i fråga om fordon avsedda för temperaturreglerad varutransport): ……

▼M1

2.4.2.3 Höjd (i körklart skick) ([g8]) (vid fjädring med nivåreglering ange normal körposition): ……

2.4.2.4 Främre överhäng ([g9]): ……

2.4.2.4.1 Främre infallsvinkeln ([g10]): … grader.

2.4.2.5 Bakre överhäng ([g11]): ……

2.4.2.5.1 Bakre yttre frigångsvinkeln ([g12]): … grader.

2.4.2.5.2 Största och minsta tillåtna överhäng på kopplingspunkten ([g13]): ……

2.4.2.6 Markfrigång (enligt definitionen i punkt 4.5 i avsnitt A i bilaga II)

2.4.2.6.1 Mellan axlarna: ……

2.4.2.6.2 Under framaxeln (framaxlarna): ……

2.4.2.6.3 Under bakaxeln (bakaxlarna): ……

2.4.2.7 Rampvinkeln ([g14]): … grader.

2.4.2.8 Tillåten tyngdpunktsförskjutning på nyttolasten (i fråga om ojämn belastning): ……

2.4.2.9 Läget av tyngdpunkten för fordonet (i kategori M_2 och M_3) i dess högsta tekniskt tillåtna vikt i längsgående, tvärgående och vertikal riktning: ……

2.4.3 För karosser godkända utan chassin (fordon i kategori M_2 och M_3)

2.4.3.1 Längd ([g5]): ……

2.4.3.2 Bredd ([g7]): ……

2.4.3.3 Höjd (i körklart skick) ([g8]) i fråga om tilltänkta chassityper (vid fjädring med nivåreglering ange normal körposition): ..

▼M15

2.5 **Minimivikt på styraxeln (-axlarna) för icke-färdigbyggda fordon):**

……

2.6 **Vikt i körklart skick** ([h])

a) lägsta och högsta värde för varje variant: ……

b) vikt för varje version (ett schema måste tillhandahållas): ….

2.6.1 Viktens fördelning mellan axlarna och, för påhängsvagn, släpkärra eller släpvagn med oledad dragstång, vikten på kopplingspunkten: ……

a) lägsta och högsta värde för varje variant: ……

b) vikt för varje version (ett schema måste tillhandahållas): ……

2.6.2 Tilläggsutrustningens vikt (se definition i artikel 2.5 i förordning (EU) nr 1230/2012 ([7])): ……

▼M1

2.7 **Det färdigbyggda fordonets minimivikt** enligt tillverkaren, med avseende på ett ej färdigbyggt fordon: ……

2.7.1 Viktens fördelning mellan axlarna och, för påhängsvagnar och släpkärror, belastning på kopplingspunkten: ……

2.8 **Högsta tekniskt tillåtna vikt inklusive last** enligt tillverkaren ([1]) ([3]): ……

2.8.1 Viktens fördelning mellan axlarna och, för påhängsvagnar och släpkärror, belastning på kopplingspunkten ([3]): ……

2.9 **Högsta tekniskt tillåtna axeltryck**: ……

▼M15

2.10 **Högsta tekniskt tillåtna vikt på varje axelgrupp**: ……

2.11 **Dragfordonets högsta tekniskt tillåtna släpvagnsvikt**

i fråga om

▼M1

2.11.1 Släpvagn: ……

2.11.2 Påhängsvagn: ……

2.11.3 Släpkärra: ……

2.11.3.1 Maximalt förhållande mellan kopplingsöverhänget ([j]) och hjulbasen: ……

2.11.3.2 Största V-värde: … kN.

▼M15

2.11.4 Släpvagn med oledad dragstång: ……

2.11.5 Fordonskombinationens högsta tekniskt tillåtna lastvikt ([3]): …..

▼M1

2.11.6 Högsta vikt för obromsad släpvagn: ……

▼M15

2.12 **Högsta tekniskt tillåtna vikt vid kopplingspunkten:**

2.12.1 För ett dragfordon: ……

2.12.2 För en påhängsvagn, en släpkärra eller en släpvagn med oledad dragstång: ……

▼M1

2.12.3 Högsta tillåtna vikt på kopplingsanordningen (om den inte är fabriksmonterad): ……

2.13 **Bakre utsvängningsradie** (punkterna 7.6.2 och 7.6.3 i bilaga I till direktiv 97/27/EG): ……

2.14 **Förhållande motoreffekt/största vikt** … kW/kg.

▼M1

2.14.1 Förhållande motoreffekt/högsta tekniskt tillåtna vikt inklusive last hos kombinationen (punkt 7.10 i bilaga I till direktiv 97/27/EG): … kW/kg.

2.15 **Förmåga att starta i motlut** (ensamt fordon) ([4]): … %.

▼M15

2.16 **Högsta tillåtna vikter vid registrering/ibruktagande (frivilligt)**

2.16.1 Högsta tillåtna lastvikt vid registrering/ibruktagande: ……

2.16.2 Högsta tillåtna vikt per axel vid registrering/ibruktagande och, i fråga om påhängsvagn eller släpkärra, avsedd belastning på kopplingspunkten enligt tillverkarens uppgifter om den är lägre än den högsta tekniskt tillåtna vikten på kopplingspunkten: ……

2.16.3 Högsta tillåtna vikt på varje axelgrupp vid registrering/ibruktagande: ……

2.16.4 Högsta tillåtna släpvagnsvikt vid registrering/ibruktagande: …..

2.16.5 Fordonskombinationens högsta tillåtna vikt vid registrering/ibruktagande: ……

▼M1

3. MOTOR ([k])

3.1 **Tillverkare av motorn: ……**

3.1.1 Tillverkarens motorkod (enligt märkning på motorn eller annan identifiering): ……

3.1.2 Godkännandenummer (i förekommande fall) med identifieringsmärkning för bränsle ……

(endast tunga fordon)

3.2 **Förbränningsmotor**

3.2.1 *Särskilda upplysningar om motorn*

3.2.1.1 Funktionssätt: ottomotor/kompressionständning ([1])

cykel: fyrtakt/tvåtakt/rotation ([1])

3.2.1.2 Antal cylindrar och cylinderarrangemang: ……

3.2.1.2.1 Borrning ([l]): … mm

3.2.1.2.2 Slaglängd ([l]): … mm

▼M1

3.2.1.2.3	Tändningsföljd: ……
3.2.1.3	Slagvolym ([m]): … cm^3
3.2.1.4	Volymkompressionsförhållande ([2]): ……
3.2.1.5	Ritningar av förbränningsrum, kolvtopp och, i fråga om ottomotorer, kolvringar: ……
3.2.1.6	Normalt tomgångsvarvtal ([2]): … min^{-1}
3.2.1.6.1	Förhöjt tomgångsvarvtal ([2]): … min^{-1}
3.2.1.7	Koloxidhalt i volym i avgaserna vid tomgång ([2]): … % enligt tillverkaren (endast ottomotorer)
3.2.1.8	Maximal nettoeffekt ([n]): …… kW vid …… min^{-1} (enligt tillverkaren)
3.2.1.9	Högsta tillåtna motorvarvtal enligt tillverkaren: ... min^{-1}
3.2.1.10	Maximalt nettovridmoment ([n]): Nm vid min^{-1} (enligt tillverkaren)

▼M11

3.2.1.11	(endast Euro 6) Tillverkarens hänvisningar till det dokumentationsmaterial som krävs enligt artiklarna 5, 7 och 9 i förordning (EU) nr 582/2011 och som gör det möjligt för godkännandemyndigheten att utvärdera utsläppsbegränsande strategier och system ombord på motorn för att se till att begränsningen av NO_x-utsläpp fungerar korrekt

▼M1

3.2.2	*Bränsle*
3.2.2.1	Lätta fordon: diesel/bensin/LPG/naturgas eller biometan/etanol (E85)/biodiesel/väte ([1]) ([5])

▼M11

3.2.2.2	Tunga fordon: diesel/bensin/motorgas/naturgas typ H/naturgas typ L/naturgas typ HL/etanol (ED95)/etanol (E85) ([1]) ([5])
3.2.2.2.1	(endast Euro 6) Bränslen som är kompatibla med motorn enligt tillverkarens uppgifter i enlighet med punkt 1.1.2 i bilaga I till förordning (EU) nr 582/2011 (enligt vad som är tillämpligt)

▼M1

3.2.2.3	Bränslepåfyllning: begränsad öppning/märkning ([1])
3.2.2.4	Fordonets bränsletyp: enbränsle, tvåbränsle, flexbränsle ([1])
3.2.2.5	Högsta tillåtna mängd biobränsle i bränslet (enligt tillverkaren) vol-%
3.2.3	*Bränsletank(ar)*
3.2.3.1	Huvudbränsletank(ar)
3.2.3.1.1	Antal och kapacitet för varje tank: ……
3.2.3.1.1.1	Material: ……

▼M1

3.2.3.1.2	Ritning och teknisk beskrivning av tanken (tankarna) med alla anslutningar och utluftnings- och ventilationsrör, lås, ventiler och fästanordningar: .....
3.2.3.1.3	Ritning som tydligt visar tankens (tankarnas) placering i fordonet: .....
3.2.3.2	Extra bränsletank(ar)
3.2.3.2.1	Antal och kapacitet för varje tank: .....
3.2.3.2.1.1	Material: .....
3.2.3.2.2	Ritning och teknisk beskrivning av tanken (tankarna) med alla anslutningar och utluftnings- och ventilationsrör, lås, ventiler och fästanordningar: .....
3.2.3.2.3	Ritning som tydligt visar tankens (tankarnas) placering i fordonet: .....
3.2.4	*Bränslematning*
3.2.4.1	Med förgasare: ja/nej (1)
3.2.4.2	Med bränsleinsprutning (endast kompressionständning): ja/nej (1)
3.2.4.2.1	Systembeskrivning: .....
3.2.4.2.2	Funktionssätt: direktinsprutning/förkammare/virvelkammare (1)
3.2.4.2.3	Insprutningspump
3.2.4.2.3.1	Fabrikat: .....
3.2.4.2.3.2	Typ(er): .....
3.2.4.2.3.3	Maximal insprutad bränslemängd (1) (2): ..... mm^3/takt eller varv vid en pumphastighet av: min^{-1}, alternativt karakteristikdiagram: (Om systemet har laddtrycksreglering, uppge bränsleförsörjning och laddtryck som en funktion av motorvarvtalet)
3.2.4.2.3.4	Statisk insprutningstidpunkt (2): .....
3.2.4.2.3.5	Kurva för förinställd insprutning (2): .....
3.2.4.2.3.6	Kalibreringsmetod: provbänk/motor (1)
3.2.4.2.4	Regulator
3.2.4.2.4.1	Typ: .....
3.2.4.2.4.2	Avregleringspunkt
3.2.4.2.4.2.1	Varvtal då begränsningen inleds vid belastning: ..... min^{-1}
3.2.4.2.4.2.2	Högsta varvtal vid obelastad motor: ..... min^{-1}
3.2.4.2.4.2.3	Tomgångsvarvtal: ..... min^{-1}
3.2.4.2.5	Insprutningsrör (endast tunga fordon)

▼M1

3.2.4.2.5.1	Längd:	mm
3.2.4.2.5.2	Invändig diameter:	mm
3.2.4.2.5.3	Common rail, fabrikat och typ:	
3.2.4.2.6	Insprutare	
3.2.4.2.6.1	Fabrikat:	
3.2.4.2.6.2	Typ(er):	
3.2.4.2.6.3	Öppningstryck ([2]): .. kPa eller karakteristikdiagram ([2]): ...	
3.2.4.2.7	Kallstartsystem	
3.2.4.2.7.1	Fabrikat:	
3.2.4.2.7.2	Typ(er):	
3.2.4.2.7.3	Beskrivning:	
3.2.4.2.8	Extra starthjälp	
3.2.4.2.8.1	Fabrikat:	
3.2.4.2.8.2	Typ(er):	
3.2.4.2.8.3	Systembeskrivning:	
3.2.4.2.9	Elektroniskt styrd insprutning: ja/nej ([1])	
3.2.4.2.9.1	Fabrikat:	
3.2.4.2.9.2	Typ(er):	
3.2.4.2.9.3	Systembeskrivning (För system utan kontinuerlig insprutning ska motsvarande uppgifter anges):	
3.2.4.2.9.3.1	Styrenhet (ECU), fabrikat och typ:	
3.2.4.2.9.3.2	Bränsleregulator, fabrikat och typ:	
3.2.4.2.9.3.3	Luftflödesavkännare, fabrikat och typ:	
3.2.4.2.9.3.4	Bränslefördelare, fabrikat och typ:	
3.2.4.2.9.3.5	Spjällhus, fabrikat och typ:	
3.2.4.2.9.3.6	Vattentemperaturavkännare, fabrikat och typ:	
3.2.4.2.9.3.7	Lufttemperaturavkännare, fabrikat och typ:	
3.2.4.2.9.3.8	Lufttrycksmätare, fabrikat och typ:	
3.2.4.2.9.3.9	Identifieringsnummer för kalibrering av programvaran:	
3.2.4.3	Med bränsleinsprutning (endast styrd tändning): ja/nej ([1])	
3.2.4.3.1	Funktionssätt: inloppsrör (enpunkts-/flerpunkts-/direktinsprutning ([1]) /annan (precisera):	
3.2.4.3.2	Fabrikat:	
3.2.4.3.3	Typ(er):	
3.2.4.3.4	Systembeskrivning (För system utan kontinuerlig insprutning ska motsvarande uppgifter anges):	
3.2.4.3.4.1	Styrenhet (ECU), fabrikat och typ:	
3.2.4.3.4.2	Bränsleregulator, fabrikat och typ:	
3.2.4.3.4.3	Luftflödesavkännare, fabrikat och typ:	

▼M1

3.2.4.3.4.4	Bränslefördelare, fabrikat och typ: .....
3.2.4.3.4.5	Tryckregulator, fabrikat och typ: .....
3.2.4.3.4.6	Mikroströmställare, fabrikat och typ: .....
3.2.4.3.4.7	Tomgångsjusterskruv, fabrikat och typ: .....
3.2.4.3.4.8	Spjällhus, fabrikat och typ: .....
3.2.4.3.4.9	Vattentemperaturavkännare, fabrikat och typ: .....
3.2.4.3.4.10	Lufttemperaturavkännare, fabrikat och typ: .....
3.2.4.3.4.11	Lufttryckavkännare, fabrikat och typ: .....
3.2.4.3.4.12	Identifieringsnummer för kalibrering av programvaran: .....
3.2.4.3.5	Insprutare: Öppningstryck ([2]): kPa eller karakteristikdiagram:
3.2.4.3.5.1	Fabrikat: .....
3.2.4.3.5.2	Typ: .....
3.2.4.3.6	Insprutningstidpunkt: .....
3.2.4.3.7	Kallstartsystem
3.2.4.3.7.1	Funktionsprincip(er): .....
3.2.4.3.7.2	Funktionsgränser/-inställningar ([1]) ([2]): .....
3.2.4.4	Matarpump
3.2.4.4.1	Tryck ([2]) ..... kPa eller karakteristikdiagram ([2]): .....
3.2.5	*Elsystem*
3.2.5.1	Märkspänning: ..... V, positiv/negativ jord ([1])
3.2.5.2	Generator
3.2.5.2.1	Typ: .....
3.2.5.2.2	Nominell effekt: ..... VA
3.2.6	*Tändningssystem (endast för motorer med gnisttändning)*
3.2.6.1	Fabrikat: .....
3.2.6.2	Typ(er): .....
3.2.6.3	Funktionssätt: .....
3.2.6.4	Tändningsförinställningskurva eller tändningsförinställningsdiagram ([2]): .....
3.2.6.5	Statisk tändningsinställning ([2]): . grader före ÖD (övre dödpunkt)
3.2.6.6	Tändstift
3.2.6.6.1	Fabrikat: .....
3.2.6.6.2	Typ: .....
3.2.6.6.3	Gnistgap: ..... mm
3.2.6.7	Tändspole(ar)
3.2.6.7.1	Fabrikat: .....
3.2.6.7.2	Typ: .....
3.2.7	*Kylsystem: vätska/luft* ([1])
3.2.7.1	Nominell inställning för temperaturkontrollmekanismen för motorn: .....

▼M1

3.2.7.2	Vätska
3.2.7.2.1	Slag av vätska: .....
3.2.7.2.2	Cirkulationspump(ar): ja/nej ([1])
3.2.7.2.3	Egenskaper: ..... eller
3.2.7.2.3.1	Fabrikat: .....
3.2.7.2.3.2	Typ(er): .....
3.2.7.2.4	Utväxlingsförhållande(n): .....
3.2.7.2.5	Beskrivning av fläkten och dess drivmekanism: .....
3.2.7.3	Luft
3.2.7.3.1	Fläkt: ja/nej ([1])
3.2.7.3.2	Egenskaper: ..... eller
3.2.7.3.2.1	Fabrikat: .....
3.2.7.3.2.2	Typ(er): .....
3.2.7.3.3	Utväxlingsförhållande(n): .....
3.2.8	*Inloppssystem*
3.2.8.1	Överladdare: ja/nej ([1])
3.2.8.1.1	Fabrikat: .....
3.2.8.1.2	Typ(er): .....
3.2.8.1.3	Systembeskrivning (t.ex. maximalt laddtryck: kPa, eventuell övertrycksventil): .....
3.2.8.2	Laddluftkylare: ja/nej ([1])
3.2.8.2.1	Typ: luft-luft/luft-vatten ([1])
3.2.8.3	Insugningsundertryck vid nominell motorhastighet och 100 % belastning (endast för motorer med kompressionständning)
3.2.8.3.1	tillåtet minimum: ..... kPa
3.2.8.3.2	tillåtet maximum: ..... kPa

▼M11

3.2.8.3.3	(endast Euro 6) Inloppssystemets faktiska undertryck vid nominellt motorvarvtal och 100 % belastning av fordonet: kPa

▼M1

3.2.8.4	Beskrivning och ritningar av inloppsrör med tillbehör (blandningskammare, uppvärmningsanordning, ytterligare luftintag osv.): .....
3.2.8.4.1	Beskrivning av insugningsrör (bifoga ritningar och/eller foton): .....
3.2.8.4.2	Luftfilter, ritningar: ..... eller
3.2.8.4.2.1	Fabrikat: .....
3.2.8.4.2.2	Typ(er): .....
3.2.8.4.3	Inloppsljuddämpare, ritningar: ..... eller
3.2.8.4.3.1	Fabrikat: .....
3.2.8.4.3.2	Typ(er): .....

▼M1

	3.2.9	*Avgassystem*
	3.2.9.1	Beskrivning och/eller ritning av avgasgrenrör: .....
	3.2.9.2	Beskrivning och/eller ritning av avgassystemet: .....
▼M11		
	3.2.9.2.1	(endast Euro 6) Beskrivning och/eller ritning av de komponenter i avgassystemet som inte ingår i motorsystemet
▼M1		
	3.2.9.3	Högsta tillåtna avgasmottryck vid nominellt motorvarvtal och 100 % belastning (endast för motorer med kompressionständning): ..... kPa
▼M11		
	3.2.9.3.1	(endast Euro 6) Faktiskt avgasmottryck vid nominellt motorvarvtal och 100 % belastning av fordonet (endast för motorer med kompressionständning): ..... kPa
▼M1		
	3.2.9.4	Ljuddämpare, typ, märkning: .....
		Om av betydelse för yttre ljudnivå, ljuddämpande åtgärder i motorutrymmet och på motorn: .....
	3.2.9.5	Placering av avgasutlopp: .....
	3.2.9.6	Ljuddämpare som innehåller fibermaterial: .....
	3.2.9.7	Avgassystem, volym: ..... dm^3
▼M11		
	3.2.9.7.1	(endastEuro6)Godtagbarvolymhosavgassystemet: ..... dm^3
▼M1		
	3.2.10	*Minsta tvärsnittsarea för in- och utsugningskanaler:* .....
	3.2.11	*Ventilinställning eller motsvarande uppgifter*
	3.2.11.1	Maximal ventillyftning, öppnings- och slutningsvinklar eller tidsuppgifter för alternativa fördelningssystem i förhållande till dödpunkterna: system för variabla ventiltider, min. och max. tid: .....
	3.2.11.2	Referens- och/eller inställningsområden ([1]): .....
	3.2.12	*Åtgärder mot luftföroreningar*
	3.2.12.1	Anordning för återföring av vevhusgaser (beskrivning och ritningar): .....
▼M11		
	3.2.12.1.1	(endast Euro 6) Anordning för återföring av vevhusgaser: ja/nej ([2])
		Om ja, beskrivning och ritningar:
		Om nej krävs överensstämmelse med bilaga V till förordning (EU) nr 582/2011
▼M1		
	3.2.12.2	Ytterligare utsläppsbegränsande anordningar (om sådana finns och inte omfattas av någon annan rubrik)
	3.2.12.2.1	Katalysator: ja/nej ([1])

▼M1

3.2.12.2.1.1	Antal katalysatorer och katalysatorelement (ange uppgifterna nedan för varje separat enhet):	
3.2.12.2.1.2	Dimensioner, form och volym på katalysatorn/katalysatorerna: …	
3.2.12.2.1.3	Typ av katalys:	
3.2.12.2.1.4	Totalt ädelmetallinnehåll:	
3.2.12.2.1.5	Relativ koncentration:	
3.2.12.2.1.6	Substrat (struktur och material):	
3.2.12.2.1.7	Celltäthet:	
3.2.12.2.1.8	Typ av hölje på katalysatorn/katalysatorerna:	
3.2.12.2.1.9	Katalysatorns/katalysatorernas placering (placering och referensavstånd i avgasledningen):	
3.2.12.2.1.10	Värmesköld: ja/nej ([1])	
3.2.12.2.1.11	Regenereringssystem/metod för avgasefterbehandlingssystem, beskrivning:	
3.2.12.2.1.11.1	Antalet körcykler av typ I (eller motsvarande cykler i motorprovningsbänk) mellan två cykler då regenereringsfaser inträffar under samma förutsättningar som för typ 1-test (avstånd D i figur 1 i bilaga 13 till FN/ECE-föreskrifter nr 83):	
3.2.12.2.1.11.2	Beskrivning av den metod som används för att fastställa antalet cykler mellan två cykler då regenereringsfaser inträffar:	
3.2.12.2.1.11.3	Parametrar för att bestämma den belastningsnivå som krävs innan regenerering inträffar (dvs. temperatur, tryck osv.): …	
3.2.12.2.1.11.4	Beskrivning av den metod som används för att belasta systemet under det provningsförfarande som beskrivs i punkt 3.1 i bilaga 13 till FN/ECE-föreskrifter nr 83:	
3.2.12.2.1.11.5	Normalintervall för drifttemperatur:	K
3.2.12.2.1.11.6	Förbrukningsbart reagens: ja/nej ([1])	
3.2.12.2.1.11.7	Typ och koncentration av det reagens som behövs för katalysen:	
3.2.12.2.1.11.8	Normalintervall för reagensets temperatur under drift: …	K
3.2.12.2.1.11.9	Internationell standard:	
3.2.12.2.1.11.10	Hur ofta reagens ska fyllas på: kontinuerligt/service ([1])	
3.2.12.2.1.12	Katalysator, fabrikat:	
3.2.12.2.1.13	Delens identifieringsnummer:	
3.2.12.2.2	Syreavkännare: ja/nej ([1])	
3.2.12.2.2.1	Fabrikat:	
3.2.12.2.2.2	Placering:	

▼**M1**

3.2.12.2.2.3	Arbetsintervall: .....
3.2.12.2.2.4	Typ: .....
3.2.12.2.2.5	Delens identifieringsnummer: .....
3.2.12.2.3	Luftinsprutning: ja/nej ([1])
3.2.12.2.3.1	Typ (pulserande luft, luftpump osv.): .....
3.2.12.2.4	Avgasåterföring (EGR, exhaust gas recirculation): ja/nej ([1])
3.2.12.2.4.1	Egenskaper (fabrikat, typ, flöde osv.): .....
3.2.12.2.4.2	Kylsystem, vattenkylning: ja/nej ([1])
3.2.12.2.5	Anordningar för att begränsa utsläpp genom avdunstning: ja/nej ([1])
3.2.12.2.5.1	Detaljerad beskrivning av anordningarna och deras inställningar: .....
3.2.12.2.5.2	Ritning över systemet för att begränsa avdunstning: .....
3.2.12.2.5.3	Ritning över kolbehållare: .....
3.2.12.2.5.4	Vikten på torrt kol: ..... g.
3.2.12.2.5.5	Schematisk ritning över bränsletank med uppgifter om volym och material: .....
3.2.12.2.5.6	Ritning över värmesköld mellan tank och avgassystem: ....
3.2.12.2.6	Partikelfälla: ja/nej ([1])
3.2.12.2.6.1	Partikelfällans dimensioner, form och volym: .....
3.2.12.2.6.2	Partikelfällans konstruktion: .....
3.2.12.2.6.3	Placering (referensavstånd i avgasledningen): .....
3.2.12.2.6.4	Regenereringsmetod/regenereringssystem, beskrivning och/eller ritning: .....
3.2.12.2.6.4.1	Antalet körcykler av typ I (eller motsvarande cykler i motorprovningsbänk) mellan två cykler då regenereringsfaser inträffar under samma förutsättningar som för typ 1-test (avstånd D i figur 1 i bilaga 13 till FN/ECE-föreskrifter nr 83): .....
3.2.12.2.6.4.2	Beskrivning av den metod som används för att fastställa antalet cykler mellan två cykler då regenereringsfaser inträffar:
3.2.12.2.6.4.3	Parametrar för att bestämma den belastningsnivå som krävs innan regenerering inträffar (dvs. temperatur, tryck osv.): ...
3.2.12.2.6.4.4	Beskrivning av den metod som används för att belasta systemet under det provningsförfarande som beskrivs i punkt 3.1 i bilaga 13 till FN/ECE-föreskrifter nr 83: .....
3.2.12.2.6.5	Partikelfälla, fabrikat: .....
3.2.12.2.6.6	Delens identifieringsnummer: .....
3.2.12.2.6.7	Normalintervall för drifttemperatur: (K) och tryckområde . (KPa)
	(endast tunga fordon)

▼M1

3.2.12.2.6.8 Vid periodisk regenerering (endast tunga fordon)

3.2.12.2.6.8.1 Antal ETC-provcykler mellan två regenereringar (n1): ..... ►M11 (gäller inte Euro 6) ◄

▼M11

3.2.12.2.6.8.1.1 (endast Euro 6) Antal WHTC-provcykler utan regenerering (n):

▼M1

3.2.12.2.6.8.2 Antal ETC-provcykler under regenereringen (n2): ..... ►M11 (gäller inte Euro 6) ◄

▼M11

3.2.12.2.6.8.2.1 (endast Euro 6) Antal WHTC-provcykler med regenerering (n_R):

3.2.12.2.6.9 Andra system: ja/nej ([1])

3.2.12.2.6.9.1 Beskrivning och drift

▼M1

3.2.12.2.7 Omborddiagnossystem (OBD): ja/nej ([1]): .....

▼M11

3.2.12.2.7.0.1 (endast Euro 6) Antal OBD-motorfamiljer inom motorfamiljen

3.2.12.2.7.0.2 Förteckning över OBD-motorfamiljerna (om tillämpligt)

3.2.12.2.7.0.3 Nummer på den OBD-motorfamilj som huvudmotorn/motorn tillhör:

3.2.12.2.7.0.4 Tillverkarens hänvisningar till den OBD-dokumentation som krävs enligt artiklarna 5.4 c och 9.4 i förordning (EU) nr 582/2011 och som anges i bilaga X till den förordningen med avseende på godkännande av OBD-system

3.2.12.2.7.0.5 I tillämpliga fall, tillverkarens hänvisning till dokumentationen för installation av ett OBD-utrustat motorsystem i ett fordon

3.2.12.2.7.0.6 I tillämpliga fall, tillverkarens hänvisning till det dokumentationsmaterial som avser installation på fordonet av en godkänd motors OBD-system

3.2.12.2.7.0.7 Skriftlig beskrivning och/eller ritning av felindikering ([6])

3.2.12.2.7.0.8 Skriftlig beskrivning och/eller ritning av kommunikationsgränssnittet för OBD-system utanför fordonet ([6])

▼M1

3.2.12.2.7.1 Skriftlig beskrivning och/eller ritning av felindikering: .....

3.2.12.2.7.2 Förteckning över och syfte med alla komponenter som styrs av OBD-systemet: .....

3.2.12.2.7.3 Skriftlig beskrivning (allmän funktionssätt) för

3.2.12.2.7.3.1 Ottomotorer

3.2.12.2.7.3.1.1 Övervakning av katalysator: .....

3.2.12.2.7.3.1.2 Upptäckt av feltändning: .....

3.2.12.2.7.3.1.3 Övervakning av syreavkännare: .....

▼M1

3.2.12.2.7.3.1.4 Övriga komponenter som övervakas av OBD-systemet: .....

3.2.12.2.7.3.2 Motorer med kompressionständning: .....

3.2.12.2.7.3.2.1 Övervakning av katalysator: .....

3.2.12.2.7.3.2.2 Övervakning av partikelfälla: .....

3.2.12.2.7.3.2.3 Övervakning av det elektroniska bränsleinsprutningssystemet: …

3.2.12.2.7.3.2.4 Kontroll av deNOx-system: .....

3.2.12.2.7.3.2.5 Övriga komponenter som övervakas av OBD-systemet: .....

3.2.12.2.7.4 Kriterier för aktivering av felindikering (fast antal körcykler eller statistisk metod): .....

3.2.12.2.7.5 Förteckning över alla OBD-koder och -format som används (med förklaring av samtliga): .....

3.2.12.2.7.6 Följande ytterligare information ska lämnas av fordonstillverkaren för att det ska vara möjligt att tillverka ersättnings- eller servicekomponenter samt diagnosverktyg och provningsutrustning som är OBD-kompatibla.

3.2.12.2.7.6.1 En beskrivning av typ och antal konditioneringscykler som används för det ursprungliga typgodkännandet.

3.2.12.2.7.6.2 En beskrivning av typ av OBD-demonstrationscykel som används för det ursprungliga typgodkännandet av fordonet för den komponent som kontrolleras av OBD-systemet.

3.2.12.7.6.3 En uttömmande beskrivning av alla komponenter som felsökningsfunktionen känner av och för vilka felindikeringen aktiveras (grundat på fast antal körcykler eller statistisk metod), inklusive en förteckning över relevanta sekundära parametrar för varje komponent som kontrolleras av OBD-systemet. En förteckning över OBD-systemets utkoder och format som används (med en förklaring av var och en) och som har samband med enskilda utsläppsrelaterade framdrivningskomponenter och enskilda icke-utsläppsrelaterade komponenter, där komponenten kontrolleras för att avgöra om felindikeringen ska aktiveras. En uttömmande förklaring av de uppgifter, som ges i service $05 Test ID $21 till FF och de uppgifter som ges i service $06, ska i synnerhet lämnas.

När det gäller fordonstyper som använder en kommunikationslänk i enlighet med ISO 15765–4 ”Road vehicles – Diagnostics on Controller Area Network (CAN) – Part 4: Requirements for emissions-related systems”, ska en uttömmande beskrivning av de uppgifter, som i service $06 Test ID $00 till FF ges för varje ID-stödd övervakning med omborddiagnos, lämnas.

3.2.12.2.7.6.4 De uppgifter som krävs ovan kan definieras t.ex. genom att fylla i nedanstående tabell.

▼**M1**

3.2.12.2.7.6.4.1 Lätta fordon

Komponent	Felkod	Övervaknings-strategi	Felsöknings-kriterier	Kriterier för aktivering av felfunktions-indikatorn	Sekundära parametrar	Förkonditionering	Demonstrations-provning
Katalysator	P0420	Signaler från syreavkännare 1 och 2	Skillnad mellan signalerna från syreavkännare 1 och 2	3:e cykeln	Motorvarv-tal, motorbelastning, A/F-läge, katalysatortemperatur	Två cykler av typ I	Typ I

3.2.12.2.7.6.4.2 Tunga fordon

Komponent.	Felkod	Övervaknings-strategi	Felsöknings-kriterier	Kriterier för aktivering av felfunktions-indikatorn	Sekundära parametrar	Förkonditionering	Demonstrations-provning
SCR-katalysator	Pxxx	Signal från NOx-mätare nr 1 och nr 2	Skillnad mellan signalerna från syreavkännare 1 och 2	3:e cykeln	Motorvarv-tal, motorbelastning, katalysatortemperatur, reagensdosering	Tre OBD-testcykler (tre korta ESC-cykler)	OBD-testcykel (kort ESC-cykel)

▼**M11**

3.2.12.2.7.6.5 (endast Euro 6) Standardkommunikationsprotokoll för OBD ([4])

3.2.12.2.7.7 (endast Euro 6) Tillverkarens hänvisningar till den OBD-relaterade information som krävs enligt artiklarna 5.4 d och 9.4 i förordning (EU) nr 582/2011 med avseende på överensstämmelse med bestämmelserna om tillgång till information om OBD och reparations- och underhållsinformation, eller

3.2.12.2.7.7.1 Som ett alternativ till en hänvisning från tillverkaren enligt punkt 3.2.12.2.7.7, en hänvisning till tillägget till det informationsdokument som anges i tillägg 4 till bilaga I till förordning (EU) nr 582/2011, som innehåller nedanstående tabell, ifylld enligt det exempel som ges.

▼M11

Komponent – Felkod – Övervakningsstrategi – Felsökningskriterier – Kriterier för aktivering av felindikering – Sekundära parametrar – Förkonditionering – Demonstrationsprovning

Katalysator – PO420 – Signaler från syreavkännare 1 och 2 – Skillnad mellan signalerna från avkännare 1 och 2 – 3:e cykeln – Motorvarvtal, motorbelastning, A/F-läge, katalysatortemperatur – Två cykler av typ 1 – Typ 1

▼M1

3.2.12.2.8 Andra system (beskrivning och funktion): .....

▼M11

3.2.12.2.8.1 (endast Euro 6) System för att kontrollera att begränsningen av NO_x-utsläpp fungerar korrekt

3.2.12.2.8.2 (endast Euro 6) Motor med permanent avaktivering av motiveringssystemet för förare, för användning inom räddningstjänst eller i de fordon som anges i artikel 2.3 b i detta direktiv: ja/nej

3.2.12.2.8.3 (endast Euro 6) Antal OBD-motorfamiljer inom motorfamiljen som beaktats vid kontrollen av att begränsningen av NO_x-utsläpp fungerar korrekt

3.2.12.2.8.4 (endast Euro 6) Förteckning över OBD-motorfamiljerna (om tillämpligt)

3.2.12.2.8.5 (endast Euro 6) Nummer på den OBD-motorfamilj som huvudmotorn/motorn tillhör

3.2.12.2.8.6 (endast Euro 6) Lägsta koncentration av den aktiva beståndsdelen i reagenset som inte aktiverar varningssystemet (CD_{min}): volymprocent

3.2.12.2.8.7 (endast Euro 6) I tillämpliga fall, tillverkarens hänvisning till dokumentationen för installation i ett fordon av systemen för kontroll av att begränsningen av NO_x-utsläpp fungerar korrekt

3.2.12.2.8.8 Komponenter ombord på fordonet som tillhör systemen för att kontrollera att begränsningen av NO_x-utsläpp fungerar korrekt

3.2.12.2.8.8.1 Aktivering av krypläge:

”deaktivering efter omstart”/”deaktivering efter bränslepåfyllning”/”deaktivering efter parkering” ([7])

3.2.12.2.8.8.2 I tillämpliga fall, tillverkarens hänvisning till dokumentationsmaterialet med avseende på installation på fordonet av ett system för kontroll av att begränsningen av NO_x-utsläpp fungerar korrekt i en godkänd motor

3.2.12.2.8.8.3 Skriftlig beskrivning och/eller ritning av varningssignalen ([6])

▼M1

3.2.12.2.9 Momentbegränsare: ja/nej ([1])

3.2.12.2.9.1 Beskrivning av hur momentbegränsaren aktiveras (endast tunga fordon): .....

3.2.12.2.9.2 Beskrivning av begränsningen av fullbelastningskurvan (endast tunga fordon): .....

▼**M1**

3.2.13 *Röktäthet*

3.2.13.1 Absorptionskoefficientsymbolens placering (endast för motorer med kompressionständning): .....

3.2.13.2 Motoreffekt vid sex mätpunkter (se punkt 2.1 i bilaga III till direktiv 72/396/EEG i dess ändrade lydelse)

3.2.13.3 Motoreffekt uppmätt i provbänk/på fordonet ([1])

3.2.13.3.1 Uppgivna varvtal och effekter

Mätpunkter	Motorvarvtal (min^{-1})	Effekt (kW)
1 ……		
2 ……		
3 ……		
4 ……		
5 ……		
6 ……		

3.2.14 *Närmare upplysningar om eventuella anordningar för att påverka bränsleekonomin* (som inte kan hänföras till andra rubriker): .....

3.2.15 *LPG-bränslesystem: ja/nej* ([1])

3.2.15.1 Typgodkännandenummer enligt direktiv 70/221/EEG (när direktivet ändrats så att det omfattar behållare för gasformiga bränslen) eller godkännandenummer enligt FN/ECE-föreskrifter nr 67 (EGT L 76, 6.4.1970, s. 23): .....

3.2.15.2 Kontrollenhet för elektronisk motorstyrning för LPG-drift

3.2.15.2.1 Fabrikat: .....

3.2.15.2.2 Typ(er): .....

3.2.15.2.3 Justeringsmöjligheter som påverkar utsläpp: .....

3.2.15.3 Ytterligare dokumentation

3.2.15.3.1 Beskrivning av skyddet av katalysatorn vid omkoppling från bensindrift till LPG-drift och tillbaka: .....

3.2.15.3.2 Systemutformning (elektriska anslutningar, vakuumanslutningar, utjämningsslangar osv.): .....

3.2.15.3.3 Teckning av symbolen: .....

3.2.16 *Naturgasbränslesystem: ja/nej* ([1])

3.2.16.1 Typgodkännandenummer enligt direktiv 70/221/EEG (när direktivet ändrats så att det omfattar behållare för gasformiga bränslen) eller godkännandenummer enligt FN/ECE:s föreskrifter nr 110 (EUT L 72, 14.3.2008, s. 113): .....

▼M1

3.2.16.2	Kontrollenhet för elektronisk motorstyrning för naturgasbränslen
3.2.16.2.1	Fabrikat: .....
3.2.16.2.2	Typ(er): .....
3.2.16.2.3	Justeringsmöjligheter som påverkar utsläpp: .....
3.2.16.3	Ytterligare dokumentation
3.2.16.3.1	Beskrivning av skyddet av katalysatorn vid omkoppling från bensindrift till naturgasdrift och tillbaka: .....
3.2.16.3.2	Systemutformning (elektriska anslutningar, vakuumanslutningar, utjämningsslangar, etc.): .....
3.2.16.3.3	Teckning av symbolen: .....
3.2.17	*Särskild information om gasdrivna motorer till tunga fordon. (Ange motsvarande information när det rör sig om system som är uppbyggda på annat sätt)*
3.2.17.1	Bränsle: LPG/naturgas-H/naturgas-L/naturgas-HL ([1])
3.2.17.2	Tryckregulator(er) eller förångare/tryckregulator(er) ([1])
3.2.17.2.1	Fabrikat: .....
3.2.17.2.2	Typ(er): .....
3.2.17.2.3	Antal tryckreduceringssteg: .....
3.2.17.2.4	Tryck i slutsteget:
	minimum: ..... kPa – maximum: ..... kPa
3.2.17.2.5	Antal huvudinställningspunkter: .....
3.2.17.2.6	Antal inställningspunkter för tomgång: .....
3.2.17.2.7	Typgodkännandenummer .....
3.2.17.3	Bränslesystem: blandarenhet/gasinsprutning/vätskeinsprutning/direktinsprutning ([1])
3.2.17.3.1	Reglering av bränsle-luftförhållandet: .....
3.2.17.3.2	Systembeskrivning och/eller diagram och ritningar: .....
3.2.17.3.3	Typgodkännandenummer: .....
3.2.17.4.	Blandarenhet
3.2.17.4.1	Antal: .....
3.2.17.4.2	Fabrikat: .....
3.2.17.4.3	Typ(er): .....
3.2.17.4.4	Placering: .....
3.2.17.4.5	Inställningsmöjligheter: .....
3.2.17.4.6	Typgodkännandenummer: .....
3.2.17.5	Insprutning via inloppsgrenrör
3.2.17.5.1	Insprutning: enpunkts/flerpunkts ([1])

▼M1

3.2.17.5.2	Insprutning: kontinuerlig/simultan/sekventiell ([1])
3.2.17.5.3	Insprutningsutrustning
3.2.17.5.3.1	Fabrikat: .....
3.2.17.5.3.2	Typ(er): .....
3.2.17.5.3.3	Inställningsmöjligheter: .....
3.2.17.5.3.4	Typgodkännandenummer: .....
3.2.17.5.4	Matarpump (i tillämpliga fall)
3.2.17.5.4.1	Fabrikat: .....
3.2.17.5.4.2	Typ(er): .....
3.2.17.5.4.3	Typgodkännandenummer: .....
3.2.17.5.5	Insprutare .....
3.2.17.5.5.1	Fabrikat: .....
3.2.17.5.5.2	Typ(er): .....
3.2.17.5.5.3	Typgodkännandenummer: .....
3.2.17.6	Direktinsprutning
3.2.17.6.1	Insprutningspump/tryckregulator ([1])
3.2.17.6.1.1	Fabrikat: .....
3.2.17.6.1.2	Typ(er): .....
3.2.17.6.1.3	Insprutningstidpunkt: .....
3.2.17.6.1.4	Typgodkännandenummer: .....
3.2.17.6.2	Insprutare .....
3.2.17.6.2.1	Fabrikat: .....
3.2.17.6.2.2	Typ(er): .....
3.2.17.6.2.3	Öppningstryck eller karakteristikdiagram ([2]): .....
3.2.17.6.2.4	Typgodkännandenummer: .....
3.2.17.7	Elektronisk styrenhet (ECU)
3.2.17.7.1	Fabrikat: .....
3.2.17.7.2	Typ(er): .....
3.2.17.7.3	Inställningsmöjligheter: .....
3.2.17.7.4	Identifieringsnummer för kalibrering av programvaran: .....
3.2.17.8	Specifik utrustning för naturgas
3.2.17.8.1	Version 1 (gäller endast i fråga om typgodkännande av motorer för flera olika bränslesammansättningar)

▼M11

3.2.17.8.1.0.1 (endast Euro 6) Självanpassningsfunktion? ja/nej ([1])

3.2.17.8.1.0.2 (endast Euro 6) Kalibrering för en viss sammansättning av gas naturgas-H/naturgas-L/naturgas-HL ([1])

Omvandling för en viss sammansättning av gas naturgas-H_t/naturgas-L_t/naturgas-HL_t ([1])

▼M1

3.2.17.8.1.1 Bränslesammansättning:

metan (CH_4):	basvärde: …… mol-%	min. …… mol-%	max. …… mol-%
etan (C_2H_6):	basvärde: …… mol-%	min. …… mol-%	max. …… mol-%
propan (C_3H_8):	basvärde: …… mol-%	min. …… mol-%	max. …… mol-%
butan (C_4H_{10}):	basvärde: …… mol-%	min. …… mol-%	max. …… mol-%
C_5/C_5+:	basvärde: …… mol-%	min. …… mol-%	max. …… mol-%
syrgas (O_2):	basvärde: …… mol-%	min. …… mol-%	max. …… mol-%
inerta gaser (N_2, He, osv.):	basvärde: …… mol-%	min. …… mol-%	max. …… mol-%

3.2.17.8.1.2 Insprutare

3.2.17.8.1.2.1 Fabrikat: ……

3.2.17.8.1.2.2 Typ(er): ……

3.2.17.8.1.3 Andra (i tillämpliga fall): ……

3.2.17.8.2 Variant 2 (endast i fråga om godkännanden för flera specifika bränslesammansättningar)

3.3 **Elmotor**

3.3.1 *Typ* (lindning, magnetisering): ……

3.3.1.1 Maximal effekt per timme: …… kW

3.3.1.2 Driftspänning: …… V

3.3.2 Batteri

3.3.2.1 Antal celler: ……

3.3.2.2 Vikt: …… kg

3.3.2.3 Kapacitet: …… Ah (amperetimmar)

3.3.2.4 Placering: ……

3.4 **Förbrännings- eller elmotorer eller kombinationer av sådana**

3.4.1 *Elektriskt hybridfordon:* ja/nej ([1])

3.4.2 *Kategori av elektriskt hybridfordon:* extern uppladdning/ej extern uppladdning av fordonet: ([1])

3.4.3 *Strömställare för driftsinställning: med/utan* ([1])

3.4.3.1 Valbara inställningar

3.4.3.1.1 Endast elektrisk drift: ja/nej ([1])

3.4.3.1.2 Endast bränsledrift: ja/nej ([1])

3.4.3.1.3 Hybridinställningar: ja/nej ([1]) (om ja, kort beskrivning): ….

▼**M1**

3.4.4	*Beskrivning av anordning för lagring av energi: (batteri, kondensator, svänghjul/generator)*
3.4.4.1	Fabrikat: .....
3.4.4.2	Typ(er): .....
3.4.4.3	Identifikationsnummer: .....
3.4.4.4	Slag av elektrokemisk koppling: .....
3.4.4.5	Energi: (för batteri: spänning och laddning Ah i 2 tim., för kondensator: J, ...)
3.4.4.6	Laddare: i fordonet/extern/utan ([1])
3.4.5	*Elektrisk motor (beskriv varje typ av elektrisk motor separat)*
3.4.5.1	Fabrikat: .....
3.4.5.2	Typ: .....
3.4.5.3	Primär användning: dragmotor/generator ([1])
3.4.5.3.1	Vid användning som dragmotor: en motor/flera motorer (antal) ([1]): .....
3.4.5.4	Maximal effekt: …… kW
3.4.5.5	Funktionssätt
3.4.5.5.5.1	Likström/växelström/antal faser: .....
3.4.5.5.2	Separat excitering/serieexcitering/kombinerad excitering ([1])
3.4.5.5.3	Synkron/asynkron ([1])
3.4.6	*Styrenhet*
3.4.6.1	Fabrikat: .....
3.4.6.2	Typ(er): .....
3.4.6.3	Identifikationsnummer: .....
3.4.7	*Effektregulator*
3.4.7.1	Fabrikat: .....
3.4.7.2	Typ: .....
3.4.7.3	Identifikationsnummer: .....
3.4.8	*Fordonets elektriska räckvidd:* km enligt bilaga 7 i föreskrifter nr 101: .....
3.4.9	*Tillverkarens rekommendation för förkonditionering:* .....

▼M1

3.5 **Koldioxidutsläpp/bränsleförbrukning** (°) **(enligt tillverkaren)**

3.5.1 *Koldioxidviktutsläpp*

3.5.1.1 Koldioxidviktutsläpp (stadstrafik): …… g/km

3.5.1.2 Koldioxidviktutsläpp (landsvägskörning): …… g/km

3.5.1.3 Koldioxidviktutsläpp (blandad körning): …… g/km

3.5.2 *Bränsleförbrukning (ange uppgifter för varje provat referensbränsle)*

3.5.2.1 Bränsleförbrukning (stadstrafik): …… l/100 km/m^3/100 km ([1])

3.5.2.2 Bränsleförbrukning (landsvägskörning): …… l/100 km/m^3/100 km ([1])

3.5.2.3 Bränsleförbrukning (blandad körning): …… l/100 km/m^3/100 km ([1])

▼M16

3.5.3 Fordon utrustat med en miljöinnovation i den mening som avses i artikel 12 i förordning (EG) nr 443/2009 och genomförandeförordning (EU) nr 725/2011: ja/nej ([1])

3.5.3.1 Typ/variant/version av jämförelsefordonet enligt definitionen i artikel 5 i genomförandeförordning (EU) nr 725/2011 (om tillämpligt): …

3.5.3.2 Samverkan mellan olika miljöinnovationer: ja/nej ([1])

3.5.3.3 Uppgifter om utsläpp vid användning av miljöinnovationer (upprepa tabellen för varje provat referensbränsle) ([w1])

Beslut om godkännande av miljöinnovationen ([w2])	Miljöinnovationens kod ([w3])	1. Koldioxidutsläpp från jämförelsefordonet (g/km)	2. Koldioxidutsläpp från miljöinnovationsfordonet (g/km)	3. Koldioxidutsläpp från jämförelsefordonet under en provcykel av typ 1 ([w4])	4. Koldioxidutsläpp från miljöinnovationsfordonet under en provcykel av typ 1 (= 3.5.1.3)	5. Användningsfaktor (UF), dvs. andelen i tid som tekniken används under normala driftsförhållanden	Minskning av koldioxidutsläpp ((1 – 2) – (3 – 4)) ∗ 5
xxxx/201x							
Summa minskning av koldioxidutsläpp (g/km)) ([w5])							

([w]) Miljöinnovationer.
([w1]) Utöka tabellen vid behov med en rad för varje miljöinnovation.
([w2]) Nummer på kommissionens beslut om godkännande av miljöinnovationen.
([w3]) Tilldelas i kommissionens beslut om godkännande av miljöinnovationen.
([w4]) Om med typgodkännandemyndighetens godkännande en modelleringsmetod tillämpas i stället för en provcykel av typ 1 ska detta värde vara det som ges av modelleringsmetoden.
([w5]) Summan av alla enskilda miljöinnovationers minskning av koldioxidutsläpp.

▼**M11**

3.5.4 *Koldioxidutsläpp för motorer i tunga fordon (endast Euro 6)*

3.5.4.1 Koldioxidviktutsläpp WHSC-provning: ..... g/kWh

3.5.4.2 Koldioxidviktutsläpp WHTC-provning: ..... g/kWh

3.5.5 *Bränsleförbrukning för motorer i tunga fordon (endast Euro 6)*

3.5.5.1 Bränsleförbrukning WHSC-provning: ..... g/kWh

3.5.5.2 Bränsleförbrukning WHTC-provning: ..... g/kWh

▼**M1**

3.6 **Tillåtna temperaturer enligt tillverkaren**

3.6.1 *Kylsystem*

3.6.1.1 V ä t s k e k y l n i n g

Högsta temperatur vid motorns utlopp: … K

3.6.1.2 L u f t k y l n i n g

3.6.1.2.1 Referenspunkt: .....

3.6.1.2.2 Högsta temperatur vid referenspunkten: … K

3.6.2 *Högsta utloppstemperatur hos laddluftkylare:* … K

3.6.3 *Högsta avgastemperatur vid den punkt i avgasröret/avgasrören som befinner sig vid avgasgrenrörets eller turboladdarens utloppsfläns(ar):* … K

3.6.4 *Bränsletemperatur*

minimum: … K – maximum: … K

Vid insprutningspumpens inlopp i fråga om dieselmotorer, vid tryckregulatorns tryck i slutsteget i fråga om gasdrivna motorer.

3.6.5 *Smörjmedelstemperatur*

minimum: … K – maximum: … K

3.6.6 *Bränsletryck*

minimum: … kPa – maximum: … kPa

vid tryckregulatorns tryck i slutsteget, i fråga om naturgasdrivna motorer.

▼M1

3.7 **Motordriven tilläggsutrustning**

Den effekt som absorberas av de hjälpaggregat som krävs för motorns drift som specificeras i direktiv 80/1269/EEG, punkt 5.1.1 i bilaga I, under där angivna driftsbetingelser.

Utrustning	Den effekt (kW) som absorberas vid olika motorvarvtal						
	Tomgång	Lågt varvtal	Högt varvtal	Varvtal A (*)	Varvtal B (*)	Varvtal C (*)	Referens-varvtal C (**)
P(a) Hjälpaggregat som krävs för motorns drift (effekten ska subtraheras från den uppmätta motoreffekten) se punkt 6.1 i bilaga 1.							

(*) ESC-provning.
(**) Endast ETC-provning.

3.8 **Smörjsystem**

3.8.1 *Systembeskrivning*

3.8.1.1 Smörjmedelsbehållarens placering: ……

3.8.1.2 Matningssystem (med pump/insprutning i intag/blandning med bränsle osv.) ([1])

3.8.2 *Smörjpump*

3.8.2.1 Fabrikat: ……

3.8.2.2 Typ(er): ……

3.8.3 *Blandning med bränsle*

3.8.3.1 Procenttal: ……

3.8.4 *Oljekylare: ja/nej* ([1])

3.8.4.1 Ritning(ar): … eller

3.8.4.1.1 Fabrikat: ……

3.8.4.1.2 Typ(er): ……

4. KRAFTÖVERFÖRING ([p])

4.1 **Ritning av kraftöverföringssystemet:** ……

4.2 **Typ (mekanisk, hydraulisk, elektrisk osv.):** ……

4.2.1 En kortfattad beskrivning över elektriska/elektroniska komponenter (i förekommande fall): ……

▼M1

4.3 **Motorsvänghjulets tröghetsmoment:** ……

4.3.1 Överskjutande tröghetsmoment utan ilagd växel: ……

4.4 **Koppling**

4.4.1 Typ: ……

4.4.2 Maximal momentomvandling: ……

4.5 **Växellåda**

4.5.1 Typ (manuell/automat/CVT (kontinuerligt varierbar utväxling) ([1])

4.5.2 Placering i förhållande till motorn: ……

4.5.3 Manövreringsmetod: ……

4.6 **Utväxlingsförhållanden**

Växel	Intern utväxling (förhållandet mellan motorvarvtalet och varvtalet på växellådans utgående axel)	Slutlig utväxling (förhållandet mellan varvtalet på växellådans utgående axel och de drivande hjulens varvtal)	Total utväxling
Maximivärde för CVT (*)			
1			
2			
3			
...			
Minimivärde för CVT (*)			
Backväxel			

(*) Kontinuerligt varierbar utväxling.

4.7 **Fordonets maximihastighet (km/tim)** ([9]): ……

4.8. **Hastighetsmätare**

4.8.1 Funktionssätt och beskrivning av drivmekanismen: ……

4.8.2 Instrumentkonstant: ……

4.8.3 Tolerans hos hastighetsmätarens mätmekanism (enligt punkt 2.1.3 i bilaga II till direktiv 75/443/EEG): ……

4.8.4 Totalt utväxlingsförhållande (enligt punkt 2.1.2 i bilaga II till direktiv 75/443/EEG) eller motsvarande uppgifter: ……

4.8.5 Diagram över hastighetsmätarens skala eller andra visningssätt: ……

4.9 **Färdskrivare:** ja/nej ([1])

4.9.1 Typgodkännandemärke: ……

4.10 **Differentialspärr:** ja/nej/tillval ([1])

▼M13

4.11 **Växlingsindikator**

▼**M13**

4.11.1	Finns ljudindikation ja/nej ([1]). Om ja, beskriv ljudet och ljudnivån vid förarens öra i dB(A). (Är det alltid möjligt att stänga av/sätta på ljudindikatorn?)
4.11.2	Upplysningar enligt punkt 4.6 i bilaga I till förordning (EU) nr 65/2012 (värden som tillverkaren angett)
4.11.3	Fotografier och/eller ritningar av växlingsindikatorn och en kort beskrivning av systemkomponenterna och deras funktionssätt:

▼**M1**

5.	AXLAR
5.1	Beskrivning av varje axel: ……
5.2	Fabrikat: ……
5.3	Typ: ……
5.4	Placering av lyftbar(a) axel(axlar): ……
5.5	Placering av belastningsbar(a) axel(axlar): ……
6.	HJULUPPHÄNGNING
6.1	Ritning av hjulupphängningssystemet: ……
6.2	Typ och utformning av upphängning för varje axel eller grupp av axlar eller hjul: ……
6.2.1	Nivåjustering: ja/nej/tillval ([1])
6.2.2	En kortfattad beskrivning över elektriska/elektroniska komponenter (i förekommande fall): ……
6.2.3	Luftfjädring för drivaxel(drivaxlar): ja/nej ([1])
6.2.3.1	Upphängning av drivaxel likvärdig med luftfjädring: ja/nej ([1])
6.2.3.2	Frekvens och dämpning av de fjädrande delarnas svängning:
6.2.4	Luftfjädring för drivaxel(drivaxlar): ja/nej ([1])
6.2.4.1	Upphängning av drivaxel likvärdig med luftfjädring: ja/nej ([1])
6.2.4.2	Frekvens och dämpning av de fjädrande delarnas svängning:
6.3	**Uppgifter om upphängningens fjädrande delar** (utformning, materialegenskaper och dimensioner): ……
6.4	**Krängningshämmare:** ja/nej/tillval ([1])
6.5	**Stötdämpare:** ja/nej/tillval ([1])
6.6	**Däck och hjul**
6.6.1	*Däck-/hjulkombination(er)*
	a) Ange däckens dimensionsbeteckningar, belastningstal, symbol för hastighetskategori och rullmotstånd enligt ISO 28580 (i tillämpliga fall) ([r]).
	b) Ange hjulens fälgdimensioner och pressningsdjup.
6.6.1.1	Axlar
6.6.1.1.1	Axel 1: ……

▼M1

6.6.1.1.2	Axel 2: ……
	osv.
6.6.1.2	Reservhjul, i förekommande fall: ……
6.6.2	*Övre och undre gräns för däckens rullningsradier*
6.6.2.1	Axel 1: ……
6.6.2.2	Axel 2: ……
6.6.2.3	Axel 3: ……
6.6.2.4	Axel 4: ……
	osv.
6.6.3	*Ringtryck enligt tillverkarens rekommendationer:* … kPa
6.6.4	*Kombination snökedja/däck/hjul för fram- och/eller bakaxel som tillverkaren rekommenderar för fordonstypen:* ……
6.6.5	*Kort beskrivning av eventuellt nödreservhjul:* ……
7.	STYRNING
7.1	**Skiss av axel (axlar) med styrda hjul som visar styrinrättningens uppbyggnad:** ……
7.2	**Styrtransmission och manöverorgan**
7.2.1	Typ av styrtransmission (ange i förekommande fall för fram- och bakhjulen): ……
7.2.2	Koppling till hjulen (även icke-mekaniska system. Ange i förekommande fall för fram- och bakhjulen): ……
7.2.2.1	En kortfattad beskrivning över elektriska/elektroniska komponenter (i förekommande fall): ……
7.2.3	Eventuellt servosystem: ……
7.2.3.1	Funktionssätt med diagram, fabrikat och typ(er): ……
7.2.4	Skiss av hela styrsystemet som visar de olika anordningar som påverkar fordonets styrförmåga: ……
7.2.5	Skiss(er) av styrorgan: ……
7.2.6	Eventuella möjligheter till justering av styrorganen och intervall för denna: ……
7.3	**Hjulens maximala styrutslag**
7.3.1	åt höger … °; antal rattvarv … (eller motsvarande uppgifter):
7.3.2	åt vänster: … °; antal rattvarv … (eller motsvarande uppgifter): ……
8.	BROMSAR
	(Följande uppgifter ska lämnas, i tillämpliga fall tillsammans med identifikationsuppgifter)

▼M1

8.1	Bromsarnas typ och egenskaper enligt definitionen i punkt 1.6 i bilaga I till rådets direktiv 71/320/EEG (EGT L 205, 6.9.1971, s. 37) med närmare uppgifter och ritningar av trummor, skivor, slangar, bromsbackarnas/bromsklossarnas och/eller beläggens fabrikat och typ, effektiva bromsytor, trummornas, klossarnas eller skivornas radie, trummornas vikt, justeringsanordningar, relevanta delar av axeln (axlarna) och hjulupphängningen: ……
8.2	Funktionsdiagram, beskrivning och/eller ritning av bromsanordningarna enligt definitionen i punkt 1.2 i bilaga I till direktiv 71/320/EEG med närmare uppgifter och ritningar av transmission och manöverorgan.
8.2.1	Färdbromssystem: ……
8.2.2	Reservbromssystem: ……
8.2.3	Parkeringsbromssystem: ……
8.2.4	Eventuellt ytterligare bromssystem: ……
8.2.5	Automatiskt bromssystem för släpvagn: ……
8.3	Manöverorgan och transmission hos bromssystem för släpvagnar till fordon som är avsedda att dra släpvagnar: ……
8.4	Fordonet är utrustat för att dra en släpvagn med elektrisk/pneumatisk/hydraulisk ([1]) färdbromsanordning: ja/nej ([1])
8.5	ABS-bromsar: ja/nej/tillval ([1])
8.5.1	För fordon med ABS-bromsar, beskrivning av funktionssätt (även för eventuell elektronik), blockdiagram över elektriska förbindelser och diagram över hydrauliskt eller pneumatiskt kretslopp: ……
8.6	Beräkning och kurvor enligt tillägget till punkt 1.1.4.2 i tilllägget till bilaga II till direktiv 71/320/EEG eller, i tillämpliga fall, tillägget till bilaga XI: ……
8.7	Beskrivning och/eller ritning av energiförsörjningen, ska även lämnas för servobromssystem: ……
8.7.1	I fråga om tryckluftsdrivna bromsanordningar, utgångstryck p2 i behållaren/behållarna: ……
8.7.2	I fråga om vakuumbromsanordningar, den första energinivån i behållaren/behållarna: ……
8.8	Beräkning av bromsverkan: Bestämning av förhållandet mellan den totala bromskraften på hjulens rullningsomkrets och den kraft som anbringas på manöverorganet: ……
8.9	Kort beskrivning av bromsanordningarna enligt punkt 1.6 i tillägget till tillägg I till bilaga IX till direktiv 71/320/EEG:
8.10	Om undantag begärs från typ I-, typ II- eller typ III-provning, ange provningsrapportens nummer enligt tillägg 2 till bilaga VII till direktiv 71/320/EEG: ……

▼M1

8.11	Beskrivning av typen (typerna) avseende tillsatsbromsanordningar: ……
9.	KAROSSERI
9.1	Typ av karosseri med användning av koderna i del C av bilaga II: ……
9.2	Förekommande material samt konstruktion: ……
9.3	**Dörrar för förare och passagerare, dörrlås och gångjärn**
9.3.1	Dörrarnas utformning och antal: ……
9.3.1.1	Mått, öppningsriktning och största öppningsvinkel: ……
9.3.2	Ritning av lås och gångjärn och deras placering på dörrarna:
9.3.3	Teknisk beskrivning av lås och gångjärn: ……
9.3.4	Närmare uppgifter, även måttuppgifter, om insteg, fotsteg och nödvändiga handtag i förekommande fall: ……
9.4	**Siktfält**
9.4.1	Uppgifter om de primära referenspunkterna som är tillräckligt detaljerade för att man lätt ska kunna identifiera varje referenspunkt och dess läge i förhållande till övriga punkter och den R-punkt som ska kontrolleras: ……
9.4.2	Ritning(ar) eller foto(n) som visar komponenternas placering inom siktfältet 180º framåt: ……
9.5	**Vindruta och övriga rutor**
9.5.1	*Vindruta*
9.5.1.1	Använda material: ……
9.5.1.2	Monteringssätt: ……
9.5.1.3	Lutningsvinkel: ……
9.5.1.4	Typgodkännandenummer: ……
9.5.1.5	Tillbehör till vindrutor och i vilket läge de monteras samt en kort beskrivning av eventuella elektriska/elektroniska komponenter: ……
9.5.2	*Övriga rutor*
9.5.2.1	Använda material: ……
9.5.2.2	Typgodkännandenummer: ……
9.5.2.3	En kortfattad beskrivning av de elektriska/elektroniska komponenterna (i förekommande fall) i rutornas hissmekanism: ….
9.5.3	*Glasruta i taklucka*
9.5.3.1	Använda material: ……
9.5.3.2	Typgodkännandenummer: ……
9.5.4	*Övriga glasytor*
9.5.4.1	Använda material: ……
9.5.4.2	Typgodkännandenummer: ……

▼M1

9.6	**Vindrutetorkare**
9.6.1	Detaljerad teknisk beskrivning (med foton eller ritningar): ……
9.7	**Vindrutespolare**
9.7.1	Detaljerad teknisk beskrivning (med foton eller ritningar) eller typgodkännandenummer om anordningen är godkänd som separat teknisk enhet: ……
9.8	**Avfrostnings- eller avimningsanordning**
9.8.1	Detaljerad teknisk beskrivning (med foton eller ritningar): ……
9.8.2	Maximal elförbrukning: ..... kW
9.9	**Anordningar för indirekt sikt**
9.9.1	Backspeglar, med uppgifter för varje spegel:
9.9.1.1	Fabrikat: ……
9.9.1.2	Typgodkännandemärkning: ……
9.9.1.3	Variant: ……
9.9.1.4	Ritning(ar) för identifiering av spegeln som visar spegelns placering i förhållande till karosseriet: ……
9.9.1.5	Uppgifter om fästmetod samt vid vilken del av fordonet spegeln är fäst: ……
9.9.1.6	Tilläggsutrustning som kan påverka siktfältet bakåt: ……
9.9.1.7	En kortfattad beskrivning av de elektroniska komponenterna (i förekommande fall) i inställningssystemet: ……
9.9.2	Andra anordningar för indirekt sikt än speglar: ……
9.9.2.1	Typ och egenskaper (såsom fullständig beskrivning av anordningen): ……
9.9.2.1.1	I fråga om en kamera- och monitoranordning, detekteringsavstånd (mm), kontrast, luminansomfång, korrektion för bländning, visningsprestanda (svartvitt/färg), bildrepetitionsfrekvens, monitorns luminansomfång: ……
9.9.2.1.2	Tillräckligt utförliga ritningar så att den kompletta anordningen kan identifieras, inbegripet installationsanvisningar. EG-typgodkännandemärkets läge ska anges på ritningarna.

▼M1

9.10 **Inredning**

9.10.1 *Inre säkerhetsanordningar för förare och passagerare*

9.10.1.1 Översiktsritning eller foton som visar läget för bifogade tvärsnitt eller projektioner: .....

9.10.1.2 Foto eller ritning som visar referensområdet samt det område som ska undantas från detta enligt punkt 2.3.1 i bilaga I till rådets direktiv 74/60/EEG (EGT L 38, 11.2.1974, s. 2): ....

9.10.1.3 Foton, ritningar och/eller sprängskiss av inredningen som visar passagerarutrymmets delar och förekommande material (med undantag av invändiga backspeglar) manöverorganens utformning, tak och soltak, ryggstöd, säten och dessas baksidor: ..

9.10.2 *Manöverorganens, visarnas och kontrollampornas placering och märkning:*

9.10.2.1 Foton och/eller ritningar av utformningen av symboler och manöverorgan, visare och kontrollampor: .....

9.10.2.2 Foton och/eller ritningar av märkningen av manöverorgan, visare och kontrollampor samt i tillämplig utsträckning övriga delar av fordonet som det hänvisas till i bilagorna II och III till direktiv 78/316/EEG: .....

9.10.2.3 Sammanfattande tabell

Detta fordon är utrustat med följande manöverorgan, kontrollampor och visare enligt bilagorna II och III till direktiv 78/316/EEG:

Manöverorgan, visare och kontrollampor för vilka, om de finns monterade, märkning är obligatorisk samt de symboler som ska användas vid märkning

Symbolnummer	Anordning	Manöverorgan/manövervisare finns (*)	Märkt med symbol (*)	Var (**)	Kontrollampa finns (*)	Märkt med symbol (*)	Var (**)
1	Huvudströmbrytare för strålkastare						
2	Halvljus						
3	Helljus						
4	Sidopositionslyktor						
5	Främre dimljus						
6	Bakre dimljus						
7	Nivåinställning för helljus						
8	Parkeringsljus						

▼**M1**

Symbolnummer	Anordning	Manöverorgan/manövervisare finns (*)	Märkt med symbol (*)	Var (**)	Kontrollampa finns (*)	Märkt med symbol (*)	Var (**)
9	Körriktningsvisare						
10	Varningsblinker						
11	Vindrutetorkare						
12	Vindrutespolare						
13	Vindrutetorkare och vindrutespolare						
14	Strålkastarrengörare						
15	Avimning och avfrostning av vindrutan						
16	Avimning och avfrostning av bakrutan						
17	Fläkt						
18	Dieselförvärmare						
19	Choke						
20	Bromsfel						
21	Bränslenivå						
22	Laddningsindikator						
23	Kylvätsketemperatur						

(*) x = ja.
— = nej, eller finns inte separat.
o = tillval.
(**) d = på manöverorganet, visaren eller kontrollampan.
c = i dess omedelbara närhet.

▼M1

Manöverorgan, visare och kontrollampor för vilka, om de finns monterade, märkning är frivillig samt de symboler som ska användas vid märkning

Symbolnummer	Anordning	Manöverorgan/manövervisare finns (*)	Märkt med symbol (*)	Var (**)	Kontrollampa finns (*)	Märkt med symbol (*)	Var (**)
1	Parkeringsbroms						
2	Bakrutetorkare						
3	Bakrutespolare						
4	Torkare/spolare för bakrutan						
5	Intervalltorkare för vindrutan						
6	Akustisk varningsanordning						
7	Motorhuv						
8	Baklucka						
9	Säkerhetsbälte						
10	Oljetryck						
11	Blyfri bensin						
…							
…							
…							

(*) x = ja.
— = nej, eller finns inte separat.
o = tillval.
(**) d = på manöverorganet, visaren eller kontrollampan.
c = i dess omedelbara närhet.

9.10.3 *Säten*

9.10.3.1 Antal sittplats(er) ([8]): ……

9.10.3.1.1 Placering och arrangemang: ……

9.10.3.2 Sittplats(er) avsedd(a) för användning endast när fordonet är stillastående: ……

9.10.3.3 Vikter: …….. ……

9.10.3.4 Egenskaper: för säten som inte typgodkänts som komponenter, beskrivning och ritning av

▼M1

9.10.3.4.1	Sätena och deras förankringar: ……
9.10.3.4.2	Inställningssystemet: ……
9.10.3.4.3	System för inställning i längdriktningen och låsning: ……
9.10.3.4.4	Bilbältesförankringar (om dessa ingår i säteskonstruktionen):
9.10.3.4.5	De delar av fordonet som används som förankringar: ……
9.10.3.5	Koordinater för eller ritning av R-punkten ([t])
9.10.3.5.1	Förarsäte: ……
9.10.3.5.2	Alla övriga sittplatser: ……
9.10.3.6	Ryggstödsvinkel
9.10.3.6.1	Förarsäte: ……
9.10.3.6.2	Alla övriga sittplatser: ……
9.10.3.7	Inställningsmöjligheter
9.10.3.7.1	Förarsäte: ……
9.10.3.7.2	Alla övriga sittplatser: ……
9.10.4	*Huvudstöd*
9.10.4.1	Typ(er) av huvudstöd: inbyggda/löstagbara/separata ([1])
9.10.4.2	Typgodkännandenummer, i förekommande fall: ……
9.10.4.3	För huvudstöd som ännu inte är godkända
9.10.4.3.1	En detaljerad beskrivning av huvudstödet, där särskilt typen av vadderingsmaterial anges och, i förekommande fall, stagens och förankringspunkternas positioner och specifikationer för den typ av säte(n) som ansökan om typgodkännande avser:
9.10.4.3.2	Vid separat huvudstöd
9.10.4.3.2.1	En detaljerad beskrivning av den fordonsdel som huvudskyddet ska fästas vid: ……
9.10.4.3.2.2	En detaljerad beskrivning av fordonsdelen och huvudskyddet:
9.10.5	*Uppvärmningssystem för passagerarutrymme*
9.10.5.1	Kort beskrivning av fordonstypen med avseende på uppvärmningssystemet om detta utnyttjar kylvätskans värme: ……
9.10.5.2	Detaljerad beskrivning av fordonstypen med avseende på uppvärmningssystemet om kylluft eller motoravgaser utnyttjas som värmekälla, inklusive
9.10.5.2.1	skiss av uppvärmningssystemet som visar dess placering i fordonet: ……
9.10.5.2.2	skiss av värmeväxlaren, om systemet utnyttjar avgaser för uppvärmningen, eller av de delar där värmeväxlingen äger rum (om systemet utnyttjar motorns kylluft): ……

▼M1

9.10.5.2.3	genomskärningsritning av värmeväxlaren respektive de delar där värmeväxlingen äger rum som visar väggarnas tjocklek, förekommande material och ytegenskaper: ……
9.10.5.2.4	Specifikationer ska lämnas för övriga viktiga komponenter i uppvärmningssystemet, t.ex. värmefläkten, med avseende på konstruktionsmetod och tekniska data: ……
9.10.5.3	En kort beskrivning av fordonstypen med avseende på systemet med förbränningsvärmare och den automatiska kontrollen: ……
9.10.5.3.1	Skiss av förbränningsvärmaren, systemet för luftintag, avgassystemet, bränsletanken, bränsletillförselsystemet (inklusive ventiler) och de elektriska anslutningarna som visar deras läge i fordonet.
9.10.5.4	Maximal elförbrukning: … kW
9.10.6	*Komponenter som påverkar styrväxelns beteende i händelse av sammanstötning*
9.10.6.1	Detaljerad beskrivning med foto(n) och/eller ritning(ar) av fordonstypen med avseende på strukturen, måtten, formgivningen och förekommande material hos den del av fordonet som befinner sig framför styrorganet, inklusive de komponenter som är avsedda att bidra till energiabsorptionen om styrorganen utsätts för stötar: ……
9.10.6.2	Foto(n) och/eller ritning(ar) av andra komponenter än de som avses i 9.10.6.1 som tillverkaren med godkännande av den tekniska tjänsten anger som bidragande till styrväxelns beteende vid sammanstötning: ……
9.10.7	*Brandegenskaper avseende material som används inuti vissa kategorier motorfordon*
9.10.7.1	Material som används för takets inklädnad
9.10.7.1.1	Komponentens typgodkännandenummer, i förekommande fall:
9.10.7.1.2	För ej godkända material
9.10.7.1.2.1	Grundmaterial/beskrivning: ……/……
9.10.7.1.2.2	Sammansatt/enkelt ([1]) material, antal lager ([1]): ……
9.10.7.1.2.3	Typ av ytbeläggning ([1]): ……
9.10.7.1.2.4	Maximi-/minimitjocklek: …/… mm
9.10.7.2	Material som används för bak- och sidoväggar
9.10.7.2.1	Komponentens typgodkännandenummer, i förekommande fall: ……

▼**M1**

9.10.7.2.2 För ej godkända material

9.10.7.2.2.1 Grundmaterial/beskrivning: …/…

9.10.7.2.2.2 Sammansatt/enkelt ([1]) material, antal lager ([1]): ……

9.10.7.2.2.3 Typ av ytbeläggning ([1]): ……

9.10.7.2.2.4 Maximi-/minimitjocklek: ……/…… mm

9.10.7.3 Material som används för golvet

9.10.7.3.1 Komponentens typgodkännandenummer, i förekommande fall:

9.10.7.3.2 För ej godkända material

9.10.7.3.2.1 Grundmaterial/beskrivning: ……/……

9.10.7.3.2.2 Sammansatt/enkelt ([1]) material, antal lager ([1]): ……

9.10.7.3.2.3 Typ av ytbeläggning ([1]): ……

9.10.7.3.2.4 Maximi-/minimitjocklek: ……/…… mm

9.10.7.4 Material som används till sätenas stoppning

9.10.7.4.1 Komponentens typgodkännandenummer, i förekommande fall:

9.10.7.4.2 För ej godkända material

9.10.7.4.2.1 Grundmaterial/beskrivning: …/…

9.10.7.4.2.2 Sammansatt/enkelt ([1]) material, antal lager ([1]): ……

9.10.7.4.2.3 Typ av ytbeläggning ([1]): ……

9.10.7.4.2.4 Maximi-/minimitjocklek: …/… mm

9.10.7.5 Material som används till värme- och ventilationsrören

9.10.7.5.1 Komponentens typgodkännandenummer, i förekommande fall:

9.10.7.5.2 För ej godkända material

9.10.7.5.2.1 Grundmaterial/beskrivning: ……/……..

9.10.7.5.2.2 Sammansatt/enkelt ([1]) material, antal lager ([1]): ……

9.10.7.5.2.3 Typ av ytbeläggning ([1]): ……

9.10.7.5.2.4 Maximi-/minimitjocklek: …/… mm

9.10.7.6 Material som används till bagagehylla

9.10.7.6.1 Komponentens typgodkännandenummer, i förekommande fall:

9.10.7.6.2 För ej godkända material

9.10.7.6.2.1 Grundmaterial/beskrivning: ……/……

9.10.7.6.2.2 Sammansatt/enkelt ([1]) material, antal lager ([1]): ……

9.10.7.6.2.3 Typ av ytbeläggning ([1]): ……

9.10.7.6.2.4 Maximi-/minimitjocklek: …/… mm

9.10.7.7 Material som används för andra ändamål

9.10.7.7.1 Avsedda ändamål: ……

▼M1

9.10.7.7.2	Komponentens typgodkännandenummer, i förekommande fall: ……
9.10.7.7.3	För ej godkända material
9.10.7.7.3.1	Grundmaterial/beskrivning: …/…
9.10.7.7.3.2	Sammansatt/enkelt ([1]) material, antal lager ([1]): ……
9.10.7.7.3.3	Typ av ytbeläggning ([1]): ……
9.10.7.7.3.4	Maximi-/minimitjocklek: …/… mm
9.10.7.8	Komponenter som godkänts som kompletta anordningar (säten, åtskiljande väggar, bagagehyllor osv.)
9.10.7.8.1	Komponentens typgodkännandenummer: ……
9.10.7.8.2	För den kompletta anordningen: säte, åtskiljande vägg, bagagehyllor osv. ([1])
9.10.8	*Gas som används som köldmedium i luftkonditioneringssystemet:* ……
9.10.8.1	Luftkonditioneringssystemet är konstruerat för att innehålla fluorerade växthusgaser med en potential för global uppvärmning på mer än 150: ja/nej ([1])
9.10.8.2	Om ja, fyll i följande sektioner
9.10.8.2.1	Ritning och kortfattad beskrivning av luftkonditioneringssystemet, inbegripet referens- eller artikelnummer och material för läckagekomponenter:
9.10.8.2.2	Luftkonditioneringssystemets läckage:
9.10.8.2.4	Systemkomponenternas referens- eller artikelnummer och material samt upplysningar om provningen (t.ex. provningsrapportnummer, godkännandenummer): ……
9.10.8.3	Totalt läckage i g/år för hela systemet: ……
9.11	**Utskjutande delar**
9.11.1	Utformningen av fordonet som helhet (ritning eller foton) med angivande av lägena för bifogade tvärsnitt och projektionsritningar:
9.11.2	Ritningar och/eller foton av t.ex., där det är relevant, dörr- och fönsterstolpar, galler till luftintag, kylargaller, vindrutetorkare, dropplister, handtag, glidskenor, slangskydd, gångjärn och lås på dörrar, krokar, öppningar, kromlister, märken, falsar samt alla övriga utskjutande delar och delar av fordonets utvändiga yta som kan anses medföra fara (t.ex. belysningsanordningar). Om de delar som anges i föregående mening inte medför fara kan dokumentationen begränsas till foton, då så är nödvändigt åtföljda av måttuppgifter och/eller text:
9.11.3	Ritningar av delar av fordonets utvändiga yta enligt punkt 6.9.1 i bilaga I till direktiv 74/483/EEG: ……
9.11.4	Ritning av stötfångarna: ……
9.11.5	Ritning av golvlinjen: ……

▼M1

9.12 **Bilbälten och/eller andra fasthållningsanordningar**

9.12.1 Bilbältenas och fasthållningsanordningarnas antal och placering samt uppgift om vilka säten de kan användas på:

(V = vänster, M = mitt, H = höger)

		Fullständig EG-typgodkännande-märkning	Eventuell variant	Höjdjustering av säkerhetsbältet (ange ja/nej/tillval)
Fram-säten	V			
	M			
	H			
Bak-säten (*)	V			
	M			
	H			

(*) Tabellen kan vid behov utvidgas så att den omfattar fordon med mer än två sätesrader eller om det finns mer än tre säten utmed fordonets bredd.

9.12.2 Typ och placering av kompletterande fasthållningsanordningar (ange ja/nej/tillval)

(V = vänster, M = mitt, H = höger)

		Krockkudde	Sidokrockkudde	Bältesförsträckare
Framsäten	V			
	M			
	H			
Baksäten (*)	V			
	M			
	H			

(*) Tabellen kan vid behov utvidgas så att den omfattar fordon med mer än två sätesrader eller om det finns mer än tre säten utmed fordonets bredd.

9.12.3 Bilbältesförankringarnas antal och placering samt bevis om överensstämmelse med direktiv 76/115/EEG (t.ex. typgodkännandenummer eller provrapport): .....

9.12.4 Kortfattad beskrivning över elektriska/elektroniska komponenter (i förekommande fall): .....

9.13 **Bilbältesförankringar**

9.13.1 Foton och/eller ritningar av karosseriet som visar de befintliga fungerande förankringarnas placering och mått, inklusive R-punkter: .....

▼**M1**

9.13.2 Ritningar av bilbältesförankringarna och de delar av fordonet de är fästade vid (med uppgift om material): ……

9.13.3 Typbeteckningar ([u]) för de bilbälten som är godkända för montering på de förankringar fordonet är utrustat med

		Förankringens placering	
		I fordonsstrukturen	I sätesramen
Framsäten			
Höger säte	Undre förankringar: yttre / inre		
	Övre förankringar		
Mittsäte	Undre förankringar: höger / vänster		
	Övre förankringar		
Vänster säte	Undre förankringar: yttre / inre		
	Övre förankringar		
Baksäten (*)			
Höger säte	Undre förankringar: yttre / inre		
	Övre förankringar		
Mittsäte	Undre förankringar: höger / vänster		
	Övre förankringar		
Vänster säte	Undre förankringar: yttre / inre		
	Övre förankringar		

(*) Tabellen kan vid behov utvidgas så att den omfattar fordon med mer än två sätesrader eller om det finns mer än tre säten utmed fordonets bredd.

9.13.4 Särskild beskrivning, om bältet är av den typ som är förankrad i ryggstödet eller är försedd med energiupptagare: ……

9.14 **Monteringsutrymme för bakre registreringsskyltar (ange alternativa möjligheter om sådana finns; ritningar får användas då så är lämpligt)**

9.14.1 Höjd över marken, övre kant: ……

9.14.2 Höjd över marken, nedre kant: ……

▼M1

9.14.3 Mittpunktens avstånd från fordonets symmetrilängdplan: ….

9.14.4 Avstånd från fordonets vänsterkant: ……

9.14.5 Mått (längd × bredd): ……

9.14.6 Skyltens lutning i förhållande till lodplanet: ……

9.14.7 Skyltens synbarhetsvinkel mot horisontalplanet: ……

9.15 **Bakre underkörningsskydd**

9.15.0 Medföljer: ja/nej/ofullständigt ([1])

9.15.1 Ritning av de delar av fordonet som är av betydelse för det bakre underkörningsskyddet, t.ex. ritning av fordonet och/eller chassit som visar den bakersta axelns placering och montering, ritning av monteringen av och/eller beslagen till det bakre underkörningsskyddet. Om underkörningsskyddet inte är en separat anordning ska det klart framgå av ritningen att dess mått uppfyller kraven: ……

9.15.2 Om det bakre underkörningsskyddet är en separat anordning ska en fullständig beskrivning och/eller ritning lämnas (även av montering och beslag) eller, om det godkänts som separat teknisk enhet, typgodkännandenummer: ……

9.16 **Hjulskydd**

9.16.1 Kort beskrivning av fordonet med avseende på hjulskydd: ..

9.16.2 Detaljerade ritningar av hjulskydden och deras placering i fordonet som visar de mått som anges i figur 1 i bilaga I till direktiv 78/549/EEG med beaktande av ytterlighetsfall i fråga om däck-/hjulkombinationer: ……

9.17 **Föreskrivna skyltar**

9.17.1 Foton och/eller ritningar av de föreskrivna skyltarnas och märkningarnas placering samt av fordonets identifieringsnummer: ……

9.17.2 Foton och/eller ritningar av de föreskrivna skyltarna och märkningarna (ifyllt exempel med måttsangivelser): ……

9.17.3 Foton och/eller ritningar av chassinumret (ifyllt exempel med måttsangivelser): ……

9.17.4 Tillverkarens intyg om överensstämmelse med kraven i punkt 3.1.1.1 i bilagan till rådets direktiv 76/114/EEG (EGT L 24, 30.1.1976, s. 1)

9.17.4.1 Förklaring av tecknen i andra delen och, i tillämpliga fall, tredje delen, som används för att uppfylla kraven i avsnitt 5.3 i ISO-standard 3779:1983: ……

9.17.4.2 Om tecken i andra delen används för att uppfylla kraven i avsnitt 5.4 i ISO-standard 3779:1983 ska dessa tecken anges:

▼M1

9.18	**Radioavstörning/elektromagnetisk kompatibilitet**
9.18.1	Beskrivning och ritningar/foton av utformningen av och förekommande material i den del av karosseriet som utgör motorrummet och de delar av passagerarutrymmet som gränsar till motorrummet: ……
9.18.2	Ritningar eller foton som visar hur de metallkomponenter som inryms i motorrummet är placerade (t.ex. värmeutrustning, reservhjul, luftfilter, styrväxel osv.): ……
9.18.3	Tabell för och ritningar av avstörningsutrustningen: ……
9.18.4	Uppgifter om det nominella värdet för likströmsresistanserna och, när det gäller resistiva tändkablar, om deras nominella resistans per meter: ……
9.19	**Sidoskydd**
9.19.0	Medföljer: ja/nej/ofullständigt ([1])
9.19.1	Ritning av de fordonsdelar som har betydelse för sidoskyddet, dvs. ritningar av fordonets chassi med axelns/axlarnas position och montering, ritningar av beslagen och/eller sidoskyddsanordningen (-anordningarna). Om sidoskydd finns utan sidoskyddsanordning(ar), ska ritningen tydligt visa att de erforderliga måtten är uppfyllda: ……
9.19.2	I fråga om sidoskyddsanordning(ar) ges en fullständig beskrivning och/eller ritning av anordningen (anordningarna) (med monteringar och beslag), eller komponenternas typgodkännandenummer: ……
9.20	**Stänkskyddsanordning**
9.20.0	Medföljer: ja/nej/ofullständigt ([1])
9.20.1	Kortfattad beskrivning av fordonet med avseende på stänkskyddssystemet och de ingående beståndsdelarna: ……
9.20.2	Detaljerade ritningar av stänkskyddssystemet och dess position i fordonet som visar de mått som anges i figurerna i bilaga III till direktiv 91/226/EEG och med beaktande av extrema däck-/hjulkombinationer: ……
9.20.3	Godkännandenummer för stänkskyddsanordningar (i förekommande fall): ……
9.21	**Sidokollisionsskydd**
9.21.1	En detaljerad beskrivning med fotografier och/eller ritningar av fordonstypen vad gäller konstruktion, mått, utformning och materialsammansättning, sidoväggar i passagerarutrymmet (yttre och inre) och eventuellt med uppgifter om skyddssystemet: ……

▼M1

9.22	**Främre underkörningsskydd**
9.22.0	Medföljer: ja/nej/ofullständigt ([1])
9.22.1	Ritning av de delar av fordonet som är av betydelse för det främre underkörningsskyddet, t.ex. ritning av fordonet och/eller chassit som visar det främre underkörningsskyddets placering och montering. Om underkörningsskyddet inte är en separat anordning ska det klart framgå av ritningen att dess mått uppfyller kraven: ……
9.22.2	Om det främre underkörningsskyddet är en separat anordning ska en fullständig beskrivning och/eller ritning lämnas (även av montering och beslag) eller, om det godkänts som separat teknisk enhet, typgodkännandenummer: ……
9.23	**Fotgängarskydd**
9.23.1	Detaljerad beskrivning med fotografier och/eller ritningar av fordonet vad gäller konstruktion, mått, relevanta referenslinjer och materialsammansättning i fråga om fordonets front (inre och yttre), med detaljerade uppgifter om eventuella aktiva skyddssystem som installerats.

▼M2

9.24	**Frontskydd**
9.24.1	Allmän konstruktion (ritningar eller fotografier) där frontskyddets läge och fastsättning framgår:
9.24.2	Ritningar och/eller fotografier, i förekommande fall, av luftintagsgaller, kylargaller, dekorativa lister, märken, emblem och infällningar samt alla andra yttre utskjutande delar och avsnitt av ytterytan som kan betraktas som kritiska (t.ex. belysningsutrustning). Om de delar som nämns i första meningen inte är kritiska får de för dokumentationsändamål ersättas med fotografier, eventuellt beledsagade av måttuppgifter och/eller text:
9.24.3	Fullständig redogörelse för fastsättningsanordningar, och fullständiga monteringsanvisningar, inkl. erforderliga vridmoment:
9.24.4	Ritning av stötfångare:
9.24.5	Ritning av golvlinjen vid fordonets front:

▼M1

10.	BELYSNING OCH LJUSSIGNALANORDNINGAR
10.1	Tabell över samtliga anordningar: antal, fabrikat, typgodkännandemärkning, helljusstrålkastarnas högsta ljusstyrka, färg, kontrollampa: ……
10.2	Ritning som visar belysningens och ljussignalanordningarnas placering: ……
10.3	Följande upplysningar ska lämnas (i text- eller diagramform) för samtliga lyktor och reflexanordningar som anges i rådets direktiv 76/756/EEG (EGT L 262, 27.9.1976, s. 1):

▼M1

10.3.1	Ritning av vilken den lysande ytans storlek framgår: ……	
10.3.2	Använd metod för att definiera den synliga ytan enligt punkt 2.10 i FN/ECE-föreskrifter nr 48 (EUT L 137, 30.5.2007, s. 1).	
10.3.3	Referensaxel och referenscentrum: ……	
10.3.4	Funktionssätt för infällbara strålkastare: ……	
10.3.5	Särskilda bestämmelser om montering och ledningar: ……	
10.4	Halvljusstrålkastare: grundinställning enligt punkt 6.2.6.1 i FN/ECE-föreskrifter nr 48.	
10.4.1	Värde för grundinställningen: ……	
10.4.2	Plats där detta värde anges: ……	
10.4.3	Beskrivning/ritning ([1]) och typ av anordning för nivåreglering av strålkastarna (t.ex. automatiska, stegvis manuellt reglerbara, steglöst manuellt reglerbara):	Gäller endast fordon som är utrustade med en anordning för nivåreglering av strålkastarna
10.4.4	Manöverorgan:	
10.4.5	Referensmärkning:	
10.4.6	Märkning som anger lastförhållandena:	
10.5	Kortfattad beskrivning av elektriska/elektroniska komponenter med undantag för lampor (i förekommande fall): ……	
11.	KOPPLINGAR MELLAN DRAGFORDON OCH SLÄPVAGNAR OCH PÅHÄNGSVAGNAR	
11.1	Klass och typ på den/de kopplingsanordning (-anordningar) som är monterade eller ska monteras: ……	
11.2	De karakteristiska värdena D, U, S, och V för den kopplingsanordning som monterats eller minimivärdena för de karakteristiska värdena D, U, S och V för den kopplingsanordning som får monteras: …… daN	
11.3	Instruktioner för infästning av kopplingstyp till fordonet och foton eller ritningar av fästpunkterna på fordonet som ges av tillverkaren. Ytterligare information, om användningen av kopplingstypen är begränsad till vissa varianter eller versioner av fordonstypen: ……	
11.4	Upplysningar om utrustning med särskilda bogseringskrokar eller monteringsplåtar: ……	
11.5	Typgodkännandenummer: ……	
12.	ÖVRIGT	
12.1	Ljudsignalanordning(ar):	

▼M1

12.1.1	Läge, monteringssätt, placering och orientering av anordningen med måttuppgifter: ……
12.1.2	Antal anordningar: ……
12.1.3	Typgodkännandenummer: ……
12.1.4	Elektriskt/pneumatiskt ([1]) kretsloppsdiagram: ……
12.1.5	Märkspänning eller nominellt tryck: ……
12.1.6	Ritning av monteringsanordningen: ……
12.2	Anordningar som förhindrar otillbörlig användning av fordonet
12.2.1	Stöldskydd
12.2.1.1	Detaljerad beskrivning av fordonstypen med avseende på anordning och utformning av det manöverorgan eller den enhet som stöldskyddet påverkar: ……
12.2.1.2	Ritningar av stöldskyddet och dess montering i fordonet: …
12.2.1.3	Teknisk beskrivning av utrustningen: ……
12.2.1.4	Uppgifter om använda låskombinationer: ……
12.2.1.5	Startspärr
12.2.1.5.1	Typgodkännandenummer, i förekommande fall: ……
12.2.1.5.2	För ännu inte godkända startspärrar
12.2.1.5.2.1	En detaljerad teknisk beskrivning av startspärren och åtgärder mot ofrivillig aktivering: ……
12.2.1.5.2.2	Angivande av hur startspärren fungerar: ……
12.2.1.5.2.3	Antal utbytbara koder, i tillämpliga fall: ……
12.2.2	Larmsystem, i förekommande fall:
12.2.2.1	Typgodkännandenummer, i förekommande fall: ……
12.2.2.2	För larmsystem som ännu inte är godkända
12.2.2.2.1	En detaljerad beskrivning av larmsystemet och de delar av fordonet som har anknytning till det installerade larmsystemet: ……
12.2.2.2.2	En förteckning över de viktigaste komponenterna i larmsystemet: ……
12.2.3	En kortfattad beskrivning över elektriska/elektroniska komponenter (i förekommande fall): ……
12.3	Draganordning(ar)
12.3.1	Framtill: krok/ögla/annat ([1])
12.3.2	Baktill: krok/ögla/annat/ingen ([1])
12.3.3	Ritning eller foto av chassit/karosseridelen som visar draganordningens (-anordningarnas) placering, konstruktion och montering: ……

▼**M1**

12.4 Uppgifter om eventuella anordningar oberoende av motorn som är avsedda att påverka bränsleförbrukningen (om dessa inte omfattas av annan rubrik): ……

12.5 Uppgifter om eventuella anordningar oberoende av motorn som är avsedda att dämpa ljudnivån (om dessa inte omfattas av annan rubrik): ……

12.6 Farthållare

12.6.1 Tillverkare: ……

12.6.2 Typ(er): ……

12.6.3 Typgodkännandenummer, i förekommande fall: ……

12.6.4 Hastighetsgräns eller hastighetsnivåer som farthållaren kan ställas in på: … km/tim

12.7 Tabell över installation och användning av radiosändare i fordonet/fordonen i förekommande fall: ……

Frekvensband (Hz)	Maximal uteffekt (W)	Antennens läge i fordonet, särskilda villkor för installation och/eller användning

Den som ansöker om typgodkännande ska även, i förekommande fall, tillhandahålla följande:

Tillägg 1

En förteckning över fabrikat och typ för alla elektriska och/eller elektroniska komponenter som omfattas av kommissionens direktiv 72/245/EEG (EGT L 152, 6.7.1972, s. 15).

Tillägg 2

Schema eller ritning över den allmänna installationen av elektriska och/eller elektroniska komponenter som omfattas av direktiv 72/245/EEG samt den allmänna dragningen av ledningar.

Tillägg 3

Beskrivning av fordon som valts som representativt för sin fordonstyp

Karossutförande:

Vänster- eller högerstyrd ([1])

Hjulbas:

Tillägg 4

Relevanta provningsrapporter tillhandahållna av tillverkaren eller av godkända/erkända laboratorier för att upprätta typgodkännandeintyg

12.7.1 Fordon utrustat med en kortdistansradarutrustning i frekvensbandet 24 GHz: ja/nej ([1])

13. SÄRSKILDA BESTÄMMELSER FÖR BUSSAR OCH TURISTBUSSAR

13.1 Fordonsklass: Klass I/Klass II/Klass III/Klass A/Klass B ([1])

▼M1

13.1.1 Typgodkännandenummer för kaross som godkänts som separat teknisk enhet: .....

13.1.2 Typer av chassin på vilka typgodkända karosser kan monteras (tillverkare och typ av ej färdigbyggt fordon): .....

13.2 **Passagerarutrymme (m^2)**

13.2.1 Totalt (S_0): .....

13.2.2 Övre våningen (S_{0a}) ([1]): .....

13.2.3 Nedre våningen (S_{0b}) ([1]): .....

13.2.4 För ståplatspassagerare (S_1): .....

13.3 **Antal passagerare (sittplats och ståplats)**

13.3.1 Totalt (N): .....

13.3.2 Övre våningen (N_a) ([1]): .....

13.3.3 Nedre våningen (N_b) ([1]): .....

13.4 **Antal sittplatspassagerare**

13.4.1 Totalt (A): .....

13.4.2 Övre våningen (A_a) ([1]): .....

13.4.3 Nedre våningen (A_b) ([1]): .....

13.4.4 Antal rullstolsplatser för fordon i kategori M_2 och M_3: .....

13.5 **Antal på- och avstigningsdörrar:** .....

13.6 **Antal nödutgångar** (dörrar, fönster, utrymningsluckor, förbindelsetrappor och halvtrappor): .....

13.6.1 Totalt: ....

13.6.2 Övre våningen ([1]): .....

13.6.3 Nedre våningen ([1]): .....

13.7 **Bagageutrymmenas volym (m^3):** .....

13.8 **Takyta för transport av bagage (m^2):** .....

13.9 **Tekniska anordningar som underlättar påstigning** (t.ex. ramp, hissplattform, nigningssystem), om sådana är monterade: .....

13.10 **Karosseristommens hållfasthet**

13.10.1 Typgodkännandenummer, i förekommande fall: .....

13.10.2 För ännu ej godkända karosseristommar

13.10.2.1 Detaljerad beskrivning av fordonstypens karosseristomme med mått, konfiguration och materialsammansättning samt av monteringen på chassiramen: .....

13.10.2.2 Ritningar på fordonet och de delar av inredningen som har inverkan på karosseristommens hållfasthet eller på överlevnadsutrymmet: .....

13.10.2.3 Tyngdpunktens läge för fordonet i körklart skick i längsgående, tvärgående och vertikal riktning: .....

▼M1

13.10.2.4	Maximalt avstånd mellan mittlinjerna för de yttre passagerarsätena: ……
13.11	**Följande punkter i Europaparlamentets och rådets direktiv 2001/85/EG (EGT L 42, 13.2.2002, s. 1) ska genomföras och visas för denna tekniska enhet:** ……

▼M15

13.12	**Ritningar med mått som visar inredningen vad gäller sittplatser, områden för stående, rullstolsplatser, samt bagageutrymmen inklusive hyllor och skidboxar, om detta finns**

▼M1

14.	SÄRSKILDA BESTÄMMELSER FÖR FORDON SOM ÄR AVSEDDA FÖR TRANSPORT AV FARLIGT GODS
14.1	**Elektrisk utrustning i enlighet med rådets direktiv 94/55/EG (EGT L 319, 12.12.1994, s. 1)**
14.1.1	Skydd mot överhettning av elledningar: ……
14.1.2	Typ av strömbrytare: ……
14.1.3	Typ och manövrering av batteriets huvudströmbrytare: ……
14.1.4	Beskrivning av och placering av färdskrivarens säkerhetsspärr: ……
14.1.5	Beskrivning av permanent strömsatta installationer. Ange vilken EN-norm som används: ……
14.1.6	Uppbyggnad och skydd av elektriska installationer som är placerade bakom förarhytten: ……
14.2	**Förebyggande av brandrisker**
14.2.1	Typ av icke-lättantändligt material i förarhytten: ……
14.2.2	Typ av värmesköld bakom förarhytten (i tillämpliga fall): ..
14.2.3	Motorns placering och dess värmeskydd: ……
14.2.4	Avgassystemets placering och dess värmeskydd: ……
14.2.5	Typ och utförande av hjälpbromssystemets värmeskydd: ….
14.2.6	Typ, utförande och placering av förbränningsvärmare: …….
14.3	**Eventuella särskilda krav på karossen i enlighet med direktiv 94/55/EG**
14.3.1	Beskrivning av åtgärder för att uppfylla kraven för fordon i kategorierna EX/II och EX/III: ……
14.3.2	När det gäller fordon i kategori EX/III, motståndskraft mot hetta utifrån: ……
15.	ÅTERANVÄNDNING, MATERIALÅTERVINNING och ÅTERVINNING
15.1	Referensfordonet är av följande version: ……

▼M1

15.2	Referensfordonets vikt med karosseri eller vikten av chassit med hytt utan kaross och/eller kopplingsanordning om karossen och/eller kopplingsanordningen inte är fabriksmonterade (inklusive vätskor, verktyg, eventuellt reservhjul) utan förare:
15.3	Referensfordonets material, vikt: ……
15.3.1	Material som tas om hand vid förbehandlingen ([v]), vikt: ….
15.3.2	Material som tas om hand vid demonteringen ([v]), vikt: ……
15.3.3	Material som tas om hand vid hanteringen av icke-metalliskt avfall och som anses materialåtervinningsbart ([v]), vikt: ……
15.3.4	Material som tas om hand vid hanteringen av icke-metalliskt avfall och som anses energiutvinningsbart ([v]), vikt: …….
15.3.5	Materialfördelning ([v]): ……
15.3.6	Material som kan återanvändas eller materialåtervinnas, total vikt: ……
15.3.7	Material som kan återanvändas eller återvinnas, total vikt: ..
15.4	**Procentsatser**
15.4.1	Materialåtervinningsgrad: R_{cyc} (%): ……
15.4.2	Återvinningsgrad: R_{cov} (%): ……
16.	TILLGÅNG TILL INFORMATION OM REPARATION OCH UNDERHÅLL AV FORDON
16.1	Adress till den huvudsakliga webbplatsen med tillgång till information om reparation och underhåll av fordon: ……
16.1.1	Datum då den blir tillgänglig (senast sex månader efter typgodkännandet): ……
16.2	Villkor och förutsättningar för tillgång till webbplatsen: …..
16.3	Format i vilket informationen om reparation och underhåll av fordon lämnas via hemsidan: ……

Förklaringar

([1]) Stryk vad som inte är tillämpligt (i vissa fall behöver ingenting strykas när mer än en post är tillämplig).

([2]) Ange tolerans.

([3]) Ange högsta och lägsta värde för varje variant.

([4]) Gäller endast för terränggående fordon.

([5]) Fordon som kan drivas med både bensin och ett gasformigt bränsle, men där bensindriften endast ska användas i nödfall och vid start, och som har en bensintank som rymmer högst 15 liter bränsle, ska anses vara fordon som enbart kan drivas med ett gasformigt bränsle.

([6]) Tilläggsutrustning som påverkar fordonets mått ska specificeras.

([7]) EUT L 353, 21.12.2012, s. 31.

▼M1

([a]) Komponenter som är typgodkända behöver inte beskrivas, förutsatt att hänvisning lämnas till godkännandet. På samma sätt behöver komponenter inte beskrivas om deras konstruktion klart framgår av bifogade scheman eller skisser. I varje rubrik, där foton eller ritningar ska bifogas, ska samtliga bilagenummer anges för motsvarande bifogade dokument.

([b]) Om typidentifikationsmärkningen innehåller tecken som inte är relevanta för beskrivningen av det fordon, den komponent eller den separata tekniska enhet som omfattas av denna mall för den tekniska dokumentationen, ska dessa tecken ersättas av symbolen ”?” i dokumentationen (t.ex. ABC??123??).

([c]) Klassificerade enligt definitionerna i bilaga II, avsnitt A.

([d]) Benämning enligt EN 10027–1:2005. Om det inte är möjligt lämnas följande upplysningar:

— Materialbeskrivning.

— Sträckgräns.

— Högsta dragpåkänning.

— Förlängning (i %).

— Brinell-hårdhet.

([e]) Frambyggd enligt definitionen i punkt 2.7 i bilaga I till rådets direktiv 74/297/EEG (EGT L 165, 20.6.1974, s. 16).

([f]) När det finns ett utförande med normal hytt och ett utförande med sovhytt, ska mått och vikter anges för båda.

([g]) ISO-standard 612:1978 – Bilar – Mått för bilar och släpfordon – Termer och definitioner.

([g1]) Motorfordon och släpvagnar med ledad dragstång: term nr 6.4.1.

Påhängsvagnar och släpkärror: term nr 6.4.2.

Anmärkning:

För släpkärror ska kopplingens axel betraktas som den främsta axeln.

([g2]) term nr 6.19.2.

([g3]) term nr 6.20.

([g4]) term nr 6.5.

([g5]) term nr 6.1 och för andra fordon än de i kategori M_1: punkt 2.4.1 i bilaga I till Europaparlamentets och rådets direktiv 97/27/EG (EGT L 233, 25.8.1997. s. 1).

För släpvagnar ska längderna specificeras enligt term nr 6.1.2 i ISO-standard 612:1978.

([g6]) term nr 6.17.

([g7]) term nr 6.2 och för andra fordon än de i kategori M_1: punkt 2.4.2 i bilaga I till direktiv 97/27/EG.

([g8]) term nr 6.3 och för andra fordon än de i kategori M_1: punkt 2.4.3 i bilaga I till direktiv 97/27/EG.

([g9]) term nr 6.6.

([g10]) term nr 6.10.

([g11]) term nr 6.7.

([g12]) term nr 6.11.

([g13]) term nr 6.18.1.

([g14]) term nr 6.9.

([h]) Förarens vikt är fastställd till 75 kg.

Vätskesystemen (förutom de för spillvatten som måste förbli tomma) fylls till 100 % av den kapacitet som anges av tillverkaren.

Informationen som avses i punkterna 2.6 b och 2.6.1 b behöver inte tillhandahållas för fordonskategorierna N_2, N_3, M_2, M_3, O_3 och O_4.

([i]) För släpvagnar eller påhängsvagnar, och för fordon som är kopplade till en släpvagn eller påhängsvagn, som utövar ett betydande vertikalt tryck på kopplingsenheten eller vändskivan. Detta tryck, som ska divideras med standardvärdet för tyngdaccelerationen, är medräknat i den maximala tekniskt tillåtna massan.

▼M1

([j]) ”Kopplingsöverhänget” är det horisontella avståndet mellan kopplingen för släpkärror och bakaxelns/bakaxlarnas mittpunkt.

([k]) Upprepa uppgifterna i fråga om fordon som kan drivas med antingen bensin, diesel etc. eller i kombination med ett annat bränsle. I fråga om icke-konventionella motorer och system, ska uppgifter som motsvarar dem som det hänvisas till här lämnas av tillverkaren.

([l]) Detta värde ska avrundas till närmaste tiondels millimeter.

([m]) Detta värde ska beräknas med π = 3,1416 och därefter avrundas till närmaste cm^3.

([n]) Fastställd i enlighet med kraven i rådets direktiv 80/1269/EEG (EGT L 375, 31.12.1980, s. 46).

([o]) Fastställd i enlighet med kraven i rådets direktiv 80/1268/EEG (EGT L 375, 31.12.1980, s. 36).

([p]) De angivna uppgifterna ska ges för alla föreslagna varianter.

([q]) För släpvagnar, den högsta tillåtna hastigheten enligt tillverkaren.

([r]) För däck i kategori Z som är avsedda för fordon vars maximihastighet överstiger 300 km/tim ska motsvarande uppgifter anges.

([s]) Det angivna antalet sittplatser ska vara antalet när fordonet är i rörelse. Alternativ kan anges när inredningen kan byggas om.

([t]) Med ”R-punkt” eller ”sätets referenspunkt” avses en punkt som fordonstillverkaren definierat för varje sätesposition och som fastställts med beaktande av det tredimensionella referenssystemet i bilaga III till rådets direktiv 77/649/EEG (EGT L 267, 19.10.1977, s. 1).

([u]) I punkterna 1.1.3–1.1.4 i bilaga III till rådets direktiv 77/541/EEG (EGT L 220, 29.8.1977, s. 95) finns information om vilka symboler och märkningar som kan användas. Om det rör sig om bilbälten av S-typ, ange vilken typ/vilka typer det handlar om.

([v]) Dessa termer definieras i ISO-standard 22628:2002 – Vägfordon – Återvinnbarhet – Beräkningsmetod.

▼M12

BILAGA II

ALLMÄNNA DEFINITIONER, KRITERIER FÖR KATEGORISERING AV FORDON, FORDONSTYPER OCH KAROSSERITYPER

INLEDNING

Allmänna definitioner och allmänna bestämmelser

1. **Definitioner**

1.1 sittplats: varje plats som rymmer en sittande person som är minst lika stor som

a) en provdocka som motsvarar en man i 50:e percentilen i fråga om föraren,

b) en provdocka som motsvarar en vuxen kvinna i 5:e percentilen i alla övriga fall.

1.2 säte: komplett anordning med klädsel, oavsett om anordningen ingår som en del av fordonets karosseri eller inte, avsedd som sittplats för en person.

1.2.1 Termen säte täcker såväl enskilda säten som bänksäten.

1.2.2 Definitionen omfattar också fällbara säten och löstagbara säten.

1.3 gods: i huvudsak alla flyttbara föremål.

Termen inbegriper bulkprodukter, tillverkat gods, vätskor, levande djur, grödor, odelbara laster.

1.4 högsta vikt: högsta tekniskt tillåtna vikt enligt det som anges i punkt 2.8 i bilaga I.

2. **Allmänna bestämmelser**

2.1 Antal sittplatser

2.1.1 Kraven rörande antalet sittplatser gäller säten som är avsedda för användning när fordonet färdas på väg.

2.1.2 Kraven gäller inte säten som är avsedda för användning när fordonet står stilla och som är tydligt märkta för användarna genom piktogram eller en skylt med lämplig text.

2.1.3 Följande krav gäller för bestämning av antalet sittplatser:

a) Varje enskilt säte ska räknas som en sittplats.

b) I fråga om bänksäten ska varje utrymme med en bredd på minst 400 mm mätt på sittdynans nivå räknas som en sittplats.

Detta villkor ska inte hindra tillverkaren från att tillämpa de allmänna bestämmelserna enligt punkt 1.1.

c) Ett utrymme enligt punkt b ska dock inte räknas som en sittplats om

i) bänksätet har egenskaper som hindrar en naturlig sittställning för provdockan, t.ex. förekomsten av en fast konsolbox, ej vadderat område eller inredningsdetaljer som påverkar den nominella sittytan,

▼M12

ii) utformningen av golvplattan omedelbart framför en antagen sittplats (t.ex. förekomsten av en tunnel) hindrar naturlig placering av provdockans fötter.

2.1.4 I fråga om fordon som omfattas av Europarlamentets och rådets direktiv 2001/85/EG av den 20 november 2001 om särskilda bestämmelser för fordon som används för personbefordran med mer än åtta säten utöver förarsätet och om ändring av direktiv 70/156/EEG och 97/27/EG ([1]) ska det mått som anges i punkt 2.1.3 b överensstämma med det minimiutrymme som krävs för en person i respektive klass av fordon.

2.1.5 När ett fordon har sätesförankringar för löstagbara säten ska dessa löstagbara säten räknas vid bestämning av antalet sittplatser.

2.1.6 Ett utrymme avsett för en rullstol med sittande person ska betraktas som en sittplats.

2.1.6.1 Denna bestämmelse ska inte påverka tillämpningen av kraven i punkt 3.6.1 och punkt 3.7 i bilaga VII till direktiv 2001/85/EG.

2.2 Högsta vikt

2.2.1 I fråga om dragfordon för påhängsvagn ska den högsta vikten som ligger till grund för klassificering av fordonet inkludera påhängsvagnens högsta vikt som bärs av vändskivan.

2.2.2 I fråga om motorfordon som kan dra en släpkärra eller en släpvagn med dragstång ska den högsta vikten som ligger till grund för klassificering av motorfordonet inkludera den högsta vikt som överförs till dragfordonet genom kopplingen.

2.2.3 I fråga om påhängsvagnar, släpkärror och släpvagnar med dragstång ska den högsta vikten som ligger till grund för klassificering av fordonet motsvara den högsta vikt som överförs till marken av hjulen på en axel eller en grupp av axlar när fordonet är kopplat till dragfordonet.

2.2.4 I fråga om dollyaxlar ska den högsta vikten som ligger till grund för klassificering av fordonet inkludera påhängsvagnens högsta vikt som bärs av vändskivan.

2.3 Specialutrustning

2.3.1 Fordon som primärt har monterad utrustning såsom maskiner eller apparater ska anses tillhöra kategorin N eller O.

2.4 Enheter

2.4.1 Om inte annat anges ska alla måttenheter och associerade symboler följa rådets direktiv 80/181/EEG ([2]).

3. **Kategorisering av fordon i kategorier**

3.1 Tillverkaren har ansvaret för att kategorisera en viss fordonstyp i en viss kategori.

För detta ska alla relevanta kriterier som anges i denna bilaga uppfyllas.

3.2 Godkännandemyndigheten kan kräva att tillverkaren lämnar lämplig tilläggsinformation för att demonstrera att en fordonstyp måste kategoriseras som fordon avsett för särskilda ändamål i specialgruppen (kod SG).

([1]) EGT L 42, 13.2.2002, s. 1.
([2]) EGT L 39, 15.2.1980, s. 40.

▼**M12**

DEL A

Kriterier för kategorisering av fordon

1. **Fordonskategorier**

För såväl europeiskt och nationellt typgodkännande som för enskilt godkännande ska fordonen kategoriseras enligt nedan angivna klassificering:

(Det förutsätts att godkännande endast kan beviljas för de kategorier som avses i punkterna 1.1.1–1.1.3, 1.2.1–1.2.3 och 1.3.1–1.3.4.)

1.1	Kategori M	Motorfordon som är konstruerade och tillverkade primärt för befordran av personer och deras bagage.
1.1.1	Kategori M_1	Fordon i kategori M med högst åtta sittplatser utöver förarplatsen. Fordon i kategori M_1 får inte ha platser för ståplatspassagerare. Antalet sittplatser kan vara begränsat till en (dvs. förarplatsen).
1.1.2	Kategori M_2	Fordon i kategori M med mer än åtta sittplatser utöver förarplatsen och en högsta vikt som inte överstiger 5 ton. Fordon i kategori M_2 kan ha platser för ståplatspassagerare utöver sittplatserna.
1.1.3	Kategori M_3	Fordon i kategori M med mer än åtta sittplatser utöver förarplatsen och en högsta vikt som övertiger 5 ton. Fordon i kategori M_3 kan ha platser för ståplatspassagerare.
1.2	Kategori N	Motorfordon som är konstruerade och byggda primärt för godstransport.
1.2.1	Kategori N_1	Fordon i kategori N med en högsta vikt som inte överstiger 3,5 ton.
1.2.2	Kategori N_2	Fordon i kategori N med en högsta vikt som överstiger 3,5 ton men inte 12 ton.
1.2.3	Kategori N_3	Fordon i kategori N med en högsta vikt som överstiger 12 ton.
1.3	Kategori O	Släpvagnar som är konstruerade och byggda för transport av gods eller personer såväl som för bostadsändamål.
1.3.1	Kategori O_1	Fordon i kategori O med en högsta vikt som inte överstiger 0,75 ton.
1.3.2	Kategori O_2	Fordon i kategori O med en högsta vikt som överstiger 0,75 ton men inte 3,5 ton.

▼M12

1.3.3 Kategori O_3 Fordon i kategori O med en högsta vikt som överstiger 3,5 ton men inte 10 ton.

1.3.4 Kategori O_4 Fordon i kategori O med en högsta vikt som överstiger 10 ton.

2. **Delkategorier för fordon**

2.1 Terränggående fordon

▼C1

Med *terränggående fordon (ORV)* avses fordon som tillhör antingen kategori M eller N och som har särskilda tekniska egenskaper som gör att fordonet kan användas utanför normala vägar.

▼M12

För dessa fordonskategorier ska bokstaven G läggas till som suffix till den bokstav och det nummer som identifierar fordonskategorin.

Kriterierna för delkategorisering av fordon som ORV ska anges i avsnitt 4 i del A i denna bilaga.

2.2 Fordon avsedda för särskilda ändamål

2.2.1 Med *fordon avsedda för särskilda ändamål (SPV)* avses fordon i kategorin M, N eller O som har särskilda tekniska egenskaper som gör att de kan utföra funktioner som kräver specialarrangemang och/eller -utrustning.

För icke-färdigbyggda fordon som är avsedda för delkategorin SPV ska bokstaven S läggas till som suffix efter bokstaven och numret som identifierar fordonskategorin.

De olika typerna av fordon avsedda för särskilda ändamål definieras och förtecknas i avsnitt 5.

2.3 Terränggående fordon avsedda för särskilda ändamål

2.3.1 Med *terränggående fordon för särskilda ändamål (ORV-SPV)* avses fordon som antingen tillhör kategori M eller N och vars särskilda tekniska egenskaper anges i punkterna 2.1 och 2.2.

För dessa fordonskategorier ska bokstaven G läggas till som suffix till den bokstav och det nummer som identifierar fordonskategorin.

För icke-färdigbyggda fordon som är avsedda för delkategorin SPV ska dessutom bokstaven S läggas till som ett andra suffix.

3. **Kriterier för kategorisering av fordon i kategori N**

3.1 Kategoriseringen av en fordonstyp i kategori N ska basera sig på fordonets tekniska egenskaper enligt det som anges i punkterna 3.2–3.6.

3.2 Principiellt ska lastytan vara helt separerad från den eller de avdelningar där alla sittplatser finns.

3.3 Genom undantag från kraven i punkt 3.2 kan personer och gods transporteras i samma avdelning, förutsatt att lastytan har säkerhetsanordningar som skyddar personerna som transporteras om lasten skulle rubbas under färden, som vid kraftig inbromsning och kraftiga svängar.

3.4 Säkringsanordningarna – surrningsanordningar – avsedda för säkring av lasten enligt kraven i punkt 3.3 och uppdelningssystem avsedda för fordon upp till 7,5 ton ska konstrueras i enlighet med avsnitten 3 och 4 i ISO-standarden 27956:2009 ”Vägfordon – Säkring av last i distributionsbilar – Krav och provningsmetoder”.

▼**M12**

3.4.1 Kraven enligt punkt 3.4 kan verifieras genom ett intyg om överensstämmelse från tillverkaren.

3.4.2 Som ett alternativ till kraven enligt punkt 3.4 kan tillverkaren demonstrera på ett nöjaktigt sätt inför godkännandemyndigheten att de installerade säkringsanordningarna ger en motsvarande skyddsnivå som anordningarna enligt den angivna standarden.

3.5 Antalet sittplatser utöver förarplatsen får inte överskrida

a) 6 för N_1-fordon,

b) 8 för N_2- eller N_3-fordon.

3.6 Fordonen ska ha en godskapacitet som är lika med eller större än personkapaciteten uttryckt i kg.

3.6.1 För detta ändamål ska följande ekvationer gälla för alla konfigurationer, särskilt när alla sittplatser är upptagna:

a) när $N = 0$:

$$P - M \geq 100 \text{ kg}$$

b) när $0 < N \leq 2$:

$$P - (M + N \times 68) \geq 150 \text{ kg};$$

c) när $N > 2$:

$$P - (M + N \times 68) \geq N \times 68$$

där bokstäverna betyder följande:

P tekniskt tillåtna högsta lastvikt

M vikten i körklart skick

N Antalet sittplatser utöver förarplatsen.

3.6.2 Vikten hos utrustning som monteras på fordonet för transport av gods (t.ex. tank eller karosseri), för hantering av gods (t.ex. kran eller hiss) och för säkring av gods (t.ex. säkringsanordningar för last) ska inkluderas i M.

Vikten hos utrustning som inte används för ovan angivna ändamål (såsom en kompressor, en vinsch, en elgenerator, sändningsutrustning osv.) ska inte inkluderas i M när de ovan angivna formlerna tillämpas.

3.7 De krav som avses i punkterna 3.2–3.6 ska uppfyllas för alla varianter och versioner inom en fordonstyp.

3.8 Kriterier för kategorisering av fordon som N_1

3.8.1 Ett fordon ska kategoriseras som N_1 när alla tillämpliga kriterier uppfylls.

Om ett eller flera av kriterierna inte uppfylls ska fordonet kategoriseras som M_1.

3.8.2 Utöver de allmänna kriterier som avses i punkterna 3.2–3.6 ska de kriterier som anges i punkterna 3.8.2.1–3.8.2.3.5 uppfyllas i samband med kategorisering av fordon där föraren och lasten befinner sig inom en och samma enhet (t.ex. karosseri BB).

▼**M12**

3.8.2.1 De tillämpliga kriterierna måste uppfyllas även i fall där det finns en vägg eller avdelare, som kan vara helt eller delvis avskiljande, mellan en sätesrad och lastutrymmet.

3.8.2.2 Kriterierna ska vara följande:

a) Godset ska kunna lastas genom en bakdörr, baklucka eller en sidodörr som är konstruerad och byggd för detta ändamål.

b) Om fordonet har en bakdörr eller en baklucka ska lastningsöppningen uppfylla följande krav:

i) Om fordonet endast har en bänkrad eller enbart förarsäte ska lastningsöppningen ha en höjd på minst 600 mm.

ii) Om fordonet har två eller flera bänkrader ska lastningsöppningen ha en höjd på minst 800 mm och öppningens yta ska vara minst 12 800 cm^2.

c) Lastutrymmet ska uppfylla nedan angivna krav.

Med *lastutrymme* avses den del av fordonet som finns bakom bänkraden (bänkraderna) eller bakom förarsätet i fordon som endast har en förarplats.

i) Lastytan ska i regel vara plan.

ii) Om fordonet bara har en bänkrad eller bara ett säte ska lastytan ha en minimilängd som utgör minst 40 % av hjulbasen.

iii) Om fordonet har två eller flera bänkrader ska lastytan ha en minimilängd som utgör minst 30 % av hjulbasen.

Om sätena på sista bänkraden enkelt kan lösgöras från fordonet utan att använda specialverktyg ska kraven rörande lastytans längd uppfyllas när alla säten är installerade i fordonet.

iv) Kraven rörande lastytans längd ska vara uppfyllda när första eller sista radens säten, beroende på vad som är tillämpligt, är i upprätt normalläge för sittande passagerare.

3.8.2.3 Särskilda villkor för mått

3.8.2.3.1 Definitioner

a) Med *lastningsöppningens höjd* avses det vertikala avståndet mellan två horisontella plan längs med högsta punkten på öppningens lägre del respektive lägsta punkten på öppningens övre del.

b) Med *lastningsöppningens yta* avses den största ytan av den vinkelräta projektionen på ett vertikalt plan, vinkelrätt mot fordonets mittlinje, av den maximalt möjliga öppningen när bakdörren (bakdörrarna) eller bakluckan är vidöppen.

c) Med *hjulbas* avses vid tillämpning av formlerna i punkterna 3.8.2.2 och 3.8.3.1 avståndet mellan

i) framaxelns mittlinje och den andra axelns mittlinje om fordonet har två axlar, eller

▼**M12**

ii) framaxelns mittlinje och mittlinjen för en virtuell axel på lika stort avstånd från den andra och tredje axeln om fordonet har tre axlar.

3.8.2.3.2 Sätenas inställningar

a) Sätena ska ställas i sin yttersta bakre position.

b) Inställningsbara ryggstöd ska justeras så att den tredimensionella H-punktsapparaten har en bålvinkel på 25 grader.

c) Fasta ryggstöd ska vara i den position som fordonstillverkaren anger.

d) Säten som kan höjdjusteras ska vara i sin lägsta position.

3.8.2.3.3 Förhållanden för fordonet

a) Fordonet ska vara lastat enligt högsta vikt.

b) Fordonets hjul ska vara rakt framåtriktade.

3.8.2.3.4 Kraven i punkt 3.8.2.3.2 ska inte gälla om fordonet har en vägg eller avdelare.

3.8.2.3.5 Mätning av lastytans längd

a) Om fordonet inte har någon avdelare eller vägg ska längden mätas från ett vertikalt plan längs den yttersta bakre punkten för sätets översta punkt till den bakre innerpanelen eller dörren eller bakluckan i stängd position.

b) Om fordonet har en avdelare eller en vägg ska längden mätas från ett vertikalt plan längs den yttersta bakre punkten för avdelaren eller väggen till innerpanelen eller dörren eller bakluckan, beroende på fall, i stängd position.

c) Kraven rörande längd ska uppfyllas minst längs en horisontell linje som ligger i det längsgående vertikala planet som passerar fordonets mittlinje, på nivån för lastgolvet.

3.8.3 Utöver de allmänna kriterier som avses i punkterna 3.2–3.6 ska de kriterier som anges i punkterna 3.8.3.1–3.8.3.4 uppfyllas vid kategorisering av fordon där föraren och lasten inte befinner sig inom en och samma enhet (t.ex. karosseri BE).

3.8.3.1 Om fordonet har sluten kaross gäller följande:

a) Godset ska gå att lasta genom en bakdörr, en baklucka eller en panel eller på annat sätt.

b) Lastningsöppningens minimihöjd ska vara minst 800 mm och öppningen ska ha en yta på minst 12 800 cm^2.

c) Lastytans minimilängd ska vara minst 40 % av hjulbasen.

▼**M12**

3.8.3.2 Om fordonet har ett öppet lastutrymme ska endast bestämmelserna enligt punkt 3.8.3.1 a och c gälla.

3.8.3.3 Vid tillämpning av bestämmelserna enligt punkt 3.8.3 ska definitionerna i punkt 3.8.2 gälla i tillämpliga delar.

3.8.3.4 Kraven rörande lastytans längd ska dock uppfyllas minst längs en horisontell linje som ligger i det längsgående planet som passerar fordonets mittlinje, på nivån för lastgolvet.

4. **Kriterier för delkategorisering av fordon som terränggående fordon**

4.1 M_1- eller N_1-fordon ska delkategoriseras som terränggående fordon om de uppfyller följande villkor samtidigt:

a) Minst en framaxel och minst en bakaxel som har konstruerats för samtidig drivning även om drivningen till en axel kan kopplas ur.

b) Det finns minst en differentialspärr eller minst en anordning med likartad funktion.

c) Fordonet kan köras uppför en lutning på 25 % som ett ensamt fordon.

d) Fordonet uppfyller minst fem av de nedan angivna sex kraven:

i) Främre infallsvinkeln måste vara minst 25 grader.

ii) Bakre infallsvinkeln måste vara minst 20 grader.

iii) Rampvinkeln måste vara minst 20 grader.

iv) Markfrigången under framaxeln måste vara minst 180 mm.

v) Markfrigången under bakaxeln måste vara minst 180 mm.

vi) Markfrigången mellan axlarna måste vara minst 200 mm.

4.2 Fordon i kategorierna M_2, N_2 eller M_3 vars högsta vikt inte överstiger 12 ton ska delkategoriseras som terränggående fordon om de uppfyller villkoret enligt led a eller båda villkoren enligt led b och c nedan.

a) Alla axlar drivs samtidigt, även om drivningen till en eller flera axlar kan kopplas ur.

b) i) Minst en framaxel och minst en bakaxel har konstruerats för samtidig drivning även om drivningen till en axel kan kopplas ur.

ii) Det finns minst en differentialspärr eller minst en anordning med samma funktion.

iii) Fordonet kan köras uppför en lutning på 25 % som ett ensamt fordon.

▼**M12**

c) Fordonet uppfyller minst fem av de nedan angivna sex kraven i fall där högsta vikten inte överstiger 7,5 ton och minst fyra av kraven om högsta vikten överstiger 7,5 ton

i) Främre infallsvinkeln måste vara minst 25 grader.

ii) Bakre infallsvinkeln måste vara minst 25 grader.

iii) Rampvinkeln måste vara minst 25 grader.

iv) Markfrigången under framaxeln måste vara minst 250 mm.

v) Markfrigången mellan axlarna måste vara minst 300 mm.

vi) Markfrigången under bakaxeln måste vara minst 250 mm.

4.3 Fordon i kategorierna M_3 eller N_3 vars högsta vikt överstiger 12 ton ska delkategoriseras som terränggående fordon om de uppfyller villkoret enligt led a eller båda villkoren enligt led b och c nedan.

a) Alla axlar har konstruerats för samtidig drivning, även om drivningen till en eller flera axlar kan kopplas ur.

b) i) Minst hälften av axlarna (eller två axlar av tre i fråga om fordon med tre axlar och i tillämpliga delar i fråga om fordon med fem axlar) har konstruerats för samtidig drivning, även om drivningen till en axel kan kopplas ur.

ii) Det finns minst en differentialspärr eller minst en anordning med likartad funktion.

iii) Fordonet kan köras uppför en lutning på 25 % som ett ensamt fordon.

c) Fordonet uppfyller minst fyra av de nedan angivna sex kraven:

i) Främre infallsvinkeln måste vara minst 25 grader.

ii) Bakre infallsvinkeln måste vara minst 25 grader.

iii) Rampvinkeln måste vara minst 25 grader.

iv) Markfrigången under framaxeln måste vara minst 250 mm.

v) Markfrigången mellan axlarna måste vara minst 300 mm.

vi) Markfrigången under bakaxeln måste vara minst 250 mm.

4.4 Förfarandet för kontroll av överensstämmelse med de geometriska krav som avses i detta avsnitt ska anges i tillägg 1.

▼**M12**

5. **Fordon avsedda för särskilda ändamål**

	Namn	Kod	Definition
5.1	Campingbil	SA	Ett fordon i kategori M med boendemöjligheter som omfattar minst följande utrustning: a) Sittplatser och bord. b) Sovplatser, även sådana som görs om från sittplatser. c) Matlagningsmöjligheter. d) Förvaringsmöjligheter. Denna utrustning ska vara ordentligt fastsatt i boendeutrymmet. Bordet kan dock vara konstruerat så att det enkelt kan flyttas.
5.2	Bepansrat fordon	SB	Fordon som är avsett för skydd av personer eller varor ombord och har skottsäker pansarplåt.
5.3	Ambulans	SC	Fordon i kategori M avsett för transport av sjuka eller skadade personer och med särskild utrustning för detta ändamål. Sjukhytten ska uppfylla de tekniska kraven i standarden EN 1789:2007 ”Sjuktransportfordon och utrustning – Vägambulanser” med undantag av avsnitt 6.5 ”Checklista över utrustning”.
5.4	Likbil	SD	Fordon i kategori M avsett för transport av avlidna och med särskild utrustning för detta ändamål.
5.5	Rullstolsanpassade fordon	SH	Fordon i kategori M_1 som särskilt tillverkats eller konverterats för att ha plats för en eller flera rullstolsburna personer som färdas sittande i sin(a) rullstol(ar).
5.6	Husvagnar	SE	Fordon i kategori O enligt definitionen för term 3.2.1.3. i ISO-standarden 3833:1977.
5.7	Mobilkranar	SF	Ett specialfordon i kategori N_3 som inte är utrustat för godstransporter och vars kran har ett lyftmoment på minst 400 kNm.
5.8	Specialgrupp	SG	Ett fordon som är avsett för särskilda ändamål och som inte omfattas av någon av definitionerna i detta avsnitt.
5.9	Dollyaxel	SJ	Ett fordon i kategori O försett med en vändskiva som bär upp en påhängsvagn så att denna konverteras till en släpvagn.
5.10	Släpvagn för transport av exceptionell last	SK	Ett fordon i kategori O_4 avsett för transport av odelbara laster som på grund av sina mått är föremål för hastighets- och trafikbegränsningar. Denna term omfattar också hydrauliska modulära släpvagnar oavsett antalet moduler.

6. **Anmärkningar**

6.1 Typgodkännande ska inte beviljas för

a) dollyaxlar enligt definitionen i avsnitt 5 i del A i denna bilaga,

▼M12

b) släpvagnar med dragstång enligt definitionen i avsnitt 4 i del C i denna bilaga,

c) släpvagnar som kan färdas med personer ombord.

6.2 Punkt 6.1 ska inte påverka tillämpningen av artikel 23 på nationellt typgodkännande av små serier.

DEL B

Kriterier för fordonstyper, varianter och versioner

1. **Kategori M_1**

1.1 Fordonstyp

1.1.1 En *fordonstyp* ska bestå av fordon där alla fordon har alla nedan förtecknade gemensamma egenskaper:

a) Tillverkarens företagsnamn.

Om den rättsliga formen för företagets ägandeförhållanden ändras behövs inget nytt godkännande.

b) Konstruktion och montering av centrala delar av karosseriet i fordon med självbärande kaross.

Samma ska gälla i tillämpliga delar för fordon vars karosseri är fäst med bultar eller svetsat på en separat ram.

c) För etappbyggda fordon, tillverkare och typ för fordonet i föregående etapp.

1.1.2 Genom undantag från kraven i punkt 1.1.1 b kan fordon där tillverkaren bygger olika slags karosserier (t.ex. sedan och kupé) så att de har samma golvdel och centrala element i framdelen omedelbart framför vindrutebasen anses tillhöra samma typ. Tillverkaren ska lämna intyg om detta.

1.1.3 En typ ska bestå av minst en variant och en version.

1.2 Variant

1.2.1 En *variant* inom en fordonstyp ska vara en grupp av fordon där alla fordon har alla nedan förtecknade gemensamma utformnings- och konstruktionsegenskaper:

a) Antalet sidodörrar eller typen av karosseri enligt definitionen i avsnitt 1 i del C när tillverkaren använder kriteriet enligt punkt 1.1.2.

b) Motorn, med hänsyn till följande konstruktionsegenskaper:

i) Typen av kraftkälla (förbränningsmotor, elmotor eller annan).

ii) Arbetsprincipen (gnisttändning, kompressionständning eller annan).

iii) Antal cylindrar och cylinderarrangemang (L4, V6 eller annat).

▼**M12**

c) Antal axlar.

d) Antal drivaxlar och hur de är kopplade till varandra.

e) Antal styraxlar.

f) Färdigställandegrad (t.ex. färdigbyggt/icke-färdigbyggt).

1.3 Version

1.3.1 En *version* inom en variant ska vara en grupp av fordon där alla fordon har alla nedan förtecknade gemensamma egenskaper:

a) Tekniskt tillåtna högsta vikt inklusive last.

b) Slagvolym (förbränningsmotorer).

c) Största motoreffekt eller största kontinuerliga märkeffekt (elmotorer).

d) Typen av bränsle (bensin, diesel, motorgas (LPG), tvåbränsle (bi-fuel) eller annat).

e) Högsta antal sittplatser.

f) Ljudnivå under körning.

g) Avgasutsläppsnivå (t.ex. Euro 5, Euro 6 eller annan).

h) Koldioxidutsläpp vid blandad eller viktad, blandad körning.

i) Elenergiförbrukning (viktad, blandad körning).

j) Bränsleförbrukning vid blandad eller viktad, blandad körning.

k) Förekomsten av en unik uppsättning innovativa tekniker enligt artikel 12 i förordning (EG) nr 443/2009 ([1]).

2. **Kategorierna M_2 och M_3**

2.1 Fordonstyp

2.1.1 En *fordonstyp* ska bestå av fordon där alla fordon har alla nedan förtecknade gemensamma egenskaper:

a) Tillverkarens företagsnamn.

Om den rättsliga formen för företagets ägandeförhållanden ändras behövs inget nytt godkännande.

b) Kategori.

c) Följande aspekter av konstruktion och tillverkning:

i) Konstruktion och tillverkning av de centrala element som bildar chassit.

ii) Konstruktion och tillverkning av centrala delar som bildar karosseriet i fordon med självbärande kaross.

d) Antal våningar (en eller två).

e) Antal sektioner (fast/ledade).

([1]) EUT L 140, 5.6.2009, s.1.

▼**M12**

f) Antal axlar.

g) Sättet för kraftförsörjning (internt eller externt).

h) För etappbyggda fordon, tillverkare och typ för fordonet i föregående etapp.

2.1.2 En typ ska bestå av minst en variant och en version.

2.2 Variant

2.2.1 En *variant* inom en fordonstyp ska vara en grupp av fordon där alla fordon har alla nedan förtecknade gemensamma konstruktionsegenskaper:

a) Typen av karosseri enligt definitionen i avsnitt 2 i del C.

b) Klassen eller kombinationen av fordonsklasser enligt definitionen i punkt 2.1.1 i bilaga I till direktiv 2001/85/EG (endast för färdigbyggda och etappvis färdigbyggda fordon).

c) Färdigställandegrad (t.ex. färdigbyggt/icke-färdigbyggt/etappvis färdigbyggt).

d) Motorn, med hänsyn till följande konstruktionsegenskaper:

i) Typen av kraftkälla (förbränningsmotor, elmotor eller annan).

ii) Arbetsprincipen (gnisttändning, kompressionständning eller annan).

iii) Antal cylindrar och cylinderarrangemang (L6, V8 eller annat).

2.3 Version

2.3.1 En *version* inom en variant ska vara en grupp av fordon där alla fordon har alla nedan förtecknade gemensamma egenskaper:

a) Tekniskt tillåtna högsta vikt inklusive last.

b) Fordonets förmåga att dra en släpvagn eller inte.

c) Slagvolym (förbränningsmotorer).

d) Största motoreffekt eller största kontinuerliga märkeffekt (elmotorer)

e) Typen av bränsle (bensin, diesel, motorgas (LPG), tvåbränsle (bi-fuel) eller annat).

f) Ljudnivå under körning.

g) Avgasutsläppsnivå (t.ex. Euro IV, Euro V eller annan).

3. **Kategori N_1**

3.1 Fordonstyp

3.1.1 En *fordonstyp* ska bestå av fordon där alla fordon har alla nedan förtecknade gemensamma egenskaper:

a) Tillverkarens företagsnamn.

Om den rättsliga formen för företagets ägandeförhållanden ändras behövs inget nytt godkännande.

b) Konstruktion och montering av centrala delar av karosseriet i fordon med självbärande kaross.

▼**M12**

c) Konstruktion och tillverkning av centrala delar som bildar chassit i fordon som inte har självbärande kaross.

d) För etappbyggda fordon, tillverkare och typ för fordonet i föregående etapp.

3.1.2 Genom undantag från kraven i punkt 3.1.1 b kan fordon där tillverkaren bygger olika slags karosserier (t.ex. skåpbil, chassi med hytt, olika hjulbaser och olika takhöjder) så att de har samma golvdel och centrala element i framdelen omedelbart framför vindrutebasen, anses tillhöra samma typ. Tillverkaren ska lämna intyg om detta.

3.1.3 En typ ska bestå av minst en variant och en version.

3.2 Variant

3.2.1 En *variant* inom en fordonstyp ska vara en grupp av fordon där alla har alla nedan förtecknade gemensamma konstruktionsegenskaper:

a) Antalet sidodörrar eller typen av karosseri enligt definitionen i avsnitt 3 i del C (för färdigbyggda och etappvis färdigbyggda fordon) när tillverkaren använder kriteriet enligt punkt 3.1.2.

b) Färdigställandegrad (t.ex. färdigbyggt/icke-färdigbyggt/etappvis färdigbyggt).

c) Motorn, med hänsyn till följande konstruktionsegenskaper:

i) Typen av kraftkälla (förbränningsmotor, elmotor eller annan).

ii) Arbetsprincipen (gnisttändning, kompressionständning eller annan).

iii) Antal cylindrar och cylinderarrangemang i fall av förbränningsmotor (L6, V8 eller annat).

d) Antal axlar.

e) Antal drivaxlar och hur de är kopplade till varandra.

f) Antal styraxlar.

3.3 Version

3.3.1 En *version* inom en variant ska vara en grupp av fordon där alla har alla nedan förtecknade gemensamma egenskaper:

a) Tekniskt tillåtna högsta lastvikt.

b) Slagvolym (förbränningsmotorer).

c) Största motoreffekt eller största kontinuerliga märkeffekt (elmotorer).

d) Typen av bränsle (bensin, diesel, motorgas (LPG), tvåbränsle (bi-fuel) eller annat).

e) Högsta antal sittplatser.

f) Ljudnivå under körning.

▼M12

g) Avgasutsläppsnivå (t.ex. Euro 5, Euro 6 eller annan).

h) Koldioxidutsläpp vid blandad eller viktad, blandad körning.

i) Elenergiförbrukning (viktad, blandad körning).

j) Bränsleförbrukning vid blandad eller viktad, blandad körning.

4. **Kategorierna N_2 och N_3**

4.1 Fordonstyp

4.1.1 En *fordonstyp* ska bestå av fordon där alla fordon har alla nedan förtecknade gemensamma centrala egenskaper:

a) Tillverkarens företagsnamn.

Om den rättsliga formen för företagets ägandeförhållanden ändras behövs inget nytt godkännande.

b) Kategori.

c) Gemensam konstruktion och tillverkning av chassit för en viss produktlinje.

d) Antal axlar.

e) För etappbyggda fordon, tillverkare och typ för fordonet i föregående etapp.

4.1.2 En typ ska bestå av minst en variant och en version.

4.2 Variant

4.2.1 En *variant* inom en fordonstyp ska vara en grupp av fordon där alla fordon har alla nedan förtecknade gemensamma konstruktionsegenskaper:

a) Typ av kaross eller typ av karosseri enligt avsnitt 3 i del C och i tillägg 2 (endast för färdigbyggda och etappvis färdigbyggda fordon).

b) Färdigställandegrad (t.ex. färdigbyggt/icke-färdigbyggt/etappvis färdigbyggt).

c) Motorn, med hänsyn till följande konstruktionsegenskaper:

i) Typen av kraftkälla (förbränningsmotor, elmotor eller annan).

ii) Arbetsprincipen (gnisttändning, kompressionständning eller annan).

iii) Antal cylindrar och cylinderarrangemang i fall av förbränningsmotor (L6, V8 eller annat).

d) Antal drivaxlar och hur de är kopplade till varandra.

e) Antal styraxlar.

4.3 Version

4.3.1 En *version* inom en variant ska vara en grupp av fordon där alla fordon har alla nedan förtecknade gemensamma egenskaper:

a) Tekniskt tillåtna högsta lastvikt.

b) Fordonets förmåga att dra en släpvagn eller inte, enligt följande:

i) Obromsad släpvagn.

ii) En släpvagn med påskjutsbromsningssystem enligt definitionen i punkt 2.12 i FN/ECE-föreskrifter nr 13.

▼M12

iii) En släpvagn med bromssystem av genomgående eller delvis genomgående typ enligt definitionen i punkterna 2.9 och 2.10 i FN/ECE-föreskrifter nr 13.

iv) En släpvagn av kategori O_4 så att kombinationens högsta vikt inte överskrider 44 ton.

v) En släpvagn av kategori O_4 som gör att kombinationens högsta vikt överskrider 44 ton.

c) Slagvolym.

d) Största motoreffekt.

e) Typen av bränsle (bensin, diesel, motorgas (LPG), tvåbränsle (bi-fuel) eller annat).

f) Ljudnivå under körning.

g) Avgasutsläppsnivå (t.ex. Euro IV, Euro V eller annan).

5. **Kategorierna O_1 och O_2**

5.1 Fordonstyp

5.1.1 En *fordonstyp* ska bestå av fordon där alla fordon har alla nedan förtecknade gemensamma egenskaper:

a) Tillverkarens företagsnamn.

Om den rättsliga formen för företagets ägandeförhållanden ändras behövs inget nytt godkännande.

b) Kategori.

c) Den princip som definieras i avsnitt 4 i del C.

d) Följande konstruktions- och utformningsaspekter:

i) Utformning och konstruktion av de centrala element som bildar chassit.

ii) Utformning och konstruktion av centrala delar som bildar karosseriet i fordon med självbärande kaross.

e) Antal axlar.

f) För etappbyggda fordon, tillverkare och typ för fordonet i föregående etapp.

5.1.2 En typ ska bestå av minst en variant och en version.

5.2 Variant

5.2.1 En *variant* inom en fordonstyp ska vara en grupp av fordon där alla fordon har alla nedan förtecknade gemensamma konstruktionsegenskaper:

a) Typ av karosseri enligt tillägg 2 (för färdigbyggda och etappvis färdigbyggda fordon).

b) Färdigställandegrad (t.ex. färdigbyggt/icke-färdigbyggt/etappvis färdigbyggt).

c) Typ av bromssystem (t.ex. obromsat/påskjutsbroms/servo).

▼**M12**

5.3 Version

5.3.1 En *version* inom en variant ska vara en grupp av fordon där alla fordon har alla nedan förtecknade gemensamma egenskaper:

a) Tekniskt tillåtna högsta vikt inklusive last.

b) Principen för upphängning (tryckluft, stål eller gummi, torsionsstav eller annat).

c) Principen för dragstång (triangel, rör eller annat).

6. **Kategorierna O_3 och O_4**

6.1 Fordonstyp

6.1.1 En *fordonstyp* ska bestå av fordon där alla fordon har alla nedan förtecknade gemensamma egenskaper:

a) Tillverkarens företagsnamn.

Om den rättsliga formen för företagets ägandeförhållanden ändras behövs inget nytt godkännande.

b) Kategori.

c) Principen för släpvagn i relation till definitionerna i avsnitt 4 i del C.

d) Följande aspekter av konstruktion och tillverkning:

i) Utformning och konstruktion av de centrala elementen som bildar chassit.

ii) Konstruktion och tillverkning av centrala delar som bildar karosseriet i fordon med självbärande kaross.

e) Antal axlar.

f) För etappbyggda fordon, tillverkare och typ för fordonet i föregående etapp.

6.1.2 En typ ska bestå av minst en variant och en version.

6.2 Varianter

6.2.1 En *variant* inom en fordonstyp ska vara en grupp av fordon där alla fordon har alla nedan förtecknade gemensamma utformnings- och konstruktionsegenskaper:

a) Typ av karosseri enligt tillägg 2 (för färdigbyggda och etappvis färdigbyggda fordon).

b) Färdigställandegrad (t.ex. färdigbyggt/icke-färdigbyggt/etappvis färdigbyggt).

c) Principen för upphängning (stål, pneumatisk, hydraulisk).

d) Följande tekniska egenskaper:

i) Huruvida chassit kan förlängas eller inte.

ii) Våningsgolvets höjd (normal, låggolv, låglastande osv.).

▼**M12**

6.3 Versioner

6.3.1 En *version* inom en variant ska vara en grupp av fordon där alla fordon har alla nedan förtecknade gemensamma egenskaper:

a) Tekniskt tillåtna högsta vikt inklusive last.

b) De uppdelningar eller kombinationer av uppdelningar som avses i punkterna 3.2 och 3.3 i bilaga I till direktiv 96/53/EG och till vilka axelavståndet mellan två på varande följande axlar i en grupp tillhör.

c) Definition av axlarna med hänsyn till följande:

i) Lyftaxlar (antal och placering).

ii) Belastningsbara axlar (antal och placering).

iii) Styraxlar (antal och placering).

7. **Gemensamma krav för alla fordonskategorier**

7.1 I fall där ett fordon räknas in i flera kategorier på grund av högsta vikt eller antalet sittplatser eller båda, kan tillverkaren välja att använda kriterierna för den ena eller den andra fordonskategorin för definition av varianter och versioner.

7.1.1 Exempel:

a) Ett fordon A kan typgodkännas enligt N_1 (3,5 ton) och N_2 (4,2 ton) i relation till fordonets högsta vikt. I ett sådant fall kan de parametrar som anges för kategori N_1 också används för ett fordon som räknas till kategori N_2 (eller tvärtom).

b) Ett fordon B kan typgodkännas enligt M_1 och M_2 i relation till antalet sittplatser (7 + 1 eller 10 + 1), och då kan de parametrar som anges för kategori M_1 även användas för ett fordon som räknas till kategori M_2 (eller tvärtom).

7.2 Ett fordon i kategori N kan typgodkännas enligt bestämmelserna rörande kategori M_1 eller M_2, beroende på fall, när fordonet är avsett att konverteras till ett fordon av den kategorin under nästa etapp av ett typgodkännandeförfarande i flera etapper.

7.2.1 Detta alternativ ska endast tillåtas för icke-färdigbyggda fordon.

Sådana fordon ska identifieras med en särskild variantkod som anges av tillverkaren av basfordonet.

7.3 Tilldelning av typ, variant och version

7.3.1 Tillverkaren ska tilldela en alfanumerisk kod för varje fordonstyp, fordonsvariant och fordonsversion, bestående av latinska bokstäver och/eller arabiska siffror.

Det är tillåtet att använda parenteser och bindestreck så länge som de inte ersätter en bokstav eller en siffra.

▼**M12**

7.3.2 Hela koden ska tilldelas enligt följande: Typ-Variant-Version (TVV).

7.3.3 TVV ska klart och otvetydigt identifiera en unik kombination av tekniska egenskaper i relation till de kriterier som definieras i del B i denna bilaga.

7.3.4 Samma tillverkare kan använda samma kod för att definiera en fordonstyp när fordonstypen räknas in i två eller flera kategorier.

7.3.5 Samma tillverkare får inte använda samma kod för att definiera en fordonstyp för mer än ett typgodkännande inom samma fordonskategori.

7.4 Antal tecken för TVV

7.4.1 Antalet tecken får inte överstiga

a) 15 i koden för fordonstyp,

b) 25 i koden för en variant,

c) 35 i koden för en version.

7.4.2 Den fullständiga alfanumeriska TVV-koden får inte ha fler än 75 tecken.

7.4.3 Om TVV används i sin helhet, ska det finnas ett blanksteg mellan typ, variant och version.

Exempel: 159AF[..... *blanksteg*]0054[..... *blanksteg*]977K(BE).

DEL C

Definitioner av karosserityper

0. **Allmänt**

0.1 Typen av karosseri som anges i avsnitt 9 i bilaga I och del 1 i bilaga III såväl som koden för karosseri som avses i punkt 38 i bilaga IX ska anges genom koder.

Kodförteckningarna ska primärt gälla färdigbyggda och etappvis färdigbyggda fordon.

0.2 För fordon i M-kategorierna ska typen av karosseri betecknas med två bokstäver enligt avsnitten 1 och 2.

0.3 För fordon i kategorierna N och O ska typen av karosseri betecknas med två bokstäver enligt avsnitten 3 och 4.

0.4 Där som det är nödvändigt (särskilt för de typer av karosseri som anges i punkterna 3.1 respektive 3.6 och i punkterna 4.1–4.4) ska koderna kompletteras med två siffror.

0.4.1 Förteckningen över siffror ska anges i tillägg 2 till denna bilaga.

0.5 För fordon avsedda för särskilda ändamål ska den typ av karosseri som används kopplas till fordonskategorin.

▼**M12**

1. **Fordon i kategori M_1**

Ref.	Kod	Namn	Definition
1.1	AA	Sedan	Fordon enligt definitionen för term 3.1.1.1 i ISO-standarden 3833:1977, med minst fyra sidofönster.
1.2	AB	Halvkombi	Sedan enligt definitionen i 1.1 med halvkombibaklucka.
1.3	AC	Stationsvagn	Fordon definierat enligt term 3.1.1.4 i ISO-standarden nr 3833:1977.
1.4	AD	Kupé	Fordon definierat enligt term 3.1.1.5 i ISO-standarden nr 3833:1977.
1.5	AE	Cabriolet	Fordon definierat enligt term 3.1.1.6 i ISO-standarden nr 3833:1977. En cabriolet har dock eventuellt ingen dörr.
1.6	AF	Fordon avsett för flera ändamål	Annat fordon än AG och fordon enligt AA–AE avsedda för transport av personer och deras bagage eller tillfälligt också gods, i en enda avdelning.
1.7	AG	Lastkombi	Fordon definierat enligt term 3.1.1.4.1 i ISO-standarden nr 3833:1977. Bagageutrymmet måste dock vara helt separerat från passagerarutrymmet. Dessutom behöver referenspunkten för förarens sittplacering inte vara minst 750 mm över ytan som bär upp fordonet.

2. **Fordon i kategori M_2 eller M_3**

Ref.	Kod	Namn	Definition
2.1	CA	Envåningsfordon	Ett fordon där passagerarutrymmena finns på en enda nivå eller ordnade så att de inte bildar två våningar ovanför varandra.
2.2	CB	Tvåvåningsfordon	Ett fordon enligt definitionen i punkt 2.1.6 i bilaga I till direktiv 2001/85/EG
2.3	CC	Ledat envånings-fordon	Ett fordon enligt definitionen i punkt 2.1.3 i bilaga I till direktiv 2001/85/EG med en enda våning.
2.4	CD	Ledat tvåvånings-fordon	Ett fordon enligt definitionen i punkt 2.1.3.1 i bilaga I till direktiv 2001/85/EG.
2.5	CE	Envånings låg-golvsfordon	Ett fordon enligt definitionen i punkt 2.1.4 i bilaga I till direktiv 2001/85/EG med en enda våning.
2.6	CF	Tvåvånings låg-golvsfordon	Ett fordon enligt definitionen i punkt 2.1.4 i bilaga I till direktiv 2001/85/EG med två våningar.
2.7	CG	Ledat envånings låggolvsfordon	Ett fordon vars tekniska egenskaper är en kombination av posterna 2.3 och 2.5.
2.8	CH	Ledat tvåvånings låggolvsfordon	Ett fordon vars tekniska egenskaper är en kombination av posterna 2.4 och 2.6.

▼M12

Ref.	Kod	Namn	Definition
2.9	CI	Envåningsfordon med öppet tak	Ett fordon med delvis öppet tak eller utan tak.
2.10	CJ	Tvåvåningsfordon med öppet tak	Ett fordon där övre våningen har helt eller delvis öppet tak.
2.11	CX	Busschassi	Ett icke-färdigbyggt fordon med chassi av enbart skenor eller rör, framdrivningsanordning och axlar som är avsett att färdigbyggas med karosseri som är anpassat till slutanvändarens behov.

3. **Motorfordon i kategori N_1, N_2 eller N_3**

Ref.	Kod	Namn	Definition
3.1	BA	Lastbil	Ett fordon som är konstruerat och byggt uteslutande eller huvudsakligen för transport av gods. En lastbil kan också dra en släpvagn.
3.2	BB	Skåpbil	En lastbil där förarutrymme och lastutrymme finns inom samma enhet.
3.3	BC	Dragfordon för påhängsvagn	Ett dragfordon som är konstruerat och tillverkat uteslutande eller huvudsakligen för dragning av påhängsvagnar.
3.4	BD	Dragfordon för släpvagn	Ett dragfordon som är konstruerat och byggt uteslutande eller huvudsakligen för dragning av släpvagnar som inte är påhängsvagnar.
3.5	BE	Pick-up	Ett fordon vars högsta vikt inte överstiger 3 500 kg och med sittplatser och lastutrymme i skilda avdelningar.
3.6	BX	Chassi med hytt eller chassi med kåpa	Ett icke-färdigbyggt fordon med enbart en hytt (hel eller halv), med chassi av skenor eller rör, framdrivningsanordning och axlar som är avsett att färdigbyggas enligt slutanvändarens behov.

4. **Fordon i kategori O**

Ref.	Kod	Namn	Definition
4.1	DA	Påhängsvagn	En släpvagn som är konstruerad och tillverkad för koppling till en dragbil eller en dollyaxel och som kan utöva en avsevärd vertikal belastning på dragfordonet eller dollyaxeln. Kopplingen som används för en fordonskombination ska bestå av en axeltapp och en vändskiva.
4.2	DB	Släpvagn med dragstång	En släpvagn som har minst två axlar av vilka minst en är en styraxel och som a) är försedd med en släpanordning som kan röra sig vertikalt (i förhållande till släpvagnen), och b) som utövar en statisk vertikal belastning mindre än 100 daN till dragfordonet.
4.3	DC	Släpkärra	En släpvagn där axeln (axlarna) är placerad(e) nära fordonets tyngdpunkt (vid jämnt fördelad last) så att endast en liten statisk vertikal belastning som inte överstiger 10 % av belastningen som motsvarar släpvagnens högsta vikt eller en belastning på 1 000 daN (det lägsta värdet av dessa gäller) utövas på dragfordonet.

▼**M12**

Ref.	Kod	Namn	Definition
4.4	DE	Släpvagn med fast dragstång	En släpvagn med en axel eller en grupp av axlar med en dragstång som utövar en statisk belastning som inte överstiger 4 000 daN till dragfordonet på grund av konstruktionen och som inte motsvarar definitionen på en släpkärra. Kopplingen som används för en fordonskombination ska inte bestå av en axeltapp och en vändskiva.

▼M12

Tillägg 1

Förfarande för kontroll av huruvida ett fordon kan kategoriseras som terränggående fordon

0. **Allmänt**

0.1 För klassificering av ett fordon som terränggående fordon ska förfarandet enligt detta tillägg tillämpas.

1. **Provningsförhållanden för geometriska mätningar**

1.1 Fordon i kategori M_1 eller N_1 ska vara utan last med en provdocka som motsvarar en man i 50:e percentilen installerad i förarsätet samt försett med kylvätska, smörjmedel, bränsle, verktyg och reservhjul (om de ingår som originalutrustning).

Provdockan kan ersättas med en liknande anordning med samma vikt.

1.2 Fordon andra än de som avses i punkt 1.1 ska lastas upp till deras tekniskt tillåtna högsta lastvikt.

Viktfördelningen på axlarna ska representera värstafallscenario när det gäller uppfyllandet av respektive kriterier.

1.3 Ett fordon som är representativt för typen ska lämnas in till den tekniska tjänsten i det skick som anges i punkt 1.1 eller 1.2. Fordonet ska stå stilla med hjulen riktade rakt framåt.

Underlaget på vilket mätningarna görs ska vara så platt och horisontellt som möjligt (största lutning 0,5 %).

2. **Mätning av främre och bakre infallsvinkel och rampvinkel**

2.1 Främre infallsvinkeln ska mätas enligt punkt 6.10 i ISO-standarden 612:1978.

2.2 Bakre infallsvinkeln ska mätas enligt punkt 6.11 i ISO-standarden 612:1978.

2.3 Rampvinkeln ska mätas enligt punkt 6.9 i ISO-standarden 612:1978.

2.4 Vid mätning av främre infallsvinkel kan bakre underkörningsskydd som är justerbara i höjdled ställas i det övre läget.

2.5 Föreskrifterna i punkt 2.4 ska inte anses betyda att basfordonet måste ha ett bakre underkörningsskydd som originalutrustning. Tillverkaren av basfordonet ska dock underrätta följande etapps tillverkare om att fordonet måste uppfylla kraven om främre infallsvinkel när fordonet förses med ett bakre underkörningsskydd.

3. **Mätning av markfrigång**

3.1 Markfrigång mellan axlarna

3.1.1 *Markfrigång mellan axlarna* avser det kortaste avståndet mellan underlaget och fordonets lägsta fasta punkt.

▼**M12**

Vid tillämpning av definitionen ska avståndet mellan sista axeln i en främre grupp axlar och den första axeln i en bakre grupp axlar beaktas.

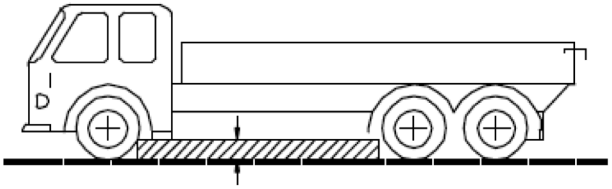

3.1.2 Ingen fast del av fordonet får sträcka sig in i det skuggade området i skissen.

3.2 Markfrigång under en axel

3.2.1 *Markfrigång under en axel* avser avståndet mellan högsta punkten för en cirkelbåge som går genom centrum av hjulens däckavtryck på samma axel (de inre hjulen för axlar med tvillingmonterade hjul) och vidrör den lägsta fasta punkten på fordonet mellan hjulen.

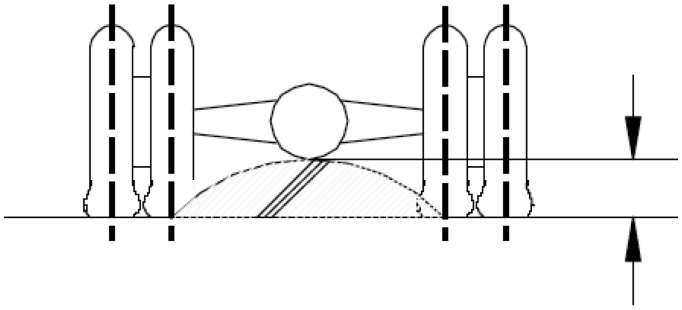

3.2.2 Där det är lämpligt ska mätning av markfrigången göras på varje axel i en grupp av axlar.

4. Stigningsförmåga

4.1 Med *stigningsförmåga* avses ett fordons förmåga att klara uppförslutningar.

4.2 För kontroll av stigningsförmågan hos ett icke-färdigbyggt och färdigbyggt fordon i kategori M_2, M_3, N_2 och N_3 ska en provning utföras.

4.3 Provningen ska göras av den tekniska tjänsten på ett fordon som är representativt för den typ som provas.

4.4 På begäran av tillverkaren och under de förhållanden som anges i bilaga XVI kan stigningsförmågan hos en fordonstyp demonstreras genom virtuell provning.

5. Provningsförhållanden och kriterier för godkänt och underkänt

5.1 Fram till den 31 oktober 2014 ska de förhållanden som anges i avsnitt 7.5 i bilaga I till direktiv 97/27/EG gälla.

Från och med den 1 november 2014 ska de provningsförhållanden som anges i artikel 14 i Europaparlamentets och rådets förordning (EG) nr 661/2009 ([1]) gälla.

5.2 Fordonet ska klara uppförsbacken med stadig hastighet utan att något hjul glider i längdled eller sidled.

([1]) EUT L 200, 31.7.2009, s. 1.

▼**M12**

Tillägg 2

Siffror som kompletterar koderna som ska användas för olika slags karosserier

01	Öppet flak.
02	Flaklämmar.
03	Skåp.
04	Konditionerad kaross med isolerade väggar och utrustning för att upprätthålla innetemperatur.
05	Konditionerad kaross med isolerade väggar, utan utrustning för att upprätthålla innetemperatur.
06	Med gardinsida.
07	Växelflak (utbytbar karosseristomme).
08	Containerfordon.
09	Fordon försedda med lyftkrok.
10	Tippfordon.
11	Tankfordon.
12	Tankfordon avsedda för transport av farligt gods.
13	Fordon för transport av levande djur.
14	Fordon för transport av fordon.
15	Betongblandare.
16	Fordon med betongpump.
17	Timmerfordon.
18	Fordon för transport av avfall.
19	Fordon för gatusopning, gaturengöring och avloppsrening.
20	Kompressorfordon.
21	Fordon för transport av båtar.
22	Fordon för transport av glidflygare.
23	Fordon för detaljhandel eller förevisning.
24	Bärgningsfordon.
25	Maskinstege (stegbil).
26	Kranbil (annan än mobilkranar enligt definitionen i avsnitt 5 i del A i bilaga II).
27	Fordon med lyftplattform.
28	Väghållningsfordon.
29	Låggolvssläpvagn.
30	Fordon för glastransport.
31	Brandbil.
99	Karosseri som inte ingår i denna förteckning.

▼M1

BILAGA III

INFORMATION FÖR ANVÄNDNING VID EG-TYPGODKÄNNANDE AV FORDON

(På sista sidan i bilaga I finns förklaringar)

DEL I

Följande upplysningar ska lämnas i tre exemplar med innehållsförteckning. Eventuella ritningar ska vara i lämplig skala och tillräckligt detaljerade och lämnas i A4-format eller i vikt A4-format. Eventuella foton ska vara tillräckligt detaljerade.

A. **Kategorierna M och N**

0.	ALLMÄNT
0.1	Fabrikat (tillverkarens varumärke): ……
0.2	Typ: ……
0.2.1	Varumärke(n) (i förekommande fall): ……
0.3	Identifiering av typ, om sådan finns märkt på fordonet ([b]): …
0.3.1	Märkningens placering: ……
0.4	Fordonskategori ([c]): ……
0.4.1	Klassificering(ar) beroende på det farliga gods som fordonet är avsett att transportera: ……

▼M15

0.5	Tillverkarens företagsnamn och adress: ……

▼M1

0.8	Namn på och adress(er) till monteringsanläggning(ar): ……
0.9	Namn på och adress till tillverkarens eventuella företrädare: ..
1.	ALLMÄNNA UPPGIFTER OM FORDONETS KONSTRUKTION
1.1	Foton och/eller ritningar av ett representativt fordon: ……
1.3	Antal axlar och hjul: ……
1.3.1	Antal axlar med tvillingmonterade hjul och deras placering: ..
1.3.2	Antal styrda axlar och deras placering: ……
1.3.3	Drivaxlar (antal, placering, koppling till andra axlar): ……
1.4	Chassi (om sådant finns) (översiktsritning): ……
1.6	Motorns placering och montering: ……
1.8	Styrning (höger eller vänster) ([1])
1.8.1	Fordonet är utrustat för körning i höger/vänstertrafik ([1])

▼M15

1.9	Ange om dragfordonet är avsett att dra påhängsvagnar eller andra släpvagnar och om släpvagnen är en påhängsvagn, en släpvagn med ledad dragstång, en släpkärra eller en släpvagn med oledad dragstång: ……
1.10	Ange om fordonet är särskilt avsett för temperaturreglerad varutransport: ……

▼M15

2. VIKTER OCH MÅTT ([f]) ([g]) ([7])

(i kg och mm) (Hänvisa till ritning i tillämpliga fall)

▼M1

2.1 **Hjulbas(er) (vid full last) ([g1])**

2.1.1 *Tvåaxliga fordon:* ……

2.1.2 *Fordon med tre eller fler axlar:*

2.1.2.1 Avstånd mellan intilliggande axlar, angivet från främsta till bakersta axel: ……

2.1.2.2 Totalt axelavstånd: ……

2.3.1 Spårvidd för varje styraxel ([g4]): ……

2.3.2 Spårvidd för samtliga övriga axlar ([g4]): ……

2.4 **Fordonets maximala mått** (totalt)

2.4.1 *För chassi utan karosseri*

2.4.1.1 Längd ([g5]): ……

2.4.1.1.1 Största tillåtna längd: ……

2.4.1.1.2 Minsta tillåtna längd: ……

2.4.1.2 Bredd ([g7]): ……

2.4.1.2.1 Största tillåtna bredd: ……

2.4.1.2.2 Minsta tillåtna bredd: ……

2.4.1.3 Höjd (i körklart skick) ([g8]) vid fjädring med nivåreglering ange normal körposition): ……

2.4.2 *För chassi med karosseri*

2.4.2.1 Längd ([g5]): ……

2.4.2.1.1 Lastytans längd: ……

2.4.2.2 Bredd ([g7]): ……

2.4.2.2.1 Tjocklek på väggar (i fråga om fordon avsedda för temperaturreglerad varutransport): ……

2.4.2.3 Höjd (i körklart skick) ([g8]) (vid fjädring med nivåreglering ange normal körposition): ……

▼M15

2.5 **Minimivikt på styraxeln (-axlarna) för icke-färdigbyggda fordon):** ……

2.6 **Vikt i körklart skick** ([h])

a) lägsta och högsta värde för varje variant: ……

b) vikt för varje version (ett schema måste tillhandahållas): ….

▼M15

2.6.1 Viktens fördelning mellan axlarna och, för påhängsvagnar, släpvagnar med oledad dragstång eller släpkärror, vikten på kopplingen: ……

a) lägsta och högsta värde för varje variant: ……

b) vikt för varje version (ett schema måste tillhandahållas): …..

2.6.2 Tilläggsutrustningens vikt (se definition i artikel 2.5 i förordning (EU) nr 1230/2012: ……

▼M1

2.7 **Det färdigbyggda fordonets minimivikt** enligt tillverkarens uppgifter, med avseende på ett ej färdigbyggt fordon: ……

2.8 **Högsta tekniskt tillåtna vikt inklusive last** enligt tillverkarens uppgifter ([i]) ([3]): ……

2.8.1 Viktens fördelning mellan axlarna och, för påhängsvagnar och släpkärror, belastning på kopplingspunkten ([3]): ……

2.9 **Högsta tekniskt tillåtna axeltryck**: ……

▼M15

2.10 **Högsta tekniskt tillåtna vikt på varje axelgrupp:** ……

2.11 **Dragfordonets högsta tekniskt tillåtna släpvagnsvikt**

i fråga om

▼M1

2.11.1 Släpvagn: ……

2.11.2 Påhängsvagn: ……

2.11.3 Släpkärra: ……

▼M15

2.11.4 Släpvagn med oledad dragstång: ……

2.11.5 Fordonskombinationens högsta tekniskt tillåtna lastvikt ([3]): …

▼M1

2.11.6 Högsta vikt för obromsad släpvagn: ……

▼M15

2.12 **Högsta tekniskt tillåtna vikt vid kopplingspunkten:**

2.12.1 För ett dragfordon: ……

2.12.2 För en påhängsvagn, en släpkärra eller en släpvagn med oledad dragstång: ……

2.16 **Högsta tillåtna vikter vid registrering/ibruktagande (frivilligt)**

2.16.1 Högsta tillåtna lastvikt vid registrering/ibruktagande: ……

2.16.2 Högsta tillåtna vikt per axel vid registrering/ibruktagande och, i fråga om påhängsvagn eller släpkärra, avsedd belastning på kopplingspunkten enligt tillverkarens uppgifter om den är lägre än den högsta tekniskt tillåtna vikten på kopplingspunkten: ……

2.16.3 Högsta tillåtna vikt på varje axelgrupp vid registrering/ibruktagande: ……

2.16.4 Högsta tillåtna släpvagnsvikt vid registrering/ibruktagande: ……

2.16.5 Fordonskombinationens högsta tillåtna vikt vid registrering/ibruktagande: ……

▼M1

3.	MOTOR ([k])
3.1	**Tillverkare av motorn**: ……
3.1.1	Tillverkarens motorkod (enligt märkning på motorn eller annan identifiering): …...
3.1.2	Godkännandenummer (i förekommande fall) med identifieringsmärkning för bränsle: ……
	(endast tunga fordon)
3.2	**Förbränningsmotor**
3.2.1.1	Funktionssätt: ottomotor/kompressionständning ([1])
	cykel: fyrtakt/tvåtakt/rotation ([1])
3.2.1.2	Antal cylindrar och cylinderarrangemang: ……
3.2.1.3	Slagvolym ([m]): … cm^3
3.2.1.6	Normalt tomgångsvarvtal ([2]): … min^{-1}
3.2.1.8	Maximal nettoeffekt ([n]): …… kW vid min^{-1} (enligt tillverkaren)

▼M11

3.2.1.11.	(endast Euro 6) Tillverkarens hänvisningar till det dokumentationsmaterial som krävs enligt artiklarna 5, 7 och 9 i förordning (EU) nr 582/2011 och som gör det möjligt för godkännandemyndigheten att utvärdera utsläppsbegränsande strategier och system ombord på motorn för att se till att begränsningen av NO_x-utsläpp fungerar korrekt

▼M1

3.2.2.1	Lätta fordon: diesel/bensin/LPG/naturgas eller biometan/etanol (E85)/biodiesel/väte ([1]) ([6])

▼M11

3.2.2.2	Tunga fordon: diesel/bensin/motorgas/naturgas typ H/naturgas typ L/naturgas typ HL/etanol (ED95)/etanol (E85) ([1]) ([6])
3.2.2.2.1	(endast Euro 6) Bränslen som är kompatibla med motorn enligt tillverkarens uppgifter i enlighet med punkt 1.1.3 i bilaga I till förordning (EU) nr 582/2011 (enligt vad som är tillämpligt)

▼M1

3.2.2.4	Fordonets bränsletyp: enbränsle, tvåbränsle, flexbränsle ([1])
3.2.2.5	Högsta tillåtna mängd biodrivmedel i bränslet (enligt tillverkaren) …… vol- %
3.2.3	*Bränsletank(ar)*
3.2.3.1	Huvudbränsletank(ar)
3.2.3.1.1	Antal och kapacitet för varje tank: ……
3.2.3.2	Extra bränsletank(ar)
3.2.3.2.1	Antal och kapacitet för varje tank: ……

▼M1

3.2.4	*Bränslematning*
3.2.4.1	Med förgasare: ja/nej ([1])
3.2.4.2	Med bränsleinsprutning (endast kompressionständning): ja/nej ([1])
3.2.4.2.2	Funktionssätt: direktinsprutning/förkammare/virvelkammare ([1])
3.2.4.3	Med bränsleinsprutning (endast styrd tändning): ja/nej ([1])
3.2.7	*Kylsystem: vätska/luft* ([1])
3.2.8	*Inloppssystem*
3.2.8.1	Överladdare: ja/nej ([1])
3.2.8.2	Laddluftkylare: ja/nej ([1])

▼M11

3.2.8.3.3	(endast Euro 6) Inloppssystemets faktiska undertryck vid nominellt motorvarvtal och 100 % belastning av fordonet: kPa

▼M1

3.2.9	*Avgassystem*

▼M11

3.2.9.2.1	(endast Euro 6) Beskrivning och/eller ritning av de komponenter i avgassystemet som inte ingår i motorsystemet
3.2.9.3.1	(endast Euro 6) Faktiskt avgasmottryck vid nominellt motorvarvtal och 100 % belastning av fordonet (endast för motorer med kompressionständning): ..... kPa

▼M1

3.2.9.4	Ljuddämpare, typ, märkning: .....
	Om detta är av betydelse för yttre ljudnivå, även: ljuddämpande åtgärder i motorutrymmet och på motorn:
3.2.9.5	Placering av avgasutlopp: .....

▼M11

3.2.9.7.1	(endast Euro 6) Godtagbar volym hos avgassystemet: ... dm^3

▼M1

3.2.12	*Åtgärder mot luftföroreningar*

▼M11

3.2.12.1.1	(endast Euro 6) Anordning för återföring av vevhusgaser: ja/nej ([2])
	Om ja, beskrivning och ritningar:
	Om nej krävs överensstämmelse med bilaga V till förordning (EU) nr 582/2011

▼M1

3.2.12.2	Ytterligare utsläppsbegränsande anordningar (om sådana finns och inte omfattas av någon annan rubrik)
3.2.12.2.1	Katalysator: ja/nej ([1])
3.2.12.2.1.11	Regenereringssystem/regenereringsmetod för avgasefterbehandlingssystem, beskrivning: .....

▼M1

3.2.12.2.1.11.6 Förbrukningsbart reagens: ja/nej ([1])

3.2.12.2.1.11.7 Typ och koncentration av det reagens som behövs för katalysen: .....

3.2.12.2.2 Syreavkännare: ja/nej ([1])

3.2.12.2.3 Luftinsprutning: ja/nej ([1])

3.2.12.2.4 Avgasåterföring (EGR, exhaust gas recirculation): ja/nej ([1])

3.2.12.2.5 Anordningar för att begränsa utsläpp genom avdunstning: ja/nej ([1])

3.2.12.2.6 Partikelfälla: ja/nej ([1])

▼M11

3.2.12.2.6.9 Andra system: ja/nej ([1])

3.2.12.2.6.9.1 Beskrivning och drift

▼M1

3.2.12.2.7 Omborddiagnossystem (OBD): ja/nej ([1])

▼M11

3.2.12.2.7.0.1 (endast Euro 6) Antal OBD-motorfamiljer inom motorfamiljen

3.2.12.2.7.0.2 (endast Euro 6) Förteckning över OBD-motorfamiljerna (om tillämpligt)

3.2.12.2.7.0.3 (endast Euro 6) Nummer på den OBD-motorfamilj som huvudmotorn/motorn tillhör:

3.2.12.2.7.0.4 (endast Euro 6) Tillverkarens hänvisningar till den OBD-dokumentation som krävs enligt artiklarna 5.4 c och 9.4 i förordning (EU) nr 582/2011 och som anges i bilaga X till den förordningen med avseende på godkännande av OBD-system

3.2.12.2.7.0.5 (endast Euro 6) I tillämpliga fall, tillverkarens hänvisning till dokumentationen för installation av ett OBD-utrustat motorsystem i ett fordon

3.2.12.2.7.0.6 (endast Euro 6) I tillämpliga fall, tillverkarens hänvisning till det dokumentationsmaterial som avser installation på fordonet av en godkänd motors OBD-system

3.2.12.2.7.0.7 (endast Euro 6) Skriftlig beskrivning och/eller ritning av felindikering ([6])

3.2.12.2.7.0.8 (endast Euro 6) Skriftlig beskrivning och/eller ritning av kommunikationsgränssnittet för OBD-system utanför fordonet ([6])

3.2.12.2.7.6.5 (endast Euro 6) Standardkommunikationsprotokoll för OBD ([4])

3.2.12.2.7.7 (endast Euro 6) Tillverkarens hänvisningar till den OBD-relaterade information som krävs enligt artiklarna 5.4 d och 9.4 i förordning (EU) nr 582/2011 med avseende på överensstämmelse med bestämmelserna om tillgång till information om OBD och reparations- och underhållsinformation, eller

▼M11

3.2.12.2.7.7.1 Som ett alternativ till en hänvisning från tillverkaren enligt punkt 3.2.12.2.7.7, en hänvisning till tillägget till det informationsdokument som anges i tillägg 4 till bilaga I till förordning (EU) nr 582/2011 som innehåller nedanstående tabell, ifylld enligt det exempel som ges.

Komponent – Felkod – Övervakningsstrategi – Felsökningskriterier – Kriterier för aktivering av felindikation – Sekundära parametrar – Förkonditionering – Demonstrationsprovning

Katalysator – PO420 – Signaler från syreavkännare 1 och 2 – Skillnad mellan signalerna från avkännare 1 och 2 – 3:e cykeln – Motorvarvtal, motorbelastning, A/F-läge, katalysatortemperatur – Två cykler av typ 1 – Typ 1

▼M1

3.2.12.2.8 Andra system (beskrivning och funktion): .....

▼M11

3.2.12.2.8.1 (endast Euro 6) System för att kontrollera att begränsningen av NO_x-utsläpp fungerar korrekt

3.2.12.2.8.2 (endast Euro 6) Motor med permanent avaktivering av motiveringssystemet för förare, för användning inom räddningstjänst eller i de fordon som anges i artikel 2.3 b i detta direktiv: ja/nej

3.2.12.2.8.3 (endast Euro 6) Antal OBD-motorfamiljer inom motorfamiljen som beaktats vid kontrollen av att begränsningen av NO_x-utsläpp fungerar korrekt

3.2.12.2.8.4 (endast Euro 6) Förteckning över OBD-motorfamiljerna (om tillämpligt)

3.2.12.2.8.5 (endast Euro 6) Nummer på den OBD-motorfamilj som huvudmotorn/motorn tillhör

3.2.12.2.8.6 (endast Euro 6) Lägsta koncentration av den aktiva beståndsdelen i reagenset som inte aktiverar varningssystemet (CD_{min}): volymprocent

3.2.12.2.8.7 (endast Euro 6) I tillämpliga fall, tillverkarens hänvisning till dokumentationen för installation i ett fordon av systemen för kontroll av att begränsningen av NO_x-utsläpp fungerar korrekt

3.2.12.2.8.8 Komponenter ombord på fordonet som tillhör systemet för att kontrollera att begränsningen av NO_x-utsläpp fungerar korrekt

3.2.12.2.8.8.1 Aktivering av krypläge:

”deaktivering efter omstart”/”deaktivering efter bränslepåfyllning”/”deaktivering efter parkering” ([7])

3.2.12.2.8.8.2 I tillämpliga fall, tillverkarens hänvisning till dokumentationsmaterialet med avseende på installation på fordonet av ett system för kontroll av att begränsningen av NO_x-utsläpp fungerar korrekt i en godkänd motor

▼M11

3.2.12.2.8.8.3	Skriftlig beskrivning och/eller ritning av varningssignalen ([6])

▼M1

3.2.12.2.9	Momentbegränsare: ja/nej ([1])
3.2.13.1	Absorptionskoefficientsymbolens placering (endast för motorer med kompressionständning): .....
3.2.15	LPG-bränslesystem: ja/nej ([1])
3.2.16	Naturgasbränslesystem: ja/nej ([1])

▼M11

3.2.17.8.1.0.1	(endast Euro 6) Självanpassningsfunktion? ja/nej ([1])
3.2.17.8.1.0.2	(endast Euro 6) Kalibrering för en viss sammansättning av gas naturgas-H/naturgas-L/naturgas-HL ([1])
	Omvandling för en viss sammansättning av gas naturgas-H_t/naturgas-L_t/naturgas-HL_t ([1])

▼M1

3.3	Elmotor
3.3.1	Typ (lindning, magnetisering): .....
3.3.1.1	Maximal effekt per timme: ..... kW
3.3.1.2	Driftspänning: V
3.3.2	Batteri
3.3.2.4	Placering: .....
3.4	Förbrännings- eller elmotorer eller kombinationer av sådana
3.4.1	Elektriskt hybridfordon: ja/nej ([1])
3.4.2	Kategori av elektriskt hybridfordon: extern uppladdning/ej extern uppladdning av fordonet: ([1])

▼M11

3.5.4	*Koldioxidutsläpp för motorer i tunga fordon (endast Euro 6)*
3.5.4.1	Koldioxidviktutsläpp WHSC-provning: ..... g/kWh
3.5.4.2	Koldioxidviktutsläpp WHTC-provning: ..... g/kWh
3.5.5	*Bränsleförbrukning för motorer i tunga fordon (endast Euro 6)*
3.5.5.1	Bränsleförbrukning WHSC-provning: ..... g/kWh
3.5.5.2	Bränsleförbrukning WHTC-provning: ..... g/kWh

▼**M1**

3.6.5 *Smörjmedelstemperatur*

minimum: … K

maximum: … K

4. KRAFTÖVERFÖRING ([p])

4.2 **Typ** (mekanisk, hydraulisk, elektrisk osv.): ……

4.5 **Växellåda**

4.5.1 *Typ* (manuell/automat/CVT (kontinuerligt varierbar utväxling) ([1])

4.6 **Utväxlingsförhållanden**

Växel	Intern utväxling (förhållandet mellan motorvarvtalet och varvtalet på växellådans utgående axel)	Slutlig utväxling (förhållandet mellan varvtalet på växellådans utgående axel och de drivande hjulens varvtal)	Total utväxling
Maximivärde för CVT			
1			
2			
3			
...			
Minimivärde för CVT			
Backväxel			

4.7 **Fordonets maximihastighet** (km/tim) ([q]) ……

4.9 **Färdskrivare** ja/nej ([1])

4.9.1 *Typgodkännandemärke:* ……

▼**M13**

4.11 Växlingsindikator

4.11.1 Finns ljudindikation ja/nej ([1]). Om ja, beskriv ljudet och ljudnivån vid förarens öra i dB(A). (Är det alltid möjligt att stänga av/sätta på ljudindikatorn?)

4.11.2 Upplysningar enligt punkt 4.6 i bilaga I till förordning (EU) nr 65/2012 (fastställda vid typgodkännandet)

▼**M1**

5. AXLAR

5.1 Beskrivning av varje axel: ……

5.2 Fabrikat: ……

5.3 Typ: ……

5.4 Placering av lyftbar(a) axel(axlar): ……

5.5 Placering av belastningsbar(a) axel(axlar): ……

6. HJULUPPHÄNGNING

6.2 Typ och utformning av upphängning för varje axel eller hjul:

6.2.1 Nivåjustering: ja/nej/tillval ([1])

6.2.3 Luftfjädring för drivaxel(drivaxlar): ja/nej ([1])

▼M1

6.2.3.1	Upphängning för drivaxel likvärdig med luftfjädring: ja/nej ([1])
6.2.4	Luftfjädring för drivaxel(drivaxlar): ja/nej ([1])
6.2.4.1	Upphängning av drivaxel likvärdig med luftfjädring: ja/nej ([1])
6.6.1	*Däck-/hjulkombination(er)*
	a) Ange däckens dimensionsbeteckningar, belastningstal, symbol för hastighetskategori och rullmotstånd enligt ISO 28580 (i tillämpliga fall)([r]).
	b) Ange hjulens fälgdimensioner och pressningsdjup.
6.6.1.1	Axlar
6.6.1.1.1	Axel 1: ……
6.6.1.1.2	Axel 2: ……
	osv.
6.6.1.2	Reservhjul, i förekommande fall: ……
6.6.2	*Övre och undre gräns för däckens rullningsradier*
6.6.2.1	Axel 1: ……
6.6.2.2	Axel 2: ……
	osv.
7.	STYRNING
7.2	**Styrtransmission och manöverorgan**
7.2.1	Typ av styrtransmission (ange i förekommande fall för fram- och bakhjulen): ……
7.2.2	Koppling till hjulen (även icke-mekaniska system. Ange i förekommande fall för fram- och bakhjulen): ……
7.2.3	Eventuellt servosystem: ……
8.	BROMSAR
8.5	ABS-bromsar: ja/nej/tillval ([1])
8.9	Kort beskrivning av bromsanordningarna enligt punkt 1.6 i addendumet till tillägg I till bilaga IX till direktiv 71/320/EEG: …….
8.11	Beskrivning av typen (typerna) avseende tillsatsbromsanordningar: ……
9.	KAROSSERI
9.1	Typ av karosseri med användning av koderna i del C av bilaga II: ……
9.3	**Dörrar för förare och passagerare, dörrlås och gångjärn**
9.3.1	Dörrarnas utformning och antal: ……
9.9	**Anordningar för indirekt sikt**
9.9.1	Backspeglar, med uppgifter för varje spegel:
9.9.1.1	Fabrikat: ……

▼M1

9.9.1.2 Typgodkännandemärkning: .....

9.9.1.3 Variant: .....

9.9.1.6 Tilläggsutrustning som kan påverka siktfältet bakåt: .....

9.9.2 Andra anordningar för indirekt sikt än speglar: .....

9.9.2.1 Typ och beskrivning av utrustningen: .....

9.10 **Inredning**

9.10.3 *Säten*

9.10.3.1 Antal sittplats(er) (s): .....

9.10.3.1.1 Placering och arrangemang: .....

9.10.3.2 Sittplats(er) avsedd(a) för användning endast när fordonet är stillastående: .....

9.10.4.1 Typ(er) av huvudstöd: inbyggda/löstagbara/separata ([1])

9.10.4.2 Typgodkännandenummer, i förekommande fall: .....

9.10.8 Gas som används som köldmedium i luftkonditioneringssystemet: .....

9.10.8.1 Luftkonditioneringssystemet är konstruerat för att innehålla fluorerade växthusgaser med en potential för global uppvärmning på mer än 150: ja/nej ([1])

9.12.2 Typ och placering av kompletterande fasthållningsanordningar (ange ja/nej/tillval):

(V = vänster, M = mitt, H = höger)

		Krockkudde	Sidokrockkudde	Bältesförsträckare
Framsäten	V			
	M			
	H			
Baksäten (*)	V			
	M			
	H			

(*) Tabellen kan vid behov utvidgas så att den omfattar fordon med mer än två sätesrader eller om det finns mer än tre säten utmed fordonets bredd.

9.17 **Föreskrivna skyltar**

9.17.1 Foton och/eller ritningar av de föreskrivna skyltarnas och märkningarnas placering samt av fordonets identifieringsnummer: ....

9.17.2 Foton och/eller ritningar av de föreskrivna skyltarna och märkningarna (ifyllt exempel med måttuppgifter): .....

▼M1

9.17.3	Foton och/eller ritningar av chassinumret (ifyllt exempel med måttuppgifter): … ……
9.17.4.1	Förklaring av tecknen i andra delen och, i tillämpliga fall, tredje delen, som används för att uppfylla kraven i avsnitt 5.3 i ISO-standard 3779:1983: ……
9.17.4.2	Om tecken i andra delen används för att uppfylla kraven i avsnitt 5.4 i ISO-standard 3779:1983 ska dessa tecken anges: ……
9.22	**Främre underkörningsskydd**
9.22.0	Medföljer: ja/nej/ofullständigt ([1])
9.23	**Fotgängarskydd**
9.23.1	En detaljerad beskrivning ska tillhandahållas med fotografier och/eller ritningar av fordonet vad gäller konstruktion, mått, relevanta referenslinjer och materialsammansättning i fråga om fordonets front (inre och yttre), med detaljerade uppgifter om eventuella aktiva skyddssystem som installerats

▼M2

9.24	**Frontskydd**
9.24.1	Allmän konstruktion (ritningar eller fotografier) där frontskyddets läge och fastsättning framgår:
9.24.3	Fullständig redogörelse för fastsättningsanordningar, och fullständiga monteringsanvisningar, inkl. erforderliga vridmoment:

▼M1

11.	KOPPLINGAR MELLAN DRAGFORDON OCH SLÄPVAGNAR OCH PÅHÄNGSVAGNAR
11.1	Klass och typ på den/de kopplingsanordning (-anordningar) som är monterade eller ska monteras: ……
11.3	Instruktioner för infästning av kopplingstyp till fordonet och foton eller ritningar av fästpunkterna på fordonet som ges av tillverkaren. Ytterligare information, om användningen av kopplingstypen är begränsad till vissa varianter eller versioner av fordonstypen: ……
11.4	Upplysningar om utrustning med särskilda bogseringskrokar eller monteringsplåtar: ……
11.5	Typgodkännandenummer: ……
12.	ÖVRIGT
12.7.1	Fordon utrustat med en kortdistansradarutrustning i frekvensbandet 24 GHz: ja/nej ([1])
13.	SÄRSKILDA BESTÄMMELSER FÖR BUSSAR OCH TURISTBUSSAR
13.1	**Fordonsklass:** Klass I/Klass II/Klass III/Klass A/Klass B ([1])

▼M1

13.1.2 Chassityper där det typgodkända karosseriet kan monteras (tillverkare och fordonstyp(er)): .....

13.3 **Antal passagerare** (sittplats och ståplats)

13.3.1 Totalt (N): .....

13.3.2 Övre våningen (N_a) ([1]): .....

13.3.3 Nedre våningen (N_b) ([1]): .....

13.4 **Antal sittplatspassagerare**

13.4.1 Totalt (A): .....

13.4.2 Övre våningen (A_a) ([1]): .....

13.4.3 Nedre våningen (A_b) ([1]): .....

13.4.4 Antal rullstolsplatser för fordon i kategori M2 och M3: .....

16. TILLGÅNG TILL INFORMATION OM REPARATION OCH UNDERHÅLL AV FORDON

16.1 Adress till den huvudsakliga webbplatsen med tillgång till information om reparation och underhåll av fordon: .....

B. **Kategori O**

0. ALLMÄNT

0.1 Fabrikat (tillverkarens varumärke): .....

0.2 Typ: .....

0.2.1 Varumärke(n) (i förekommande fall): .....

0.3 Identifiering av typ, om sådan finns märkt på fordonet ([b]): ...

0.3.1 Märkningens placering: .....

0.4 Fordonskategori ([c]): .....

0.4.1 Klassificering(ar) beroende på det farliga gods som fordonet är avsett att transportera: .....

▼M15

0.5 Tillverkarens företagsnamn och adress: .....

▼M1

0.8 Namn på och adress(er) till monteringsanläggning(ar): .....

0.9 Namn på och adress till tillverkarens eventuella företrädare: ..

1. ALLMÄNNA UPPGIFTER OM FORDONETS KONSTRUKTION

1.1 Foton och/eller ritningar av ett representativt fordon: .....

1.3 Antal axlar och hjul: .....

1.3.1 Antal axlar med tvillingmonterade hjul och deras placering: .....

▼M1

1.3.2 Antal styrda axlar och deras placering: .....

1.4 Chassi (om sådant finns) (översiktsritning): .....

▼M15

1.9 Ange om dragfordonet är avsett att dra påhängsvagnar eller andra släpvagnar och om släpvagnen är en påhängsvagn, en släpvagn med ledad dragstång, en släpkärra eller en släpvagn med oledad dragstång: .....

1.10 Ange om fordonet är särskilt avsett för temperaturreglerad varutransport: .....

2. VIKTER OCH MÅTT ([f]) ([g]) ([7])

(i kg och mm) (Hänvisa till ritning i tillämpliga fall)

▼M1

2.1 **Hjulbas(er) (vid full last)** ([g1])

2.1.1 Tvåaxliga fordon: .....

2.1.2 *Fordon med tre eller fler axlar*

2.1.2.1 Avstånd mellan intilliggande axlar, angivet från främsta till bakersta axel: .....

2.1.2.2 Totalt axelavstånd: .....

2.3.1 Spårvidd för varje styraxel ([g4]): .....

2.3.2 Spårvidd för samtliga övriga axlar ([g4]): .....

2.4 **Fordonets maximala mått** (totalt)

2.4.1 *För chassi utan karosseri*

2.4.1.1 Längd ([g5]): .....

2.4.1.1.1 Största tillåtna längd: .....

2.4.1.1.2 Minsta tillåtna längd: .....

2.4.1.1.3 För släpvagnar, dragstångens största tillåtna längd ([g6]): .....

2.4.1.2 Bredd ([g7]): .....

2.4.1.2.1 Största tillåtna bredd: .....

2.4.1.2.2 Minsta tillåtna bredd: .....

2.4.2 *För chassi med karosseri*

2.4.2.1 Längd ([g5]): .....

2.4.2.1.1 Lastytans längd: .....

2.4.2.1.2 För släpvagnar, dragstångens största tillåtna längd ([g6]): .....

2.4.2.2 Bredd ([g7]): .....

2.4.2.2.1 Tjocklek på väggar (i fråga om fordon avsedda för temperaturreglerad varutransport): .....

2.4.2.3 Höjd (i körklart skick) ([g8]) (vid fjädring med nivåreglering ange normal körposition): .....

▼M15

2.6 **Vikt i körklart skick** ([h])

a) lägsta och högsta värde för varje variant: ……

b) vikt för varje version (ett schema måste tillhandahållas): ……

2.6.1 Viktens fördelning mellan axlarna och, för påhängsvagnar, släpvagnar med oledad dragstång eller släpkärror, vikten på kopplingen: ……

a) lägsta och högsta värde för varje variant: ……

b) vikt för varje version (ett schema måste tillhandahållas): ……

2.6.2 Tilläggsutrustningens vikt (se definition nr 5 i artikel 2 i förordning (EU) nr 1230/2012: ……

▼M1

2.7 **Det färdigbyggda fordonets minimivikt** enligt tillverkarens uppgifter, med avseende på ett ej färdigbyggt fordon: ……

2.8 **Högsta tekniskt tillåtna vikt inklusive last** enligt tillverkarens uppgifter ([i]) ([3]): ……

2.8.1 Viktens fördelning mellan axlarna och, för påhängsvagnar och släpkärror, belastning på kopplingspunkten ([3]): ……

2.9 **Högsta tekniskt tillåtna axeltryck**: ……

▼M15

2.10 **Högsta tekniskt tillåtna vikt på varje axelgrupp:** ……

2.12 **Högsta tekniskt tillåtna vikt vid kopplingspunkten:**

2.12.2 För en påhängsvagn, en släpkärra eller en släpvagn med oledad dragstång: ……

2.16 **Högsta tillåtna vikter vid registrering/ibruktagande (frivilligt)**

2.16.1 Högsta tillåtna lastvikt vid registrering/ibruktagande: ……

2.16.2 Högsta tillåtna vikt per axel vid registrering/ibruktagande och, i fråga om påhängsvagn eller släpkärra, avsedd belastning på kopplingspunkten enligt tillverkarens uppgifter om den är lägre än den högsta tekniskt tillåtna vikten på kopplingspunkten: ……

2.16.3 Högsta tillåtna vikt för varje axelgrupp vid registrering/ibruktagande: ……

▼M1

2.16.4 Avsedd högsta tillåtna släpvagnsvikt vid registrering/ibruktagande (flera varianter möjliga för varje teknisk konfiguration ([5])): ……

▼M15

_____

▼M1

4.	KRAFTÖVERFÖRING
4.7	Fordonets maximihastighet (km/tim) ([9]):
5.	AXLAR
5.1	Beskrivning av varje axel: ……
5.2	Fabrikat: ……
5.3	Typ: ……
5.4	Placering av lyftbar(a) axel(axlar): ……
5.5	Placering av belastningsbar(a) axel(axlar): ……
6.	HJULUPPHÄNGNING
6.2	Typ och utformning av upphängning för varje axel eller hjul:
6.2.1	Nivåjustering: ja/nej/tillval ([1])
6.2.4	Luftfjädring för drivaxel(drivaxlar): ja/nej ([1])
6.2.4.1	Upphängning av drivaxel likvärdig med luftfjädring: ja/nej ([1])
6.6.1	*Däck-/hjulkombination(er)*
	a) Ange däckens dimensionsbeteckningar, belastningstal, symbol för hastighetskategori och rullmotstånd enligt ISO 28580 (i tillämpliga fall)([f]).
	b) Ange hjulens fälgdimensioner och pressningsdjup.
6.6.1.1	A x l a r
6.6.1.1.1	Axel 1: ……
6.6.1.1.2	Axel 2: ……
	osv.
6.6.1.2	Reservhjul, i förekommande fall: ……
6.6.2	*Övre och undre gräns för däckens rullningsradier*
6.6.2.1	Axel 1: ……
6.6.2.2	Axel 2: ……
	osv.
7.	STYRNING
7.2	**Styrtransmission och manöverorgan**
7.2.1	Typ av styrtransmission (ange i förekommande fall för fram- och bakhjulen): ……
7.2.2	Koppling till hjulen (även icke-mekaniska system. Ange i förekommande fall för fram- och bakhjulen: ……
7.2.3	Eventuellt servosystem: ……

▼**M1**

8.	BROMSAR
8.5	ABS-bromsar: ja/nej/tillval ([1])
8.9	Kort beskrivning av bromsanordningarna enligt punkt 1.6 i addendumet till tillägg 1 till bilaga IX till direktiv 71/320/EEG:
9.	KAROSSERI
9.1	Typ av karosseri med användning av koderna i del C av bilaga II: ……
9.17	**Föreskrivna skyltar**
9.17.1	Foton och/eller ritningar av de föreskrivna skyltarnas och märkningarnas placering samt av fordonets identifieringsnummer: ….
9.17.2	Foton och/eller ritningar av de föreskrivna skyltarna och märkningarna (ifyllt exempel med måttuppgifter): ……
9.17.3	Foton och/eller ritningar av chassinumret (ifyllt exempel med måttuppgifter): … ……
9.17.4.1	Förklaring av tecknen i andra delen och, i tillämpliga fall, tredje delen, som används för att uppfylla kraven i avsnitt 5.3 i ISO-standard 3779:1983: … ……
9.17.4.2	Om tecken i andra delen används för att uppfylla kraven i avsnitt 5.4 i ISO-standard 3779:1983 ska dessa tecken anges:
11.	KOPPLINGAR MELLAN DRAGFORDON OCH SLÄPVAGNAR OCH PÅHÄNGSVAGNAR
11.1	Klass och typ på den/de kopplingsanordning (-anordningar) som är monterade eller ska monteras: ……
11.5	Typgodkännandenummer: ……

DEL II

Nedanstående schema visar möjliga kombinationer av de punkter som anges i del I för varje version och variant av fordonstypen

Punkt nr	Alla	Version 1	Version 2	Version 3	Version n

Anm.:

(a) För varje variant av fordonstypen ska ett separat schema sammanställas.

(b) Alternativ som fritt kan kombineras inom en variant ska markeras under kolumnrubriken ”alla”.

(c) Upplysningarna ovan kan presenteras med en annan utformning eller tillsammans med upplysningarna i del I.

▼M1

(d) Varje variant och version ska identifieras med en alfanumerisk kod, som även ska anges i intyget om överensstämmelse (bilaga IX) för det aktuella fordonet.

(e) Variant/varianter i enlighet med bilaga XI ska identifieras med en särskild alfanumerisk kod.

DEL III

Typgodkännandenummer

I nedanstående schema ska uppgifter lämnas om de punkter i bilaga IV eller XI som är relevanta för fordonet. (Samtliga relevanta godkännanden för varje punkt ska uppges. Information om komponenterna behöver dock inte anges här om informationen finns i installationens godkännandeintyg.)

Område	Typgodkännandenummer, eller provningsrapportnummer (***)	Medlemsstat eller fördragsslutande part (*) som utfärdat typgodkännandet (**) eller provningsrapporten (***)	Utökning av godkännandet (datum)	Variant(er)/ Version(er)

(*) Fördragsslutande parter i 1958 års överenskommelse.
(**) Ska anges om uppgiften inte framgår av typgodkännandenumret.
(***) Ska anges när tillverkaren tillämpar bestämmelserna i artikel 9.6. Den rättsakt som tillämpas ska då anges i den andra kolumnen.

Underskrift: ……

Befattning: ……

Datum: ……

▼M1

BILAGA IV

▼M12

KRAV I SAMBAND MED EG-TYPGODKÄNNANDE AV FORDON

▼M14

DEL I

Rättsakter för EG-typgodkännande av fordon som produceras i obegränsade serier

Punkt	Område	Rättsakt	Tillämplighet									
			M_1	M_2	M_3	N_1	N_2	N_3	O_1	O_2	O_3	O_4
1	Tillåten ljudnivå	Direktiv 70/157/EEG	X	X	X	X	X	X				
2	Utsläpp (Euro 5 och 6) från lätta fordon och tillgång till information	Förordning (EG) nr 715/2007	X (1)	X (1)		X (1)	X (1)					
3	Bränsletankar/bakre underkörningsskydd	Direktiv 70/221/EEG	X (2)	X (2)	X (2)	X (2)	X (2)	X (2)	X	X	X	X
3A	Förebyggande av brandrisk (tankar för flytande bränsle)	Förordning (EG) nr 661/2009 FN/ECE-föreskrifter nr 34	X	X	X	X	X	X	X	X	X	X
3B	Separata bakre underkörningsskydd och montering av dessa; bakre underkörningsskydd	Förordning (EG) nr 661/2009 FN/ECE-föreskrifter nr 58	X	X	X	X	X	X	X	X	X	X
4	Bakre registreringsskyltar	Direktiv 70/222/EEG	X	X	X	X	X	X	X	X	X	X
4A	Monteringsutrymme för och fastsättning av bakre registreringsskyltar	Förordning (EG) nr 661/2009 Förordning (EU) nr 1003/2010	X	X	X	X	X	X	X	X	X	X
5	Styrinrättningar	Direktiv 70/311/EEG	X	X	X	X	X	X	X	X	X	X
5A	Styrutrustning	Förordning (EG) nr 661/2009 FN/ECE-föreskrifter nr 79	X	X	X	X	X	X	X	X	X	X
6	Dörrlås och gångjärn	Direktiv 70/387/EEG	X			X	X	X				

▼M14

Punkt	Område	Rättsakt	Tillämplighet									
			M_1	M_2	M_3	N_1	N_2	N_3	O_1	O_2	O_3	O_4
6A	Ombordstigning och manöverduglighet	Förordning (EG) nr 661/2009 Förordning (EU) nr 130/2012	X	X	X	X	X	X				
6B	Dörrlås och dörrhållande komponenter	Förordning (EG) nr 661/2009 FN/ECE-föreskrifter nr 11	X			X						
7	Ljudsignalanordningar	Direktiv 70/388/EEG	X	X	X	X	X	X				
7A	Ljudsignalanordningar och ljudsignaler	Förordning (EG) nr 661/2009 FN/ECE-föreskrifter nr 28	X	X	X	X	X	X				
8	Anordningar för indirekt sikt	Direktiv 2003/97/EG	X	X	X	X	X	X				
8A	Anordningar för indirekt sikt och installering av dessa anordningar	Förordning (EG) nr 661/2009 FN/ECE-föreskrifter nr 46	X	X	X	X	X	X				
9	Bromsutrustning	Direktiv 71/320/EEG	X	X	X	X	X	X	X	X	X	X
9A	Bromsutrustning för fordon och släpfordon	Förordning (EG) nr 661/2009 FN/ECE-föreskrifter nr 13		X [3]	X [3]	X [3]	X [3]	X [3]	X [3]	X [3]	X [3]	X [3]
9B	Bromsutrustning för personbilar	Förordning (EG) nr 661/2009 FN/ECE-föreskrifter nr 13-H	X [4]			X [4]						
10	Radiostörningar (elektromagnetisk kompatibilitet)	Direktiv 72/245/EEG	X	X	X	X	X	X	X	X	X	X
10A	Elektromagnetisk kompatibilitet	Förordning (EG) nr 661/2009 FN/ECE-föreskrifter nr 10	X	X	X	X	X	X	X	X	X	X
12	Inredningsdetaljer	Direktiv 74/60/EEG	X									
12A	Inredningsdetaljer	Förordning (EG) nr 661/2009 FN/ECE-föreskrifter nr 21	X									
13	Anordningar för att förhindra obehörigt nyttjande	Direktiv 74/61/EEG	X	X	X	X	X	X				

▼M14

Punkt	Område	Rättsakt	Tillämplighet									
			M_1	M_2	M_3	N_1	N_2	N_3	O_1	O_2	O_3	O_4
13A	Skydd mot obehörig användning av motorfordon	Förordning (EG) nr 661/2009 FN/ECE-föreskrifter nr 18		X ([4A])	X ([4A])		X ([4A])	X ([4A])				
13B	Skydd mot obehörigt utnyttjande av motorfordon	Förordning (EG) nr 661/2009 FN/ECE-föreskrifter nr 116	X			X						
14	Skyddande styrmekanismer	Direktiv 74/297/EEG	X			X						
14A	Skydd för föraren mot styrinrättningen i händelse av en sammanstötning	Förordning (EG) nr 661/2009 FN/ECE-föreskrifter nr 12	X			X						
15	Hållfasthet hos säten	Direktiv 74/408/EEG	X	X	X	X	X	X				
15A	Säten, dessas fästanordningar och eventuella nackstöd	Förordning (EG) nr 661/2009 FN/ECE-föreskrifter nr 17	X	X ([4B])	X ([4B])	X	X	X				
15B	Säten i stora passagerarfordon	Förordning (EG) nr 661/2009 FN/ECE-föreskrifter nr 80		X	X							
16	Utskjutande delar	Direktiv 74/483/EEG	X									
16A	Utskjutande delar	Förordning (EG) nr 661/2009 FN/ECE-föreskrifter nr 26	X									
17	Hastighetsmätarutrustning och backväxel	Direktiv 75/443/EEG	X	X	X	X	X	X				
17A	Ombordstigning av fordon och manöverduglighet	Förordning (EG) nr 661/2009 Förordning (EU) nr 130/2012	X	X	X	X	X	X				
17B	Hastighetsmätarutrustning inklusive dess installation	Förordning (EG) nr 661/2009 FN/ECE-föreskrifter nr 39	X	X	X	X	X	X				
18	Föreskrivna skyltar	Direktiv 76/114/EEG	X	X	X	X	X	X	X	X	X	X

▼M14

Punkt	Område	Rättsakt	Tillämplighet									
			M_1	M_2	M_3	N_1	N_2	N_3	O_1	O_2	O_3	O_4
18A	Tillverkarens föreskrivna skylt och fordonsidentifieringsnummer	Förordning (EG) nr 661/2009 Förordning (EU) nr 19/2011	X	X	X	X	X	X	X	X	X	X
19	Förankring av bilbälten	Direktiv 76/115/EEG	X	X	X	X	X	X				
19A	Säkerhetsbältens förankringar, Isofix-förankringssystem och Isofix-förankringar med övre hållrem	Förordning (EG) nr 661/2009 FN/ECE-föreskrifter nr 14	X	X	X	X	X	X				
20	Montering av belysning och ljussignalanordningar	Direktiv 76/756/EEG	X	X	X	X	X	X	X	X	X	X
20A	Installering av belysnings- och ljussignalanordningar i motorfordon	Förordning (EG) nr 661/2009 FN/ECE-föreskrifter nr 48	X	X	X	X	X	X	X	X	X	X
21	Reflexanordningar	Direktiv 76/757/EEG	X	X	X	X	X	X	X	X	X	X
21A	Reflexanordningar för motorfordon och släpvagnar till dessa fordon	Förordning (EG) nr 661/2009 FN/ECE-föreskrifter nr 3	X	X	X	X	X	X	X	X	X	X
22	Breddmarkeringslyktor, främre sidopositionslyktor, bakre sidopositionslyktor, stopplyktor, sidomarkeringslyktor och varsellyktor	Direktiv 76/758/EEG	X	X	X	X	X	X	X	X	X	X
22A	Främre och bakre positionslyktor, stopplyktor och breddmarkeringslyktor för motorfordon och tillhörande släpvagnar	Förordning (EG) nr 661/2009 FN/ECE-föreskrifter nr 7	X	X	X	X	X	X	X	X	X	X
22B	Varsellyktor för motorfordon	Förordning (EG) nr 661/2009 FN/ECE-föreskrifter nr 87	X	X	X	X	X	X				
22C	Sidomarkeringslyktor till motorfordon och släpvagnar till dessa	Förordning (EG) nr 661/2009 FN/ECE-föreskrifter nr 91	X	X	X	X	X	X	X	X	X	X
23	Körriktningsvisare	Direktiv 76/759/EEG	X	X	X	X	X	X	X	X	X	X

▼M14

Punkt	Område	Rättsakt	Tillämplighet									
			M_1	M_2	M_3	N_1	N_2	N_3	O_1	O_2	O_3	O_4
23A	Körriktningsvisare för motorfordon och släpvagnar till dessa	Förordning (EG) nr 661/2009 FN/ECE-föreskrifter nr 6	X	X	X	X	X	X	X	X	X	X
24	Bakre skyltlyktor	Direktiv 76/760/EEG	X	X	X	X	X	X	X	X	X	X
24A	Bakre skyltlyktor för motorfordon och släpvagnar till dessa fordon	Förordning (EG) nr 661/2009 FN/ECE-föreskrifter nr 4	X	X	X	X	X	X	X	X	X	X
25	Strålkastare (inklusive lampglas)	Direktiv 76/761/EEG	X	X	X	X	X	X				
25A	Strålkastarenheter med halogenlampor (HI-enheter), avsedda för motorfordon, som avger asymmetriskt europeiskt halvljus eller helljus eller båda	Förordning (EG) nr 661/2009 FN/ECE-föreskrifter nr 31	X	X	X	X	X	X				
25B	Glödlampor avsedda för användning i typgodkända lyktor på motorfordon och tillhörande släpvagnar	Förordning (EG) nr 661/2009 FN/ECE-föreskrifter nr 37	X	X	X	X	X	X	X	X	X	X
25C	Strålkastare med gasurladdningslampa för motorfordon	Förordning (EG) nr 661/2009 FN/ECE-föreskrifter nr 98	X	X	X	X	X	X				
25D	Gasurladdningslampor för användning i godkända gasurladdningslyktor i motorfordon	Förordning (EG) nr 661/2009 FN/ECE-föreskrifter nr 99	X	X	X	X	X	X				
25E	Strålkastare till motorfordon som avger ett asymmetriskt halv- eller helljus eller båda-dera och som är utrustade med glödlampor och/eller lysdiodmoduler	Förordning (EG) nr 661/2009 FN/ECE-föreskrifter nr 112	X	X	X	X	X	X				

▼M14

Punkt	Område	Rättsakt	Tillämplighet									
			M_1	M_2	M_3	N_1	N_2	N_3	O_1	O_2	O_3	O_4
25F	Justerbara framljussystem (AFS) avsedda för motorfordon	Förordning (EG) nr 661/2009 FN/ECE-föreskrifter nr 123	X	X	X	X	X	X				
26	Främre dimstrålkastare	Direktiv 76/762/EEG	X	X	X	X	X	X				
26A	Främre dimstrålkastare för motorfordon	Förordning (EG) nr 661/2009 FN/ECE-föreskrifter nr 19	X	X	X	X	X	X				
27	Bogserkrokar	Direktiv 77/389/EEG	X	X	X	X	X	X				
27A	Bogseranordningar	Förordning (EG) nr 661/2009 Förordning (EU) nr 1005/2010	X	X	X	X	X	X				
28	Dimbaklyktor	Direktiv 77/538/EEG	X	X	X	X	X	X	X	X	X	X
28A	Dimlyktor för motordrivna fordon samt släpvagnar till dessa fordon	Förordning (EG) nr 661/2009 FN/ECE-föreskrifter nr 38	X	X	X	X	X	X	X	X	X	X
29	Backningsstrålkastare	Direktiv 77/539/EEG	X	X	X	X	X	X	X	X	X	X
29A	Backlampor för motorfordon och släpvagnar till dessa fordon	Förordning (EG) nr 661/2009 FN/ECE-föreskrifter nr 23	X	X	X	X	X	X	X	X	X	X
30	Parkeringslyktor	Direktiv 77/540/EEG	X	X	X	X	X	X				
30A	Parkeringslyktor för motordrivna fordon	Förordning (EG) nr 661/2009 FN/ECE-föreskrifter nr 77	X	X	X	X	X	X				
31	System för bilbälten och fasthållningsanordningar	Direktiv 77/541/EEG	X	X	X	X	X	X				
31A	Säkerhetsbälten, fasthållningsanordningar, fasthållningsanordningar för barn och Isofix-fasthållningsanordningar för barn	Förordning (EG) nr 661/2009 FN/ECE-föreskrifter nr 16	X	X	X	X	X	X				

▼M14

Punkt	Område	Rättsakt	Tillämplighet									
			M_1	M_2	M_3	N_1	N_2	N_3	O_1	O_2	O_3	O_4
32	Sikt framåt	Direktiv 77/649/EEG	X									
32A	Siktfält framåt	Förordning (EG) nr 661/2009 FN/ECE-föreskrifter nr 125	X									
33	Märkning av manöverorgan, kontrollampor och visare	Direktiv 78/316/EEG	X	X	X	X	X	X				
33A	Placering och märkning av handstyrda manöverorgan, kontrollampor och visare	Förordning (EG) nr 661/2009 FN/ECE-föreskrifter nr 121	X	X	X	X	X	X				
34	Avfrostning och avimning	Direktiv 78/317/EEG	X	(5)	(5)	(5)	(5)	(5)				
34A	System för avfrostning och avimning av vindrutor	Förordning (EG) nr 661/2009 Förordning (EU) nr 672/2010	X	(5)	(5)	(5)	(5)	(5)				
35	Torkar- och spolarsystem	Direktiv 78/318/EEG	X	(6)	(6)	(6)	(6)	(6)				
35A	Vindrutetorkare och vindrutespolare	Förordning (EG) nr 661/2009 Förordning (EU) nr 1008/2010	X	(6)	(6)	(6)	(6)	(6)				
36	Värmesystem	Direktiv 2001/56/EG	X	X	X	X	X	X	X	X	X	X
36A	Uppvärmningssystem	Förordning (EG) nr 661/2009 FN/ECE-föreskrifter nr 122	X	X	X	X	X	X	X	X	X	X
37	Hjulskydd	Direktiv 78/549/EEG	X									
37A	Hjulskydd	Förordning (EG) nr 661/2009 Förordning (EU) nr 1009/2010	X									
38	Huvudstöd	Direktiv 78/932/EEG	X									
38A	Huvudstöd (nackskydd), installerade eller inte i fordonssäten	Förordning (EG) nr 661/2009 FN/ECE-föreskrifter nr 25	X	X	X	X	X	X				
40	Motoreffekt	Direktiv 80/1269/EEG	X (7)	X (7)	X (7)	X (7)	X (7)	X (7)				

▼M14

Punkt	Område	Rättsakt	Tillämplighet									
			M_1	M_2	M_3	N_1	N_2	N_3	O_1	O_2	O_3	O_4
41	Utsläpp (Euro IV och V) från tunga nyttofordon	Direktiv 2005/55/EG	X ([8])	X ([8])	X	X ([8])	X ([8])	X				
41A	Utsläpp (Euro VI) från tunga fordon och tillgång till information	Förordning (EG) nr 595/2009	X ([9])	X ([9])	X	X ([9])	X ([9])	X				
42	Sidoskydd	Direktiv 89/297/EEG					X	X			X	X
42A	Sidoskydd för fordon för transport av gods	Förordning (EG) nr 661/2009 FN/ECE-föreskrifter nr 73					X	X			X	X
43	Stänkskyddsanordningar	Direktiv 91/226/EEG				X	X	X	X	X	X	X
43A	Stänkskyddsanordningar	Förordning (EG) nr 661/2009 Förordning (EU) nr 109/2011				X	X	X	X	X	X	X
44	Vikter och dimensioner (bilar)	Direktiv 92/21/EEG	X									
44A	Vikter och dimensioner	Förordning (EG) nr 661/2009 Förordning (EU) nr 1230/2012	X									
45	Säkerhetsglas	Direktiv 92/22/EEG	X	X	X	X	X	X	X	X	X	X
45A	Säkerhetsglas och deras montering i fordon	Förordning (EG) nr 661/2009 FN/ECE-föreskrifter nr 43	X	X	X	X	X	X	X	X	X	X
46	Däck	Direktiv 92/23/EEG	X	X	X	X	X	X	X	X	X	X
46A	Montering av däck	Förordning (EG) nr 661/2009 Förordning (EU) nr 458/2011	X	X	X	X	X	X	X	X	X	X
46B	Pneumatiska däck för motorfordon och släpvagnar till dessa (klass C1)	Förordning (EG) nr 661/2009 FN/ECE-föreskrifter nr 30	X			X			X	X		
46C	Pneumatiska däck för nyttofordon och släpvagnar till dessa (klasserna C2 och C3)	Förordning (EG) nr 661/2009 FN/ECE-föreskrifter nr 54		X	X	X	X	X			X	X

▼M14

Punkt	Område	Rättsakt	Tillämplighet									
			M_1	M_2	M_3	N_1	N_2	N_3	O_1	O_2	O_3	O_4
46D	Däck-/vägbanebuller, väggrepp på vått underlag och rullmotstånd (klasserna C1, C2 och C3)	Förordning (EG) nr 661/2009 FN/ECE-föreskrifter nr 117	X	X	X	X	X	X	X	X	X	X
46E	Reservenhet för tillfälligt bruk, säkerhetsdäck, säkerhetsdäcksystem och system för övervakning av däcktryck	Förordning (EG) nr 661/2009 FN/ECE-föreskrifter nr 64	X ([9A])			X ([9A])						
47	Hastighetsbegränsande anordningar	Direktiv 92/24/EEG		X	X		X	X				
47A	Hastighetsbegränsande anordningar i fordon	Förordning (EG) nr 661/2009 FN/ECE-föreskrifter nr 89		X	X		X	X				
48	Vikter och dimensioner (andra fordon än de som avses i punkt 44)	Direktiv 97/27/EG		X	X	X	X	X	X	X	X	X
48A	Vikter och dimensioner	Förordning (EG) nr 661/2009 Förordning (EU) nr 1230/2012		X	X	X	X	X	X	X	X	X
49	Utskjutande delar på förarhytter	Direktiv 92/114/EEG				X	X	X				
49A	Nyttofordon med avseende på utskjutande delar framför hyttens bakre vägg	Förordning (EG) nr 661/2009 FN/ECE-föreskrifter nr 61				X	X	X				
50	Kopplingsanordningar	Direktiv 94/20/EG	X ([10])	X ([10])	X ([10])	X ([10])	X ([10])	X ([10])	X	X	X	X
50A	Mekaniska kopplingsanordningar för fordonskombinationer	Förordning (EG) nr 661/2009 FN/ECE-föreskrifter nr 55	X ([10])	X ([10])	X ([10])	X ([10])	X ([10])	X ([10])	X	X	X	X
50B	Länkkopplingssystem; montering av en godkänd länkkopplingssystemtyp	Förordning (EG) nr 661/2009 FN/ECE-föreskrifter nr 102					X ([10])	X ([10])			X ([10])	X ([10])

▼M14

Punkt	Område	Rättsakt	Tillämplighet									
			M_1	M_2	M_3	N_1	N_2	N_3	O_1	O_2	O_3	O_4
51	Brinnegenskaper	Direktiv 95/28/EG			X							
51A	Brinnegenskaper hos material som används i inredningen i vissa kategorier av motorfordon	Förordning (EG) nr 661/2009 FN/ECE-föreskrifter nr 118			X							
52	Bussar	Direktiv 2001/85/EG		X	X							
52A	Fordon i kategori M_2 and M_3	Förordning (EG) nr 661/2009 FN/ECE-föreskrifter nr 107		X	X							
52B	Karosseristommens hållfasthet i större fordon för passagerarbefordran	Förordning (EG) nr 661/2009 FN/ECE-föreskrifter nr 66		X	X							
53	Frontalkollision	Direktiv 96/79/EG	X (11)									
53A	Skydd för passagerare vid frontalkollision	Förordning (EG) nr 661/2009 FN/ECE-föreskrifter nr 94	X (11)									
54	Sidokollision	Direktiv 96/27/EG	X (12)			X (12)						
54A	Skydd för passagerare vid sidokollision	Förordning (EG) nr 661/2009 FN/ECE-föreskrifter nr 95	X (12)			X (12)						
55	(tom)											
56	Fordon avsedda för transport av farligt gods	Direktiv 98/91/EG				X (13)	X (13)	X (13)	X (13)	X (13)	X (13)	X (13)
56A	Fordon avsedda för transport av farligt gods	Förordning (EG) nr 661/2009 FN/ECE-föreskrifter nr 105				X (13)	X (13)	X (13)	X (13)	X (13)	X (13)	X (13)
57	Främre underkörningsskydd	Direktiv 2000/40/EG					X	X				

▼M14

Punkt	Område	Rättsakt	Tillämplighet									
			M_1	M_2	M_3	N_1	N_2	N_3	O_1	O_2	O_3	O_4
57A	Anordningar för främre underkörningsskydd, montering av dessa och främre underkörningsskydd	Förordning (EG) nr 661/2009 FN/ECE-föreskrifter nr 93					X	X				
58	Skydd av fotgängare	Förordning (EG) nr 78/2009	X			X						
59	Materialåtervinning	Direktiv 2005/64/EG	X			X		-				
60	(tom)											
61	Luftkonditioneringssystem	Direktiv 2006/40/EG	X			X ([14])						
62	Vätgassystem	Förordning (EG) nr 79/2009	X	X	X	X	X	X				
63	Allmän säkerhet	Förordning (EG) nr 661/2009	X ([15])	X ([15])	X ([15])	X ([15])	X ([15])	X ([15])	X ([15])	X ([15])	X ([15])	X ([15])
64	Växlingsindikatorer	Förordning (EG) nr 661/2009 Förordning (EU) nr 65/2012	X									
65	Avancerade nödbromssystem	Förordning (EG) nr 661/2009 Förordning (EU) nr 347/2012		X	X		X	X				
66	Varningssystem vid avvikelse ur körfält	Förordning (EG) nr 661/2009 Förordning (EU) nr 351/2012		X	X		X	X				
67	Specifik utrustning för användning av motorgaser och installering av sådan utrustning i motorfordon	Förordning (EG) nr 661/2009 FN/ECE-föreskrifter nr 67	X	X	X	X	X	X				
68	Fordonslarmsystem	Förordning (EG) nr 661/2009 FN/ECE-föreskrifter nr 97	X			X						
69	Elsäkerhet	Förordning (EG) nr 661/2009 FN/ECE-föreskrifter nr 100	X	X	X	X	X	X				

▼M14

Punkt	Område	Rättsakt	Tillämplighet									
			M_1	M_2	M_3	N_1	N_2	N_3	O_1	O_2	O_3	O_4
70	Specifika komponenter för komprimerad naturgas (CNG) och installation av sådana komponenter i motorfordon	Förordning (EG) nr 661/2009 FN/ECE-föreskrifter nr 110	X	X	X	X	X	X				

Förklarande anmärkningar:

X Rättsakten är tillämplig.

Anmärkning: De ändringsserier till FN/ECE-föreskrifter som ska tillämpas obligatoriskt anges i bilaga IV till förordning (EG) nr 661/2009. Senare antagna ändringsserier godtas som ett alternativ.

([1]) För fordon med en referensvikt på högst 2 610 kg. Får på tillverkarens begäran tillämpas på fordon med en referensvikt på högst 2 840 kg.

([2]) För fordon utrustade med en LPG- eller CNG-installation krävs ett typgodkännande för motorfordon i enlighet med FN/ECE-föreskrifter nr 67 eller FN/ECE-föreskrifter nr 110.

([3]) Montering av ett system för elektronisk stabilitetskontroll (ESC) krävs i enlighet med artikel 12 i förordning (EG) nr 661/2009. Kraven i bilaga 21 till FN/ECE-föreskrifter nr 13 ska därför uppfyllas för EG-typgodkännande av nya typer av fordon samt för registrering, försäljning och ibruktagande av nya fordon. De tillämpningsdatum som anges i artikel 13 i förordning (EG) nr 661/2009 ska gälla, i stället för de datum som anges i FN/ECE-föreskrifter nr 13.

([4]) Montering av ett ESC-system krävs i enlighet med artikel 12 i förordning (EG) nr 661/2009. Kraven i del A i bilaga 9 till FN/ECE-föreskrifter nr 13-H ska därför uppfyllas för EG-typgodkännande av nya typer av fordon samt för registrering, försäljning och ibruktagande av nya fordon. De tillämpningsdatum som anges i artikel 13 i förordning (EG) nr 661/2009 ska gälla, i stället för de datum som anges i FN/ECE-föreskrifter nr 13-H.

([4A]) Om skyddsutrustning är monterad ska kraven i FN/ECE-föreskrifter nr 18 vara uppfyllda.

([4B]) Den här förordningen tillämpas på säten som inte omfattas av FN/ECE-föreskrifter nr 80.

([5]) Fordon i denna kategori ska vara utrustade med en lämplig anordning för avfrostning och avimning av vindrutan.

([6]) Fordon i denna kategori ska vara utrustade med lämpliga vindrutetorkare och vindrutespolare.

([7]) För fordon utrustade med elektrisk framdrivning krävs ett typgodkännande for motorfordon i enlighet med FN/ECE-föreskrifter nr 85.

([8]) För fordon med en referensvikt som överstiger 2 610 kg och för vilka möjligheten enligt fotnot ([1]) inte utnyttjats.

([9]) För fordon med en referensvikt som överstiger 2 610 kg och som inte är typgodkända (på tillverkarens begäran och förutsatt att referensvikten inte överstiger 2 840 kg) enligt förordning (EG) nr 715/2007. Beträffande andra alternativ, se artikel 2 i förordning (EG) nr 595/2009.

([9A]) Gäller endast om dessa fordon är utrustade med utrustning som omfattas av FN/ECE-föreskrifter nr 64. System för övervakning av däcktryck för fordon i kategori M1 gäller obligatoriskt i enlighet med artikel 9.2 i förordning (EG) nr 661/2009.

([10]) Gäller bara fordon utrustade med kopplingsanordningar.

([11]) Gäller fordon med en högsta tekniskt tillåtna totalvikt på 2,5 ton.

([12]) Gäller endast fordon där sätets referenspunkt (R-punkt) för det lägsta sätet är högst 700 mm över marknivån.

([13]) Gäller endast när tillverkaren ansöker om typgodkännande av fordon avsedda för transport av farligt gods.

([14]) Gäller endast för fordon i kategori N_1, klass I enligt beskrivningen i den första tabellen under punkt 5.3.1.4 i bilaga I till direktiv 70/220/EEG.

([15]) På tillverkarens begäran får typgodkännande beviljas enligt denna punkt som ett alternativ till typgodkännande enligt punkterna 3A, 3B, 4A, 5A, 6A, 6B, 7A, 8A, 9A, 9B, 10A, 12A, 13A, 13B, 14A, 15A, 15B, 16A, 17A, 17B, 18A, 19A, 20A, 21A, 22A, 22B, 22C, 23A, 24A, 25A, 25B, 25C, 25D, 25E, 25F, 26A, 27A, 28A, 29A, 30A, 31A, 32A, 33A, 34A, 35A, 36A, 37A, 38A, 42A, 43A, 44A, 45A, 46A, 46B, 46C, 46D, 46E, 47A, 48A, 49A, 50A, 50B, 51A, 52A, 52B, 53A, 54A, 56A, 57A samt 64–70.

▼M14

Tillägg 1

Rättsakter för EG-typgodkännande av fordon som produceras i små serier i enlighet med artikel 22

1. Detta tillägg gäller nya EG-typgodkännanden av små serier som beviljas från och med den 1 november 2012, med undantag av punkt 54A, som gäller från och med den 1 november 2014.

2. EG-typgodkännande av små serier som beviljats före den 1 november 2012 ska upphöra att gälla den 31 oktober 2016. De nationella myndigheterna ska vid tillämpningen av artikel 26.1 i direktiv 2007/46/EG betrakta intyg om överensstämmelse för fordon som ogiltiga, om de berörda typgodkännandena inte har uppdaterats i enlighet med kraven i detta tillägg.

Tabell 1

Fordon i kategori M_1 [1]

Punkt	Område	Rättsakt	Särskilda aspekter	Tillämplighet och särskilda krav
1	Tillåten ljudnivå	Direktiv 70/157/EEG		A
2	Utsläpp (Euro 5 och 6) från lätta fordon och tillgång till information	Förordning (EG) 715/2007		A
			a) Omborddiagnos (OBD)	Fordonet ska vara försett med ett OBD-system som uppfyller kraven i artikel 4.1 och 4.2 i förordning (EG) nr 692/2008 (OBD-systemet ska åtminstone kunna registrera fel i motorstyrningssystemet). OBD-gränssnittet ska vara kompatibelt med vanliga diagnosverktyg.
			b) Överensstämmelse i drift	Ej tillämpligt
			c) Tillgång till information	Tillverkaren behöver bara lämna lättillgänglig och snabb information om reparationer och service.
3A	Förebyggande av brandrisk (tankar för flytande bränsle)	Förordning (EG) nr 661/2009 FN/ECE-föreskrifter nr 34	a) Tankar för flytande bränsle	B
			b) Montering i fordon	B
4A	Monteringsutrymme för och fastsättning av bakre registreringsskyltar	Förordning (EG) nr 661/2009 Förordning (EU) nr 1003/2010		B

[1] De förklarande anmärkningarna till del I i bilaga IV gäller även tabell 1.

▼**M14**

Punkt	Område	Rättsakt	Särskilda aspekter	Tillämplighet och särskilda krav
5A	Styrutrustning	Förordning (EG) nr 661/2009 FN/ECE-föreskrifter nr 79		C
			a) Mekaniska system	Bestämmelserna i punkt 5 i FN/ECE-föreskrifter nr 79 är tillämpliga. Alla provningar som föreskrivs i punkt 6.2 i FN/ECE-föreskrifter nr 79 ska utföras och kraven i punkt 6.1 i FN/ECE-föreskrifter nr 79 är tillämpliga.
			b) Komplexa elektroniska fordonskontrollsystem	Alla krav i bilaga 6 till FN/ECE-föreskrifter nr 79 är tillämpliga. Överensstämmelsen med dessa krav får kontrolleras endast av en utsedd teknisk tjänst.
6A	Dörrlås och dörrhållande komponenter	Förordning (EG) nr 661/2009 FN/ECE-föreskrifter nr 11		C
			a) Allmänna krav (punkt 5 i FN/ECE-föreskrifter nr 11)	Alla krav är tillämpliga
			b) Prestandakrav (punkt 6 i FN/ECE-föreskrifter nr 11)	Endast kraven i punkterna 6.1.5.4 och 6.3 avseende dörrlås är tillämpliga.
7A	Ljudsignalanordningar och ljudsignaler	Förordning (EG) nr 661/2009 FN/ECE-föreskrifter nr 28	a) Komponenter	X
			b) Montering i fordon	B
8A	Anordningar för indirekt sikt och installering av dessa anordningar	Förordning (EG) nr 661/2009 FN/ECE-föreskrifter nr 46	a) Komponenter	X
			b) Montering i fordon	B
9B	Bromsutrustning	Förordning (EG) nr 661/2009 FN/ECE-föreskrifter nr 13-H	a) Krav på utformning och provningar	A
			b) System för elektronisk stabilitetskontroll (ESC) och bromsassistans (BAS)	Installation av BAS- och ESC-system är inget krav. Om systemen är installerade ska de uppfylla kraven i FN/ECE-föreskrifter nr 13-H.
10A	Elektromagnetisk kompatibilitet	Förordning (EG) nr 661/2009 FN/ECE-föreskrifter nr 10		B

▼**M14**

Punkt	Område	Rättsakt	Särskilda aspekter	Tillämplighet och särskilda krav
12A	Inredningsdetaljer	Förordning (EG) nr 661/2009 FN/ECE-föreskrifter nr 21		C
			a) Inredning	
			i) Krav avseende radier och utskjutande delar på strömbrytare, handtag m.m., manöverorgan och allmänna inredningsdetaljer	Undantag får på tillverkarens begäran medges från kraven i punkterna 5.1–5.6 i FN/ECE-föreskrifter nr 21. Kraven i punkt 5.2 i FN/ECE-föreskrifter nr 21 är tillämpliga, med undantag av punkterna 5.2.3.1, 5.2.3.2 och 5.2.4.
			ii) Provning av energiabsorption i övre delen av instrumentbrädan	Provning av energiabsorption i den övre delen av instrumentbrädan ska utföras bara om fordonet inte är utrustat med minst två krockkuddar framtill eller två statiska fyrpunktsbälten.
			iii) Provning av energiabsorption hos de bakre delarna av säten.	Ej tillämpligt
			b) Elstyrda fönster, takpaneler och skiljeväggar	Alla krav i punkt 5.8 i FN/ECE-föreskrifter nr 21 är tillämpliga.
13A	Skydd av motorfordon mot obehörigt utnyttjande	Förordning (EG) nr 661/2009 FN/ECE-föreskrifter nr 116		A
14A	Skydd för föraren mot styrinrättningen i händelse av en sammanstötning	Förordning (EG) nr 661/2009 FN/ECE-föreskrifter nr 12		C
				Provning krävs om fordonet inte har provats enligt FN/ECE-föreskrifter nr 94 (se punkt 53A)
15A	Säten, dessas fästanordningar och eventuella nackstöd	Förordning (EG) nr 661/2009 FN/ECE-föreskrifter nr 17		C
			a) Allmänna krav i) Specifikationer	Kraven i punkt 5.2 i FN/ECE-föreskrifter nr 17 är tillämpliga, med undantag av punkt 5.2.3.
			ii) Provning av hållfasthet hos sätesryggar och nackstöd	Kraven i punkt 6.2 i FN/ECE-föreskrifter nr 17 är tillämpliga.

▼**M14**

Punkt	Område	Rättsakt	Särskilda aspekter	Tillämplighet och särskilda krav
			iii) Provning av justerings- och spärranordningar	Provningen ska utföras enligt kraven i bilaga 7 till FN/ECE-föreskrifter nr 17.
			b) Nackstöd i) Specifikationer	Kraven i punkterna 5.4, 5.5, 5.6, 5.10, 5.11 och 5.12 i FN/ECE-föreskrifter nr 17 är tillämpliga, med undantag av punkt 5.5.2.
			ii) Provning av hållfasthet hos nackstöd	Den provning som föreskrivs i punkt 6.4 ska utföras.
			c) Särskilda krav på skydd av passagerare mot rörelser i bagaget	Undantag får på tillverkarens begäran medges från kraven i bilaga 9 till FN/ECE-föreskrifter nr 26.
16A	Utskjutande delar	Förordning (EG) nr 661/2009 FN/ECE-föreskrifter nr 26		C
			a) Allmänna specifikationer	Kraven i punkt 5 i FN/ECE-föreskrifter nr 26 är tillämpliga.
			b) Särskilda specifikationer	Kraven i punkt 6 i FN/ECE-föreskrifter nr 26 är tillämpliga.
17A	Ombordstigning och manöverduglighet	Förordning (EG) nr 661/2009 Förordning (EU) nr 130/2012		D
17B	Hastighetsmätarutrustning inklusive dess installation	Förordning (EG) nr 661/2009 FN/ECE-föreskrifter nr 39		B
18A	Tillverkarens föreskrivna skylt och fordonsidentifieringsnummer	Förordning (EG) nr 661/2009 Förordning (EU) nr 19/2011		B
19A	Säkerhetsbältens förankringar, Isofix-förankringssystem och Isofix-förankringar med övre hållrem	Förordning (EG) nr 661/2009 FN/ECE-föreskrifter nr 14		B
20A	Installering av belysnings- och ljussignalanordningar i fordon	Förordning (EG) nr 661/2009 FN/ECE-föreskrifter nr 48		B Varsellyktor ska monteras på en ny fordonstyp i enlighet med artikel 2 i direktiv 2008/89/EG.

▼**M14**

Punkt	Område	Rättsakt	Särskilda aspekter	Tillämplighet och särskilda krav
21A	Reflexanordningar för motorfordon och släpvagnar till dessa fordon	Förordning (EG) nr 661/2009 FN/ECE-föreskrifter nr 3		X
22A	Främre och bakre positionslyktor, stopplyktor och breddmarkeringslyktor för motorfordon och tillhörande släpvagnar	Förordning (EG) nr 661/2009 FN/ECE-föreskrifter nr 7		X
22B	Varsellyktor för motorfordon	Förordning (EG) nr 661/2009 FN/ECE-föreskrifter nr 87		X
22C	Sidomarkeringslyktor till motorfordon och släpvagnar till dessa	Förordning (EG) nr 661/2009 FN/ECE-föreskrifter nr 91		X
23A	Körriktningsvisare för motorfordon och släpvagnar till dessa	Förordning (EG) nr 661/2009 FN/ECE-föreskrifter nr 6		X
24A	Bakre skyltlyktor för motorfordon och släpvagnar till dessa fordon	Förordning (EG) nr 661/2009 FN/ECE-föreskrifter nr 4		X
25A	Strålkastarenheter med halogenlampor (HI-enheter), avsedda för motorfordon, som avger asymmetriskt europeiskt halvljus eller helljus eller båda	Förordning (EG) nr 661/2009 FN/ECE-föreskrifter nr 31		X
25B	Glödlampor avsedda för användning i typgodkända lyktor på motorfordon och tillhörande släpvagnar	Förordning (EG) nr 661/2009 FN/ECE-föreskrifter nr 37		X
25C	Strålkastare med gasurladdningslampa för motorfordon	Förordning (EG) nr 661/2009 FN/ECE-föreskrifter nr 98		X

▼**M14**

Punkt	Område	Rättsakt	Särskilda aspekter	Tillämplighet och särskilda krav
25D	Gasurladdningslampor för användning i godkända gasurladdningslyktor i motorfordon	Förordning (EG) nr 661/2009 FN/ECE-föreskrifter nr 99		X
25E	Strålkastare till motorfordon som avger ett asymmetriskt halv- eller helljus eller bådadera och som är utrustade med glödlampor och/eller lysdiodmoduler	Förordning (EG) nr 661/2009 FN/ECE-föreskrifter nr 112		X
25F	Justerbara framljussystem (AFS) avsedda för motorfordon	Förordning (EG) nr 661/2009 FN/ECE-föreskrifter nr 123		X
26A	Dimstrålkastare för motorfordon	Förordning (EG) nr 661/2009 FN/ECE-föreskrifter nr 19		X
27A	Bogseranordningar	Förordning (EG) nr 661/2009 Förordning (EU) nr 1005/2010		B
28A	Bakre dimlyktor för motordrivna fordon samt släpvagnar till dessa fordon	Förordning (EG) nr 661/2009 FN/ECE-föreskrifter nr 38		X
29A	Backlampor för motorfordon och släpvagnar till dessa fordon	Förordning (EG) nr 661/2009 FN/ECE-föreskrifter nr 23		X
30A	Parkeringslyktor för motordrivna fordon	Förordning (EG) nr 661/2009 FN/ECE-föreskrifter nr 77		X
31A	Säkerhetsbälten, fasthållningsanordningar, fasthållningsanordningar för barn och Isofix-fasthållningsanordningar för barn	Förordning (EG) nr 661/2009 FN/ECE-föreskrifter nr 16	a) Komponenter	X
			b) Monteringskrav	B

▼**M14**

Punkt	Område	Rättsakt	Särskilda aspekter	Tillämplighet och särskilda krav
32A	Siktfält framåt	Förordning (EG) nr 661/2009 FN/ECE-föreskrifter nr 125		A
33A	Placering och märkning av handstyrda manöverorgan, kontrollampor och visare	Förordning (EG) nr 661/2009 FN/ECE-föreskrifter nr 121		A
34A	System för avfrostning och avimning av vindrutor	Förordning (EG) nr 661/2009 Förordning (EU) nr 672/2010		C
			a) Avfrostning av vindrutan	Endast punkt 1.1.1 i bilaga II till förordning (EG) nr 672/2010 är tillämplig, under förutsättning att varmluft leds till vindrutans hela yta eller att dess hela yta värms upp elektroniskt.
			b) Avimning av vindrutan	Endast punkt 1.2.1 i bilaga II till förordning (EG) nr 672/2010 är tillämplig, under förutsättning att varmluft leds till vindrutans hela yta eller att dess hela yta värms upp elektroniskt.
35A	Torkar- och spolarsystem	Förordning (EG) nr 661/2009 Förordning (EU) nr 1008/2010		C
			a) Vindrutetorkare	Punkterna 1.1–1.1.10 i bilaga III till förordning (EU) nr 1008/2010 är tillämpliga. Endast den provning som beskrivs i punkt 2.1.10 i bilaga III till förordning (EU) nr 1008/2010 ska utföras.
			b) Vindrutespolare	Punkt 1.2 i bilaga III till förordning (EU) nr 1008/2010 är tillämplig, med undantag av punkterna 1.2.2, 1.2.3 och 1.2.5.
36A	Uppvärmningssystem	Förordning (EG) nr 661/2009 FN/ECE-föreskrifter nr 122		C Installation av ett uppvärmningssystem är inget krav.
			a) Alla uppvärmningssystem	Kraven i punkterna 5.3 och 6 i FN/ECE-föreskrifter nr 122 är tillämpliga.
			b) LPG-uppvärmningssystem	Kraven i bilaga 8 till FN/ECE-föreskrifter nr 122 är tillämpliga.

▼**M14**

Punkt	Område	Rättsakt	Särskilda aspekter	Tillämplighet och särskilda krav
37A	Hjulskydd	Förordning (EG) nr 661/2009 Förordning (EU) nr 1009/2010		B
40	Motoreffekt	Direktiv 80/1269/EEG		A *(När fordonstillverkaren tillverkar sin egen motor).*
				(När fordonstillverkaren använder en annan tillverkares motor) Bänkprovningsdata från motortillverkaren godtas om motorstyrningssystemet är identiskt (dvs. åtminstone har samma ECU). Provning av varvtal får utföras på en chassidynamometer. Effektförlusten i kraftöverföringen ska beaktas.
41	Utsläpp (Euro IV och V) från tunga nyttofordon	Direktiv 2005/55/EG		A
			OBD	Får undantas på begäran av fordonstillverkaren.
41A	Utsläpp (Euro VI) från tunga fordon och tillgång till information	Förordning (EG) nr 595/2009		A Med undantag av de krav som gäller omborddiagnos (OBD) och tillgång till information.
44A	Vikter och dimensioner	Förordning (EG) nr 661/2009 Förordning (EU) nr 1230/2012		B Undantag får på tillverkarens begäran medges från provning av förmågan att starta i motlut vid den högsta tillåtna tågvikten enligt beskrivningen i punkt 5.1 i del A i bilaga 1 till förordning (EU) nr 1230/2012
45A	Säkerhetsglas och deras montering i fordon	Förordning (EG) nr 661/2009 FN/ECE-föreskrifter nr 43	a) Komponenter	X
			b) Montering	B
46	Däck	Direktiv 92/23/EEG	Komponenter	X
46A	Montering av däck	Förordning (EG) nr 661/2009 Förordning (EU) nr 458/2011		B De datum som gäller för den successiva tillämpningen anges i artikel 13 i förordning (EG) nr 661/2009.

▼**M14**

Punkt	Område	Rättsakt	Särskilda aspekter	Tillämplighet och särskilda krav
46B	Pneumatiska däck för motorfordon och släpvagnar till dessa (klass C1)	Förordning (EG) nr 661/2009 FN/ECE-föreskrifter nr 30	Komponenter	X
46D	Däck-/vägbanebuller, väggrepp på vått underlag och rullmotstånd (klasserna C1, C2 och C3)	Förordning (EG) nr 661/2009 FN/ECE-föreskrifter nr 117	Komponenter	X
46E	Reservenhet för tillfälligt bruk, säkerhetsdäck, säkerhetsdäcksystem och system för övervakning av däcktryck	Förordning (EG) nr 661/2009 FN/ECE-föreskrifter nr 64	Komponenter	X
			Installation av system för övervakning av däcktryck	B Installation av ett system för övervakning av däcktryck är inget krav.
50A	Mekaniska kopplingsanordningar för fordonskombinationer	Förordning (EG) nr 661/2009 FN/ECE-föreskrifter nr 55	a) Komponenter	X
			b) Montering	B
53A	Skydd för passagerare vid frontalkollision	Förordning (EG) nr 661/2009 FN/ECE-föreskrifter nr 94		C Kraven i FN/ECE-föreskrifter nr 94 ska tillämpas på fordon utrustade med krockkuddar framtill. Fordon som saknar krockkuddar ska uppfylla kraven i punkt 14A i denna tabell.
54A	Skydd för passagerare vid sidokollision	Förordning (EG) nr 661/2009 FN/ECE-föreskrifter nr 95		C (ska tillämpas fr.o.m. den 1 november 2014)
			Islagsprov med huvudformad provkropp	Tillverkaren ska ge teknisk service och lämplig information om eventuell sammanstötning mellan provkroppens huvud och fordonskonstruktionen eller sidorutorna om de består av laminerat glas. Om det konstateras att en sådan sammanstötning är sannolik ska den partiella provningen med hjälp av islagsprovet med huvudformad provkropp enligt beskrivningen i punkt 3.1 i bilaga 8 till FN/ECE-föreskrifter nr 95 utföras och de kriterier som anges i punkt 5.2.1.1 i FN/ECE-föreskrifter nr 95 vara uppfyllda. Med den tekniska tjänstens godkännande får det provningsförfarande som beskrivs i bilaga 4 till FN/ECE-föreskrifter nr 21 tillämpas som ett alternativ till ovanstående provning.

▼**M14**

Punkt	Område	Rättsakt	Särskilda aspekter	Tillämplighet och särskilda krav
58	Skydd av fotgängare	Förordning (EG) nr 78/2009	a) Tekniska krav på fordon	Ej tillämpligt
			b) Frontskydd	X
59	Materialåtervinning	Direktiv 2005/64/EG		Ej tillämpligt Endast artikel 7 om återanvändning av komponenter är tillämplig.
61	Luftkonditioneringssystem	Direktiv 2006/40/EG		A Fluorerade växthusgaser med en faktor för global uppvärmningspotential som överstiger 150 är tillåtna t.o.m. den 31 december 2016.
62	Vätgassystem	Förordning (EU) nr 79/2009		X
63	Allmän säkerhet	Förordning (EU) nr 661/2009		I denna punkt får ett typgodkännande beviljas på begäran av tillverkaren. Se fotnot ([15]) i tabellen för fordon som produceras i obegränsade serier.
64	Växlingsindikatorer	Förordning (EG) nr 661/2009 Förordning (EU) nr 65/2012		Ej tillämpligt
67	Specifik utrustning för användning av motorgaser och installering av sådan utrustning i motorfordon	Förordning (EG) nr 661/2009 FN/ECE-föreskrifter nr 67	a) Komponenter	X
			b) Montering	A
68	Fordonslarmsystem	Förordning (EG) nr 661/2009 FN/ECE-föreskrifter nr 97	a) Komponenter	X
			b) Montering	B
69	Elsäkerhet	Förordning (EG) nr 661/2009 FN/ECE-föreskrifter nr 100		B

▼**M14**

Punkt	Område	Rättsakt	Särskilda aspekter	Tillämplighet och särskilda krav
70	Specifika komponenter för komprimerad naturgas (CNG) och installation av sådana komponenter i motorfordon	Förordning (EG) nr 661/2009 FN/ECE-föreskrifter nr 110	a) Komponenter	X
			b) Montering	A

Bokstävernas betydelse

X	Fullständig tillämpning av rättsakten. a) Ett typgodkännandeintyg ska utfärdas. b) Provningar och kontroller ska utföras av den tekniska tjänsten eller tillverkaren enligt villkoren i artiklarna 41, 42 och 43. c) En provningsrapport ska utarbetas i enlighet med bestämmelserna i bilaga V. d) Produktionsöverensstämmelse ska säkerställas.
A	Rättsakten ska tillämpas på följande sätt: a) Alla krav i rättsakten ska vara uppfyllda, om inget annat anges. b) Inget typgodkännandeintyg krävs. c) Provningar och kontroller ska utföras av den tekniska tjänsten eller tillverkaren enligt villkoren i artiklarna 41, 42 och 43. d) En provningsrapport ska utarbetas i enlighet med bestämmelserna i bilaga V. e) Produktionsöverensstämmelse ska säkerställas.
B	Rättsakten ska tillämpas på följande sätt: Samma som under bokstaven ”A”, förutom att provningar och kontroller får utföras av tillverkaren själv med godkännande av myndigheten för typgodkännande (dvs. villkoren i artiklarna 41, 42 och 43 behöver inte vara uppfyllda).
C	Rättsakten ska tillämpas på följande sätt: a) Endast de tekniska kraven i rättsakten ska vara uppfyllda, oavsett eventuella övergångsbestämmelser. b) Inget typgodkännandeintyg krävs. c) Provningar och kontroller ska utföras av den tekniska tjänsten eller tillverkaren (se besluten för bokstaven ”B”). d) En provningsrapport ska utarbetas i enlighet med bestämmelserna i bilaga V. e) Produktionsöverensstämmelse ska säkerställas.
D	Samma som för besluten under bokstäverna ”B” och ”C”, förutom att ett intyg om överensstämmelse från tillverkaren är tillräckligt. Ingen provningsrapport krävs. Myndigheten för typgodkännande eller den tekniska tjänsten får vid behov ställa krav på kompletterande information med ytterligare bevisning.
Ej tillämpligt	Rättsakten är inte tillämplig. Krav på överensstämmelse med en eller flera aspekter i rättsakten får dock ställas.

Anmärkning: De ändringsserier till FN/ECE-föreskrifter som ska tillämpas anges i bilaga IV till förordning (EG) nr 661/2009. Senare antagna ändringsserier godtas som ett alternativ.

▼M14

Tabell 2

Fordon i kategorin N_1 [1]

Punkt	Område	Rättsakt	Särskilda aspekter	Tillämplighet och särskilda krav
1	Tillåten ljudnivå	Direktiv 70/157/EEG		A
2	Utsläpp (Euro 5 och 6) från lätta fordon och tillgång till information	Förordning (EG) 715/2007		A
			a) OBD	Fordonet ska vara försett med ett OBD-system som uppfyller kraven i artikel 4.1 och 4.2 i förordning (EG) nr 692/2008 (OBD-systemet ska åtminstone kunna registrera fel i motorstyrningssystemet). OBD-gränssnittet ska vara kompatibelt med vanliga diagnosverktyg.
			b) Överensstämmelse i drift	Ej tillämpligt
			c) Tillgång till information	Tillverkaren behöver bara lämna lättillgänglig och snabb information om reparationer och service.
3A	Förebyggande av brandrisk (tankar för flytande bränsle)	Förordning (EG) nr 661/2009 FN/ECE-föreskrifter nr 34	a) Tankar för flytande bränsle	B
			b) Montering i fordon	B
4A	Monteringsutrymme för och fastsättning av bakre registreringsskyltar	Förordning (EG) nr 661/2009 Förordning (EU) nr 1003/2010		B
5A	Styrutrustning	Förordning (EG) nr 661/2009 FN/ECE-föreskrifter nr 79		C
			a) Mekaniska system	Bestämmelserna i punkt 5 i FN/ECE-föreskrifter nr 79.01 är tillämpliga. Alla provningar som föreskrivs i punkt 6.2 i FN/ECE-föreskrifter nr 79 ska utföras och kraven i punkt 6.1 i FN/ECE-föreskrifter nr 79 är tillämpliga.
			b) Komplexa elektroniska fordonskontrollsystem	Alla krav i bilaga 6 till FN/ECE-föreskrifter nr 79 är tillämpliga. Överensstämmelsen med dessa krav får kontrolleras endast av en utsedd teknisk tjänst.

[1] De förklarande anmärkningarna till del I i bilaga IV gäller även tabell 2. Bokstäverna i tabell 2 har samma innebörd som i tabell 1.

▼**M14**

Punkt	Område	Rättsakt	Särskilda aspekter	Tillämplighet och särskilda krav
6A	Dörrlås och dörrhållande komponenter	Förordning (EG) nr 661/2009 FN/ECE-föreskrifter nr 11		C
			a) Allmänna krav (punkt 5 i FN/ECE-föreskrifter nr 11)	Alla krav är tillämpliga.
			b) Prestandakrav (punkt 6 i FN/ECE-föreskrifter nr 11)	Endast kraven i punkterna 6.1.5.4 och 6.3 avseende dörrlås är tillämpliga.
7A	Ljudsignalanordningar och ljudsignaler	Förordning (EG) nr 661/2009 FN/ECE-föreskrifter nr 28	a) Komponenter	X
			b) Montering i fordon	B
8A	Anordningar för indirekt sikt och installering av dessa anordningar	Förordning (EG) nr 661/2009 FN/ECE-föreskrifter nr 46	a) Komponenter	X
			b) Montering i fordon	B
9A	Bromsutrustning för fordon och släpfordon	Förordning (EG) nr 661/2009 FN/ECE-föreskrifter nr 13	a) Krav på utformning och provningar	A
			b) Elektronisk stabilitetskontroll (ESC)	Installation av ett system för elektronisk stabilitetskontroll är inget krav. Om systemet är installerat ska det uppfylla kraven i FN/ECE-föreskrifter nr 13.
9B	Bromsutrustning för personbilar	Förordning (EG) nr 661/2009 FN/ECE-föreskrifter nr 13-H	a) Krav på utformning och provningar	A
			b) System för elektronisk stabilitetskontroll (ESC) och bromsassistans (BAS)	Installation av BAS- och ESC-system är inget krav. Om systemen är installerade ska de uppfylla kraven i FN/ECE-föreskrifter nr 13-H.
10A	Elektromagnetisk kompatibilitet	Förordning (EG) nr 661/2009 FN/ECE-föreskrifter nr 10		B
13A	Skydd av motorfordon mot obehörigt utnyttjande	Förordning (EG) nr 661/2009 FN/ECE-föreskrifter nr 116		A

▼**M14**

Punkt	Område	Rättsakt	Särskilda aspekter	Tillämplighet och särskilda krav
14A	Skydd för föraren mot styrinrättningen i händelse av en sammanstötning	Förordning (EG) nr 661/2009 FN/ECE-föreskrifter nr 12		C
			a) Krockprov mot barriär	Ett prov krävs.
			b) Islagsprov med provdocka mot styranordningen	Krävs inte om styranordningen är utrustad med en krockkudde.
			c) Islagsprov med huvudformad provkropp	Krävs inte om styranordningen är utrustad med en krockkudde.
15A	Säten, dessas fästanordningar och eventuella nackstöd	Förordning (EG) nr 661/2009 FN/ECE-föreskrifter nr 17		B
17A	Ombordstigning och manöverduglighet	Förordning (EG) nr 661/2009 Förordning (EU) nr 130/2012		D
17B	Hastighetsmätarutrustning inklusive dess installation	Förordning (EG) nr 661/2009 FN/ECE-föreskrifter nr 39		B
18A	Tillverkarens föreskrivna skylt och fordonsidentifieringsnummer	Förordning (EG) nr 661/2009 Förordning (EU) nr 19/2011		B
19A	Säkerhetsbältens förankringar, Isofix-förankringssystem och Isofix-förankringar med övre hållrem	Förordning (EG) nr 661/2009 FN/ECE-föreskrifter nr 14		B
20A	Installering av belysnings- och ljussignalanordningar i motorfordon	Förordning (EG) nr 661/2009 FN/ECE-föreskrifter nr 48		B Varsellyktor ska monteras på en ny fordonstyp i enlighet med artikel 2 i direktiv 2008/89/EG.
21A	Reflexanordningar för motorfordon och släpvagnar till dessa fordon	Förordning (EG) nr 661/2009 FN/ECE-föreskrifter nr 3		X
22A	Främre och bakre positionslyktor, stopplyktor och breddmarkeringslyktor för motorfordon och tillhörande släpvagnar	Förordning (EG) nr 661/2009 FN/ECE-föreskrifter nr 7		X
22B	Varsellyktor för motorfordon	Förordning (EG) nr 661/2009 FN/ECE-föreskrifter nr 87		X

▼**M14**

Punkt	Område	Rättsakt	Särskilda aspekter	Tillämplighet och särskilda krav
22C	Sidomarkeringslyktor till motorfordon och släpvagnar till dessa	Förordning (EG) nr 661/2009 FN/ECE-föreskrifter nr 91		X
23A	Körriktningsvisare för motorfordon och släpvagnar till dessa	Förordning (EG) nr 661/2009 FN/ECE-föreskrifter nr 6		X
24A	Bakre skyltlyktor för motorfordon och släpvagnar till dessa fordon	Förordning (EG) nr 661/2009 FN/ECE-föreskrifter nr 4		X
25A	Strålkastarenheter med halogenlampor (HI-enheter), avsedda för motorfordon, som avger asymmetriskt europeiskt halvljus eller helljus eller båda	Förordning (EG) nr 661/2009 FN/ECE-föreskrifter nr 31		X
25B	Glödlampor avsedda för användning i typgodkända lyktor på motorfordon och tillhörande släpvagnar	Förordning (EG) nr 661/2009 FN/ECE-föreskrifter nr 37		X
25C	Strålkastare med gasurladdningslampa för motorfordon	Förordning (EG) nr 661/2009 FN/ECE-föreskrifter nr 98		X
25D	Gasurladdningslampor för användning i godkända gasurladdningslyktor i motorfordon	Förordning (EG) nr 661/2009 FN/ECE-föreskrifter nr 99		X
25E	Strålkastare till motorfordon som avger ett asymmetriskt halv- eller helljus eller bådadera och som är utrustade med glödlampor och/eller lysdiodmoduler	Förordning (EG) nr 661/2009 FN/ECE-föreskrifter nr 112		X
25F	Justerbara framljussystem (AFS) avsedda för motorfordon	Förordning (EG) nr 661/2009 FN/ECE-föreskrifter nr 123		X

▼**M14**

Punkt	Område	Rättsakt	Särskilda aspekter	Tillämplighet och särskilda krav
26A	Främre dimstrålkastare för motorfordon	Förordning (EG) nr 661/2009 FN/ECE-föreskrifter nr 19		X
27A	Bogseranordningar	Förordning (EG) nr 661/2009 Förordning (EU) nr 1005/2010		B
28A	Bakre dimlyktor för motordrivna fordon samt släpvagnar till dessa fordon	Förordning (EG) nr 661/2009 FN/ECE-föreskrifter nr 38		X
29A	Backlampor för motorfordon och släpvagnar till dessa fordon	Förordning (EG) nr 661/2009 FN/ECE-föreskrifter nr 23		X
30A	Parkeringslyktor för motordrivna fordon	Förordning (EG) nr 661/2009 FN/ECE-föreskrifter nr 77		X
31A	Säkerhetsbälten, fasthållningsanordningar, fasthållningsanordningar för barn och Isofix-fasthållningsanordningar för barn	Förordning (EG) nr 661/2009 FN/ECE-föreskrifter nr 16	a) Komponenter	X
			b) Monteringskrav	B
33A	Placering och märkning av handstyrda manöverorgan, kontrollampor och visare	Förordning (EG) nr 661/2009 FN/ECE-föreskrifter nr 121		A
34A	System för avfrostning och avimning av vindrutor	Förordning (EG) nr 661/2009 Förordning (EU) nr 672/2010		Ej tillämpligt Fordonet ska vara utrustat med ett lämpligt system för avfrostning och avimning av vindrutan.
35A	Torkar- och spolarsystem	Förordning (EG) nr 661/2009 Förordning (EU) nr 1008/2010		Ej tillämpligt Fordonet ska vara utrustat med ett lämpligt system för vindrutetorkare och vindrutespolare.
36A	Uppvärmningssystem	Förordning (EG) nr 661/2009 FN/ECE-föreskrifter nr 122		C Installation av ett uppvärmningssystem är inget krav.
			a) Alla uppvärmningssystem	Kraven i punkterna 5.3 och 6 i FN/ECE-föreskrifter nr 122 är tillämpliga.
			b) LPG-uppvärmningssystem	Kraven i bilaga 8 till FN/ECE-föreskrifter nr 122 är tillämpliga.

▼**M14**

Punkt	Område	Rättsakt	Särskilda aspekter	Tillämplighet och särskilda krav
38	Huvudstöd, installerade eller inte i fordonssäten	Förordning (EG) nr 661/2009 FN/ECE-föreskrifter nr 25		X
40	Motoreffekt	Direktiv 80/1269/EEG		A *(När fordonstillverkaren tillverkar sin egen motor)*
				(När fordonstillverkaren använder en annan tillverkares motor) Bänkprovningsdata från motortillverkaren godtas om motorstyrningssystemet är identiskt (dvs. åtminstone har samma ECU). Provning av varvtal får utföras på en chassidynamometer. Effektförlusten i kraftöverföringen ska beaktas.
41	Utsläpp (Euro IV och V) från tunga nyttofordon	Direktiv 2005/55/EG		A
			OBD	Får undantas på begäran av fordonstillverkaren.
41A	Utsläpp (Euro VI) från tunga fordon och tillgång till information	Förordning (EG) nr 595/2009		A Med undantag av de krav som gäller omborddiagnos (OBD) och tillgång till information.
43A	Stänkskyddsanordningar	Förordning (EG) nr 661/2009 Förordning (EU) nr 109/2011		B
45A	Säkerhetsglas och deras montering i fordon	Förordning (EG) nr 661/2009 FN/ECE-föreskrifter nr 43	a) Komponenter	X
			b) Montering	B
46	Däck	Direktiv 92/23/EEG	Komponenter	X
46A	Montering av däck	Förordning (EG) nr 661/2009 Förordning (EU) nr 458/2011		B De datum som gäller för den successiva tillämpningen anges i artikel 13 i förordning (EG) nr 661/2009.

▼**M14**

Punkt	Område	Rättsakt	Särskilda aspekter	Tillämplighet och särskilda krav
46B	Pneumatiska däck för motorfordon och släpvagnar till dessa (klass C1)	Förordning (EG) nr 661/2009 FN/ECE-föreskrifter nr 30	Komponenter	X
46C	Pneumatiska däck för nyttofordon och släpvagnar till dessa (klasserna C2 och C3)	Förordning (EG) nr 661/2009 FN/ECE-föreskrifter nr 54	Komponenter	X
46D	Däck-/vägbanebuller, väggrepp på vått underlag och rullmotstånd (klasserna C1, C2 och C3)	Förordning (EG) nr 661/2009 FN/ECE-föreskrifter nr 117	Komponenter	X
46E	Reservenhet för tillfälligt bruk, säkerhetsdäck, säkerhetsdäcksystem och system för övervakning av däcktryck	Förordning (EG) nr 661/2009 FN/ECE-föreskrifter nr 64	Komponenter	X
			Installation av system för övervakning av däcktryck	B Installation av ett system för övervakning av däcktryck är inget krav.
48	Vikter och dimensioner	Direktiv 97/27/EG		B
48A	Vikter och dimensioner	Förordning (EG) nr 661/2009 Förordning (EU) nr 1230/2012		B
			Provning av förmågan att starta i motlut vid högsta tillåtna tågvikt	Undantag får på tillverkarens begäran medges från provning av förmågan att starta i motlut vid den högsta tillåtna tågvikten enligt beskrivningen i punkt 5.1 i del A i bilaga 1 till förordning (EU) nr 1230/2012.
49A	Nyttofordon med avseende på utskjutande delar framför hyttens bakre vägg	Förordning (EG) nr 661/2009 FN/ECE-föreskrifter nr 61		C
			a) Allmänna specifikationer	Kraven i punkt 5 i FN/ECE-föreskrifter nr 61 är tillämpliga.
			b) Särskilda specifikationer	Kraven i punkt 6 i FN/ECE-föreskrifter nr 61 är tillämpliga.
50A	Mekaniska kopplingsanordningar för fordonskombinationer	Förordning (EG) nr 661/2009 FN/ECE-föreskrifter nr 55	a) Komponenter	X
			b) Montering	B

▼**M14**

Punkt	Område	Rättsakt	Särskilda aspekter	Tillämplighet och särskilda krav
54A	Skydd för passagerare vid sidokollision	Förordning (EG) nr 661/2009 FN/ECE-föreskrifter nr 95	C	C
			Islagsprov med huvudformad provkropp	Tillverkaren ska ge teknisk service och lämplig information om eventuell sammanstötning mellan provkroppens huvud och fordonskonstruktionen eller sidorutorna om de består av laminerat glas. Om det konstateras att en sådan sammanstötning är sannolik ska den partiella provningen med hjälp av islagsprovet med huvudformad provkropp enligt beskrivningen i punkt 3.1 i bilaga 8 till FN/ECE-föreskrifter nr 95 utföras och de kriterier som anges i punkt 5.2.1.1 i FN/ECE-föreskrifter nr 95 vara uppfyllda. Med den tekniska tjänstens godkännande får det provningsförfarande som beskrivs i bilaga 4 till FN/ECE-föreskrifter nr 21 tillämpas som ett alternativ till ovanstående provning.
56	Fordon avsedda för transport av farligt gods	Förordning (EG) nr 661/2009 FN/ECE-föreskrifter nr 105		A
58	Skydd av fotgängare	Förordning (EG) nr 78/2009	a) Tekniska krav på fordon	Ej tillämpligt
			b) Frontskydd	X
59	Materialåtervinning	Direktiv 2005/64/EG		Ej tillämpligt Endast artikel 7 om återanvändning av komponenter är tillämplig.
61	Luftkonditioneringssystem	Direktiv 2006/40/EG		B Fluorerade växthusgaser med en potential för global uppvärmning på mer än 150 är tillåtna t.o.m. den 31 december 2016.
62	Vätgassystem	Förordning (EU) nr 79/2009		X

▼**M14**

Punkt	Område	Rättsakt	Särskilda aspekter	Tillämplighet och särskilda krav
63	Allmän säkerhet	Förordning (EU) nr 661/2009		I denna punkt får ett typgodkännande beviljas på begäran av tillverkaren. Se fotnot ([15]) i tabellen för fordon som produceras i obegränsade serier.
67	Specifik utrustning för användning av motorgaser och installering av sådan utrustning i motorfordon	Förordning (EG) nr 661/2009 FN/ECE-föreskrifter nr 67	a) Komponenter	X
			b) Montering	A
68	Fordonslarmsystem	Förordning (EG) nr 661/2009 FN/ECE-föreskrifter nr 97	a) Komponenter	X
			b) Montering	B
69	Elsäkerhet	Förordning (EG) nr 661/2009 FN/ECE-föreskrifter nr 100		B
70	Specifika komponenter för komprimerad naturgas (CNG) och installation av sådana komponenter i motorfordon	Förordning (EG) nr 661/2009 FN/ECE-föreskrifter nr 110	a) Komponenter	X
			b) Montering	A

▼**M10**

Tillägg 2

Krav för godkännande enligt artikel 24 för färdigbyggda fordon i kategori M_1 och N_1 tillverkade i långa serier i eller för tredjeländer

0. SYFTE

Ett fordon ska anses vara nytt om

a) det inte har registrerats tidigare, eller

b) det har varit registrerat mindre än sex månader vid tidpunkten för ansökan om enskilt godkännande.

Ett fordon ska anses vara registrerat när det har fått administrativt godkännande för användning i vägtrafik som är permanent, tillfälligt eller för kort tid och som innefattar identifiering och utfärdande av ett registreringsnummer ([1]).

1. ADMINISTRATIVA BESTÄMMELSER

1.1 **Kategorisering av fordonet**

Fordon ska kategoriseras enligt kriterierna i bilaga II.

För detta ska

a) det aktuella antalet sittplatser beaktas, och

b) den högsta tekniskt tillåtna lastade vikten vara den högsta vikt som anges av tillverkaren i ursprungslandet enligt tillverkarens officiella dokumentation.

Om det inte är möjligt att enkelt fastställa fordonskategorin på grund av karosseriets utformning ska villkoren enligt bilaga II gälla.

1.2 **Ansökan om enskilt godkännande**

a) Den sökande ska lämna en ansökan till godkännandemyndigheten tillsammans med alla relevanta underlag som krävs för godkännandeförfarandet.

Om den inlämnade dokumentationen är ofullständig, felaktig eller förfalskad ska ansökan om godkännande avslås.

b) Endast en ansökan får lämnas in för ett visst fordon och endast i en medlemsstat.

Med ett visst fordon avses ett fysiskt fordon vars identifieringsmärkning klart kan fastställas.

Vid tillämpning av denna punkt får godkännandemyndigheten kräva att den sökande skriftligen intygar att endast en ansökan lämnas in och endast i en medlemsstat.

En sökande kan dock ansöka om enskilt godkännande i en annan medlemsstat för ett fordon som har identiska eller liknande tekniska egenskaper som ett fordon som har beviljats enskilt godkännande.

c) Godkännandemyndigheten ska slå fast ansökningsblankettens mall och dokumentationens utformning.

Informationen ska endast bestå av lämpliga utdrag av informationen i bilaga I.

([1]) Om registreringsbevis saknas kan den behöriga myndigheten använda tillgänglig dokumentation om tillverkningsdatum eller dokumentation om första köp.

▼**M10**

d) De tekniska krav som måste uppfyllas anges i avsnitt 4 i det här tillägget.

Kraven ska vara de krav som är tillämpliga på nya fordon tillhörande en fordonstyp som tillverkas vid tidpunkten för när ansökan lämnas in.

e) För de provningar som krävs enligt vissa av de rättsakter som förtecknas i denna bilaga ska den sökande lämna in ett intyg om överensstämmelse med erkända internationella standarder eller föreskrifter. Sådana intyg kan endast utfärdas av fordonstillverkaren.

Med *intyg om överensstämmelse* avses ett intyg som utfärdats av det kontor eller den avdelning inom tillverkarens organisation som har tillbörlig auktorisering från ledningen för att binda tillverkaren juridiskt när det gäller ansvar för fordonets utformning och konstruktion.

De rättsakter enligt vilka intyg av detta slag måste lämnas in ska vara de som avses i avsnitt 4 i det här tillägget.

Om ett intyg ger upphov till osäkerhet kan den sökande uppmanas att kontakta tillverkaren för att få avgörande bevisuppgifter, inklusive en provningsrapport, för att underbygga intyget från tillverkaren.

1.3 **Tekniska tjänster som har tillstånd att bevilja enskilda godkännanden**

a) De tekniska tjänster som har tillstånd att bevilja enskilda godkännande ska vara av kategori A enligt artikel 41.3.

b) Med avvikelse från artikel 41.4 andra stycket ska de tekniska tjänsterna uppfylla följande normer:

i) EN ISO/IEC 17025:2005 när de själva genomför provningarna.

ii) EN ISO/IEC 17020:2004 när de kontrollerar fordonets överensstämmelse med de krav som anges i det här tillägget.

c) Om den sökande begär specifik provning som förutsätter specifika färdigheter, ska provningen genomföras av en teknisk tjänst som den sökande har valt bland de tekniska tjänster som har anmälts till kommissionen.

Om t.ex. frontalkollisionsprovning ska genomföras enligt överenskommelse med en sökande i medlemsstat A kan provningen genomföras av en anmäld teknisk tjänst i medlemsstat B.

1.4 **Provningsrapporter**

a) Provningsrapporterna ska utarbetas enligt avsnitt 5.10.2 i standarden EN ISO/IEC 17025:2005.

b) De ska skrivas på ett av unionens språk som bestäms av godkännandemyndigheten.

När en provningsrapport enligt punkt 1.3 c har upprättats i en annan medlemsstat än den som har anförtrotts det enskilda godkännandet, kan godkännandemyndigheten kräva att den sökande lämnar in en exakt översättning av rapporten.

▼**M10**

c) Provningsrapporten ska innehålla en beskrivning av fordonet inklusive entydig identifiering. De delar som har avgörande betydelse för provningsresultatet ska beskrivas och deras identifieringsmärkning anges.

Exempel på sådana delar är ljuddämpare vid bullermätningar och motorstyrningssystemet (ECU) vid mätning av utsläpp från avgasröret.

d) På den sökandes begäran kan en provningsrapport som gjorts för ett system relaterat till ett visst fordon presenteras upprepade gånger av samma eller en annan sökande vid ansökan om enskilt godkännande av ett annat fordon.

I ett sådant fall ska godkännandemyndigheten se till att fordonets tekniska egenskaper kontrolleras noggrant mot provningsrapporten.

Inspektion av fordonet och dokumentationen som följer med provningsrapporten ska ge vid handen att det fordon som omfattas av ansökan om enskilt godkännande har samma egenskaper som fordonet som beskrivs i rapporten.

e) Endast bestyrkta kopior av en provningsrapport får lämnas in.

f) De provningsrapporter som avses i punkt 1.4 d inkluderar inte rapporter som gjorts för att bevilja fordonet enskilt godkännande.

1.5 Förfarandet för enskilt godkännande innebär alltid att varje enskilt fordon inspekteras fysiskt av den tekniska tjänsten.

Undantag från den principen ska inte tillåtas.

1.6 Om godkännandemyndigheten är övertygad om att fordonet uppfyller de tekniska kraven enligt det här tillägget och överensstämmer med beskrivningen i ansökan ska den bevilja godkännande enligt artikel 24.

1.7 Intyget om godkännande ska göras enligt mall D som fastställs i bilaga VI.

1.8 Godkännandemyndigheten ska föra bok över alla godkännanden som beviljas enligt artikel 24.

2. UNDANTAG

2.1 På grund av den specifika karaktären hos förfarandet för enskilt godkännande ska undantag gälla för följande artiklar i det här direktivet inklusive de tillhörande bestämmelserna i de relevanta bilagorna:

a) Artikel 12 om produktionsöverensstämmelse.

b) Artiklarna 8, 9, 13, 14 och 18 om förfarandet för typgodkännande av fordon.

2.2 **Identifiering av fordonstyp**

a) Så långt det är möjligt ska fordonets typ, variant och version enligt det som fordonet har tilldelats i ursprungslandet anges i godkännandeintyget.

b) Om det inte är möjligt att identifiera typen, varianten och versionen eftersom uppgifter saknas kan fordonets normala varumärke anges.

3. ÖVERSYN AV DE TEKNISKA KRAVEN

Förteckningen över tekniska krav i avsnitt 4 kommer att få en regelbunden översyn med beaktande av resultaten från de pågående harmoniseringsinsatserna vid världsforumet för harmonisering av föreskrifter för fordon (WP.29) i Genève och lagstiftningens utveckling i tredjeländerna.

▼**M10**

4. TEKNISKA KRAV

Del I: Fordon i kategori M_1

Post	Rättsakt	Alternativa krav
1	Direktiv 70/157/EEG (Tillåten ljudnivå)	*Provning under körning* a) Provning ska genomföras enligt den metod A som avses i bilaga 3 till FN/ECE-föreskrifter nr 51. Gränserna specificeras i avsnitt 2.1 i bilaga I till direktiv 70/157/EEG. Det ska vara tillåtet med en decibel över de angivna gränserna. b) Provbanan ska uppfylla specifikationerna i bilaga 8 till FN/ECE-föreskrifter nr 51. En provbana med avvikande specifikationer får användas under förutsättning att den tekniska tjänsten har genomfört korrelationstest. Vid behov ska en korrektionsfaktor tillämpas. c) Avgassystem som innehåller fibermaterial behöver inte konditioneras enligt bilaga 5 till FN/ECE-föreskrifter nr 51. *Provning vid stillastående*Provning ska genomföras enligt avsnitt 3.2 i bilaga 3 till FN/ECE-föreskrifter nr 51.
2	Direktiv 70/220/EEG (Utsläpp)	*Utsläpp från avgasrör* a) Typ I-provning ska genomföras enligt bilaga III till direktiv 70/220/EEG med användning av de försämringsfaktorer som avses i punkt 5.3.6.2. Som gränser ska tillämpas de värden som anges i punkt 5.3.1.4 i bilaga I till det direktivet. b) Fordonet behöver inte vara inkört med 3 000 km som det krävs i avsnitt 3.1.1 i bilaga III till det direktivet. c) Det bränsle som ska användas vid provningen är referensbränslet enligt bilaga IX till direktiv 70/220/EEG. d) Dynamometern ska ställas upp enligt de tekniska kraven i avsnitt 3.2 i tillägg 2 till bilaga III till det direktivet. e) Den provning som avses i led a ska inte genomföras när det kan demonstreras att fordonet uppfyller de kaliforniska föreskrifter som nämns i den inledande anmärkningen i avsnitt 5 i bilaga I till det direktivet. *Avdunstningsutsläpp* Fordon med bensinmotor ska förses med ett system som begränsar avdunstningsutsläpp (t.ex. kolkanister). *Vevhusutsläpp* Fordonet måste ha en anordning för återföring av vevhusgaser. *OBD* Fordonet ska vara försett med ett OBD-system. OBD-gränssnittet måste vara kompatibelt med vanliga diagnosverktyg som används för periodiska tekniska inspektioner.

▼**M10**

Post	Rättsakt	Alternativa krav
2a	Förordning (EG) nr 715/2007 (Avgaser Euro 5 och 6 lätta fordon/tillgång till information)	*Utsläpp från avgasrör* a) Typ I-provning ska genomföras enligt bilaga III till förordning (EG) nr 692/2008 med användning av de försämringsfaktorer som anges i punkt 1.4 i bilaga VII till förordning (EG) nr 692/2008. Som gränser ska användas de värden som anges i tabell I och tabell II i bilaga I till förordning (EG) nr 715/2007. b) Fordonet behöver inte vara inkört med 3 000 km som det krävs i avsnitt 3.1.1 i bilaga 4 till FN/ECE-föreskrifter nr 83. c) Det bränsle som ska användas vid provningen är referensbränslet enligt bilaga IX till förordning (EG) nr 692/2008. d) Dynamometern ska ställas upp enligt de tekniska kraven i avsnitt 3.2 i bilaga 4 till FN/ECE-föreskrifter nr 83. e) Den provning som avses i punkt a ska inte genomföras när det kan visas att fordonet uppfyller de kaliforniska föreskrifter som avses i avsnitt 2 i bilaga I till förordning (EG) nr 692/2008. *Avdunstningsutsläpp* Fordon med bensinmotor måste ha ett system som begränsar avdunstningsutsläpp (t.ex. kolkanister). *Vevhusutsläpp* Fordonet måste ha en anordning för återföring av vevhusgaser. *OBD* a) Fordonet ska vara försett med ett OBD-system. b) OBD-gränssnittet måste vara kompatibelt med vanliga diagnosverktyg som används för periodiska tekniska inspektioner. *Röktäthet* a) Fordon med dieselmotor ska provas enligt metoderna i tillägg 2 till bilaga IV till förordning (EG) nr 692/2008. b) Det korrigerade värdet för absorptionskoefficienten ska finnas angivet på en plats som är väl synlig och lätt att nå. *CO_2-utsläpp och bränsleförbrukning* a) Provning ska genomföras enligt bilaga XII till förordning (EG) nr 692/2008. b) Fordonet behöver inte vara inkört med 3 000 km som det krävs i avsnitt 3.1.1 i bilaga 4 till FN/ECE-föreskrifter nr 83. c) Om fordonet uppfyller de kaliforniska föreskrifter som avses i avsnitt 2 i bilaga I till förordning (EG) nr 692/2008 och därför inte behöver provas för utsläpp från avgasröret ska medlemsstaterna beräkna CO_2-utsläpp och bränsleförbrukning med formlerna i anmärkningarna ([b]) och ([c]). *Tillgång till information* Bestämmelserna om tillgång till information ska inte gälla.

▼**M10**

Post	Rättsakt	Alternativa krav
3	Direktiv 70/221/EEG (Bränsletankar – bakre underkörningsskydd)	*Bränsletankar* a) Bränsletankarna ska uppfylla kraven i avsnitt 5 i bilaga I till direktiv 70/221/EEG med undantag för punkterna 5.1, 5.2 och 5.12. De ska särskilt uppfylla kraven i punkterna 5.9 och 5.9.1 men dropptest behöver inte genomföras. b) LPG- eller CNG-tankar ska vara typgodkända enligt FN/ECE-föreskrifter nr 67, ändringsserie 01, respektive föreskrifter nr 110 ([a]). *Specialbestämmelser för bränsletankar av plastmaterial* Den sökande ska lämna in en redogörelse från tillverkaren om att bränsletanken i det berörda fordonet [*vars identifieringsnummer VIN måste anges*] uppfyller minst en av följande bestämmelser: — Avsnitt 6.3 i direktiv 70/221/EEG. — FMVSS nr 301 (om bränslesystemets integritet). — Bilaga 5 till FN/ECE-föreskrifter nr 34. *Bakre underkörningsskydd* a) Fordonets bakre del ska vara konstruerad enligt kraven i avsnitt 5 i bilaga II till direktiv 70/221/EEG. b) För detta ändamål är det tillräckligt att kraven i punkt 5.2 andra stycket uppfylls.
4	Direktiv 70/222/EEG (Utrymme för bakre registreringsskylt)	Utrymme, lutning, synlighetsvinkel och plats för registreringsskylten ska uppfylla kraven i direktiv 70/222/EEG.
5	Direktiv 70/311/EEG (Styrkraft)	*Mekaniska system* a) Styrmekanismen ska vara självcentrerande. För att kontrollera att denna bestämmelse uppfylls ska provning genomföras enligt punkterna 5.1.2 och 5.2.1 i bilaga I till direktiv 70/311/EEG. b) Fel på styrsystemet får inte leda till att föraren helt förlorar kontrollen över fordonet. *Komplexa fordonskontrollsystem (drive by wire-utrustning)* Komplexa elektroniska kontrollsystem ska bara tillåtas om de uppfyller kraven i bilaga 6 till FN/ECE-föreskrifter nr 79.
6	Direktiv 70/387/EEG (Dörrlås och dörrgångjärn)	a) Dörrarnas lås och gångjärn ska uppfylla kraven i punkterna 3.2.1, 3.3.2 och 3.4.1 i bilaga I till direktiv 70/387/EEG. b) Kraven enligt punkt 3.4.1 ska inte gälla om det kan visas att kraven i punkt 6.1.5.4 i FN/ECE-föreskrifter nr 11 rev.1 ändring 2 uppfylls.

▼**M10**

Post	Rättsakt	Alternativa krav
7	Direktiv 70/388/EEG (Ljudsignalanordningar)	*Komponenter* Ljudsignalanordningarna behöver inte vara typgodkända enligt direktiv 70/388/EEG. De ska dock kunna avge ett kontinuerligt ljud enligt kraven i punkt 1.1 i avsnitt 1 i bilaga I till det direktivet. *Montering på fordonet* a) Provning ska genomföras enligt avsnitt 2 i bilaga I till direktiv 70/388/EEG. b) Den högsta ljudtrycksnivån ska vara enligt punkt 2.1.4 i i den bilagan.
8	Direktiv 2003/97/EG (Anordningar för indirekt sikt)	*Komponenter* a) Fordonet ska ha backspeglar enligt det som föreskrivs i avsnitt 2 i bilaga III till direktiv 2003/97/EG. b) De behöver inte vara typgodkända enligt det direktivet. c) Speglarna ska ha en kurvradie som inte ger betydande bildförvrängning. Den tekniska tjänsten får avgöra om kurvradien ska kontrolleras enligt metoden som beskrivs i tillägg 1 till bilaga II till det direktivet. Kurvradien får inte vara mindre än det som krävs enligt avsnitt 3.4 i bilaga II till det direktivet. *Montering på fordonet* Mätningar ska genomföras för att säkerställa att synfältet uppfyller kraven enligt avsnitt 5 i bilaga III till direktiv 2003/97/EG eller enligt avsnitt 5 i bilaga III till direktiv 71/127/EEG.
9	Direktiv 71/320/EEG (Bromsning)	*Allmänna bestämmelser* a) Bromssystemet ska vara konstruerat enligt avsnitt 2 i bilaga I till direktiv 71/320/EEG. b) Fordonet ska ha elektroniska ABS-bromsar på alla hjul. c) Bromssystemets funktion ska uppfylla kraven i avsnitt 2 i bilaga II till det direktivet. d) För detta ändamål ska vägprovning genomföras på en bana vars yta har hög vidhäftning. Parkeringsbromsen ska provas på en lutning på 18 procent (uppåt och nedåt). Endast de provningar som anges nedan ska genomföras. Fordonet ska vid alla provningar vara fullastat. e) Den vägprovning som avses i led c ska inte genomföras om den sökande kan lämna in en redogörelse från tillverkaren om att fordonet uppfyller antingen FN/ECE-föreskrifter nr 13-H inklusive supplement 5 eller FMVSS nr 135.

▼**M10**

Post	Rättsakt	Alternativa krav
		Färdbroms a) Typ 0-provning enligt punkterna 1.2.2 och 1.2.3 i bilaga II till direktiv 71/320/EEG ska genomföras. b) Dessutom ska en typ 1-provning enligt punkt 1.3 i bilaga II till det direktivet genomföras. *Parkeringsbroms* Provning ska genomföras enligt punkt 2.1.3 i bilaga II till det direktivet.
10	Direktiv 72/245/EEG (Radiostörning/ (elektromagnetisk kompatibilitet))	*Komponenter* a) Elektriska/elektroniska underenheter behöver inte vara typgodkända enligt direktiv 72/245/EEG. b) Efterinstallerade elektriska/elektroniska enheter ska dock uppfylla kraven i det direktivet. *Utsänd elektromagnetisk strålning* Den sökande ska lämna in en redogörelse från tillverkaren om att fordonet uppfyller kraven i direktiv 72/245/EEG eller följande alternativa standarder: — Elektromagnetisk bredbandsstrålning: CISPR 12 eller SAE J551-2. — Elektromagnetisk smalbandsstrålning: CISPR 12 (externt) eller 25 (internt) eller SAE J551-4 och SAE J1113-41. *Immunitetstest* Immunitetstest ska inte göras.
11	Direktiv 72/306/EEG (Föroreningar från dieselmotorer)	a) Provning ska genomföras enligt metoderna i bilagorna III och IV till direktiv 72/306/EEG. De gränsvärden som ska tillämpas anges i bilaga V till det direktivet. b) Det korrigerade värdet för den absorptionskoefficient som avses i avsnitt 4 i bilaga I till direktiv 72/306/EEG ska vara väl synligt och på en plats som är lätt att nå.
12	Direktiv 74/60/EEG (Inredningsdetaljer)	*Inredning* a) Vad gäller kraven om energiabsorption ska fordonet anses uppfylla kraven i direktiv 74/60/EEG om fordonet har minst två krockkuddar framtill – en inuti ratten och en annan i instrumentbrädan. b) Om fordonet bara har en främre krockkudde monterad i ratten ska instrumentbrädan vara gjord av ett energiabsorberande material. c) Den tekniska tjänsten ska kontrollera att det inte finns skarpa kanter i de zoner som definieras i avsnitten 5.1–5.7 i bilaga I till direktiv 74/60/EEG.

▼**M10**

Post	Rättsakt	Alternativa krav
		Elstyrda delar a) Elstyrda fönster, takpaneler och skiljeväggar ska provas enligt avsnitt 5.8 i bilaga I till det direktivet. Känsligheten hos de system med automatisk omkastning som avses i punkt 5.8.3 i den bilagan kan avvika från kraven enligt punkt 5.8.3.1.1. b) Elstyrda fönster som inte kan stängas när tändningen är avstängd ska inte omfattas av kraven rörande automatisk omkastning.
13	Direktiv 74/61/EEG (Stöldskydd och startspärr)	a) För att förhindra obehörig användning ska fordonet vara försett med — en låsningsanordning enligt avsnitt 2.2 i bilaga IV till direktiv 74/61/EEG och — en startspärr som uppfyller de tekniska kraven i avsnitt 3 i bilaga V till det direktivet och de centrala kraven i avsnitt 4, särskilt punkt 4.1.1. b) Om en startspärr måste efterinstalleras för att punkt a ovan ska uppfyllas, ska den vara typgodkänd enligt direktiv 74/61/EEG eller FN/ECE-föreskrifter nr 97 eller nr 116.
14	Direktiv 74/297/EEG ([d]) (Sammanstötningsskydd för styrmekanismen)	a) Den sökande ska lämna in en redogörelse från tillverkaren om att det berörda fordonet [*vars identifieringsnummer VIN måste anges*] uppfyller minst ett av följande: — Direktiv 74/297/EEG. — FMVSS nr 203 (om skydd för föraren mot sammanstötning med styrmekanismen) inklusive FMVSS nr 204 (om styrmekanismens förskjutning bakåt). — Artikel 11 i JSRRV. b) På den sökandes begäran kan provning enligt bilaga II till direktiv 74/297/EEG genomföras på ett serieproducerat fordon. Provningen ska utföras av en anmäld europeisk teknisk tjänst med tillbörlig kompetens. En detaljerad rapport ska utfärdas till den sökande.
15	Direktiv 74/408/EEG (Sätenas hållfasthet – huvudstöd)	*Säten, sätenas förankringar och inställningssystem* Den sökande ska lämna in en redogörelse från tillverkaren om att det berörda fordonet [*vars identifieringsnummer VIN måste anges*] uppfyller minst ett av följande: — Direktiv 74/408/EEG. — FMVSS nr 207 (om sätenas system).

▼**M10**

Post	Rättsakt	Alternativa krav
		Huvudstöd a) Om den redogörelse som avses ovan baserar sig på FMVSS nr 207 ska huvudstöden dessutom uppfylla de centrala kraven i avsnitt 3 i bilaga II till direktiv 74/408/EEG och i avsnitt 5 i tillägg I till samma bilaga. b) Endast de provningar som beskrivs i punkt 3.10 och avsnitten 5, 6 och 7 i bilaga II till det direktivet ska genomföras. c) I annat fall ska den sökande lämna in en redogörelse från tillverkaren om att det berörda fordonet [vars *identifieringsnummer VIN måste anges*] uppfyller FMVSS nr 202a (om huvudstöd).
16	Direktiv 74/483/EEG (Utskjutande delar)	a) Karossens yttre yta ska uppfylla de allmänna kraven i avsnitt 5 i bilaga I till direktiv 74/483/EEG. b) Den tekniska tjänsten kan fatta beslut om huruvida kraven i punkterna 6.1, 6.5, 6.6, 6.7, 6.8 och 6.11 i bilaga I till det direktivet behöver kontrolleras.
17	Direktiv 75/443/EEG (Hastighetsmätare och backväxel)	*Hastighetsmätare* a) Mätarvisningen ska uppfylla kraven i punkterna 4.1–4.2.3 i bilaga II till direktiv 75/443/EEG. b) Om den tekniska tjänsten har skäliga grunder att tro att hastighetsmätaren inte är tillräckligt noggrant kalibrerad kan den kräva att provning enligt avsnitt 4.3 genomförs. *Backväxel* Växlingsmekanismen ska inbegripa en backväxel.
18	Direktiv 76/114/EEG (Föreskrivna skyltar)	*Fordonets identifieringsmärkning* a) Fordonet ska vara försett med en identifieringsmärkning som har minst åtta och högst sjutton tecken. Identifieringsmärkningen med sjutton tecken ska uppfylla kraven enligt ISO-standarderna 3779:1983 och 3780:1983. b) Fordonets identifieringsmärkning ska finnas på en klart synlig plats som enkelt kan nås och märkningen ska inte kunna bli oläslig eller förstöras. c) Om fordonet inte har någon identifieringsmärkning stämplad i chassit eller karossen kan medlemsstaten genom tillämpning av nationell lag kräva att den anbringas i efterskott. I ett sådant fall ska medlemsstatens behöriga myndighet övervaka operationen. *Föreskriven skylt* Fordonet ska ha en identifieringsskylt som har anbringats av fordonstillverkaren. Inga ytterligare skyltar ska krävas efter det att godkännande har beviljats.

▼**M10**

Post	Rättsakt	Alternativa krav
19	Direktiv 76/115/EEG (Förankring av bilbälten)	Den sökande ska lämna in en redogörelse från tillverkaren om att det berörda fordonet [*vars identifieringsnummer VIN måste anges*] uppfyller minst ett av följande: — Direktiv 76/115/EEG. — FMVSS nr 210 (om sätesbältenas förankringar). — Artikel 22–3 i JSRRV.
20	Direktiv 76/756/EEG (Belysnings- och ljussignalanordningarnas installering)	a) Belysningsinstallationen ska uppfylla de centrala kraven i FN/ECE-föreskrifter nr 48, ändringsserie 03, med undantag av kraven i bilagorna 5 och 6 till föreskrifter nr 48. b) Undantag ska inte tillåtas om antal, centrala utformningsegenskaper, elkopplingar och färgen på det ljus som avges eller reflekteras från belysning och signalanordningar enligt posterna 21–26 och 28–30. c) Belysning och signalanordningar som vid tillämpning av ovanstående måste efterinstalleras ska vara försedda med EG-typgodkännandemärkning. d) Lampor som bygger på gasurladdning tillåts endast när det finns strålkastarrengöring och automatisk nivåreglering av strålkastarna där det är lämpligt. e) Halvljus ska anpassas till den trafikriktning som lagligen gäller i det land för vilket fordonets godkännande beviljas.
21	Direktiv 76/757/EEG (Reflexanordningar)	Vid behov ska ytterligare två reflexanordningar med EG-godkännandemärkning anbringas baktill på fordonet på en plats enligt FN/ECE-föreskrifter nr 48.
22	Direktiv 76/758/EEG (Breddmarkeringslyktor, främre sidopositionslyktor, bakre sidopositionslyktor, stopplyktor och varsellyktor)	Kraven i det direktivet ska inte gälla. Den tekniska tjänsten ska dock kontrollera att ljusen fungerar korrekt.
23	Direktiv 76/759/EEG (Körriktningsvisare)	Kraven i det direktivet ska inte gälla. Den tekniska tjänsten ska dock kontrollera att ljusen fungerar korrekt.
24	Direktiv 76/760/EEG (Bakre skyltlyktor)	Kraven i det direktivet ska inte gälla. Den tekniska tjänsten ska dock kontrollera att ljusen fungerar korrekt.
25	Direktiv 76/761/EEG (Huvudstrålkastare inklusive glödlampor)	a) Den belysning som produceras med halvljus från fordonets strålkastare ska kontrolleras enligt avsnitt 6 i FN/ECE-föreskrifter nr 112 om strålkastare som avger asymmetriskt halvljus. De toleranser som anges i bilaga 5 till de föreskrifterna kan användas för ändamålet. b) Samma beslut ska gälla i tillämpliga delar för strålkastarnas halvljus enligt FN/ECE-föreskrifter nr 98 eller nr 123.

▼**M10**

Post	Rättsakt	Alternativa krav
26	Direktiv 76/762/EEG (Främre dimljus)	Kraven i det direktivet ska inte gälla. Den tekniska tjänsten ska dock kontrollera att ljusen, om sådana har installerats, fungerar korrekt.
27	Direktiv 77/389/EEG (Bogseringsanordningar)	Kraven i det direktivet ska inte gälla.
28	Direktiv 77/538/EEG (Bakre dimljus)	Kraven i det direktivet ska inte gälla. Den tekniska tjänsten ska dock kontrollera att ljusen fungerar korrekt.
29	Direktiv 77/539/EEG (Backningsstrålkastare)	Kraven i det direktivet ska inte gälla. Den tekniska tjänsten ska dock kontrollera att ljusen, om sådana har installerats, fungerar korrekt.
30	Direktiv 77/540/EEG (Parkeringsljus)	Kraven i det direktivet ska inte gälla. Den tekniska tjänsten ska dock kontrollera att ljusen, om sådana har installerats, fungerar korrekt.
31	Direktiv 77/541/EEG (Bilbälten och fasthållningsanordningar)	*Komponenter* a) Bilbälten behöver inte vara typgodkända enligt direktiv 77/541/EEG. b) Varje bilbälte ska dock ha en identifieringsetikett. c) Uppgifterna på etiketten ska vara överensstämmande med beslutet rörande bilbältesfästen (se post 19). *Krav på installationen* a) Fordonet ska ha bilbälten enligt kraven i bilaga XV till direktiv 77/541/EEG. b) Om bilbälten måste efterinstalleras för att led a ska uppfyllas måste de vara av en godkänd typ enligt direktiv 77/541/EEG eller FN/ECE-föreskrifter nr 16.
32	Direktiv 77/649/EEG (Siktfält framåt)	a) Föraren ska ha ett 180-gradigt ostört siktfält enligt det som definieras i punkt 5.1.3 i bilaga I till direktiv 77/649/EEG. b) Genom undantag från led a ska A-stolpar och utrustning som förtecknas i punkt 5.1.3 i bilaga I till det direktivet inte anses vara störande hinder. c) Det får inte finnas fler än två A-stolpar.
33	Direktiv 78/316/EEG (Märkning av manöverorgan, visare och kontrollampor)	a) Symbolerna inklusive färgen för motsvarande visare som är obligatoriska enligt bilaga II till direktiv 78/316/EEG ska uppfylla kraven i det direktivet. b) Om så inte är fallet ska den tekniska tjänsten kontrollera att fordonets symboler, visare och kontrollampor ger föraren förståelig information om de berörda manöverorganen.

▼**M10**

Post	Rättsakt	Alternativa krav
34	Direktiv 78/317/EEG (Avfrostning/avimning)	Fordonet ska ha tillbörlig utrustning för avfrostning och avimning av vindrutan. Som tillbörlig utrustning för avfrostning av vindrutan ska anses vara utrustning som minst uppfyller punkt 5.1.1 i bilaga I till direktiv 78/317/EEG. Som tillbörlig utrustning för avimning av vindrutan ska anses vara utrustning som minst uppfyller punkt 5.2.1 i bilaga I till det direktivet.
35	Direktiv 78/318/EEG (Vindrutetorkare och vindrutespolare)	Fordonet ska ha tillbörlig utrustning för tvätt och avtorkning av vindrutan. Som tillbörlig utrustning för tvätt och avtorkning av vindrutan ska anses vara utrustning som minst uppfyller villkoren i punkt 5.1.3 i bilaga I till direktiv 78/318/EEG.
36	Direktiv 2001/56/EG (Värmesystem)	a) Passagerarutrymmet ska ha ett värmesystem. b) Förbränningsvärmare och installationen av dem ska uppfylla kraven i bilaga VII till direktiv 2001/56/EG. Dessutom ska motorgasdrivna (LPG) förbränningsvärmare och värmesystem uppfylla kraven i bilaga VIII till det direktivet. c) Ytterligare värmesystem som efterinstalleras ska uppfylla kraven i det direktivet.
37	Direktiv 78/549/EEG (Hjulskydd)	a) Fordonet ska vara utformat så att övriga väganvändare skyddas mot uppslungade stenar, lera, is, snö och vatten och för att minska faran för kontakt med hjul i rörelse. b) Den tekniska tjänsten kan kontrollera att fordonet uppfyller de centrala tekniska kraven i bilaga I till direktiv 78/549/EEG. c) Bestämmelserna i avsnitt 3 i bilaga I till det direktivet ska inte gälla.
38	Direktiv 78/932/EEG (Huvudstöd)	Kraven i direktiv 78/932/EEG ska inte gälla.
39	Direktiv 80/1268/EEG (CO_2-utsläpp/ bränsleförbrukning)	a) Provning ska genomföras enligt avsnitt 5 i bilaga I till direktiv 80/1268/EEG. b) Kraven i punkt 5.1.1 i den bilagan ska inte gälla. c) Om utsläpp från avgasröret inte mäts enligt bestämmelserna som avses i post 2, ska CO_2-utsläpp och bränsleförbrukning beräknas med formlerna i anmärkningarna ([b]) och ([c]).
40	Direktiv 80/1269/EEG (Motoreffekt)	a) Den sökande ska lämna in en redogörelse från tillverkaren om den högsta motoreffekten i kW och motsvarande varvtal. b) Alternativt kan samma information tillhandahållas i form av en motoreffektkurva.

▼**M10**

Post	Rättsakt	Alternativa krav
41	Direktiv 2005/55/EG (Avgaser (Euro 4 och 5) tunga fordon – OBD-system – röktäthet)	*Utsläpp från avgasrör* a) Provning ska genomföras enligt avsnitt 6.2 i bilaga I till direktiv 2005/55/EG med användning av de försämringsfaktorer som anges i punkt 3.6 i bilaga II till direktiv 2005/78/EG. b) Som gränser ska användas värden enligt tabell 1 eller tabell 2 i bilaga I till direktiv 2005/55/EG. *OBD* a) Fordonet ska vara försett med ett OBD-system. b) OBD-gränssnittet måste vara kompatibelt med vanliga diagnosverktyg som används för periodiska tekniska inspektioner. *Röktäthet* a) Fordon med dieselmotor ska provas enligt de metoder som avses i bilaga VI till direktiv 2005/55/EG. b) Det korrigerade värdet för absorptionskoefficienten ska vara väl synligt och på en plats som är lätt att nå.
44	Direktiv 92/21/EEG (Mått och vikter)	a) Kraven i avsnitt 3 i bilaga II till direktiv 92/21/EEG ska uppfyllas. b) Vid tillämpning av bestämmelserna som avses i led a ska följande vikter beaktas: — Vikten i körklart skick enligt definitionen i punkt 2.6 i bilaga I till direktiv 2007/46/EG fastställd av den tekniska tjänsten. — Vikt inklusive last i en redogörelse från fordonstillverkaren eller angiven på tillverkarens skylt inklusive dekaler eller information i instruktionsboken. Dessa vikter ska anses vara de högsta tekniskt tillåtna vikterna inklusive last. c) Inga undantag ska tillåtas rörande största tillåtna dimensioner.
45	Direktiv 92/22/EEG (Rutor av säkerhetsglas)	*Komponenter* a) Rutorna ska vara gjorda av härdat eller laminerat säkerhetsglas. b) Rutor av plast tillåts bara på platser bakom B-pelaren. c) Rutorna behöver inte vara godkända enligt direktiv 92/22/EEG. *Montering* a) De monteringsbestämmelser som anges i bilaga 21 till FN/ECE-föreskrifter nr 43 ska gälla. b) På vindrutan och rutan framför B-pelaren är det inte tillåtet med färgad film som kan sänka den normala ljustransmissionen under det gällande minimivärdet.

▼**M10**

Post	Rättsakt	Alternativa krav
46	Direktiv 92/23/EEG (Däck)	*Komponenter* Däcken ska vara försedda med EG-typgodkännandemärkning inklusive symbolen *s* (som står för sound, dvs. ljud). *Montering* a) Däckens dimensioner, belastningstal och hastighetskategori ska uppfylla kraven i bilaga IV till direktiv 92/23/EEG. b) Symbolen för däckens hastighetskategori ska vara förenlig med fordonets maximala konstruktionshastighet. Förekomsten av en hastighetsbegränsande anordning ska inte vara grund för undantag från detta krav. c) För tillämpning av bestämmelserna i led b ska fordonets maximala hastighet anges av tillverkaren. Den tekniska tjänsten kan dock bedöma fordonets maximala konstruktionshastighet med stöd av uppgifter om motorns största effekt och största varvtal samt om kraftöverföringen.
50	Direktiv 94/20/EG (Kopplingsanordningar)	*Separata tekniska enheter* a) OEM-kopplingar för släpvagn vars maximivikt inte överskrider 1 500 kg behöver inte vara typgodkända enligt direktiv 94/20/EG. En koppling anses vara originalutrustning från tillverkaren (OEM) om den beskrivs i instruktionsboken eller motsvarande dokument som köparen får från fordonstillverkaren. Om en sådan koppling godkänns tillsammans med fordonet, ska det finnas en lämplig text i godkännandeintyget med en redogörelse om att ägaren har ansvar för att säkerställa kopplingens förenlighet med den kopplingsanordning som används på släpvagnen. b) Andra kopplingar än de som avses i led a och kopplingar som efterinstalleras ska vara typgodkända enligt direktiv 94/20/EG. *Montering på fordonet* Den tekniska tjänsten ska kontrollera att monteringen av kopplingsanordningar uppfyller kraven i bilaga VII till direktiv 94/20/EG.
53	Direktiv 96/79/EG (Frontalkollisionsskydd) ([e])	a) Den sökande ska lämna in en redogörelse från tillverkaren om att det berörda fordonet [*vars identifieringsnummer VIN måste anges*] uppfyller minst ett av följande: — Direktiv 96/79/EG. — FMVSS nr 208 (om passagerares skydd vid kollision). — Artikel 18 i JSRRV. b) På den sökandes begäran kan provning enligt bilaga II till direktiv 96/79/EG genomföras på ett serieproducerat fordon. Provningen ska utföras av en anmäld europeisk teknisk tjänst med tillbörlig kompetens. En detaljerad rapport ska utfärdas till den sökande.

▼**M10**

Post	Rättsakt	Alternativa krav
54	Direktiv 96/27/EG (Sidokollisionsskydd)	a) Den sökande ska lämna in en redogörelse från tillverkaren om att det berörda fordonet [*vars identifieringsnummer VIN måste anges*] uppfyller minst ett av följande: — Direktiv 96/27/EG. — FMVSS nr 214 (om sidokollisionsskydd). — Artikel 18 i JSRRV. b) På den sökandes begäran kan provning enligt avsnitt 3 i bilaga II till direktiv 96/27/EG genomföras på ett serieproducerat fordon. Provningen ska utföras av en anmäld europeisk teknisk tjänst med tillbörlig kompetens. En detaljerad rapport ska utfärdas till den sökande.
58	Förordning (EG) nr 78/2009 (Fotgängarskydd)	*Bromsassistans* Fordonen ska utrustas med ett elektroniskt system med låsningsfria bromsar på alla hjul. *Fotgängarskydd* Kraven enligt den förordningen ska inte gälla före den 1 januari 2013. *Frontskydd* Frontskydd som monterats på fordonet ska dock vara typgodkänt enligt förordning (EG) nr 78/2009 och monteringen ska uppfylla de centrala kraven i avsnitt 6 i bilaga I till den förordningen.
59	Direktiv 2005/64/EG (Materialåtervinning)	Kraven enligt det direktivet ska inte gälla.
61	Direktiv 2006/40/EG (Luftkonditioneringssystem)	Kraven enligt det direktivet ska gälla.

Del II: Fordon i kategori N_1

Post	Rättsakt	Alternativa krav
1	Direktiv 70/157/EEG (Tillåten ljudnivå)	*Provning under körning* a) Provning ska genomföras enligt den metod A som avses i bilaga 3 till FN/ECE-föreskrifter nr 51. Gränserna specificeras i avsnitt 2.1 i bilaga I till direktiv 70/157/EEG. Det ska vara tillåtet med en decibel över de angivna gränserna. b) Provbanan ska uppfylla specifikationerna i bilaga 8 till FN/ECE-föreskrifter nr 51. En provbana med avvikande specifikationer får användas under förutsättning att den tekniska tjänsten har genomfört korrelationstest. Vid behov ska en korrektionsfaktor tillämpas. c) Avgassystem som innehåller fibermaterial behöver inte konditioneras enligt bilaga 5 till FN/ECE-föreskrifter nr 51. *Provning vid stillastående* Provning ska genomföras enligt avsnitt 3.2 i bilaga 3 till FN/ECE-föreskrifter nr 51.

▼**M10**

Post	Rättsakt	Alternativa krav
2	Direktiv 70/220/EEG (Utsläpp)	*Utsläpp från avgasrör* a) Typ I-provning ska genomföras enligt bilaga III till direktiv 70/220/EEG med användning av de försämringsfaktorer som avses i punkt 5.3.6.2. Som gränser ska tillämpas de värden som anges i punkt 5.3.1.4 i bilaga I till det direktivet. b) Fordonet behöver inte vara inkört med 3 000 km såsom krävs i avsnitt 3.1.1 i bilaga III till det direktivet. c) Det bränsle som ska användas vid provningen är referensbränslet enligt bilaga IX till direktiv 70/220/EEG. d) Dynamometern ska ställas upp enligt de tekniska kraven i avsnitt 3.2 i tillägg 2 till bilaga III till det direktivet. e) Den provning som avses i led a ska inte genomföras när det kan visas att fordonet uppfyller de kaliforniska föreskrifter som nämns i den inledande anmärkningen i avsnitt 5 i bilaga I till det direktivet. *Avdunstningsutsläpp* Fordon med bensinmotor ska förses med ett utsläppsbegränsande system som begränsar avdunstningsutsläpp (t.ex. kolkanister). *Vevhusutsläpp* Fordonet måste ha en anordning för återföring av vevhusgaser. *OBD* a) Fordonet ska vara försett med ett OBD-system. b) OBD-gränssnittet måste vara kompatibelt med vanliga diagnosverktyg som används för periodiska tekniska inspektioner.
2a	Förordning (EG) nr 715/2007 (Avgaser [Euro 5 och 6] lätta fordon/tillgång till information)	*Utsläpp från avgasrör* a) Typ I-provning ska genomföras enligt bilaga III till förordning (EG) nr 692/2008 med användning av de försämringsfaktorer som anges i punkt 1.4 i bilaga VII till förordning (EG) nr 692/2008. Som gränser ska användas de värden som anges i tabell I och tabell II i bilaga I till förordning (EG) nr 715/2007. b) Fordonet behöver inte vara inkört med 3 000 km som det krävs i avsnitt 3.1.1 i bilaga 4 till FN/ECE-föreskrifter nr 83. c) Det bränsle som ska användas vid provningen är referensbränslet enligt bilaga IX till förordning (EG) nr 692/2008. d) Dynamometern ska ställas upp enligt de tekniska kraven i avsnitt 3.2 i bilaga 4 till FN/ECE-föreskrifter nr 83. e) Den provning som avses i punkt a behöver inte genomföras när det kan visas att fordonet uppfyller de kaliforniska föreskrifter som avses i avsnitt 2 i bilaga I till förordning (EG) nr 692/2008. *Avdunstningsutsläpp* Fordon med bensinmotor måste ha ett system som begränsar avdunstningsutsläpp (t.ex. kolkanister).

▼**M10**

Post	Rättsakt	Alternativa krav
		Vevhusutsläpp Fordonet måste ha en anordning för återföring av vevhusgaser. *OBD* Fordonet ska vara försett med ett OBD-system. OBD-gränssnittet måste vara kompatibelt med vanliga diagnosverktyg som används för periodiska tekniska inspektioner. *Röktäthet* a) Fordon med dieselmotor ska provas enligt de metoder som avses i tillägg 2 i bilaga IV till förordning (EG) nr 692/2008. b) Det korrigerade värdet för absorptionskoefficienten ska vara väl synligt och på en plats som är lätt att nå. *CO_2-utsläpp och bränsleförbrukning* a) Provning ska genomföras enligt bilaga XII till förordning (EG) nr 692/2008. b) Fordonet behöver inte vara inkört med 3 000 km som det krävs i avsnitt 3.1.1 i bilaga 4 till FN/ECE-föreskrifter nr 83. c) Om fordonet uppfyller de kaliforniska föreskrifter som anges i avsnitt 2 i bilaga I till förordning (EG) nr 692/2008 och därför inte behöver testas för utsläpp från avgasröret, ska medlemsstaterna beräkna CO_2-utsläpp och bränsleförbrukning med formlerna i anmärkningarna ([b]) och ([c]). *Tillgång till information* Bestämmelserna om tillgång till information ska inte gälla.
3	Direktiv 70/221/EEG (Bränsletankar/bakre underkörningsskydd)	*Bränsletankar* a) Bränsletankarna ska uppfylla kraven i avsnitt 5 i bilaga I till direktiv 70/221/EEG med undantag av punkterna 5.1, 5.2 och 5.12. De ska särskilt uppfylla kraven i punkterna 5.9 och 5.9.1 men dropptest behöver inte genomföras. b) LPG- eller CNG-tankar ska vara typgodkända enligt FN/ECE-föreskrifter nr 67, ändringsserie 01, eller FN/ECE-föreskrifter nr 110 ([a]). *Specialbestämmelser för bränsletankar av plastmaterial* Den sökande ska lämna in en redogörelse från tillverkaren om att bränsletanken i det berörda fordonet [*vars identifieringsnummer VIN måste anges*] uppfyller kraven enligt minst ett av följande: — Avsnitt 6.3 i direktiv 70/221/EEG. — FMVSS nr 301 (om bränslesystemets integritet). — Bilaga 5 till FN/ECE-föreskrifter 34.

▼**M10**

Post	Rättsakt	Alternativa krav
		Bakre underkörningsskydd a) Fordonets bakre del ska vara konstruerad enligt kraven i avsnitt 5 i bilaga II till direktiv 70/221/EEG. b) För detta ändamål är det tillräckligt att kraven i punkt 5.2 andra stycket uppfylls. c) Om ett bakre underkörningsskydd måste efterinstalleras för att kraven ovan ska uppfyllas, ska det uppfylla kraven i punkterna 5.3 och 5.4 i bilaga II till det direktivet.
4	Direktiv 70/222/EEG (Utrymme för bakre registreringsskylt)	Utrymme, lutning, synlighetsvinkel och plats för registreringsskylten ska uppfylla kraven i direktiv 70/222/EEG.
5	Direktiv 70/311/EEG (Styrkraft)	*Mekaniska system* a) Styrmekanismen ska vara självcentrerande. För att kontrollera att denna bestämmelse uppfylls ska provning genomföras enligt punkterna 5.1.2 och 5.2.1 i bilaga I till direktiv 70/311/EEG. b) Fel på styrsystemet får inte leda till att föraren helt förlorar kontrollen över fordonet. *Komplexa fordonskontrollsystem (drive by wire-utrustning)* Komplexa elektroniska kontrollsystem ska bara tillåtas om de uppfyller kraven i bilaga 6 till FN/ECE-föreskrifter nr 79.
6	Direktiv 70/387/EEG (Dörrlås och dörrgångjärn)	a) Dörrarnas lås och gångjärn ska uppfylla kraven i punkterna 3.2.1, 3.3.2 och 3.4.1 i bilaga I till direktiv 70/387/EEG. b) Kraven enligt punkt 3.4.1 ska inte gälla om det kan demonstreras att kraven i punkt 6.1.5.4 i FN/ECE-föreskrifter nr 11 rev.1 ändring 2 uppfylls.
7	Direktiv 70/388/EEG (Ljudsignalanordningar)	*Komponenter* Ljudsignalanordningarna behöver inte vara typgodkända enligt direktiv 70/388/EEG. De ska dock kunna avge ett kontinuerligt ljud enligt kraven i punkt 1.1 i bilaga I till direktiv 70/388/EEG. *Montering på fordonet* a) Provning ska genomföras enligt avsnitt 2 i bilaga I till direktiv 70/388/EEG. b) Den högsta ljudtrycksnivån ska vara enligt punkt 2.1.4 i den bilagan.
8	Direktiv 2003/97/EG (Anordningar för indirekt sikt)	*Komponenter* a) Fordonet ska ha backspeglar enligt vad som föreskrivs i avsnitt 2 i bilaga III till direktiv 2003/97/EG. b) De behöver inte vara typgodkända enligt det direktivet.

▼**M10**

Post	Rättsakt	Alternativa krav
		c) Speglarna ska ha en kurvradie som inte ger betydande bildförvrängning. Den tekniska tjänsten får avgöra om kurvradien ska kontrolleras enligt metoden som beskrivs i tillägg 1 i bilaga II till direktiv 2003/97/EG. Kurvradien får inte vara mindre än det som krävs enligt avsnitt 3.4 i bilaga II till det direktivet. *Montering på fordonet* Mätningar ska genomföras för att säkerställa att synfältet uppfyller kraven enligt avsnitt 5 i bilaga III till direktiv 2003/97/EG eller enligt avsnitt 5 i bilaga III till direktiv 71/127/EEG.
9	Direktiv 71/320/EEG (Bromsning)	*Allmänna bestämmelser* a) Bromssystemet ska vara konstruerat enligt avsnitt 2 i bilaga I till direktiv 71/320/EEG. b) Fordonet ska ha elektroniska ABS-bromsar på alla hjul. c) Bromssystemets funktion ska uppfylla kraven i avsnitt 2 i bilaga II till det direktivet. d) För detta ändamål ska vägprovning genomföras på en bana vars yta har hög vidhäftning. Parkeringsbromsen ska provas på en lutning på 18 procent (uppåt och nedåt). Endast de provningar som anges nedan ska genomföras. Fordonet ska vid alla provningar vara fullastat. e) Den vägprovning som avses i led c ska inte genomföras om den sökande kan lämna in en redogörelse från tillverkaren om att fordonet uppfyller antingen FN/ECE-föreskrifter nr 13-H inklusive supplement 5 eller FMVSS nr 135. *Färdbroms* a) Typ 0-provning enligt punkterna 1.2.2 och 1.2.3 i bilaga II till direktiv 71/320/EEG ska genomföras. b) Dessutom ska en typ 1-provning enligt punkt 1.3 i bilaga II till det direktivet genomföras. *Parkeringsbroms* Provning ska genomföras enligt punkt 2.1.3 i bilaga II till det direktivet.
10	Direktiv 72/245/EEG (Radiostörning (elektromagnetisk kompatibilitet))	*Komponenter* a) Elektriska/elektroniska underenheter behöver inte vara typgodkända enligt direktiv 72/245/EEG. b) Efterinstallerade elektriska/elektroniska enheter ska dock uppfylla det direktivet.

▼**M10**

Post	Rättsakt	Alternativa krav
		Utsänd elektromagnetisk strålning Den sökande ska lämna in en redogörelse från tillverkaren om att fordonet uppfyller kraven i direktiv 72/245/EEG eller följande alternativa standarder: — Elektromagnetisk bredbandsstrålning: CISPR 12 eller SAE J551-2. — Elektromagnetisk smalbandsstrålning: CISPR 12 (externt) eller 25 (internt) eller SAE J551-4 och SAE J1113-41. *Immunitetstest* Immunitetstest ska inte göras.
11	Direktiv 72/306/EEG (Föroreningar från dieselmotorer)	a) Provning ska genomföras enligt metoderna i bilagorna III och IV till direktiv 72/306/EEG. De gränsvärden som ska tillämpas anges i bilaga V till det direktivet. b) Det korrigerade värdet för den absorptionskoefficient som avses i avsnitt 4 i bilaga I till direktiv 72/306/EEG ska vara väl synligt och på en plats som är lätt att nå.
13	Direktiv 74/61/EEG (Stöldskydd och startspärr)	a) För att förhindra obehörig användning ska fordonet vara försett med en låsningsanordning enligt avsnitt 2.2 i bilaga IV till direktiv 74/61/EEG. b) Om en startspärr har installerats måste den uppfylla de tekniska kraven i avsnitt 3 i bilaga V till det direktivet och de centrala kraven i avsnitt 4, särskilt punkt 4.1.1.
14	Direktiv 74/297/EEG ([f]) (Sammanstötningsskydd för styrmekanismen)	a) Den sökande ska lämna in en redogörelse från tillverkaren om att det berörda fordonet [*vars identifieringsnummer VIN måste anges*] uppfyller kraven enligt minst ett av följande: — Direktiv 74/297/EEG. — FMVSS Nr 203 (om skydd för föraren mot sammanstötning med styrmekanismen) inklusive FMVSS nr 204 (om styrmekanismens förskjutning bakåt). — Artikel 11 i JSRRV. b) På den sökandes begäran kan provning enligt bilaga II till direktiv 74/297/EEG genomföras på ett serieproducerat fordon. Provningen ska utföras av en anmäld europeisk teknisk tjänst med tillbörlig kompetens. En detaljerad rapport ska utfärdas till den sökande.
15	Direktiv 74/408/EEG (Sätenas hållfasthet – huvudstöd)	*Säten, sätenas förankringar och inställningssystem* Sätena och deras inställningssystem ska uppfylla kraven i bilaga IV till direktiv 74/408/EEG. *Huvudstöd* a) Huvudstöden ska uppfylla de centrala kraven i avsnitt 3 i bilaga II till direktiv 74/408/EEG och avsnitt 5 i tillägg I till den bilagan.

▼**M10**

Post	Rättsakt	Alternativa krav
		b) Endast de provningar som beskrivs i punkt 3.10 och avsnitten 5, 6 och 7 i bilaga II till det direktivet ska genomföras.
17	Direktiv 75/443/EEG (Hastighetsmätare och backväxel)	*Hastighetsmätare* a) Mätarvisningen ska uppfylla punkterna 4.1–4.2.3 i bilaga II till direktiv 75/443/EEG. b) Om den tekniska tjänsten har skäliga grunder att tro att hastighetsmätaren inte är tillräckligt noggrant kalibrerad kan den kräva att provning enligt avsnitt 4.3 genomförs. *Backväxel* Växlingsmekanismen ska inbegripa en backväxel.
18	Direktiv 76/114/EEG (Föreskrivna skyltar)	*Fordonets identifieringsmärkning* a) Fordonet ska vara försett med en identifieringsmärkning som har minst åtta och högst sjutton tecken. Identifieringsmärkningen med sjutton tecken ska uppfylla kraven enligt ISO-standarderna 3779:1983 och 3780:1983. b) Fordonets identifieringsmärkning ska finnas på en klart synlig plats som enkelt kan nås och märkningen ska inte kunna bli oläslig eller förstöras. c) Om fordonet inte har någon identifieringsmärkning stämplad i chassit eller karossen kan medlemsstaten genom tillämpning av nationell lag kräva att den anbringas i efterskott. I ett sådant fall ska medlemsstatens behöriga myndighet övervaka operationen. *Föreskriven skylt* Fordonet ska ha en identifieringsskylt som har anbringats av fordonstillverkaren. Inga ytterligare skyltar ska krävas efter att godkännande har beviljats.
19	Direktiv 76/115/EEG (Förankring av bilbälten)	Den sökande ska lämna in en redogörelse från tillverkaren om att det berörda fordonet [*vars* identifieringsnummer *VIN måste anges*] uppfyller minst ett av följande: — Direktiv 76/115/EEG. — FMVSS nr 210 (om sätesbältenas förankringar). — Artikel 22–3 i JSRRV.
20	Direktiv 76/756/EEG (Belysnings- och ljussignalanordningarnas installering)	a) Belysningsinstallationen ska uppfylla de centrala kraven i FN/ECE-föreskrifter nr 48, ändringsserie 03, med undantag av kraven i bilagorna 5 och 6 till föreskrifter 48. b) Undantag ska inte tillåtas rörande antal, centrala utformningsegenskaper, elkopplingar och färgen på det ljus som avges eller reflekteras från belysning och signalanordningar enligt posterna 21–26 och 28–30.

▼**M10**

Post	Rättsakt	Alternativa krav
		c) Belysning och signalanordningar som vid tillämpning av ovanstående måste efterinstalleras ska vara försedda med EG-typgodkännandemärkning. d) Lampor som bygger på gasurladdning tillåts endast tillsammans med strålkastarrengöring och automatisk nivåreglering av strålkastarna där det är lämpligt. e) Halvljus ska anpassas till den trafikriktning som lagligen gäller i det land för vilket fordonets godkännande beviljas.
21	Direktiv 76/757/EEG (Reflexanordningar)	Vid behov ska ytterligare två reflexanordningar med EG-godkännandemärkning anbringas baktill på fordonet på en plats enligt FN/ECE-föreskrifter nr 48.
22	Direktiv 76/758/EEG (Breddmarkeringslyktor, främre sidopositionslyktor, bakre sidopositionslyktor, stopplyktor och varsellyktor)	Kraven i det direktivet ska inte gälla. Den tekniska tjänsten ska dock kontrollera att ljusen fungerar korrekt.
23	Direktiv 76/759/EEG (Körriktningsvisare)	Kraven i det direktivet ska inte gälla. Den tekniska tjänsten ska dock kontrollera att ljusen fungerar korrekt.
24	Direktiv 76/760/EEG (Bakre skyltlyktor)	Kraven i det direktivet ska inte gälla. Den tekniska tjänsten ska dock kontrollera att ljusen fungerar korrekt.
25	Direktiv 76/761/EEG (Huvudstrålkastare inklusive glödlampor)	a) Den belysning som produceras med halvljus från fordonets strålkastare ska kontrolleras enligt avsnitt 6 av FN/ECE-föreskrifter nr 112 rörande strålkastare som avger asymmetriskt halvljus. De toleranser som anges i bilaga 5 till de föreskrifterna kan användas för ändamålet. b) Samma beslut ska gälla i tillämpliga delar för strålkastarnas halvljus enligt FN/ECE-föreskrifter nr 98 eller nr 123.
26	Direktiv 76/762/EEG (Främre dimljus)	Bestämmelserna i det direktivet ska inte gälla. Den tekniska tjänsten ska dock kontrollera att ljusen, om sådana har installerats, fungerar korrekt.
27	Direktiv 77/389/EEG (Bogseringsanordningar)	Kraven i det direktivet ska inte gälla.
28	Direktiv 77/538/EEG (Bakre dimljus)	Bestämmelserna i det direktivet ska inte gälla. Den tekniska tjänsten ska dock kontrollera att ljusen fungerar korrekt.
29	Direktiv 77/539/EEG (Backningsstrålkastare)	Bestämmelserna i det direktivet ska inte gälla. Den tekniska tjänsten ska dock kontrollera att ljusen, om sådana har installerats, fungerar korrekt.
30	Direktiv 77/540/EEG (Parkeringsljus)	Bestämmelserna i det direktivet ska inte gälla. Den tekniska tjänsten ska dock kontrollera att ljusen, om sådana har installerats, fungerar korrekt.

▼**M10**

Post	Rättsakt	Alternativa krav
31	Direktiv 77/541/EEG (Bilbälten och fasthållningsanordningar)	*Komponenter* a) Bilbälten behöver inte vara typgodkända enligt direktiv 77/541/EEG. b) Varje bilbälte ska dock ha en identifieringsetikett. c) Uppgifterna på etiketten ska vara överensstämmande med beslutet om bilbältesfästen (se post 19). *Krav på installationen* a) Fordonet ska ha bilbälten enligt kraven i bilaga XV till direktiv 77/541/EEG. b) Om bilbälten måste efterinstalleras för att led a ska uppfyllas måste de vara av en godkänd typ enligt direktiv 77/541/EEG eller FN/ECE-föreskrifter nr 16.
33	Direktiv 78/316/EEG (Märkning av manöverorgan, visare och kontrollampor)	a) Symbolerna inklusive färgen för motsvarande visare som är obligatoriska enligt bilaga II till direktiv 78/316/EEG ska uppfylla kraven i det direktivet. b) Om så inte är fallet ska den tekniska tjänsten kontrollera att fordonets symboler, visare och kontrollampor ger föraren förståelig information om de berörda manöverorganen.
34	Direktiv 78/317/EEG (Avfrostnings-/avimningsanordningar)	Fordonet ska ha tillbörlig utrustning för avfrostning och avimning av vindrutan.
35	Direktiv 78/318/EEG (Vindrutetorkare och vindrutespolare)	Fordonet ska ha tillbörlig utrustning för tvätt och avtorkning av vindrutan.
36	Direktiv 2001/56/EG (Värmesystem)	a) Passagerarutrymmet ska ha ett värmesystem. b) Förbränningsvärmare och installationen av dem ska uppfylla kraven i bilaga VII till direktiv 2001/56/EG. Dessutom ska motorgasdrivna (LPG) förbränningsvärmare och värmesystem uppfylla kraven i bilaga VIII till det direktivet. c) Ytterligare värmesystem som efterinstalleras ska uppfylla kraven i det direktivet.
39	Direktiv 80/1268/EEG (CO_2-utsläpp/bränsleförbrukning)	a) Provning ska genomföras enligt avsnitt 5 i bilaga I till direktiv 80/1268/EEG. b) Kraven i punkt 5.1.1 i den bilagan ska inte gälla. c) Om utsläpp från avgasröret inte mäts enligt bestämmelserna som avses i post 2, ska CO_2-utsläpp och bränsleförbrukning beräknas med formlerna i anmärkningarna ([b]) och ([c]).

▼**M10**

Post	Rättsakt	Alternativa krav
40	Direktiv 80/1269/EEG (Motoreffekt)	a) Den sökande ska lämna in en redogörelse från tillverkaren om den högsta motoreffekten i kW och motsvarande varvtal. b) Alternativt kan samma information tillhandahållas i form av en motoreffektkurva.
41	Direktiv 2005/55/EG (Avgaser (Euro 4 och 5) tunga fordon – OBD-system – röktäthet)	*Utsläpp från avgasrör* a) Provning ska genomföras enligt avsnitt 6.2 i bilaga I till direktiv 2005/55/EG med användning av de försämringsfaktorer som anges i punkt 3.6 i bilaga II till direktiv 2005/78/EG. b) Som gränser ska användas värden enligt tabell 1 eller tabell 2 i bilaga I till direktiv 2005/55/EG. *OBD* a) Fordonet ska vara försett med ett OBD-system. b) OBD-gränssnittet måste vara kompatibelt med vanliga diagnosverktyg som används för periodiska tekniska inspektioner. *Röktäthet* a) Fordon med dieselmotor ska provas enligt de metoder som avses i bilaga VI till direktiv 2005/55/EG. b) Det korrigerade värdet för absorptionskoefficienten ska vara väl synligt och på en plats som är lätt att nå.
45	Direktiv 92/22/EEG (Rutor av säkerhetsglas)	*Komponenter* a) Rutorna ska vara gjorda av härdat eller laminerat säkerhetsglas. b) Rutor av plast tillåts bara på platser bakom B-pelaren. c) Rutorna behöver inte vara godkända enligt direktiv 92/22/EEG. *Montering* a) De monteringsföreskrifter som anges i bilaga 21 till FN/ECE-föreskrifter nr 43 ska gälla. b) På vindrutan och rutan framför B-pelaren är det inte tillåtet med färgad film som kan sänka den normala ljustransmissionen under det gällande minimivärdet.
46	Direktiv 92/23/EEG (Däck)	*Komponenter* Däcken ska vara försedda med EG-typgodkännandemärkning inklusive symbolen ”s” (som står för sound, dvs. ljud). *Montering* a) Däckens dimensioner, belastningstal och hastighetskategori ska uppfylla kraven i bilaga IV till direktiv 92/23/EEG. b) Symbolen för däckens hastighetskategori ska vara förenlig med fordonets maximala konstruktionshastighet.

▼**M10**

Post	Rättsakt	Alternativa krav
		c) Förekomsten av en hastighetsbegränsande anordning ska inte vara grund för undantag från detta krav. d) För tillämpning av bestämmelserna i led b ska fordonets maximala hastighet anges av tillverkaren. Den tekniska tjänsten kan dock bedöma fordonets maximala konstruktionshastighet med stöd av uppgifter om motorns största effekt och största varvtal samt om kraftöverföringen.
48	Direktiv 97/27/EG (Mått och vikter)	a) De centrala kraven i bilaga I till direktiv 97/27/EG ska vara uppfyllda. Däremot ska kraven enligt punkterna 7.8.3, 7.9 och 7.10 i den bilagan inte gälla. b) Vid tillämpning av bestämmelserna som avses i led a ska följande vikter beaktas: — Vikten i körklart skick enligt definitionen i punkt 2.6 i bilaga I till direktiv 2007/46/EG fastställd av den tekniska tjänsten. — Maximal vikt inklusive last i en redogörelse från fordonstillverkaren eller angiven på tillverkarens skylt inklusive dekaler eller information i instruktionsboken. Dessa vikter ska anses vara de högsta tekniskt tillåtna vikterna inklusive last. c) Det ska inte vara tillåtet med tekniska ändringar som görs av den sökande – såsom byte till däck med lägre belastningstal – för att sänka högsta tekniskt tillåtna vikt inklusive last till 3,5 ton eller mindre för att fordonet ska kunna beviljas enskilt godkännande. d) Inga undantag ska tillåtas rörande största tillåtna dimensioner.
49	Direktiv 92/114/EEG (Utskjutande delar på förarhytter)	a) I enlighet med avsnitt 6 i bilaga I till direktiv 92/114/EEG ska de allmänna kraven i avsnitt 5 i bilaga I till direktiv 74/483/EEG vara uppfyllda. b) Den tekniska tjänsten kan fatta beslut om huruvida kraven i punkterna 6.1, 6.5, 6.6, 6.7, 6.8 och 6.11 i bilaga I till direktiv 74/483/EEG behöver uppfyllas.
50	Direktiv 94/20/EG (Kopplingsanordningar)	*Separata tekniska enheter* a) OEM-kopplingar för släpvagn vars maximivikt inte överskrider 1 500 kg behöver inte vara typgodkända enligt direktiv 94/20/EG. b) En koppling anses vara originalutrustning från tillverkaren (OEM) om den beskrivs i instruktionsboken eller motsvarande dokument som köparen får från fordonstillverkaren. c) Om en sådan koppling godkänns tillsammans med fordonet, ska det finnas en lämplig text i godkännandeintyget med utlåtande om att ägaren har ansvar för att säkerställa förenlighet med den kopplingsanordning som används på släpvagnen.

▼M10

Post	Rättsakt	Alternativa krav
		d) Andra kopplingar än de som avses i led a och kopplingar som efterinstalleras ska vara typgodkända enligt direktiv 94/20/EG. *Montering på fordonet* Den tekniska tjänsten ska kontrollera att monteringen av kopplingsanordningar uppfyller kraven i bilaga VII till direktiv 94/20/EG.
54	Direktiv 96/27/EG (Sidokollisionsskydd)	a) Den sökande ska lämna in en redogörelse från tillverkaren om att det berörda fordonet [*vars identifieringsnummer VIN måste anges*] uppfyller minst ett av följande: — Direktiv 96/27/EG. — FMVSS nr 214 (om sidokollisionsskydd). — Artikel 18 i JSRRV. b) På den sökandes begäran kan provning enligt avsnitt 3 i bilaga II till direktiv 96/27/EG genomföras på ett serieproducerat fordon. c) Provningen ska utföras av en anmäld europeisk teknisk tjänst med tillbörlig kompetens. En detaljerad rapport ska utfärdas till den sökande.
56	Direktiv 98/91/EG Fordon avsedda för transport av farligt gods	Fordon avsedda för transport av farligt gods ska uppfylla kraven enligt direktiv 94/55/EG.
58	Förordning (EG) nr 78/2009 (Fotgängarskydd)	*Bromsassistans* Fordonen ska utrustas med ett elektroniskt system med låsningsfria bromsar på alla hjul. *Fotgängarskydd* Kraven enligt den förordningen ska till och med den 24 februari 2018 inte gälla för fordon vars högsta vikt inte överstiger 2 500 kg och till och med den 24 augusti 2019 inte för fordon vars högsta vikt överstiger 2 500 kg. *Frontskydd* Frontskydd som monterats på fordonet ska dock vara typgodkänt enligt förordning (EG) nr 78/2009 och monteringen ska uppfylla de centrala kraven i avsnitt 6 i bilaga I till den förordningen.
59	Direktiv 2005/64/EG (Materialåtervinning)	Kraven enligt det direktivet ska inte gälla.
61	Direktiv 2006/40/EG (Luftkonditioneringssystem)	Kraven enligt det direktivet ska gälla.

Förklaringar för tillägg 2

1. Förkortningar som används i detta tillägg

   OEM: Original equipment provided by the manufacturer (originalutrustning från tillverkaren).

   FMVSS: Federal Motor Vehicle Safety Standard of the U.S. Department of Transportation (federal säkerhetsnorm för motorfordon, transportdepartementet i Förenta staterna).

   JSRRV: Japan Safety regulations for Road Vehicles (japanska säkerhetsföreskrifter för vägfordon).

   SAE: Society of Automotive Engineers (organisationen för personer verksamma med utveckling av fordon).

   CISPR: Comité international spécial des perturbations radioélectriques (internationella specialkommittén för radiostörningar).

2. Anmärkningar

   (a) Hela LPG- eller CNG-installationen ska kontrolleras mot bestämmelserna i FN/ECE-föreskrifterna nr 67, 110 eller 115 enligt vad som är lämpligt.

   (b) Följande formler ska användas för beräkning av uppskattade CO_2-utsläpp:

▼**M10**

Bensinmotor och manuell växellåda:

$CO_2 = 0{,}047\ m + 0{,}561\ p + 56\ 621$

Bensinmotor och automatisk växellåda:

$CO_2 = 0{,}102\ m + 0{,}328\ p + 9\ 481$

Bensinmotor och elhybrid:

$CO_2 = 0{,}116\ m - 57\ 147$

Dieselmotor och manuell växellåda:

$CO_2 = 0{,}108\ m - 11\ 371$

Dieselmotor och automatisk växellåda:

$CO_2 = 0{,}116\ m - 6\ 432$

där CO_2 är de kombinerade utsläppen av CO_2 uttryckt i g/km, m är fordonets vikt i körklart skick uttryck i kg och p är maximal motoreffekt uttryckt i kW.

Den kombinerade vikten av CO_2 ska beräknas med en decimals noggrannhet och därefter avrundas till närmaste heltal enligt följande:

a) Om siffran efter decimalavskiljaren är lägre än 5 görs avrundning nedåt.

b) Om siffran efter decimalavskiljaren är lika med eller högre än 5 görs avrundning uppåt.

(c) Följande formler ska användas för beräkning av uppskattad bränsleförbrukning:

$CFC = CO_2 \times k^{-1}$

där CFC är den kombinerade bränsleförbrukningen uttryckt i l/100 km, CO_2 är den kombinerade vikten av CO_2-utsläpp uttryckt i g/km efter avrundning enligt reglerna i anmärkning 2 b och k är en koefficient vars värde är

23,81 för bensinmotorer,

26,49 för dieselmotorer.

Den kombinerade bränsleförbrukningen ska beräknas med två decimaler. Därefter avrundas värdet enligt följande:

a) Om siffran efter den första decimalen är lägre än 5 görs avrundning nedåt.

b) Om siffran efter den första decimalen är lika med eller högre än 5 görs avrundning uppåt.

(d) Direktiv 74/297/EEG gäller fordon som inte omfattas av räckvidden för direktiv 96/79/EG.

(e) Fordon som uppfyller kraven i direktiv 96/79/EG behöver inte uppfylla kraven i direktiv 74/297/EEG.

(f) Direktiv 74/297/EEG gäller fordon i kategori N_1 vars högsta tekniskt tillåtna vikt inte överskrider 1,5 ton.

▼M1

DEL II

Förteckning över FN/ECE-föreskrifter som erkänns som alternativ till särdirektiv eller särförordningar i del I

När hänvisning sker till ett särdirektiv eller en särförordning i tabellen i del I ska ett godkännande som utfärdats i enlighet med följande FN/ECE-föreskrifter som gemenskapen har anslutit sig till i egenskap av avtalsslutande part i FN:s ekonomiska kommission för Europas ”1958 års reviderade Genève-avtal” ([1]) genom rådets beslut 97/836/EG, eller efterföljande rådsbeslut i enlighet med artikel 3.3 i det beslutet, anses vara likvärdiga med ett EG-typgodkännande som beviljats i enlighet med det relevanta särdirektivet eller den relevanta särförordningen.

Alla ytterligare ändringar av de FN/ECE-föreskrifter som anges nedan ([2]) ska också anses vara likvärdiga, i enlighet med det gemenskapsbeslut som avses i artikel 4.2 i beslut 97/836/EG.

	Område	FN/ECE-föreskrifter i sin grundversion, nr	Ändringsserie
1. (*)	Tillåten ljudnivå	51	02
	Reservljuddämparsystem	59	00
2.	Avgaser	83	05
	Ersättningskatalysator	103	00
3.	Bränsletankar	34	02
	LPG-tankar	67	01
	CNG-tankar	110	00
	Bakre underkörningsskydd	58	01
5.	Styrkraft	79	01
6.	Dörrlås och dörrgångjärn	11	02
7.	Ljudsignalanordningar	28	00
8.	Anordningar för indirekt sikt	46	02
9.	Bromsutrustning	13	10
	Bromsutrustning	13H	00
	Bromsbelägg	90	01
10.	Radioavstörning (elektromagnetisk kompatibilitet)	10	02
11.	Föroreningar från dieselmotorer	24	02
12	Inredningsdetaljer	21	01

([1]) EGT L 346, 17.12.1997, s. 78.
([2]) För senare ändringar, se UNECE TRANS/WP.29/343 i dess senaste version.

▼**M1**

	Område	FN/ECE-föreskrifter i sin grundversion, nr	Ändringsserie
13.	Stöldskydd	18	03
	Stöldskydd och startspärr	116	00
	Fordonslarmsystem	97	01
		116	00
14.	Sammanstötningsskydd för styrmekanismen	12	03
15.	Sätenas hållfasthet	17	07
	Sätenas hållfasthet (bussar och långfärdsbussar)	80	01
16.	Utskjutande delar	26	03
17.	Hastighetsmätare	39	00
19.	Förankring av bilbälten	14	06
20.	Belysnings- och ljussignal-anordningarnas installering	48	03
21.	Reflexanordningar	3	02
22.	Breddmarkeringslyktor, främre sidopositionslyktor, bakre sidopositionslyktor och stopplyktor	7	02
	Varselljus	87	00
	Sidopositionslyktor	91	00
23.	Körriktningsvisare	6	01
24.	Bakre skyltlyktor	4	00
25.	Huvudstrålkastare (R_2 och HS_1)	1	02
25.	Sealed beam-strålkastare	5	02
	Strålkastare (H_1, H_2, H_3, HB_3, HB_4, H_7 och/eller H_8, H_9, HIR1, HIR2 och/eller H_{11})	8	05
	Strålkastare (H_4)	20	03
	Sealed beam-strålkastare (halogen)	31	02
	Glödlampor för användning i godkända lampenheter	37	03
	Strålkastare med gasurladd-ningslampor	98	00
	Gasurladdningslampa för användning i godkända gas-urladdningslampenheter	99	00
	Strålkastare (assymetriskt halvljus)	112	00
	Justerbara framljussystem	123	00

▼**M1**

	Område	FN/ECE-föreskrifter i sin grundversion, nr	Ändringsserie
26.	Främre dimljus	19	02
28.	Bakre dimljus	38	00
29.	Backningsstrålkastare	23	00
30.	Parkeringsljus	77	00
31.	Bilbälten och fasthållnings-anordningar	16	04
	Fasthållningsanordningar för barn	44	04
32.	Främre siktfält framåt	125	00
33.	Märkning av manöverorgan, visare och kontrollampor	121	00
36.	Värmesystem	122	00
38.	Huvudstöd (i kombination med säten)	17	07
	Huvudstöd	25	04
39.	CO_2-utsläpp och bränsleför-brukning	101	00
40.	Motoreffekt	85	00
41.	Avgaser (Euro IV och V) tunga fordon	49	04
42.	Sidoskydd	73	00
45.	Rutor av säkerhetsglas	43	00
46.	Däck, motorfordon och släpfordon till dessa	30	02
	Däck, fordon i nyttotrafik och släpfordon till dessa	54	00
	Nödreservhjul/däck	64	01
	Rulljud	117	01
47.	Farthållare	89	00
50.	Kopplingsanordningar	55	01
	Länkkopplingssystem	102	00
51.	Brandfarlighet	118	00
52.	Bussar och långfärdsbussar	107	02
	Karosseristommens hållfast-het (bussar och långfärds-bussar)	66	00
53.	Frontalkollisionsskydd	94	01

▼**M1**

	Område	FN/ECE-föreskrifter i sin grundversion, nr	Ändringsserie
54.	Sidokollisionsskydd	95	02
56.	Fordon avsedda för transport av farligt gods	105	04
57.	Främre underkörningsskydd	93	00

Om särdirektiven eller förordningarna innehåller monteringsföreskrifter, gäller dessa även för komponenter och separata tekniska enheter som godkänts enligt FN/ECE-föreskrifterna.

(*) Numreringen av posterna i denna tabell hänvisar till den numrering som används i tabellen i del I.

▼M9

BILAGA V

FÖRFARANDEN MED AVSEENDE PÅ EG-TYPGODKÄNNANDE

0. **Mål och tillämpningsområde**

0.1 I denna bilaga fastställs förfarandena för ett korrekt förfarande vid typgodkännande av fordon i enlighet med bestämmelserna i artikel 9.

0.2 Den innehåller även

a) en förteckning över de internationella standarder som har betydelse för hur tekniska tjänster utses i enlighet med artikel 41,

b) en beskrivning av det förfarande som ska följas vid bedömningen av de tekniska tjänsternas kompetens i enlighet med artikel 42,

c) allmänna krav på utformningen av provningsrapporterna från de tekniska tjänsterna.

1. **Typgodkännandeprocess**

När godkännandemyndigheten tar emot en ansökan om typgodkännande av fordon ska den

a) kontrollera att samtliga EG-typgodkännandeintyg som har utfärdats i enlighet med de rättsakter som gäller för typgodkännande av fordon omfattar fordonstypen och överensstämmer med de angivna kraven,

b) granska dokumentationen för att förvissa sig om att de specifikationer och uppgifter om fordonet som ingår i del I av informationsdokumentet för fordonet finns med i det tekniska underlaget och EG-typgodkännandeintygen i fråga om de tillämpliga rättsakterna,

c) om en punkt i del I av informationsdokumentet saknas i det tekniska underlag som upprättats i enlighet med en rättsakt, kontrollera att den aktuella delen eller egenskapen motsvarar uppgifterna i underlaget,

d) på ett urval fordon av den typ ansökan gäller utföra, eller låta utföra, kontroller av fordonens delar och system för att kontrollera att fordonet (eller fordonen) tillverkats i enlighet med de relevanta uppgifterna i det bestyrkta tekniska underlaget med avseende på tillämpliga EG-typgodkännandeintyg,

e) i tillämpliga fall, utföra eller låta utföra lämpliga kontroller av monteringen av separata tekniska enheter,

f) i tillämpliga fall, utföra eller låta utföra lämpliga kontroller av om de anordningar som nämns i fotnoterna 1 och 2 i del I i bilaga IV finns,

g) i tillämpliga fall, utföra eller låta utföra lämpliga kontroller för att säkerställa att de krav som föreskrivs i fotnot 5 i del I i bilaga IV är uppfyllda.

2. **Kombination av tekniska specifikationer**

Det antal fordon som omfattas av provningen ska vara tillräckligt högt för att en korrekt kontroll av de olika kombinationer som ska typgodkännas ska kunna genomföras efter följande kriterier:

Tekniska specifikationer	Fordonskategori									
	M_1	M_2	M_3	N_1	N_2	N_3	O_1	O_2	O_3	O_4
Motor	X	X	X	X	X	X	—	—	—	—
Växellåda	X	X	X	X	X	X	—	—	—	—

▼**M9**

Tekniska specifikationer	Fordonskategori									
	M_1	M_2	M_3	N_1	N_2	N_3	O_1	O_2	O_3	O_4
Antal axlar	—	X	X	X	X	X	X	X	X	X
Drivaxlar (antal, placering, koppling till andra axlar)	X	X	X	X	X	X	—	—	—	—
Styraxlar (antal och placering)	X	X	X	X	X	X	X	X	X	X
Utformning av karosseriet	X	X	X	X	X	X	X	X	X	X
Antal dörrar	X	X	X	X	X	X	X	X	X	X
Styrning	X	X	X	X	X	X	—	—	—	—
Antal säten	X	X	X	X	X	X	—	—	—	—
Utrustningens omfattning	X	X	X	X	X	X	—	—	—	—

3. **Särskilda bestämmelser**

Om det saknas godkännandeintyg för någon av de tillämpliga rättsakterna, ska den godkännande myndigheten

a) ordna så att de nödvändiga provningar och kontroller som föreskrivs i de tillämpliga rättsakterna genomförs,

b) kontrollera att fordonet motsvarar uppgifterna i informationsdokumenten om fordonet och de tekniska kraven i varje tillämplig rättsakt,

c) i tillämpliga fall, utföra eller låta utföra lämpliga kontroller av monteringen av separata tekniska enheter,

d) i tillämpliga fall, utföra eller låta utföra lämpliga kontroller av om de anordningar som nämns i fotnoterna 1 och 2 i del I i bilaga IV finns,

e) i tillämpliga fall, utföra eller låta utföra lämpliga kontroller för att säkerställa att de krav som föreskrivs i fotnot 5 i del I i bilaga IV är uppfyllda.

▼M9

Tillägg 1

Standarder som de enheter som avses i artikel 41 ska uppfylla

1. Verksamhet som rör provning för typgodkännande som ska utföras i enlighet med de rättsakter som förtecknas i bilaga IV:

1.1 Kategori A (provningar som har genomförts i egna lokaler):

EN ISO/IEC 17025:2005 om allmänna kompetenskrav för provnings- och kalibreringslaboratorier.

En teknisk tjänst utsedd för verksamhet inom kategori A får utföra eller övervaka de provningar som avses i de rättsakter för vilka den har utsetts i en tillverkares eller en tredje parts lokaler.

1.2 Kategori B (övervakning av provningar som utförs i tillverkarens lokaler eller i en tredje parts lokaler):

EN ISO/IEC 17020:2004 om allmänna kriterier för verksamheten hos olika typer av kontrollorgan.

Den tekniska tjänsten ska, innan den utför eller övervakar en eventuell provning i en tillverkares eller en tredje parts lokaler, kontrollera att provningsanläggningarna och mätinstrumenten uppfyller de relevanta kraven enligt den standard som avses i punkt 1.1.

2. Verksamhet som rör produktionsöverensstämmelse

2.1 Kategori C (förfarande för den inledande bedömningen och övervakning av tillverkarens kvalitetsstyrningssystem):

EN ISO/IEC 17021:2006 om krav på organ som utför övervakning och certifiering av ledningssystem.

2.2 Kategori D (kontroll eller provning av produktionsexemplar eller övervakning av denna):

EN ISO/IEC 17020:2004 om allmänna kriterier för verksamheten hos olika typer av kontrollorgan.

▼M9

Tillägg 2

Förfarande för bedömning av de tekniska tjänsterna

1. **Syftet med detta tillägg**

1.1 I detta tillägg fastställs de villkor enligt vilka bedömningen av de tekniska tjänsterna bör utföras av den behöriga myndighet som avses i artikel 42.

1.2 Dessa krav ska efter nödvändig anpassning gälla alla tekniska tjänster, oberoende av deras rättsliga status (oberoende organisation, tillverkare eller godkännandemyndighet som agerar som teknisk tjänst).

2. **Bedömningsprinciper**

Bedömningen ska grunda sig på ett antal principer:

— Oberoende som utgör grund för slutsatsernas opartiskhet och objektivitet.

— En evidensbaserad metod som garanterar tillförlitliga och reproducerbara slutsatser.

Bedömarna ska visa pålitlighet och integritet. De ska iaktta konfidentialitet och diskretion.

De ska sanningsenligt och noggrant rapportera sina resultat och slutsatser.

3. **Krav på bedömarnas kunskaper**

3.1 Bedömningarna får endast utföras av bedömare med den tekniska och administrativa kunskap som är nödvändig för uppdraget.

3.2 Bedömarna ska ha utbildats särskilt för bedömningen. De ska dessutom ha de särskilda kunskaper som rör det tekniska område på vilket den tekniska tjänsten kommer att bedriva sin verksamhet.

3.3 Utan att det påverkar tillämpningen av punkterna 3.1 och 3.2 ska den bedömning som avses i artikel 42 utföras av bedömare som är oberoende i förhållande till den verksamhet som bedöms.

4. **Ansökan om att utses**

4.1 En vederbörligen bemyndigad företrädare för den ansökande tekniska tjänsten ska göra en formell ansökan till den behöriga myndigheten med följande innehåll:

a) Allmän beskrivning av den tekniska tjänsten, inklusive bolagsenhet, namn, adresser, rättslig status och tekniska resurser.

b) Detaljerad beskrivning inklusive meritförteckningar med uppgifter om såväl utbildning som yrkeserfarenhet för den personal som ansvarar för provning och för ledningspersonalen.

c) Utöver det som anges ovan ska tekniska tjänster som använder virtuella provningsmetoder visa sin förmåga att arbeta i en datorstödd miljö.

d) Allmän information om den tekniska tjänsten, till exempel dess verksamhet, ställning i en eventuellt större bolagsenhet och adresser till alla dess anläggningar som ska omfattas av utseendet.

e) En överenskommelse om att uppfylla kraven för att utses och den tekniska tjänstens andra åligganden enligt de berörda direktiven.

▼M9

f) En beskrivning av de tjänster för bedömning av överensstämmelse som den tekniska tjänsten utför inom ramen för de tillämpliga direktiven och en förteckning över de direktiv för vilka den tekniska tjänsten ansöker om att utses, inklusive, i förekommande fall, gränsen för kompetensen.

g) En kopia av den tekniska tjänstens kvalitetshandbok.

4.2 Den behöriga myndigheten ska kontrollera att den tekniska tjänstens information är tillräcklig.

5. **Översyn av resurserna**

Den behöriga myndigheten ska se över sin förmåga att bedöma den tekniska tjänsten med avseende på dess egen policy, dess kompetens och tillgången på lämpliga bedömare och experter.

6. **Utläggande av bedömning på entreprenad**

6.1 Den behöriga myndigheten får lägga ut delar av bedömningen på entreprenad till någon annan utseendemyndighet eller ansöka om hjälp från tekniska experter från andra behöriga myndigheter. Underentreprenörerna och experterna ska godtas av den ansökande tekniska tjänsten.

6.2 Den behöriga myndigheten ska beakta ackrediteringsbevis med relevant omfattning för att komplettera sin samlade bedömning av den tekniska tjänsten.

7. **Förberedelse inför bedömning**

7.1 Den behöriga myndigheten ska formellt tillsätta en bedömningsgrupp. Myndigheten ska se till att lämplig sakkunskap finns tillgänglig för varje uppdrag. I synnerhet ska gruppen i sin helhet

a) ha tillräckliga kunskaper för det specifika område som ansökan om att utses gäller, och

b) ha tillräckliga kunskaper för att göra en tillförlitlig bedömning av den tekniska tjänstens kompetens för den verksamhet för vilken den utses.

7.2 Den behöriga myndigheten ska tydligt definiera bedömningsgruppens uppdrag. Bedömningsgruppens uppgift är att se över de dokument som har samlats in från den ansökande tekniska tjänsten och att utföra bedömningen på plats.

7.3 Den behöriga myndigheten ska, tillsammans med den tekniska tjänsten och den bedömningsgrupp som tillsatts, komma överens om tidpunkt och tidsplan för bedömningen. Det åligger emellertid den behöriga myndigheten att försöka hitta en tidpunkt som överensstämmer med planen för övervakning och förnyad bedömning.

7.4 Den behöriga myndigheten ska se till att bedömningsguppen förses med lämpliga kriteriedokument, tidigare bedömningsprotokoll samt relevanta dokument och protokoll från den tekniska tjänsten.

8. **Bedömning på plats**

Bedömningsgruppen ska utföra bedömningen av den tekniska tjänsten i dess lokaler där en eller flera huvudverksamheter bedrivs och ska i förekommande fall inspektera andra utvalda lokaler där den tekniska tjänsten har verksamhet.

9. **Resultatanalys och bedömningsrapport**

9.1 Bedömningsgruppen ska analysera all relevant information och alla belägg som har samlats in under undersökningen av dokument och protokoll samt bedömningen på plats. Denna analys ska vara tillräcklig för att gruppen ska kunna bedöma den tekniska tjänstens kompetens och huruvida den uppfyller kraven för att utses.

▼M9

9.2 Den behöriga myndighetens rapportförfaranden ska uppfylla följande krav.

9.2.1 Ett möte ska äga rum mellan bedömningsgruppen och den tekniska tjänsten innan gruppen lämnar platsen. Vid detta möte ska bedömningsgruppen lämna en skriftlig och/eller muntlig rapport om analysresultatet. Den tekniska tjänsten ska få tillfälle att ställa frågor om resultatet, även i fråga om bristande överensstämmelse, om sådan finns, och grunden för denna.

9.2.2 En skriftlig rapport om bedömningsresultatet ska snarast läggas fram för den tekniska tjänsten. Denna bedömningsrapport ska innehålla kommentarer om kompetens och överensstämmelse och ska ange eventuella brister i överensstämmelse som ska åtgärdas för att uppfylla alla krav för att utses.

9.2.3 Den tekniska tjänsten ska erbjudas att kommentera bedömningsrapporten och beskriva de specifika åtgärder som har vidtagits eller som, inom en fastställd tid, planeras för att åtgärda eventuella konstaterade brister i överensstämmelse.

9.3 Den behöriga myndigheten ska se till att den tekniska tjänstens insatser för att åtgärda brister i överensstämmelse undersöks för att konstatera om åtgärderna verkar vara tillräckliga och har haft effekt. Om den tekniska tjänstens insatser anses otillräckliga ska ytterligare information begäras. Dessutom kan krav ställas på belägg för att åtgärderna faktiskt har genomförts eller så kan en uppföljningsbedömning utföras för att kontrollera att korrigeringarna faktiskt genomförts.

9.4 Bedömningsrapporten ska minst omfatta följande:

a) Den tekniska tjänstens unika identitet.

b) Tidpunkt(er) för bedömningen på plats.

c) Namn på den/de bedömare och/eller experter som har deltagit i bedömningen.

d) Samtliga bedömda lokalers unika identitet.

e) Det område som bedömts och för vilket den sökande föreslås bli utsedd.

f) Ett uttalande om effektiviteten i den inre organisation och de förfaranden som den tekniska tjänsten har antagit för att inge förtroende för sin kompetens på grundval av dess förmåga att uppfylla kraven för att utses.

g) Information om hur alla brister i överensstämmelse har åtgärdats.

h) En rekommendation om huruvida den sökande bör utses eller bekräftas som teknisk tjänst och i så fall det område den utsetts för.

10. **Beviljande/bekräftelse av utseende**

10.1 Godkännandemyndigheten ska utan onödigt dröjsmål fatta beslut om den ska bevilja, bekräfta eller förlänga utseendet på grundval av rapporten/rapporterna och annan relevant information.

10.2 Godkännandemyndigheten ska ge den tekniska tjänsten ett intyg. I intyget ska följande anges:

a) Godkännandemyndighetens identitet och logotyp.

b) Den utsedda tekniska tjänstens unika identitet.

c) Den tidpunkt då utseendet träder i kraft och för hur lång tid tjänsten har utsetts.

d) En kortfattad beskrivning av eller en hänvisning till det område tjänsten utsetts för (tillämpliga direktiv, förordningar eller delar av dem).

e) Ett uttalande om överensstämmelse och en hänvisning till detta direktiv.

▼M9

11. **Förnyad bedömning och övervakning**

11.1 Förnyad bedömning liknar en första bedömning förutom att erfarenheter från föregående bedömningar ska beaktas. Bedömning genom övervakning på plats är mindre omfattande än förnyade bedömningar.

11.2 Den behöriga myndigheten ska upprätta sin plan för förnyad bedömning och övervakning av varje utsedd teknisk tjänst så att representativa prov på det område tjänsten utsetts för regelbundet bedöms.

Intervallen mellan bedömningarna på plats, antingen förnyad bedömning eller övervakning, beror på den stabilitet som den tekniska tjänsten har visat prov på.

11.3 När brister i överensstämmelse konstateras under en övervakning eller förnyad bedömning ska den behöriga myndigheten fastställa strikta tidsgränser för de korrigerande åtgärder som ska vidtas.

11.4 Om de korrigerande eller förbättrande åtgärderna inte har vidtagits inom den överenskomna tidsramen eller bedöms otillräckliga ska den behöriga myndigheten vidta lämpliga åtgärder, till exempel utföra ytterligare en bedömning och tillfälligt eller slutgiltigt återkalla tillståndet för en eller flera av de verksamheter för vilka den tekniska tjänsten har utsetts.

11.5 Om den behöriga myndigheten beslutar att tillfälligt eller slutgiltigt återkalla en teknisk tjänsts tillstånd ska den meddela den senare genom rekommenderat brev. Under alla förhållanden ska den behöriga myndigheten vidta alla nödvändiga åtgärder för att säkerställa kontinuiteten i den verksamhet som den tekniska tjänsten redan bedriver.

12. **Register över utsedda tekniska tjänster**

12.1 Den behöriga myndigheten ska föra register över tekniska tjänster för att visa att kraven för att utses, inklusive kompetens, faktiskt har uppfyllts.

12.2 Den behöriga myndigheten ska säkerställa sekretessen för registren över tekniska tjänster.

12.3 Register över tekniska tjänster ska minst omfatta följande:

a) Relevant korrespondens.

b) Protokoll och rapporter från bedömningen.

c) Kopior av intyg på att en tjänst utsetts.

▼M9

Tillägg 3

Allmänna krav för provningsrapporternas format

1. För var och en av de rättsakter som förtecknas i del I i bilaga IV ska provningsrapporten uppfylla bestämmelserna i standarden EN ISO/IEC 17025:2005. Den ska särskilt innehålla den information som anges i punkt 5.10.2, inklusive fotnot 1, i denna standard.

2. Mallen för provningsrapporterna ska presenteras av godkännandemyndigheten i enlighet med dess regler för god praxis.

3. Provningsrapporten ska upprättas i det officiella gemenskapsspråk som fastställs av godkännandemyndigheten.

4. Den ska dessutom innehålla minst följande uppgifter:

   a) Identifikation av det fordon, den komponent eller den separata tekniska enhet som har provats.

   b) En detaljerad beskrivning av fordonets, komponentens eller den separata tekniska enhetens egenskaper i samband med rättsakten.

   c) Resultaten av de mätningar som anges i de relevanta rättsakterna och, när så behövs, de gränser eller trösklar som ska uppnås.

   d) För varje mätning som anges i punkt 4 c, det relevanta beslutet: godkänt eller underkänt.

   e) Ett detaljerat intyg om överensstämmelse med de olika bestämmelser som ska uppfyllas, det vill säga bestämmelser för vilka ingen mätning är nödvändig.

      Exempel från avsnitt 3.2.2 i bilaga I till direktiv 76/114/EEG ([1]):

      ”Kontrollera att fordonets identifieringsnummer är placerat på ett sådant sätt att det inte kan utplånas eller förvrängas”

      Rapporten ska innehålla en förklaring som ”platsen för stämpling av fordonets identifieringsnummer uppfyller kraven i avsnitt 3.2.2 i bilaga I”.

   f) När andra provningsmetoder än de som föreskrivs i rättsakterna är tillåtna ska rapporten innehålla en beskrivning av den provningsmetod som har använts för att utföra provningen.

      Detsamma gäller när alternativa bestämmelser i rättsakten kan användas.

   g) Bilder som har tagits under provningen, vars antal ska fastställas av godkännandemyndigheten.

      Vid virtuell provning får skärmutskrifter eller andra lämpliga bevis användas i stället för bilder.

   h) De slutsatser som har dragits.

   i) När yttranden och tolkningar har gjorts ska de dokumenteras på korrekt sätt och markeras som sådana i provningsrapporten.

5. När provningarna genomförs på ett fordon, en komponent eller en teknisk enhet som kombinerar ett antal av de mest missgynnsamma egenskaperna när det gäller den prestandanivå som minst måste uppnås (det vill säga värstafallsscenariot) ska provningsrapporten innehålla en referens där det anges hur urvalet har gjorts av tillverkaren i överenskommelse med godkännandemyndigheten.

([1]) EGT L 24, 30.1.1976, s. 1.

▼M1

BILAGA VI

MALLAR FÖR TYPGODKÄNNANDEINTYGET

MALL A

(för typgodkännande av ett fordon)

Största format: A4 (210 × 297 mm)

EG-TYPGODKÄNNANDEINTYG FÖR FORDON

Typgodkännandemyndighetens stämpel

Meddelande om:

— EG-typgodkännande (1)
— utökning av EG-typgodkännande (1)
— avslag på ansökan om EG-typgodkännande (1)
— återkallat EG-typgodkännande (1)

av en typ av:

— färdigbyggt fordon (1)
— etappvis färdigbyggt fordon (1)
— icke färdigbyggt fordon (1)
— fordon av färdigbyggda och icke färdigbyggda varianter (1)
— fordon av etappvis färdigbyggda och icke färdigbyggda varianter (1)

med avseende på direktiv 2007/46/EG, senast ändrat genom direktiv …/…/EG/ förordning (EG) nr …/… (1)

EG-typgodkännandenummer:

Skäl för utökning:

AVSNITT I

0.1 Fabrikat (tillverkarens varumärke):

0.2 Typ:

0.2.1 Varumärke(n) (2):

0.3 Identifiering av typ om sådan finns märkt på fordonet:

0.3.1 Märkningens placering:

0.4 Fordonskategori (3):

0.5 Namn på och adress till tillverkaren av det färdigbyggda fordonet (1):

Namn på och adress till tillverkaren av grundfordonet (1) (4):

(1) Stryk om ej tillämpligt.
(2) Om denna uppgift inte är tillgänglig vid beviljandet av typgodkännandet ska den kompletteras senast när fordonet släpps ut på marknaden.
(3) Enligt bilaga II.A.
(4) Se sidan 2.

▼M1

Namn på och adress till tillverkaren av det icke färdigbyggda fordonets senaste tillverkningsetapp ([1]) ([2]):

Namn på och adress till tillverkaren av det etappvis färdigbyggda fordonet ([1]) ([2]):

0.8 Namn på och adress(er) till monteringsanläggning(ar):

0.9 Namn på och adress till tillverkarens eventuella företrädare:

AVSNITT II

Jag intygar härmed att tillverkarens beskrivning i bifogade dokument med upplysningar om det ovan angivna fordonet/fordonen (varav EG-typgodkännandemyndigheten har tagit ut ett prov/prover som tillverkaren har tillhandahållit som prototyp/er/för fordonstypen) är riktig och att de bifogade provningsresultaten gäller denna fordonstyp.

1. För färdigbyggda och etappvis färdigbyggda fordon/varianter ([1]):

   Fordonstypen uppfyller/uppfyller inte ([1]) de tekniska kraven i samtliga tillämpliga rättsakter enligt föreskrifterna i bilaga IV och bilaga XI ([1]) ([2]) till direktiv 2007/46/EG.

2. För icke färdigbyggda fordon/varianter ([1]):

   Fordonstypen uppfyller/uppfyller inte ([1]) de tekniska kraven i de rättsakter som finns förtecknade i tabellen på sidan 2.

3. Godkännandet beviljas/avslås/återkallas ([1]).

4. Godkännandet beviljas i enlighet med artikel 20 och giltigheten för godkännande är således begränsad till dag/månad/år.

(Ort) (Underskrift) (Datum)

Bilagor: Tekniskt underlag.

Provningsresultat (se bilaga VIII).

Namn och exempel på namnteckning(ar) för den eller de personer på företaget som har befogenhet att underteckna intyg om överensstämmelse samt intyg om deras befattning i företaget.

Anm.: Om denna mall används för typgodkännande enligt artikel 20, 22 eller 23, får rubriken ”EG-typgodkännandeintyg för fordon” endast användas

— då kommissionen, i det fall som avses i artikel 20, har beslutat att tillåta medlemsstaten att bevilja ett typgodkännande i enlighet med detta direktiv,

— för fordon i kategori M_1 som är typgodkända enligt det förfarande som anges i artikel 22.

([1]) Stryk om ej tillämpligt.
([2]) Se sidan 2.

▼M1

EG-TYPGODKÄNNANDEINTYG FÖR FORDON

Sida 2

Detta EG-typgodkännande grundas på, i fråga om icke färdigbyggda och etappvis färdigbyggda fordon, varianter eller versioner, följande godkännande(n) av icke färdigbyggda fordon:

Etapp 1: Tillverkare av grundfordonet:

EG-typgodkännandenummer:

Datum:

Tillämpligt på varianter eller versioner (om tillämpligt):

Etapp 2: Tillverkare:

EG-typgodkännandenummer:

Datum:

Tillämpligt på varianter eller versioner (om tillämpligt):

Etapp 3: Tillverkare:

EG-typgodkännandenummer:

Datum:

Tillämpligt på varianter eller versioner (om tillämpligt):

I de fall som godkännandet omfattar en eller flera icke färdigbyggda varianter eller versioner (om tillämpligt) ska de varianter eller versioner (om tillämpligt) som är färdigbyggda eller etappvis färdigbyggda anges.

Färdigbyggda/etappvis färdigbyggda varianter:

Förteckning över krav som är tillämpliga på den godkända icke färdigbyggda fordonstypen, varianten eller versionen (efter vad som är tillämpligt, med beaktande av räckvidd och senaste ändring för var och en av nedan angivna rättsakter.)

Punkt	Område	Rättsakt	Senast ändrad	Tillämplig på variant eller ev. version

(Ange endast de ämnen för vilka det finns ett EG-typgodkännande.)

I fråga om fordon avsedda för särskilda ändamål, beviljade undantag eller särskilda bestämmelser som tillämpas i enlighet med bilaga XI och undantag som beviljats i enlighet med artikel 20:

Rättsakt	Punkt	Typ av godkännande och form av undantag	Tillämplig på variant eller ev. version

▼M1

Tillägg

Förteckning över de rättsakter som fordonstypen överensstämmer med

(ska endast fyllas i vid typgodkännande enligt artikel 6.3)

	Område	Rättsakt ([1])	Ändrad genom	Tillämplig på versioner
1.	Tillåten ljudnivå	Direktiv 70/157/EEG		
2.	Avgaser	Direktiv 70/220/EEG		
2a.	Avgaser (Euro 5 och 6) lätta fordon/tillgång till information	Förordning (EG) nr 715/2007		
3.	Bränsletankar/bakre underkörningsskydd	Direktiv 70/221/EEG		
4.	Utrymme för bakre registreringsskylt	Direktiv 70/222/EEG		
5.	Styrkraft	Direktiv 70/311/EEG		
6.	Dörrlås och dörrgångjärn	Direktiv 70/387/EEG		
7.	Ljudsignalanordningar	Direktiv 70/388/EEG		
8.	Backspeglar	Direktiv 71/127/EEG		
8a.	Anordningar för indirekt sikt	Direktiv 2003/97/EG		
9.	Bromsutrustning	Direktiv 71/320/EEG		
10.	Radioavstörning (elektromagnetisk kompatibilitet)	Direktiv 72/245/EEG		
11.	Föroreningar från dieselmotorer	Direktiv 72/306/EEG		
12.	Inredningsdetaljer	Direktiv 74/60/EEG		
13.	Stöldskydd och startspärr	Direktiv 74/61/EEG		
14.	Sammanstötningsskydd för styrmekanismen	Direktiv 74/297/EEG		
15.	Sätenas hållfasthet	Direktiv 74/408/EEG		
16.	Utskjutande delar	Direktiv 74/483/EEG		
17.	Hastighetsmätare och backväxel	Direktiv 75/443/EEG		
18.	Föreskrivna skyltar	Direktiv 76/114/EEG		
19.	Förankring av bilbälten	Direktiv 76/115/EEG		
20.	Belysnings- och ljussignalanordningarnas installering	Direktiv 76/756/EEG		
21.	Reflexanordningar	Direktiv 76/757/EEG		

▼M1

	Område	Rättsakt ([1])	Ändrad genom	Tillämplig på versioner
22.	Breddmarkeringslyktor, främre sidopositionslyktor, bakre sidopositionslyktor, stopplyktor och varsellyktor	Direktiv 76/758/EEG		
23.	Körriktningsvisare	Direktiv 76/759/EEG		
24.	Bakre skyltlyktor	Direktiv 76/760/EEG		
25.	Huvudstrålkastare (inklusive glödlampor)	Direktiv 76/761/EEG		
26.	Främre dimljus	Direktiv 76/762/EEG		
27.	Bogseringsanordningar	Direktiv 77/389/EEG		
28.	Bakre dimljus	Direktiv 77/538/EEG		
29.	Backningsstrålkastare	Direktiv 77/539/EEG		
30.	Parkeringsljus	Direktiv 77/540/EEG		
31.	Bilbälten och fasthållningsanordningar	Direktiv 77/541/EEG		
32.	Siktfält framåt	Direktiv 77/649/EEG		
33.	Märkning av manöverorgan, visare och kontrollampor	Direktiv 78/316/EEG		
34.	Avfrostnings-/avimningsanordningar	Direktiv 78/317/EEG		
35.	Vindrutetorkare och vindrutespolare	Direktiv 78/318/EEG		
36.	Värmesystem	Direktiv 2001/56/EG		
37.	Hjulskydd	Direktiv 78/549/EEG		
38.	Huvudstöd	Direktiv 78/932/EEG		
39.	CO_2-utsläpp/bränsleförbrukning	Direktiv 80/1268/EEG		
40.	Motoreffekt	Direktiv 80/1269/EEG		
41.	Avgaser (Euro IV och V) tunga fordon	Direktiv 2005/55/EG		

▼M5

41a.	Utsläpp (Euro 6) tunga fordon/tillgång till information	Förordning (EG) nr 595/2009		

▼M1

42.	Sidoskydd	Direktiv 89/297/EEG		
43.	Stänkskyddsanordningar	Direktiv 91/226/EEG		
44.	Mått och vikter (bilar)	Direktiv 92/21/EEG		
45.	Rutor av säkerhetsglas	Direktiv 92/22/EEG		
46.	Däck	Direktiv 92/23/EEG		

▼M1

	Område	Rättsakt (1)	Ändrad genom	Tillämplig på versioner
47.	Farthållare	Direktiv 92/24/EEG		
48.	Mått och vikter (för andra fordon än de som avses i punkt 44)	Direktiv 97/27/EG		
49.	Utskjutande delar på förarhytter	Direktiv 92/114/EEG		
50.	Kopplingsanordningar	Direktiv 94/20/EG		
51.	Brandfarlighet	Direktiv 95/28/EG		
52.	Bussar och långfärdsbussar	Direktiv 2001/85/EG		
53.	Frontalkollisionsskydd	Direktiv 96/79/EG		
54.	Sidokollisionsskydd	Direktiv 96/27/EG		
56.	Fordon avsedda för transport av farligt gods	Direktiv 98/91/EG		
57.	Främre underkörningsskydd	Direktiv 2000/40/EG		
▼M2 58.	Skydd för fotgängare	Förordning (EG) nr 78/2009		
▼M1 59.	Materialåtervinning	Direktiv 2005/64/EG		
▼M2	_____			
▼M1 61.	Luftkonditioneringssystem	Direktiv 2006/40/EG		
▼M3 62.	Vätgassystem	Förordning (EG) nr 79/2009		
▼M6 63.	Allmän säkerhet	Förordning (EG) nr 661/2009		
▼M13 63.1	Växlingsindikatorer	(EU) nr 65/2012		

▼M1

(1) Eller de FN/ECE-föreskrifter som anses vara likvärdiga.

▼M10

MALL B

(för typgodkännande av fordon med avseende på ett system)

▼M1

Största format: A4 (210 × 297 mm)

EG-TYPGODKÄNNANDEINTYG

Typgodkännandemyndighetens stämpel

Meddelande om:

— EG-typgodkännande ([1])

— utökning av EG-typgodkännande ([1])

— avslag på ansökan om EG-typgodkännande ([1])

— återkallat EG-typgodkännande ([1])

} av en systemtyp/fordonstyp med avseende på ett system ([1])

med avseende på direktiv …/…/EG/förordning (EG) nr …/… ([1]), senast ändrat/ändrad genom direktiv …/…/EG/förordning (EG) nr …/… ([1])

EG-typgodkännandenummer:

Skäl för utökning:

AVSNITT I

0.1 Fabrikat (tillverkarens varumärke):

0.2 Typ:

0.2.1 Varumärke(n) (i förekommande fall):

0.3 Identifiering av typ, om sådan finns märkt på fordonet ([2]):

0.3.1 Märkningens placering:

0.4 Fordonskategori ([3]):

0.5 Tillverkarens namn och adress:

0.8 Namn på och adress(er) till monteringsanläggning(ar):

0.9 Namn på och adress till tillverkarens eventuella företrädare:

AVSNITT II

1. Ytterligare information (i tillämpliga fall): se addendum

2. Teknisk tjänst som har ansvaret för att utföra provningar:

3. Datum för provningsrapport:

4. Provningsrapportens nummer:

5. Eventuella anmärkningar: se addendum

6. Ort:

7. Datum:

([1]) Stryk om ej tillämpligt.

([2]) Om typidentifikationsmärkningen innehåller tecken som inte är relevanta för beskrivningen av det fordon, den komponent eller den separata tekniska enhet som omfattas av denna mall för den tekniska dokumentationen, ska dessa tecken ersättas av symbolen ”?” i dokumentationen (t.ex. ABC??123??).

([3]) Enligt avsnitt A i bilaga II.

▼**M1**

8. Underskrift:

Bilagor: Tekniskt underlag.

Provningsrapport.

▼**M1**

Addendum

till EG-typgodkännandeintyg nr ...

1. Ytterligare information

1.1 […]:

1.1.1 […]:

(…)

2. Typgodkännandenummer för varje komponent eller separat teknisk enhet som monterats på fordonet för att det ska uppfylla bestämmelserna i detta direktiv eller denna förordning

2.1 […]:

3. Anmärkningar

3.1 […]:

▼M1

MALL C

(för typgodkännande av komponenter eller separata tekniska enheter)

Största format: A4 (210 x 297 mm)

EG-TYPGODKÄNNANDEINTYG

Typgodkännandemyndighetens stämpel

Meddelande om:

— EG-typgodkännande ([1])
— utökning av EG-typgodkännande ([1])

} för en typ av komponenter eller separata tekniska enheter ([1])

— avslag på ansökan om EG-typgodkännande ([1])

— återkallat EG-typgodkännande ([1])

med avseende på direktiv …/…/EG/förordning (EG) nr …/… ([1]), senast ändrat/ändrad genom direktiv …/…/EG/förordning (EG) nr …/… ([1])

EG-typgodkännandenummer:

Skäl för utökning:

AVSNITT I

0.1 Fabrikat (tillverkarens varumärke):

0.2 Typ:

0.3 Identifiering av typ, om sådan finns märkt på komponenten eller den separata tekniska enheten ([1]) ([2]):

0.3.1 Märkningens placering:

0.5 Tillverkarens namn och adress:

0.7 För komponenter och separata tekniska enheter: placering av EG-typgodkännandemärket och fastsättningsmetod:

0.8 Namn på och adress(er) till monteringsanläggning(ar):

0.9 Namn på och adress till tillverkarens eventuella företrädare:

AVSNITT II

1. Ytterligare information (i tillämpliga fall): se addendum

2. Teknisk tjänst som har ansvaret för att utföra provningar:

3. Datum för provningsrapport:

4. Provningsrapportens nummer:

5. Eventuella anmärkningar: se addendum

6. Ort:

7. Datum:

([1]) Stryk om ej tillämpligt.
([2]) Om typidentifikationsmärkningen innehåller tecken som inte är relevanta för beskrivningen av det fordon, den komponent eller den separata tekniska enhet som omfattas av denna mall för den tekniska dokumentationen, ska dessa tecken ersättas av symbolen ”?” i dokumentationen (t.ex. ABC??123??).

▼**M1**

8. Underskrift:

Bilagor: Tekniskt underlag.

Provningsrapport.

▼**M1**

Addendum

till EG-typgodkännandeintyg nr ...

1. Ytterligare information

1.1 […]:

1.1.1 […]:

(…)

2. Eventuella begränsningar för användningen av anordningen

2.1 […]:

3. Anmärkningar

3.1 […]:

▼M10

MALL D

(för harmoniserat enskilt godkännande av ett fordon enligt artikel 24)

Största format: A4 (210 × 297 mm)

EG-GODKÄNNANDEINTYG FÖR ENSKILT FORDON

e(4)

Namn, adress, telefon och e-post för myndigheten som utfärdar enskilt godkännande

Meddelande om godkännande av enskilt fordon med avseende på artikel 24 i direktiv 2007/46/EG

Avsnitt 1

Undertecknad […… *namn och befattning*] intygar härmed att nedanstående fordon:

0.1 Fabrikat (tillverkarens handelsnamn): ……

0.2 Typ: Variant: Version:

0.2.1 Handelsbeteckning: ……

0.4 Fordonskategori ([2]): ……

0.5 Tillverkarens namn och adress: ……

0.6 Placering och fästmetod för föreskrivna skyltar: ……

Placering av fordonets identifieringsmärkning: ……

0.9 Namn och adress för tillverkarens eventuella företrädare:

0.10 Fordonets identifieringsmärkning:

Inlämnat för godkännande […… *ansökningsdatum*]

av […… *den sökandes namn och adress*]

beviljas godkännande enligt bestämmelserna i artikel 24 i direktiv 2007/46/EG. Som bevis på detta har fordonet tilldelats följande godkännandenummer: ……

Fordonet uppfyller kraven i tillägg 2 i bilaga IV till direktiv 2007/46/EG. Det får utan ytterligare godkännanden registreras varaktigt i medlemsstater som har höger/vänstertrafik ([1]) och som tillämpar metersystemet/brittisk standard ([1]) för hastighetsmätare.

(Ort) (Datum)	(Underskrift ([3]))	Godkännandemyndighetens stämpel
[…]	[…]	[…]

Bilagor

Två foton ([5]) av fordonet (minsta upplösning 640 × 480 pixel, ~7 × 10 cm)

([1]) Stryk det som inte är tillämpligt.
([2]) Enligt bilaga II A.
([3]) Alternativt visuell representation av en avancerad elektronisk signatur enligt direktiv 1999/93/EG, inklusive data för verifiering.
([4]) Identifierande nummer för den medlemsstat som utfärdar det enskilda godkännandet: (Se avsnitt 1 i punkt 1 i bilaga VII till direktiv 2007/46/EG.)
([5]) Ett ¾ framifrån, ett ¾ bakifrån

▼M10

Avsnitt 2

Allmänna konstruktionsegenskaper

1. Antal axlar: …… och hjul: ……

1.1 Antal axlar med tvillingmonterade hjul och deras placering: ……

3. Drivaxlar (antal, placering, koppling till andra axlar): ……

Huvudsakliga mått

4. Hjulbas ([a]): …… mm

4.1 Avstånd mellan varje axel: 1–2: …… mm 2–3: …… mm 3–4: …… mm

5. Längd: …… mm

6. Bredd: …… mm

7. Höjd: …… mm

Vikter

13. Fordonets vikt i körklart skick: …… kg ([b])

16. Högsta tekniskt tillåtna vikter

16.1 Högsta tekniskt tillåtna vikt inklusive last: …… kg

16.2 Tekniskt tillåten vikt på varje axel: 1. …… kg 2. …… kg 3. …… kg osv.

16.4 Tekniskt tillåten maximal tågvikt inklusive last för varje version: …… kg

18. Största tekniskt tillåtna släpvagnsvikt i fråga om:

18.1 Släpvagn med dragstång: …… kg

18.2 Påhängsvagn: …… kg

18.3 Släpkärra: …… kg

18.4 Obromsad släpvagn: …… kg

19. Största tillåtna statiska vertikala belastning vid kopplingspunkten: …… kg

Motor

20. Tillverkare av motorn: ……

21. Motorkod enligt märkningen på motorn: ……

22. Funktionssätt: ……

23. Endast elektrisk drift: ja/nej ([1])

23.1 Elektriskt hybridfordon: ja/nej ([1])

24. Antal cylindrar och cylinderarrangemang: ……

25. Motorkapacitet: …… cm^3

26. Bränsle: Diesel/bensin/LPG/naturgas – biometan/etanol/biodiesel/vätgas ([1])

26.1 Enbränsle, tvåbränsle, flexbränsle ([1])

27. Maximal nettoeffekt ([c]): …… kW vid …… min^{-1} eller största kontinuerliga märkeffekt (elmotor) …… kW ([1])

Högsta hastighet

29. Högsta hastighet: …… km/tim

▼**M10**

Axlar och upphängning

30. Spårvidd för varje axel: 1. …… mm 2. …… mm 3. …… mm

35. Kombinationer av däck och hjul: ……

Karosseri

38. Karosserikod ([d]): ……

40. Fordonets färg ([e]): ……

41. Dörrarnas utformning och antal: ……

42. Antal sittplatser inklusive förarplatsen ([f]): ……

42.1 Sittplats(er) avsedda för användning endast när fordonet är stillastående: ……

42.3 Antal platser som är tillgängliga för rullstolsbundna: ……

Kopplingsanordning

44. Godkännandenummer för eventuell kopplingsanordning: ……

Miljöprestanda

46. Ljudnivå

Stillastående: …… dB(A) vid motorvarvtal: …… min^{-1}

Under körning: …… dB(A)

47. Avgasutsläppsnivå ([g]): Euro ……

Annan lagstiftning: ……

49. CO_2-utsläpp/bränsleförbrukning/elenergiförbrukning ([h]):

1. Alla framdrivningsanordningar utom för fordon med endast eldrift

	CO_2-utsläpp	Bränsleförbrukning
Blandad körning	… g/km	… l/100 km/m^3/100 km ([1])
Viktad, blandad	… g/km	… l/100 km

2. Fordon med endast eldrift och externt laddningsbara hybridelfordon

Elenergiförbrukning (viktad, kombinerad ([1])): …… Wh/km

52. Anmärkningar:

53. Tilläggsinformation (mätarställning ([2]) etc.)

Förklaringar för bilaga VI mall D

([1]) Stryk det som ej är tillämpligt.
([2]) Inte obligatoriskt.
([a]) Denna punkt ska endast fyllas i när fordonet har två axlar.
([b]) Denna vikt är fordonets verkliga vikt under de förhållanden som avses i punkt 2.6. i bilaga I.
([c]) För hybridelfordon anges båda effekterna.
([d]) Använd koderna enligt avsnitt C i bilaga II.
([e]) Ange endast någon av följande färger: vit, gul, orange, röd, violett, blå, grön, grå, brun eller svart.
([f]) Utom säten som endast är avsedda att användas när fordonet är stillastående och antalet rullstolsplatser.
([g]) Lägg till Euro-nivånumret och, om det är lämpligt, det tecken som motsvarar de bestämmelser som används för typgodkännande.
([h]) Upprepa för de olika bränslen som kan användas.

▼M1

BILAGA VII

NUMRERINGSSYSTEM FÖR EG-TYPGODKÄNNANDEINTYG [1]

1. EG-typgodkännandenummer ska bestå av fyra avsnitt för typgodkännanden av hela fordon och fem avsnitt för typgodkännanden av system, komponenter och separata tekniska enheter enligt beskrivning nedan. Avsnitten ska alltid åtskiljas med en asterisk.

Avsnitt 1: Den gemena bokstaven ”e” följd av numret för den medlemsstat som utfärdat EG-typgodkännandet:

1	för Tyskland	19	för Rumänien
2	för Frankrike	20	för Polen
3	för Italien	21	för Portugal
4	för Nederländerna	23	för Grekland
5	för Sverige	24	för Irland
6	för Belgien	26	för Slovenien
7	för Ungern	27	för Slovakien
8	för Tjeckien	29	för Estland
9	för Spanien	32	för Lettland
11	för Förenade kungariket	34	för Bulgarien
12	för Österrike	36	för Litauen
13	för Luxemburg	49	för Cypern
17	för Finland	50	för Malta
18	för Danmark		

Avsnitt 2: Grunddirektivets eller grundförordningens nummer.

Avsnitt 3: Numret på senaste ändringsdirektiv eller förordning inklusive genomförandeakter som är tillämpligt/tillämplig(a) på typgodkännandet.

— I fråga om typgodkännanden av hela fordon innebär detta det senaste direktiv eller den senaste förordning som en eller flera artiklar i direktiv 2007/46/EG har ändrats genom.

— I fråga om typgodkännanden av hela fordon som beviljats enligt förfarandet i artikel 22 innebär detta det senaste direktiv eller den senaste förordning genom vilket en eller flera artiklar i direktiv 2007/46/EG har ändrats, med undantag för de första två siffrorna (t.ex. 20) som ersätts med bokstäverna KS skrivet med versaler.

— I fråga om typgodkännanden enligt särdirektiv innebär detta det senaste direktiv/den senaste förordning som innehåller aktuella bestämmelser med vilka systemet, komponenten eller den tekniska enheten överensstämmer.

— Om, enligt ett direktiv eller en förordning inklusive deras genomförandeakter, olika tekniska standarder ska börja tillämpas från specifika datum ska avsnitt 3 följas av en bokstav för att tydligt ange för vilken teknisk standard godkännandet beviljats. När olika fordonskategorier berörs kan bokstaven också hänvisa till en specifik fordonskategori.

[1] Komponenter och separata tekniska enheter ska markeras i enlighet med bestämmelserna i relevant rättsakt.

▼M1

Avsnitt 4: Ett fyrsiffrigt löpnummer (då det är tillämpligt, med nollor först) vid EG-typgodkännande av hela fordon, eller fyr- eller femsiffrigt vid typgodkännande enligt ett särdirektiv eller en särförordning, för att ange grundtypgodkännandet. Nummerföljden ska börja med 0001 för varje grunddirektiv eller grundförordning.

Avsnitt 5: Ett tvåsiffrigt löpnummer (då det är tillämpligt, med nollor först) för att ange utökningen. Nummerföljden ska börja från 00 för varje grundläggande godkännandenummer.

2. Vid typgodkännande av hela fordon ska avsnitt 2 utelämnas.

I fråga om ett nationellt typgodkännande av fordon som tillverkas i små serier enligt artikel 23 ska avsnitt 3 ersättas med bokstäverna NKS skrivet med versaler.

3. Endast på fordonets föreskrivna skylt(ar) ska avsnitt 5 utelämnas.

4. Utformning av typgodkännandenumren

4.1 Exempel på ett tredje typgodkännande (hittills utan utökning) utfärdat av Frankrike

a) enligt direktiv 71/320/EEG:

e2*71/320*2002/78*00003*00

b) enligt direktiv 2005/55/EG:

e2*2005/55*2006/51 D*00003*00 – vid ett direktiv eller en förordning med olika tekniska standarder (se avsnitt 3).

4.2 Exempel på en andra utökning av det fjärde fordonstypgodkännande som utfärdats av Förenade kungariket:

e11*2007/46*0004*02.

4.3 Exempel på ett typgodkännande av hela fordon som tillverkas i små serier som utfärdats av Luxemburg enligt artikel 22:

e13*KS 07/46*0001*00.

4.4 Exempel på ett nationellt typgodkännande av fordon som tillverkas i små serier som utfärdats av Nederländerna enligt artikel 23:

e4*NKS*0001*00.

4.5 Exempel på det typgodkännandenummer som ska stämplas på fordonets föreskrivna skylt(ar):

e11*2007/46*0004.

5. Bilaga VII är inte tillämplig på de FN/ECE-föreskrifter som förtecknas i bilaga IV. I typgodkännanden som utfärdats i enlighet med FN/ECE-föreskrifter ska man fortsätta att använda den numrering som är tillämplig enligt respektive föreskrifter.

▼**M1**

Tillägg

EG-typgodkännandemärke för komponenter och separata tekniska enheter

1. EG-typgodkännandemärke för komponenter och separata tekniska enheter ska omfatta följande:

1.1 En rektangel runt den gemena bokstaven ”e” följd av en bokstavs- eller sifferbeteckning för den medlemsstat som utfärdat EG-typgodkännandet för komponenten eller den separata tekniska enheten:

1	för Tyskland	19	för Rumänien
2	för Frankrike	20	för Polen
3	för Italien	21	för Portugal
4	för Nederländerna	23	för Grekland
5	för Sverige	24	för Irland
6	för Belgien	26	för Slovenien
7	för Ungern	27	för Slovakien
8	för Tjeckien	29	för Estland
9	för Spanien	32	för Lettland
11	för Förenade kungariket	34	för Bulgarien
12	för Österrike	36	för Litauen
13	för Luxemburg	49	för Cypern
17	för Finland	50	för Malta
18	för Danmark		

1.2 I närheten av rektangeln det grundläggande godkännandenumret, som finns i avsnitt 4 av typgodkännandenumret, föregånget av de två siffror som anger ordningsnumret för den senaste större tekniska ändringen av det tillämpliga särdirektivet eller särförordningen.

1.3 En eller flera tilläggssymboler ovanför rektangeln, så att vissa egenskaper kan identifieras. Denna tilläggsinformation anges i detalj i de tillämpliga särdirektiven eller särförordningarna.

2. Typgodkännandemärket för komponenten eller den separata tekniska enheten ska fästas vid den separata tekniska enheten eller komponenten på ett sådant sätt att det är outplånligt och tydligt läsbart.

3. Ett exempel på typgodkännandemärke för komponenter eller separata tekniska enheter finns i addendumet.

▼**M1**

Addendum till tillägg 1

Exempel på ett typgodkännandemärke för en komponent eller en separat teknisk enhet

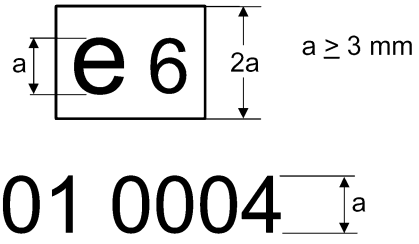

Förklaring: Typgodkännandet ovan har utfärdats av Belgien som nummer 0004. 01 är ett ordningsnummer som anger nivån på de tekniska krav som denna komponent uppfyller. Ordningsnumret tilldelas i enlighet med det tillämpliga särdirektivet eller den tillämpliga särförordningen.

Anm.: Tilläggssymbolerna visas inte i detta exempel.

▼**M16**

BILAGA VIII

Provningsresultat

(Ska fyllas i av typgodkännandemyndigheten och bifogas fordonets EG-typgodkännandeintyg)

I samtliga fall måste det tydligt anges för vilken variant och version som informationen gäller. En version får inte ha mer än ett resultat. Det är dock tillåtet med en kombination av flera resultat per version där det sämsta resultatet anges. I det senare fallet ska en anmärkning förklara att för punkter som är markerade med en asterisk (*) anges endast det sämsta resultatet.

1. Resultat av ljudnivåprovningen

Numret på den grundrättsakt och den senaste ändringsrättsakt som gäller för typgodkännandet. I fråga om en rättsakt med två eller flera genomförandestadier, ange även vilket genomförandestadium som är aktuellt:

Variant/version	…	…	…
Under körning (dB(A)/E):	…	…	…
Stillastående (dB(A)/E):	…	…	…
vid varvtal (min^{-1}):	…	…	…

2. Resultat av provningen av avgasutsläpp

2.1 Utsläpp från motorfordon provade enligt provningsförfarandet för lätta fordon

Ange den senaste ändringsrättsakt som gäller för godkännandet. Ange även genomförandestadium om det rör sig om en rättsakt med två eller fler genomförandestadier:

Bränsle(n) ([a]) … (diesel, bensin, motorgas, naturgas, … tvåbränsle: bensin/naturgas, motorgas, … flexbränsle: bensin/etanol, naturgas/-H2NG…)

2.1.1 Prov av typ 1 ([b]) ([c]) (utsläpp från fordon i provcykeln efter kallstart)

Variant/version	…	…	…
CO (mg/km)	…	…	…
Kolväten totalt (mg/km)	…	…	…
Andra kolväten än metan (mg/km)	…	…	…
NO_x (mg/km)	…	…	…
Kolväten totalt + NO_x (mg/km)	…	…	…
Partiklar (massa) (PM) (mg/km)	…	…	…
Antal partiklar (P) (#/km) ([1])	…	…	…

▼**M16**

2.1.2 Prov av typ 2 ([b]) ([c]) (uppgifter om utsläpp som krävs vid typgodkännande av trafikduglighet)

Typ 2, tomgångsprov vid lågt varvtal:

Variant/version	…	…	…
CO (% vol.)	…	…	…
Motorvarvtal (min^{-1})	…	…	…
Oljetemperatur i motorn (°C)	…	…	…

Typ 2, tomgångsprov vid högt varvtal:

Variant/version	…	…	…
CO (% vol.)	…	…	…
Lambdavärde	…	…	…
Motorvarvtal (min^{-1})	…	…	…
Oljetemperatur i motorn (°C)	…	…	…

2.1.3 Prov av typ 3 (utsläpp av vevhusgaser): …

2.1.4 Prov av typ 4 (utsläpp genom avdunstning): … g/prov

2.1.5 Prov av typ 5 (hållbarhet hos föroreningsbegränsande anordningar):

— Tillryggalagd sträcka (km) (t.ex. 160 000 km): …

— Försämringsfaktor (DF): beräknad/fast ([2])

— Värden:

Variant/version	…	…	…
CO (mg/km)	…	…	…
Kolväten totalt (mg/km)	…	…	…
Andra kolväten än metan (mg/km)	…	…	…
NO_x (mg/km)	…	…	…
Kolväten totalt + NO_x (mg/km)	…	…	…
Partiklar (massa) (PM) (mg/km)	…	…	…
Antal partiklar (P) (#/km) ([1])	…	…	…

2.1.6 Prov av typ 6 (genomsnittliga utsläpp vid låg omgivningstemperatur):

Variant/version	…	…	…
CO (g/km)	…	…	…
Kolväten totalt (g/km)	…	…	…

▼**M16**

2.1.7 OBD: ja/nej ([2])

2.2 Utsläpp från motorer provade enligt provningsförfarandet för tunga fordon

Ange den senaste ändringsrättsakt som gäller för godkännandet. Ange även genomförandestadium om det rör sig om en rättsakt med två eller fler genomförandestadier:…

Bränsle(n) ([a]): … (diesel, bensin, motorgas, naturgas, etanol…)

2.2.1 Resultat av ESC-provet ([1]) ([e]) ([f])

Variant/version	…	…	…
CO (mg/kWh)	…	…	…
Kolväten totalt (mg/kWh)	…	…	…
NO_x (mg/kWh)	…	…	…
NH_3 (ppm) ([1])	…	…	…
Partiklar (massa) (mg/kWh)	…	…	…
Antal partiklar (#/kWh) ([1])	…	…	…

2.2.2 Resultat av ELR-provet ([1])

Variant/version	…	…	…
Rökvärde:… m^{-1}	…	…	…

2.2.3 Resultat av ETC-provet ([e]) ([f])

Variant/version	…	…	…
CO (mg/kWh)	…	…	…
Kolväten totalt (mg/kWh)	…	…	…
Andra kolväten än metan (mg/kWh) ([1])	…	…	…
CH_4 (mg/kWh) ([1])	…	…	…
NO_x (mg/kWh)	…	…	…
NH_3 (ppm) ([1])	…	…	…
Partiklar (massa) (mg/kWh)	…	…	…
Antal partiklar (#/kWh) ([1])	…	…	…

2.2.4 Tomgångsprov ([1])

Variant/version	…	…	…
CO (% vol.)	…	…	…
Lambdavärde ([1])	…	…	…
Motorvarvtal (min^{-1})	…	…	…
Oljetemperatur i motorn (°C)	…	…	…

▼**M16**

2.3 Föroreningar från dieselmotorer

Ange den senaste ändringsrättsakt som gäller för godkännandet. Ange även genomförandestadium om det rör sig om en rättsakt med två eller fler genomförandestadier:

2.3.1 Provresultat vid fullgasacceleration

Variant/version	…	…	…
Korrigerat värde för absorptionskoefficienten (m^{-1})	…	…	…
Normalt tomgångsvarvtal	…	…	…
Maximalt varvtal	…	…	…
Oljetemperatur (min./max.)	…	…	…

3 Resultat av provningen av koldioxidutsläpp, bränsle/elförbrukning och räckvidd vid eldrift

Numret på grundrättsakten och den senaste ändringsrättsakt som gäller godkännandet:

3.1 Förbränningsmotorer, inklusive hybridelfordon med icke-extern uppladdning (NOVC) ([1]) ([d])

Variant/version	…	…	…
CO_2 utsläppsmängd (stadstrafik) (g/km)	…	…	…
CO_2 utsläppsmängd (landsvägstrafik) (g/km)	…	…	…
CO_2 utsläppsmängd (blandad körning) (g/km)	…	…	…
Bränsleförbrukning (stadstrafik) (l/100 km) ([g])	…	…	…
Bränsleförbrukning (landsvägstrafik) (l/100 km) ([g])	…	…	…
Bränsleförbrukning (blandad körning) (l/100 km) ([g])	…	…	…

3.2 Hybridelfordon med extern uppladdning (OVC) ([1])

Variant/version	…	…	…
CO_2 utsläppsmängd (villkor A, blandad körning) (g/km)	…	…	…
CO_2 utsläppsmängd (villkor B, blandad körning) (g/km)	…	…	…
CO_2 utsläppsmängd (viktad, blandad körning) (g/km)	…	…	…

▼**M16**

Bränsleförbrukning (villkor A, blandad körning) (l/100 km) ([g])	…	…	…
Bränsleförbrukning (villkor B, blandad körning) (l/100 km) ([g])	…	…	…
Bränsleförbrukning (viktad, blandad körning) (l/100 km) ([g])	…	…	…
Elförbrukning (villkor A, blandad körning) (Wh/km)	…	…	…
Elförbrukning (villkor B, blandad körning) (Wh/km)	…	…	…
Elförbrukning (viktad, blandad körning) (Wh/km)	…	…	…
Räckvidd vid endast elektrisk drift (km)	…	…	…

3.3 Fordon med endast eldrift ([1])

Variant/version	…	…	…
Elförbrukning (Wh/km)	…	…	…
Räckvidd (km)	…	…	…

3.4 Vätgasfordon ([1])

Variant/version	…	…	…
Bränsleförbrukning (kg/100 km)	…	…	…

4 Resultat av provningen för fordon utrustade med miljöinnovation(er) ([h1]) ([h2]) ([h3])

Variant/Version …

Beslut om godkännande av miljöinnovationen([h4])	Miljöinnovationens kod([h5])	1. Koldioxid-utsläpp från jämförelsefordonet (g/km)	2. Koldioxidutsläpp från miljöinnovationsfordonet (g/km)	3. Koldioxidutsläpp från jämförelsefordonet under en provcykel av typ 1([h6])	4. Koldioxidutsläpp från miljöinnovationsfordonet under en provcykel av typ 1 (= 3.5.1.3)	5. Användningsfaktor (UF) dvs. andelen i tid som tekniken används under normala driftsförhållanden	Minskning av koldioxidutsläpp $((1-2)-(3-4)) * 5$
xxxx/201x	…	…	…	…	…	…	…
…	…	…	…	…	…	…	…
…	…	…	…	…	…	…	…
Summa minskning av koldioxidutsläpp (g/km) ([h7])							…

▼**M16**

4.1 .Allmän kod för miljöinnovationen eller miljöinnovationerna ([h8])

Förklaråande anmärkningar

([1]) Om tillämpligt.
([2]) Stryk det som inte är tillämpligt.
([a]) Anges i de fall begränsningar för bränslet är tillämpliga (t.ex. L-område eller H-område för naturgas).
([b]) För tvåbränslefordon ska tabellen upprepas för varje bränsle.
([c]) För flexbränslefordon när provningen ska utföras på varje bränsle enligt figur I.2.4 i bilaga I till förordning (EG) nr 692/2008 och för fordon som drivs med motorgas eller naturgas/biometan, antingen med ett eller två drivmedel, ska tabellen upprepas för varje jämförelsegas som används vid provningen, och en ytterligare tabell ska visa de sämsta uppmätta resultaten. I enlighet med avsnitt 1.1.2.4 och 1.1.2.5 i bilaga I till förordning (EG) nr 692/2008 ska det om tillämpligt anges om resultaten är uppmätta eller beräknade.
([d]) Upprepa tabellen för varje provat jämförelsebränsle.
([e]) För Euro VI ska ESC förstås som WHSC och ETC som WHTC.
([f]) För Euro VI ska, om motorer drivna av komprimerad naturgas eller motorgas provas med olika jämförelsebränslen, tabellen upprepas för varje provat referensbränsle.
([g]) För fordon som drivs med naturgas eller H2NG ska ”l/100 km” ersättas med ”m^3/100 km” och för fordon som drivs med vätgas med ”kg/100 km”.
([h]) Miljöinnovationer.
([h1]) Upprepa tabellen för varje variant/version.
([h2]) Upprepa tabellen för varje provat jämförelsebränsle.
([h3]) Utöka tabellen vid behov med en rad för varje miljöinnovation.
([h4]) Nummer på kommissionens beslut om godkännande av miljöinnovationen.
([h5]) Tilldelas i kommissionens beslut om godkännande av miljöinnovationen.
([h6]) Om en modelleringsmetod tillämpas i stället för en provcykel av typ 1 ska detta värde vara det som ges av modelleringsmetoden.
([h7]) Summan av alla enskilda miljöinnovationers minskning av koldioxidutsläpp.
([h8]) Den allmänna koden för miljöinnovationen eller miljöinnovationerna ska bestå av följande delar åtskilda av mellanslag:
— Godkännandemyndighetens kod enligt bilaga VII till detta direktiv.
— En enskild kod för varje miljöinnovation som fordonet utrustats med i enlighet med den kronologiska ordningen av kommissionens godkännandebeslut.
(Till exempel ska den allmänna koden för tre miljöinnovationer godkända kronologiskt som 10, 15 och 16 och monterade på ett fordon som certifierats av den tyska typgodkännandemyndigheten vara: ”e1 10 15 16”).

▼M4

BILAGA IX

EG-INTYG OM ÖVERENSSTÄMMELSE

0. MÅL

Intyget om överensstämmelse är en försäkran som av fordonstillverkaren avges till köparen för att försäkra denne om att det fordon som förvärvats överensstämmer med den lagstiftning som gällde i Europeiska unionen vid tillverkningstillfället.

Intyget om överensstämmelse syftar också till att möjliggöra för behöriga myndigheter i medlemsstaterna att registrera fordon utan att behöva kräva att den sökande inkommer med ytterligare teknisk dokumentation.

För detta ändamål ska intyget om överensstämmelse innehålla

a) fordonets identifieringsnummer, samt

b) fordonets exakta tekniska egenskaper (dvs. det är inte tillåtet att under de olika posterna ange någon variationsvidd för värden).

1. ALLMÄN BESKRIVNING

1.1 Intyget om överensstämmelse ska bestå av två delar.

a) SIDA 1, som består av tillverkarens försäkran om överensstämmelse. Samma förlaga är gemensam för alla fordonskategorier.

b) SIDA 2, som är en teknisk beskrivning av fordonets viktigaste egenskaper. Förlagan för sida 2 anpassas till varje särskild fordonskategori.

1.2 Intyget om överensstämmelse ska upprättas i ett största format av A4 (210 × 297 mm) eller i ett största format av vikt A4.

1.3 Utan att det påverkar tillämpningen av bestämmelserna i avsnitt O b ska de värden och enheter som anges i den andra delen återfinnas i de relevanta rättsakternas typgodkännandedokumentation. I fråga om kontrollerna av tillverkningens överensstämmelse ska värdena verifieras enligt de metoder som fastställs i de relevanta rättsakterna. De toleranser som tillåts i dessa rättsakter ska beaktas.

2. SÄRSKILDA BESTÄMMELSER

2.1 Förlaga A för intyg om överensstämmelse (färdigbyggt fordon) ska täcka de fordon som kan användas på väg utan att någon ytterligare etapp för godkännande krävs.

2.2 Förlaga B för intyg om överensstämmelse (färdigbyggda fordon) ska täcka de fordon som genomgått ytterligare en etapp för godkännande.

Detta är det normala resultatet av den etappvisa godkännandeprocessen (t.ex. en buss som i en andra etapp av en tillverkare färdigbyggts på ett chassi som byggts av en fordonstillverkare).

De ytterligare funktioner som under den etappvisa processen tilläggs ska beskrivas kortfattat.

2.3 Förlaga C för intyg om överensstämmelse (icke-färdigbyggda fordon) ska täcka de fordon som behöver ytterligare en etapp för godkännande (t.ex. lastvagnschassier).

Utom för dragfordon för påhängsvagnar ska de intyg om överensstämmelse som omfattar fordon med chassi med hytt som ingår i kategori N upprättas enligt förlaga C.

▼M4

DEL I

FÄRDIGBYGGDA OCH ETAPPVIS FÄRDIGBYGGDA FORDON

FÖRLAGA A1 – SIDA 1

FÄRDIGBYGGDA FORDON

EG-INTYG OM ÖVERENSSTÄMMELSE

Sida 1

Undertecknad [..... (*fullständigt namn och befattning*)] intygar härmed att fordonet:

0.1 Fabrikat (tillverkarens namn): .....

0.2 Typ:..... .....

Variant ([a]): ....

Version ([a]): ....

0.2.1 Handelsbeteckning: .....

0.4 Fordonskategori: .....

▼M15

0.5 Tillverkarens företagsnamn och adress: .....

▼M4

0.6 De föreskrivna skyltarnas placering och anbringningssätt: .....

Fordonsidentifieringsnumrets placering: .....

0.9 Namn- och adressuppgifter gällande tillverkarens ombud (i förekommande fall): ....

0.10 Fordonsidentifieringsnummer: .....

i alla avseenden överensstämmer med den typ som beskrivs i det godkännande (… *typgodkännandenummer inkl. utökningsnummer*) som utfärdats den (..... *datum för utfärdande*) och

att det varaktigt kan registreras i de medlemsstater med höger-/vänstertrafik ([b]) som tillämpar metersystemsenheter/brittiska enheter ([c]) för hastighetsmätaren ([d]).

(Ort) (Datum): ... (Underskrift): .....

▼M4

FÖRLAGA A2 – SIDA 1

FÄRDIGBYGGDA FORDON SOM TYPGODKÄNTS I SMÅ SERIER

[År]	löpnummer]

EG-INTYG OM ÖVERENSSTÄMMELSE

Sida 1

Undertecknad [..... (*fullständigt namn och befattning*)] intygar härmed att fordonet:

0.1 Fabrikat (tillverkarens namn):.....

0.2 Typ: .....

Variant ([a]): .....

Version ([a]): .....

0.2.1 Handelsbeteckning: .....

0.4 Fordonskategori: .....

▼M15

0.5 Tillverkarens företagsnamn och adress: .....

▼M4

0.6 De föreskrivna skyltarnas placering och anbringningssätt: .....

Fordonsidentifieringsnumrets placering: .....

0.9 Namn- och adressuppgifter gällande tillverkarens ombud (i förekommande fall): .....

0.10 Fordonsidentifieringsnummer: .....

i alla avseenden överensstämmer med den typ som beskrivs i det godkännande (… *typgodkännandenummer inkl. utökningsnummer*) som utfärdats den (..... *datum för utfärdande*) och

att det varaktigt kan registreras i de medlemsstater med höger-/vänstertrafik ([b]) som tillämpar metersystemsenheter/brittiska enheter ([c]) för hastighetsmätaren ([d]).

(Ort) (Datum): ... (Underskrift): .....

▼M4

FÖRLAGA B – SIDA 1

ETAPPVIS FÄRDIGBYGGDA FORDON

EG-INTYG OM ÖVERENSSTÄMMELSE

Sida 1

Undertecknad [..... (*fullständigt namn och befattning*)] intygar härmed att fordonet:

0.1 Fabrikat (tillverkarens namn): .....

0.2 Typ: .....

Variant ([a]): .....

Version ([a]): .....

0.2.1 Handelsbeteckning: .....

0.4 Fordonskategori: .....

▼M15

0.5 Tillverkarens företagsnamn och adress: .....

▼M4

0.6 De föreskrivna skyltarnas placering och anbringningssätt: .....

Fordonsidentifieringsnumrets placering: .....

0.9 Namn- och adressuppgifter gällande tillverkarens ombud (i förekommande fall): .....

0.10 Fordonsidentifieringsnummer: .....

a) etappvis färdigbyggts och ändrats ([1]) enligt följande: ..... och

b) i alla avseenden överensstämmer med den typ som beskrivs i det godkännande (… *typgodkännandenummer inkl. utökningsnummer*) som utfärdats den (..... *datum för utfärdande*) och

c) att det varaktigt kan registreras i de medlemsstater med höger-/vänstertrafik ([b]) som tillämpar metersystemsenheter/brittiska enheter ([c]) för hastighetsmätaren ([d]).

(Ort) (Datum): ... (Underskrift): .....

Bilagor: Intyg om överensstämmelse inges för varje föregående etapp.

▼M4

SIDA 2

FORDONSKATEGORI M_1

(färdigbyggda och etappvis färdigbyggda fordon)

Sida 2

Allmänna konstruktionsegenskaper

1. Antal axlar: ..... och hjul: .....

3. Drivaxlar (antal, placering, koppling till andra axlar): ....

Huvudsakliga mått

4. Hjulbas ([e]): ..... mm

4.1 Avstånd mellan varje axel: 1–2: … mm 2–3: … mm 3–4: … mm

5. Längd: ..... mm

6. Bredd: ..... mm

7. Höjd: ..... mm

Vikter

▼M15

13. Vikt i körklart skick: ..... kg

13.2 Fordonets faktiska vikt: ..... kg

▼M4

16. Största tekniskt tillåtna vikter

16.1 Största tekniskt tillåtna vikt med last: ..... kg

16.2 Tekniskt tillåten vikt på varje axel: 1. ..... kg 2. ..... kg 3. ..... kg osv.

16.4 Största tekniskt tillåtna tågvikt: ..... kg

18. Största tekniskt tillåtna släpvagnsvikt i fråga om:

18.1 Största tekniskt tillåtna släpvagnsvikt i fråga om:: ..... kg

18.3 Släpkärra: ..... kg

18.4 Obromsad släpvagn: ..... kg

19. Största tekniskt tillåtna statiska vertikala belastning vid kopplingspunkten: ..... kg

Motor

20. Motortillverkare: ....

21. Motorkod enligt märkningen på motorn.....

22. Funktionssätt: ....

23. Endast eldrift: ja/nej ([1])

23.1 Hybrid[el]fordon: ja/nej ([1])

24. Antal cylindrar och cylinderarr: .....

25. Slagvolym: ..... cm^3

26. Bränsle: diesel/bensin/motorgas/naturgas – biometan/etanol/biodiesel/vätgas ([1])

▼M4

26.1 Enbränsle/tvåbränsle/flexbränsle ([1])

27. Största nettoeffekt ([g]): ..... kW vid ..... min^{-1} eller största kontinuerliga märkeffekt (elmotor) ..... kW ([1])

Högsta hastighet

29. Högsta hastighet: ..... km/h

Axlar och upphängning

30. Spårvidd för axel(axlar) 1. ..... mm 2. ..... mm 3. ..... mm

35. Däck-/hjulkombination ([h]): .....

Bromsar

36. Släpvagnsbromskopplingar, mekaniska/elektriska/pneumatiska/hydrauliska ([1])

Karosseri

38. Karosserikod ([i]): .....

40. Fordonets färg ([j]): .....

41. Dörrarnas utformning och antal: .....

42. Antal sittplatser (inkl. förarens) ([k]): .....

42.1 Sittplats(er) som är avsedd(a) att användas endast när fordonet står stilla:

42.3 Antal platser som är tillgängliga för rullstolsbundna: .....

Miljöprestanda

46. Ljudnivå

Stillastående: ..... dB(A) vid motorvarvtal: ..... min^{-1}

Under körning: ..... dB(A)

47. Avgasutsläppsnivå ([l]): Euro .....

48. Avgasutsläpp ([m]):

Nummer på grundrättsakten och på den senaste ändringsrättsakt som är tillämplig:.....

1.1 provningsförfarande: typ I eller ESC ([1])

CO: ..... HC: ..... NO_x: ..... HC + NO_x: ..... partiklar: .....

Röktäthet (ELR): ..... (m^{-1})

1.2 provningsförfarande: typ I (euro 5 eller 6 ([1]))

CO: ..... THC: ..... NMHC: ..... NO_x: ..... THC + NO_x: ..... partiklar (massa): ..... partiklar (antal): .....

2. provningsförfarande: ETC (i tillämpliga fall)

CO: ..... NO_x: ..... NMHC: ..... THC: ..... CH_4: ..... partiklar: .....

48.1 Rökens korrigerade absorptionskoefficient: ..... (m^{-1})

▼M4

49. CO_2-utsläpp/bränsleförbrukning/elenergiförbrukning ([m]):

1. alla framdrivningsanordningar utom fordon med endast eldrift

	Koldioxidutsläpp	Bränsleförbrukning
Stadstrafik:	..... g/km	..... l/100 km/m³/100 km ([1])
Landsvägstrafik:	..... g/km	..... l/100 km/m³/100 km ([1])
Blandad körning	..... g/km	..... l/100 km/m³/100 km ([1])
Viktad, blandad	..... g/km	..... l/100 km

2. fordon med endast eldrift och externt laddningsbara hybridelfordon

Elenergiförbrukning (viktad, blandad ([1])) ..... Wh/km

Räckvidd för elfordon ..... km

▼M16

3 fordon utrustat med miljöinnovation(er): ja/nej ([1])

3.1 allmän kod för miljöinnovationen eller miljöinnovationerna ([p1]): …

3.2 summan av minskningen av koldioxidutsläpp som följer av miljöinnovationen eller miljöinnovationerna ([p2]) (upprepa för varje provat referensbränsle): …

▼M4

Övrigt

51. För fordon för särskilda ändamål: beteckning i enlighet med bilaga II avsnitt: .....

52. Anmärkningar ([n]): .....

▼M4

SIDA 2

FORDONSKATEGORI M_2

(färdigbyggda och etappvis färdigbyggda fordon)

Sida 2

Allmänna konstruktionsegenskaper

1. Antal axlar: ..... och hjul: .....

1.1 Antal axlar med tvillingmonterade hjul och deras placering: .....

2. Styrda axlar (antal, placering): .....

3. Drivaxlar (antal, placering, koppling till andra axlar): ....

Huvudsakliga mått

4. Hjulbas (e): ..... mm

4.1 Avstånd mellan varje axel: 1–2: … mm 2–3: … mm 3–4: … mm

5. Längd: ..... mm

6. Bredd: ..... mm

7. Höjd: ..... mm

9. Avstånd mellan fordonets framkant och kopplingsanordningens mittpunkt: ..... mm

12. Bakre överhäng: ..... mm

Vikter

▼M15

13. Vikt i körklart skick: ..... kg

▼M4

13.1 Fördelningen av denna vikt mellan axlarna: 1. ..... kg 2. ..... kg 3. ..... kg osv.

▼M15

13.2. Fordonets faktiska vikt: ..... kg

▼M4

16. Största tekniskt tillåtna vikter

16.1 Största tekniskt tillåtna vikt med last: ..... kg

16.2 Tekniskt tillåten vikt på varje axel: 1. ..... kg 2. ..... kg 3. ..... kg osv.

16.3 Tekniskt tillåten vikt på varje axelgrupp: 1. ..... kg 2. ..... kg 3. ..... kg osv.

16.4 Största tekniskt tillåtna tågvikt: ..... kg

17. Avsedd största tillåtna vikt vid registrering/ibruktagande i nationell/internationell trafik ([1])(o)

17.1 Avsedd största tillåtna vikt, inkl. last, vid registrering/ibruktagande: ..... kg

17.2 Avsedd största tillåtna vikt, inkl. last, på varje axel vid registrering/ibruktagande: 1. ..... kg 2. ..... kg 3. ..... kg

17.3 Avsedd största tillåtna vikt, inkl. last, på varje axelgrupp vid registrering/ibruktagande: 1. ..... kg 2. ..... kg 3. ..... kg

▼M4

17.4 Avsedd största tillåtna tågvikt vid registrering/ibruktagande: ..... kg

18. Största tekniskt tillåtna släpvagnsvikt i fråga om:

18.1 Släpvagn: ..... kg

18.3 Släpkärra: ..... kg

18.4 Obromsad släpvagn: ..... kg

19. Största tekniskt tillåtna statiska belastning vid kopplingspunkten: ..... kg

Motor

20. Motortillverkare: .....

21. Motorkod enligt märkningen på motorn: .....

22. Funktionssätt: .....

23. Endast eldrift: ja/nej ([1])

23.1 Hybrid[el]fordon: ja/nej ([1])

24. Antal cylindrar och cylinderarrangemang: .....

25. Slagvolym: ..... cm^3

26. Bränsle: diesel/bensin/motorgas/naturgas – biometan/etanol/biodiesel/vätgas ([1])

26.1 Enbränsle/tvåbränsle/flexbränsle ([1])

27. Största nettoeffekt ([g]): ..... kW vid ..... min^{-1} eller största kontinuerliga märkeffekt (elmotor) ..... kW ([1])

28. Växellåda (typ): .....

Högsta hastighet

29. Högsta hastighet: ..... km/h

Axlar och upphängning

30. Spårvidd för axel(axlar): 1. ..... mm 2. ..... mm 3. ..... mm

33. Drivaxel(axlar), utrustad(e) med luftfjädring eller motsvarande: ja/nej ([1])

35. Däck-/hjulkombination ([h]): .....

Bromsar

36. Släpvagnsbromskopplingar, mekaniska/elektriska/pneumatiska/hydrauliska ([1])

37. Tryck i matningssystemet för släpfordonets bromssystem: ..... bar

Karosseri

38. Karosserikod ([i]): .....

39. Fordonsklass: klass I/klass II/klass III/klass A/klass B ([1])

41. Dörrarnas utformning och antal: .....

▼M4

42. Antal sittplatser (inkl. förarens) ([k]): .....

42.1 Sittplats(er) som är avsedd(a) att användas endast när fordonet står stilla:

42.3 Antal platser som är tillgängliga för rullstolsbundna: .....

43. Antal ståplatser: .....

Kopplingsanordning

44. Kopplingsanordningens godkännandenummer eller godkännandemärke (om monterade): .....

45.1 Karakteristiska värden ([1]): D: …/ V: …/ S: …/ U: …

Miljöprestanda

46. Ljudnivå

Stillastående: ..... dB(A) vid motorvarvtal: ..... min^{-1}

Under körning: ..... dB(A)

47. Avgasutsläppsnivå ([l]): Euro .....

48. Avgasutsläpp ([m]):

Nummer på grundrättsakten och på den senaste ändringsrättsakt som är tillämplig: .....

1.1 provningsförfarande: typ I eller ESC ([1])

CO: ..... HC: ..... NO_x: ..... HC + NO_x: ..... partiklar: ....

Röktäthet (ELR): ..... (m^{-1})

1.2 provningsförfarande: typ I (euro 5 eller 6 ([1]))

CO: ..... THC: ..... NMHC: ..... NO_x: ..... THC + NO_x: ..... partiklar (massa): ..... partiklar (antal): ....

2. provningsförfarande: ETC (i tillämpliga fall)

CO: ..... NO_x: ..... NMHC: ..... THC: ..... CH_4: ..... partiklar: .....

48.1 Rökens korrigerade absorptionskoefficient: ..... (m^{-1})

Övrigt

51. För fordon, avsedda för särskilda ändamål: beteckning i enlighet med bilaga II avsnitt 5: .....

52. Anmärkningar ([n]): .....

▼M4

SIDA 2

FORDONSKATEGORI M_3

(färdigbyggda och etappvis färdigbyggda fordon)

Sida 2

Allmänna konstruktionsegenskaper

1. Antal axlar: ..... och hjul: .....

1.1 Antal axlar med tvillingmonterade hjul och deras placering: .....

2. Styrda axlar (antal, placering): .....

3. Drivaxlar (antal, placering, koppling till andra axlar): ....

Huvudsakliga mått

4. Hjulbas ([e]): ..... mm

4.1 Avstånd mellan varje axel: 1–2: … mm 2–3: … mm 3–4: … mm

5. Längd: ..... mm

6. Bredd: ..... mm

7. Höjd: ..... mm

9. Avstånd mellan fordonets framkant och kopplingsanordningens mittpunkt: ..... mm

12. Bakre överhäng: ..... mm

Vikter

▼M15

13. Vikt i körklart skick: ..... kg

▼M4

13.1 Fördelningen av denna vikt mellan axlarna: 1. ..... kg 2. ..... kg 3. ..... kg osv.

▼M15

13.2 Fordonets faktiska vikt: ..... kg

▼M4

16. Största tekniskt tillåtna vikter

16.1 Största tekniskt tillåtna vikt med last: ..... kg

16.2 Tekniskt tillåten vikt på varje axel: 1. ..... kg 2. ..... kg 3. ..... kg osv.

16.3 Tekniskt tillåten vikt på varje axelgrupp: 1. ..... kg 2. ..... kg 3. ..... kg osv.

16.4 Största tekniskt tillåtna tågvikt: ..... kg

17. Avsedd största tillåtna vikt vid registrering/ibruktagande i nationell/internationell trafik ([1])([o])

17.1 Avsedd största tillåtna vikt, inkl. last, vid registrering/ibruktagande: ..... kg

17.2 Avsedd största tillåtna vikt, inkl. last, på varje axel vid registrering/ibruktagande: 1. ..... kg 2. ..... kg 3. ..... kg

17.3 Avsedd största tillåtna vikt, inkl. last, på varje axelgrupp vid registrering/ibruktagande: 1. ..... kg 2. ..... kg 3. ..... kg

▼M4

17.4 Avsedd största tillåtna tågvikt vid registrering/ibruktagande: .....kg

18. Största tekniskt tillåtna släpvagnsvikt i fråga om:

18.1 Släpvagn: ..... kg

18.3 Släpkärra: ..... kg

18.4 Obromsad släpvagn: ..... kg

19. Största tekniskt tillåtna statiska belastning vid kopplingspunkten: ..... kg

Motor

20. Motortillverkare: .....

21. Motorkod enligt märkningen på motorn: .....

22. Funktionssätt: .....

23. Endast eldrift: ja/nej ([1])

23.1 Hybrid[el]fordon: ja/nej ([1])

24. Antal cylindrar och cylinderarrangemang: .....

25. Slagvolym: ..... cm^3

26. Bränsle: diesel/bensin/motorgas/naturgas – biometan/etanol/biodiesel/vätgas ([1])

26.1 Enbränsle/tvåbränsle/flexbränsle ([1])

27. Största nettoeffekt ([g]): ..... kW vid ..... min^{-1} eller största kontinuerliga märkeffekt (elmotor) ..... kW ([1])

28. Växellåda (typ): .....

Högsta hastighet

29. Högsta hastighet: ..... km/h

Axlar och upphängning

30.1 Spårvidd för varje styrd axel: ..... mm

30.2 Spårvidd för samtliga övriga axlar: ..... mm

32. Placering av belastningsbar(a) axel(axlar): .....

33. Drivaxel(axlar), utrustad(e) med luftfjädring eller motsvarande: ja/nej ([1])

35. Däck-/hjulkombination ([h]): .....

Bromsar

36. Släpvagnsbromskopplingar, mekaniska/elektriska/pneumatiska/hydrauliska ([1])

37. Tryck i matningssystemet för släpfordonets bromssystem: ..... bar

Karosseri

38. Karosserikod ([i]): .....

39. Fordonsklass: klass I/klass II/klass III/klass A/klass B ([1])

41. Dörrarnas utformning och antal: .....

▼M4

42. Antal sittplatser (inkl. förarens) ([k]): .....

42.1 Sittplats(er) som är avsedd(a) att användas endast när fordonet står stilla:

42.2 Antal passagerarsittplatser: ..... (nedre däck) ..... (övre däck) (inkl. förarens)

42.3 Antal platser som är tillgängliga för rullstolsbundna: .....

43. Antal ståplatser: .....

Kopplingsanordning

44. Kopplingsanordningens godkännandenummer eller godkännandemärke (om monterade): .....

45.1 Karakteristiska värden ([1]): D: …/ V: …/ S: …/ U: …

Miljöprestanda

46. Ljudnivå

Stillastående: ..... dB(A) vid motorvarvtal: ..... min^{-1}

Under körning: ..... dB(A)

47. Avgasutsläppsnivå ([l]): Euro .....

48. Avgasutsläpp ([m]):

Nummer på grundrättsakten och på den senaste ändringsrättsakt som är tillämplig: .....

1. provningsförfarande: typ I eller ESC ([1])

CO: ..... HC: ..... NO_x: ..... HC + NO_x: ..... partiklar: .....

Röktäthet (ELR): ..... (m^{-1})

2. provningsförfarande: ETC (i tillämpliga fall)

CO: ..... NO_x: ..... NMHC: ..... THC: ..... CH_4: .....

partiklar: .....

48.1 Rökens korrigerade absorptionskoefficient: ..... (m^{-1})

Övrigt

51. För fordon, avsedda för särskilda ändamål: beteckning i enlighet med bilaga II avsnitt 5: .....

52. Anmärkningar ([n]): .....

▼M4

SIDA 2

FORDONSKATEGORI N_1

(färdigbyggda och etappvis färdigbyggda fordon)

Sida 2

Allmänna konstruktionsegenskaper

1. Antal axlar: ..... och hjul: .....

1.1 Antal axlar med tvillingmonterade hjul och deras placering: .....

3. Drivaxlar (antal, placering, koppling till andra axlar): ....

Huvudsakliga mått

4. Hjulbas ([e]): ..... mm

4.1 Avstånd mellan varje axel: 1–2: … mm 2–3: … mm 3–4: … mm

5. Längd: ..... mm

6. Bredd: ..... mm

7. Höjd: ..... mm

8. Avstånd för förskjutbar vändskivas centrum i förhållande till centrum för bakaxeln (största och minsta): ..... mm

9. Avstånd mellan fordonets framkant och kopplingsanordningens mittpunkt: ..... mm

11. Lastytans längd: ..... mm

Vikter

▼M15

13. Vikt i körklart skick: ..... kg

▼M4

13.1 Fördelningen av denna vikt mellan axlarna: 1. ..... kg 2. ..... kg 3. ..... kg osv.

▼M15

13.2 Fordonets faktiska vikt: ..... kg

▼M4

16. Största tekniskt tillåtna vikter

16.1 Största tekniskt tillåtna vikt med last: ..... kg

16.2 Tekniskt tillåten vikt på varje axel: 1. ..... kg 2. ..... kg 3. ..... kg osv.

16.4 Största tekniskt tillåtna tågvikt: ..... kg

18. Största tekniskt tillåtna släpvagnsvikt i fråga om:

18.1 Släpvagn: ..... kg

18.2. Påhängsvagn ..... kg

18.3 Släpkärra: ..... kg

18.4 Obromsad släpvagn: ..... kg

19. Största tekniskt tillåtna statiska belastning vid kopplingspunkten: ..... kg

▼M4

Motor

20. Motortillverkare: .....

21. Motorkod enligt märkningen på motorn: .....

22. Funktionssätt: .....

23. Endast eldrift: ja/nej ([1])

23.1 Hybrid[el]fordon: ja/nej ([1])

24. Antal cylindrar och cylinderarrangemang: .....

25. Slagvolym: ..... cm^3

26. Bränsle: diesel/bensin/motorgas/naturgas – biometan/etanol/biodiesel/vätgas ([1])

26.1 Enbränsle/tvåbränsle/flexbränsle ([1])

27. Största nettoeffekt ([g]): ..... kW vid ..... min^{-1}
eller största kontinuerliga märkeffekt (elmotor) ..... kW ([1])

28. Växellåda (typ): .....

Högsta hastighet

29. Högsta hastighet: ..... km/h

Axlar och upphängning

30. Spårvidd för axel(axlar): 1. ..... mm 2. ..... mm
3. ..... mm

35. Däck-/hjulkombination ([h]): .....

Bromsar

36. Släpvagnsbromskopplingar, mekaniska/elektriska/pneumatiska/hydrauliska ([1])

37. Tryck i matningssystemet för släpfordonets bromssystem: ..... bar

Karosseri

38. Karosserikod ([i]): .....

40. Fordonets färg ([j]): .....

41. Dörrarnas utformning och antal: .....

42. Antal sittplatser (inkl. förarens) ([k]): .....

Kopplingsanordning

44. Kopplingsanordningens godkännandenummer eller godkännandemärke (om monterade): .....

45.1. Karakteristiska värden ([1]): D: …/ V: …/ S: …/ U: …

▼M4

Miljöprestanda

46. Ljudnivå

Stillastående: ..... dB(A) vid motorvarvtal: ..... min^{-1}

Under körning: ..... dB(A)

47. Avgasutsläppsnivå ([l]): Euro .....

48. Avgasutsläpp ([m]):

Nummer på grundrättsakten och på den senaste ändringsrättsakt som är tillämplig: .....

1.1 provningsförfarande: typ I eller ESC ([1])

CO: ..... HC: ..... NO_x: ..... HC + NO_x: ..... partiklar: .....

Röktäthet (ELR): ..... (m^{-1})

1.2 provningsförfarande: typ I (euro 5 eller 6 ([1]))

CO: ..... THC: ..... NMHC: ..... NO_x: ..... THC + NO_x: partiklar (massa): ..... partiklar (antal): .....

2. provningsförfarande: ETC (i tillämpliga fall)

CO: ..... NO_x: ..... NMHC: ..... THC: ..... CH_4: ..... partiklar: .....

48.1 Rökens korrigerade absorptionskoefficient: ..... (m^{-1})

49. CO_2-utsläpp/bränsleförbrukning/elenergiförbrukning ([m]):

1. alla framdrivningsanordningar utom fordon med endast eldrift

	Koldioxidutsläpp	Bränsleförbrukning
Stadstrafik:	..... g/km	..... l/100 km/m^3/100 km ([1])
Landsvägstrafik:	..... g/km	..... l/100 km/m^3/100 km ([1])
Blandad körning:	..... g/km	..... l/100 km/m^3/100 km ([1])
Viktad, blandad	..... g/km	..... l/100 km

2. fordon med endast eldrift och externt laddningsbara hybridelfordon

Elenergiförbrukning (viktad, blandad ([1])) ..... Wh/km

Räckvidd för elfordon ..... km

Övrigt

50. Typgodkänt enligt konstruktionskraven för transport av farligt gods: ja/klass(er): ..... /nej ([l]):

51. För fordon, avsedda för särskilda ändamål: beteckning i enlighet med bilaga II avsnitt 5: .....

52. Anmärkningar ([n]): .....

▼M4

SIDA 2

FORDONSKATEGORI N_2

(färdigbyggda och etappvis färdigbyggda fordon)

Sida 2

Allmänna konstruktionsegenskaper

1. Antal axlar: ..... och hjul: .....

1.1 Antal axlar med tvillingmonterade hjul och deras placering: .....

2. Styrda axlar (antal, placering): .....

3. Drivaxlar (antal, placering, koppling till andra axlar): ....

Huvudsakliga mått

4. Hjulbas ([e]): ..... mm

4.1 Avstånd mellan varje axel: 1–2: … mm 2–3: … mm 3–4: … mm

5. Längd: ..... mm

6. Bredd: ..... mm

8. Avstånd för förskjutbar vändskivas centrum i förhållande till centrum för bakaxeln (största och minsta): ..... mm

9. Avstånd mellan fordonets framkant och kopplingsanordningens mittpunkt: ..... mm

11. Lastytans längd: ..... mm

12. Bakre överhäng: ..... mm

Vikter

▼M15

13. Vikt i körklart skick: ..... kg

▼M4

13.1 Fördelningen av denna vikt mellan axlarna: 1. ..... kg 2. ..... kg 3. ..... kg osv.

▼M15

13.2 Fordonets faktiska vikt: ..... kg

▼M4

16. Största tekniskt tillåtna vikter

16.1. Största tekniskt tillåtna vikt med last: ..... kg

16.2 Tekniskt tillåten vikt på varje axel: 1. ..... kg 2. ..... kg 3. ..... kg osv.

16.3 Tekniskt tillåten vikt på varje axelgrupp: 1. ..... kg 2. ..... kg 3. ..... kg osv.

16.4 Största tekniskt tillåtna tågvikt: ..... kg

17. Avsedd största tillåtna vikt vid registrering/ibruktagande i nationell/internationell trafik ([1]) ([o])

17.1 Avsedd största tillåtna vikt, inkl. last, vid registrering/ibruktagande: ..... kg

17.2 Avsedd största tillåtna vikt, inkl. last, på varje axel vid registrering/ibruktagande: 1. ..... kg 2. ..... kg 3. ..... kg

▼M4

17.3 Avsedd största tillåtna vikt, inkl. last, på varje axelgrupp vid registrering/ibruktagande: 1. ..... kg 2. ..... kg 3. ..... kg

17.4 Avsedd största tillåtna tågvikt vid registrering/ibruktagande: .....kg

18. Största tekniskt tillåtna släpvagnsvikt i fråga om:

18.1 Släpvagn: ..... kg

18.2 Påhängsvagn: ..... kg

18.3 Släpkärra: ..... kg

18.4 Obromsad släpvagn: ..... kg

19. Största tekniskt tillåtna statiska belastning vid kopplingspunkten: ..... kg

Motor

20. Motortillverkare: .....

21. Motorkod enligt märkningen på motorn .....

22. Funktionssätt: .....

23. Endast eldrift: ja/nej ([1])

23.1 Hybrid[el]fordon: ja/nej ([1])

24. Antal cylindrar och cylinderarrangemang: .....

25. Slagvolym: ..... cm^3

26. Bränsle: diesel/bensin/motorgas/naturgas – biometan/etanol/biodiesel/vätgas ([1])

26.1 Enbränsle/tvåbränsle/flexbränsle ([1])

27. Största nettoeffekt ([g]): ..... kW vid ..... min^{-1} eller största kontinuerliga märkeffekt (elmotor) ..... kW ([1])

28. Växellåda (typ): .....

Högsta hastighet

29. Högsta hastighet: ..... km/h

Axlar och upphängning

▼M12

31. Placering av lyftaxel (lyftaxlar): .....

▼M4

32. Placering av belastningsbar(a) axel(axlar): .....

33. Drivaxel(axlar), utrustad(e) med luftfjädring eller motsvarande: ja/nej ([1])

35. Däck-/hjulkombination ([h]): .....

Bromsar

36. Släpvagnsbromskopplingar, mekaniska/elektriska/pneumatiska/hydrauliska ([1])

37. Tryck i matningssystemet för släpfordonets bromssystem: ..... bar

▼M4

Karosseri

38. Karosserikod ([i]): .....

41. Dörrarnas utformning och antal: .....

42. Antal sittplatser (inkl. förarens) ([k]): .....

Kopplingsanordning

44. Kopplingsanordningens godkännandenummer eller godkännandemärke (om monterade): .....

45.1 Karakteristiska värden ([1]): D: …/ V: …/ S: …/ U: …

Karakteristiska värden

46. Ljudnivå

Stillastående: ..... dB(A) motorvarvtal: ..... min^{-1}

Under körning: ..... dB(A)

47. Avgasutsläppsnivå ([l]): Euro .....

48. Avgasutsläpp ([m]):

Nummer på grundrättsakten och på den senaste ändringsrättsakt som är tillämplig: .....

1.1 provningsförfarande: typ I eller ESC ([1])

CO: ..... HC: ..... NO_x: ..... HC + NO_x: ..... partiklar: .....

Röktäthet (ELR): ..... (m^{-1})

1.2 provningsförfarande: typ I (euro 5 eller 6 ([1]))

CO: ..... THC: ..... NMHC: ..... NO_x: ..... THC + NO_x: partiklar (massa): ..... partiklar (antal): .....

2. provningsförfarande: ETC (i tillämpliga fall)

CO: ..... NO_x: ..... NMHC: ..... THC: ..... CH_4: ..... partiklar: .....

48.1 Rökens korrigerade absorptionskoefficient: ..... (m^{-1})

Övrigt

50. Typgodkänt enligt konstruktionskraven för transport av farligt gods: ja/klass(er): ...../nej ([l]):

51. För fordon, avsedda för särskilda ändamål: beteckning i enlighet med bilaga II avsnitt 5: .....

52. Anmärkningar ([n]): .....

▼M4

SIDA 2

FORDONSKATEGORI N_3

(färdigbyggda och etappvis färdigbyggda fordon)

Sida 2

Allmänna konstruktionsegenskaper

1. Antal axlar: ..... och hjul: .....

1.1 Antal axlar med tvillingmonterade hjul och deras placering: .....

2. Styrda axlar (antal, placering): .....

3. Drivaxlar (antal, placering, koppling till andra axlar): ....

Huvudsakliga mått

4. Hjulbas ([e]): ..... mm

4.1 Avstånd mellan varje axel: 1–2: … mm 2–3: … mm 3–4: … mm

5. Längd: ..... mm

6. Bredd: ..... mm

8. Avstånd för förskjutbar vändskivas centrum i förhållande till centrum för bakaxeln (största och minsta): ..... mm

9. Avstånd mellan fordonets framkant och kopplingsanordningens mittpunkt: ..... mm

11. Lastytans längd: ..... mm

12. Bakre överhäng: ..... mm

Vikter

▼M15

13. Vikt i körklart skick: ..... kg

▼M4

13.1 Fördelningen av denna vikt mellan axlarna: 1. ..... kg 2. ..... kg 3. ..... kg osv.

▼M15

13.2 Fordonets faktiska vikt: ..... kg

▼M4

16. Största tekniskt tillåtna vikter

16.1 Största tekniskt tillåtna vikt med last: ..... kg

16.2 Tekniskt tillåten vikt på varje axel: 1. ..... kg 2. ..... kg 3. ..... kg osv.

16.3 Tekniskt tillåten vikt på varje axelgrupp: 1. ..... kg 2. ..... kg 3. ..... kg etc.

16.4 Största tekniskt tillåtna tågvikt: ..... kg

17. Avsedd största tillåtna vikt vid registrering/ibruktagande i nationell/internationell trafik ([1]) ([o])

17.1 Avsedd största tillåtna vikt, inkl. last, vid registrering/ibruktagande: ..... kg

17.2 Avsedd största tillåtna vikt, inkl. last, på varje axel vid registrering/ibruktagande: 1. ..... kg 2. ..... kg 3. ..... kg

▼M4

17.3 Avsedd största tillåtna vikt, inkl. last, på varje axelgrupp vid registrering/ibruktagande: 1. ..... kg 2. ..... kg 3. ..... kg

17.4 Avsedd största tillåtna tågvikt vid registrering/ibruktagande: ..... kg

18. Största tekniskt tillåtna släpvagnsvikt i fråga om:

18.1 Släpvagn: ..... kg

18.2 Påhängsvagn: ..... kg

18.3 Släpkärra: ..... kg

18.4 Obromsad släpvagn: ..... kg

19. Största tekniskt tillåtna statiska belastning vid kopplingspunkten: ..... kg

Motor

20. Motortillverkare: .....

21. Motorkod enligt märkningen på motorn: .....

22. Funktionssätt: .....

23. Endast eldrift: ja/nej ([1])

23.1 Hybrid[el]fordon: ja/nej ([1])

24. Antal cylindrar och cylinderarrangemang: .....

25. Slagvolym: ..... cm^3

26. Bränsle: diesel/bensin/motorgas/naturgas – biometan/etanol/biodiesel/-vätgas ([1])

26.1 Enbränsle/tvåbränsle/flexbränsle ([1])

27. Största nettoeffekt ([g]): ..... kW vid ..... min^{-1} eller största kontinuerliga märkeffekt (elmotor) ..... kW ([1])

28. Växellåda (typ): .....

Högsta hastighet

29. Högsta hastighet: ..... km/h

Axlar och upphängning

▼M12

31. Placering av lyftaxel (lyftaxlar): .....

▼M4

32. Placering av belastningsbar(a) axel(axlar): .....

33. Drivaxel(axlar), utrustad(e) med luftfjädring eller motsvarande: ja/nej ([1])

35. Däck-/hjulkombination ([h]): .....

Bromsar

36. Släpvagnsbromskopplingar, mekaniska/elektriska/pneumatiska/hydrauliska ([1])

37. Tryck i matningssystemet för släpfordonets bromssystem: ..... bar

▼M4

Karosseri

38. Karosserikod ([i]): .....

41. Dörrarnas utformning och antal: .....

42. Antal sittplatser (inkl. förarens) ([k]): .....

Kopplingsanordning

44. Kopplingsanordningens godkännandenummer eller godkännandemärke (om monterade): .....

45.1 Karakteristiska värden ([1]): D: …/ V: …/ S: …/ U: …

Miljöprestanda

46. Ljudnivå

Stillastående: ..... dB(A) vid motorvarvtal: ..... min^{-1}

Under körning: ..... dB(A)

47. Avgasutsläppsnivå ([l]): Euro .....

48. Avgasutsläpp ([m]):

Nummer på grundrättsakten och på den senaste ändringsrättsakt som är tillämplig: .....

1. provningsförfarande ([1])

CO: ..... HC: ..... NO_x: ..... HC + NO_x: ..... partiklar: ....

Rökens korrigerade absorptionskoefficient: ..... (m^{-1})

2. provningsförfarande: ETC (i tillämpliga fall)

CO: ..... NO_x: ..... NMHC: ..... THC: ..... CH_4: ..... partiklar: .....

48.1 Rökens korrigerade absorptionskoefficient: ..... (m^{-1})

Övrigt

50. Typgodkänt enligt konstruktionskraven för transport av farligt gods: ja/klass(er): ...../nej ([l]):

51. För fordon, avsedda för särskilda ändamål: beteckning i enlighet med bilaga II avsnitt 5: .....

52. Anmärkningar ([n]): .....

▼M4

SIDA 2

FORDONSKATEGORIER O_1 OCH O_2

(färdigbyggda och etappvis färdigbyggda fordon)

Sida 2

Allmänna konstruktionsegenskaper

1. Antal axlar: ..... och hjul: .....

1.1 Antal axlar med tvillingmonterade hjul och deras placering: .....

Huvudsakliga mått

4. Hjulbas ([e]): ..... mm

4.1 Avstånd mellan varje axel: 1–2: … mm 2–3: … mm 3–4: … mm

5. Längd: ..... mm

6. Bredd: ..... mm

7. Höjd: ..... mm

10. Avstånd mellan kopplingsanordningens mittpunkt och fordonets bakkant: mm

11. Lastytans längd: ..... mm

12. Bakre överhäng: ..... mm

Vikter

▼M15

13. Vikt i körklart skick: ..... kg

▼M4

13.1 Fördelningen av denna vikt mellan axlarna: 1. ..... kg 2. ..... kg 3. ..... kg etc.

▼M15

13.2 Fordonets faktiska vikt: ..... kg

▼M4

16. Största tekniskt tillåtna vikter

16.1 Största tekniskt tillåtna vikt med last: ..... kg

16.2 Tekniskt tillåten vikt på varje axel: 1. ..... kg 2. ..... kg 3. ..... kg osv.

16.3 Tekniskt tillåten vikt på varje axelgrupp: 1. ..... kg 2. ..... kg 3. ..... kg osv.

19. Största tekniskt tillåtna statiska belastning på en släpvagns eller släpkärras kopplingspunkt: ..... kg

Högsta hastighet

29. Högsta hastighet: ..... km/h

Axlar och upphängning

30.1 Spårvidd för varje styrd axel: ..... mm

▼M4

30.2 Spårvidd för samtliga övriga axlar: ..... mm

▼M12

31. Placering av lyftaxel (lyftaxlar): .....

▼M4

32. Placering av belastningsbar(a) axel(axlar): .....

34. Axel(axlar), utrustad(e) med luftfjädring eller motsvarande: ja/nej ([1])

35. Däck-/hjulkombination ([h]): .....

Bromsar

36. Släpvagnsbromskopplingar, mekaniska/elektriska/pneumatiska/hydrauliska ([1])

Karosseri

38. Karosserikod ([i]): .....

Kopplingsanordning

44. Kopplingsanordningens godkännandenummer eller godkännandemärke (om monterade): .....

45.1 Karakteristiska värden ([1]): D: …/ V: …/ S: …/ U: …

Övrigt

50. Typgodkänt enligt konstruktionskraven för transport av farligt gods: ja/klass(er): ...../nej (l):

51. För fordon, avsedda för särskilda ändamål: utformning i enlighet med bilaga II avsnitt 5: .....

52. Anmärkningar ([n]): .....

▼M4

SIDA 2

FORDONSKATEGORIER O_3 OCH O_4

(färdigbyggda och etappvis färdigbyggda fordon)

Sida 2

Allmänna konstruktionsegenskaper

1. Antal axlar: ..... och hjul: .....

1.1 Antal axlar med tvillingmonterade hjul och deras placering: .....

2. Styrda axlar (antal, placering): .....

Huvudsakliga mått

4. Hjulbas ([e]): ..... mm

4.1 Avstånd mellan varje axel: 1–2: … mm 2–3: … mm 3–4: … mm

5. Längd: ..... mm

6. Bredd: ..... mm

7. Höjd: ..... mm

10. Avstånd mellan kopplingsanordningens mittpunkt och fordonets bakkant: ..... mm

11. Lastytans längd: ..... mm

12. Bakre överhäng: ..... mm

Vikter

▼M15

13. Vikt i körklart skick: ..... kg

▼M4

13.1 Fördelningen av denna vikt mellan axlarna: 1. ..... kg 2. ..... kg 3. ..... kg osv.

16. Största tekniskt tillåtna vikter

16.1 Största tekniskt tillåtna vikt med last: ..... kg

16.2 Tekniskt tillåten vikt på varje axel: 1. ..... kg 2. ..... kg 3. ..... kg osv.

16.3 Tekniskt tillåten vikt på varje axelgrupp: 1. ..... kg 2. ..... kg 3. ..... kg osv.

17. Avsedd största tillåtna vikt vid registrering/ibruktagande i nationell/internationell trafik ([1]) ([o])

17.1 Avsedd största tillåtna vikt, inkl. last, vid registrering/ibruktagande: ..... kg

17.2 Avsedd största tillåtna vikt, inkl. last, på varje axel vid registrering/ibruktagande: 1. ..... kg 2. ..... kg 3. ..... kg

17.3 Avsedd största tillåtna vikt, inkl. last, på varje axelgrupp vid registrering/ibruktagande: 1. ..... kg 2. ..... kg 3. ..... kg

▼M4

19. Största tekniskt tillåtna statiska belastning på en släpvagns eller släpkärras kopplingspunkt: ..... kg

Högsta hastighet

29. Högsta hastighet: ..... km/h

Axlar och upphängning

▼M12

31. Placering av lyftaxel (lyftaxlar): .....

▼M4

32. Placering av belastningsbar(a) axel(axlar): .....

34. Axel(axlar), utrustad(e) med luftfjädring eller motsvarande: ja/nej ([1])

35. Däck-/hjulkombination ([h]): .....

Bromsar

36. Släpvagnsbromskopplingar, mekaniska/elektriska/pneumatiska/hydrauliska ([1])

Karosseri

38. Karosserikod ([i]): .....

Kopplingsanordning

44. Kopplingsanordningens godkännandenummer eller godkännandemärke (om monterade): .....

45.1. Karakteristiska värden ([1]): D: …/ V: …/ S: …/ U: …

Övrigt

50. Typgodkänt enligt konstruktionskraven för transport av farligt gods: ja/klass(er): ..... /nej ([1]):

51. För fordon, avsedda för särskilda ändamål: beteckning i enlighet med bilaga II avsnitt 5: .....

52. Anmärkningar ([n]): .....

▼M4

DEL II

ICKE-FÄRDIGBYGGDA FORDON

FÖRLAGA C1

SIDA 1 ICKE-FÄRDIGBYGGDA FORDON

EG-INTYG OM ÖVERENSSTÄMMELSE

Sida 1

Undertecknad [..... (*fullständigt namn och befattning*)] intygar härmed att fordonet:

0.1 Fabrikat (tillverkarens namn): .....

0.2 Typ: .....

Variant ([a]): .....

Version ([a]): .....

0.2.1 Handelsbeteckning: .....

0.4 Fordonskategori: .....

▼M15

0.5 Tillverkarens företagsnamn och adress: .....

▼M4

0.6 De föreskrivna skyltarnas placering och anbringningssätt: .....

Fordonsidentifieringsnumrets placering: .....

0.9 Namn- och adressuppgifter gällande tillverkarens ombud (i förekommande fall): .....

0.10 Fordonsidentifieringsnummer: .....

i alla avseenden överensstämmer med den typ som beskrivs i det godkännande (… *typgodkännandenummer inkl. utökningsnummer*) som utfärdats den (..... datum för utfärdande) och

att det inte kan varaktigt registreras utan ytterligare godkännanden.

(Ort) (Datum): ... (Underskrift): .....

▼M4

FÖRLAGA C2 – SIDA 1

ICKE-FÄRDIGBYGGDA FORDON SOM TYPGODKÄNTS I SMÅ SERIER

[År]	[löpnummer]

EG-INTYG OM ÖVERENSSTÄMMELSE

Sida 1

Undertecknad [(fullständigt namn och befattning)] intygar härmed att fordonet:

0.1 .....

0.2 Typ: .....

Variant ([a]): .....

Version ([a]): .....

0.2.1 Handelsbeteckning: .....

0.4 Fordonskategori: .....

▼M15

0.5 Tillverkarens företagsnamn och adress: .....

▼M4

0.6 De föreskrivna skyltarnas placering och anbringningssätt: .....

Fordonsidentifieringsnumrets placering: .....

0.9 Namn- och adressuppgifter gällande tillverkarens ombud (i förekommande fall): .....

0.10 Fordonsidentifieringsnummer:.....

i alla avseenden överensstämmer med den typ som beskrivs i det godkännande (… *typgodkännandenummer inkl. utökningsnummer*) som utfärdats den (..... datum för utfärdande) och

att det inte kan varaktigt registreras utan ytterligare godkännanden.

(Ort) (Datum): ... (Underskrift): .....

▼M4

SIDA 2

FORDONSKATEGORI M_1

(icke-färdigbyggda fordon)

Sida 2

Allmänna konstruktionsegenskaper

1. Antal axlar: ..... och hjul: .....

3. Drivaxlar (antal, placering, koppling till andra axlar): ....

Huvudsakliga mått

4. Hjulbas ([e]): ..... mm

4.1 Avstånd mellan varje axel: 1–2: … mm 2–3: … mm 3–4: … mm

5.1 Största tillåtna längd: ..... mm

6.1 Största tillåtna bredd: ..... mm

7.1 Största tillåtna höjd: ..... mm

12.1 Största tillåtna bakre överhäng: ..... mm

Vikter

▼M15

13.2 Vikt i körklart skick: ..... kg

14. Fordonets faktiska vikt: ..... kg

▼M4

14.1 Fördelningen av denna vikt mellan axlarna: 1. ..... kg
2. ..... kg 3. ..... kg osv.

15. Fordonets lägsta vikt när det färdigbyggts: ..... kg

15.1 Fördelningen av denna vikt mellan axlarna: 1. ..... kg
2. ..... kg 3. ..... kg

16. Största tekniskt tillåtna vikter

16.1 Största tekniskt tillåtna vikt med last: ..... kg

16.2 Tekniskt tillåten vikt på varje axel: 1. ..... kg 2. ..... kg
3. ..... kg osv.

16.4 Största tekniskt tillåtna tågvikt: ..... kg

18. Största tekniskt tillåtna släpvagnsvikt i fråga om:

18.1 Släpvagn: ..... kg

18.3 Släpkärra: ..... kg

18.4 Obromsad släpvagn: ..... kg

19. Största tekniskt tillåtna statiska belastning vid kopplingspunkten: ..... kg

▼M4

Motor

20. Motortillverkare: .....

21. Motorkod enligt märkningen på motorn: .....

22. Funktionssätt: .....

23. Endast eldrift: ja/nej ([1])

23.1 Hybrid[el]fordon: ja/nej (1)

24. Antal cylindrar och cylinderarrangemang: .....

25. Slagvolym: ..... cm^3

26. Bränsle: diesel/bensin/motorgas/naturgas – biometan/etanol/biodiesel/vätgas ([1])

26.1 Enbränsle/tvåbränsle/flexbränsle (1)

27. Största nettoeffekt ([g]): ..... kW vid ..... min^{-1}
eller största kontinuerliga märkeffekt (elmotor) ..... kW ([1])

Högsta hastighet

29. Högsta hastighet: ..... km/h

Axlar och upphängning

30. Spårvidd för axel(axlar): 1. ..... mm 2. ..... mm
3. ..... mm

35. Däck-/hjulkombination ([h]): .....

Bromsar

36. Släpvagnsbromskopplingar, mekaniska/elektriska/pneumatiska/hydrauliska ([1])

Karosseri

41. Dörrarnas utformning och antal: .....

42. Antal sittplatser (inkl. förarens) ([k]): .....

Miljöprestanda

46. Ljudnivå

Stillastående: ..... dB(A) vid motorvarvtal: ..... min^{-1}

Under körning: ..... dB(A)

47. Avgasutsläppsnivå ([l]): Euro .....

48. Avgasutsläpp ([m]):

Nummer på grundrättsakten och på den senaste ändringsrättsakt som är tillämplig: .....

1.1 provningsförfarande: typ I eller ESC ([1])

CO: ..... HC: ..... NO_x: ..... HC + NO_x: .....
partiklar: .....

Röktäthet (ELR): ..... (m^{-1})

1.2 provningsförfarande: typ I (euro 5 eller 6 ([1]))

CO: ..... THC: ..... NMHC: ..... NO_x: .....
THC + NO_x: .....

partiklar (massa): ..... partiklar (antal): .....

▼**M4**

2. provningsförfarande: ETC (i tillämpliga fall)

CO: ..... NO_x: .... NMHC: ..... THC: ..... CH_4: .....
partiklar: .....

48.1 Rökens korrigerade absorptionskoefficient: ..... (m^{-1})

49. CO_2-utsläpp/bränsleförbrukning/elenergiförbrukning ([m]):

1. alla framdrivningsanordningar utom fordon med endast eldrift

	Koldioxidutsläpp	Bränsleförbrukning
Stadstrafik	..... g/km	..... l/100 km/m^3/100 km ([1])
Landsvägstrafik	..... g/km	..... l/100 km/m^3/100 km ([1])
Blandad körning:	..... g/km	..... l/100 km/m^3/100 km ([1])
Viktad, blandad	..... g/km	..... l/100 km

2. fordon med endast eldrift och externt laddningsbara hybridelfordon

Elenergiförbrukning (viktad, blandad ([1])) ..... Wh/km

Räckvidd för elfordon ..... km

Övrigt

52. Anmärkningar ([n]): .....

▼M4

SIDA 2

FORDONSKATEGORI M_2

(icke-färdigbyggda fordon)

Sida 2

Allmänna konstruktionsegenskaper

1. Antal axlar: ..... och hjul: .....

1.1 Antal axlar med tvillingmonterade hjul och deras placering: .....

2. Styrda axlar (antal, placering): .....

3. Drivaxlar (antal, placering, koppling till andra axlar): ....

Huvudsakliga mått

4. Hjulbas ([e]): ..... mm

4.1 Avstånd mellan varje axel: 1–2: … mm 2–3: … mm 3–4: … mm

5.1 Största tillåtna längd: ..... mm

6.1 Största tillåtna bredd: ..... mm

7.1 Största tillåtna höjd: ..... mm

12.1 Största tillåtna bakre överhäng: ..... mm

Vikter

▼M15

14. Fordonets faktiska vikt: ..... kg

▼M4

14.1 Fördelningen av denna vikt mellan axlarna: 1. ..... kg
2. ..... kg 3. ..... kg osv.

15. Fordonets lägsta vikt när det färdigbyggts: ..... kg

15.1 Fördelningen av denna vikt mellan axlarna: 1. ..... kg
2. ..... kg 3. ..... kg

16. Största tekniskt tillåtna vikter

16.1 Största tekniskt tillåtna vikt med last: ..... kg

16.2 Tekniskt tillåten vikt på varje axel: 1. ..... kg 2. ..... kg 3. kg osv.

16.3 Tekniskt tillåten vikt på varje axelgrupp: 1. ..... kg
2. ..... kg 3. ..... kg osv.

16.4 Största tekniskt tillåtna tågvikt: ..... kg

17. Avsedd största tillåtna vikt vid registrering/ibruktagande i nationell/internationell trafik ([1]) ([o])

▼M4

17.1 Avsedd största tillåtna vikt, inkl. last, vid registrering/ibruktagande: ..... kg

17.2 Avsedd största tillåtna vikt, inkl. last, på varje axel vid registrering/ibruktagande: 1. ..... kg 2. ..... kg 3. ..... kg

17.3 Avsedd största tillåtna vikt, inkl. last, på varje axelgrupp vid registrering/ibruktagande: 1. ..... kg 2. ..... kg 3. ..... kg

17.4 Avsedd största tillåtna tågvikt vid registrering/ibruktagande: ..... kg

18. Största tekniskt tillåtna släpvagnsvikt i fråga om:

18.1 Släpvagn: ..... kg

18.3 Släpkärra: ..... kg

18.4 Obromsad släpvagn: ..... kg

19. Största tekniskt tillåtna statiska belastning vid kopplingspunkten: ..... kg

Motor

20. Motortillverkare: .....

21. Motorkod enligt märkningen på motorn: .....

22. Funktionssätt: .....

23. Endast eldrift: ja/nej ([1])

23.1 Hybrid[el]fordon: ja/nej ([1])

24. Antal cylindrar och cylinderarrangemang: .....

25. Slagvolym: ..... cm^3

26. Bränsle: diesel/bensin/motorgas/naturgas – biometan/etanol/biodiesel/vätgas ([1])

26.1 Enbränsle/tvåbränsle/flexbränsle ([1])

27. Största nettoeffekt ([g]): ..... kW vid ..... min^{-1} eller största kontinuerliga märkeffekt (elmotor) ..... kW ([1])

28. Växellåda (typ): .....

Högsta hastighet

29. Högsta hastighet: ..... km/h

Axlar och upphängning

30. Spårvidd för axel(axlar): 1. ..... mm 2. ..... mm 3. ..... mm

33. Drivaxel(axlar), utrustad(e) med luftfjädring eller motsvarande: ja/nej ([1])

35. Däck-/hjulkombination ([h]): .....

Bromsar

36. Släpvagnsbromskopplingar, mekaniska/elektriska/pneumatiska/hydrauliska ([1])

37. Tryck i matningssystemet för släpfordonets bromssystem: ..... bar

▼M4

Kopplingsanordning

44. Kopplingsanordningens godkännandenummer eller godkännandemärke (om monterade): .....

45. Typer eller klasser av kopplingsanordningar som kan monteras: .....

45.1 Karakteristiska värde ([1]): D: …/ V: …/ S: …/ U: …

Miljöprestanda

46. Ljudnivå

Stillastående: ..... dB(A) vid motorvarvtal: ..... min^{-1}

Under körning: ..... dB(A)

47. Avgasutsläppsnivå ([l]): Euro .....

48. Avgasutsläpp ([m]):

Nummer på grundrättsakten och på den senaste ändringsrättsakt som är tillämplig: .....

1.1 provningsförfarande: typ I eller ESC ([1])

CO: ..... HC: ..... NO_x: ..... HC + NO_x: ..... partiklar: .....

Röktäthet (ELR): ..... (m^{-1})

1.2 provningsförfarande: typ I (euro 5 eller 6 ([1]))

CO: ..... THC: ..... NMHC: ..... NO_x: ..... THC + NO_x: ..... partiklar (massa): ..... Partiklar: .....

2. provningsförfarande: ETC (i tillämpliga fall)

CO: ..... NO_x: ..... NMHC: ..... THC: ..... CH_4: ..... partiklar: .....

48.1 Rökens korrigerade absorptionskoefficient: ..... (m^{-1})

Övrigt

52. Anmärkningar ([n]): .....

▼M4

SIDA 2

FORDONSKATEGORI M_3

(icke-färdigbyggda fordon)

Sida 2

Allmänna konstruktionsegenskaper

1. Antal axlar: ..... och hjul: .....

1.1 Antal axlar med tvillingmonterade hjul och deras placering: .....

2. Styrda axlar (antal, placering): .....

3. Drivaxlar (antal, placering, koppling till andra axlar: ....

Huvudsakliga mått

4. Hjulbas ([e]): ..... mm

4.1 Avstånd mellan varje axel: 1–2: … mm 2–3: … mm 3–4: … mm

5.1 Största tillåtna längd: ..... mm

6.1 Största tillåtna bredd: ..... mm

7.1 Största tillåtna höjd: ..... mm

12.1. Största tillåtna bakre överhäng: ..... mm

Vikter

▼M15

14. Fordonets faktiska vikt: ..... kg

▼M4

14.1 Fördelningen av denna vikt mellan axlarna: 1. ..... kg 2. ..... kg 3. ..... kg osv.

15. Fordonets lägsta vikt när det färdigbyggts: ..... kg

15.1 Fördelningen av denna vikt mellan axlarna: 1. ..... kg 2. ..... kg 3. ..... kg

16. Största tekniskt tillåtna vikter

16.1 Största tekniskt tillåtna vikt med last: ..... kg

16.2 Tekniskt tillåten vikt på varje axel: 1. ..... kg 2. ..... kg 3. ..... kg osv.

16.3 Tekniskt tillåten vikt på varje axelgrupp: 1. ..... kg 2. ..... kg 3. ..... kg osv.

16.4 Största tekniskt tillåtna tågvikt: ..... kg

17. Avsedd största tillåtna vikt vid registrering/ibruktagande i nationell/internationell trafik ([1]) ([o])

17.1 Avsedd största tillåtna vikt, inkl. last, vid registrering/ibruktagande: ..... kg

17.2 Avsedd största tillåtna vikt, inkl. last, på varje axel vid registrering/ibruktagande: 1. ..... kg 2. ..... kg 3. ..... kg

▼M4

17.3 Avsedd största tillåtna vikt, inkl. last, på varje axelgrupp vid registrering/ibruktagande: 1. ..... kg 2. ..... kg 3. ..... kg

17.4 Avsedd största tillåtna tågvikt vid registrering/ibruktagande: .....kg

18. Största tekniskt tillåtna släpvagnsvikt i fråga om:

18.1 Släpvagn: ..... kg

18.3 Släpkärra: ..... kg

18.4 Obromsad släpvagn: ..... kg

19. Största tekniskt tillåtna statiska belastning vid kopplingspunkten: ..... kg

Motor

20. Motortillverkare: .....

21. Motorkod enligt märkningen på motorn: .....

22. Funktionssätt: .....

23. Endast eldrift: ja/nej ([1])

23.1 Hybrid[el]fordon: ja/nej ([1])

24. Antal cylindrar och cylinderarrangemang: .....

25. Slagvolym: ..... cm^3

26. Bränsle: diesel/bensin/motorgas/naturgas – biometan/etanol/biodiesel/vätgas ([1])

26.1 Enbränsle/tvåbränsle/flexbränsle ([1])

27. Största nettoeffekt ([g]): ..... kW vid ..... min^{-1} eller största kontinuerliga märkeffekt (elmotor) ..... kW ([1])

28. Växellåda (typ): .....

Högsta hastighet

29. Högsta hastighet: ..... km/h

Axlar och upphängning

30.1 Spårvidd för varje styrd axel: ..... mm

30.2 Spårvidd för samtliga övriga axlar: ..... mm

32. Placering av belastningsbar(a) axel(axlar): .....

33. Drivaxel(axlar), utrustad(e) med luftfjädring eller motsvarande: ja/nej ([1])

35. Däck-/hjulkombination ([h]): .....

Bromsar

36. Släpvagnsbromskopplingar, mekaniska/elektriska/pneumatiska/hydrauliska ([1])

37. Tryck i matningssystemet för släpfordonets bromssystem: ..... bar

▼M4

Kopplingsanordning

44. Kopplingsanordningens godkännandenummer eller godkännandemärke (om monterade): .....

45. Typer eller klasser av kopplingsanordningar som kan monteras: .....

45.1 Karakteristiska värden ([1]): D: …/ V: …/ S: …/ U: …

Miljöprestanda

46. Ljudnivå

Stillastående: ..... dB(A) vid motorvarvtal: ..... min^{-1}

Under körning: ..... dB(A)

47. Avgasutsläppsnivå ([l]): Euro .....

48. Avgasutsläpp ([m]):

Nummer på grundrättsakten och på den senaste ändringsrättsakt som är tillämplig: .....

1. provningsförfarande: typ I eller ESC ([1])

CO: ..... HC: ..... NO_x: ..... HC + NO_x: ..... partiklar: ....

Röktäthet (ELR): ..... (m^{-1})

2. provningsförfarande: ETC (i tillämpliga fall)

CO: ..... NO_x: ..... NMHC: ..... THC: ..... CH_4: ..... partiklar: .....

48.1 Rökens korrigerade absorptionskoefficient: ..... (m^{-1})

Övrigt

52. Anmärkningar ([n]): .....

▼M4

SIDA 2

FORDONSKATEGORI N_1

(icke-färdigbyggda fordon)

Sida 2

Allmänna konstruktionsegenskaper

1. Antal axlar: ..... och hjul: .....

1.1 Antal axlar med tvillingmonterade hjul och deras placering: .....

3. Drivaxlar (antal, placering, koppling till andra axlar): ....

Huvudsakliga mått

4. Hjulbas ([e]): ..... mm

4.1 Avstånd mellan varje axel: 1–2: … mm 2–3: … mm 3–4: … mm

5.1. Största tillåtna längd: ..... mm

6.1. Största tillåtna bredd: ..... mm

7.1 Största tillåtna höjd: ..... mm

8. Avstånd för förskjutbar vändskivas centrum i förhållande till centrum för bakaxeln (största och minsta: ..... mm

12.1 Största tillåtna bakre överhäng: ..... mm

Vikter

▼M15

13. Vikt i körklart skick: ..... kg

14. Fordonets faktiska vikt: ..... kg

▼M4

14.1 Fördelningen av denna vikt mellan axlarna: 1. ..... kg 2. ..... kg 3. ..... kg osv.

15. Fordonets lägsta vikt när det färdigbyggts: ..... kg

15.1 Fördelningen av denna vikt mellan axlarna: 1. ..... kg 2. ..... kg 3. ..... kg

16. Största tekniskt tillåtna vikter

16.1 Största tekniskt tillåtna vikt med last: ..... kg

16.2 Tekniskt tillåten vikt på varje axel: 1. ..... kg 2. ..... kg 3. ..... kg osv.

16.4 Största tekniskt tillåtna tågvikt: ..... kg

18. Största tekniskt tillåtna släpvagnsvikt i fråga om:

18.1 Släpvagn: ..... kg

18.2 Påhängsvagn: ..... kg

18.3 Släpkärra: ..... kg

18.4 Obromsad släpvagn: ..... kg

19. Största tekniskt tillåtna statiska belastning vid kopplingspunkten: ..... kg

▼M4

Motor

20. Motortillverkare: .....

21. Motorkod enligt märkningen på motorn: .....

22. Funktionssätt: .....

23. Endast eldrift: ja/nej ([1])

23.1 Hybrid[el]fordon: ja/nej ([1])

24. Antal cylindrar och cylinderarrangemang: .....

25. Slagvolym: ..... cm^3

26. Bränsle: diesel/bensin/motorgas/naturgas – biometan/etanol/biodiesel/vätgas ([1])

26.1 Enbränsle/tvåbränsle/flexbränsle ([1])

27. Största nettoeffekt ([g]): ..... kW vid ..... min^{-1} eller största kontinuerliga märkeffekt (elmotor) ..... kW ([1])

28. Växellåda (typ): .....

Högsta hastighet

29. Högsta hastighet: ..... km/h

Axlar och upphängning

30. Spårvidd för axel(axlar): 1. ..... mm 2. ..... mm 3. ..... mm

35. Däck-/hjulkombination ([h]): .....

Bromsar

36. Släpvagnsbromskopplingar, mekaniska/elektriska/pneumatiska/hydrauliska ([1])

37. Tryck i matningssystemet för släpfordonets bromssystem: ..... bar

Kopplingsanordning

44. Kopplingsanordningens godkännandenummer eller godkännandemärke (om monterade): .....

45. Typer eller klasser av kopplingsanordningar som kan monteras: .....

45.1 Karakteristiska värden ([1]): D: …/ V: …/ S: …/ U: …

Miljöprestanda

46. Ljudnivå

Stillastående: ..... dB(A) vid motorvarvtal: ..... min^{-1}

Under körning: ..... dB(A)

47. Avgasutsläppsnivå ([l]): Euro .....

48. Avgasutsläpp ([m]):

Nummer på grundrättsakten och på den senaste ändringsrättsakt som är tillämplig: .....

1.1 provningsförfarande: typ I eller ESC (1)

CO: ..... HC: ..... NO_x: ..... HC + NO_x: ..... partiklar: ....

Röktäthet (ELR): ..... (m^{-1})

▼**M4**

1.2 provningsförfarande: typ I (euro 5 eller 6 ([1]))

CO: ..... THC: ..... NMHC: ..... NO_x: .....
THC + NO_x: ..... partiklar (massa): ..... Partiklar: .....

2. provningsförfarande: ETC (i tillämpliga fall)

CO: ..... NO_x: ..... NMHC: ..... THC: .....
CH_4: ..... partiklar: .....

48.1 Rökens korrigerade absorptionskoefficient: ..... (m^{-1})

49. CO_2-utsläpp/bränsleförbrukning/elenergiförbrukning ([m]):

1. alla framdrivningsanordningar utom fordon med endast eldrift

	Koldioxidutsläpp	Bränsleförbrukning
Stadstrafik	..... g/km	..... l/100 km/m^3/100 km ([1])
Landsvägstrafik	..... g/km	..... l/100 km/m^3/100 km ([1])
Blandad körning:	..... g/km	..... l/100 km/m^3/100 km ([1])
Viktad, blandad	..... g/km	..... l/100 km

2. fordon med endast eldrift och externt laddningsbara hybridelfordon

Elenergiförbrukning (viktad, blandad ([1])) ..... Wh/km

Räckvidd för elfordon ..... km

Övrigt

52. Anmärkningar ([n]): .....

▼M4

SIDA 2

FORDONSKATEGORI N_2

(icke-färdigbyggda fordon)

Sida 2

Allmänna konstruktionsegenskaper

1. Antal axlar: ..... och hjul: .....

1.1 Antal axlar med tvillingmonterade hjul och deras placering: .....

2. Styrda axlar (antal, placering): .....

3. Drivaxlar (antal, placering, koppling till andra axlar): ....

Huvudsakliga mått

4. Hjulbas ([e]): ..... mm

4.1 Avstånd mellan varje axel: 1–2: … mm 2–3: … mm 3–4: … mm

5.1 Största tillåtna längd: ..... mm

6.1 Största tillåtna bredd: ..... mm

8. Avstånd för förskjutbar vändskivas centrum i förhållande till centrum för bakaxeln (största och minsta): ..... mm

12.1 Största tillåtna bakre överhäng: ..... mm

Vikter

▼M15

14. Fordonets faktiska vikt: ..... kg

▼M4

14.1 Fördelningen av denna vikt mellan axlarna: 1. ..... kg 2. ..... kg 3. ..... kg osv.

15. Fordonets lägsta vikt när det färdigbyggts: ..... kg

15.1 Fördelningen av denna vikt mellan axlarna: 1. ..... kg 2. ..... kg 3. ..... kg

16. Största tekniskt tillåtna vikter

16.1 Största tekniskt tillåtna vikt med last: ..... kg

16.2 Tekniskt tillåten vikt på varje axel: 1. ..... kg 2. ..... kg 3. ..... kg osv.

16.3 Tekniskt tillåten vikt på varje axelgrupp: 1. ..... kg 2. ..... kg 3. ..... kg osv.

16.4 Största tekniskt tillåtna tågvikt: ..... kg

17. Avsedd största tillåtna vikt vid registrering/ibruktagande i nationell/internationell trafik ([1]) ([o])

17.1 Avsedd största tillåtna vikt, inkl. last, vid registrering/ibruktagande: ..... kg

17.2 Avsedd största tillåtna vikt, inkl. last, på varje axel vid registrering/ibruktagande: 1. ..... kg 2. ..... kg 3. ..... kg

▼M4

17.3 Avsedd största tillåtna vikt, inkl. last, på varje axelgrupp vid registrering/ibruktagande: 1. ..... kg 2. ..... kg 3. ..... kg

17.4 Avsedd största tillåtna tågvikt vid registrering/ibruktagande: ..... kg

18. Största tekniskt tillåtna släpvagnsvikt i fråga om:

18.1 Släpvagn: ..... kg

18.2 Påhängsvagn: ..... kg

18.3 Släpkärra: ..... kg

18.4 Obromsad släpvagn: ..... kg

19. Största tekniskt tillåtna statiska belastning vid kopplingspunkten: ..... kg

Motor

20. Motortillverkare: .....

21. Motorkod enligt märkningen på motorn: .....

22. Funktionssätt: .....

23. Endast eldrift: ja/nej ([1])

23.1 Hybrid[el]fordon: ja/nej ([1])

24. Antal cylindrar och cylinderarrangemang: .....

25. Slagvolym: ..... cm^3

26. Bränsle: diesel/bensin/motorgas/naturgas – biometan/etanol/biodiesel/vätgas ([1])

26.1 Enbränsle/tvåbränsle/flexbränsle ([1])

27. Största nettoeffekt ([g]): ..... kW vid ..... min^{-1} eller största kontinuerliga märkeffekt (elmotor) ..... kW ([1])

28. Växellåda (typ): .....

Högsta hastighet

29. Högsta hastighet: ..... km/h

Axlar och upphängning

▼M12

31. Placering av lyftaxel (lyftaxlar): .....

▼M4

32. Placering av belastningsbar(a) axel(axlar): .....

33. Drivaxel(axlar), utrustad(e) med luftfjädring eller motsvarande: ja/nej ([1])

35. Däck-/hjulkombination ([h]): .....

Bromsar

36. Släpvagnsbromskopplingar, mekaniska/elektriska/pneumatiska/hydrauliska ([1])

37. Tryck i matningssystemet för släpfordonets bromssystem: ..... bar

▼M4

Kopplingsanordning

44. Kopplingsanordningens godkännandenummer eller godkännandemärke (om monterade): .....

45. Typer eller klasser av kopplingsanordningar som kan monteras: .....

45.1 Karakteristiska värden ([1]): D: …/ V: …/ S: …/ U: …

Miljöprestanda

46. Ljudnivå

Stillastående: ..... dB(A) vid motorvarvtal: ..... min^{-1}

Under körning: ..... dB(A)

47. Avgasutsläppsnivå ([l]): Euro .....

48. Avgasutsläpp ([m]):

Nummer på grundrättsakten och på den senaste ändringsrättsakt som är tillämplig: .....

1.1 provningsförfarande: typ I eller ESC ([1])

CO: ..... HC: ..... NO_x: ..... HC + NO_x: ..... partiklar: .....

Röktäthet (ELR): ..... (m^{-1})

1.2 test procedure: Type I (Euro 5 or 6 ([1]))

CO: ..... THC: ..... NMHC: ..... NO_x: ..... THC + NO_x: ..... partiklar (massa): .....

Partiklar: .....

2. provningsförfarande: ETC (i tillämpliga fall)

CO: ..... NO_x: ..... NMHC: ..... THC: ..... CH_4: ..... partiklar: .....

48.1 Rökens korrigerade absorptionskoefficient: ..... (m^{-1})

Övrigt

52. Anmärkningar ([n]): .....

▼M4

SIDA 2

FORDONSKATEGORI N_3

(icke-färdigbyggda fordon)

Sida 2

Allmänna konstruktionsegenskaper

1. Antal axlar: ..... och hjul: .....

1.1 Antal axlar med tvillingmonterade hjul och deras placering: .....

2. Styrda axlar (antal, placering): .....

3. Drivaxlar (antal, placering, koppling till andra axlar): ....

Huvudsakliga mått

4. Hjulbas ([e]): ..... mm

4.1 Avstånd mellan varje axel: 1–2: … mm 2–3: … mm 3–4: … mm

5.1 Största tillåtna längd: ..... mm

6.1 Största tillåtna bredd: ..... mm

8. Avstånd för förskjutbar vändskivas centrum i förhållande till centrum för bakaxeln (största och minsta): ..... mm

12.1 Största tillåtna bakre överhäng: ..... mm

Vikter

▼M15

14. Fordonets faktiska vikt: ..... kg

▼M4

14.1 Fördelningen av denna vikt mellan axlarna: 1. ..... kg 2. ..... kg 3. ..... kg osv.

15. Fordonets lägsta vikt när det färdigbyggts: ..... kg

15.1 Fördelningen av denna vikt mellan axlarna: 1. ..... kg 2. ..... kg 3. ..... kg

16. Största tekniskt tillåtna vikter

16.1 Största tekniskt tillåtna vikt med last: ..... kg

16.2 Tekniskt tillåten vikt på varje axel: 1. ..... kg 2. ..... kg 3. ..... kg osv.

16.3 Tekniskt tillåten vikt på varje axelgrupp: 1. ..... kg 2. ..... kg 3. ..... kg osv.

16.4 Största tekniskt tillåtna tågvikt: ..... kg

17. Avsedd största tillåtna vikt vid registrering/ibruktagande i nationell/internationell trafik ([1]) ([o])

17.1 Avsedd största tillåtna vikt, inkl. last, vid registrering/ibruktagande: ..... kg

17.2 Avsedd största tillåtna vikt, inkl. last, på varje axel vid registrering/ibruktagande: 1. ..... kg 2. ..... kg 3. ..... kg

▼M4

17.3 Avsedd största tillåtna vikt, inkl. last, på varje axelgrupp vid registrering/ibruktagande: 1. ..... kg 2. ..... kg 3. ..... kg

17.4 Avsedd största tillåtna tågvikt vid registrering/ibruktagande: ..... kg

18. Största tekniskt tillåtna släpvagnsvikt i fråga om:

18.1. Släpvagn: ..... kg

18.2 Påhängsvagn: ..... kg

18.3 Släpkärra: ..... kg

18.4 Obromsad släpvagn: ..... kg

19. Största tekniskt tillåtna statiska belastning vid kopplingspunkten: ..... kg

Motor

20. Motortillverkare: .....

21. Motorkod enligt märkningen på motorn: .....

22. Funktionssätt: .....

23. Endast eldrift: ja/nej ([1])

23.1 Hybrid[el]fordon: ja/nej ([1])

24. Antal cylindrar och cylinderarrangemang: .....

25. Slagvolym: ..... cm^3

26. Bränsle: diesel/bensin/motorgas/naturgas – biometan/etanol/biodiesel/vätgas ([1])

26.1 Enbränsle/tvåbränsle/flexbränsle (1)

27. Största nettoeffekt ([g]): ..... kW vid ..... min^{-1} eller största kontinuerliga märkeffekt (elmotor) ..... kW ([1])

28. Växellåda (typ): .....

Högsta hastighet

29. Högsta hastighet: ..... km/h

Axlar och upphängning

▼M12

31. Placering av lyftaxel (lyftaxlar): .....

▼M4

32. Placering av belastningsbar(a) axel(axlar): .....

33. Drivaxel(axlar), utrustad(e) med luftfjädring eller motsvarande: ja/nej ([1])

35. Däck-/hjulkombination ([h]): .....

Bromsar

36. Släpvagnsbromskopplingar, mekaniska/elektriska/pneumatiska/hydrauliska ([1])

37. Tryck i matningssystemet för släpfordonets bromssystem: ..... bar

▼M4

Kopplingsanordning

44. Kopplingsanordningens godkännandenummer eller godkännandemärke (om monterade): .....

45. Typer eller klasser av kopplingsanordningar som kan monteras: .....

45.1 Karakteristiska värden ([1]): D: …/ V: …/ S: …/ U: …

Miljöprestanda

46. Ljudnivå

Stillastående: ..... dB(A) vid motorvarvtal: ..... min^{-1}

Under körning: ..... dB(A)

47. Avgasutsläppsnivå ([l]): Euro .....

48. Avgasutsläpp ([m]):

Nummer på grundrättsakten och på den senaste ändringsrättsakt som är tillämplig: .....

1. provningsförfarande: typ I eller ESC (1)

CO: ..... HC: ..... NO_x: ..... HC + NO_x: ..... partiklar: ....

Röktäthet (ELR): ..... (m^{-1})

2. provningsförfarande: ETC (i tillämpliga fall)

CO: ..... NO_x: ..... NMHC: ..... THC: ..... CH_4: ..... partiklar: .....

48.1 Rökens korrigerade absorptionskoefficient: ..... (m^{-1})

Övrigt

52. Anmärkningar ([n]): .....

▼M4

SIDA 2

FORDONSKATEGORIER O_1 OCH O_2

(icke-färdigbyggda fordon)

Sida 2

Allmänna konstruktionsegenskaper

1. Antal axlar: ..... och hjul: .....

1.1 Antal axlar med tvillingmonterade hjul och deras placering: .....

Huvudsakliga mått

4. Hjulbas (e): ..... mm

4.1 Avstånd mellan varje axel: 1–2: … mm 2–3: … mm 3–4: … mm

5.1 Största tillåtna längd: ..... mm

6.1 Största tillåtna bredd: ..... mm

7.1 Största tillåtna höjd: ..... mm

10. Avstånd mellan kopplingsanordningens mittpunkt och fordonets bakkant: ..... mm

12.1 Största tillåtna bakre överhäng: ..... mm

Vikter

▼M15

14. Fordonets faktiska vikt: ..... kg

▼M4

14.1 Fördelningen av denna vikt mellan axlarna: 1. ..... kg 2. ..... kg 3. ..... kg osv.

15. Fordonets lägsta vikt när det färdigbyggts: ..... kg

15.1 Fördelningen av denna vikt mellan axlarna: 1. ..... kg 2. ..... kg 3. ..... kg

16. Största tekniskt tillåtna vikter

16.1 Största tekniskt tillåtna vikt med last: ..... kg

16.2 Tekniskt tillåten vikt på varje axel: 1. ..... kg 2. ..... kg 3. ..... kg osv.

16.3 Tekniskt tillåten vikt på varje axelgrupp: 1. ..... kg 2. ..... kg 3. ..... kg osv.

19.1 Största tekniskt tillåtna statiska belastning på en släpvagns eller släpkärras kopplingspunkt: ..... kg

Högsta hastighet

29. Högsta hastighet: ..... km/h

Axlar och upphängning

30.1 Spårvidd för varje styrd axel: ..... mm

▼M4

30.2 Spårvidd för samtliga övriga axlar: ..... mm

▼M12

31. Placering av lyftaxel (lyftaxlar): .....

▼M4

32. Placering av belastningsbar(a) axel(axlar): .....

34. Axel(axlar), utrustad(e) med luftfjädring eller motsvarande: ja/nej ([1])

35. Däck-/hjulkombination ([h]): .....

Kopplingsanordning

44. Kopplingsanordningens godkännandenummer eller godkännandemärke (om monterade): .....

45. Kopplingsanordningens godkännandenummer eller godkännandemärke (om monterade): .....

45.1 Karakteristiska värde ([1]): D: …/ V: …/ S: …/ U: …

Övrigt

52. Anmärkningar ([n]): .....

▼M4

SIDA 2

FORDONSKATEGORIER O_3 OCH O_4

(icke-färdigbyggda fordon)

Sida 2

Allmänna konstruktionsegenskaper

1. Antal axlar: ..... och hjul: .....

1.1 Antal axlar med tvillingmonterade hjul och deras placering: .....

2. Styrda axlar (antal, placering): .....

Huvudsakliga mått

4. Hjulbas ([e]): ..... mm

4.1. Avstånd mellan varje axel: 1–2: … mm 2–3: … mm 3–4: … mm

5.1 Största tillåtna längd: ..... mm

6.1 Största tillåtna bredd: ..... mm

7.1 Största tillåtna höjd: ..... mm

10. Avstånd mellan kopplingsanordningens mittpunkt och fordonets bakkant: ..... mm

12.1. Största tillåtna bakre överhäng: ..... mm

Vikter

▼M15

14. Fordonets faktiska vikt: ..... kg

▼M4

14.1 Fördelningen av denna vikt mellan axlarna: 1. ..... kg 2. ..... kg 3. ..... kg osv.

15. Fordonets lägsta vikt när det färdigbyggts: ..... kg

15.1 Fördelningen av denna vikt mellan axlarna: 1. ..... kg 2. ..... kg 3. ..... kg

16. Största tekniskt tillåtna vikter

16.1 Största tekniskt tillåtna vikt med last: ..... kg

16.2 Tekniskt tillåten vikt på varje axel: 1. ..... kg 2. ..... kg 3. ..... kg osv.

16.3 Tekniskt tillåten vikt på varje axelgrupp: 1. ..... kg 2. ..... kg 3. ..... kg osv.

17. Avsedd största tillåtna vikt vid registrering/ibruktagande i nationell/internationell trafik ([1]) ([o])

17.1 Avsedd största tillåtna vikt, inkl. last, vid registrering/ibruktagande ..... kg

▼M4

17.2 Avsedd största tillåtna vikt, inkl. last, på varje axel vid registrering/ibruktagande: 1. ..... kg 2. ..... kg 3. ..... kg

17.3 Avsedd största tillåtna vikt, inkl. last, på varje axelgrupp vid registrering/ibruktagande: 1. ..... kg 2. ..... kg 3. ..... kg

19.1 Största tekniskt tillåtna statiska belastning på en släpvagns eller släpkärras kopplingspunkt: ..... kg

Högsta hastighet

29. Högsta hastighet: ..... km/h

Axlar och upphängning

▼M12

31. Placering av lyftaxel (lyftaxlar): .....

▼M4

32. Placering av belastningsbar(a) axel(axlar): .....

34. Axel(axlar), utrustad(e) med luftfjädring eller motsvarande: ja/nej ([1])

35. Däck-/hjulkombination ([h]): .....

Kopplingsanordning

44. Kopplingsanordningens godkännandenummer eller godkännandemärke (om monterade): .....

45. Typer eller klasser av kopplingsanordningar som kan monteras: .....

45.1 Characteristics values ([1]): D: …/ V: …/ S: …/ U: …

Övrigt

52. Anmärkningar ([n]): .....

▼**M4**

Förklarande noter till bilaga IX

([1]) Stryk det som inte är tillämpligt

([a]) Identifieringskoden anges. ►**M12** ———— ◄

([b]) Ange om fordonet är avsett för användning i antingen höger- eller vänstertrafik eller i både höger- och vänstertrafik.

([c]) Ange om den monterade hastighetsmätaren tillämpar metersystemsenheter eller både metersystemsenheter och brittiska enheter.

([d]) Detta yttrande får inte inskränka medlemsstaternas rätt att kräva tekniska anpassningar som gör det möjligt att registrera ett fordon i en annan medlemsstat än den för vilken det var avsett då körriktningen är på motsatta sidan av vägen.

([e]) Denna post ska endast fyllas i om fordonet har två axlar. ►**M12** För en släpkärra med endast en axel, ange det horisontella avståndet mellan kopplingens vertikala axel och axelns mittpunkt. ◄

►**M15** ———— ◄

([g]) För hybridelfordon anges båda uteffekterna.

([h]) Valfri utrustning under denna not kan tilläggas under”Anmärkningar”.

([i]) De koder som beskrivs i bilaga II C ska användas.

([j]) Endast följande grundfärg(er) anges: vit, gul, orange, röd, violett, blå, grön, grå, brun eller svart.

([k]) De sittplatser som är avsedda för användning endast när fordonet står stilla samt antalet rullstolsplaceringar ska uteslutas.
För bussar i fordonskategori M_3 ska antalet besättningsmedlemmar ingå i passagerarantal.

([l]) Euro-nivånumret tilläggs samt den bokstav som motsvarar de bestämmelser som används för typgodkännande.

([m]) De olika bränslen som kan användas ska upprepas. Fordon som kan drivas med både bensin och gasformigt bränsle men där bensinsystemet endast installerats för nödfall eller start och vars bensintank inte rymmer mer än 15 liter bensin kommer att betraktas som fordon som endast kan drivas med ett gasformigt bränsle.

([n]) Om fordonet är utrustat med kortdistansradarutrustning i frekvensbandet 24 GHz i enlighet med kommissionens beslut 2005/50/EG (EUT L 21, 25.1.2005, s. 15) ska tillverkaren här ange: ”Fordon utrustat med kortdistansradarutrustning i frekvensbandet 24 GHz”.

▼**M4**

(o) Tillverkaren får fylla i dessa poster antingen för internationell eller nationell trafik eller för bådadera.

För nationell trafik ska koden för det land där fordonet är avsett att registreras anges. Koden ska vara i överensstämmelse med ISO-standarden 3166-1: 2006.

För internationell trafik ska hänvisning göras till direktivnumret (t.ex. ”96/53/EG” för rådets direktiv 96/53/EG).

►**M16** (p) Miljöinnovationer.

(p1) Den allmänna koden för miljöinnovationen eller miljöinnovationerna ska bestå av följande delar åtskilda av mellanslag:

— Godkännandemyndighetens kod enligt bilaga VII till detta direktiv.

— En enskild kod för varje miljöinnovation som fordonet utrustats med i enlighet med den kronologiska ordningen av kommissionens godkännandebeslut.

(Till exempel ska den allmänna koden för tre miljöinnovationer godkända kronologiskt som 10, 15 och 16 och monterade på ett fordon som certifierats av den tyska typgodkännandemyndigheten vara: ”e1 10 15 16”).

(p2) Summan av alla enskilda miljöinnovationers minskning av koldioxidutsläpp. ◄

▼M9

BILAGA X

FÖRFARANDEN VID KONTROLL AV PRODUKTÖVERENSSTÄMMELSE

0. **Mål**

0.1 Förfarandet vid kontroll av produktionsöverensstämmelse syftar till att säkerställa att varje tillverkat fordon, system, komponent och separat teknisk enhet överensstämmer med den godkända typen.

0.2 Förfarandet omfattar alltid kontroll av kvalitetsledningssystem, nedan kallat inledande kontroll, och kontroll av det område som ska godkännas samt produktrelaterade kontroller, nedan kallade rutiner för produktöverensstämmelse.

1. **Inledande kontroll**

1.1 Godkännandemyndigheten i en medlemsstat ska kontrollera att det finns tillfredsställande rutiner och förfaranden som säkerställer en effektiv kontroll av att serietillverkade komponenter, system, separata tekniska enheter och fordon överensstämmer med den godkända typen.

1.2 Vägledning för genomförandet för bedömningar finns i standarden EN ISO 19011:2002 – Vägledning för revision av kvalitets- och/eller miljöledningssystem.

1.3 Den myndighet som beviljar typgodkännandet ska förvissa sig om att de krav som avses i punkt 1.1 uppfylls.

Myndigheten ska godta den inledande kontrollen och rutinerna för produktöverensstämmelse enligt avsnitt 2 nedan, och ska vid behov ta hänsyn till någon av de åtgärder som anges i punkterna 1.3.1–1.3.3, eller, om så är lämpligt, en kombination av dessa åtgärder.

1.3.1 Den aktuella inledande kontrollen eller kontrollen av rutiner för produktöverensstämmelse ska utföras av den godkännandemyndighet som beviljar typgodkännandet eller det organ som tillsatts för detta ändamål av godkännandemyndigheten.

1.3.1.1 För att bestämma hur omfattande den inledande kontrollen ska vara, kan godkännandemyndigheten beakta följande information:

a) Tillverkarens intyg enligt beskrivning i punkt 1.3.3 nedan som inte har uppfyllt kraven eller erkänts enligt den punkten.

b) I fråga om typgodkännande av en komponent eller separat teknisk enhet, kvalitetsutvärderingar som utförts på komponenten eller den separata tekniska enheten i tillverkarens lokaler av fordonstillverkaren/-tillverkarna, i enlighet med en eller flera av industrisektorns specifikationer som uppfyller kraven i den harmoniserade standarden EN ISO 9001:2008.

1.3.2 Den faktiska inledande kontrollen eller kontrollen av rutiner för produktöverensstämmelse får även utföras av godkännandemyndigheten i en annan medlemsstat eller det organ som godkännandemyndigheten utsett för detta ändamål.

▼M9

1.3.2.1 I sådant fall ska godkännandemyndigheten i den andra medlemsstaten avge ett uttalande om överensstämmelse som sammanfattar de områden och produktionsresurser samt de rättsakter som den har ansett vara tillämpliga i fråga om den produkt/de produkter som har varit föremål för typgodkännande.

1.3.2.2 Vid mottagandet av en ansökan om ett uttalande om överensstämmelse från godkännandemyndigheten i en medlemsstat som beviljar typgodkännande, ska godkännandemyndigheten i en annan medlemsstat genast sända uttalandet om överensstämmelse eller meddela att den inte kan lämna ett sådant uttalande.

1.3.2.3 Intyget om överensstämmelse bör omfatta följande:

a) Grupp eller företag	(t.ex. XYZ bilfabrik)
b) Särskild organisation	(t.ex. Europaavdelningen)
c) Fabriker/anläggningar	(t.ex. motorfabrik 1 [Förenade kungariket], fordonsfabrik 2 [Tyskland])
d) Fordons/komponentsortiment	(t.ex. alla modeller i kategori M_1)
e) Bedömda områden	(t.ex. motormontering, karosseripressning och montering, fordonsmontering)
f) Undersökta dokument	(t.ex. företagets och anläggningarnas kvalitetshandbok och -metoder.)
g) Bedömningsdag	(t.ex. bedömning genomförd 18–30 maj 2009)
h) Planerat övervakningsbesök	(t.ex. oktober 2010)

1.3.3 Godkännandemyndigheten ska också anse att certifiering av tillverkaren som är godkänd enligt den harmoniserade standarden EN ISO 9001:2008 eller någon likvärdig harmoniserad standard uppfyller de första utvärderingskraven i punkt 1.3. Tillverkaren ska ge närmare upplysningar om certifieringen och upplysa godkännandemyndigheten om ändringar i giltighet eller omfattning.

1.4 För fordonstypgodkännandet behöver de inledande kontrollerna som utförs för beviljande av godkännanden av fordonets system, komponenter och tekniska enheter inte upprepas, men ska kompletteras med en kontroll som omfattar de platser och verksamheter som rör monteringen av hela fordonet och som inte omfattas av tidigare kontroller.

2. **Rutiner för produktöverensstämmelse**

2.1 Varje fordon, system, komponent eller separat teknisk enhet som godkänns enligt detta direktiv eller enligt ett särdirektiv eller en särförordning ska tillverkas på ett sådant sätt att de överensstämmer med den typ som godkänts enligt kraven i detta direktiv eller de tillämpliga rättsakter som anges i bilaga IV.

▼M9

2.2 Godkännandemyndigheten i en medlemsstat ska kontrollera att det finns lämpliga rutiner och dokumenterade kontrollplaner, som vid varje enskilt godkännande fastställs i samråd med tillverkaren och i vilka anges fastställda tidsintervall för de provningar och därmed sammanhängande kontroller som är nödvändiga för att kontrollera fortlöpande överensstämmelse med den godkända typen, inklusive fysiska provningar som anges i rättsakterna.

2.3 Typgodkännandeinnehavaren ska i synnerhet

2.3.1 förvissa sig om att det finns metoder för en effektiv kontroll av produkternas (fordonens, systemens, komponenternas eller de separata tekniska enheternas) överensstämmelse med den godkända typen och att dessa tillämpas,

2.3.2 ha tillgång till den provningsutrustning eller annan lämplig utrustning som behövs för att kontrollera överensstämmelsen med varje godkänd typ,

2.3.3 se till att provningsdata eller kontrolldata arkiveras och att bilagorna ständigt hålls tillgängliga under en tidsrymd som fastställs i samråd med godkännandemyndigheten och som inte får överstiga tio år,

2.3.4 analysera resultaten av varje typ av provning eller kontroll för att kontrollera och säkerställa att produktens egenskaper hålls konstanta inom ramen för normala avvikelser vid serietillverkning,

2.3.5 för varje produkttyp se till att åtminstone de kontroller som föreskrivs i detta direktiv och de provningar som föreskrivs i de tillämpliga rättsakter som anges i bilaga IV utförs,

2.3.6 om provtagningen vid en kontroll visar på bristande överensstämmelse, se till att detta leder till förnyad provtagning och förnyade kontroller samt att alla nödvändiga åtgärder ska vidtas för att återställa överensstämmelse i den aktuella tillverkningen,

2.3.7 vid typgodkännande av fordon se till att de kontroller som avses i punkt 2.3.5 minst omfattar kontroller av en riktig byggspecifikation i förhållande till intyget om godkännande och den information som erfordras för intyg om överensstämmelse i enlighet med bilaga IX.

3. **Fortsatta åtgärder vid utfärdande av intyg**

3.1 Den myndighet som har beviljat typgodkännandet kan när som helst undersöka de kontrollmetoder för produktionsöverensstämmelse som används på varje produktionsenhet.

3.1.1 Normala åtgärder ska vara att övervaka effektiviteten hos de förfaranden som föreskrivs i avsnitten 1 och 2 (inledande kontroll och rutiner för produktöverensstämmelse) till denna bilaga.

3.1.1.1 Kontrollåtgärder som utförs av de tekniska tjänsterna (behöriga eller erkända enligt punkt 1.3.3), ska anses uppfylla kraven enligt punkt 3.1.1 i fråga om de förfaranden som fastställts vid den inledande bedömningen.

3.1.1.2 Den normala frekvensen av dessa inspektioner av godkännandemyndigheten (andra än enligt punkt 3.1.1.1) ska säkerställa att de nödvändiga kontroller som utförs enligt avsnitten 1 och 2 inspekteras med tidsintervall som överensstämmer med det förtroende som godkännandemyndigheten etablerat.

▼**M9**

3.2 Vid varje inspektion ska resultat från provningar eller kontroller och produktionsjournaler hållas tillgängliga för inspektören, i synnerhet resultat från provningar eller kontroller som krävs enligt punkt 2.2.

3.3 Inspektören får välja ut prover slumpmässigt vilka ska provas i tillverkarens laboratorium eller i den tekniska tjänstens anläggningar. I detta fall ska endast en fysisk provning utföras. Minsta antal stickprover får fastställas i förhållande till resultaten från tillverkarens egen kontroll.

3.4 Om kontrollnivån inte förefaller tillfredsställande eller om det anses nödvändigt att bestämma riktigheten av de provningar som utförts enligt punkt 3.2, ska inspektören välja ut stickprover som ska sändas till en teknisk tjänst för att utföra fysiska provningar.

3.5 Om det under inspektion eller kontrollöversyn har påvisats otillfredsställande resultat ska godkännandemyndigheten se till att alla nödvändiga åtgärder vidtas för att snarast möjligt återställa produktionsöverensstämmelsen.

▼M1

BILAGA XI

FÖRTECKNING ÖVER RÄTTSAKTER MED KRAV FÖR EG-TYPGODKÄNNANDE AV FORDON FÖR SÄRSKILDA ÄNDAMÅL

Tillägg 1

Campingbilar – ambulanser – likbilar

Punkt	Område	Rättsakt	$M_1 \leq$ 2 500 ([1]) kg	$M_1 >$ 2 500 ([1]) kg	M_2	M_3
1	Tillåten ljudnivå	Direktiv 70/157/EEG	H	G + H	G + H	G + H
2	Avgaser	Direktiv 70/220/EEG	Q	G + Q	G + Q	G + Q
2a	Avgaser (Euro 5 och 6) lätta fordon/tillgång till information	Förordning (EG) nr 715/2007	Q	G + Q	G + Q	
3	Bränsletankar/bakre underkörningsskydd	Direktiv 70/221/EEG	F	F	F	F
4	Utrymme för bakre registreringsskylt	Direktiv 70/222/EEG	X	X	X	X
5	Styrkraft	Direktiv 70/311/EEG	X	G	G	G
6	Dörrlås och dörrgångjärn	Direktiv 70/387/EEG	B	G + B		
7	Ljudsignalanordningar	Direktiv 70/388/EEG	X	X	X	X
8	Anordningar för indirekt sikt	Direktiv 2003/97/EG	X	G	G	G
9	Bromsutrustning	Direktiv 71/320/EEG	X	G	G	G
10	Radioavstörning (elektromagnetisk kompatibilitet)	Direktiv 72/245/EEG	X	X	X	X
11	Föroreningar från dieselmotorer	Direktiv 72/306/EEG	H	H	H	H
12	Inredningsdetaljer	Direktiv 74/60/EEG	C	G + C		
13	Stöldskydd och startspärr	Direktiv 74/61/EEG	X	G	G	G
14	Sammanstötningsskydd för styrmekanismen	Direktiv 74/297/EEG	X	G		

▼**M1**

Punkt	Område	Rättsakt	$M_1 \leq$ 2 500 (1) kg	$M_1 >$ 2 500 (1) kg	M_2	M_3
15	Sätenas hållfasthet	Direktiv 74/408/EEG	D	G + D	G + D	G + D
16	Utskjutande delar	Direktiv 74/483/EEG	X för hytten; A för resterande del	G för hytten, A för resterande del		
17	Hastighetsmätare och backväxel	Direktiv 75/443/EEG	X	X	X	X
18	Föreskrivna skyltar	Direktiv 76/114/EEG	X	X	X	X
19	Förankring av bilbälten	Direktiv 76/115/EEG	D	G + L	G + L	G + L
20	Belysnings- och ljussignalanordningarnas installering	Direktiv 76/756/EEG	A + N	A + G+ N för hytten; A + N för resterande del	A + G+ N för hytten; A + N för resterande del	A + G+N för hytten; A + N för resterande del
21	Reflexanordningar	Direktiv 76/757/EEG	X	X	X	X
22	Breddmarkeringslyktor, främre sidopositionslyktor, bakre sidopositionslyktor, stopplyktor och varsellyktor	Direktiv 76/758/EEG	X	X	X	X
23	Körriktningsvisare	Direktiv 76/759/EEG	X	X	X	X
24	Bakre skyltlyktor	Direktiv 76/760/EEG	X	X	X	X
25	Huvudstrålkastare (inklusive glödlampor)	Direktiv 76/761/EEG	X	X	X	X
26	Främre dimljus	Direktiv 76/762/EEG	X	X	X	X
27	Bogseringsanordningar	Direktiv 77/389/EEG	E	E	E	E
28	Bakre dimljus	Direktiv 77/538/EEG	X	X	X	X
29	Backningsstrålkastare	Direktiv 77/539/EEG	X	X	X	X
30	Parkeringsljus	Direktiv 77/540/EEG	X	X	X	X
31	Bilbälten och fasthållningsanordningar	Direktiv 77/541/EEG	D	G + M	G + M	G + M

▼M1

Punkt	Område	Rättsakt	$M_1 \leq$ 2 500 (1) kg	$M_1 >$ 2 500 (1) kg	M_2	M_3
32	Siktfält framåt	Direktiv 77/649/EEG	X	G		
33	Märkning av manöverorgan, visare och kontrollampor	Direktiv 78/316/EEG	X	X	X	X
34	Avfrostnings-/avimningsanordningar	Direktiv 78/317/EEG	X	G + O	O	O
35	Vindrutetorkare och vindrutespolare	Direktiv 78/318/EEG	X	G + O	O	O
36	Värmesystem	Direktiv 2001/56/EG	X	X	X	X
37	Hjulskydd	Direktiv 78/549/EEG	X	G		
38	Huvudstöd	Direktiv 78/932/EEG	D	G + D		
39	CO_2-utsläpp/bränsleförbrukning	Direktiv 80/1268/EEG	N/A	N/A		
40	Motoreffekt	Direktiv 80/1269/EEG	X	X	X	X
41	Avgaser (Euro IV och V) tunga fordon	Direktiv 2005/55/EG	H	G + H	G + H	G + H
▼M5 41a	Utsläpp (Euro 6) tunga fordon/tillgång till information	Förordning (EG) nr 595/2009	G + H	G + H	G + H	G + H
▼M1 44	Mått och vikter (bilar)	Direktiv 92/21/EEG	X	X		
45	Rutor av säkerhetsglas	Direktiv 92/22/EEG	J	G + J	G + J	G + J
46	Däck	Direktiv 92/23/EEG	X	G	G	G
47	Farthållare	Direktiv 92/24/EEG				X
48	Mått och vikter (för andra fordon än de som avses i punkt 44)	Direktiv 97/27/EG			X	X
50	Kopplingsanordningar	Direktiv 94/20/EG	X	G	G	G
51	Brandfarlighet	Direktiv 95/28/EG				G för hytten, X för resterande del
52	Bussar och långfärdsbussar	Direktiv 2001/85/EG			A	A

▼M1

Punkt	Område	Rättsakt	$M_1 \leq$ 2 500 (1) kg	$M_1 >$ 2 500 (1) kg	M_2	M_3
53	Frontalkollision	Direktiv 96/79/EG	N/A	N/A		
54	Sidokollisionsskydd	Direktiv 96/27/EG	N/A	N/A		
▼M2 58	Skydd för fotgängare	Förordning (EG) nr 78/2009	X	N/A (3)		
▼M1 59	Materialåtervinning	Direktiv 2005/64/EG	N/A	N/A		
▼M2 ———						
▼M1 61	Luftkonditioneringssystem	Direktiv 2006/40/EG	X	X		
▼M3 62	Vätgassystem	Förordning (EG) nr 79/2009	Q	G + Q	G + Q	G + Q
▼M6 63	Allmän säkerhet	Förordning (EG) nr 661/2009	P/A	P/A	P/A	P/A
▼M13 63.1	Växlingsindikatorer	(EU) nr 65/2012	G	G		

▼M1

(1) Högsta tekniskt tillåtna vikt inklusive last.
(2) Med en högsta totalvikt på 3,5 ton inklusive last.
►M2 (3) Frontskydd på fordon ska uppfylla kraven i förordning (EG) nr 78/2009, ska ha ett typgodkännandenummer och ska märkas på vederbörligt sätt. ◄

▼M1

Tillägg 2

Bepansrade fordon

Punkt	Område	Rättsakt	M_1	M_2	M_3	N_1	N_2	N_3	O_1	O_2	O_3	O_4
1	Tillåten ljudnivå	Direktiv 70/157/EEG	X	X	X	X	X	X				
2	Avgaser	Direktiv 70/220/EEG	A	A	A	A	A	A				
2a	Avgaser (Euro 5 och 6) lätta fordon/tillgång till information	Förordning (EG) nr 715/2007	A	A		A	A					
3	Bränsletankar/bakre underkörningsskydd	Direktiv 70/221/EEG	X	X	X	X	X	X	X	X	X	X
4	Utrymme för bakre registreringsskylt	Direktiv 70/222/EEG	X	X	X	X	X	X	X	X	X	X
5	Styrkraft	Direktiv 70/311/EEG	X	X	X	X	X	X	X	X	X	X
6	Dörrlås och dörrgångjärn	Direktiv 70/387/EEG	X			X	X	X				
7	Ljudsignalanordningar	Direktiv 70/388/EEG	A + K	A + K	A + K	A + K	A + K	A + K				
8	Anordningar för indirekt sikt	Direktiv 2003/97/EG	A	A	A	A	A	A				
9	Bromsutrustning	Direktiv 71/320/EEG	X	X	X	X	X	X	X	X	X	X
10	Radioavstörning (elektromagnetisk kompatibilitet)	Direktiv 72/245/EEG	X	X	X	X	X	X	X	X	X	X
11	Föroreningar från dieselmotorer	Direktiv 72/306/EEG	X	X	X	X	X	X				
12	Inredningsdetaljer	Direktiv 74/60/EEG	A									
13	Stöldskydd och startspärr	Direktiv 74/61/EEG	X	X	X	X	X	X				

▼M1

Punkt	Område	Rättsakt	M_1	M_2	M_3	N_1	N_2	N_3	O_1	O_2	O_3	O_4
14	Sammanstötningsskydd för styrmekanismen	Direktiv 74/297/EEG	N/A			N/A						
15	Sätenas hållfasthet	Direktiv 74/408/EEG	X	D	D	D	D	D				
16	Utskjutande delar	Direktiv 74/483/EEG	A									
17	Hastighetsmätare och backväxel	Direktiv 75/443/EEG	X	X	X	X	X	X				
18	Föreskrivna skyltar	Direktiv 76/114/EEG	X	X	X	X	X	X	X	X	X	X
19	Förankring av bilbälten	Direktiv 76/115/EEG	A	A	A	A	A	A				
20	Belysnings- och ljussignalanordningarnas installering	Direktiv 76/756/EEG	A + N	A + N	A + N	A + N	A + N	A + N	A + N	A + N	A + N	A + N
21	Reflexanordningar	Direktiv 76/757/EEG	X	X	X	X	X	X	X	X	X	X
22	Breddmarkeringslyktor, främre sidopositionslyktor, bakre sidopositionslyktor, stopplyktor och varsellyktor	Direktiv 76/758/EEG	X	X	X	X	X	X	X	X	X	X
23	Körriktningsvisare	Direktiv 76/759/EEG	X	X	X	X	X	X	X	X	X	X
24	Bakre skyltlyktor	Direktiv 76/760/EEG	X	X	X	X	X	X	X	X	X	X
25	Huvudstrålkastare (inklusive glödlampor)	Direktiv 76/761/EEG	X	X	X	X	X	X				
26	Främre dimljus	Direktiv 76/762/EEG	X	X	X	X	X	X				
27	Bogseringsanordningar	Direktiv 77/389/EEG	A	A	A	A	A	A				
28	Bakre dimljus	Direktiv 77/538/EEG	X	X	X	X	X	X	X	X	X	X
29	Backningsstrålkastare	Direktiv 77/539/EEG	X	X	X	X	X	X	X	X	X	X
30	Parkeringsljus	Direktiv 77/540/EEG	X	X	X	X	X	X				

▼M1

Punkt	Område	Rättsakt	M_1	M_2	M_3	N_1	N_2	N_3	O_1	O_2	O_3	O_4
31	Bilbälten och fasthållningsanordningar	Direktiv 77/541/EEG	A	A	A	A	A	A				
32	Siktfält framåt	Direktiv 77/649/EEG	S									
33	Märkning av manöverorgan, visare och kontrollampor	Direktiv 78/316/EEG	X	X	X	X	X	X				
34	Avfrostningsavimningsanordningar	Direktiv 78/317/EEG	A	O	O	O	O	O				
35	Vindrutetorkare och vindrutespolare	Direktiv 78/318/EEG	A	O	O	O	O	O				
36	Värmesystem	Direktiv 2001/56/EG	X	X	X	X	X	X	X	X	X	X
37	Hjulskydd	Direktiv 78/549/EEG	X									
38	Huvudstöd	Direktiv 78/932/EEG	X									
39	CO_2-utsläpp/bränsleförbrukning	Direktiv 80/1268/EEG	N/A									
40	Motoreffekt	Direktiv 80/1269/EEG	X	X	X	X	X	X				
41	Avgaser (Euro IV och V) tunga fordon	Direktiv 2005/55/EG	A	X	X	X	X	X				
▼M5 41a	Utsläpp (Euro 6) tunga fordon/tillgång till information	Förordning (EG) nr 595/2009	X	X	X	X	X	X				
▼M1 42	Sidoskydd	Direktiv 89/297/EEG					X	X			X	X
▼M12 43	Stänkskyddsanordningar	Direktiv 91/226/EEG				X	X	X	X	X	X	X
▼M1 44	Mått och vikter (bilar)	Direktiv 92/21/EEG	X									
45	Rutor av säkerhetsglas	Direktiv 92/22/EEG	N/A	N/A	N/A	N/A	N/A	N/A	N/A	N/A	N/A	N/A
46	Däck	Direktiv 92/23/EEG	A	A	A	A	A	A	A	A	A	A

▼M1

Punkt	Område	Rättsakt	M_1	M_2	M_3	N_1	N_2	N_3	O_1	O_2	O_3	O_4
47	Farthållare	Direktiv 92/24/EEG		X	X		X	X				
48	Mått och vikter (för andra fordon än de som avses i punkt 44)	Direktiv 97/27/EG		X	X	X	X	X	X	X	X	X
49	Utskjutande delar på förarhytter	Direktiv 92/114/EEG				A	A	A				
50	Kopplingsanordningar	Direktiv 94/20/EG	X	X	X	X	X	X	X	X	X	X
51	Brandfarlighet	Direktiv 95/28/EG			X							
52	Bussar och långfärdsbussar	Direktiv 2001/85/EG		A	A							
53	Frontalkollision	Direktiv 96/79/EG	N/A									
54	Sidokollisionsskydd	Direktiv 96/27/EG	N/A			N/A						
56	Fordon avsedda för transport av farligt gods	Direktiv 98/91/EG				X (1)	X (1)	X (1)	X (1)	X (1)	X (1)	X (1)
57	Främre underkörningsskydd	Direktiv 2000/40/EG					X	X				
▼M2 58	Skydd för fotgängare	Förordning (EG) nr 78/2009	N/A			N/A						
▼M1 59	Materialåtervinning	Direktiv 2005/64/EG	N/A			N/A						
▼M2 ———												
▼M1 61	Luftkonditioneringssystem	Direktiv 2006/40/EG	X			Z						

▼M1

Punkt	Område	Rättsakt	M_1	M_2	M_3	N_1	N_2	N_3	O_1	O_2	O_3	O_4
▼M3 62	Vätgassystem	Förordning (EG) nr 79/2009	A	A	A	A	A	A				
▼M6 63	Allmän säkerhet	Förordning (EG) nr 661/2009	P/A	P/A	P/A	P/A	P/A	P/A	P/A	P/A	P/A	P/A
▼M13 63.1	Växlingsindikatorer	(EU) nr 65/2012	G									

▼M1

([1]) Kraven i direktiv 98/91/EG gäller endast i de fall då tillverkare ansöker om EG-typgodkännande av ett fordon som är avsett för transport av farligt gods.

▼**M1**

Tillägg 3

Rullstolsanpassade fordon

Punkt	Område	Rättsakt	M_1
1	Tillåten ljudnivå	Direktiv 70/157/EEG	X
2	Avgaser	Direktiv 70/220/EEG	G + W_1
2a	Avgaser (Euro 5 och 6) lätta fordon/tillgång till information	Förordning (EG) nr 715/2007	G + W_1
3	Bränsletankar/bakre underkörningsskydd	Direktiv 70/221/EEG	X + W_2
4	Utrymme för bakre registreringsskylt	Direktiv 70/222/EEG	X
5	Styrkraft	Direktiv 70/311/EEG	X
6	Dörrlås och dörrgångjärn	Direktiv 70/387/EEG	X
7	Ljudsignalanordningar	Direktiv 70/388/EEG	X
8	Anordningar för indirekt sikt	Direktiv 2003/97/EEG	X
9	Bromsutrustning	Direktiv 71/320/EEG	X
10	Radioavstörning (elektromagnetisk kompatibilitet)	Direktiv 72/245/EEG	X
11	Föroreningar från dieselmotorer	Direktiv 72/306/EEG	X
12	Inredningsdetaljer	Direktiv 74/60/EEG	X
13	Stöldskydd och startspärr	Direktiv 74/61/EEG	X
14	Sammanstötningsskydd för styrmekanismen	Direktiv 74/297/EEG	X
15	Sätenas hållfasthet	Direktiv 74/408/EEG	X + W_3
16	Utskjutande delar	Direktiv 74/483/EEG	X + W_4
17	Hastighetsmätare och backväxel	Direktiv 75/443/EEG	X
18	Föreskrivna skyltar	Direktiv 76/114/EEG	X
19	Förankring av bilbälten	Direktiv 76/115/EEG	X + W_5
20	Belysnings- och ljussignalanordningarnas installering	Direktiv 76/756/EEG	X
21	Reflexanordningar	Direktiv 76/757/EEG	X

▼M1

Punkt	Område	Rättsakt	M_1
22	Breddmarkeringslyktor, främre sidopositionslyktor, bakre sidopositionslyktor, stopplyktor och varsellyktor	Direktiv 76/758/EEG	X
23	Körriktningsvisare	Direktiv 76/759/EEG	X
24	Bakre skyltlyktor	Direktiv 76/760/EEG	X
25	Huvudstrålkastare (inklusive glödlampor)	Direktiv 76/761/EEG	X
26	Främre dimljus	Direktiv 76/762/EEG	X
27	Bogseringsanordningar	Direktiv 77/389/EEG	X
28	Bakre dimljus	Direktiv 77/538/EEG	X
29	Backningsstrålkastare	Direktiv 77/539/EEG	X
30	Parkeringsljus	Direktiv 77/540/EEG	X
31	Bilbälten och fasthållningsanordningar	Direktiv 77/541/EEG	X + W_6
32	Siktfält framåt	Direktiv 77/649/EEG	X
33	Märkning av manöverorgan, visare och kontrollampor	Direktiv 78/316/EEG	X
34	Avfrostnings-/avimningsanordningar	Direktiv 78/317/EEG	X
35	Vindrutetorkare och vindrutespolare	Direktiv 78/318/EEG	X
36	Värmesystem	Direktiv 2001/56/EG	X
37	Hjulskydd	Direktiv 78/549/EEG	X
39	CO_2 -utsläpp/bränsleförbrukning	Direktiv 80/1268/EEG	X + W_7
40	Motoreffekt	Direktiv 80/1269/EEG	X
41	Gasformiga föroreningar från dieselmotorer	Direktiv 2005/55/EG	X
▼M5 41a	Utsläpp (Euro 6) tunga fordon/tillgång till information	Förordning (EG) nr 595/2009	X
▼M1 44	Mått och vikter (bilar)	Direktiv 92/21/EEG	X + W_8
45	Rutor av säkerhetsglas	Direktiv 92/22/EEG	X

▼M1

Punkt	Område	Rättsakt	M_1
46	Däck	Direktiv 92/23/EEG	X
50	Kopplingsanordningar	Direktiv 94/20/EG	X
53	Frontalkollisionsskydd	Direktiv 96/79/EG	X + W_9
54	Sidokollisionsskydd	Direktiv 96/27/EG	X + W_{10}
▼M2 58	Skydd för fotgängare	Förordning (EG) nr 78/2009	X
▼M1 59	Materialåtervinning	Direktiv 2005/64/EG	N/A
▼M2 ———			
▼M1 61	Luftkonditioneringssystem	Direktiv 2006/40/EG	X
▼M3 62.	Vätgassystem	Förordning (EG) nr 79/2009	X
▼M6 63	Allmän säkerhet	Förordning (EG) nr 661/2009	P/A
▼M13 63.1	Växlingsindikatorer	(EU) nr 65/2012	G

▼M1

Tillägg 4

Andra fordon avsedda för särskilda ändamål (inklusive husvagnar)

Undantag medges endast om tillverkaren för typgodkännandemyndigheten kan visa att fordonet inte kan uppfylla samtliga krav på grund av dess särskilda användning.

Punkt	Område	Rättsakt	►M13 M_1 ◄	M_2	M_3	N_1	N_2	N_3	O_1	O_2	O_3	O_4
1	Tillåten ljudnivå	Direktiv 70/157/EEG		H	H	H	H	H				
2	Avgaser	Direktiv 70/220/EEG		Q	Q	Q	Q	Q				
2a	Avgaser (Euro 5 och 6) lätta fordon/tillgång till information	Förordning (EG) nr 715/2007		Q		Q	Q					
3	Bränsletankar/bakre underkörningsskydd	Direktiv 70/221/EEG		F	F	F	F	F	X	X	X	X
4	Utrymme för bakre registreringsskylt	Direktiv 70/222/EEG		A + R	A + R	A + R	A + R	A + R	A + R	A + R	A + R	A + R
5	Styrkraft	Direktiv 70/311/EEG		X	X	X	X	X	X	X	X	X
6	Dörrlås och dörrgångjärn	Direktiv 70/387/EEG				B	B	B				
7	Ljudsignalanordningar	Direktiv 70/388/EEG		X	X	X	X	X				
8	Anordningar för indirekt sikt	Direktiv 2003/97/EG		X	X	X	X	X				
9	Bromsutrustning	Direktiv 71/320/EEG		X	X	X	X	X	X	X	X	X
10	Radioavstörning (elektromagnetisk kompatibilitet)	Direktiv 72/245/EEG		X	X	X	X	X	X	X	X	X
11	Föroreningar från dieselmotorer	Direktiv 72/306/EEG		H	H	H	H	H				

▼M1

Punkt	Område	Rättsakt	►M13 M_1 ◄	M_2	M_3	N_1	N_2	N_3	O_1	O_2	O_3	O_4
13	Stöldskydd och startspärr	Direktiv 74/61/EEG		X	X	X	X	X				
14	Sammanstötningsskydd för styrmekanismen	Direktiv 74/297/EEG				X						
15	Sätenas hållfasthet	Direktiv 74/408/EEG		D	D	D	D	D				
17	Hastighetsmätare och backväxel	Direktiv 75/443/EEG		X	X	X	X	X				
18	Föreskrivna skyltar	Direktiv 76/114/EEG		X	X	X	X	X	X	X	X	X
19	Förankring av bilbälten	Direktiv 76/115/EEG		D	D	D	D	D				
20	Belysnings- och ljussignalanordningarnas installering	Direktiv 76/756/EEG		A + N	A + N	A + N	A + N	A + N	A + N	A + N	A + N	A + N
21	Reflexanordningar	Direktiv 76/757/EEG		X	X	X	X	X	X	X	X	X
22	Breddmarkeringslyktor, främre sidopositionslyktor, bakre sidopositionslyktor, stopplyktor och varsellyktor	Direktiv 76/758/EEG		X	X	X	X	X	X	X	X	X
23	Körriktningsvisare	Direktiv 76/759/EEG		X	X	X	X	X	X	X	X	X
24	Bakre skyltlyktor	Direktiv 76/760/EEG		X	X	X	X	X	X	X	X	X
25	Huvudstrålkastare (inklusive glödlampor)	Direktiv 76/761/EEG		X	X	X	X	X				
26	Främre dimljus	Direktiv 76/762/EEG		X	X	X	X	X				

▼M1

Punkt	Område	Rättsakt	►M13 M_1 ◄	M_2	M_3	N_1	N_2	N_3	O_1	O_2	O_3	O_4
27	Bogseringsanordningar	Direktiv 77/389/EEG		A	A	A	A	A				
28	Bakre dimljus	Direktiv 77/538/EEG		X	X	X	X	X	X	X	X	X
29	Backningsstrålkastare	Direktiv 77/539/EEG		X	X	X	X	X	X	X	X	X
30	Parkeringsljus	Direktiv 77/540/EEG		X	X	X	X	X				
31	Bilbälten och fasthållningsanordningar	Direktiv 77/541/EEG		D	D	D	D	D				
33	Märkning av manöverorgan, visare och kontrollampor	Direktiv 78/316/EEG		X	X	X	X	X				
34	Avfrostnings-/avimningsanordningar	Direktiv 78/317/EEG		O	O	O	O	O				
35	Vindrutetorkare och vindrutespolare	Direktiv 78/318/EEG		O	O	O	O	O				
36	Värmesystem	Direktiv 2001/56/EG		X	X	X	X	X	X	X	X	X
40	Motoreffekt	Direktiv 80/1269/EEG		X	X	X	X	X				
41	Avgaser (Euro IV och V) tunga fordon	Direktiv 2005/55/EG		H	H	H	H	H				
▼M5 41a	Utsläpp (Euro 6) tunga fordon/ tillgång till information	Förordning (EG) nr 595/2009		H	H	H	H	H				
▼M1 42	Sidoskydd	Direktiv 89/297/EEG					X	X			X	X

▼M1

Punkt	Område	Rättsakt	►M13 M_1 ◄	M_2	M_3	N_1	N_2	N_3	O_1	O_2	O_3	O_4
▼M12												
43	Stänkskyddsanordningar	Direktiv 91/226/EEG				X	X	X	X	X	X	X
▼M1												
45	Rutor av säkerhetsglas	Direktiv 92/22/EEG		J	J	J	J	J	J	J	J	J
46	Däck	Direktiv 92/23/EEG		X	X	X	X	X	X	X	X	X
47	Farthållare	Direktiv 92/24/EEG		X	X		X	X				
48	Mått och vikter	Direktiv 97/27/EG		X	X	X	X	X	X	X	X	X
49	Utskjutande delar på förarhytter	Direktiv 92/114/EEG				X	X	X				
50	Kopplingsanordningar	Direktiv 94/20/EG		X	X	X	X	X	X	X	X	X
51	Brandfarlighet	Direktiv 95/28/EG			X							
52	Bussar och långfärdsbussar	Direktiv 2001/85/EG		X	X							
54	Sidokollisionsskydd	Direktiv 96/27/EG				A						
56	Fordon avsedda för transport av farligt gods	Direktiv 98/91/EG					X	X	X	X	X	X
57	Främre underkörningsskydd	Direktiv 2000/40/EG					X	X				

▼M1

Punkt	Område	Rättsakt	►M13 M_1 ◄	M_2	M_3	N_1	N_2	N_3	O_1	O_2	O_3	O_4
▼M2 58	Skydd för fotgängare	Förordning (EG) nr 78/2009				N/A (1)						
▼M1 59	Materialåtervinning	Direktiv 2005/64/EG				N/A						
▼M2 ———												
▼M1 61	Luftkonditionerings system	Direktiv 2006/40/EG				Z						
▼M3 62	Vätgassystem	Förordning (EG) nr 79/2009		Q	Q	Q	Q	Q				
▼M6 63	Allmän säkerhet	Förordning (EG) nr 661/2009		P/A	P/A	P/A	P/A	P/A	P/A	P/A	P/A	P/A
▼M13 63.1	Växlingsindikatorer	(EU) nr 65/2012	G									

▼M1

►M2 (1) Frontskydd på fordon ska uppfylla kraven i förordning (EG) nr 78/2009, ska ha ett typgodkännandenummer och ska märkas på vederbörligt sätt. ◄

▼M1

Tillägg 5

Mobilkranar

Punkt	Område	Rättsakt	Mobilkranar i kategori N_3
1	Tillåten ljudnivå	Direktiv 70/157/EEG	T
2	Avgaser	Direktiv 70/220/EEG	X
2a	Avgaser (Euro 5 och 6) lätta fordon/tillgång till information	Förordning (EG) nr 715/2007	N/A
3	Bränsletankar/bakre underkörningsskydd	Direktiv 70/221/EEG	X
4	Utrymme för bakre registreringsskylt	Direktiv 70/222/EEG	X
5	Styrkraft	Direktiv 70/311/EEG	X krabbstyrning tillåten
6	Dörrlås och dörrgångjärn	Direktiv 70/387/EEG	A
7	Ljudsignalanordningar	Direktiv 70/388/EEG	X
8	Anordningar för indirekt sikt	Direktiv 2003/97/EG	X
9	Bromsutrustning	Direktiv 71/320/EEG	U
10	Radioavstörning (elektromagnetisk kompatibilitet)	Direktiv 72/245/EEG	X
11	Föroreningar från dieselmotorer	Direktiv 72/306/EEG	X
12	Inredningsdetaljer	Direktiv 74/60/EEG	X
13	Stöldskydd och startspärr	Direktiv 74/61/EEG	X
15	Sätenas hållfasthet	Direktiv 74/408/EEG	D
17	Hastighetsmätare och backväxel	Direktiv 75/443/EEG	X
18	Föreskrivna skyltar	Direktiv 76/114/EEG	X
19	Förankring av bilbälten	Direktiv 76/115/EEG	D
20	Belysnings- och ljussignalanordningarnas installering	Direktiv 76/756/EEG	A + Y

▼M1

Punkt	Område	Rättsakt	Mobilkranar i kategori N_3
21	Reflexanordningar	Direktiv 76/757/EEG	X
22	Breddmarkeringslyktor, främre sidopositionslyktor, bakre sidopositionslyktor, stopplyktor och varsellyktor	Direktiv 76/758/EEG	X
23	Körriktningsvisare	Direktiv 76/759/EEG	X
24	Bakre skyltlyktor	Direktiv 76/760/EEG	X
25	Huvudstrålkastare (inklusive glödlampor)	Direktiv 76/761/EEG	X
26	Främre dimljus	Direktiv 76/762/EEG	X
27	Bogseringsanordningar	Direktiv 77/389/EEG	A
28	Bakre dimljus	Direktiv 77/538/EEG	X
29	Backningsstrålkastare	Direktiv 77/539/EEG	X
30	Parkeringsljus	Direktiv 77/540/EEG	X
31	Bilbälten och fasthållningsanordningar	Direktiv 77/541/EEG	D
33	Märkning av manöverorgan, visare och kontrollampor	Direktiv 78/316/EEG	X
34	Avfrostnings-/avimningsanordningar	Direktiv 78/317/EEG	O
35	Vindrutetorkare och vindrutespolare	Direktiv 78/318/EEG	O
36	Värmesystem	Direktiv 2001/56/EG	X
40	Motoreffekt	Direktiv 80/1269/EEG	X
41	Avgaser (Euro IV och V) tunga fordon	Direktiv 2005/55/EG	V
▼M5 41a	Utsläpp (Euro 6) tunga fordon/tillgång till information	Förordning (EG) nr 595/2009	V
▼M1 42	Sidoskydd	Direktiv 89/297/EEG	X
43	Stänkskyddsanordningar	Direktiv 91/226/EEG	X
45	Rutor av säkerhetsglas	Direktiv 92/22/EEG	J

▼M1

Punkt	Område	Rättsakt	Mobilkranar i kategori N_3
46	Däck	Direktiv 92/23/EEG	A Under förutsättning att kraven i ISO 10571:1995 (Tyres for mobile cranes and similar specialized machines) eller ETRTO-normerna är uppfyllda.
47	Farthållare	Direktiv 92/24/EEG	X
48	Mått och vikter	Direktiv 97/27/EG	X
49	Utskjutande delar på förarhytter	Direktiv 92/114/EEG	X
50	Kopplingsanordningar	Direktiv 94/20/EG	X
57	Främre underkörningsskydd	Direktiv 2000/40/EG	X

▼M3

62	Vätgassystem	Förordning (EG) nr 79/2009	X

▼M6

63	Allmän säkerhet	Förordning (EG) nr 661/2009	P/A

▼M12

Tillägg 6

Släpvagnar för transport av exceptionell last

Punkt	Område	Rättsakt	Släpvagn i kategori O_4
3	Bränsletankar/bakre underkörningsskydd	Direktiv 70/221/EEG	X
4	Utrymme för bakre registreringsskylt	Direktiv 70/222/EEG	X
5	Styrkraft	Direktiv 70/311/EEG	X
9	Bromsutrustning	Direktiv 71/320/EEG	X
10	Radioavstörning (elektromagnetisk kompatibilitet)	Direktiv 72/245/EEG	X
18	Föreskrivna skyltar	Direktiv 76/114/EEG	X
20	Belysnings- och ljussignalanordningarnas installering	Direktiv 76/756/EEG	A + N
21	Reflexanordningar	Direktiv 76/757/EEG	X
22	Breddmarkeringslyktor, främre sidopositionslyktor, bakre sidopositionslyktor, stopplyktor och varsellyktor	Direktiv 76/758/EEG	X
23	Körriktningsvisare	Direktiv 76/759/EEG	X
24	Bakre skyltlyktor	Direktiv 76/760/EEG	X
28	Bakre dimljus	Direktiv 77/538/EEG	X
29	Backningsstrålkastare	Direktiv 77/539/EEG	X
36	Värmesystem	Direktiv 2001/56/EG	N/A
42	Sidoskydd	Direktiv 89/297/EEG	A
43	Stänkskyddssystem	Direktiv 91/226/EEG	A
46	Däck	Direktiv 92/23/EEG	I
48	Mått och vikter	Direktiv 97/27/EG	X
50	Kopplingsanordningar	Direktiv 94/20/EG	X
63	Förordningen om allmän säkerhet	Förordning (EG) nr 661/2009	P/A

▼M1

Bokstävernas betydelse:

X Inga undantag förutom dem som anges i rättsakten.

N/A Ej tillämpligt. Denna rättsakt är inte tillämplig på detta fordon (inga krav).

▼M12

P/A Denna rättsakt är delvis tillämplig. Den exakta räckvidden fastställs i genomförandeåtgärderna för förordning (EG) nr 661/2009.

▼M1

A Undantag medges, om fordonets särskilda användning gör det omöjligt att följa kraven helt. Tillverkaren ska för typgodkännandemyndigheten visa att fordonet inte kan uppfylla kraven på grund av dess särskilda användning.

B Gäller endast dörrar vid säten som är avsedda för normal användning i vägtrafik, och om avståndet mellan R-punkten på sätet och mittplanet på dörrytan, mätt vinkelrätt mot fordonets längsgående mittplan, inte överskrider 500 mm.

▼M6

_____

▼M1

D Gäller endast säten som är avsedda för normal användning i vägtrafik. Säten som inte är avsedda för användning i vägtrafik ska vara klart identifierbara för användarna, antingen med en symbol eller med en skylt med lämplig text.

E Endast framtill.

F Ändring av tankningsrörets dragning och längd och omplacering av den inre tanken är tillåten.

G Krav enligt kategorin grundfordon/ej färdigbyggt fordon (det som används för att bygga fordon avsett för särskilt ändamål). Vad gäller icke färdigbyggda/etappvis färdigbyggda fordon, är det godtagbart att fordonskraven för den motsvarande kategorin N (baserad på maxvikt) är uppfyllda.

H Ändring av avgassystemets längd upp till 2 meter efter den sista ljuddämparen är tillåten utan ytterligare provning.

▼M12

I Däcken måste vara typgodkända enligt kraven i FN/ECE-föreskrifter nr 54 även om fordonets maximala konstruktionshastighet är lägre än 80 km/h.

Belastningskapaciteten kan justeras i förhållande till släpvagnens maximala konstruktionshastighet i överenskommelse med däcktillverkaren.

▼M1

J För all glasinsättning utom i förarens hytt (vindruta och sidoglas), ska materialet antingen vara av säkerhetsglas eller hård plast.

K Ytterligare nödlarmsanordningar är tillåtna.

▼M12

L Gäller endast säten som är avsedda för normal användning i vägtrafik. Minsta kravet är förankringar för höftbälten i baksätet. Säten som inte är avsedda för användning i vägtrafik ska vara klart identifierbara för användarna, antingen med en symbol eller en skylt med lämplig text.

▼M1

M Gäller endast säten som är avsedda för normal användning i vägtrafik. Minsta kravet är höftbälten på alla platser i baksätet. Säten som inte är avsedda för användning i vägtrafik ska vara klart identifierbara för användarna, antingen med en symbol eller en skylt med lämplig text.

▼M1

N Förutsatt att alla obligatoriska belysningsanordningar är monterade och att den geometriska sikten inte påverkas.

O Fordonet ska vara utrustat med ett adekvat system i främre delen.

Q Ändring av avgassystemets längd upp till 2 meter efter den sista ljuddämparen är tillåten utan ytterligare provning. Ett EG-typgodkännande som utfärdats för det mest representativa grundfordonet förblir giltigt oavsett om referensvikten ändras.

R Under förutsättning att samtliga medlemsstaters registreringsskyltar kan monteras och förbli synliga.

S Ljustransmissionsfaktorn måste vara minst 60 %, och A-stolparna får inte skymma mer än 10º av sikten.

T Provet ska endast utföras med det färdigbyggda/etappvis färdigbyggda fordonet. Fordonet kan provas i enlighet med direktiv 70/157/EEG, senast ändrat genom direktiv 1999/101/EG. Följande gränsvärden gäller för punkt 5.2.2.1 i bilaga I till direktiv 70/157/EEG:

a) 81 dB(A) för fordon med en motoreffekt som är lägre än 75 kW,

b) 83 dB(A) för fordon med en motoreffekt som är högre än 75 kW, men lägre än 150 kW,

c) 84 dB(A) för fordon med en motoreffekt som är 150 kW eller mer.

▼M6

_____

▼M1

V Överensstämmelse med direktiv 97/68/EG kan accepteras.

W_1 Kraven måste följas, men ändringar av avgassystemet godtas utan några ytterligare provningar, förutsatt att avgasreningssystemen, inklusive eventuella filter, inte påverkas. Inget nytt förångningsprov ska krävas på det ändrade fordonet, förutsatt att systemet för att begränsa avdunstning bevaras sådant det monterats av tillverkaren av grundfordonet.

Ett EG-typgodkännande utfärdat för det mest representativa grundfordonet förblir giltigt oavsett om referensvikten ändras.

W_2 Kraven måste följas, men ändringar av tankningsrörets, bränsleslangens och ångledningarnas dragning och längd godtas. Omplacering av den ursprungliga bränsletanken godtas.

W_3 Ett rullstolsutrymme betraktas som en sittplats. Tillräckligt utrymme ska finnas för varje rullstol. Det särskilda utrymmets längsgående plan ska löpa parallellt med fordonets längsgående plan.

Fordonsägaren ska på lämpligt sätt informeras om att en rullstol som används som ett säte i fordonet måste kunna tåla de belastningar som överförs av förankringsmekanismen under olika trafikförhållanden.

Lämpliga anpassningar får göras av fordonets säten, förutsatt att deras förankringar, mekanismer och huvudstöd garanterar en lika hög prestanda som den som föreskrivs i direktivet.

W_4 Direktivet ska tillämpas på hjälpmedel för påstigning när dessa befinner sig i viloläge.

▼M6

_____

▼M1

W_7 En ny mätning som rör CO_2-utsläpp behöver inte utföras ifall inga nya provningar måste utföras, enligt bestämmelserna i W_1, när det gäller utsläpp från avgasröret.

▼**M1**

W_8 För dessa beräkningar ska vikten på rullstolen och användaren förmodas vara 100 kg. Vikten ska koncentreras vid den tredimensionella maskinens H-punkt.

Den tekniska tjänsten ska också överväga möjligheten att använda elektriska rullstolar vars vikt, inklusive användaren, förmodas uppgå till 250 kg. Varje begränsning av passagerarkapaciteten som är en följd av användningen av elektriska rullstolar ska anges i typgodkännandeintyget och klart och tydligt framgå av intyget om överensstämmelse.

W_9 Inga nya provningar ska krävas på det ändrade fordonet, förutsatt att den främre delen av chassiet, som ligger framför förarens R-punkt, inte påverkas av konverteringen av fordonet och ingen del av den kompletterande fasthållningsanordningen (krockkudden/krockkuddarna) har avlägsnats eller tagits ur bruk.

W_{10} Inga nya provningar ska krävas på det ändrade fordonet, förutsatt att sidoförstärkningarna inte har ändrats och att ingen del av den kompletterande fasthållningsanordningen (sidokrockkudden/sidokrockkuddarna) har avlägsnats eller tagits ur bruk.

Y Under förutsättning att alla obligatoriska ljusinstallationer är monterade.

Z Endast för fordon i kategori N_1, klass I, enligt beskrivningen i den första tabellen under punkt 5.3.1.4 i bilaga I till direktiv 70/220/EEG.

▼**M15**

BILAGA XII

GRÄNSVÄRDEN FÖR SMÅ SERIER OCH SLUTSERIER

A. GRÄNSVÄRDEN FÖR SMÅ SERIER

1. Antalet enheter inom en fordonstyp som ska registreras, försäljas eller tas i bruk per år inom Europeiska unionen med tillämpning av artikel 22 får inte överstiga det antal enheter som anges nedan för aktuell fordonskategori.

Kategori	Enheter
M_1	1 000
M_2, M_3	0
N_1	0
N_2, N_3	0
O_1, O_2	0
O_3, O_4	0

2. Antalet enheter inom en fordonstyp som ska registreras, försäljas eller tas i bruk per år i en medlemsstat med tillämpning av artikel 23 ska beslutas av den aktuella medlemsstaten men får inte överstiga det antal enheter som anges nedan för berörd fordonskategori.

Kategori	Enheter
M_1	75
M_2, M_3	250
N_1	500
N_2, N_3	250
O_1, O_2	500
O_3, O_4	250

3. Antalet enheter inom en fordonstyp som ska registreras, försäljas eller tas i bruk per år i en medlemsstat med tillämpning av artikel 6.2 i förordning (EU) nr 1230/2012 ska beslutas av den aktuella medlemsstaten men får inte överstiga det antal enheter som anges nedan för berörd fordonskategori.

Kategori	Enheter
M_2, M_3	1 000
N_2, N_3	1 200
O_3, O_4	2 000

▼**M15**

B. GRÄNSVÄRDEN FÖR SLUTSERIER

Det maximala antalet färdigbyggda och etappvis färdigbyggda fordon som får tas i bruk i varje medlemsstat enligt slutserieförfarandet ska begränsas på något av följande sätt, som medlemsstaten får välja:

1. Det högsta antalet fordon av en eller flera typer får inte överstiga 10 % i fråga om kategori M_1 och i fråga om alla andra kategorier inte överstiga 30 % av det totala antalet fordon av samtliga berörda typer som togs i bruk i medlemsstaten i fråga under föregående år.

   Om 10 % respektive 30 % skulle vara färre än 100 fordon kan medlemsstaten tillåta ibruktagande av högst 100 fordon.

2. Fordon av alla typer ska begränsas till fordon för vilka ett giltigt intyg om överensstämmelse var utfärdat på tillverkningsdagen eller senare och som var giltigt minst tre månader efter utfärdandedagen och där intyget senare blev ogiltigt på grund av en rättsakt som trädde i kraft.

▼B

BILAGA XIII

FÖRTECKNING ÖVER DELAR ELLER UTRUSTNING SOM KAN UTGÖRA EN BETYDANDE RISK VAD GÄLLER KORREKT FUNKTION AV SYSTEM SOM ÄR VÄSENTLIGA FÖR FORDONETS SÄKERHET ELLER MILJÖPRESTANDA, PRESTANDAKRAV, TILLÄMPLIGA PROVNINGSFÖRFARANDEN, MÄRKNINGS- OCH EMBALLAGEFÖRESKRIFTER

I. **Delar eller utrustning som är av stor betydelse för fordonssäkerheten**

Punkt nr	Beskrivning	Prestandakrav	Provningsförfarande	Märkningskrav	Emballagekrav
1	(…)				
2					
3					

II. **Delar eller utrustning som är av stor betydelse för fordonets miljöprestanda**

Punkt nr	Beskrivning	Prestandakrav	Provningsförfarande	Märkningskrav	Emballagekrav
1	(…)				
2					
3					

▼B

BILAGA XIV

FÖRTECKNING ÖVER EG-TYPGODKÄNNANDEN UTFÄRDADE ENLIGT RÄTTSAKTER

Typgodkännande-myndighetens stämpel

Förteckningsnummer:

För perioden mellan den … och den …

Följande uppgifter skall anges på varje tilldelat, vägrat eller återkallat EG-typgodkännande under ovanstående period.

Tillverkare:

EG-typgodkännandenummer:

Skäl till utvidgningen (i förekommande fall):

Fabrikat:

Typ:

Utfärdandedatum:

Första utfärdandedatum (vid utvidgning):

▼M9

BILAGA XV

RÄTTSAKTER ENLIGT VILKA EN TILLVERKARE KAN UTSES TILL TEKNISK TJÄNST

0. **Mål och tillämpningsområde**

0.1 I denna bilaga finns förteckningen över de rättsakter enligt vilka en tillverkare kan utses till teknisk tjänst i enlighet med artikel 41.6.

0.2 Den innehåller även lämpliga bestämmelser om utseendet av en tillverkare till teknisk tjänst, vilka ska tillämpas inom ramen för typgodkännandet av fordon, komponenter och separata tekniska enheter som omfattas av del I i bilaga IV.

0.3 Den gäller emellertid inte för tillverkare som ansöker om godkännande av små serier i enlighet med artikel 22.

1. **Utseende av en tillverkare till teknisk tjänst**

1.1 En tillverkare som utses till teknisk tjänst är en tillverkare som har utsetts av godkännandemyndigheten för att som kontrollaboratorium utföra godkännandeprovningar för dess räkning i den mening som avses i artikel 3.31.

Enligt artikel 41.6 får en tillverkare endast utses till teknisk tjänst för verksamhet inom kategori A.

1.2 Uttrycket ”för att utföra provning” är inte begränsat till mätning av prestanda utan omfattar även registrering av provningsresultat och inlämnande av en rapport till godkännandemyndigheten inklusive relevanta slutsatser.

Det omfattar kontroll av överensstämmelsen av de bestämmelser som inte nödvändigtvis kräver mätning. Det är fallet för bedömningen av konstruktionen mot de rättsliga kraven.

Exempelvis ska ”kontrollera att placeringen av bränsletanken i ett fordon stämmer överens med bestämmelserna i punkt 5.10 i bilaga I till direktiv 70/221/EEG” tolkas som en del av ”för att utföra provning”.

2. **Förteckning över rättsakter och begränsningar**

	Rättsakt	Angående
4.	Direktiv 70/222/EEG	Utrymme för bakre registreringsskylt
7.	Direktiv 70/388/EEG	Ljudsignalanordningar
18.	Direktiv 76/114/EEG	Föreskrivna skyltar
20.	Direktiv 76/756/EEG	Belysnings- och ljussignalanordningarnas installering
27.	Direktiv 77/389/EEG	Bogseringsanordningar
33.	Direktiv 78/316/EEG	Märkning av manöverorgan, visare och kontrollampor

▼**M9**

	Rättsakt	Angående
34.	Direktiv 78/317/EEG	Avfrostnings-/avimningsanordningar
35.	Direktiv 78/318/EEG	Vindrutetorkare och -spolare
36.	Direktiv 2001/56/EG	Värmesystem Utom de bestämmelser i bilaga VIII som avser installationskrav för LPG-värmesystem i fordon.
37.	Direktiv 78/549/EEG	Hjulskydd
44.	Direktiv 92/21/EEG	Mått och vikter (personbilar)
45.	Direktiv 92/22/EEG	Rutor av säkerhetsglas Begränsat till bestämmelserna i bilaga 21 i FN/ECE-föreskrifter 43
46.	Direktiv 92/23/EEG	Däck
48.	Direktiv 97/27/EG	Mått och vikter (för andra fordon än de som avses i punkt 44)
49.	Direktiv 92/114/EEG	Utskjutande delar på förarhytter
50.	Direktiv 94/20/EG	Kopplingar Begränsat till bestämmelserna i bilaga V (till och med avsnitt 8) och bilaga VII
61.	Direktiv 2006/40/EG	Luftkonditioneringssystem

▼M9

Tillägg

Utseende av en tillverkare till teknisk tjänst

1. **Allmänt**

1.1 Utseendet och anmälan av en tillverkare till teknisk tjänst ska ske i enlighet med bestämmelserna i artiklarna 41, 42 och 43 samt de praktiska åtgärder som föreskrivs i detta tillägg.

1.2 Tillverkaren ska vara ackrediterad enligt standarden EN ISO/IEC 17025:2005 – Allmänna kompetenskrav för provnings- och kalibreringslaboratorier.

2. **Underentreprenad**

2.1 I enlighet med bestämmelserna i artikel 41.6 första stycket får en tillverkare utse en underentreprenör för att utföra provningar för dess räkning.

Med underentreprenör avses

a) antingen ett dotterbolag som har anförtrotts provningsverksamhet av tillverkaren inom dess egen organisation, eller

b) en tredje part under avtal med tillverkaren om att utföra provningsverksamhet.

2.2 Att tillverkaren anlitar en underentreprenör innebär inte att tillverkarens skyldighet att uppfylla bestämmelserna i artikel 41 upphör, särskilt dem som rör de tekniska tjänsternas kompetens och överensstämmelse med standarden EN ISO/IEC 17025:2005.

2.3 Avsnitt 1 i bilaga XV ska gälla för underentreprenören.

3. **Provningsrapport**

Provningsrapporter ska upprättas i enlighet med de allmänna kraven i tillägg 3 till bilaga V till direktiv 2007/46/EG.

▼M9

BILAGA XVI

SÄRSKILDA VILLKOR FÖR VIRTUELLA PROVNINGSMETODER OCH RÄTTSAKTER FÖR VILKA VIRTUELLA PROVNINGSMETODER KAN ANVÄNDAS AV EN TILLVERKARE ELLER TEKNISK TJÄNST

0. **Mål och tillämpningsområde**

Denna bilaga innehåller lämpliga bestämmelser om virtuella provningar i enlighet med artikel 11.3.

Den ska inte gälla artikel 11.2 andra stycket.

1. **Förteckning över rättsakter**

Nr	Rättsakt	Angående
3.	Direktiv 70/221/EEG	Bränsletankar/bakre underkörningsskydd
6.	Direktiv 70/387/EEG	Dörrlås och -gångjärn
8.	Direktiv 2003/97/EG	Anordningar för indirekt sikt
12.	Direktiv 74/60/EEG	Inredningsdetaljer
16.	Direktiv 74/483/EEG	Utskjutande delar
20.	Direktiv 76/756/EEG	Belysnings- och ljussignalanordningarnas installering
27.	Direktiv 77/389/EEG	Bogseringsanordningar
32.	Direktiv 77/649/EEG	Siktfält framåt
35.	Direktiv 78/318/EEG	Vindrutetorkare och -spolare
37.	Direktiv 78/549/EEG	Hjulskydd
42.	Direktiv 89/297/EEG	Sidoskydd
▼M15		
44.	Kommissionens förordning (EU) nr 1230/2012	
▼M9		
49.	Direktiv 92/114/EEG	Utskjutande delar på förarhytter
50.	Direktiv 94/20/EG	Kopplingar
52.	Direktiv 2001/85/EG	Bussar och långfärdsbussar
57.	Direktiv 2000/40/EG	Främre underkörningsskydd

▼M9

Tillägg 1

Allmänna villkor för virtuella provningsmetoder

1. **Mall för virtuell provning**

Följande schema ska användas som grundstruktur för att beskriva och genomföra virtuell provning:

a) Syfte.

b) Strukturmodell.

c) Gränsvillkor.

d) Belastningsantaganden.

e) Beräkning.

f) Bedömning.

g) Dokumentation.

2. **Grundprinciperna för datorsimulering och beräkning**

2.1 *Matematisk modell*

Den matematiska modellen ska tillhandahållas av tillverkaren. Den ska avspegla den komplexa strukturen hos det fordon, det system och de komponenter som ska provas i förhållande till kraven i rättsakten och dess gränsvillkor.

Samma bestämmelser ska i tillämpliga delar gälla vid provning av komponenter eller tekniska enheter skilt från fordonet.

2.2 *Valideringsprocess för den matematiska modellen*

Den matematiska modellen ska valideras i jämförelse med de faktiska provningsförhållandena.

I detta syfte ska en fysisk provning genomföras för att jämföra de resultat som erhålls vid användningen av den matematiska modellen med resultaten av en fysisk provning. Provningsresultatens jämförbarhet ska bevisas. En valideringsrapport ska upprättas av tillverkaren eller av den tekniska tjänsten och lämnas till godkännandemyndigheten.

Varje förändring av den matematiska modell eller programvaran som sannolikt kommer att göra valideringsrapporten ogiltig ska anmälas till godkännandemyndigheten, som får kräva att en ny valideringsprocess genomförs.

Valideringsprocessens flödesschema framgår av tillägg 3.

2.3 *Dokumentation*

De uppgifter och extra hjälpmedel som använts vid simulering och beräkning ska tillhandahållas av tillverkaren och dokumenteras på lämpligt sätt.

3. **Verktyg och stöd**

På den tekniska tjänstens begäran ska tillverkaren tillhandahålla eller ge tillgång till de nödvändiga verktygen inklusive lämplig programvara.

▼**M9**

Tillverkaren ska dessutom erbjuda lämpligt stöd till den tekniska tjänsten.

Att en teknisk tjänst får tillgång och stöd befriar inte den tekniska tjänsten från någon skyldighet när det gäller personalens kompetens, betalningen för licensrättigheter och respekt för sekretessen.

▼M9

Tillägg 2

Särskilda villkor för virtuella provningsmetoder

1. **Förteckning över rättsakter**

	Rättsakt	Bilaga och stycke	Särskilda villkor
3.	Direktiv 70/221/EEG	Bilaga II (Bakre underkörningsskydd) Punkt 5.4.5	
6.	Direktiv 70/387/EEG	Bilaga II Punkt 4.3	
8.	Direktiv 2003/97/EG	Bilaga III Alla bestämmelser i avsnitten 3, 4 och 5	Föreskrivna siktfält för backspeglar.
12.	Direktiv 74/60/EEG	Bilaga I Alla bestämmelser i avsnitt 5 (”Beskrivning”)	Mätning av alla radier och alla utskjutande delar utom de krav där en kraft måste anbringas för att kontrollera överensstämmelsen med bestämmelserna.
		Bilaga II	Bestämning av huvudets islagsområde.
16.	Direktiv 74/483/EEG	Bilaga I Alla bestämmelser i avsnitt 5 (”Allmänna specifikationer”) och avsnitt 6 (”Särskilda specifikationer”)	Mätning av alla radier och alla utskjutande delar utom de krav där en kraft måste anbringas för att kontrollera överensstämmelsen med bestämmelserna.
20.	Direktiv 76/756/EEG	Avsnitt 6 (”Särskilda krav”) i FN/ECE:s föreskrifter nr 48	Den provkörning som föreskrivs i punkt 6.22.9.2.2 ska genomföras med ett verkligt fordon.
		Bestämmelserna i bilaga 4, 5 och 6 i FN/ECE:s föreskrifter nr 48	
27.	Direktiv 77/389/EEG	Bilaga II, avsnitt 2	
32.	Direktiv 77/649/EEG	Avsnitt 5 (”Specifikationer”) i bilaga I	
35.	Direktiv 78/318/EEG	Bilaga I	Punkt 5.1.2. Mätning endast av det svepta området.
37.	Direktiv 78/549/EEG	Avsnitt 2 (”Särskilda krav”) i bilaga I	
42.	Direktiv 89/297/EEG	Bilaga I punkt 2.8	Motstånd under en horisontell kraft och mätning av intryckning.

▼M9

	Rättsakt	Bilaga och stycke	Särskilda villkor
▼M15			
44.	Förordning (EU) nr 1230/2012	Avsnitten 7 och 8 i del B i bilaga I	a) Kontroll av att kraven på manövreringsförmåga, inklusive manövreringsförmågan för fordon med lyftaxlar eller belastningsbara axlar, uppfylls.
		Avsnitten 6 och 7 i del C i bilaga I	b) Mätning av den maximala bakre utsvängningen.
▼M9			
49.	Direktiv 92/114/EEG	Bilaga I Alla bestämmelser i avsnitt 4 (”Särskilda föreskrifter”) När det gäller N_1-fordon ska de bestämmelser som avses i punkt 16 i detta tillägg gälla	Mätning av alla radier och alla utskjutande delar utom de krav där en kraft måste anbringas för att kontrollera överensstämmelsen med bestämmelserna.
50.	Direktiv 94/20/EG	Bilaga V ”Krav som gäller för mekaniska kopplingsanordningar”	Alla bestämmelser i avsnitten 1–8 ingår.
		Bilaga VI punkt 1.1	Hållfasthetsprovningar på mekaniska kopplingar med enkel konstruktion kan ersättas med virtuella provningar.
		Avsnitt 4 i bilaga VI ”Provningar av mekaniska kopplingsanordningar”	Endast punkterna 4.5.1 (Uthållighetsprovning), 4.5.2 (Motstånd mot krökning) och 4.5.3 (Motstånd mot böjningsmoment).
52.	Direktiv 2001/85/EG	Bilaga I	Punkt 7.4.5 Stabilitetsprovning under de villkor som anges i tillägget till bilaga I.
		Bilaga IV Karosseristommens hållfasthet	Tillägg 4 – Kontroll av karosseristommens hållfasthet genom beräkning.
57.	Direktiv 2000/40/EG	Avsnitt 3 i bilaga 5 till FN/ECE:s föreskrifter 93	Motstånd under en horisontell kraft och mätning av intryckning.

▼M9

Tillägg 3

Valideringsprocess

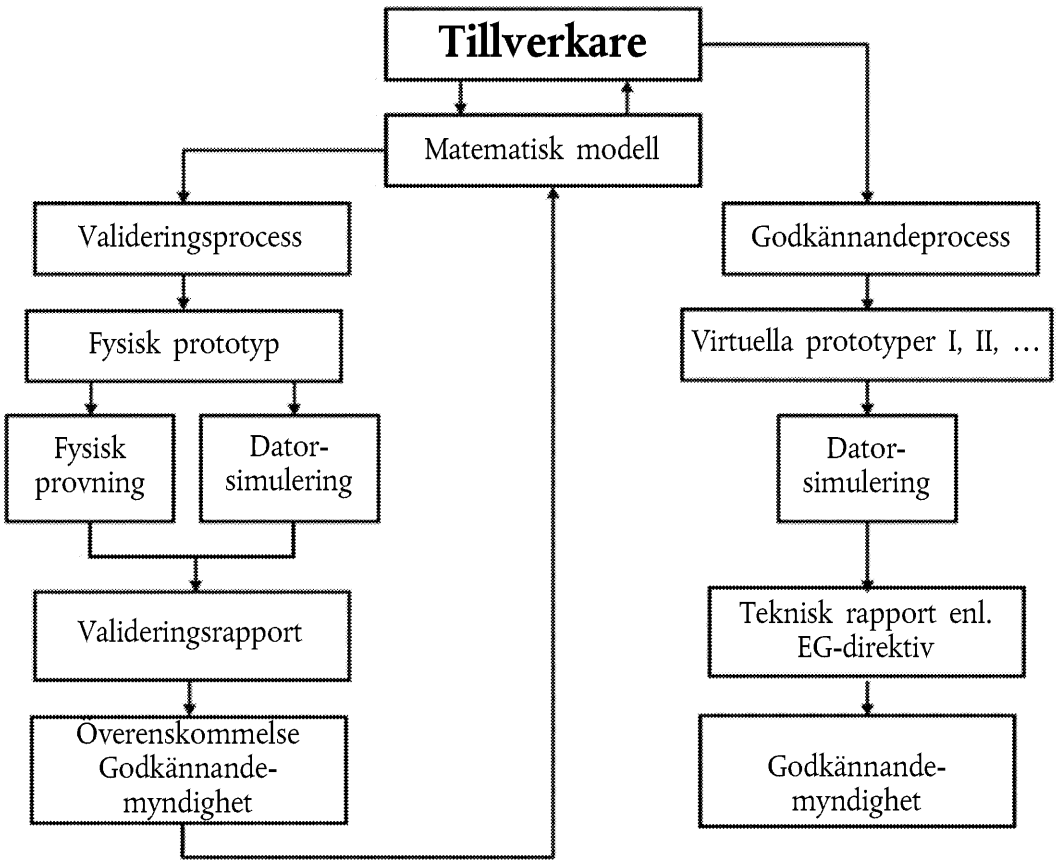

▼B

BILAGA XVII

FÖRFARANDEN VID ETAPPVIS EG-TYPGODKÄNNANDE

1. ALLMÄNT

1.1 För att etappvis EG-typgodkännande skall kunna genomföras på ett tillfredsställande sätt krävs samverkan av samtliga berörda tillverkare. Av denna anledning skall typgodkännandemyndigheterna, innan de utfärdar ett typgodkännande för en första eller senare etapp, försäkra sig om att det finns lämpliga metoder för tillhandahållande och utbyte av dokument och information mellan de berörda tillverkarna för att myndigheterna skall kunna försäkra sig om att det etappvis färdigbyggda fordonet uppfyller kraven i samtliga berörda rättsakter i enlighet med bilaga IV och bilaga XI. Denna information skall omfatta uppgifter om godkännanden av berörda system, komponenter och enskilda tekniska enheter och om fordonsdelar som ingår i det ej färdigbyggda fordonet, men som ännu inte godkänts.

1.2 EG-typgodkännanden i enlighet med denna bilaga skall utfärdas beroende på i vilket byggnadsstadium fordonet befinner sig och skall omfatta samtliga typgodkännanden som utfärdats för tidigare etapper.

1.3 Varje tillverkare i en etappvis typgodkännandeprocess ansvarar för godkännande och överensstämmelse med den godkända typen i fråga om samtliga system, komponenter eller separata tekniska enheter som han tillverkat, eller som han har kompletterat de fordon med som är under uppbyggnad från föregående etapp. Han ansvarar inte för sådant som godkänts i en föregående etapp, såvida han inte förändrar tidigare godkända delar i sådan utsträckning att det tidigare lämnade godkännandet inte längre är giltigt.

2. FÖRFARANDET

Typgodkännandemyndigheterna

a) kontrollera att alla EG-typgodkännandeintyg, som utfärdas enligt de rättsakter som är tillämpliga på typgodkännande av fordon omfattar fordonstypen på dess byggnadsstadium och motsvarar angivna krav,

b) se till att alla nödvändiga uppgifter, med beaktande av i vilket byggnadsstadium fordonet befinner sig i, finns med i underlaget,

c) vad dokumentationen beträffar, se till att fordonsspecifikationerna och uppgifterna i del I i underlaget finns med bland uppgifterna i de tekniska underlagen och i EG-typgodkännandeintygen som utfärdats i enlighet med relevanta rättsakter, och vad etappvis färdigbyggda fordon beträffar, när ett rubriknummer i del I i underlaget inte finns med i det tekniska underlaget till någon av rättsakterna skall de bekräfta att egenskapen eller delen i fråga överensstämmer med uppgifterna i underlaget,

d) på ett urval på de fordonstyper som skall godkännas utföra inspektioner, eller se till att de utförs, av delar och system för att fastställa om fordonet/fordonen konstruerats i överensstämmelse med de relevanta uppgifterna i det bestyrkta tekniska underlaget när det gäller EG-typgodkännanden som utfärdats i enlighet med alla relevanta rättsakter,

e) i förekommande fall utföra nödvändiga installationskontroller av separata tekniska enheter, eller se till att de utförs.

▼B

3. Det antal fordon som skall kontrolleras i enlighet med punkt 2 d måste vara tillräckligt för att det skall kunna ske en ordentlig kontroll av de olika kombinationerna som skall EG-typgodkännas beroende på vilket byggnadsstadium fordonet befinner sig i och i enlighet med nedanstående kriterier

— motor,

— växellåda,

— drivaxlar (antal, placering, koppling till andra axlar),

— styraxlar (antal och placering),

— utformning av karosseriet,

— antal dörrar,

— höger- eller vänsterstyrd,

— antal säten,

— utrustningens omfattning.

4. IDENTIFIERING AV FORDONET

4.1 Fordonets identifieringsnummer

a) Grundfordonets identifieringsnummer (VIN) enligt direktiv 76/114/EEG skall behållas under alla påföljande etapper av typgodkännandeförfarandet för att säkerställa att förfarandet kan rekonstrueras i efterhand.

b) Under den sista produktionsetappen får dock den tillverkare som svarar för denna etapp, i samförstånd med godkännandemyndigheten, ersätta den första och den andra delen av fordonets identifieringsnummer med sin egen tillverkarkod och fordonets identifieringskod om och endast om fordonet måste registreras under hans eget handelsnamn. I så fall får inte hela grundfordonets identifieringsnummer strykas.

4.2 Tillverkarens extraskylt

Under den andra och påföljande etapper skall varje tillverkare, förutom den obligatoriska skylt som föreskrivs i direktiv 76/114/EEG, på fordonet fästa en extraskylt. En mall för skylten finns i tillägget till denna bilaga. Skylten skall vara ordentligt fastsatt, på ett väl synligt och lättillgängligt ställe på en del av fordonet som inte kan förväntas bytas ut. Skylten skall på ett outplånligt sätt innehålla nedanstående information i den ordning som anges där:

— Tillverkarens namn.

— Avsnitt 1, 3 och 4 i EG-typgodkännandenumret.

— Typgodkännandeetapp.

— Fordonets identifieringsmärkning.

— Högsta tillåtna vikt inklusive last ([a]).

— Högsta tillåtna tågvikt inklusive last (i de fall fordonet är godkänt för att dra släpfordon) ([a]).

— Högsta tillåtna vikt på varje axel; framaxeln skall anges först ([a]).

— För påhängsvagn eller släpkärra, största tillåtna vikt i kopplingspunkten ([a]).

Om ej annat föreskrivs ovan skall skylten uppfylla kraven i direktiv 76/114/EEG.

([a]) Endast om värdet har ändrats under den aktuella godkännandeetappen.

▼B

Tillägg

MALL ÖVER TILLVERKARENS EXTRASKYLT

Nedanstående skall endast ses som ett exempel.

TILLVERKARENS NAMN (etapp 3)
e2*98/14*2609
Etapp 3
WD9VD58D98D234560
1 500 kg
2 500 kg
1–700 kg
2–810 kg

▼B

BILAGA XVIII

FORDONETS URSPRUNGSINTYG

Tillverkarintyg för grundfordon/icke färdigbyggda fordon som inte är försedda med ett intyg om överensstämmelse

Undertecknad förklarar härmed att det fordon som anges nedan har tillverkats i undertecknads fabrik och att det är ett fordon som nyligen tillverkats.

0.1 Fabrikat (tillverkarens varumärke):

0.2 Typ av fordon:

0.2.1 Varumärke(n):

0.3 Typidentifikationsmärkning:

0.6 Fordonets identifieringsmärkning:

0.8 Adress(er) till monteringsanläggning(ar):

Dessutom intygar undertecknad att fordonet vid leverans uppfyllde bestämmelserna i följande rättsakter:

Område	Rättsakt	Typgodkännandenummer	Medlemsstat eller fördragsslutande part (+) som utfärdar typgodkännandet (++)
1. Ljudnivå			
2. Avgaser			
3. …			
etc.			

(+) Fördragsslutande parter till 1958 års överenskommelse.
(++) Skall anges om uppgiften inte framgår av typgodkännandenumret.

Detta intyg har utfärdats i enlighet med bestämmelserna i bilaga XI till direktiv 2007/46/EG.

(Ort) (Underskrift) (Datum)

▼B

BILAGA XIX

TIDTABELL FÖR GENOMFÖRANDE AV DETTA DIREKTIV NÄR DET GÄLLER TYPGODKÄNNANDE

Berörda kategorier	Datum för tillämpning		
	Nya fordonstyper Frivilligt	Nya fordonstyper Obligatoriskt	Befintliga fordonstyper Obligatoriskt
M_1	Ej tillämpligt (*)	29 april 2009	Ej tillämpligt (*)
Fordon avsedda för särskilda ändamål i kategori M_1	29 april 2009	29 april 2011	29 april 2012
Icke färdigbyggda och färdigbyggda fordon i kategori N_1	29 april 2009	29 oktober 2010	29 oktober 2011
Etappvis färdigbyggda fordon i kategori N_1	29 april 2009	29 oktober 2011	29 april 2013
Icke färdigbyggda och färdigbyggda fordon i kategorierna N_2, N_3, O_1, O_2, O_3, O_4	29 april 2009	29 oktober 2010	29 oktober 2012
Icke färdigbyggda och färdigbyggda fordon i kategorierna M_2, M_3	29 april 2009	29 april 2009 ([1])	29 oktober 2010
Fordon avsedda för särskilda ändamål i kategorierna N_1, N_2, N_3, M_2, M_3, O_1, O_2, O_3, O_4	29 april 2009	29 oktober 2012	29 oktober 2014
Etappvis färdigbyggda fordon i kategorierna N_2, N_3	29 april 2009	29 oktober 2012	29 oktober 2014
Etappvis färdigbyggda fordon i kategorierna M_2, M_3,	29 april 2009	29 april 2010 ([1])	29 oktober 2011
Etappvis färdigbyggda fordon i kategorierna O_1, O_2, O_3, O_4	29 april 2009	29 oktober 2010	29 oktober 2010

(*) Ej tillämpligt.
([1]) När det gäller tillämpningen av artikel 45.4 senareläggs detta datum med 12 månader.

▼B

BILAGA XX

TIDSFRISTER FÖR INFÖRLIVANDE I NATIONELL LAGSTIFTNING AV DE UPPHÄVDA DIREKTIVEN

DEL A

Direktiv 70/156/EEG och dess ändringsrättsakter

Direktiv/förordningar	Kommentarer
Direktiv 70/156/EEG ([1])	
Direktiv 78/315/EEG ([2])	
Direktiv 78/547/EEG ([3])	
Direktiv 80/1267/EEG ([4])	
Direktiv 87/358/EEG ([5])	
Direktiv 87/403/EEG ([6])	
Direktiv 92/53/EEG ([7])	
Direktiv 93/81/EEG ([8])	
Direktiv 95/54/EG ([9])	Endast artikel 3
Direktiv 96/27/EG ([10])	Endast artikel 3
Direktiv 96/79/EG ([11])	Endast artikel 3
Direktiv 97/27/EG ([12])	Endast artikel 8
Direktiv 98/14/EG ([13])	
Direktiv 98/91/EG ([14])	Endast artikel 3
Direktiv 2000/40/EG ([15])	Endast artikel 4
Direktiv 2001/92/EG ([16])	Endast artikel 3
Direktiv 2001/56/EG ([17])	Endast artikel 7
Direktiv 2001/85/EG ([18])	Endast artikel 4
Direktiv 2001/116/EG ([19])	
Förordning (EG) nr 807/2003 ([20])	Endast punkt 2 i bilaga III
Direktiv 2003/97/EG ([21])	Endast artikel 4
Direktiv 2003/102/EG ([22])	Endast artikel 6
Direktiv 2004/3/EG ([23])	Endast artikel 1
Direktiv 2004/78/EG ([24])	Endast artikel 2
Direktiv 2004/104/EG ([25])	Endast artikel 3
Direktiv 2005/49/EG ([26])	Endast artikel 2

([1]) EGT L 42, 23.2.1970, s. 1.
([2]) EGT L 81, 28.3.1978, s. 1.
([3]) EGT L 168, 26.6.1978, s. 39.
([4]) EGT L 375, 31.12.1980, s. 34.
([5]) EGT L 192, 11.7.1987, s. 51.
([6]) EGT L 220, 8.8.1987, s. 44.
([7]) EGT L 225, 10.8.1992, s. 1.
([8]) EGT L 264, 23.10.1993, s. 49.
([9]) EGT L 266, 8.11.1995, s. 1.
([10]) EGT L 169, 8.7.1996, s. 1.
([11]) EGT L 18, 21.1.1997, s. 7.
([12]) EGT L 233, 25.8.1997, s. 1.
([13]) EGT L 91, 25.3.1998, s. 1.
([14]) EGT L 11, 16.1.1999, s. 25.
([15]) EGT L 203, 10.8.2000, s. 9.
([16]) EGT L 291, 8.11.2001, s. 24.
([17]) EGT L 292, 9.11.2001, s. 21.
([18]) EGT L 42, 13.2.2002, s. 42.
([19]) EGT L 18, 21.1.2002, s. 1.
([20]) EUT L 122, 16.5.2003, s. 36.
([21]) EUT L 25, 29.1.2004, s. 1.
([22]) EUT L 321, 6.12.2003, s. 15.
([23]) EUT L 49, 19.2.2004, s. 36.
([24]) EUT L 153, 30.4.2004, s. 107.
([25]) EUT L 337, 13.11.2004, s. 13.
([26]) EUT L 194, 26.7.2005, s. 12.

▼B

DEL B

Tidsfrister för införlivande i nationell lagstiftning

Direktiv	Tidsfrist för införlivande	Tillämpningsdatum
Direktiv 70/156/EEG	10 augusti 1971	
Direktiv 78/315/EEG	30 juni 1979	
Direktiv 78/547/EEG	15 december 1979	
Direktiv 80/1267/EEG	30 juni 1982	
Direktiv 87/358/EEG	1 oktober 1988	
Direktiv 87/403/EEG	1 oktober 1988	
Direktiv 92/53/EEG	31 december 1992	1 januari 1993
Direktiv 93/81/EEG	1 oktober 1993	
Direktiv 95/54/EG	1 december 1995	
Direktiv 96/27/EG	20 maj 1997	
Direktiv 96/79/EG	1 april 1997	
Direktiv 97/27/EG	22 juli 1999	
Direktiv 98/14/EG	30 september 1998	1 oktober 1998
Direktiv 98/91/EG	16 januari 2000	
Direktiv 2000/40/EG	31 juli 2002	1 augusti 2002
Direktiv 2001/92/EG	30 juni 2002	
Direktiv 2001/56/EG	9 maj 2003	
Direktiv 2001/85/EG	13 augusti 2003	
Direktiv 2001/116/EG	30 juni 2002	1 juli 2002
Direktiv 2003/97/EG ([1])	25 januari 2005	
Direktiv 2003/102/EG ([2])	31 december 2003	
Direktiv 2004/3/EG	18 februari 2005	
Direktiv 2004/78/EG	30 september 2004	
Direktiv 2004/104/EG	31 december 2005	1 januari 2006
Direktiv 2005/49/EG	30 juni 2006	1 juli 2006

([1]) EUT L 25, 29.1.2004, s. 1.
([2]) EUT L 321, 6.12.2003, s. 15.

▼B

BILAGA XXI

JÄMFÖRELSETABELL

(som avses i artikel 49 andra stycket)

Direktiv 70/156/EEG	Detta direktiv
—	Artikel 1
Artikel 1 första stycket	Artikel 2.1
Artikel 1 andra stycket	Artikel 2.2 a och b
—	Artikel 2.2 c
—	Artikel 2.3 och 2.4
Artikel 2	Artikel 3
—	Artikel 4
—	Artikel 5
—	Artikel 6.1
Artikel 3.1	Artikel 6.2
Artikel 3.2	Artikel 6.3
—	Artikel 6.4
Artikel 3.3	Artikel 6.5
Artikel 3.4	Artikel 7.1 och 7.2
Artikel 3.5	Artiklarna 6.6 och 7.1
—	Artikel 6.7 och 6.8
—	Artikel 7.3 och 7.4
Artikel 4.1 a första stycket	Artikel 9.1
Artikel 4.1 b första stycket	Artikel 9.2
Artikel 4.1 c första stycket	Artikel 10.1
Artikel 4.1 d första stycket	Artikel 10.2
—	Artikel 10.3
Artikel 4.1 andra stycket	Artikel 9.4
Artikel 4.1 tredje stycket	Artikel 9.5
—	Artikel 9.6 och 9.7
—	Artikel 8.1 och 8.2
Artikel 4.2	Artikel 8.3
Artikel 4.3 första och tredje meningen	Artikel 9.3
Artikel 4.3 andra meningen	Artikel 8.4
Artikel 4.4	Artikel 10.4

▼B

Direktiv 70/156/EEG	Detta direktiv
Artikel 4.5	Artikel 8.5 och 8.6
Artikel 4.6	Artikel 8.7 och 8.8
—	Artikel 11
Artikel 5.1	Artikel 13.1
Artikel 5.2	Artikel 13.2
Artikel 5.3 första stycket	Artikel 15.1
Artikel 5.3 andra stycket	Artikel 15.3
Artikel 5.3 tredje stycket	Artiklarna 15.2, 16.1 och 16.2
Artikel 5.3 fjärde stycket	Artikel 13.3
Artikel 5.4 första stycket	Artikel 14.1
Artikel 5.4 andra stycket	Artiklarna 14.3 och 16.2
Artikel 5.4 tredje stycket	Artikel 14.2
Artikel 5.4 fjärde stycket första meningen	Artikel 13.3
Artikel 5.4 fjärde stycket andra meningen	Artikel 16.3
Artikel 5.5	Artikel 17.4
Artikel 5.6	Artikel 14.4
—	Artikel 17.1–17.3
Artikel 6.1 första stycket	Artikel 18.1
—	Artikel 18.2
Artikel 6.1 andra stycket	Artikel 18.3
Artikel 6.2	—
—	Artikel 18.4–18.8
Artikel 6.3	Artikel 19.1 och 19.2
—	Artikel 19.3
Artikel 6.4	Artikel 38.2 första stycket
—	Artikel 38.2 andra stycket
Artikel 7.1	Artikel 26.1
—	Artikel 26.2
Artikel 7.2	Artikel 28
Artikel 7.3	Artikel 29.1 och 29.2
—	Artikel 29.3 och 29.4
Artikel 8.1	—
—	Artikel 22
Artikel 8.2 a första meningen	Artikel 26.3

▼B

Direktiv 70/156/EEG	Detta direktiv
Artikel 8.2 a andra meningen	—
Artikel 8.2 a tredje till sjätte meningen	Artikel 23.1, 23.3, 23.5 och 23.6
—	Artikel 23.2
—	Artikel 23.4
—	Artikel 23.7
Artikel 8.2 b 1 första och andra stycket	Artikel 27.1
Artikel 8.2 b 1 tredje stycket	Artikel 27.2
Artikel 8.2 b 2 första och andra stycket	Artikel 27.3
Artikel 8.2 b 2 tredje och fjärde stycket	—
—	Artikel 27.4 och 27.5
Artikel 8.2 c första stycket	Artikel 20.1 och 20.2
Artikel 8.2 c andra stycket	Artikel 20.4 första stycket
Artikel 8.2 c tredje stycket	—
Artikel 8.2 c fjärde stycket	Artikel 20.4 andra stycket
—	Artikel 20.4 tredje stycket
—	Artikel 20.3 och 20.5
Artikel 8.2 c femte och sjätte stycket	Artikel 21.1 första stycket och artikel 21.2
—	Artikel 21.1 andra stycket
Artikel 8.3	Artikel 23.4 andra stycket
—	Artikel 24
—	Artikel 25
Artikel 9.1	Artikel 36
Artikel 9.2	Artikel 35.1
—	Artikel 34
—	Artikel 35.2
Artikel 10.1	Artikel 12.1
Artikel 10.2	Artikel 12.2 första stycket, första meningen
—	Artikel 12.2 andra stycket, andra meningen
—	Artikel 12.3
Artikel 11.1	Artikel 30.2

▼B

Direktiv 70/156/EEG	Detta direktiv
Artikel 11.2	Artikel 30.1
Artikel 11.3	Artikel 30.3
Artikel 11.4	Artikel 30.4
Artikel 11.5	Artikel 30.5
Artikel 11.6	Artikel 30.6
—	Artikel 31
—	Artikel 32
Artikel 12 första meningen	Artikel 33.1
Artikel 12 andra meningen	Artikel 33.2
—	Artikel 37
—	Artikel 38.1
Artikel 13.1	Artikel 40.1
—	Artikel 39.1
Artikel 13.2	Artikel 39.2
Artikel 13.3	Artikel 40.3
—	Artikel 40.2
Artikel 13.4	Artikel 39.7
Artikel 13.5	Artikel 39.2
—	Artikel 39.3–39.6 och 39.8–39.9
—	Artikel 41.1 och 41.3
Artikel 14.1 första strecksatsen	Artikel 43.1
Artikel 14.1 andra strecksatsen första meningen	—
Artikel 14.1 andra strecksatsen andra meningen	Artikel 41.4
Artikel 14.1 andra strecksatsen i	Artikel 41.6
Artikel 14.1 andra strecksatsen ii	—
Artikel 14.2 första stycket	—
—	Artikel 41.5 och 41.7
Artikel 14.2 andra stycket	Artikel 41.8
—	Artikel 42
—	Artikel 43.2–43.5
—	Artiklarna 44–51
Bilaga I	Bilaga I
Bilaga II	Bilaga II
Bilaga III	Bilaga III

▼B

Direktiv 70/156/EEG	Detta direktiv
Bilaga IV	Bilaga IV
—	Bilaga IV tillägg
Bilaga V	Bilaga V
Bilaga VI	Bilaga VI
—	Bilaga VI tillägg
Bilaga VII	Bilaga VII
—	Bilaga VII tillägg
Bilaga VIII	Bilaga VIII
Bilaga IX	Bilaga IX
Bilaga X	Bilaga X
Bilaga XI	Bilaga XI
Bilaga XII	Bilaga XII
—	Bilaga XIII
Bilaga XIII	Bilaga XIV
—	Bilaga XV
—	Bilaga XVI
Bilaga XIV	Bilaga XVII
Bilaga XV	Bilaga XVIII
—	Bilaga XIX
—	Bilaga XX
—	Bilaga XXI