Tento dokument slúži čisto na potrebu dokumentácie a inštitúcie nenesú nijakú zodpovednosť za jeho obsah

►B

SMERNICA EURÓPSKEHO PARLAMENTU A RADY 2007/46/ES

z 5. septembra 2007,

ktorou sa zriaďuje rámec pre typové schválenie motorových vozidiel a ich prípojných vozidiel, systémov, komponentov a samostatných technických jednotiek určených pre tieto vozidlá

(Rámcová smernica)

(Text s významom pre EHP)

(Ú. v. EÚ L 263, 9.10.2007, s. 1)

Zmenené a doplnené:

		Úradný vestník		
		Č.	Strana	Dátum
►M1	Nariadenie Komisie (ES) č. 1060/2008 zo 7. októbra 2008	L 292	1	31.10.2008
►M2	Nariadenie Európskeho parlamentu a Rady (ES) č. 78/2009 zo 14. januára 2009	L 35	1	4.2.2009
►M3	Nariadenie Európskeho parlamentu a Rady (ES) č. 79/2009 zo 14. januára 2009	L 35	32	4.2.2009
►M4	Nariadenie Komisie (ES) č. 385/2009 zo 7. mája 2009	L 118	13	13.5.2009
►M5	Nariadenie Európskeho parlamentu a Rady (ES) č. 595/2009 z 18. júna 2009	L 188	1	18.7.2009
►M6	Nariadenie Európskeho parlamentu a Rady (ES) č. 661/2009 z 13. júla 2009	L 200	1	31.7.2009
►M7	Smernica Komisie 2010/19/EÚ z 9. marca 2010	L 72	17	20.3.2010
►M8	zmenená a doplnená rozhodnutím Komisie zo 14. júla 2011	L 185	76	15.7.2011
►M9	Nariadenie Komisie (EÚ) č. 371/2010 zo 16. apríla 2010	L 110	1	1.5.2010
►M10	Nariadenie Komisie (EÚ) č. 183/2011 z 22. februára 2011	L 53	4	26.2.2011
►M11	Nariadenie Komisie (EÚ) č. 582/2011 z 25. mája 2011	L 167	1	25.6.2011
►M12	Nariadenie Komisie (EÚ) č. 678/2011 zo 14. júla 2011	L 185	30	15.7.2011
►M13	Nariadenie Komisie (EÚ) č. 65/2012 z 24. januára 2012	L 28	24	31.1.2012
►M14	Nariadenie Komisie (EÚ) č. 1229/2012 z 10. decembra 2012	L 353	1	21.12.2012
►M15	Nariadenie Komisie (EÚ) č. 1230/2012 z 12. decembra 2012	L 353	31	21.12.2012
►M16	Nariadenie Komisie (EÚ) č. 171/2013 z 26. februára 2013	L 55	9	27.2.2013

▼B

SMERNICA EURÓPSKEHO PARLAMENTU A RADY 2007/46/ES

z 5. septembra 2007,

ktorou sa zriaďuje rámec pre typové schválenie motorových vozidiel a ich prípojných vozidiel, systémov, komponentov a samostatných technických jednotiek určených pre tieto vozidlá

(Rámcová smernica)

(Text s významom pre EHP)

EURÓPSKY PARLAMENT A RADA EURÓPSKEJ ÚNIE,

so zreteľom na Zmluvu o založení Európskeho spoločenstva, a najmä na jej článok 95,

so zreteľom na návrh Komisie,

so zreteľom na stanovisko Európskeho hospodárskeho a sociálneho výboru ([1]),

konajúc v súlade s postupom uvedeným v článku 251 zmluvy ([2]),

keďže:

(1) Smernica Rady 70/156/EHS zo 6. februára 1970 o aproximácii právnych predpisov členských štátov o typovom schválení motorových vozidiel a ich prípojných vozidiel ([3]) bola niekoľkokrát podstatne zmenená a doplnená. Keďže je potrebné vykonať ďalšie zmeny a doplnenia, mala by sa v záujme zrozumiteľnosti prepracovať.

(2) Na účely zriadenia a fungovania vnútorného trhu Spoločenstva je účelné nahradiť systémy schvaľovania členských štátov postupom schvaľovania Spoločenstva založenom na princípe celkového zosúladenia.

(3) Je potrebné zosúladiť a uviesť v regulačných aktoch technické požiadavky, ktoré sa uplatňujú na systémy, komponenty a samostatné technické jednotky a vozidlá. Tieto regulačné akty by sa mali snažiť zabezpečiť najmä vysokú úroveň bezpečnosti cestnej premávky, ochranu zdravia, ochranu životného prostredia, energetickú efektívnosť a ochranu proti neoprávnenému používaniu.

([1]) Ú. v. EÚ C 108, 30.4.2004, s. 29.

([2]) Stanovisko Európskeho parlamentu z 11. februára 2004 (Ú. v. EÚ C 97 E, 22.4.2004, s. 370), spoločná pozícia Rady z 11. decembra 2006 (Ú. v. EÚ C 64 E, 20.3.2007, s. 1), pozícia Európskeho parlamentu z 10. mája 2007 (zatiaľ neuverejnená v úradnom vestníku) a rozhodnutie Rady z 23. júla 2007.

([3]) Ú. v. ES L 42, 23.2.1970, s. 1. Smernica naposledy zmenená a doplnená nariadením Európskeho parlamentu a Rady (ES) č. 715/2007 (Ú. v. EÚ L 171, 29.6.2007, s. 1).

▼B

(4) Smernica Rady 92/53/EHS z 18. júna 1992, ktorou sa mení a dopĺňa smernica 70/156/EHS o aproximácii právnych predpisov členských štátov o typovom schválení motorových vozidiel a ich prípojných vozidiel ([1]), obmedzila uplatňovanie celého postupu typového schválenia Spoločenstva na vozidlá kategórie M_1, avšak s cieľom doplniť vnútorný trh a zabezpečiť jeho riadne fungovanie by sa súčasná smernica mala vzťahovať na všetky kategórie vozidiel, čo umožní výrobcom využívať výhody vnútorného trhu prostredníctvom typového schválenia Spoločenstva.

(5) S cieľom umožniť výrobcom prispôsobiť nové zosúladené postupy by sa mala umožniť dostatočná doba prípravy pred tým, než sa typové schválenie Spoločenstva stane povinným pre vozidlá, ktoré patria do inej kategórie než M_1, ale ktoré sú vyrobené v jednom stupni. Dlhšia doba prípravy je potrebná pre vozidlá inej kategórie než M_1, ktoré si vyžadujú viacstupňové schválenie, pretože tento postup sa bude vzťahovať na výrobcov karosérií, ktorí budú musieť nadobudnúť dostatočné skúsenosti v tejto oblasti, aby sa nevyhnutné postupy mohli riadne vykonávať. Pretože bezpečnosť vozidiel kategórie M_2 a M_3 je dôležitá, počas prechodného obdobia, keď národné typové schválenie je stále platné, aby mohli výrobcovia získať skúsenosti s typovým schválením ES vozidla, je potrebné, aby tieto vozidlá spĺňali technické požiadavky harmonizovaných smerníc.

(6) Doteraz boli výrobcovia, ktorí vyrábali vozidlá v malých sériách, čiastočne zbavení výhod vnútorného trhu. Skúsenosti ukázali, že bezpečnosť na cestách a ochrana životného prostredia by sa mohla výrazne zvýšiť, ak by sa vozidlá malých sérií celkom začlenili do systému typového schválenia vozidiel Spoločenstva, počínajúc kategóriou M_1.

(7) S cieľom zabrániť zneužitiu by sa mal akýkoľvek zjednodušený postup pre malé série vozidiel obmedziť na prípady veľmi obmedzenej výroby; je preto nevyhnutné presnejšie určiť pojem malých sérií podľa počtu vyrobených vozidiel.

(8) Je dôležité zaviesť opatrenia, ktoré vozidlám umožňujú schválenie na individuálnom základe s cieľom umožniť dostatočnú pružnosť vo viacstupňovom systéme schvaľovania; pred zavedením zosúladených osobitných ustanovení Spoločenstva by však členské štáty mali mať naďalej možnosť udeľovať jednotlivé schválenia v súlade so svojimi vnútroštátnymi predpismi.

([1]) Ú. v. ES L 225, 10.8.1992, s. 1.

▼B

(9) Pred uplatňovaním postupov typového schválenia Spoločenstva na iné vozidlá než vozidlá kategórie M_1 by členské štáty mali mať možnosť naďalej udeľovať vozidlám typové schválenia na vnútroštátnom základe a na základe toho by sa mali stanoviť prechodné ustanovenia.

(10) Opatrenia potrebné na vykonávanie tejto smernice by sa mali prijať v súlade s rozhodnutím Rady 1999/468/ES z 28. júna 1999, ktorým sa ustanovujú postupy pre výkon vykonávacích právomocí prenesených na Komisiu ([1]).

(11) Rozhodnutím Rady 97/836/ES ([2]) pristúpilo Spoločenstvo k Dohode Európskej hospodárskej komisie Organizácie Spojených národov, ktorá sa týka prijatia jednotných technických predpisov pre kolesové vozidlá, vybavenie a časti, ktoré môžu byť namontované a/alebo používané na kolesových vozidlách, a o podmienkach pre vzájomné uznávanie schválení udelených na základe týchto predpisov (ďalej len „revidovaná dohoda z roku 1958“).

V dôsledku toho predpisy Európskej hospodárskej komisie Organizácie Spojených národov (EHK OSN), ku ktorým Spoločenstvo pri uplatňovaní tohto rozhodnutia pristúpi, a zmeny a doplnenia predpisov EHK OSN, ku ktorým Spoločenstvo už pristúpilo, by sa mali zahrnúť do postupu typového schválenia Spoločenstva ako požiadavky na typové schválenie ES alebo ako alternatívne riešenia k existujúcim právnym predpisom Spoločenstva. Ak Spoločenstvo rozhodnutím Rady rozhodne, že predpis EHK OSN sa stane súčasťou celého postupu typového schválenia ES vozidla a nahradí existujúce právo Spoločenstva, Komisia by mala byť splnomocnená vykonať nevyhnutné úpravy tejto smernice. Keďže tieto opatrenia majú všeobecný rozsah pôsobnosti a ich cieľom je zmeniť a doplniť nepodstatné prvky tejto smernice alebo ju doplniť pridaním nových nepodstatných prvkov, mali by sa prijať v súlade s regulačným postupom s kontrolou ustanoveným v článku 5a rozhodnutia 1999/468/ES.

(12) Na účely lepšej právnej regulácie a zjednodušenia a s cieľom zamedziť nutnosti neustálej aktualizácie existujúcich právnych predpisov Spoločenstva o otázkach technických špecifikácií by v tejto smernici alebo samostatných smerniciach a nariadeniach by malo byť možné uvádzať odkazy na existujúce medzinárodné normy a predpisy bez toho, aby sa opakovali v právnom rámci Spoločenstva.

(13) Výrobcov by mal pravidelne kontrolovať príslušný orgán alebo primerane kvalifikovaná technická služba určená na tento účel s cieľom zabezpečiť, aby sa postup monitorovania zhody výroby, ktorá je jedným zo základných kameňov systému typového schválenia Spoločenstva, správne vykonával a riadne fungoval.

([1]) Ú. v. ES L 184, 17.7.1999, s. 23. Rozhodnutie zmenené a doplnené rozhodnutím 2006/512/ES (Ú. v. EÚ L 200, 22.7.2006, s. 11).

([2]) Ú. v. ES L 346, 17.12.1997, s. 78.

▼B

(14) Hlavným cieľom právnych predpisov týkajúcich sa schvaľovania vozidiel je zabezpečiť, aby nové vozidlá, komponenty a samostatné technické jednotky, ktoré sú uvedené na trh, poskytovali vysoký stupeň bezpečnosti a ochrany životného prostredia. Tento cieľ by sa nemal narušiť tým, že sa určité časti alebo vybavenia dodatočne namontujú po uvedení vozidiel na trh alebo do prevádzky v premávke. Mali by sa preto prijať primerané opatrenia s cieľom zabezpečiť, aby tieto časti alebo vybavenia, ktoré sa môžu dodatočne montovať na vozidlá a ktoré môžu podstatne zhoršiť fungovanie systémov dôležitých z hľadiska bezpečnosti alebo ochrany životného prostredia podliehali kontrole schvaľovacieho orgánu pred tým, než sa ponúknu na predaj. Tieto opatrenia by mali obsahovať technické ustanovenia o požiadavkách, ktoré tieto časti alebo vybavenie musia spĺňať.

(15) Tieto opatrenia by sa mali uplatňovať len na obmedzený počet častí alebo vybavení. Zoznam týchto častí alebo vybavení a následné požiadavky by sa mali vypracovať po porade so zainteresovanými stranami. Pri vypracovávaní zoznamu by sa Komisia mala poradiť so zainteresovanými stranami na základe správy a snažiť sa o spravodlivú rovnováhu medzi požiadavkami na zvýšenie bezpečnosti cestnej premávky a ochranu životného prostredia, ako aj medzi záujmami spotrebiteľov, výrobcov a distribútorov pri zachovávaní hospodárskej súťaže na trhu náhradných dielov.

(16) Zoznam častí a vybavení, príslušných dôležitých systémov ako aj skúšobných a vykonávacích opatrení by sa mal určiť v súlade s rozhodnutím 1999/468/ES. Keďže tieto opatrenia majú všeobecný rozsah pôsobnosti a ich cieľom je zmeniť nepodstatné prvky tejto smernice alebo ju doplniť pridaním nových nepodstatných prvkov, mali by sa prijať v súlade s regulačným postupom s kontrolou uvedeným v článku 5a uvedeného rozhodnutia.

(17) Táto smernica predstavuje súbor osobitných bezpečnostných požiadaviek v zmysle článku 1 ods. 2 smernice Európskeho parlamentu a Rady 2001/95/ES z 3. decembra 2001 ovšeobecnej bezpečnosti výrobkov ([1]), ktorou sa ustanovujú osobitné požiadavky na ochranu zdravia a bezpečnosti spotrebiteľov. Dôležité je preto ustanoviť opatrenia s cieľom zabezpečiť, aby v prípade, ak vozidlo predstavuje pre spotrebiteľov vážne nebezpečenstvo vyplývajúce z uplatňovania tejto smernice alebo regulačných aktov uvedených v zozname v prílohe IV, výrobca prijal účinné ochranné opatrenia vrátane stiahnutia vozidiel. Schvaľovacie orgány by preto mali byť schopné posúdiť, či navrhované opatrenia sú alebo nie sú dostačujúce.

(18) Je dôležité, aby výrobcovia poskytovali majiteľom vozidiel príslušné informácie s cieľom zabrániť nesprávnemu používaniu bezpečnostných zariadení. Je vhodné, aby sa do tejto smernice zahrnuli príslušné ustanovenia.

([1]) Ú. v. ES L 11, 15.1.2002, s. 4.

▼B

(19) Pre výrobcov zariadení je tiež dôležité, aby mali prístup k určitým informáciám, ktoré môžu poskytnúť len výrobcovia vozidiel, a to sú technické informácie vrátane výkresov, ktoré sa požadujú pre vývoj dielov pre trh s náhradnými dielmi.

(20) Rovnako je dôležité, aby výrobcovia poskytli nezávislým prevádzkovateľom jednoduchý prístup k informáciám s cieľom zabezpečiť opravu a údržbu vozidiel na plne konkurenčnom trhu. Tieto požiadavky týkajúce sa informácií boli doteraz zahrnuté do právnych predpisov Spoločenstva, a najmä do nariadenia Európskeho parlamentu a Rady (ES) č. 715/2007 z 20. júna 2007 o typovom schvaľovaní motorových vozidiel so zreteľom na emisie ľahkých osobných a úžitkových vozidiel (Euro 5 a Euro 6) a o prístupe k informáciám o opravách a údržbe vozidiel ([1]) na základe toho, že Komisia najneskôr štyri roky odo dňa nadobudnutia účinnosti uvedeného nariadenia predloží správu o fungovaní systému prístupu k informáciám o oprave a údržbe vozidiel a zváži, či by bolo vhodné konsolidovať všetky ustanovenia upravujúce prístup k takýmto informáciám v revidovanej rámcovej smernice o typovom schválení.

(21) S cieľom zjednodušiť a urýchliť postup by sa mali prijať opatrenia na vykonávanie jednotlivých smerníc alebo nariadení, ako aj opatrenia na prispôsobenie príloh k tejto smernici a jednotlivým smerniciam alebo nariadeniam najmä rozvoju vedecko-technických poznatkov v súlade s rozhodnutím 1999/468/ES. Keďže tieto opatrenia majú všeobecný rozsah pôsobnosti a ich cieľom je zmeniť a doplniť nepodstatné prvky tejto smernice alebo jednotlivých smerníc alebo nariadení, alebo ich doplniť pridaním nových nepodstatných prvkov, musia byť prijaté v súlade s regulačným postupom s kontrolou ustanoveným v článku 5a uvedeného rozhodnutia. Ten istý postup by sa mal uplatňovať na úpravy potrebné na typové schválenie vozidiel určených pre osoby so zdravotným postihnutím.

(22) Skúsenosti ukazujú, že ak sa zistili nedostatky v existujúcich právnych predpisoch, mali by sa bezodkladne prijať primerané opatrenia na účely zabezpečenia lepšej ochrany účastníkov cestnej premávky. V súlade so smernicou 1999/468/ES by sa mali pre takéto naliehavé prípady schváliť nevyhnutné zmeny a doplnenia jednotlivých smerníc alebo nariadení. Keďže tieto opatrenia majú všeobecný rozsah pôsobnosti a ich cieľom je zmeniť a doplniť nepodstatné prvky jednotlivých smerníc alebo nariadení, alebo ich doplniť pridaním nových nepodstatných prvkov, mali by sa prijať v súlade s regulačným postupom s kontrolou ustanoveným v článku 5a uvedeného rozhodnutia.

([1]) Ú. v. EÚ L 171, 29.6.2007, s. 1.

▼B

(23) Keďže cieľ tejto smernice, a to dosiahnutie vnútorného trhu zavedením povinného systému typového schválenia Spoločenstva pre všetky kategórie vozidiel, nemôžu členské štáty dosiahnuť kvôli rozsahu akcie v dostatočnej miere a keďže sa môže lepšie dosiahnuť na úrovni Spoločenstva, môže preto Spoločenstvo prijať opatrenia v súlade so zásadou subsidiarity podľa článku 5 zmluvy. V súlade so zásadou proporcionality podľa uvedeného článku táto smernica nepresahuje rámec nevyhnutný na dosiahnutie tohto cieľa.

(24) Povinnosť transponovať túto smernicu do vnútroštátnych právnych predpisov by sa mala obmedziť na tie ustanovenia, ktoré predstavujú podstatnú zmenu v porovnaní s predchádzajúcimi smernicami. Povinnosť transponovať ustanovenia, ktoré zostávajú nezmenené, vyplýva z predchádzajúcich smerníc.

(25) V súlade s bodom 34 Medziinštitucionálnej dohody o lepšej tvorbe právnych predpisov ([1]) sa členské štáty vyzývajú, aby pre seba a v záujme Spoločenstva vypracovali a zverejnili svoje vlastné tabuľky, ktoré budú čo najlepšie vyjadrovať vzájomný vzťah medzi touto smernicou a opatreniami na jej transpozíciu.

(26) Táto smernica by sa nemala týkať povinností členských štátov týkajúcich sa lehôt na transponovanie smerníc do vnútroštátnych právnych predpisov a uplatňovanie smerníc uvedených v prílohe XX časti B.

(27) Požiadavky tejto smernice sú v súlade so zásadami stanovenými v akčnom pláne pod názvom Zjednodušenie a zlepšenie regulačného prostredia.

(28) Je osobitne dôležité, aby budúce opatrenia navrhované na základe tejto smernice alebo postupy, ktoré sa majú vykonávať pri jej uplatňovaní, boli v súlade s týmito zásadami, na ktoré sa odkazuje v oznámení Komisie o konkurenčnom regulačnom rámci pre automobilový priemysel pre 21. storočie,

PRIJALI TÚTO SMERNICU:

KAPITOLA I

VŠEOBECNÉ USTANOVENIA

Článok 1

Predmet úpravy

Táto smernica ustanovuje zosúladený rámec, ktorý obsahuje správne ustanovenia a všeobecné technické požiadavky na schválenie všetkých nových vozidiel, ktoré patria do jej rozsahu pôsobnosti, systémov, komponentov a samostatných technických jednotiek určených pre tieto vozidlá na účely uľahčenia ich evidencie, predaja a uvedenia do prevádzky v premávke v rámci Spoločenstva.

([1]) Ú. v. EÚ C 321, 31.12.2003, s. 1.

▼B

Touto smernicou sa tiež ustanovujú opatrenia na predaj a uvedenie do prevádzky v premávke častí a vybavení určených pre vozidlá schválené v súlade s touto smernicou.

Osobitné technické požiadavky týkajúce sa konštrukcie a fungovania vozidiel sa pri uplatňovaní tejto smernice ustanovia v regulačných aktoch, ktorých úplný zoznam je uvedený v prílohe IV.

Článok 2

Rozsah pôsobnosti

1. Táto smernica sa uplatňuje na schválenie typu vozidiel navrhnutých a vyrobených v jednom alebo vo viacerých stupňoch na používanie na cestách a systémov, komponentov a samostatných technických jednotiek navrhnutých a vyrobených pre tieto vozidlá.

Uplatňuje sa tiež na jednotlivé schválenia týchto vozidiel.

Táto smernica sa tiež uplatňuje na časti a vybavenia určené pre vozidlá, na ktoré sa vzťahuje táto smernica.

2. Táto smernica sa neuplatňuje na typové schválenie alebo na jednotlivé schválenie týchto vozidiel:

a) poľnohospodárske alebo lesné traktory vymedzené v smernici Európskeho parlamentu a Rady 2003/37/ES z 26. mája 2003 o typovom schválení poľnohospodárskych alebo lesných traktorov, ich prípojných vozidiel a ťahaných vymeniteľných strojov spolu s ich systémami, komponentmi a samostatnými technickými jednotkami ([1]) a prípojné vozidlá osobitne navrhnuté a vyrobené tak, aby nimi mohli byť ťahané;

b) štvorkolky vymedzené v smernici Európskeho parlamentu a Rady 2002/24/ES z 18. marca 2002 o typovom schválení dvoj- a trojkolesových motorových vozidiel ([2]);

c) pásové vozidlá.

3. Typové schválenie alebo jednotlivé schválenie podľa tejto smernice je nepovinné pre tieto vozidlá:

a) vozidlá navrhnuté a vyrobené na použitie predovšetkým na staveniskách alebo v kameňolomoch, prístavoch alebo letiskových zariadeniach;

b) vozidlá navrhnuté a vyrobené na použitie v ozbrojených silách, civilnej obrane, požiarnej službe a v útvaroch zodpovedných za udržiavanie verejného poriadku a

c) pracovné stroje samohybné,

([1]) Ú. v. EÚ L 171, 9.7.2003, s. 1. Smernica naposledy zmenená a doplnená smernicou Rady 2006/96/ES (Ú. v. EÚ L 363, 20.12.2006, s. 81).

([2]) Ú. v. ES L 124, 9.5.2002, s. 1. Smernica naposledy zmenená a doplnená smernicou Rady 2006/96/ES.

▼B

v rozsahu, v akom sú tieto stroje spĺňajú požiadavky tejto smernice. Takéto podmienené schválenia nemajú vplyv na uplatňovanie smernice Európskeho parlamentu a Rady 2006/42/ES zo 17. mája 2006 o strojových zariadeniach ([1]).

4. Jednotlivé schválenie podľa tejto smernice je nepovinné pre tieto vozidlá:

a) vozidlá určené výlučne na cestné preteky;

b) prototypy vozidiel, ktoré sa používajú na pozemných komunikáciách na výkon osobitného skúšobného programu, za ktorý je zodpovedný výrobca, ak boli na tento účel osobitne navrhnuté a vyrobené.

Článok 3

Vymedzenie pojmov

Na účely tejto smernice a regulačných aktov uvedených v zozname v prílohe IV, pokiaľ v nich nie je uvedené inak:

1. „regulačný akt“ je samostatná smernica alebo nariadenie alebo predpis EHK OSN, ktorý je pripojený k revidovanej dohode z roku 1958;

2. „samostatná smernica alebo nariadenie“ je smernica alebo nariadenie uvedené v časti I prílohy IV tejto smernice. Tento pojem zahŕňa tiež vykonávacie akty;

3. „typové schválenie“ je postup, ktorým členský štát osvedčuje, že typ vozidla, systému, komponentu alebo samostatnej technickej jednotky spĺňa príslušné správne ustanovenia a technické požiadavky;

4. „národné typové schválenie“ je postup typového schválenia stanovený vnútroštátnym právom členského štátu, pričom platnosť tohto schválenia je obmedzená na územie tohto členského štátu;

5. „typové schválenie ES“ znamená postup, ktorým členský štát osvedčuje, že typ vozidla, systému, komponentu alebo samostatnej technickej jednotky spĺňa príslušné správne ustanovenia a technické požiadavky tejto smernice a regulačných aktov uvedených v zozname v prílohe IV alebo XI;

6. „jednotlivé schválenie“ je postup, ktorým členský štát osvedčuje, že jednotlivé vozidlo bez ohľadu na to, či je jedinečné alebo nie, spĺňa príslušné správne ustanovenia a technické požiadavky;

7. „viacstupňové typové schválenie“ je postup, ktorým jeden alebo viac členských štátov osvedčujú, že nedokončený alebo dokončovaný typ vozidla spĺňa, v závislosti od stupňa dokončenia, príslušné správne ustanovenia a technické požiadavky tejto smernice;

8. „postupné typové schválenie“ je postup schválenia vozidla, ktorý pozostáva z postupného zhromažďovania celého súboru osvedčení o typovom schválení ES systémov, komponentov a samostatných technických jednotiek týkajúcich sa vozidla, ktoré v konečnom stupni vedú k schváleniu celého vozidla;

([1]) Ú. v. EÚ L 157, 9.6.2006, s. 24.

▼B

9. „jednostupňové typové schválenie“ je postup schválenia vozidla, ktorý pozostáva zo schválenia celého vozidla pomocou jedinej operácie;

10. „zmiešané typové schválenie“ je postupné typové schválenie, pri ktorom sa počas záverečného stupňa schvaľovania celého vozidla dosiahne jedno alebo viac schválení systémov bez toho, aby bolo nevyhnutné vydať osvedčenia o typovom schválení ES pre tieto systémy;

11. „motorové vozidlo“ je akékoľvek motorové vozidlo, ktoré sa pohybuje vlastnými prostriedkami, má aspoň štyri kolesá, ktoré je dokončené, dokončované alebo je nedokončené a má najvyššiu konštrukčnú rýchlosť vyššiu než 25 km/h;

12. „prípojné vozidlo“ je vozidlo bez vlastného pohonu, ktoré je projektované a vyrobené tak, aby mohlo byť ťahané motorovým vozidlom;

13. „vozidlo“ je akékoľvek motorové vozidlo alebo jeho prípojné vozidlo vymedzené v bodoch 11 a 12;

14. „hybridné motorové vozidlo“ je vozidlo, ktoré má na účely pohonu vozidla najmenej dva rôzne meniče energie a dva rôzne systémy zásobníkov energie (vo vozidle);

15. „hybridné elektrické vozidlo“ je hybridné vozidlo, ktoré na účely mechanického pohonu čerpá energiu z obidvoch týchto systémov zásobníkov energie vo vozidle:

— prevádzkového paliva,

— elektrického energetického zásobníkového zariadenia (napr. batéria, kondenzátor, zotrvačník/generátor atď.);

16. „pracovné stroje samohybné“ sú akékoľvek vozidlá s vlastným pohonom, ktoré sú osobitne navrhnuté a vyrobené na vykonávanie práce a ktoré z dôvodu ich konštrukčných charakteristík nie sú vhodné na prepravu osôb alebo tovaru. Strojné zariadenia pripevnené na podvozok vozidla sa nepovažujú za pracovné stroje samohybné;

17. „typ vozidla“ sú vozidlá určitej kategórie, ktoré sa nelíšia aspoň v podstatných znakoch uvedených v prílohe II oddiele B. Typ vozidla môže obsahovať varianty a verzie vymedzené v prílohe II oddiele B;

18. „základné vozidlo“ je akékoľvek vozidlo, ktoré sa používa v úvodnom stupni postupu viacstupňového typového schválenia;

19. „nedokončené vozidlo“ je akékoľvek vozidlo, ktoré sa musí aspoň v ďalšom stupni podrobiť dokončeniu, aby spĺňalo príslušné technické požiadavky tejto smernice;

▼B

20. „dokončované vozidlo“ je vozidlo, ktoré prešlo postupom viacstupňového typového schválenia a ktoré spĺňa príslušné technické požiadavky tejto smernice;

21. „dokončené vozidlo“ je akékoľvek vozidlo, ktoré sa nemusí dokončovať, aby spĺňalo príslušné technické požiadavky tejto smernice;

22. „vozidlo ukončenej série“ je akékoľvek vozidlo, ktoré tvorí súčasť parku vozidiel, ktoré sa nemôžu evidovať alebo predať alebo ktoré sa nemôžu uviesť do prevádzky v premávke z dôvodu nadobudnutia platnosti nových technických požiadaviek, podľa ktorých neboli schválené;

23. „systém“ je zostava zariadení skombinovaných na výkon jednej alebo viacerých špecifických funkcií vo vozidle, na ktoré sa vzťahujú požiadavky všetkých regulačných aktov;

24. „komponent“ je zariadenie, na ktoré sa vzťahujú požiadavky regulačného aktu, ktoré má byť časťou vozidla, ktoré môže byť typovo schválené nezávisle od vozidla, ak to výslovne umožňujú ustanovenia regulačného aktu;

25. „samostatná technická jednotka“ je zariadenie, na ktoré sa vzťahujú požiadavky regulačného aktu, ktoré má byť časťou vozidla a ktoré môže byť typovo schválené samostatne, ale iba vo vzťahu k jednému alebo k viacerým určeným typom vozidla; ak to výslovne umožňujú ustanovenia regulačného aktu;

26. „pôvodné časti alebo vybavenie“ sú časti alebo vybavenie vyrobené podľa špecifikácií a výrobných noriem, ktoré poskytol výrobca vozidla na výrobu častí a vybavenia na montáž predmetného vozidla. Zahrňuje to časti alebo vybavenie, ktoré vyrobil výrobca na tej istej výrobnej linke ako uvedené časti alebo vybavenie. Pokiaľ sa nedokáže opak, predpokladá sa, že časti predstavujú pôvodné časti, ak výrobca častí potvrdí, že kvalita častí zodpovedá kvalite komponentov použitých na montáž predmetného vozidla a že boli vyrobené podľa špecifikácií a výrobných noriem výrobcu vozidla;

27. „výrobca“ je osoba, alebo orgán, ktorý schvaľovaciemu orgánu zodpovedá za všetky aspekty postupu typového schválenia alebo povolenia a za zabezpečenie zhody výroby. Nie je dôležité, aby osoba alebo orgán boli priamo zapojené do všetkých stupňov výroby výrobu vozidla, systému, komponentu alebo samostatnej technickej jednotky, na ktoré sa vzťahuje postup schválenia;

28. „zástupca výrobcu“ je akákoľvek fyzická alebo právnická osoba so sídlom v Spoločenstve, ktorú riadne poveril výrobca, aby ho zastupovala pred schvaľovacím orgánom a aby konala v jeho mene vo veciach, na ktoré sa vzťahuje táto smernica, a ak sa odkazuje na výraz „výrobca“, musí sa chápať ako označenie výrobcu alebo jeho zástupcu;

▼B

29. „schvaľovací orgán“ je orgán členského štátu, ktorý je zodpovedný za všetky aspekty typového schválenia vozidla, systému, komponentu alebo samostatnej technickej jednotky alebo schválenia jednotlivého vozidla; za schvaľovací postup, vydávanie a prípadne odoberanie osvedčení o schválení; slúži ako kontaktné miesto pre schvaľovacie orgány ostatných členských štátov; je zodpovedný za udelenie poverenia pre činnosť technických služieb a zabezpečenie toho, že výrobca plní svoje povinnosti pokiaľ ide o zabezpečenie zhody výroby;

30. „príslušný orgán“ v článku 42 je schvaľovací orgán alebo určený orgán alebo akreditačný orgán, ktorý koná v ich mene;

31. „technická služba“ je organizácia alebo orgán určený schvaľovacím orgánom členského štátu ako skúšobné laboratórium na vykonávanie skúšok alebo ako orgán posudzujúci zhodu na vykonávanie počiatočného posudzovania alebo iných skúšok alebo kontrol v mene schvaľovacieho orgánu, pričom je možné, aby tieto funkcie vykonával sám schvaľovací orgán;

32. „virtuálna skúšobná metóda“ sú počítačové simulácie vrátane výpočtov, ktoré preukazujú, že vozidlo, systém, komponent alebo samostatná technická jednotka spĺňajú technické požiadavky regulačného aktu. Virtuálna metóda na skúšobné účely nevyžaduje použitie fyzického vozidla, systému, komponentu alebo samostatnej technickej jednotky;

33. „osvedčenie o typovom schválení“ je doklad, ktorým schvaľovací orgán úradne osvedčuje, že typ vozidla, systému, komponentu alebo samostatnej technickej jednotky je schválený;

34. „osvedčenie o typovom schválení ES“ je osvedčenie uvedené v prílohe VI alebo v zodpovedajúcej prílohe k samostatnej smernici alebo nariadeniu; oznamovací formulár uvedený v príslušnej prílohe k jednému z predpisov EHK OSN uvedených v zozname v časti I alebo v časti II prílohy IV k tejto smernici sa považuje za jeho ekvivalent;

35. „jednotlivé osvedčenie o schválení“ je doklad, ktorým schvaľovací orgán úradne osvedčuje, že určité vozidlo je schválené;

36. „osvedčenie o zhode“ je doklad uvedený v prílohe IX, ktorý vydal výrobca a ktorým sa osvedčuje, že vozidlo patriace do typovej série schválenej v súlade s touto smernicou dodržiava v čase svojej výroby všetky regulačné akty;

37. „informačný dokument“ je doklad uvedený v prílohe I alebo v prílohe III, alebo v zodpovedajúcej prílohe k samostatnej smernici, ktorý stanovuje informácie, ktoré má dodať žiadateľ, pričom sa pripúšťa, aby sa informačný dokument dodal vo forme elektrického súboru;

38. „informačná zložka“ je úplná zložka vrátane informačného dokumentu, spisu, údajov, výkresov, fotografií atď. dodaná žiadateľom, ktorú je možné dodať vo forme elektronického súboru;

▼B

39. „informačný zväzok“ je informačná zložka so všetkými protokolmi o skúške alebo inými dokladmi, ktoré priložila technická služba alebo schvaľovací orgán k informačnej zložke v priebehu výkonu svojich funkcií; informačný zväzok je možné dodať vo forme elektronického súboru;

40. „súpis informačného zväzku“ je doklad uvádzajúci obsah informačného zväzku, ktorý je vhodne očíslovaný alebo inak označený tak, aby zreteľne označoval všetky strany; formát tohto dokladu je taký, aby uvádzal záznam postupných krokov v riadení typového schválenia ES, najmä dátumy revízií a aktualizácie.

KAPITOLA II

VŠEOBECNÉ ZÁVÄZKY

Článok 4

Záväzky členských štátov

1. Členské štáty zabezpečia, aby výrobcovia, ktorí žiadajú o schválenie, plnili svoje záväzky podľa tejto smernice.

2. Členské štáty schvália len také vozidlá, systémy, komponenty alebo samostatné technické jednotky, ktoré spĺňajú požiadavky tejto smernice.

3. Členské štáty zaevidujú alebo povolia predaj alebo uvedenie do prevádzky v premávke len takým vozidlám, systémom, komponentom alebo samostatným technickým jednotkám, ktoré spĺňajú požiadavky tejto smernice.

Členské štáty nezakážu, neobmedzia ani nebudú brániť evidencii, predaju alebo uvedeniu do prevádzky v premávke alebo prevádzke na cestách vozidiel, komponentov alebo samostatných technických jednotiek z dôvodov týkajúcich sa aspektov ich konštrukcie a fungovania uvedených v tejto smernici, ak spĺňajú požiadavky tejto smernice.

4. Členské štáty ustanovia alebo vymenujú orgány príslušné vo veciach, ktoré sa týkajú schválenia, a toto ustanovenie alebo menovanie oznámia Komisii v súlade s článkom 43.

Akt o oznámení schvaľovacích orgánov obsahuje názov, adresu vrátane elektronickej adresy a oblasť ich zodpovednosti.

Článok 5

Záväzky výrobcov

1. Výrobca zodpovedá schvaľovaciemu orgánu za všetky aspekty postupu schválenia a za zabezpečenie zhody výroby, či už výrobca je alebo nie je priamo zapojený do všetkých stupňov výroby vozidla, systému, komponentu alebo samostatnej technickej jednotky.

▼B

2. V procese viacstupňového typového schválenia každý výrobca zodpovedá za schválenie a zhodu výroby všetkých systémov, komponentov alebo samostatných technických jednotiek, ktoré výrobca doplnil v stupni ukončovania vozidla.

Výrobca, ktorý upravuje komponenty alebo systémy, ktoré už boli schválené v skorších stupňoch, zodpovedá za schválenie a zhodu výroby týchto komponentov a systémov.

3. Na účely tejto smernice výrobca so sídlom mimo Spoločenstva vymenuje zástupcu so sídlom v Spoločenstve, aby ho zastupoval pred schvaľovacím orgánom.

KAPITOLA III

POSTUPY TYPOVÉHO SCHVÁLENIA ES

Článok 6

Postupy, ktoré je potrebné dodržať na typové schválenie ES vozidiel

1. Výrobca si môže zvoliť jeden z týchto postupov:

a) postupné typové schválenie;

b) jednostupňové typové schválenie;

c) zmiešané typové schválenie.

2. Žiadosť o postupné typové schválenie sa skladá z informačnej zložky obsahujúcej informácie požadované podľa prílohy III a z úplného súboru osvedčení o typovom schválení požadovaných v súlade s každým z uplatniteľných regulačných aktov uvedených v prílohe IV alebo prílohe XI. V prípade typového schválenia systému alebo samostatnej technickej jednotky v súlade s uplatniteľnými regulačnými aktmi má schvaľovací orgán prístup k príslušnému informačnému zväzku dovtedy, kým sa schválenie nevydá alebo sa jeho vydanie nezamietne.

3. Žiadosť o jednostupňové typové schválenie sa skladá z informačného zväzku obsahujúceho informácie požadované podľa prílohy I, pokiaľ ide o regulačné akty uvedené v prílohe IV alebo prílohe XI, prípadne v časti II prílohy III.

4. V prípade postupu zmiešaného typového schválenia môže schvaľovací orgán oslobodiť výrobcu od záväzku predložiť jedno alebo viac osvedčení o typovom schválení ES, ak sa informačný zväzok doplní údajmi uvedenými v prílohe I, ktoré sa požadujú na schválenie týchto systémov počas etapy schvaľovania vozidla, pričom sa každé z osvedčení o typovom schválení ES, od ktorého sa takto upustilo, nahradí protokolom o skúške.

5. Bez toho, aby boli dotknuté odseky 2, 3 a 4, sa na účely viacstupňového schválenia typu poskytnú tieto informácie:

a) v prvom stupni tie časti informačnej zložky a osvedčení o typovom schválení ES požadované pre dokončené vozidlo, ktoré sú primerané stupňu dokončenia základného vozidla;

▼B

b) v druhom a v ďalších stupňoch tie časti informačnej zložky a osvedčení typového schválenia ES, ktoré sú primerané súčasnému stupňu výroby a kópia osvedčenia o typovom schválení ES vozidla vydaného v predchádzajúcom stupni výroby; výrobca okrem toho poskytne všetky informácie o akýchkoľvek zmenách alebo doplnkoch, ktoré vykonal na vozidle.

Informácie v písmenách a) alebo b) sa môžu poskytovať podľa postupu zmiešaného typového schválenia uvedeného v odseku 4.

6. Výrobca predloží žiadosť schvaľovaciemu orgánu. Pokiaľ ide o určitý typ vozidla, môže sa predložiť len jedna žiadosť a môže sa predložiť len v jednom členskom štáte.

Za každý typ, ktorý má byť schválený, sa podá samostatná žiadosť.

7. Schvaľovací orgán môže na odôvodnenú žiadosť vyzvať výrobcu, aby poskytol akékoľvek ďalšie informácie potrebné na to, aby bolo možné rozhodnúť o tom, aké skúšky sa požadujú alebo aby sa uľahčilo ich vykonanie.

8. Výrobca dá schvaľovaciemu orgánu k dispozícii toľko vozidiel, koľko je potrebných na to, aby sa umožnilo primerane viesť postup typového schválenia.

Článok 7

Postup, ktorý sa má dodržať pri typovom schválení ES systémov, komponentov alebo samostatných technických jednotiek

1. Výrobca predloží žiadosť schvaľovaciemu orgánu. Môže sa podať len jedna žiadosť týkajúca sa príslušného typu vozidla, systému, komponentu alebo samostatnej technickej jednotky a môže sa podať len v jednom členskom štáte. Za každý typ, ktorý má byť schválený, sa podá samostatná žiadosť.

2. K žiadosti má byť priložená informačná zložka, ktorej obsah je určený v samostatných smerniciach alebo nariadeniach.

3. Schvaľovací orgán môže na odôvodnenú žiadosť vyzvať výrobcu, aby poskytol akékoľvek ďalšie informácie potrebné na to, aby bolo možné rozhodnúť o tom, aké skúšky sa požadujú alebo aby sa uľahčilo ich vykonanie.

4. Výrobca dá schvaľovaciemu orgánu k dispozícii toľko vozidiel, komponentov alebo samostatných technických jednotiek, koľko sa požaduje podľa príslušných samostatných smerníc alebo nariadení na vykonanie požadovaných skúšok.

KAPITOLA IV

VYKONANIE POSTUPOV TYPOVÉHO SCHVÁLENIA ES

Článok 8

Všeobecné ustanovenia

1. Členské štáty nesmú udeliť žiadne typové schválenie ES bez toho, aby sa najskôr ubezpečili, že sa riadne a uspokojivo vykonali postupy uvedené v článku 12.

▼B

2. Členské štáty udeľujú typové schválenia ES v súlade s článkom 9 a 10.

3. Ak členský štát zistí, že typ vozidla, systému, komponentu alebo samostatnej technickej jednotky, ktorý napriek tomu, že spĺňa požadované ustanovenia, vážne ohrozuje bezpečnosť cestnej premávky alebo vážne poškodzuje životné prostredie, alebo vážne poškodzuje verejné zdravie, môže udelenie typového schválenia ES odmietnuť. V tomto prípade bezodkladne pošle ostatným členským štátom a Komisii podrobné informácie, v ktorých vysvetlí dôvody svojho rozhodnutia a uvedie dôkazy svojich zistení.

4. Osvedčenia o typovom schválení ES sa číselne označujú v súlade s metódou opísanou v prílohe VII.

5. Do 20 pracovných dní schvaľovací orgán pošle schvaľovacím orgánom ostatných členských štátov kópiu osvedčenia o typovom schválení ES vozidla spolu s prílohami za každý typ vozidla, ktorý schválil. Vytlačenú kópiu môže nahradiť elektronický súbor.

6. Schvaľovací orgán bezodkladne informuje schvaľovacie orgány ostatných členských štátov o svojom odmietnutí vydať schválenie vozidla alebo o jeho odobratí a odôvodní svoje rozhodnutie.

7. Schvaľovací orgán každého členského štátu zašle raz za tri mesiace schvaľovacím orgánom ostatných členských štátov zoznam systémov, komponentov alebo samostatných technických jednotiek, ktorým v predchádzajúcom období udelil typové schválenie ES, ktorým toto schválenie zmenil a doplnil, odmietol udeliť alebo ktorým ho odobral. Tento zoznam obsahuje údaje uvedené v prílohe XIV.

8. Členský štát, ktorý udelil typové schválenie ES, pošle na žiadosť iného členského štátu kópiu tohto osvedčenia o typovom schválení ES s prílohami do 20 pracovných dní od doručenia tejto žiadosti. Vytlačenú kópiu môže nahradiť elektronický súbor.

Článok 9

Osobitné ustanovenia o vozidlách

1. Členský štát udelí typové schválenie ES:

a) typom vozidiel, ktoré zodpovedajú údajom informačnej zložky a ktoré spĺňajú technické požiadavky stanovené príslušnými regulačnými aktmi uvedenými v zozname v prílohe IV;

b) typom vozidiel, ktoré zodpovedajú údajom informačnej zložky a ktoré spĺňajú technické požiadavky stanovené príslušnými regulačnými aktmi uvedenými v zozname v prílohe XI.

Uplatňujú sa postupy opísané v prílohe V.

▼B

2. Členské štáty udelia viacstupňové schválenie nedokončenému alebo dokončovanému typu vozidla, ktoré zodpovedá údajom informačnej zložky a ktoré spĺňa technické požiadavky stanovené príslušnými regulačnými aktmi uvedenými v zozname v prílohe IV alebo prílohe XI, pričom zohľadní stupeň dokončenia vozidla.

Viacstupňové typové schválenie sa uplatňuje aj na nové vozidlá zmenené alebo upravené iným výrobcom.

Uplatňujú sa postupy opísané v prílohe XVII.

3. Schvaľovací orgán, pokiaľ ide o každý typ vozidla:

a) vyplní podľa vzoru uvedeného v prílohe VIII všetky príslušné časti osvedčenia o typovom schválení ES vrátane výsledkov skúšok, ktorú sú k nim pripojené;

b) zostaví alebo overí obsah súpisu informačného zväzku;

c) bez neodôvodneného odkladu vydá žiadateľovi vyplnené osvedčenie spolu s prílohami.

4. V prípade typového schválenia ES, na platnosť ktorého boli v súlade s článkom 20, 22 alebo s prílohou XI uložené obmedzenia alebo vo vzťahu ku ktorému boli zrušené určité ustanovenia regulačných aktov, sa tieto obmedzenia alebo zrušenia uvedú v typovom schválení ES.

5. Ak údaje v informačnom spise uvádzajú ustanovenia pre vozidlá na zvláštne účely uvedené v prílohe XI, tieto ustanovenia sa uvedú v osvedčení o typovom schválení ES.

6. Ak sa výrobca rozhodne uplatniť postup zmiešaného typového schválenia, schvaľovací orgán vyplní v časti III informačného dokumentu, ktorého vzor je uvedený v prílohe III, údaje k protokolu o skúškach stanovené regulačnými aktmi, pre ktoré nie je k dispozícii žiadne osvedčenie o typovom schválení ES.

7. Ak výrobca rozhodne uplatniť postup jednostupňového typového schválenia, schvaľovací orgán zostaví zoznam uplatniteľných regulačných aktov, ktorého vzor je uvedený v doplnku k prílohe VI, a tento zoznam pripojí k osvedčeniu o typovom schválení ES.

Článok 10

Osobitné ustanovenia o systémoch, komponentoch alebo samostatných technických jednotkách

1. Členské štáty udelia typové schválenie ES systému, ktorý zodpovedá údajom informačnej zložky a ktorý spĺňa technické požiadavky uvedené v príslušnej samostatnej smernici alebo v nariadení, ako je predpísané v prílohe IV alebo prílohe XI.

2. Členský štát udelí typové schválenie ES komponentu alebo samostatnej technickej jednotky všetkým typom komponentov alebo samostatných technických jednotiek, ktoré zodpovedajú údajom informačnej zložky a ktoré spĺňajú technické požiadavky uvedené v príslušnej samostatnej smernici alebo nariadení, ako je predpísané v prílohe IV.

▼B

3. Ak sa na komponenty alebo samostatné technické jednotky, ktoré sú alebo nie sú určené na opravu, servis alebo údržbu, tiež vzťahuje systém typového schválenia vo vzťahu k vozidlu, nevyžaduje sa ďalšie schválenie komponentu alebo samostatnej technickej jednotky, pokiaľ to neustanovuje príslušný regulačný akt.

4. Ak komponent alebo samostatná technická jednotka spĺňa svoje funkciu alebo má špecifické vlastnosti iba v spojení s ostatnými časťami vozidla a z tohto dôvodu je možné jednu alebo viac požiadaviek overiť iba vtedy, ak schvaľovaný komponent alebo samostatná technická jednotka fungujú v spojení s ostatnými časťami vozidla, musí sa rozsah platnosti typového schválenia ES komponentu alebo samostatnej technickej jednotky podľa toho obmedziť. V týchto prípadoch sa v osvedčení o typovom schválení ES uvedú akékoľvek obmedzenia jeho použitia a uvedú sa osobitné podmienky jeho montáže. Ak tento komponent alebo samostatnú technickú jednotku výrobca vozidla namontuje, v čase schválenia vozidla sa overí dodržanie platných obmedzení na použitie alebo podmienok montáže.

Článok 11

Skúšky požadované na typové schválenie ES

1. Zhoda s technickými predpismi ustanovenými v tejto smernici a v regulačných aktoch uvedených v prílohe IV sa preukazuje pomocou príslušných skúšok, ktoré vykonávajú určené technické služby.

Skúšobné postupy, osobitné vybavenie a nástroje nevyhnutné na vykonanie týchto skúšok sú opísané v každom regulačnom akte.

2. Požadované skúšky sa vykonajú na vozidlách, komponentoch a samostatných technických jednotkách, ktoré predstavujú typy, ktoré sa majú schváliť.

Výrobca však môže po dohode so schvaľovacím orgánom vybrať vozidlo, systém, komponent alebo samostatnú technickú jednotku aj keď nepredstavuje typ, ktorý sa má schváliť, v ktorej sú skombinované najnepriaznivejšie parametre, pokiaľ ide o požadovanú úroveň charakteristík. Na uľahčenie rozhodovania počas výberového konania sa môžu použiť virtuálne skúšobné metódy.

3. Ako náhrada skúšobných postupov uvedených v odseku 1 na žiadosť výrobcu a po dohode so schvaľovacím orgánom sa v súvislosti s regulačnými aktmi uvedenými v zozname v prílohe XVI môžu použiť virtuálne skúšobné metódy.

4. Všeobecné podmienky, ktoré musia spĺňať skúšobné metódy, sú stanovené v doplnku 1 k prílohe XVI.

Pre každý regulačný akt uvedený v zozname v prílohe XVI sa v doplnok 2 k tejto prílohe ustanovujú osobitné skúšobné podmienky a ich príslušné správne ustanovenia.

▼B

5. Komisia vypracuje zoznam regulačných aktov, na ktoré sú povolené virtuálne skúšobné metódy, osobitné podmienky a ich správne ustanovenia. Tieto opatrenia, ktoré majú zmeniť prvky tejto smernice, ktoré nemajú zásadný význam, okrem iného jej doplnením, sa ustanovia a aktualizujú v súlade s regulačným postupom s kontrolou uvedeným v článku 40 ods. 2.

Článok 12

Opatrenia na zabezpečenie zhody výroby

1. Členský štát udeľujúci typové schválenie ES príjme v prípade potreby v spolupráci so schvaľovacími orgánmi iných členských štátov v súlade s prílohou X nevyhnutné opatrenia na overenie skutočnosti, že sa urobili nevyhnutné opatrenia na zabezpečenie zhody vyrábaných vozidiel, systémov, komponentov alebo prípadne samostatných technických jednotiek so schváleným typom.

2. Členský štát, ktorý udelil typové schválenie ES, prijme v prípade potreby vo vzťahu k tomuto schváleniu v spolupráci so schvaľovacími orgánmi iných členských štátov a v súlade s prílohou X nevyhnutné opatrenia na overenie skutočnosti, že opatrenia uvedené v odseku 1 sú naďalej primerané a prípadne že vyrábané vozidlá, systémy, komponenty alebo samostatné technické jednotky sa naďalej zhodujú so schváleným typom.

Overovanie na účel zabezpečenia zhody výrobkov so schváleným typom sa obmedzí na postupy stanovené v prílohe X a v tých regulačných aktoch, ktoré obsahujú osobitné požiadavky. Schvaľovací orgán členského štátu, ktorý udelil typové schválenie ES, môže na tento účel vykonať kontroly alebo skúšky predpísané v ktoromkoľvek regulačnom akte uvedenom v zozname v prílohe IV alebo XI na vzorkách odobratých v priestoroch výrobcu vrátane výrobných zariadení.

3. Ak členský štát, ktorý udelil typové schválenie ES, zistí, že opatrenia uvedené v odseku 1 sa neuplatňujú, značne sa odchyľujú od dohodnutých opatrení a plánov kontroly alebo že sa prestali uplatňovať, hoci sa výroba neskončila, podnikne tento členský štát nevyhnutné opatrenia vrátane odobratia typového schválenia, aby zabezpečil správne dodržiavanie zhody výrobného postupu.

KAPITOLA V

ZMENY A DOPLNENIA TYPOVÝCH SCHVÁLENÍ ES

Článok 13

Všeobecné ustanovenia

1. Výrobca bezodkladne informuje členský štát, ktorý udelil typové schválenie ES, o akejkoľvek zmene údajov uvedených v informačnom zväzku. Členský štát v súlade s pravidlami stanovenými v tejto kapitole rozhodne o tom, ktorý postup sa má dodržať. V prípade potreby môže členský štát po dohode s výrobcom rozhodnúť o tom, že sa má udeliť nové typové schválenie ES.

▼B

2. Žiadosť o zmenu a doplnenie typového schválenia ES sa predkladá výlučne členskému štátu, ktorý udelil pôvodné typové schválenie ES.

3. Ak členský štát zistí, že na účel zmeny a doplnenia sú potrebné nové kontroly alebo nové skúšky, informuje o tom výrobcu. Postupy vedené v článkoch 14 a 15 sa uplatňujú len po úspešnom vykonaní požadovaných nových kontrol alebo nových skúšok.

Článok 14

Osobitné ustanovenia o vozidlách

1. Ak sa údaje uvedené v informačnom zväzku zmenili, zmena a doplnenie sa označí ako „revízia“.

V týchto prípadoch schvaľovací orgán podľa potreby vydá revidovanú stránku informačného zväzku, pričom označí každú revidovanú stránku, aby zreteľne uviedol charakter zmeny a dátum nového vydania. Táto požiadavka sa považuje za splnenú vydaním konsolidovanej, aktualizovanej verzie informačnej zložky, ku ktorej sa priloží podrobný opis zmien.

2. Revízia sa označí ako „rozšírenie“, ak okrem ustanovení odseku 1:

a) sa vyžadujú ďalšie kontroly alebo nové skúšky;

b) sa zmenili akékoľvek informácie o osvedčení o typovom schválení ES okrem jeho príloh;

c) nadobudnú platnosť nové požiadavky podľa akýchkoľvek regulačných aktov, ktoré sa uplatňujú na schválený typ vozidla.

V takýchto prípadoch vydá schvaľovací orgán revidované osvedčenie o typovom schválení ES označené číslom rozšírenia, ktoré sa zvýši podľa počtu za sebou nasledujúcich rozšírení, ktoré už boli udelené.

V novom osvedčení o schválení sa zreteľne uvedie dôvod rozšírenia a dátum nového vydania.

3. Pri každom vydaní zmenených a doplnených strán alebo konsolidovanej, aktualizovanej verzie sa podľa toho zmení a doplní aj zoznam informačnej zložky tak, aby uvádzal dátum posledného rozšírenia alebo revízie alebo dátum poslednej konsolidácie aktualizovanej verzie.

4. Ak sú nové požiadavky uvedené v odseku 2 písm. c) z technického hľadiska nepodstatné pre tento typ vozidla alebo ak sa týkajú iných kategórií vozidiel než tej, do ktorej vozidlo patrí, nevyžaduje sa žiadna zmena a doplnenie typového schválenia vozidla.

▼B

Článok 15

Osobitné ustanovenia o systémoch, komponentoch alebo samostatných technických jednotkách

1. Ak sa údaje uvedené v informačnom zväzku zmenili, zmena a doplnenie sa označí ako „revízia“.

V takýchto prípadoch schvaľovací orgán podľa potreby vydá revidované stránky informačného zväzku, pričom označí každú revidovanú stránku, aby zreteľne uviedol charakter zmeny a dátum nového vydania. Táto požiadavka sa považuje za splnenú vydaním konsolidovanej, aktualizovanej verzie informačnej zložky, ku ktorej sa priloží podrobný opis zmien.

2. Revízia sa označí ako „rozšírenie“, ak okrem ustanovení odseku 1:

a) sa vyžadujú ďalšie kontroly alebo nové skúšky;

b) sa zmenili akékoľvek informácie o osvedčení o typovom schválení ES okrem jeho príloh;

c) nadobudnú platnosť nové požiadavky podľa akýchkoľvek regulačných aktov, ktoré sa uplatňujú na schválený systém, komponent alebo samostatnú technickú jednotku.

V takomto prípade schvaľovací orgán vydá revidované osvedčenie o typovom schválení ES označené číslom rozšírenia, ktoré sa zvýši podľa počtu za sebou nasledujúcich rozšírení, ktoré už boli udelené. V prípadoch, ak zmenu a doplnenie vyžaduje uplatňovanie odseku 2 písm. c), aktualizuje sa tretia časť čísla schválenia.

V novom osvedčení o schválení sa zreteľne uvedie dôvod rozšírenia a dátum nového vydania.

3. Pri vydaní zmenených a doplnených strán alebo konsolidovanej, aktualizovanej verzie sa vždy zmení zoznam informačnej zložky, ktorý je priložený k osvedčeniu o schválení tak, aby bol z neho zjavný posledný dátum rozšírenia alebo revízie alebo dátum poslednej konsolidácie aktualizovanej verzie.

Článok 16

Vydávanie a oznamovanie zmien a doplnení

1. V prípade rozšírenia schvaľovací orgán aktualizuje všetky príslušné oddiely osvedčenie o typovom schválení ES, jeho prílohy a zoznam informačnej zložky. Aktualizované osvedčenie s prílohami sa bez neodôvodneného odkladu vydá žiadateľovi.

2. V prípade revízie vydá schvaľovací orgán žiadateľovi revidované doklady prípadne konsolidovanú aktualizovanú verziu vrátane revidovaného zoznamu informačnej zložky bez neodôvodneného odkladu.

3. Schvaľovací orgán oznámi v súlade s postupom uvedeným v článku 8 schvaľovacím orgánom ostatných členských štátov akúkoľvek zmenu a doplnenie, ktoré sa vykonalo v typových schváleniach ES.

▼B

KAPITOLA VI

PLATNOSŤ TYPOVÉHO SCHVÁLENIA ES VOZIDLA

Článok 17

Skončenie platnosti

1. Platnosť typového schválenia ES vozidla skončí, ak nastane niektorý z týchto prípadov:

a) nové požiadavky v akomkoľvek regulačnom akte uplatniteľné na schválené vozidlo sa stanú povinnými pre evidenciu, predaj alebo uvedenie nových vozidiel do prevádzky v premávke a schválenie nie je možné primerane aktualizovať;

b) výroba schváleného vozidla sa s konečnou platnosťou dobrovoľne ukončí;

c) platnosť schválenia skončí na základe osobitného obmedzenia.

2. Ak skončí platnosť len jedného variantu v rámci typu alebo jednej verzie v rámci variantu, typové schválenie ES stratí svoju platnosť len v súvislosti s týmto konkrétnym variantom alebo verziou.

3. Ak výroba určitého typu vozidla s konečnou platnosťou skončí, výrobca to oznámi schvaľovaciemu orgánu, ktorý vozidlu udelil typové schválenie ES. Po doručení tohto oznámenia schvaľovací orgán do 20 pracovných dní informuje na základe toho schvaľovacie orgány ostatných členských štátov.

Článok 27 sa uplatňuje len na ukončenie za okolností uvedených v odseku 1 písm. a) tohto článku.

4. Bez toho, aby bol dotknutý odsek 3, v prípadoch, ak skončí platnosť typového schválenia ES vozidla, výrobca informuje schvaľovací orgán, ktorý vydal typové schválenie ES.

Schvaľovací orgán bez neodôvodneného odkladu oznámi všetky príslušné informácie schvaľovacím orgánom ostatných členských štátov, aby v prípade potreby umožnil uplatňovanie článku 27. V tomto oznámení sa uvedie najmä dátum výroby a identifikačné číslo naposledy vyrobeného vozidla.

KAPITOLA VII

OSVEDČENIE O ZHODE A OZNAČENIA

Článok 18

Osvedčenie o zhode

1. Výrobca v postavení držiteľa typového schválenia ES vozidla vydá osvedčenie o zhode, ktoré musí sprevádzať každé vozidlo, či už dokončené, nedokončené alebo dokončované, ktoré je vyrobené v súlade so schváleným typom vozidla.

▼B

V prípade nedokončeného alebo dokončovaného typu vozidla výrobca vyplní len tie body na strane 2 osvedčenia o zhode, ktoré boli v prebiehajúcom stupni schválenia typu doplnené alebo zmenené a v prípade potreby pripojí k tomuto osvedčeniu všetky osvedčenia o zhode, ktoré boli dodané v predchádzajúcom stupni.

2. Osvedčenie o zhode sa vyhotoví v jednom z úradných jazykov Spoločenstva. Ktorýkoľvek členský štát môže požiadať o preklad osvedčenia o zhode do svojho jazyka alebo jazykov.

3. Osvedčenie o zhode je navrhnuté tak, aby sa predišlo falšovaniu. Z tohto dôvodu sa použije papier, ktorý je chránený buď farebnou grafikou alebo vodotlačou, ktorá obsahuje identifikačnú značku výrobcu.

4. Osvedčenie o zhode sa vyplní v celom rozsahu a neobsahuje žiadne obmedzenia, pokiaľ ide o iné použitie vozidla, než je uvedené v regulačnom akte.

5. Osvedčenie o zhode opísané v prílohe IX časti I sa pre vozidlá schválené v súlade s ustanoveniami článku 20 ods. 2 vyznačí v názve v časti „Typ pre dokončené/dokončované vozidlá schválený pri uplatňovaní článku 20 (predbežné schválenie)“.

6. Osvedčenie o zhode opísané v prílohe IX časti I sa pre vozidlá s typovým schválením podľa článku 22 vyznačí v názve v časti „Typové schválenie pre dokončené/dokončované vozidlá v malých sériách“ a v tesnej blízkosti jeho roku výroby, za ktorým nasleduje poradové číslo od 1 po posledné číslo označené v tabuľke uvedenej v prílohe XII, a pokiaľ ide o každý rok výroby, vyznačí sa miesto tohto vozidla v rámci výroby určenej na tento rok.

7. Bez toho, aby boli dotknuté ustanovenia odseku 1, môže výrobca zasielať údaje alebo informácie uvedené v osvedčení o zhode evidenčnému orgánu v členskom štáte elektronicky.

8. Duplikát osvedčenia o zhode môže vydať len výrobca. Slovo „duplikát“ musí byť zreteľne viditeľné na lícnej strane akéhokoľvek duplikátu osvedčenia.

Článok 19

Značka typového schválenia ES

1. Výrobca komponentu alebo samostatnej technickej jednotky, aj keď je súčasťou systému, pripevní na každý komponent alebo na každú jednotku vyrábanú v zhode so schváleným typom značku typového schválenia ES, ktorú vyžaduje príslušná samostatná smernica alebo nariadenie.

2. Ak sa nevyžaduje značka typového schválenia ES, výrobca pripevní aspoň svoj obchodný názov alebo obchodnú značku a číslo typu a/alebo identifikačné číslo.

▼B

3. Značka typového schválenia ES je v súlade s doplnkom k prílohe VII.

KAPITOLA VIII

NOVÉ TECHNOLÓGIE ALEBO KONCEPCIE NEZLUČITEĽNÉ SO SAMOSTATNÝMI SMERNICAMI

Článok 20

Výnimky pre nové technológie alebo nové koncepcie

1. Členské štáty môžu na žiadosť výrobcu udeliť typové schválenie ES s ohľadom na typ systému komponentu alebo samostatnej technickej jednotky, ktoré používajú technológie alebo koncepcie, ktoré nie sú zlučiteľné s jedným alebo s viacerými regulačnými aktmi uvedenými v prílohe IV časti I za predpokladu, že Komisia udelila povolenie v súlade s postupom uvedeným v článku 40 ods. 3.

2. Kým sa nerozhodne o udelení alebo neudelení povolenia, môže členský štát udeliť predbežné schválenie platné iba na jeho území s ohľadom na typ vozidla, na ktoré sa vzťahuje požadovaná výnimka, za predpokladu, že o tom bezodkladne informuje Komisiu a iné členské štáty prostredníctvom súboru, ktorý obsahuje tieto prvky:

a) dôvody, prečo dané technológie alebo koncepcie spôsobujú, že systém, komponent alebo samostatná technická jednotka sú nezlučiteľné s požiadavkami;

b) opis dotknutých bezpečnostných a environmentálnych úvah a prijaté opatrenia;

c) opis skúšok vrátane ich výsledkov, ktoré porovnaním s požiadavkami, z ktorých sa žiada výnimka, preukážu, že je zabezpečená aspoň rovnocenná úroveň bezpečnosti a ochrany životného prostredia.

3. Ostatné členské štáty sa môžu rozhodnúť prijať na svojom území predbežné schválenie uvedené v odseku 2.

4. Komisia v súlade s postupom uvedeným v článku 40 ods. 3 rozhodne o tom, či povolí alebo nepovolí členskému štátu udeliť typové schválenie ES s ohľadom na tento typ vozidla.

Ak je to vhodné, rozhodnutie aj presne stanovuje, či jeho platnosť podlieha nejakým obmedzeniam, napr. lehotám. Vo všetkých prípadoch nemá byť platnosť schválenia kratšia ako 36 mesiacov.

Ak sa Komisia rozhodne zamietnuť povolenie, členský štát bezodkladne upovedomí držiteľa predbežného typového schválenia uvedeného v odseku 2 tohto článku, že predbežné schválenie sa zruší šesť mesiacov po dátume rozhodnutia Komisie. Vozidlá vyrábané v súlade s predbežných schválením pred jeho zrušením je však povolené zapísať do evidencie, predávať alebo uviesť do prevádzky v premávke v každom členskom štáte, ktorý prijal predbežné schválenie.

▼B

5. Tento článok sa nepoužije, ak je systém, komponent alebo samostatná technická jednotka v súlade s predpisom EHK OSN, ku ktorému Spoločenstvo pristúpilo.

Článok 21

Požadované opatrenia

1. Ak Komisia zistí, že existujú spoľahlivé dôvody na udelenie výnimky podľa článku 20, bezodkladne podnikne kroky potrebné na upravenie samostatných smerníc alebo nariadení, ktoré sa týkajú technologického rozvoja. Tieto opatrenia, ktoré majú zmeniť a doplniť prvky samostatných smerníc alebo nariadení uvedených v časti I prílohy IV, ktoré nemajú zásadný význam, sa prijmú v súlade s regulačným postupom s kontrolou podľa článku 40 ods. 2.

Ak sa výnimka podľa článku 20 týka predpisu EHK OSN, Komisia navrhne zmenu a doplnenie príslušného predpisu EHK OSN v súlade s postupom, ktorý sa uplatňuje podľa revidovanej dohody z roku 1958.

2. Hneď po zmenení a doplnení príslušných regulačných aktov sa bezodkladne zruší každé obmedzenie viazané k tejto výnimke.

Pokiaľ neboli prijaté potrebné opatrenia na prispôsobenie regulačných aktov, môže sa na žiadosť členského štátu, ktorý vydal schválenie, ďalším rozhodnutím prijatým v súlade s postupom uvedeným v článku 40 ods. 3 predĺžiť doba platnosti výnimky.

KAPITOLA IX

VOZIDLÁ VYRÁBANÉ V MALÝCH SÉRIÁCH

Článok 22

Typové schválenie ES malých sérií

1. Na žiadosť výrobcu a v rámci množstvových obmedzení uvedených v prílohe XII časti A oddiele 1 udeľujú členské štáty v súlade s postupom uvedeným v článku 6 ods. 4 typové schválenie ES vzhľadom na typ vozidla, ktoré spĺňa aspoň požiadavky uvedené v prílohe IV časti I doplnku.

2. Odsek 1 sa neuplatňuje na vozidlá na osobitné účely.

3. Osvedčenia o typovom schválení ES sa číselne označujú v súlade s prílohou VII.

Článok 23

Národné typové schválenie malých sérií

1. V prípade vozidiel vyrobených v rámci množstvových obmedzení uvedených v prílohe XII časti A oddiele 2 môžu členské štáty upustiť od jedného alebo viacerých ustanovení jedného alebo viacerých regulačných aktov uvedených v prílohe IV alebo prílohe XI za predpokladu, že stanovia príslušné alternatívne požiadavky.

▼B

„Alternatívne požiadavky“ sú správne opatrenia a technické požiadavky, ktorých cieľom je zabezpečiť úroveň bezpečnosti cestnej premávky a ochrany životného prostredia, ktorá je podľa okolností v čo najväčšej možnej miere rovnocenná s úrovňou ustanovenou v ustanoveniach prílohy IV alebo prílohy XI.

2. Členské štáty môžu v prípade vozidiel uvedených v odseku 1 upustiť od jedného alebo viacerých ustanovení tejto smernice.

3. Od ustanovení uvedených v odsekoch 1 a 2 možno upustiť, iba ak má na to členský štát opodstatnené dôvody.

4. Na účely typového schválenia vozidiel podľa tohto článku členské štáty uznávajú systémy, komponenty alebo samostatné technické jednotky, ktoré sú typovo schválené v súlade s regulačnými aktmi uvedenými v prílohe IV.

5. Osvedčenie o typovom schválení presne stanoví povahu výnimiek udelených podľa odseku 1 a 2.

Osvedčenie o typovom schválení, vzor ktorého je uvedený v prílohe VI, nesmie mať uvedený nadpis „Osvedčenie o typovom schválení ES vozidla.“ Osvedčenia o typovom schválení sa však číslujú v súlade s prílohou VII.

6. Platnosť typového schválenia sa obmedzuje na územie členského štátu, ktorý udelil schválenie. Ak však výrobca o to požiada, schvaľovací orgán zašle doporučenou zásielkou alebo elektronickou poštou kópiu osvedčenia o typovom schválení a jeho príloh schvaľovacím orgánom členských štátov, ktoré určí výrobca.

Do 60 dní od prijatia sa tento členský štát rozhodne, či prijme alebo neprijme typové schválenie. Toto rozhodnutie oficiálne oznámi schvaľovaciemu orgánu uvedenému v prvom pododseku.

Členský štát neodmietne typové schválenie, pokiaľ nie je odôvodnene presvedčený, že technické ustanovenia, podľa ktorých bolo vozidlo schválené, nie sú rovnocenné s jeho ustanoveniami.

7. Na žiadosť žiadateľa, ktorý si želá predať, zapísať do evidencie alebo uviesť do prevádzky v premávke vozidlo v inom členskom štáte, poskytne členský štát, ktorý udelil schválenie, žiadateľovi kópiu osvedčenia o typovom schválení vrátane informačného zväzku.

Členský štát povolí predaj, evidenciu tohto vozidla alebo jeho uvedenie do prevádzky v premávke, pokiaľ nie je odôvodnene presvedčený, že technické ustanovenia, podľa ktorých bolo vozidlo schválené, nie sú rovnocenné s jeho ustanoveniami.

▼B

KAPITOLA X

JEDNOTLIVÉ SCHVÁLENIA

Článok 24

Jednotlivé schválenia

1. Členské štáty môžu oslobodiť konkrétne vozidlo, aj keď je jedinečné, od dodržiavania jedného alebo viacerých ustanovení tejto smernice alebo jedného alebo viacerých regulačných aktov uvedených v prílohe IV alebo prílohe XI za predpokladu, že uložia alternatívne požiadavky.

Od ustanovení uvedených v pododseku 1 možno upustiť, iba ak má na to členský štát opodstatnené dôvody.

„Alternatívne požiadavky“ sú správne opatrenia a technické požiadavky, ktorých cieľom je zabezpečiť úroveň bezpečnosti na cestách a ochranu životného prostredia, ktorá je podľa okolností v čo najväčšej možnej miere rovnocenná s úrovňou ustanovenou v ustanoveniach prílohy IV alebo prílohy XI.

2. Členské štáty nevykonávajú deštrukčné skúšky. Používajú všetky príslušné informácie poskytnuté žiadateľom, ktorými sa ustanovuje súlad s alternatívnymi požiadavkami.

3. Členské štáty namiesto alternatívnych požiadaviek uznávajú akékoľvek typové schválenie ES systému, komponentu alebo samostatnej technickej jednotky.

4. Žiadosť o jednotlivé schválenie predkladá výrobca alebo vlastník vozidla alebo osoba, ktorá koná v jeho mene za predpokladu, že má sídlo v Spoločenstve.

5. Členský štát udeľuje jednotlivé schválenie, ak vozidlo zodpovedá opisu pripojenému k prihláške a spĺňa uplatňované technické požiadavky a bez neodôvodneného odkladu vydáva osvedčenie o jednotlivom schválení.

Formát osvedčenia o jednotlivom schválení je založený na vzore osvedčenia o typovom schválení ES uvedenom v prílohe VI a obsahuje aspoň informácie potrebné na vyplnenie žiadosti o registráciu ustanovenej v smernici Rady 1999/37/ES z 29. apríla 1999 o registračných dokumentoch pre vozidlá ([1]). Osvedčenia o jednotlivom schválení nemajú uvedený nadpis „Schválenie vozidla ES“.

V osvedčení o jednotlivom schválení je uvedené identifikačné číslo vozidla dotknutého vozidla.

6. Platnosť jednotlivého schválenia sa obmedzuje na územie členského štátu, ktorý udelil schválenie.

Ak si žiadateľ želá predať, zapísať do evidencie alebo uviesť do prevádzky v premávke v inom členskom štáte vozidlo, ktorému bol udelené jednotlivé schválenie, poskytne členský štát, ktorý udelil schválenie, na žiadosť žiadateľovi vyhlásenie o technických ustanoveniach, podľa ktorých bolo vozidlo schválené.

([1]) Ú. v. ES L 138, 1.6.1999, s. 57. Smernica naposledy zmenená a doplnená smernicou 2006/103/ES (Ú. v. EÚ L 363, 20.12.2006, s. 344).

▼B

S ohľadom na vozidlo, ktorému členský štát v súlade s ustanoveniami tohto článku udelil jednotlivé schválenie, povolí iný členský štát predaj, evidenciu vozidla alebo jeho uvedenie do prevádzky v premávke, pokiaľ nie je odôvodnene presvedčený, že technické ustanovenia, podľa ktorých bolo vozidlo schválené, nie sú rovnocenné s jeho vlastnými.

7. Na žiadosť výrobcu alebo vlastníka vozidla udeľuje členský štát jednotlivé schválenie pre vozidlo, ktoré spĺňa ustanovenia tejto smernice a prípadne regulačných aktov uvedených v prílohe IV alebo prílohe XI.

V takomto prípade členské štáty uznávajú jednotlivé schválenie a povoľujú predaj a evidenciu vozidla a jeho uvedenie do prevádzky v premávke.

8. Ustanovenia tohto článku sa môžu uplatňovať na vozidlá, ktoré boli typovo schválené podľa tejto smernice a ktoré boli zmenené pred ich prvou evidenciou alebo uvedením do prevádzky v premávke.

Článok 25

Osobitné ustanovenia

1. Postup ustanovený v článku 24 sa môže uplatňovať na konkrétne vozidlo počas po sebe nasledujúcich etáp jeho výroby v súlade s postupom viacstupňového typového schválenia.

2. Postup ustanovený v článku 24 nemôže nahradiť prechodnú etapu v rámci bežného sledu postupu viacstupňového typového schválenia a nemôže sa uplatňovať na účely získania prvého stupňa schválenia vozidla.

KAPITOLA XI

EVIDENCIA, PREDAJ A UVEDENIE DO PREVÁDZKY V PREMÁVKE

Článok 26

Evidencia a predaj vozidiel a ich uvedenie do prevádzky v premávke

1. Bez toho, aby boli dotknuté ustanovenia článkov 29 a 30, členské štáty zaevidujú vozidlá a povolia ich predaj alebo uvedenie do prevádzky v premávke, iba ak sú vybavené platným osvedčením o zhode vydaným v súlade s článkom 18.

V prípade nedokončených vozidiel povolí členský štát predaj takýchto vozidiel, ale môže do doby ich dokončenia odmietnuť ich definitívnu evidenciu a uvedenie do prevádzky v premávke.

2. Vozidlá vyňaté z požiadaviek týkajúcich sa osvedčenia o zhode sa môžu zapísať do evidencie, predávať alebo uviesť do prevádzky v premávke, iba ak spĺňajú príslušné technické požiadavky tejto smernice.

▼B

3. Pokiaľ ide o malé série vozidiel, nesmie počet zaevidovaných a predávaných vozidiel alebo vozidiel uvedených do prevádzky v premávke počas jedného roka presiahnuť počet jednotiek uvedený v prílohe XII časti A.

Článok 27

Evidencia a predaj ukončených sérií vozidiel a ich uvedenie do prevádzky v premávke

1. S výhradou obmedzení uvedených v prílohe XII časti B a len vzhľadom na obmedzenú dobu môžu členské štáty evidovať a povoliť predaj alebo uvedenie do prevádzky v premávke vozidiel zodpovedajúcich typu vozidla, ktorého typové schválenie ES už nie je platné.

Prvý pododsek sa uplatňuje iba na vozidlá na území Spoločenstva, na ktoré sa v čase ich výroby vzťahuje platné typové schválenie ES, ale ktoré neboli zaevidované alebo uvedené do prevádzky v premávke pred tým, ako typové schválenie ES stratilo svoju platnosť.

2. Možnosť v rámci odseku 1 je prípustná v prípade dokončených vozidiel na dobu dvanásť mesiacov odo dňa uplynutia platnosti typového schválenia ES a v prípade dokončovaných vozidiel na dobu osemnástich mesiacov od tohto dňa.

3. Výrobca, ktorý chce využiť ustanovenia podľa odseku 1, predloží žiadosť príslušnému orgánu každého členského štátu, ktorého sa týka uvedenie daných typov vozidiel do prevádzky v premávke. V žiadosti sa musia presne uviesť všetky technické alebo ekonomické dôvody, ktoré týmto vozidlám bránia spĺňať nové technické požiadavky.

Príslušné členské štáty sa do troch mesiacov od prijatia takejto žiadosti rozhodnú, či a v akom počte povolia evidenciu týchto vozidiel na svojom území.

4. Odseky 1, 2, a 3 sa primerane uplatňujú na vozidlá, na ktoré sa vzťahuje národné typové schválenie, ale ktoré sa nezaevidovali ani neuviedli do prevádzky v premávke pred uplynutím platnosti tohto schválenia, pri uplatňovaní článku 45, z dôvodu povinného uplatňovania postupu typového schválenia ES.

5. Členské štáty uplatňujú potrebné opatrenia na zabezpečenie toho, aby sa účinne sledoval počet vozidiel, ktoré sa majú evidovať alebo uviesť do prevádzky v premávke v rámci postupu podľa tohto článku.

Článok 28

Predaj komponentov a samostatných technických jednotiek a ich uvedenie do prevádzky v premávke

1. Členské štáty povolia predaj komponentov alebo samostatných technických jednotiek alebo ich uvedenie do prevádzky v premávke, ak spĺňajú požiadavky príslušných regulačných aktov a iba ak sú riadne označené v súlade s článkom 19.

▼B

2. Odsek 1 sa neuplatňuje v prípade komponentov alebo samostatných technických jednotiek, ktoré sú osobitne skonštruované alebo navrhnuté pre nové vozidlá, na ktoré sa nevzťahuje táto smernica.

3. Odchylne od odseku 1 môžu členské štáty povoliť predaj alebo uvedenie do prevádzky v premávke komponentov alebo samostatných technických jednotiek, ktoré boli vyňaté z jedného alebo viacerých ustanovení regulačného aktu pri uplatňovaní článku 20 alebo ktoré sú určené na montáž do vozidiel, na ktoré sa vzťahujú schválenia udelené podľa článkov 22, 23 alebo 24, ktoré sa týkajú príslušného komponentu alebo samostatnej technickej jednotky.

4. Odchylne od odseku 1 a pokiaľ regulačný akt neustanovuje inak, môžu členské štáty povoliť predaj a uvedenie do prevádzky v premávke komponentov alebo samostatných technických jednotiek, ktoré sú určené na montáž do vozidiel, pre ktoré sa v čase ich uvedenia do prevádzky v premávke nevyžadovalo typové schválenie ES podľa tejto smernice alebo podľa smernice 70/156/EHS.

KAPITOLA XII

OCHRANNÉ DOLOŽKY

Článok 29

Vozidlá, systémy, komponenty alebo samostatné technické jednotky zosúladené s touto smernicou

1. Ak členský štát zistí, že nové vozidlá, systémy, komponenty alebo samostatné technické jednotky, hoci spĺňajú platné požiadavky alebo sú riadne označené, predstavujú vážne nebezpečenstvo pre bezpečnosť cestnej prevádzky alebo vážne poškodzujú životné prostredie alebo verejné zdravie, môže tento členský štát na svojom území na dobu maximálne šiestich mesiacov odmietnuť evidenciu takých vozidiel alebo odmietnuť povoliť predaj takýchto vozidiel, komponentov alebo samostatných technických jednotiek alebo ich uvedenie do prevádzky v premávke.

V takýchto prípadoch dotknutý členský štát bezodkladne zodpovedajúcim spôsobom informuje výrobcu, iné členské štáty a Komisiu a uvedie dôvody, na ktorých sa jeho rozhodnutie zakladá, najmä či je výsledkom:

— nedostatkov v príslušných regulačných aktoch alebo

— nesprávneho uplatňovania príslušných požiadaviek.

2. Komisia sa čo najskôr poradí s dotknutými stranami a predovšetkým so schvaľovacím orgánom, ktorý udelil typové schválenie, s cieľom pripraviť rozhodnutie.

3. Ak sa opatrenia uvedené v odseku 1 prisúdia nedostatkom v príslušných regulačných aktoch, prijmú sa tieto vhodné opatrenia:

— pokiaľ ide o samostatné smernice alebo nariadenia uvedené v časti I prílohy IV, Komisia ich zmení a doplní v súlade s regulačným postupom s kontrolou uvedeným v článku 40 ods. 2,

▼B

— pokiaľ ide o predpisy EHK OSN, Komisia v súlade s postupom uplatniteľným podľa revidovanej dohody z roku 1958 navrhne potrebné zmeny a doplnenia k príslušným predpisom EHK OSN.

4. Ak sa opatrenia uvedené v odseku 1 prisúdia nesprávnemu uplatňovaniu príslušných požiadaviek, prijme Komisia príslušné opatrenia na zabezpečenie súladu s týmito požiadavkami.

Článok 30

Vozidlá, systémy, komponenty alebo samostatné technické jednotky, ktoré nie sú v súlade so schváleným typom

1. Ak členský štát, ktorý udelil typové schválenie ES, zistí, že nové vozidlá, systémy, komponenty alebo samostatné technické jednotky, ktoré majú osvedčenie o zhode alebo značku schválenia, sa nezhodujú s typom, ktorý schválil, vykoná nevyhnutné opatrenia v prípade potreby aj vrátane odobratia typového schválenia na zabezpečenie zhody vyrábaného vozidla, systémov, komponentu alebo samostatnej technickej jednotky so schváleným typom. Schvaľovací orgán takéhoto členského štátu upozorní schvaľovacie orgány ostatných členských štátov na vykonané opatrenia.

2. Na účely odseku 1 sa odchýlky od údajov v osvedčení o typovom schválení ES považujú za nezhodnosť so schváleným typom.

Vozidlo sa nepovažuje za odlišné od schváleného typu, ak sú podľa príslušných regulačných aktov prípustné tolerancie a vozidlo tieto tolerancie rešpektuje.

3. Ak členský štát preukáže, že nové vozidlá, komponenty alebo samostatné technické jednotky s osvedčením o zhode alebo so značkou schválenia sa nezhodujú so schváleným typom, môže požiadať členský štát, ktorý udelil typové schválenie ES, o overenie skutočnosti, či sa vyrábané vozidlá, systémy, komponenty alebo samostatné technické jednotky zhodujú so schváleným typom. Po prijatí takejto požiadavky dotknutý členský štát čo najskôr podnikne potrebné kroky a v každom prípade v priebehu šiestich mesiacov od dátumu žiadosti.

4. Schvaľovací orgán požiada členský štát, ktorý udelil systému, komponentu, samostatnej technickej jednotke alebo nedokončenému vozidlu typové schválenie, aby urobil nevyhnutné opatrenia na opätovné zabezpečenie zhody vyrábaných vozidiel so schváleným typom v týchto prípadoch:

a) typového schválenia ES vozidla, ak sa vozidlo nezhoduje výlučne z dôvodu nezhodnosti systému, komponentu alebo samostatnej technickej jednotky;

b) viacstupňového typového schválenia, ak sa dokončené vozidlo nezhoduje výlučne z dôvodu nezhodnosti systému, komponentu alebo samostatnej technickej jednotky, ktoré tvoria časť nedokončeného vozidla, alebo vinou samotného nedokončeného vozidla.

▼B

Po prijatí takejto požiadavky podnikne dotknutý členský štát čo najskôr potrebné kroky, v prípade potreby v spojení so žiadajúcim členským štátom, a v každom prípade do šiestich mesiacov od dátumu žiadosti. Ak sa zistí nezhodnosť, schvaľovacie orgány členského štátu, ktorý udelil typové schválenie ES systému, komponentu alebo samostatnej technickej jednotke alebo schválenie nedokončeného vozidla, prijmú opatrenia uvedené v odseku 1.

5. Schvaľovacie orgány sa do 20 pracovných dní navzájom informujú o každom odobratí typového schválenia ES a o jeho dôvodoch.

6. Ak členský štát, ktorý udelil typové schválenie ES, popiera nezhodnosť, o ktorej bol informovaný, dotknuté členské štáty sa usilujú o urovnanie sporu. Komisia je o tom informovaná a v prípade potreby uskutoční vhodné rokovania s cieľom dosiahnuť urovnanie sporu.

Článok 31

Predaj a uvedenie do prevádzky v premávke častí alebo vybavenia, ktoré môžu predstavovať značné nebezpečenstvo pre správne fungovanie dôležitých systémov

1. Členské štáty povolia predaj, ponuku na predaj alebo uvedenie do prevádzky v premávke častí alebo vybavenia, ktoré predstavujú vážne nebezpečenstvo pre správne fungovanie systémov dôležitých pre bezpečnosť vozidla alebo jeho environmentálne vlastnosti iba v prípade, že tieto časti alebo vybavenie boli povolené schvaľovacím orgánom v súlade s odsekmi 5 až 10.

2. Časti alebo vybavenie, ktoré podliehajú schváleniu v súlade s odsekom 1, sa zapíšu do zoznamu, ktorý sa uvedie v prílohe XIII. Takémuto rozhodnutiu bude predchádzať hodnotenie, ktoré bude uvedené v správe, a jeho cieľom bude dosiahnutie primeranej rovnováhy medzi týmito prvkami:

a) existenciou závažného rizika pre bezpečnostné alebo environmentálne vlastnosti vozidiel vybavených posudzovanými časťami alebo vybavením a

b) vplyvom uloženia možnej požiadavky na povolenie na hodnotenej časti alebo vybavenie podľa tohto článku na spotrebiteľov a výrobcov po uvedení na trh.

3. Odsek 1 sa neuplatňuje na pôvodné časti alebo vybavenie, na ktoré sa vzťahuje typové schválenie systému vo vzťahu k vozidlu a na časti alebo vybavenie, ktoré sú typovo schválené v súlade s ustanoveniami jedného z regulačných aktov uvedených v zozname v prílohe IV okrem prípadu, keď sa tieto schválenia vzťahujú na iné aspekty než tie, ktoré sú uvedené v odseku 1. Odsek 1 sa nevzťahuje na časti alebo vybavenie výhradne vyrobené pre pretekárske vozidlá, ktoré nie sú určené na používanie na verejných komunikáciách. Ak časti alebo vybavenie, ktoré sú zahrnuté do prílohy XIII, sú určené na pretekárske účely a na použitie na ceste, môžu byť tieto časti alebo vybavenie predávané alebo ponúkané na predaj verejnosti na použitie v cestných vozidlách, ak spĺňajú požiadavky tohto článku.

▼B

V prípade potreby prijme Komisia ustanovenia na určenie častí alebo vybavenia uvedených v tomto odseku.

4. Komisia po konzultácii so zúčastnenými stranami určí postup a požiadavky týkajúce sa postupu povoľovania uvedeného v odseku 1 a prijme opatrenia na následnú aktualizáciu zoznamu stanoveného v prílohe XIII. Tieto požiadavky obsahujú predpisy týkajúce sa bezpečnosti, ochrany životného prostredia a podľa potreby skúšobných noriem. Môžu sa zakladať na regulačných aktoch uvedených v prílohe IV, môžu sa vypracovať podľa príslušného stavu bezpečnostnej, environmentálnej a skúšobnej technológie, alebo ak je to vhodný spôsob na dosiahnutie požadovaných bezpečnostných alebo environmentálnych cieľov, môžu pozostávať z porovnania časti alebo vybavenia s vlastnosťami pôvodného vozidla prípadne niektorej z jeho častí.

5. Na účely odseku 1 výrobca častí alebo vybavenia predloží na schvaľovaciemu orgánu protokol o skúške, ktorý vypracuje určená technická služba, ktorá osvedčí, že časti alebo vybavenie, na ktoré sa žiada povolenie, spĺňajú požiadavky uvedené v odseku 4. Výrobca môže podať len u jedného schvaľovacieho orgánu len jednu žiadosť na typ časti.

Žiadosť obsahuje údaje o výrobcovi častí alebo vybavenia, typ, identifikačné číslo a čísla dielov častí alebo vybavenia, na ktoré sa žiada povolenie, ako aj názov výrobcu vozidla, typ vozidla a podľa potreby rok výroby a iné dôležité informácie umožňujúce identifikáciu vozidla, pre ktoré je určená montáž týchto častí alebo vybavenia.

Ak je schvaľovací orgán po zohľadnení protokolu o skúške a iných dokladov presvedčený, že predmetné časti alebo vybavenie spĺňajú požiadavky uvedené v odseku 4, bez neodôvodneného odkladu vydá výrobcovi osvedčenie. Toto osvedčenie oprávni časti alebo vybavenie na predaj, na ponuku na predaj alebo na montáž do vozidiel v Spoločenstve, pokiaľ odsek 9 druhý pododsek neustanovuje inak.

6. Každá časť alebo vybavenie povolené podľa tohto článku sa primerane označí.

Komisia stanoví požiadavky na označovanie a balenie, ako aj vzor a systém číslovania osvedčenia uvedeného v odseku 5.

7. Opatrenia uvedené v odsekoch 2 až 6 sa prijmú v súlade s regulačným postupom s kontrolou uvedeným v článku 40 ods. 2, pretože sú navrhnuté tak, aby zmenili prvky tejto smernice, ktoré nemajú zásadný význam, okrem iného jej doplnením.

8. Výrobca bezodkladne informuje schvaľovací orgán, ktorý vydal osvedčenie, o každej zmene ovplyvňujúcej podmienky, za ktorých bolo vydané. Schvaľovací orgán rozhodne o tom, či sa osvedčenie musí preskúmať alebo znovu vydať a či sú potrebné nové skúšky.

Výrobca je zodpovedný za zabezpečenie toho, aby sa časti alebo vybavenie vyrobili a naďalej vyrábali za podmienok, za akých sa vydalo osvedčenie.

▼B

9. Pred vydaním každého povolenia overí schvaľovací orgán, či sú zabezpečené primerané opatrenia a postupy na zabezpečenie účinnej kontroly zhody výroby.

Ak schvaľovací orgán zistí, že sa podmienky na vydanie povolenia už neplnia, požiada výrobcu, aby prijal nevyhnutné opatrenia na zabezpečenie toho, aby sa časti alebo vybavenie opäť zosúladili. Ak to je nevyhnutné, odoberie povolenie.

10. Vždy, keď sa členské štáty v súvislosti s osvedčeniami uvedenými v odseku 5 nezhodnú, oznámia to Komisii. Komisia prijme primerané opatrenia vrátane toho, že v prípade potreby po porade s členskými štátmi vyžiada odobratie povolenia.

11. Tento článok sa neuplatňuje na časť alebo vybavenie pred ich uvedením na zozname v prílohe XIII. Na uvedenie údajov alebo skupinu údajov v prílohe XIII sa stanoví primerané prechodné obdobie s cieľom umožniť výrobcovi časti alebo vybavenia, aby mohol požiadať o povolenie a získať ho. Zároveň sa v prípade potreby môže určiť dátum, pred ktorým sa vylúčia z uplatňovania tohto článku časti alebo vybavenie určené na typovo schválené vozidlá.

12. Dovtedy, kým sa neprijme rozhodnutie o tom, či sa musí alebo nemusí časť alebo vybavenie zahrnúť do zoznamu uvedeného v odseku 1, si môžu členské štáty ponechať vnútroštátne predpisy o častiach alebo vybavení, ktoré môžu predstavovať závažné riziko pre správne fungovanie systémov dôležitých pre bezpečnosť vozidla alebo pre jeho environmentálne vlastnosti.

Po prijatí takéhoto rozhodnutia prestanú platiť vnútroštátne ustanovenia o predmetných častiach alebo vybavení.

13. Od 29. októbra 2007 neprijmú členské štáty nové ustanovenia o častiach a vybavení, ktoré môžu ovplyvniť správne fungovanie systémov nevyhnutných pre bezpečnosť vozidla alebo jeho environmentálne vlastnosti.

Článok 32

Stiahnutie vozidiel

1. Ak výrobca, ktorému bolo udelené typové schválenie ES, musí pri uplatňovaní ustanovení regulačného aktu alebo smernice 2001/95/ES uskutočniť stiahnutie už predaných, zaevidovaných alebo vozidiel uvedených do prevádzky v premávke, pretože jeden alebo viacero systémov, komponentov alebo samostatných technických jednotiek namontovaných do vozidla, aj v prípade, ak sú náležite schválené v súlade s touto smernicou, predstavuje vážne nebezpečenstvo pre bezpečnosť cestnej premávky alebo vážne poškodzuje životné prostredie, bezodkladne informuje schvaľovací orgán, ktorý udelil schválenie vozidla.

▼B

2. Výrobca navrhne schvaľovaciemu orgánu súbor opravných prostriedkov na vyváženie nebezpečenstva uvedeného v odseku 1. Schvaľovací orgán bezodkladne oboznámi orgány ostatných členských štátov s navrhnutými opatreniami.

Príslušné orgány zabezpečia, aby sa tieto opatrenia účinne vykonávali na ich príslušných územiach.

3. Ak dotknuté orgány považujú opatrenia za nepostačujúce alebo sa domnievajú, že sa nezavádzajú dostatočne rýchlo, bezodkladne o tom informujú schvaľovací orgán, ktorý udelil typové schválenie ES vozidla.

Schvaľovací orgán potom informuje výrobcu. Ak samotný schvaľovací orgán, ktorý vydal typové schválenie ES, nie je spokojný s opatreniami výrobcu, prijme všetky požadované ochranné opatrenia vrátane odobratia typového schválenia ES vozidla, ak výrobca nenavrhne a nevykoná účinné nápravné opatrenia. V prípade odobratia typového schválenia ES vozidla informuje príslušný schvaľovací orgán doporučeným listom alebo rovnocennými elektronickými prostriedkami výrobcu, schvaľovacie orgány ostatných členských štátov a Komisiu do 20 pracovných dní.

4. Tento článok sa uplatňuje aj na súčiastky, ktoré nepodliehajú nijakým požiadavkám podľa regulačného aktu.

Článok 33

Oznámenie o rozhodnutiach a dostupné opravné prostriedky

Vo všetkých rozhodnutiach prijatých v súlade s ustanoveniami prijatými na vykonávanie tejto smernice a vo všetkých rozhodnutiach o odmietnutí alebo odobratí typového schválenia ES alebo o odmietnutí evidencie či zákaze predaja sa podrobne uvedú dôvody, na ktorých sa zakladajú.

Každé rozhodnutie sa oznámi príslušnej strane, ktorá bude súčasne informovaná o dostupných opravných prostriedkoch podľa platných právnych predpisov dotknutého členského štátu a o stanovených časových lehotách na vykonanie takýchto opravných prostriedkov.

KAPITOLA XIII

MEDZINÁRODNÉ PREDPISY

Článok 34

Predpisy EHK OSN požadované pre typové schválenie ES

1. Predpisy EHK OSN, ku ktorým Spoločenstvo pristúpilo a ktoré sú uvedené v prílohe IV časti I a v prílohe XI, sú súčasťou typového schválenia ES vozidla za rovnakých podmienok ako samostatné smernice alebo nariadenia. Uplatňujú sa na kategórie vozidiel uvedené v príslušných stĺpcoch tabuľky prílohy IV časti I a prílohy XI.

▼B

2. Ak sa Spoločenstvo rozhodne povinne uplatňovať predpis EHK OSN na účely typového schválenia ES vozidla v súlade s článkom 4 ods. 4 rozhodnutia 97/836/ES, prílohy k tomuto rozhodnutiu sa podľa potreby zmenia a doplnia v súlade s regulačným postupom s kontrolou uvedeným v článku 40 ods. 2 tejto smernice. Akt, ktorým sa menia a dopĺňajú prílohy k tejto smernici, tiež presne stanoví dátumy povinného uplatňovania predpisu EHK OSN alebo jeho zmien a doplnení. Členské štáty zrušia alebo upravia akýkoľvek vnútroštátny právny predpis, ktorý nie je zlučiteľný s daným predpisom EHK OSN.

Ak takýto predpis EHK OSN nahrádza existujúcu samostatnú smernicu alebo nariadenie, príslušná položka v prílohe IV časti I a v prílohe XI sa nahradí číslom predpisu EHK OSN a zodpovedajúca položka v prílohe IV časti II sa vypustí v súlade s rovnakým postupom.

3. V prípade uvedenom v odseku 2 druhom pododseku sa samostatná smernica alebo nariadenie nahradené predpisom EHK OSN zruší v súlade s regulačným postupom s kontrolou uvedeným v článku 40 ods. 2.

Ak sa samostatná smernica zruší, členský štát zruší akýkoľvek vnútroštátny právny predpis, ktorý sa prijal na transpozíciu tejto smernice.

4. V tejto smernici alebo v jednotlivých smerniciach alebo nariadeniach možno uviesť priame odkazy na medzinárodné normy a predpisy bez toho, aby sa opakovali v právnom rámci Spoločenstva.

Článok 35

Rovnocennosť predpisov EHK OSN so smernicami alebo nariadeniami

1. Predpisy EHK OSN uvedené v časti II prílohy IV sa uznávajú za rovnocenné so zodpovedajúcimi samostatnými smernicami alebo nariadeniami v takej miere, v akej majú rovnaký rozsah pôsobnosti a predmet úpravy.

Schvaľovacie orgány členských štátov prijmú schválenia udelené v súlade s týmito predpismi EHK OSN a prípadne i príslušné schvaľovacie značky namiesto zodpovedajúcich schválení a značiek schválenia udelených v súlade s rovnocennou samostatnou smernicou alebo nariadením.

2. Ak sa Spoločenstvo rozhodne uplatňovať na účely odseku 1 nový predpis EHK OSN alebo zmenený a doplnený predpis EHK OSN, časť II prílohy IV k tejto smernici sa podľa potreby zmení a doplní. Uvedené opatrenia navrhnuté tak, aby sa zmenili prvky tejto smernice, ktoré nemajú zásadný význam, sa prijmú v súlade s regulačným postupom s kontrolou uvedeným v článku 40 ods. 2.

▼B

Článok 36

Rovnocennosť s inými nariadeniami

Na návrh Komisie môže Rada kvalifikovanou väčšinou uznať rovnocennosť medzi podmienkami alebo ustanoveniami na typové schválenie ES systémov, komponentov a samostatných technických jednotiek, ktoré sú stanovené touto smernicou a postupmi stanovenými medzinárodnými predpismi alebo predpismi tretích krajín v rámci viacstranných alebo dvojstranných dohôd medzi Spoločenstvom a tretími krajinami.

KAPITOLA XIV

POSKYTOVANIE TECHNICKÝCH INFORMÁCIÍ

Článok 37

Informácie pre užívateľov

1. Výrobca nesmie poskytnúť žiadne technické informácie súvisiace s údajmi ustanovenými v tejto smernici alebo v regulačných aktoch uvedených v prílohe IV, ktoré sa odlišujú od údajov schválených schvaľovacím orgánom.

2. Ak to osobitné ustanovenia regulačného aktu umožňujú, výrobca sprístupní užívateľom všetky dôležité informácie a potrebné pokyny, ktoré opisujú všetky osobitné podmienky alebo obmedzenia, ktoré sa viažu na používanie vozidla, komponentu alebo samostatnej technickej jednotky.

Takéto informácie sa poskytujú v úradných jazykoch Spoločenstva. Ustanovia sa v súlade so schvaľovacím orgánom v príslušných sprievodných dokumentoch, ako napr. v príručke majiteľa alebo v knihe údržby.

Článok 38

Informácie pre výrobcov komponentov alebo samostatných technických jednotiek

1. Výrobca vozidla sprístupní výrobcom komponentov alebo samostatných technických jednotiek všetky tieto údaje vrátane, podľa okolností, výkresov osobitne uvedených v prílohe alebo v doplnku k regulačnému aktu, ktoré sú potrebné na typové schválenie ES komponentov alebo samostatných technických jednotiek, alebo ktoré sú potrebné na získanie povolenia podľa článku 31.

Výrobca vozidla môže na výrobcu komponentov alebo samostatných technických jednotiek uložiť záväznú dohodu s cieľom ochrany dôvernosti všetkých informácií, ktoré nie sú zverejnené, alebo na ktoré sa vzťahujú práva duševného vlastníctva.

2. Výrobca komponentov alebo samostatných technických jednotiek v postavení držiteľa osvedčenia o typovom schválení ES, ktoré v súlade s článkom 10 ods. 4 obsahuje obmedzenia použitia alebo osobitné podmienky montáže prípadne oboje, poskytne o nich výrobcovi vozidla podrobné informácie.

▼B

Ak to ustanovenia regulačného aktu umožňujú, poskytne výrobca komponentov alebo samostatných technických jednotiek spolu s vyrobenými komponentmi alebo samostatnými technickými jednotkami pokyny súvisiace s obmedzením použitia alebo osobitými podmienkami montáže, prípadne oboje.

KAPITOLA XV

VYKONÁVACIE OPATRENIA, ZMENY A DOPLNENIA

Článok 39

Vykonávacie opatrenia, zmeny a doplnenia k tejto smernici, k samostatným smerniciam a nariadeniam

1. Komisia prijme opatrenia nevyhnutné na vykonávanie každej samostatnej smernice alebo nariadenia v súlade s pravidlami stanovenými v každej dotknutej smernici alebo nariadení.

2. Komisia prijme zmeny a doplnenia k prílohám k tejto smernici alebo k ustanoveniam samostatných smerníc alebo nariadení uvedených v prílohe IV časti I, ktoré je potrebné prispôsobiť rozvoju vedecko-technických poznatkov alebo konkrétnym potrebám osôb so zdravotným postihnutím.

3. Komisia prijme zmeny a doplnenia k tejto smernici, ktoré sú potrebné na stanovenie technických požiadaviek pre malé série vozidiel, vozidiel schválených podľa individuálneho schvaľovacieho postupu a vozidiel na osobitné účely.

4. Ak Komisia zistí vážne ohrozenie účastníkov cestnej premávky alebo životného prostredia, ktoré si vyžaduje naliehavé opatrenia, môže zmeniť a doplniť ustanovenia samostatných smerníc alebo nariadení uvedených v prílohe IV časti I.

5. Komisia prijme zmeny a doplnenia, ktoré sú nevyhnutné v záujme dobrej správy vecí verejných, najmä tie, ktoré sú potrebné na zabezpečenie súdržnosti samostatných smerníc alebo nariadení uvedených v prílohe IV časti I, buď medzi nimi alebo s inými právnymi predpismi Spoločenstva.

6. Ak sa pri uplatňovaní rozhodnutia 97/836/ES prijmú nové predpisy EHK OSN alebo zmeny a doplnenia k existujúcim predpisom EHK OSN, Komisia zodpovedajúcim spôsobom zmení a doplní prílohy k tejto smernici.

7. Každá nová samostatná smernica alebo nariadenie doplní príslušné zmeny a doplnenia k prílohám k tejto smernici.

8. Prílohy k tejto smernici možno zmeniť a doplniť prostredníctvom nariadení.

9. V súlade s regulačným postupom s kontrolou uvedeným v článku 40 ods. 2 sa prijímajú opatrenia uvedené v tomto článku, ktorých cieľom je zmeniť prvky tejto smernice, ktoré nemajú podstatný význam, ako aj samostatných smerníc a nariadení vrátane ich doplnenia.

▼B

Článok 40

Výbor

1. Komisii pomáha výbor, ktorý sa uvádza ako „Technický výbor – motorové vozidlá“ (TCMV).

2. Ak sa odkazuje na tento odsek, uplatňuje sa článok 5a ods. 1 až 4 a článok 7 rozhodnutia 1999/468/ES so zreteľom na jeho článok 8.

3. Ak sa odkazuje na tento odsek, uplatňujú sa články 5 a 7 rozhodnutia 1999/468/ES so zreteľom na jeho článok 8.

Lehota ustanovená v článku 5 ods. 6 rozhodnutia 1999/468/ES je 3 mesiace.

KAPITOLA XVI

URČENIE TECHNICKÝCH SLUŽIEB A ICH OZNAMOVANIE

Článok 41

Určenie technických služieb

1. Ak členský štát určí technickú službu, musí spĺňať ustanovenia tejto smernice.

2. Technické služby vykonávajú skúšky potrebné na schválenie alebo na ne dohliadajú, alebo vykonávajú kontroly uvedené v tejto smernici alebo v regulačnom akte uvedenom v prílohe IV s výnimkou prípadov, ak sú osobitne povolené alternatívne postupy. Nemôžu vykonávať skúšky ani kontroly, na ktoré neboli náležite určené.

3. Technické služby patria v závislosti od svojej pôsobnosti do jednej alebo viacerých z týchto štyroch kategórii činností:

a) kategória A, technické služby, ktoré vo svojich vlastných zariadeniach vykonávajú skúšky uvedené v tejto smernici a v regulačných aktoch uvedených v prílohe IV;

b) kategória B, technické služby, ktoré dohliadajú na skúšky uvedené v tejto smernici a v regulačných aktoch uvedených v prílohe IV, ktoré sa vykonávajú v zariadeniach výrobcu alebo zariadeniach tretej strany;

c) kategória C, technické služby, ktoré pravidelne hodnotia a sledujú postupy výrobcu a kontrolujú tak zhodu výroby;

d) kategória D, technické služby, ktoré dohliadajú na skúšky alebo vykonávajú skúšky či kontroly v rámci dohľadu nad zhodou výroby.

4. Technické služby preukážu zodpovedajúce zručnosti, konkrétne technické znalosti a overené skúsenosti v určitých oblastiach, na ktoré sa vzťahuje táto smernica a regulačné akty uvedené v prílohe IV.

▼B

Okrem toho technické služby spĺňajú normy uvedené v doplnku 1 k prílohe V, ktoré sú významné pre činnosti, ktoré vykonávajú. Táto požiadavka sa však neuplatňuje na účely posledného stupňa viacstupňového postupu typového schválenia uvedeného v článku 25 ods. 1.

5. Schvaľovací orgán môže pôsobiť ako technická služba pre jednu alebo viac činností uvedených v odseku 3.

6. Výrobca alebo subdodávateľská strana konajúca v jeho mene sa môže určiť za technickú službu činností kategórie A so zreteľom na regulačné akty uvedené v prílohe XV.

Komisia v prípade potreby zmení a doplní zoznam týchto regulačných aktov v súlade s regulačným postupom s kontrolou uvedeným v článku 40 ods. 2.

7. Subjekty uvedené v odsekoch 5 a 6 spĺňajú ustanovenia tohto článku.

8. Iné technické služby tretej krajiny ako tie, ktoré sa určili v súlade s odsekom 6, je možné oznámiť v súlade s článkom 43 iba v rámci dvojstrannej dohody medzi Spoločenstvom a príslušnou treťou krajinou.

Článok 42

Posúdenie zručností technických služieb

1. Zručnosti uvedené v článku 41 sa preukážu správou o posúdení, ktorú stanoví príslušný orgán. Môže obsahovať osvedčenie o akreditácii vydané akreditačným orgánom.

2. Posúdenie, na ktorom je založená správa uvedená v odseku 1 sa vykoná v súlade s ustanoveniami doplnku 2 k prílohe V.

Správa o posúdení sa preskúma najneskôr po troch rokoch.

3. Správa o posúdení sa na požiadanie oznámi Komisii.

4. Schvaľovací orgán, ktorý pôsobí ako technická služba, preukáže súlad prostredníctvom podkladov.

Súlad zahŕňa posúdenie, ktoré vedú audítori nezávislí od posudzovanej činnosti. Takýto audítori môžu byť z tej istej organizácie za predpokladu, že sú riadení autonómne od zamestnancov, ktorí vykonávajú posudzovaciu činnosť.

5. Výrobca alebo subdodávateľská strana konajúca v jeho mene určená ako technická služba spĺňa príslušné ustanovenia tohto článku.

▼B

Článok 43

Postupy oznamovania

1. Členské štáty oznámia Komisii meno, adresu vrátane elektronickej adresy zodpovedných osôb a kategóriu činností s ohľadom na každú určenú technickú službu. Oznámia jej všetky nasledujúce zmeny.

Akt o oznámení uvádza, pre ktorý regulačný akt boli technické služby určené.

2. Technická služba môže vykonávať činnosti opísané v článku 41 na účely typového schválenia, iba ak o tom bola Komisia vopred informovaná.

3. Rovnakú technickú službu môžu určiť a oznámiť viaceré členské štáty bez ohľadu na kategóriu činnosti, ktorú vykonáva.

4. Ak je pri uplatňovaní regulačného aktu potrebné určiť konkrétnu organizáciu alebo príslušný orgán, ktorého činnosť nie je zahrnutá v činnostiach, na ktoré sa vzťahuje článok 41, oznámenie sa vykoná v súlade s ustanoveniami tohto článku.

5. Komisia uverejní na svojej webovej stránke zoznam a podrobné údaje týkajúce sa schvaľovacích orgánov a technických služieb.

KAPITOLA XVII

ZÁVEREČNÉ USTANOVENIA

Článok 44

Prechodné ustanovenia

1. Do prijatia potrebných zmien a doplnení k tejto smernici s cieľom zahrnúť vozidlá, na ktoré sa táto smernica ešte nevzťahuje, alebo s cieľom ukončiť správne a technické ustanovenia týkajúce sa typového schvaľovania iných vozidiel ako vozidiel M_1 vyrábaných v malých sériách a ustanoviť zosúladené správne a technické ustanovenia súvisiace s postupom jednotlivého schválenia a do uplynutia prechodných období ustanovených v článku 45 pokračujú členské štáty v udeľovaní národných schválení pre tieto vozidlá za predpokladu, že sa takéto schválenia zakladajú na zosúladených technických požiadavkách stanovených v tejto smernici.

2. Na žiadosť výrobcu alebo v prípade jednotlivého schválenia na žiadosť majiteľa vozidla a po predložení požadovaných informácií dotknutý členský štát vyplní a vydá osvedčenie o typovom schválení alebo prípadne osvedčenie o jednotlivom schválení. Osvedčenie sa vydá žiadateľovi.

Pre vozidlá rovnakého typu prijímajú ostatné členské štáty overenú kópiu ako dôkaz, že sa vykonali požadované skúšky.

▼B

3. Ak musí byť určité vozidlo, na ktoré sa vzťahuje jednotlivé schválenie, zaevidované v inom členskom štáte, môže tento členský štát od schvaľovacieho orgánu, ktorý jednotlivé schválenie vydal, vyžadovať všetky dodatočné informácie, ktoré podrobne uvádzajú povahu technických požiadaviek, ktoré toto určité vozidlo spĺňa.

4. Do zosúladenia evidenčných a daňových systémov členských štátov vo vzťahu k vozidlám, na ktoré sa vzťahuje táto smernica, môžu členské štáty používať vnútroštátne kódy na uľahčenie evidencie a zdaňovania na svojom území. Na tento účel môžu členské štáty rozdeliť verzie uvedené v časti II prílohy III za predpokladu, že údaje použité na rozdelenie sú jednoznačne uvedené v informačnom spise alebo sa z neho dajú odvodiť jednoduchým výpočtom.

Článok 45

Dátumy žiadostí o typové schválenie ES

1. Pokiaľ ide o typové schválenie ES, udeľujú členské štáty typové schválenie ES novým typom vozidiel od dátumu uvedeného v prílohe XIX.

2. Na žiadosť výrobcu môžu členské štáty udeliť schválenie ES novým typom vozidiel od 29. apríla 2009.

3. Do dátumov uvedených v štvrtom stĺpci tabuľky uvedenej v prílohe XIX sa článok 26 ods. 1 neuplatňuje na nové vozidlá, pre ktoré sa udelilo národné schválenie pred dátumami uvedenými v treťom stĺpci tejto prílohy, alebo na vozidlá, ktoré neboli schválené.

4. Na žiadosť výrobcu a do dátumov určených v stĺpci 3 riadkov 6 a 9 tabuľky uvedenej prílohy XIX členské štáty naďalej poskytujú národné typové schválenie ako alternatívu typového schválenia ES vozidla pre vozidlá kategórie M_2 a M_3 za podmienky, že uvedené vozidlá a ich systémy, komponenty a samostatné technické jednotky sú typovo schválené v súlade s regulačnými aktmi uvedenými v časti I prílohy IV k tejto smernici.

5. Táto smernica nezbavuje platnosti žiadne typové schválenie ES udelené vozidlám kategórie M_1 pred 29. aprílom 2009, ani nebráni rozšíreniu takýchto schválení.

6. Pokiaľ ide o schválenie ES nových typov systémov, komponentov alebo samostatných technických jednotiek uplatňujú členské štáty túto smernicu od 29. apríla 2009.

Táto smernica nezbavuje platnosti žiadne typové schválenie ES udelené systémom, komponentom alebo samostatným technickým jednotkám pred 29. aprílom 2009 ani nebráni rozšíreniu týchto schválení.

▼B

Článok 46

Sankcie

Členské štáty určia sankcie, ktoré sa uplatňujú na porušenie ustanovení tejto smernice a najmä zákazov obsiahnutých v článku 31 alebo z neho vyplývajúcich a regulačných aktov uvedených v prílohe IV časti I a prijmú všetky potrebné opatrenia na ich vykonávanie. Určené sankcie musia byť účinné, primerané a odrádzajúce. Členské štáty oznámia tieto ustanovenia Komisii najneskôr 29. apríla 2009 a čo najskôr jej oznámia akékoľvek ich nasledujúce zmeny.

Článok 47

Posúdenie

1. Najneskôr 29. apríla 2011 informujú členské štáty Komisiu o uplatňovaní postupov typového schválenia stanoveného v tejto smernici, a najmä o uplatňovaní viacstupňového postupu. Komisia v prípade potreby navrhne zmeny a doplnenia, ktoré sa považujú za potrebné na zlepšenie postupu typového schválenia.

2. Na základe informácií poskytnutých podľa odseku 1, Komisia predloží Európskemu parlamentu a Rade správu o uplatňovaní tejto smernice najneskôr 29. októbra 2011. Komisia môže v prípade potreby navrhnúť odklad dátumov uplatňovania uvedených v článku 45.

Článok 48

Transpozícia

1. Členské štáty do 29. apríla 2009 prijmú a uverejnia zákony, iné právne predpisy a správne opatrenia potrebné na dosiahnutie súladu s touto smernicou. Členské štáty bezodkladne informujú Komisiu o znení prijatých ustanovení.

Tieto ustanovenia uplatňujú od 29. apríla 2009.

Keď členské štáty prijmú uvedené ustanovenia, zahrnie sa do nich odkaz na túto smernicu, alebo ich takýto odkaz sprevádza pri príležitosti ich úradného uverejnenia. Obsahujú tiež vyhlásenie, že uvedené odkazy v existujúcich zákonoch, iných právnych predpisoch a správnych opatreniach na smernicu, ktorá sa touto smernicou zrušuje, sa vykladajú ako odkazy na túto smernicu. Podrobnosti o odkaze a znení vyhlásenia upravia členské štáty.

2. Členské štáty oznámia Komisii znenie základných ustanovení vnútroštátnych právnych predpisov, ktoré prijmú v oblasti pôsobnosti tejto smernice.

▼B

Článok 49

Zrušenie

Smernica 70/156/EHS sa zrušuje s účinnosťou od 29. apríla 2009 bez toho, aby boli dotknuté povinnosti členských štátov súvisiace s časovými obmedzeniami na transpozíciu tejto smernice do vnútroštátneho práva a uplatňovanie smerníc uvedených v prílohe XX časti B.

Odkazy na zrušenú smernicu sa vykladajú ako odkazy na túto smernicu a chápu sa v súlade s tabuľkou zhody v prílohe XXI.

Článok 50

Nadobudnutie účinnosti

Táto smernica nadobúda účinnosť dvadsiatym dňom po jej uverejnení v *Úradnom vestníku Európskej únie*.

Článok 51

Adresáti

Táto smernica je určená členským štátom.

▼B

ZOZNAM PRÍLOH

Príloha I — Úplný zoznam informácií na účely typového schválenia ES vozidiel

Príloha II — Všeobecné vymedzenie pojmov, kritériá pre kategorizáciu vozidiel, typy vozidla a typy karosérie

Doplnok 1: Postup kontroly vozidla na zaradenie do kategórie terénnych vozidiel

Doplnok 2: Číslice používané na doplnenie kódov na označenie rôznych typov karosérie

Príloha III — Informačný dokument na účely typového schválenia ES vozidiel

Príloha IV — Požiadavky na účely typového schválenia ES vozidiel

Doplnok 1: Regulačné akty pre typové schválenie ES vozidiel vyrábaných v malých sériách podľa článku 22

Doplnok 2: Požiadavky na schválenie dokončených vozidiel podľa článku 24 patriacich do kategórie M_1 a N_1, vyrobených vo veľkých sériách v tretích krajinách alebo pre tretie krajiny

Príloha V — Postupy, ktoré sa majú dodržať pri typovom schválení ES

Doplnok 1: Normy, ktoré musia spĺňať subjekty uvedené v článku 41

Doplnok 2: Postup pri posudzovaní technických služieb

Doplnok 3: Všeobecné požiadavky týkajúce sa formátu skúšobných protokolov

Príloha VI — Vzory osvedčení typového schválenia

Doplnok: Zoznam regulačných aktov, s ktorými je typ vozidla v súlade

Príloha VII — Systém číslovania typového schvaľovacieho osvedčenia ES

Doplnok: Schvaľovacia značka ES pre komponenty a samostatné technické jednotky

Príloha VIII: Výsledky skúšok

Príloha IX — Osvedčenie ES o zhode

Príloha X — Zhoda výrobných postupov

Príloha XI — Zoznam regulačných aktov, ktoré stanovujú požiadavky na účely typového schválenia ES vozidiel na špeciálne účely

Doplnok 1: Obytné automobily, sanitné vozidlá a pohrebné vozidlá

Doplnok 2: Pancierové vozidlá

Doplnok 3: Vozidlá na prepravu osôb na invalidnom vozíku

Doplnok 4: Ostatné vozidlá na špeciálne účely (vrátane obytných prívesov)

Doplnok 5: Samohybné žeriavy

Doplnok 6: Prípojné vozidlá na prepravu nadmerného nákladu

Príloha XII — Obmedzenia malých sérií a obmedzenia končiacich sérií

▼B

Príloha XIII	Zoznam častí alebo vybavenia, ktoré môžu predstavovať závažné nebezpečenstvo pre správne fungovanie systémov dôležitých pre bezpečnosť vozidla alebo jeho environmentálne vlastnosti, požiadavky na ich výkon, primerané skúšobné postupy, ustanovenia o označovaní a balení
Príloha XIV	Zoznam osvedčení o typovom schválení ES vydaných podľa regulačných aktov
Príloha XV	Regulačné akty, v prípade ktorých možno určiť výrobcu za technickú službu
	Doplnok: Určenie výrobcu za technickú službu
Príloha XVI	Osobitné podmienky pre virtuálne skúšobné metódy a regulačné akty, v prípade ktorých môže výrobca alebo technická služba použiť virtuálne skúšobné metódy
	Doplnok 1: Všeobecné podmienky pre virtuálne skúšobné metódy
	Doplnok 2: Osobitné podmienky týkajúce sa virtuálnych skúšobných metód
	Doplnok 3: Overovací proces
Príloha XVII	Postupy, ktoré sa majú dodržať pri viacstupňovom typovom schválení ES
	Doplnok: Vzor doplnkového štítku výrobcu
Príloha XVIII	Osvedčenie o pôvode vozidla – Vyhlásenie výrobcu základného/nedokončeného vozidla iných kategórií ako M_1
Príloha XIX	Harmonogram uplatňovania tejto smernice, pokiaľ ide o typové schválenie
Príloha XX	Lehoty na transpozíciu zrušených smerníc do vnútroštátnych právnych predpisov
Príloha XXI	Tabuľka zhody

▼M1

PRÍLOHA I

ÚPLNÝ ZOZNAM INFORMÁCIÍ NA ÚČELY TYPOVÉHO SCHVÁLENIA ES VOZIDIEL [a]

Všetky informačné dokumenty v tejto smernici a v samostatných smerniciach alebo nariadeniach pozostávajú iba z výpisov z tohto úplného zoznamu a musia sa pridržiavať jeho systému číslovania.

Nasledujúce informácie sa poskytujú v troch vyhotoveniach a spolu s obsahom. Akékoľvek výkresy sa dodávajú vo vhodnej mierke vo formáte A4 alebo poskladané na tento formát a musia byť dostatočne podrobné. Prípadné fotografie sú dostatočné detailné.

Ak systémy, komponenty alebo samostatné technické jednotky uvedené v tejto prílohe majú elektronické riadenie, dodávajú sa s informáciami týkajúcimi sa ich výkonu.

0. VŠEOBECNÉ

0.1. Značka (obchodné meno výrobcu): .....

0.2. Typ: .....

0.2.0.1. Podvozok: .....

0.2.0.2. Karoséria/dokončené vozidlo: .....

0.2.1. Obchodný(-é) názov (-y) (ak je/sú k dispozícii): .....

0.3. Prostriedky na označenie typu, ak sú vyznačené na vozidle [b]: .....

0.3.0.1. Podvozok: .....

0.3.0.2. Karoséria/dokončené vozidlo: .....

0.3.1. Umiestnenie takého označenia: .....

0.3.1.1. Podvozok: .....

0.3.1.2. Karoséria/dokončené vozidlo: .....

0.4. Kategória vozidla [c]: .....

0.4.1. Klasifikácia(-e) podľa nebezpečného tovaru, ktoré má vozidlo prepravovať: .....

▼M15

0.5. Názov spoločnosti a adresa výrobcu: .....

▼M1

0.6. Miesto a spôsob pripevnenia povinných štítkov a umiestnenie identifikačného čísla vozidla: .....

0.6.1. Na podvozku: .....

0.6.2. Na karosérii: .....

0.7. (Nestanovené)

0.8. Názov(-y) a adresa(-y) montážneho(-ych) závodu(-ov): .....

0.9. Meno a adresa zástupcu výrobcu (ak je ustanovený): .....

1. VŠEOBECNÉ KONŠTRUKČNÉ VLASTNOSTI VOZIDLA:

1.1. Fotografie a/alebo výkresy reprezentatívneho vozidla: .....

1.2. Rozmerový výkres celého vozidla: .....

▼M1

1.3. Počet náprav a kolies: .....

1.3.1. Počet a umiestnenie náprav so zdvojenými kolesami: .....

1.3.2. Počet a umiestnenie riadených náprav: .....

1.3.3. Hnacie nápravy (počet, umiestnenie, prepojenie): .....

1.4. Podvozok (pokiaľ existuje) (celkový výkres): .....

1.5. Materiál pozdĺžnych rámov ([d]): .....

1.6. Umiestnenie a usporiadanie motora: .....

1.7. Kabína vodiča (vpredu alebo normálna kapotovaná) ([e]): .....

1.8. Riadenie: ľavostranné/pravostranné ([1]).

1.8.1. Vozidlo je vybavené na pravostrannú/ľavostrannú ([1]) prevádzku:

▼M15

1.9. Uveďte, či je ťažné vozidlo určené na ťahanie návesov alebo iných prípojných vozidiel a či je prípojné vozidlo návesom, ojovým prívesom, prívesom so stredovou nápravou alebo prívesom s pevným ojom: .....

1.10. Uveďte, či je vozidlo špeciálne určené na prepravu tovaru s regulovanou teplotou: .....

2. HMOTNOSTI A ROZMERY ([f]) ([g]) ([6])

(v kg a mm) (v prípade potreby uveďte odkaz na výkres)

▼M1

2.1. **Rázvor(-y) kolies (plne naložené)** ([g1])**:**

2.1.1. Vozidlá s dvomi nápravami: .....

▼M15

2.1.2. Vozidlá s tromi alebo viacerými nápravami

2.1.2.1. Vzdialenosť medzi susediacimi nápravami, od prvej nápravy vpredu k poslednej náprave vzadu: .....

2.1.2.2. Celková vzdialenosť medzi nápravami: .....

▼M1

2.2. **Točnica:**

2.2.1. V prípade návesov: .....

2.2.1.1. Vzdialenosť medzi osou návesného čapu a najzadnejšou časťou návesu: .....

2.2.1.2. Maximálna vzdialenosť medzi osou návesného čapu točnice a ktorýmkoľvek bodom prednej časti návesu: .....

2.2.1.3. Špeciálny rázvor návesu (podľa definície v bode 7.6.1.2 prílohy I k smernici 97/27/ES): .....

2.2.2. V prípade ťahačov návesov

2.2.2.1. Vyloženie návesného zariadenia (maximálne a minimálne; uveďte prípustné hodnoty v prípade nedokončeného vozidla) ([g2]): .....

2.2.2.2. Maximálna výška točnice (normovaná) ([g3])

▼M1

2.3.	**Rozchod(-y) a šírka(-y) nápravy (náprav)**
2.3.1.	Rozchod každej riaditeľnej nápravy ([g4]): .....
2.3.2.	Rozchod všetkých ostatných náprav ([g4]): .....
2.3.3.	Šírka najširšej zadnej nápravy: .....
2.3.4.	Šírka prvej prednej nápravy (meraná medzi vonkajšími okrajmi pneumatík bez ohľadu na vydutie pneumatík tesne nad zemou): .....
2.4.	**Rozsah rozmerov vozidla (celkových)**
2.4.1.	Podvozok bez karosérie
2.4.1.1.	Dĺžka ([g5]): .....
2.4.1.1.1.	Najväčšia prípustná dĺžka: .....
2.4.1.1.2.	Najmenšia prípustná dĺžka: .....
2.4.1.1.3.	V prípade prípojných vozidiel, najväčšia prípustná dĺžka oja ([g6]): .....
2.4.1.2.	Šírka ([g7]): ....
2.4.1.2.1.	Najväčšia prípustná šírka: .....
2.4.1.2.2.	Najmenšia prípustná šírka: .....
2.4.1.3.	Výška (v pohotovostnom stave) ([g8]) (pri výškovo nastaviteľnom zavesení náprav uveďte normálnu prevádzkovú polohu): ....
2.4.1.4.	Predný previs ([g9]): .....
2.4.1.4.1.	Predný nájazdový uhol ([g10]): … stupňov.
2.4.1.5.	Zadný previs ([g11]): .....
2.4.1.5.1.	Zadný nájazdový uhol ([g12]): … stupňov.
2.4.1.5.2.	Najväčší a najmenší prípustný previs bodu spojenia ([g13]): .....
2.4.1.6.	Svetlá výška (definovaná v bode 4.5 oddielu A prílohy II)
2.4.1.6.1.	Medzi nápravami: .....
2.4.1.6.2.	Pod prednou nápravou (prednými nápravami): .....
2.4.1.6.3.	Pod zadnou nápravou (zadnými nápravami): .....
2.4.1.7.	Prechodový uhol ([g14]): … stupňov.
2.4.1.8.	Extrémna prípustná poloha ťažiska karosérie a/alebo vnútorného vybavenia a/alebo zariadenia a/alebo užitočného zaťaženia: ....
2.4.2.	Podvozok s karosériou
2.4.2.1.	Dĺžka ([g5]): .....
2.4.2.1.1.	Dĺžka ložnej plochy: .....
2.4.2.1.2.	V prípade prípojných vozidiel, najväčšia prípustná dĺžka oja ([g6]): .....
2.4.2.2.	Šírka ([g7]): ....
2.4.2.2.1.	Hrúbka stien (v prípade vozidiel určených na prepravu tovaru s regulovanou teplotou): .....

▼M1

2.4.2.3. Výška (v pohotovostnom stave) ([g8]) (pri výškovo nastaviteľnom zavesení náprav uveďte normálnu prevádzkovú polohu): .....

2.4.2.4. Predný previs ([g9]): .....

2.4.2.4.1. Predný nájazdový uhol ([g10]): … stupňov

2.4.2.5. Zadný previs ([g11]): .....

2.4.2.5.1. Zadný nájazdový uhol ([g12]): … stupňov

2.4.2.5.2. Najväčší a najmenší prípustný previs bodu spojenia ([g13]): .....

2.4.2.6. Svetlá výška (definovaná v bode 4.5 oddielu A prílohy II)

2.4.2.6.1. Medzi nápravami: .....

2.4.2.6.2. Pod prednou nápravou (prednými nápravami): .....

2.4.2.6.3. Pod zadnou nápravou (zadnými nápravami): .....

2.4.2.7. Prechodový uhol ([g14]): … stupňov.

2.4.2.8. Extrémna prípustná poloha ťažiska užitočného zaťaženia (v prípade nerovnomerného zaťaženia): .....

2.4.2.9. Poloha ťažiska vozidla (M_2 and M_3) a jeho najväčšia technicky prípustná naložená hmotnosť v pozdĺžnom, vertikálnom a priečnom smere: .....

2.4.3. Pri karosérii schválenej bez podvozku (vozidlá M_2 a M_3)

2.4.3.1. Dĺžka ([g5]): .....

2.4.3.2. Šírka ([g7]): .....

2.4.3.3. Nominálna výška (v pohotovostnom stave) ([g8]) na plánovanom type podvozkov (pri výškovo nastaviteľnom zavesení náprav uviesť normálnu prevádzkovú polohu): .....

▼M15

2.5. **Minimálna hmotnosť pôsobiaca na riadiacu nápravu resp. nápravy v prípade neúplných vozidiel:**

.....

2.6. **Hmotnosť v pohotovostnom stave** ([h])

a) minimálna a maximálna pre každý variant: .....

b) hmotnosť každej verzie (musí byť poskytnutá tabuľka): .....

2.6.1. Rozloženie tejto hmotnosti na nápravy a, v prípade návesu alebo prípojného vozidla so stredovou nápravou alebo prívesu s pevným ojom, hmotnosť pôsobiaca na bod spojenia: .....

a) minimálna a maximálna pre každý variant: .....

b) hmotnosť každej verzie (musí byť poskytnutá tabuľka): .....

2.6.2. Hmotnosť nadštandardného vybavenia [pozri definíciu stanovenú v článku 2 bode 5 nariadenia Komisie (EÚ) č. 1230/2012 ([7])]: .....

▼M1

2.7. V prípade nedokončeného vozidla **najmenšia hmotnosť dokončeného vozidla** udávaná výrobcom: .....

2.7.1. Rozloženie tejto hmotnosti na nápravy a v prípade návesu alebo prívesu so stredovou nápravou zaťaženie v bode spojenia: .....

2.8. **Najväčšia technicky prípustná naložená hmotnosť'** udávaná výrobcom ([i]) ([3]): .....

2.8.1. Rozloženie tejto hmotnosti na nápravy a v prípade návesu alebo prívesu so stredovou nápravou zaťaženie v bode spojenia ([3]): .....

2.9. **Najväčšia technicky prípustná hmotnosť na každú nápravu:** .....

▼M15

2.10. **Technicky prípustná maximálna hmotnosť na každú skupinu náprav:** .....

2.11. **Technicky prípustná maximálna prípojná hmotnosť ťažného vozidla**

v prípade:

▼M1

2.11.1. ojového prívesu: .....

2.11.2. návesu: .....

2.11.3. prívesu so stredovou nápravou: .....

2.11.3.1. Najväčší pomer previsu spojovacieho zariadenia ([j]) a rázvoru:

2.11.3.2. Najvyššia V-hodnota: … kN.

▼M15

2.11.4. Príves s pevným ojom: .....

2.11.5. Technicky prípustná maximálna naložená hmotnosť jazdnej súpravy stave ([3]): .....

▼M1

2.11.6. Najväčšia hmotnosť nebrzdeného prípojného vozidla: .....

▼M15

2.12. **Technicky prípustná maximálna hmotnosť v bode spojenia:**

2.12.1. Ťažného vozidla: .....

2.12.2. Návesu alebo prívesu so stredovou nápravou alebo prívesu s pevným ojom: .....

▼M1

2.12.3. Najväčšia prípustná hmotnosť spojovacieho zariadenia (ak ho nemontuje výrobca): .....

2.13. **Vybočenie zadnej časti vozidla** (oddiely 7.6.2 a 7.6.3 prílohy I k smernici 97/27/ES): .....

2.14. **Pomer výkon motora/najväčšia hmotnosť'**: …kW/kg.

▼M1

2.14.1. Pomer výkon motora/technicky prípustná najväčšia naložená hmotnosť jazdnej súpravy (oddiel 7.10 prílohy I k smernici 97/27/ES): …kW/kg

2.15. **Stúpavosť** (samotné vozidlo) ([4]): … %

▼M15

2.16. **Prípustné maximálne evidenčné/prevádzkové hmotnosti (nepovinné)**

2.16.1. Prípustná maximálna evidenčná/prevádzková naložená hmotnosť: .....

2.16.2. Prípustná maximálna evidenčná/prevádzková hmotnosť na každú nápravu a v prípade návesov alebo prípojných vozidiel so stredovou nápravou, určené zaťaženie v bode spojenia uvedené výrobcom, ak je menšie než technicky prípustná maximálna hmotnosť v bode spojenia: .....

2.16.3. Prípustná maximálna evidenčná/prevádzková hmotnosť na každú skupinu náprav: .....

2.16.4. Prípustná maximálna evidenčná/prevádzková prípojná hmotnosť: .....

2.16.5. Prípustná maximálna evidenčná/prevádzková hmotnosť jazdnej súpravy: .....

▼M1

3. HNACIA JEDNOTKA ([k])

3.1. **Výrobca motora: .....**

3.1.1. Kód motora podľa výrobcu (vyznačený na motore alebo prostredníctvom iných prostriedkov identifikácie): .....

3.1.2. Schvaľovacie číslo (ak je to potrebné) vrátane označenia identifikácie paliva: .....

(len pre vysokovýkonné vozidlá)

3.2. **Spaľovací motor**

3.2.1. *Špecifické údaje o motore*

3.2.1.1. Pracovný princíp: zážihové/vznetové zapaľovanie ([1])

Cyklus: štvortakt/dvojtakt/rotačný ([1])

3.2.1.2. Počet a usporiadanie valcov: .....

3.2.1.2.1. Vŕtanie ([l]): ..... mm

3.2.1.2.2. Zdvih ([1]): ..... mm

▼M1

3.2.1.2.3.	Poradie zapaľovania: .....
3.2.1.3.	Zdvihový objem ([m]): ..... cm^3
3.2.1.4.	Kompresný pomer objemový ([2]): .....
3.2.1.5.	Výkresy spaľovacieho priestoru, hlavy piestu a v prípade zážihových motorov, piestnych krúžkov: .....
3.2.1.6.	Voľnobežné otáčky motora ([2]): ..... min^{-1}
3.2.1.6.1.	Vysoké voľnobežné otáčky motora ([2]): ..... min^{-1}
3.2.1.7.	Objem oxidu uhoľnatého vo výfukových plynoch pri voľnobehu ([2]): ..... % podľa údaju výrobcu (len pri zážihových motoroch)
3.2.1.8.	Najväčší výkon motora ([n]): ..... kW pri ..... min^{-1} (hodnota stanovená výrobcom)
3.2.1.9.	Najväčšie prípustné otáčky motora predpísané výrobcom: ..... min^{-1}
3.2.1.10.	Najvyšší čistý krútiaci moment ([n]): ..... Nm pri ..... min^{-1} (hodnota stanovená výrobcom)

▼M11

3.2.1.11.	(len Euro VI) Odkazy výrobcu na dokumentáciu požadovanú v článkoch 5, 7 a 9 nariadenia (EÚ) č. 582/2011, ktorá umožňuje schvaľovaciemu orgánu ohodnotiť stratégie regulácie emisií a palubné systémy motora s cieľom zabezpečiť správne vykonávanie opatrení na reguláciu NO_x.

▼M1

3.2.2.	*Palivo*
3.2.2.1.	Ľahké úžitkové vozidlá: motorová nafta/benzín/LPG/NG alebo biometán/etanol (E 85)/bionafta/vodík ([1]) ([5])

▼M11

3.2.2.2	Ťažké úžitkové vozidlá nafta/benzín/LPG/NG-H/NG-L/NG-HL/etanol (ED95)/etanol (E85) ([1]) ([5])
3.2.2.2.1.	(len Euro VI) Palivá kompatibilné s používaním motora stanovené výrobcom v súlade s bodom 1.1.2 prílohy I k nariadeniu (EÚ) č. 582/2011 (podľa potreby)

▼M1

3.2.2.3.	Hrdlo palivovej nádrže: zúžený otvor/štítok ([1])
3.2.2.4.	Vozidlo podľa druhu paliva: jednopalivové, dvojpalivové, viacpalivové(flex fuel) ([1])
3.2.2.5.	Najväčší podiel biopaliva v palive (hodnota uvedená výrobcom): ..... % z objemu
3.2.3.	*Palivová(-é) nádrž(-e)*
3.2.3.1.	Prevádzková(-é) palivová(-é) nádrž(-e)
3.2.3.1.1.	Číslo a objem každej nádrže: .....
3.2.3.1.1.1.	Materiál: .....

▼M1

3.2.3.1.2. Výkres a technický opis nádrže(-í) so všetkými spojmi a potrubím pre systém odvzdušnenia a vetrania, uzávery, ventily, upevňovacie zariadenia: .....

3.2.3.1.3. Výkres jasne znázorňujúci umiestnenie nádrže(-í) vo vozidle: .....

3.2.3.2. Rezervná(-é) palivová(-é) nádrž(-e)

3.2.3.2.1. Číslo a objem každej nádrže: .....

3.2.3.2.1.1. Materiál: .....

3.2.3.2.2. Výkres a technický opis nádrže(-í) so všetkými spojmi a potrubím pre systém odvzdušnenia a vetrania, uzávery, ventily, upevňovacie zariadenia: .....

3.2.3.2.3. Výkres jasne znázorňujúci umiestnenie nádrže(-í) vo vozidle: .....

3.2.4. *Prívod paliva*

3.2.4.1. Karburátorom(-mi): áno/nie ([1])

3.2.4.2. Vstrekovaním paliva (len pre vznetový motor): áno/nie ([1])

3.2.4.2.1. Opis systému: .....

3.2.4.2.2. Pracovný princíp: priame vstrekovanie/predkomôrkový/vírivá komôrka ([1])

3.2.4.2.3. Vstrekovacie čerpadlo

3.2.4.2.3.1. Značka(-y): .....

3.2.4.2.3.2. Typ(-y): .....

3.2.4.2.3.3. Najväčšia dodávka paliva ([1]) ([2]): mm^3/zdvih alebo cyklus pri otáčkach čerpadla .... min^{-1} alebo prípadne charakteristický diagram: .....

(Ak je dodaný regulátor plniaceho tlaku, uveďte charakteristickú hodnotu dodávky paliva a plniaci tlak vo vzťahu k otáčkam motora)

3.2.4.2.3.4. Statické časovanie vstrekovania ([2]): .....

3.2.4.2.3.5. Nastavovacia krivka vstrekovania ([2]): .....

3.2.4.2.3.6. Postup kalibrácie: skúšobný stav/motor ([1])

3.2.4.2.4. Regulátor

3.2.4.2.4.1. Typ: .....

3.2.4.2.4.2. Medzné otáčky

3.2.4.2.4.2.1. Rýchlosť, pri ktorých začínajú medzné otáčky pri plnom zaťažení: ..... min^{-1}

3.2.4.2.4.2.2. Maximálne otáčky bez zaťaženia: ..... min^{-1}

3.2.4.2.4.2.3. Voľnobežné otáčky: ..... min^{-1}

3.2.4.2.5. Vstrekovacie potrubie (len pre vysokovýkonné vozidlá)

▼M1

3.2.4.2.5.1.	Dĺžka: ..... mm
3.2.4.2.5.2.	Vnútorný priemer: ..... mm
3.2.4.2.5.3.	Spoločný rázvor, značka a typ: .....
3.2.4.2.6.	Vstrekovač(-e):
3.2.4.2.6.1.	Značka(-y): .....
3.2.4.2.6.2.	Typ(-y): .....
3.2.4.2.6.3.	Otváracítlak ([2]): ..... kPa alebo charakteristický diagram ([2]): .....
3.2.4.2.7.	Systém štartu za studena
3.2.4.2.7.1.	Značka(-y): .....
3.2.4.2.7.2.	Typ(-y): .....
3.2.4.2.7.3.	Opis: .....
3.2.4.2.8.	Pomocné štartovacie zariadenie
3.2.4.2.8.1.	Značka(-y): .....
3.2.4.2.8.2.	Typ(-y): .....
3.2.4.2.8.3.	Opis systému: .....
3.2.4.2.9.	Elektronicky riadené vstrekovanie: áno/nie ([1])
3.2.4.2.9.1.	Značka(-y): .....
3.2.4.2.9.2.	Typ(-y):
3.2.4.2.9.3	Opis systému (V prípade iných systémov ako s plynulým vstrekovaním paliva uveďte zodpovedajúce údaje): .....
3.2.4.2.9.3.1.	Značka a typ riadiacej jednotky (ECU): .....
3.2.4.2.9.3.2.	Značka a typ regulátora paliva: .....
3.2.4.2.9.3.3.	Značka a typ snímača prietoku vzduchu: .....
3.2.4.2.9.3.4.	Značka a typ rozdeľovača paliva: .....
3.2.4.2.9.3.5.	Značka a typ plášťa klapky: .....
3.2.4.2.9.3.6.	Značka a typ snímača teploty vody: .....
3.2.4.2.9.3.7.	Značka a typ snímača teploty vzduchu: .....
3.2.4.2.9.3.8.	Značka a typ snímača tlaku vzduchu: .....
3.2.4.2.9.3.9.	Softvérové kalibračné číslo(-a): .....
3.2.4.3.	Vstrekom paliva (iba pre zážihové motory): áno/nie ([1])
3.2.4.3.1.	Pracovný princíp: sacie potrubie (jednobodové/viacbodové)/ priame vstrekovanie ([1])/iné (uveďte) .....
3.2.4.3.2.	Značka(-y): .....
3.2.4.3.3.	Typ(-y): .....
3.2.4.3.4.	Opis systému (V prípade iných systémov ako s plynulým vstrekovaním paliva uviesť zodpovedajúce údaje): .....
3.2.4.3.4.1.	Značka a typ riadiacej jednotky (ECU): .....
3.2.4.3.4.2.	Značka a typ regulátora paliva: .....
3.2.4.3.4.3.	Značka a typ snímača prietoku vzduchu: .....

▼M1

3.2.4.3.4.4.	Značka a typ rozdeľovača paliva: .....
3.2.4.3.4.5.	Značka a typ tlakového regulátora: .....
3.2.4.3.4.6.	Značka a typ mikrospínača: .....
3.2.4.3.4.7.	Značka a typ skrutky na nastavenie voľnobehu: .....
3.2.4.3.4.8.	Značka a typ plášťa klapky: .....
3.2.4.3.4.9.	Značka a typ snímača teploty vody: .....
3.2.4.3.4.10.	Značka a typ snímača teploty vzduchu: .....
3.2.4.3.4.11.	Značka a typ snímača tlaku vzduchu: .....
3.2.4.3.4.12.	Softvérové kalibračné číslo(-a): .....
3.2.4.3.5.	Vstrekovače: otvárací tlak (2): ... kPa alebo charakteristický diagram: .....
3.2.4.3.5.1.	Značka: .....
3.2.4.3.5.2.	Typ: .....
3.2.4.3.6.	Časovanie vstrekovania: .....
3.2.4.3.7.	Systém studeného štartu
3.2.4.3.7.1.	Pracovný(-é) princíp(-y): .....
3.2.4.3.7.2.	Pracovné obmedzenia/nastavenia (1) (2): .....
3.2.4.4.	Palivové čerpadlo
3.2.4.4.1.	Tlak (2) ..... kPa alebo charakteristický diagram (2): .....
3.2.5.	*Elektrický systém*
3.2.5.1.	Menovité napätie: ..... V, kladné/záporné uzemnenie (1)
3.2.5.2.	Generátor
3.2.5.2.1.	Typ: .....
3.2.5.2.2.	Menovitý výkon: ..... VA
3.2.6.	*Systém zapaľovania (iba zážihové motory)*
3.2.6.1.	Značka(-y): .....
3.2.6.2.	Typ(-y): .....
3.2.6.3.	Pracovný princíp: .....
3.2.6.4.	Krivka predstihu zážihu (2): .....
3.2.6.5.	Statické časovanie zážihu (2): ... stupňov pred TDC (horná úvrať)
3.2.6.6.	Zapaľovacie sviečky
3.2.6.6.1.	Značka: .....
3.2.6.6.2.	Typ: .....
3.2.6.6.3.	Nastavenie medzery: ..... mm
3.2.6.7.	Zapaľovacia(-e) cievka(-y)
3.2.6.7.1.	Značka: .....
3.2.6.7.2.	Typ: .....
3.2.7.	*Chladiaci systém: kvapalina/vzduch* (1)
3.2.7.1.	Menovité nastavenie mechanizmu regulácie teploty motora: .....

▼M1

3.2.7.2.	Kvapalina
3.2.7.2.1.	Druh kvapaliny: .....
3.2.7.2.2.	Obehové čerpadlo (-á): áno/nie (1)
3.2.7.2.3.	Vlastnosti: ..... alebo
3.2.7.2.3.1.	Značka(-y): .....
3.2.7.2.3.2.	Typ(-y): .....
3.2.7.2.4.	Prevodový(-é) pomer(-y): .....
3.2.7.2.5.	Opis ventilátora a mechanizmu jeho pohonu: .....
3.2.7.3.	Vzduch
3.2.7.3.1.	Ventilátor: áno/nie (1)
3.2.7.3.2.	Vlastnosti: ..... alebo
3.2.7.3.2.1.	Značka(-y): .....
3.2.7.3.2.2.	Typ(-y): .....
3.2.7.3.3.	Prevodový(-é) pomer(-y): .....
3.2.8.	*Sací systém*
3.2.8.1.	Preplňovač: áno/nie (1)
3.2.8.1.1.	Značka(-y): .....
3.2.8.1.2.	Typ(-y): .....
3.2.8.1.3.	Opis systému (napr. najvyšší plniaci tlak: ... kPa; prípadne vypúšťací ventil): .....
3.2.8.2.	Medzichladič: áno/nie (1)
3.2.8.2.1.	Typ: Vzduch-vzduch/vzduch-voda (1)
3.2.8.3.	Sací podtlak pri menovitých otáčkach a pri 100 % zaťažení (len pre vznetové motory)
3.2.8.3.1.	Najnižšia prípustná hodnota: ..... kPa
3.2.8.3.2.	Najvyššia prípustná hodnota: ..... kPa

▼M11

3.2.8.3.3.	(len Euro VI) Skutočný podtlak v sacom systéme pri menovitých otáčkach a pri 100-percentnom zaťažení vozidla: kPa

▼M1

3.2.8.4.	Opis a výkresy sacieho potrubia a jeho príslušenstva (pretlaková komora, vykurovacie zariadenie, prídavné prívody vzduchu atď.): .....
3.2.8.4.1.	Opis sacieho potrubia motora (vrátane výkresov a/alebo fotografií): .....
3.2.8.4.2.	Vzduchový filter, výkresy: ..... alebo
3.2.8.4.2.1.	Značka(-y): .....
3.2.8.4.2.2.	Typ(-y): .....
3.2.8.4.3.	Sací tlmič, výkresy: ..... alebo
3.2.8.4.3.1.	Značka(-y): .....
3.2.8.4.3.2.	Typ(-y): .....

▼M1

3.2.9. *Výfukový systém*

3.2.9.1. Opis a/alebo výkres výfukového potrubia: .....

3.2.9.2. Opis a/alebo výkres výfukového systému: .....

▼M11

3.2.9.2.1. (len Euro VI) Opis a/alebo výkres prvkov výfukového systému, ktoré nie sú súčasťou systému motora

▼M1

3.2.9.3. Najvyšší prípustný protitlak výfuku pri menovitých otáčkach motora a pri zaťažení 100 % (len pre vznetové motory): kPa

▼M11

3.2.9.3.1. (len Euro VI) Skutočný protitlak výfukových plynov pri menovitých otáčkach motora a pri 100-percentnom zaťažení vozidla (len vznetové motory): ..... kPa

▼M1

3.2.9.4. Typ, označenie tlmiča(-ov) výfuku: .....

Kde je pre vonkajší hluk potrebné, protihlukové opatrenia v motorovom priestore a na motore: .....

3.2.9.5. Umiestnenie výfukovej rúry: .....

3.2.9.6. Tlmič výfuku obsahujúci vláknité materiály: .....

3.2.9.7. Objem výfukového systému: ..... dm^3

▼M11

3.2.9.7.1. (len Euro VI) Prípustný objem výfukového systému: .. dm^3

▼M1

3.2.10. *Najmenšie prierezy sacích a výstupných otvorov:* .....

3.2.11. *Časovanie ventilov alebo ekvivalentné údaje*

3.2.11.1. Najvyšší zdvih ventilov, uhly otvárania a zatvárania, alebo údaje o časovaní alternatívnych systémov rozdeľovania vo vzťahu k úvratiam. Pre rôznorodý systém časovania, minimálne a maximálne časovanie: .....

3.2.11.2. Referenčné a/alebo nastavovacie rozpätia ([1]): .....

3.2.12. *Prijaté opatrenia proti znečisťovaniu ovzdušia*

3.2.12.1. Zariadenie na recyklovanie plynov z kľukovej skrine (opis a výkresy): .....

▼M11

3.2.12.1.1. (len Euro VI) Zariadenie na recykláciu plynov kľukovej skrine: áno/nie ([2])

Ak áno, opis a výkresy:

Ak nie, vyžaduje sa súlad s prílohou V k nariadeniu (EÚ) č. 582/2011

▼M1

3.2.12.2. Prídavné zariadenia na reguláciu znečistenia (ak existujú a ak nie sú uvedené v inom bode)

3.2.12.2.1. Katalyzátor: áno/nie ([1])

▼**M1**

3.2.12.2.1.1. Počet katalyzátorov a ich konštrukčných prvkov (ďalej uveďte informácie pre každú samostatnú časť)

3.2.12.2.1.2. Rozmery, tvar a objem katalyzátora (-ov): .....

3.2.12.2.1.3. Druh katalytickej činnosti: .....

3.2.12.2.1.4. Celková vrstva drahých kovov: .....

3.2.12.2.1.5. Relatívna koncentrácia: .....

3.2.12.2.1.6. Vložka (štruktúra a materiál): .....

3.2.12.2.1.7. Hustota komôrok: .....

3.2.12.2.1.8. Druh puzdra katalyzátora (-ov): .....

3.2.12.2.1.9. Umiestnenie katalyzátora(-ov) (miesto a referenčná vzdialenosť vo výfukovom potrubí): .....

3.2.12.2.1.10. Tepelný štít: áno/nie ([1])

3.2.12.2.1.11. Regeneračné systémy/metóda systémov ďalšej úpravy výfukových plynov, opis: .....

3.2.12.2.1.11.1. Počet prevádzkových cyklov typu I (alebo ekvivalentných cyklov skúšok motora) na skúšobnom zariadení medzi dvoma cyklami, v ktorých dochádza k regeneračným fázam za podmienok zodpovedajúcich skúške typu I (vzdialenosť „D“ na obrázku 1 v prílohe 13 k predpisu EHK OSN č. 83:

3.2.12.2.1.11.2. Opis metódy použitej na určenie počtu cyklov medzi dvoma cyklami, v ktorých dochádza k regeneračným fázam: .....

3.2.12.2.1.11.3. Parametre na určenie úrovne zaťaženia vyžadovaného pred regeneráciou (t. j. teplota, tlak atď.): .....

3.2.12.2.1.11.4. Opis metódy použitej na zaťaženie systému v skúšobnom postupe opísanom v bode 3.1 prílohy 13 k predpisu EHK OSN č. 83: .....

3.2.12.2.1.11.5. Normálny pracovný rozsah teplôt: ..... K

3.2.12.2.1.11.6. Spotrebiteľné činidlá: áno/nie ([1])

3.2.12.2.1.11.7. Typ a koncentrácia činidla potrebného pre katalytickú činnosť:

3.2.12.2.1.11.8. Normálny pracovný rozsah teplôt činidla: ..... K

3.2.12.2.1.11.9. Medzinárodná norma: .....

3.2.12.2.1.11.10. Frekvencia dopĺňania činidla: nepretržite/pri údržbe ([1]):

3.2.12.2.1.12. Značka katalyzátora: .....

3.2.12.2.1.13. Identifikačné číslo súčiastky: .....

3.2.12.2.2. Kyslíkový snímač: áno/nie ([1])

3.2.12.2.2.1. Značka: .....

3.2.12.2.2.2. Umiestnenie: .....

▼**M1**

3.2.12.2.2.3. Rozsah regulácie: .....

3.2.12.2.2.4. Typ: .....

3.2.12.2.2.5. Identifikačné číslo súčiastky: .....

3.2.12.2.3. Vstrekovanie vzduchu: áno/nie ([1])

3.2.12.2.3.1. Druh (pulzačný vzduch, vzduchové čerpadlo atď.): .....

3.2.12.2.4. Recirkulácia výfukových plynov (EGR): áno/nie ([1])

3.2.12.2.4.1. Charakteristiky (značka, typ, prietok atď.): .....

3.2.12.2.4.2. Vodou chladený systém: áno/nie ([1])

3.2.12.2.5. Systém regulácie výparných emisií: áno/nie ([1])

3.2.12.2.5.1. Podrobný opis zariadení a ich nastavenie: .....

3.2.12.2.5.2. Výkres systému regulácie odparovania: .....

3.2.12.2.5.3. Výkres nádoby s aktívnym uhlím: .....

3.2.12.2.5.4. Hmotnosť vysušeného aktívneho uhlia: ..... g

3.2.12.2.5.5. Schematický náčrt palivovej nádrže s uvedením objemu a materiálu: .....

3.2.12.2.5.6. Výkres tepelného štítu medzi nádržou a výfukovým systémom: .....

3.2.12.2.6. Zachytávač tuhých častíc (PT): áno/nie ([1])

3.2.12.2.6.1. Rozmery, tvar a kapacita zachytávača tuhých častíc: .....

3.2.12.2.6.2. Konštrukcia zachytávača tuhých častíc: .....

3.2.12.2.6.3. Umiestnenie (referenčná vzdialenosť vo výfukovom potrubí):

3.2.12.2.6.4. Metóda alebo systém regenerácie, opis a/alebo výkres: .....

3.2.12.2.6.4.1. Počet prevádzkových cyklov typu I (alebo ekvivalentných cyklov skúšok motora) na skúšobnom zariadení medzi dvoma cyklami, v ktorých dochádza k regeneračným fázam za podmienok zodpovedajúcich skúške typu I (vzdialenosť „D“ na obrázku 1 v prílohe 13 k predpisu EHK OSN č. 83):

3.2.12.2.6.4.2. Opis metódy použitej na určenie počtu cyklov medzi dvoma cyklami, v ktorých dochádza k regeneračným fázam: .....

3.2.12.2.6.4.3. Parametre na určenie úrovne zaťaženia vyžadovaného pred regeneráciou (t. j. teplota, tlak atď.): .....

3.2.12.2.6.4.4 Opis metódy použitej na zaťaženie systému v skúšobnom postupe opísanom v bode 3.1 prílohy 13 k predpisu EHK OSN č. 83): .....

3.2.12.2.6.5. Značka zachytávača tuhých častíc: .....

3.2.12.2.6.6. Identifikačné číslo súčiastky: .....

3.2.12.2.6.7. Normálny pracovný rozsah teplôt ... (K) a tlaku ... (kPa)

(len pre vysokovýkonné vozidlá)

▼M1

3.2.12.2.6.8. V prípade periodickej regenerácie (len pre vysokovýkonné vozidlá)

3.2.12.2.6.8.1. Počet cyklov skúšok ETC medzi 2 regeneráciami (n1): ..... ►M11 (neuplatňuje sa na Euro VI) ◄

▼M11

3.2.12.2.6.8.1.1. (len Euro VI) Počet skúšobných cyklov WHTC bez regenerácie (n):

▼M1

3.2.12.2.6.8.2. Počet cyklov skúšok ETC počas regenerácie (n2): ..... ►M11 (neuplatňuje sa na Euro VI) ◄

▼M11

3.2.12.2.6.8.2.1. (len Euro VI) Počet skúšobných cyklov WHTC s regeneráciou (n_R):

3.2.12.2.6.9. Iné systémy: áno/nie ([1])

3.2.12.2.6.9.1. Opis a činnosť

▼M1

3.2.12.2.7. Palubný diagnostický systém (OBD): áno/nie ([1])

▼M11

3.2.12.2.7.0.1. (len Euro VI) Počet radov motorov so systémom OBD v rámci radu motorov

3.2.12.2.7.0.2. Zoznam radov motorov so systémom OBD (podľa potreby)

3.2.12.2.7.0.3. Číslo radu motorov so systémom OBD do ktorého základný motor/motor patrí:

3.2.12.2.7.0.4. Odkazy výrobcu na dokumentáciu OBD požadovanú v článku 5 ods. 4 písm. c) a článku 9 ods. 4 nariadenia (EÚ) č. 582/2011 a špecifikovanú v prílohe X k uvedenému nariadeniu na schválenie systému OBD

3.2.12.2.7.0.5. Ak je to vhodné, odkaz výrobcu na dokumentáciu o montáži systému motora vybaveného systémom OBD na vozidlo

3.2.12.2.7.0.6. Ak je to vhodné, odkaz výrobcu na dokumentáciu týkajúcu sa montáže systému OBD schváleného motora na vozidlo

3.2.12.2.7.0.7. Písomný opis a/alebo výkres MI ([6])

3.2.12.2.7.0.8. Písomný opis a/alebo výkres mimo palubného komunikačného rozhrania systému OBD ([6])

▼M1

3.2.12.2.7.1. Opis a/alebo výkres ukazovateľa poruchy (MI): .....

3.2.12.2.7.2. Zoznam a účel všetkých komponentov, ktoré systém OBD monitoruje: .....

3.2.12.2.7.3. Písomný opis (všeobecný princíp fungovania) pre

3.2.12.2.7.3.1 Zážihové motory

3.2.12.2.7.3.1.1. Monitorovanie katalyzátora: .....

3.2.12.2.7.3.1.2. Detekcia vynechávania: .....

3.2.12.2.7.3.1.3. Monitorovanie kyslíkového snímača: .....

▼M1

3.2.12.2.7.3.1.4. Ostatné komponenty monitorované systémom OBD: .....

3.2.12.2.7.3.2. Vznetové motory: .....

3.2.12.2.7.3.2.1. Monitorovanie katalyzátora: .....

3.2.12.2.7.3.2.2. Monitorovanie zachytávača častíc: .....

3.2.12.2.7.3.2.3. Monitorovanie elektronického systému prívodu paliva: .....

3.2.12.2.7.3.2.4. Monitorovanie systému deNO_x: .....

3.2.12.2.7.3.2.5 Ostatné komponenty monitorované systémom OBD: .....

3.2.12.2.7.4. Kritériá pre aktiváciu MI (pevne stanovený počet jazdných cyklov alebo štatistická metóda): .....

3.2.12.2.7.5. Zoznam všetkých používaných výstupných kódov a formátov palubného diagnostického systému (s vysvetlením každého): .....

3.2.12.2.7.6. Na účely výroby kompatibilných náhradných dielov alebo dielov na údržbu a diagnostických nástrojov a skúšobných zariadení kompatibilných s OBD poskytne výrobca vozidla tieto dodatočné informácie

3.2.12.2.7.6.1. Opis typu a počtu cyklov predbežného kondicionovania použitých na pôvodné typové schválenie vozidla

3.2.12.2.7.6.2. Opis typu demonštračných cyklov OBD použitých pre pôvodné typové schválenie vozidla pre komponent monitorovaný systémom OBD

3.2.12.7.6.3. Komplexný dokument, ktorý opisuje všetky snímané komponenty so stratégiou na detekciu chýb a aktiváciu indikátora funkčnej poruchy MI (pevne stanovený počet jazdných cyklov alebo štatistická metóda) vrátane zoznamu príslušných sekundárnych snímaných parametrov pre každý komponent monitorovaný systémom OBD. Zoznam všetkých výstupných kódov systému OBD a použitých formátov (s vysvetlením každého) spojených s jednotlivými komponentmi výkonového radu, ktoré súvisia s emisiami a jednotlivými komponentmi, ktoré nesúvisia s emisiami, ak sa monitorovanie komponentu používa na určenie aktivácie MI, vrátane obzvlášť podrobného vysvetlenia údajov uvedených v moduse $05 Test ID $21 až FRF a údajov uvedených v moduse $06

V prípade typov vozidiel, ktoré používajú komunikačné spojenie v súlade s ISO 15765-4 „Cestné vozidlá, diagnostika siete operátora oblasti (CAN) – časť 4: požiadavky na systémy vzťahujúce sa na emisie“, sa poskytuje podrobné vysvetlenie údajov uvedených v moduse $06 Test ID $00 až FRF, pre každú monitorovanú ID systému OBD

3.2.12.2.7.6.4. Uvedené požadované informácie sa môžu zadefinovať prostredníctvom vyplnenia tabuľky opísanej nižšie

▼M1

3.2.12.2.7.6.4.1. Nízko výkonné vozidlá

Komponent	Chybový kód	Stratégia monitorovania	Kritériá detekcie chýb	Kritériá aktivovania MI	Sekundárne parametre	Predbežná úprava	Demonštračná skúška
Katalyzátor	P0420	Signály z kyslíkového snímača 1 a 2	Rozdiel medzi signálmi snímačov 1 a 2	Tretí cyklus	Otáčky motora, zaťaženie motora, A/F modus, teplota katalyzátora	Dva typy cyklu I	Typ I

3.2.12.2.7.6.4.2. Vysokovýkonné vozidlá

Komponent	Chybový kód	Stratégia monitorovania	Kritériá detekcie chýb	Kritériá aktivovania MI	Sekundárne parametre	Predkondiciovanie	Demonštračná skúška
Katalyzátor SCR	Pxxx	Signály z NO_x snímača 1 a 2	Rozdiel medzi signálmi snímačov 1 a 2	Tretí cyklus	Otáčky motora, zaťaženie motora, teplota katalyzátora, činnosť činidla	Tri skúšobné cykly OBD (3 krátke cykly ESC)	Skúšobný cyklus OBD (krátky cyklus ESC)

▼M11

3.2.12.2.7.6.5. (len Euro VI) Štandard komunikačného protokolu OBD ([4]):

3.2.12.2.7.7. (len Euro VI) Odkaz výrobcu na informácie súvisiace s OBD požadované v článku 5 ods. 4 písm. d) a článku 9 ods. 4 nariadenia (EÚ) č. 582/2011 s cieľom splniť ustanovenia o prístupe k informáciám o OBD, oprave a údržbe vozidla, alebo

3.2.12.2.7.7.1. Ako alternatíva k odkazu výrobcu uvedenému v bode 3.2.12.2.7.7, odkaz v dodatku na informačný dokument stanovený v doplnku 4 prílohy I k nariadeniu (EÚ) č. 582/2011, ktorý obsahuje túto tabuľku vyplnenú podľa uvedeného príkladu:

▼M11

Komponent – Poruchový kód – Stratégia monitorovania – Kritériá zisťovania chýb – Kritériá aktivovania MI – Sekundárne parametre – Predbežná úprava – Preukazovacia skúška

Katalyzátor – P0420 – snímač 1 a 2 signálov kyslíka – Rozdiel medzi signálmi snímačov 1 a 2 – 3. cyklus – Otáčky motora, zaťaženie motora, režim A/F – teplota katalyzátora – Dva cykly typu 1 – Typ 1

▼M1

3.2.12.2.8. Ostatné systémy (opis a činnosť): .....

▼M11

3.2.12.2.8.1. (len Euro VI) Systémy na zabezpečenie správneho uplatňovania opatrení na reguláciu NO_x

3.2.12.2.8.2. (len Euro VI) Motor s permanentnou deaktiváciou podnecovania vodiča určený na používanie záchrannými službami alebo vo vozidlách špecifikovaných v článku 2 ods. 3 písm. b) tejto smernice: áno/nie

3.2.12.2.8.3. (len Euro VI) Počet radov motorov vybavených OBD v rámci radu motorov posudzovaných pri zabezpečovaní správneho uplatňovania opatrení na reguláciu NO_x

3.2.12.2.8.4. (len Euro VI) Zoznam radov motorov vybavených OBD (podľa uplatniteľnosti)

3.2.12.2.8.5. (len Euro VI) Číslo radu motorov vybavených OBD, do ktorého základný motor/motor patrí:

3.2.12.2.8.6. (len Euro VI) Najnižšia koncentrácia aktívnej zložky prítomnej v činidle, ktorá neaktivuje varovný systém (CD_{min}): % obj.

3.2.12.2.8.7. (len Euro VI) Ak je to vhodné, odkaz výrobcu na dokumentáciu o montáži systémov do vozidla na zabezpečenie správneho uplatňovania opatrení na reguláciu NO_x

3.2.12.2.8.8. Komponenty systémov na palube vozidla, ktoré zabezpečujú správne uplatňovanie opatrení na reguláciu NO_x

3.2.12.2.8.8.1. Aktivácia pomalého režimu:

„vypnúť po reštartovaní“/„vypnúť po natankovaní“/„vypnúť po zaparkovaní“ ([7])

3.2.12.2.8.8.2. Ak je to vhodné, odkaz výrobcu na dokumentáciu súvisiacu s montážou systémov do vozidla na zabezpečenie správneho uplatňovania opatrení na reguláciu NO_x schváleného motora

3.2.12.2.8.8.3. Písomný opis a/alebo výkres varovného signálu ([6])

▼M1

3.2.12.2.9. Obmedzovač krútiaceho momentu áno/nie ([1])

3.2.12.2.9.1. Opis aktivácie obmedzovača krútiaceho momentu (len pre vysokovýkonné vozidlá): .....

3.2.12.2.9.2. Opis obmedzenia krivky plného zaťaženia (len pre vysokovýkonné vozidlá): .....

▼**M1**

3.2.13. *Opacita dymu*

3.2.13.1. Umiestnenie symbolu koeficientu absorpcie (len pre vznetové motory): .....

3.2.13.2. Výkon pri šiestich bodoch merania (pozri bod 2.1 prílohy III k smernici 72/306/EHS v znení neskorších predpisov)

3.2.13.3. Výkon motora meraný na testovacom zariadení/na vozidle (1)

3.2.13.3.1. Uvedené otáčky a výkon

Body merania	Otáčky motora (min^{-1})	Výkon (kW)
1 ……		
2 ……		
3 ……		
4 ……		
5 ……		
6 ……		

3.2.14. *Podrobnosti o všetkých zariadeniach ovplyvňujúcich hospodárnosť dodávky paliva (ak nie je uvedené v iných položkách):* .....

3.2.15. *Systém plnenia palivom LPG: áno/nie* (1)

3.2.15.1. Schvaľovacie číslo podľa smernice 70/221/EHS (ak sa smernica zmení a doplní tak, aby zahŕňala nádrže pre plynové palivá) alebo schvaľovacie číslo podľa predpisu EHK OSN č. 67 (Ú. v. ES L 76, 6.4.1970, s. 23): .....

3.2.15.2. Elektronická riadiaca jednotka motora pre plnenie zemným plynom (LPG)

3.2.15.2.1. Značka(-y): .....

3.2.15.2.2. Typ(-y): .....

3.2.15.2.3. Možnosti nastavenia týkajúce sa emisií: .....

3.2.15.3. Ďalšia dokumentácia

3.2.15.3.1. Opis ochrany katalyzátora pri prepnutí z benzínu na LPG alebo naopak: .....

3.2.15.3.2. Usporiadanie systému (elektrické prípojky, vákuové prípojky, hadičky na vyrovnávanie tlaku atď.): .....

3.2.15.3.3. Výkres symbolu: .....

3.2.16. *Systém plnenia palivom NG: áno/nie* (1)

3.2.16.1. Schvaľovacie číslo podľa smernice 70/221/EHS (ak sa smernica zmení a doplní tak, aby zahŕňala nádrže pre plynové palivá) alebo schvaľovacie číslo podľa predpisu EHK OSN č. 110 (Ú. v. EÚ L 72, 14.3.2008, s. 113): .....

▼**M1**

3.2.16.2.	Elektronická riadiaca jednotka motora pre plnenie zemným plynom (NG)
3.2.16.2.1.	Značka(-y): .....
3.2.16.2.2.	Typ(-y): .....
3.2.16.2.3.	Možnosti nastavenia týkajúce sa emisií: .....
3.2.16.3.	Ďalšia dokumentácia
3.2.16.3.1.	Opis ochrany katalyzátora pri prepnutí z benzínu na NG alebo naopak: .....
3.2.16.3.2.	Usporiadanie systému (elektrické prípojky, vákuové prípojky, hadičky na vyrovnávanie tlaku atď.): .....
3.2.16.3.3.	Výkres symbolu: .....
3.2.17.	*Špeciálne informácie súvisiace s motormi na plynové palivo pre vysokovýkonné vozidlá (V prípade systémov usporiadaných odlišných spôsobom poskytnúť rovnocenné informácie).*
3.2.17.1.	Palivo: LPG/NG-H/NG-L/NG-HL ([1])
3.2.17.2.	Tlakový regulátor (-y) alebo vaporizér/tlakový regulátor (-y) ([1])
3.2.17.2.1.	Značka(-y): .....
3.2.17.2.2.	Typ(-y): .....
3.2.17.2.3.	Počet stupňov redukcie tlaku: .....
3.2.17.2.4.	Tlak v konečnom štádiu
	najnižší: ..... kPa – najvyšší: .....kPa
3.2.17.2.5.	Počet hlavných bodov nastavenia: .....
3.2.17.2.6.	Počet bodov nastavenia voľnobehu: .....
3.2.17.2.7.	Schvaľovacie číslo: .....
3.2.17.3.	Palivový systém: miešacia jednotka/plynové vstrekovanie/kvapalné vstrekovanie/priame vstrekovanie ([1])
3.2.17.3.1.	Regulácia sily zmesi: .....
3.2.17.3.2.	Opis systému a/alebo diagram a výkresy: .....
3.2.17.3.3.	Schvaľovacie číslo: .....
3.2.17.4.	Miešacia jednotka
3.2.17.4.1.	Počet: .....
3.2.17.4.2.	Značka(-y): .....
3.2.17.4.3.	Typ(-y): .....
3.2.17.4.4.	Umiestnenie: .....
3.2.17.4.5.	Možnosti nastavenia: .....
3.2.17.4.6.	Schvaľovacie číslo: .....
3.2.17.5.	Vstrekovanie do privádzacieho potrubia
3.2.17.5.1.	Vstrekovanie: jednobodové/viacbodové ([1])

▼**M1**

3.2.17.5.2.	Vstrekovanie: nepretržité/súčasne časované/sekvenčne časované ([1])
3.2.17.5.3.	Vstrekovacie zariadenie
3.2.17.5.3.1.	Značka(-y): .....
3.2.17.5.3.2.	Typ(-y): .....
3.2.17.5.3.3.	Možnosti nastavenia: .....
3.2.17.5.3.4.	Schvaľovacie číslo: .....
3.2.17.5.4.	Dopravné čerpadlo (ak je to vhodné)
3.2.17.5.4.1.	Značka(-y): .....
3.2.17.5.4.2.	Typ(-y): .....
3.2.17.5.4.3.	Schvaľovacie číslo: .....
3.2.17.5.5.	Vstrekovač (-e): .....
3.2.17.5.5.1.	Značka(-y): .....
3.2.17.5.5.2.	Typ(-y): .....
3.2.17.5.5.3.	Schvaľovacie číslo: .....
3.2.17.6.	Priame vstrekovanie
3.2.17.6.1.	Vstrekovacie čerpadlo/tlakový regulátor ([1])
3.2.17.6.1.1.	Značka(-y): .....
3.2.17.6.1.2.	Typ(-y): .....
3.2.17.6.1.3.	Časovanie vstrekovania: .....
3.2.17.6.1.4.	Schvaľovacie číslo: .....
3.2.17.6.2.	Vstrekovač(-e): .....
3.2.17.6.2.1.	Značka(-y): .....
3.2.17.6.2.2.	Typ(-y): .....
3.2.17.6.2.3.	Otvárací tlak alebo charakteristický diagram ([2]): .....
3.2.17.6.2.4.	Schvaľovacie číslo: .....
3.2.17.7.	Elektronická riadiaca jednotka (ECU)
3.2.17.7.1.	Značka(-y): .....
3.2.17.7.2.	Typ(-y): .....
3.2.17.7.3.	Možnosti nastavenia: .....
3.2.17.7.4.	Softvérové kalibračné číslo(-a): .....
3.2.17.8.	Špecifické zariadenie pre zemný plyn ako palivo
3.2.17.8.1.	Variant 1 (iba v prípade schválení motorov pre niekoľko špecifických zložení palív)

▼M11

3.2.17.8.1.0.1. (len Euro VI) Samoprispôsobovacia vlastnosť? Áno/Nie ([1])

3.2.17.8.1.0.2. (len Euro VI) Kalibrácia pre osobitné zloženie plynu NG-H/NG-L/NG-HL ([1])

Transformácia pre osobitné zloženie plynu $NG\text{-}H_t/NG\text{-}L_t/NG\text{-}HL_t$ ([1])

▼M1

3.2.17.8.1.1. Zloženie paliva:

metán (CH_4):	základ: ..... % mólov	najmenej ..... % mólov	najviac ..... % mólov
etán (C_2H_6):	základ: ..... % mólov	najmenej ..... % mólov	najviac ..... % mólov
propán (C_3H_8):	základ: ..... % mólov	najmenej ..... % mólov	najviac ..... % mólov
bután (C_4H_{10}):	základ: ..... % mólov	najmenej ..... % mólov	najviac ..... % mólov
C_5/C_5+:	základ: ..... % mólov	najmenej ..... % mólov	najviac ..... % mólov
kyslík (O_2):	základ: ..... % mólov	najmenej ..... % mólov	najviac ..... % mólov
inertné (N_2, He atď.):	základ: ..... % mólov	najmenej ..... % mólov	najviac ..... % mólov

3.2.17.8.1.2. Vstrekovač(-e):

3.2.17.8.1.2.1. Značka(-y): .....

3.2.17.8.1.2.2. Typ(-y): .....

3.2.17.8.1.3. Iné (podľa potreby): .....

3.2.17.8.2. Variant 2 (iba v prípade schválení týkajúcich sa niekoľkých špecifických zložení palív)

3.3. **Elektromotor**

3.3.1. Typ (vinutie, budenie): .....

3.3.1.1. Najvyšší hodinový výkon: ..... kW

3.3.1.2. Prevádzkové napätie: V

3.3.2. Batérie

3.3.2.1. Počet článkov: .....

3.3.2.2. Hmotnosť: ..... kg

3.3.2.3. Kapacita: ..... Ah (ampérhodiny)

3.3.2.4. Umiestnenie: .....

3.4. **Motor alebo kombinácia motora**

3.4.1. *Hybridné elektrické vozidlo:* áno/nie ([1])

3.4.2. *Kategória hybridného elektrického vozidla:* externé nabíjanie/nabíjanie vo vozidle: ([1])

3.4.3. *Prepínač pracovného režimu: áno/nie* ([1])

3.4.3.1. Voliteľné režimy:

3.4.3.1.1. Výlučne elektrický: áno/nie ([1])

3.4.3.1.2. Používajúci výlučne palivo: áno/nie ([1])

3.4.3.1.3. Hybridné režimy: áno/nie ([1])

(ak áno, krátky opis): .....

▼**M1**

3.4.4.	*Opis energetického zásobníkového zariadenia: (batéria, kondenzátor, zotrvačník/generátor)*
3.4.4.1.	Značka(-y): .....
3.4.4.2.	Typ(-y): .....
3.4.4.3.	Identifikačné číslo: .....
3.4.4.4.	Druh elektrochemického článku: .....
3.4.4.5.	Energia: ..... (pre batériu: napätie a kapacita Ah za 2 h, v prípade kondenzátora: J, ...)
3.4.4.6.	Nabíjačka: zabudovaná/externá/bez nabíjačky ([1])
3.4.5.	*Elektrický motor (samostatný opis každého typu elektrického motora)*
3.4.5.1.	Značka: .....
3.4.5.2.	Typ: .....
3.4.5.3.	Primárne použitie: trakčný motor/generátor ([1])
3.4.5.3.1.	Pri použití ako trakčný motor: jedno/viacmotorové (počet) ([1]): .....
3.4.5.4.	Maximálny výkon: ..... kW
3.4.5.5.	Pracovný princíp
3.4.5.5.5.1	Jednosmerný prúd/striedavý prúd/počet fáz: .....
3.4.5.5.2.	s cudzím budením/sériový motor/kompoundný (združený) motor ([1])
3.4.5.5.3.	Synchrónny/asynchrónny ([1])
3.4.6.	*Riadiaca jednotka*
3.4.6.1.	Značka(-y): .....
3.4.6.2.	Typ(-y): .....
3.4.6.3.	Identifikačné číslo: .....
3.4.7.	*Výkonový regulátor*
3.4.7.1.	Značka: .....
3.4.7.2.	Typ: .....
3.4.7.3.	Identifikačné číslo: .....
3.4.8.	*Elektrický dojazd vozidla* ..... km podľa prílohy 7 k predpisu č. 101: .....
3.4.9.	*Odporúčania výrobcu týkajúce sa predkondicionovania:* ....

▼M1

3.5. **Emisie CO_2/spotreba paliva** (o) **(hodnota udaná výrobcom)**

3.5.1. *Množstvo emisií CO_2*

3.5.1.1. Množstvo emisií CO_2 (mestské podmienky): ..... g/km

3.5.1.2. Množstvo emisií CO_2 (mimomestské podmienky): .... g/km

3.5.1.3. Množstvo emisií CO_2 (kombinovaná): ..... g/km

3.5.2. *Spotreba paliva (uveďte podrobnosti týkajúce sa každého testovaného referenčného paliva)*

3.5.2.1. Spotreba paliva (mestské podmienky): ..... l/100 km/m^3/100 km ([1])

3.5.2.2. Spotreba paliva (mimomestské podmienky): .. l/100 km/m^3/100 km ([1])

3.5.2.3. Spotreba paliva (kombinovaná): ..... l/100 km/m^3/100 km ([1])

▼M16

3.5.3. Vozidlo vybavené ekologickou inováciou v zmysle článku 12 nariadenia (ES) č. 443/2009 a vykonávacieho nariadenia (EÚ) č. 725/2011: áno/nie ([1])

3.5.3.1. Typ/variant/verzia štandardného vozidla, ako je vymedzené článku 5 vykonávacieho nariadenia (EÚ) č. 725/2011 (v prípade potreby):

3.5.3.2. Možné interakcie medzi rôznymi ekologickými inováciami: áno/nie ([1])

3.5.3.3. Emisné údaje v súvislosti s použitím ekologických inovácií (tabuľku zopakujte pre každé skúšané referenčné palivo) ([w1])

Rozhodnutie schvaľujúce ekologickú inováciu ([w2])	Kód ekologickej inovácie ([w3])	1. Emisie CO_2 štandardného vozidla (g/km)	2. Emisie CO_2 vozidla s ekologickou inováciou (g/km)	3. Emisie CO_2 štandardného vozidla v rámci skúšobného cyklu typu 1 ([w4])	4. Emisie CO_2 vozidla s ekologickou inováciou v rámci skúšobného cyklu typu 1 (= 3.5.1.3)	5. Faktor vyťaženia (FV), t. j. časový podiel použitia technológie pri bežných prevádzkových podmienkach	Úspory emisií CO_2 $((1-2)-(3-4)) * 5$
xxxx/201x							
					Celková úspora emisií CO_2 (g/km) ([w5])		

([w]) Ekologické inovácie
([w1]) V prípade potreby rozšírte tabuľku tak, aby bola každá ekologická inovácia uvedená v osobitnom riadku.
([w2]) Číslo rozhodnutia Komisie schvaľujúceho danú ekologickú inováciu.
([w3]) Pridelený rozhodnutím Komisie schvaľujúcim danú ekologickú inováciu.
([w4]) So súhlasom orgánu typového schválenia, ak sa namiesto skúšobného cyklu typu 1 použije metóda modelovania, potom sa uvedie ten údaj, ktorý je výsledkom metódy modelovania.
([w5]) Výsledná úspora emisií CO_2 pre každú ekologickú inováciu zvlášť.

▼**M11**

3.5.4. *Emisie CO_2 pre vysokovýkonné motory (len Euro VI)*

3.5.4.1. Skúška WHSC hmotnostných emisií CO_2: ..... g/kWh

3.5.4.2. Skúška WHTC hmotnostných emisií CO_2: ..... g/kWh

3.5.5. *Spotreba paliva pre vysokovýkonné motory (len Euro VI)*

3.5.5.1. Skúška WHSC spotreby paliva: ..... g/kWh

3.5.5.2. Skúška WHTC spotreby paliva: ..... g/kWh

▼**M1**

3.6. **Výrobcom povolené teploty**

3.6.1. *Chladiaci systém*

3.6.1.1. K v a p a l i n o v é c h l a d e n i e

Najvyššia teplota na výstupe: ..... K

3.6.1.2. C h l a d e n i e v z d u c h o m

3.6.1.2.1. Referenčný bod: .....

3.6.1.2.2. Najvyššia teplota v referenčnom bode: ..... K

3.6.2. *Najvyššia výstupná teplota na vstupe do medzichladiča:* . K

3.6.3. *Najvyššia teplota výfukových plynov v mieste, kde výfukové potrubie(-a) susedí(-ia) s vonkajšou(-ými) prírubou(-ami) výfukového potrubia alebo turbodúchadlom:* ..... K

3.6.4. *Teplota paliva*

najnižšia: ..... K – najvyššia: ..... K

Pre dieselové motory na vstupe do vstrekovacieho čerpadla, pre plynom poháňané motory na koncovom stupni regulátora tlaku

3.6.5. *Teplota maziva*

najnižšia: ..... . K – najvyššia: ..... K

3.6.6. *Tlak paliva*

Najnižší: ..... kPa – najvyšší: ..... kPa

V poslednom stupni tlakového regulátora, len pre motory na zemný plyn (NG).

▼M1

3.7. **Príslušenstvo poháňané motorom**

Výkon absorbovaný pomocnými zariadeniami potrebnými pre prevádzku motora stanovený v smernici 80/1269/EHS prílohe I bode 5.1.1 a v prevádzkových podmienkach definovaných v tejto smernici.

Vybavenie	Výkon (kW) absorbovaný pri rôznych otáčkach motora:						
	Voľnobeh	Nízke otáčky	Vysoké otáčky	Otáčky A (*)	Otáčky B (*)	Otáčky C (*)	Referenčné otáčky (**)
P(a) Pomocné zariadenia potrebné na prevádzku motora (absorbovaný výkon sa odpočíta od nameraného výkonu) Pozri príloha 1 bod 6.1.							

(*) ESC skúška.
(**) Iba skúška ETC.

3.8. **Systém mazania**

3.8.1. *Opis systému*

3.8.1.1. Umiestnenie nádrže s mazivom: .....

3.8.1.2. Systém dodávky maziva (čerpadlom/vstrekom do nasávania/zmiešaním s palivom atď.) ([1])

3.8.2. *Olejové čerpadlo*

3.8.2.1. Značka(-y): .....

3.8.2.2. Typ(-y): .....

3.8.3. *Zmes s palivom*

3.8.3.1. Percentuálne zloženie zmesi: .....

3.8.4. *Chladič oleja: áno/nie* ([1])

3.8.4.1. Výkres(-y): ..... alebo

3.8.4.1.1. Značka(-y): .....

3.8.4.1.2. Typ(-y): .....

4. PREVOD ([P])

4.1. **Výkres prevodového ústrojenstva:** .....

4.2. **Druh (mechanický, hydraulický, elektrický atď.):** .....

4.2.1. Stručný opis elektrických/elektronických komponentov (pokiaľ sú): .....

▼M1

4.3. **Moment zotrvačnosti zotrvačníka motora:** .....

4.3.1. Prídavné momenty zotrvačnosti pri nezaradenom prevode: ....

4.4. **Spojka**

4.4.1. Typ: .....

4.4.2. Maximálna zmena krútiaceho momentu: .....

4.5. **Prevodovka**

4.5.1. Typ [ručná/automatická/CVT (plynule meniteľný prevod) ([1])

4.5.2. Umiestnenie vzhľadom na motor: .....

4.5.3. Spôsob ovládania: .....

4.6. **Prevodové pomery**

Prevodový stupeň	Vnútorné prevody prevodovky (pomer otáčok hriadeľa motora k otáčkam výstupného hriadeľa prevodovky)	Koncový prevod(-y) (pomer otáčok výstupného hriadeľa prevodovky k otáčkam hnaných kolies)	Celkové prevodové pomery
Maximum pre CVT (*)			
1			
2			
3			
…			
Minimum pre CVT (*)			
Spätný prevod			

(*) Plynule meniteľný prevod.

4.7. **Najväčšia konštrukčná rýchlosť vozidla (v km/h)** ([q]): .....

4.8. **Tachometer**

4.8.1. Metóda práce a opis hnacieho mechanizmu: .....

4.8.2. Konštanta prístroja: .....

4.8.3. Tolerancia meracieho mechanizmu (podľa bodu 2.1.3 prílohy II k smernici 75/443/EHS): .....

4.8.4. Celkový prevodový pomer (podľa bodu 2.1.2 prílohy II k smernici 75/443/EHS) alebo rovnocenný údaj: .....

4.8.5. Nákres stupnice tachometra alebo iná forma zobrazenia: .....

4.9. **Tachograf:** áno/nie ([1])

4.9.1. Schvaľovacia značka: .....

4.10. **Uzáver diferenciálu:** áno/nie/voliteľný ([1])

▼M13

4.11. **Ukazovateľ radenia prevodových stupňov (GSI)**

▼**M13**

4.11.1. K dispozícii je zvukové znamenie áno/nie ([1]). Ak áno, uveďte opis zvuku a hladiny zvuku pri uchu vodiča v dB(A) (zvukové znamenie je vždy možné zapnúť/vypnúť):

4.11.2. Informácie podľa bodu 4.6 prílohy I k nariadeniu (EÚ) č. 65/2012 (hodnota uvedená výrobcom):

4.11.3. Fotografie a/alebo výkresy ukazovateľa radenia prevodových stupňov a krátky opis komponentov systému a jeho prevádzky:

▼**M1**

5. NÁPRAVY

5.1. Opis každej nápravy: .....

5.2. Značka: .....

5.3. Typ: .....

5.4. Poloha zdvíhateľnej(-ých) nápravy (náprav): .....

5.5. Poloha nápravy (náprav) s premiestniteľným zaťažením: .....

6. ZAVESENIE

6.1. Výkres usporiadania zavesenia: .....

6.2. Typ a konštrukcia zavesenia každej nápravy, skupiny náprav alebo kolesa: .....

6.2.1. Nastavenie výšky: áno/nie/voliteľné ([1])

6.2.2. Stručný opis elektrických/elektronických komponentov (pokiaľ sú): .....

6.2.3. Pneumatické pruženie hnacej(-ích) nápravy (náprav): áno/nie ([1])

6.2.3.1. Pruženie hnacej(-ích) nápravy (náprav) rovnocenné pneumatickému pruženiu: áno/nie ([1])

6.2.3.2. Frekvencia a tlmenie vertikálnej oscilácie odpruženej hmoty:

6.2.4. Pneumatické pruženie hnanej(-ých) nápravy (náprav): áno/nie ([1])

6.2.4.1. Pruženie hnanej(-ých) nápravy (náprav) ekvivalentné pneumatickému pruženiu: áno/nie ([1])

6.2.4.2. Frekvencia a tlmenie vertikálnej oscilácie odpruženej hmoty: .....

6.3. **Charakteristiky pružiacich častí zavesenia,** (konštrukcia, charakteristiky materiálov a rozmery): .....

6.4. **Stabilizátory:** áno/nie/voliteľné ([1])

6.5. **Tlmiče nárazov:** áno/nie/voliteľné ([1])

6.6. **Pneumatiky a kolesá**

6.6.1. *Kombinácia(-e) pneumatika/koleso:*

a) pri pneumatikách uviesť označenie rozmeru, index nosnosti, symbol kategórie rýchlosti, valivý odpor v súlade s ISO 28580 (kde je to vhodné) ([r]);

b) pri kolesách uviesť rozmer(-y) ráfika a jeho hĺbku(-y)

6.6.1.1. Nápravy

6.6.1.1.1. Náprava 1: .....

▼**M1**

6.6.1.1.2. Náprava 2: .....

atď.

6.6.1.2. Náhradné koleso, ak je k dispozícii: .....

6.6.2. *Horná a dolná hranica polomeru valenia*

6.6.2.1. Náprava 1: .....

6.6.2.2. Náprava 2: .....

6.6.2.3. Náprava 3: .....

6.6.2.4. Náprava 4: .....

atď.

6.6.3. *Tlak(-y) pneumatík podľa odporúčania výrobcu vozidla:* … kPa

6.6.4. *Kombinácia reťaz/pneumatika/koleso prednej a/alebo zadnej nápravy, ktorá je podľa odporúčania výrobcu vhodná pre typ vozidla:* .....

6.6.5. *Stručný opis prípadného náhradného kolesa pre dočasné použitie (ak je):* .....

7. RIADENIE

7.1. **Schematický diagram riaditeľnej(-ých) nápravy (náprav) so zobrazením geometrie riadenia:** .....

7.2. **Prevod a ovládanie**

7.2.1. Typ mechanizmu riadenia (podľa potreby špecifikujte pre predné a zadné nápravy): .....

7.2.2. Spojenie s kolesami (vrátane iného ako mechanického prostriedku; podľa potreby špecifikujte pre predné a zadné kolesá): .....

7.2.2.1. Stručný opis elektrických/elektronických komponentov (pokiaľ sa nachádzajú): .....

7.2.3. Spôsob prípadného posilňovania (ak je k dispozícii): .....

7.2.3.1. Metóda a diagram činnosti, značka(-y) a typ(-y): .....

7.2.4. Diagram riadiaceho mechanizmu ako celku zobrazujúci polohu rôznych zariadení vozidla, ktoré ovplyvňujú správanie jeho riadiaceho mechanizmu: .....

7.2.5. Schematický(-é) diagram(-y) ovládania riadenia: .....

7.2.6. Rozsah a metóda nastavenia riadenia ovládacieho mechanizmu (ak existuje): .....

7.3. **Najväčší uhol vychýlenia kolies**

7.3.1. Vpravo: … stupňov; počet otočení volantu (alebo rovnocenné údaje): .....

7.3.2. Vľavo: … stupňov; počet otočení volantu (alebo rovnocenné údaje): .....

8. BRZDY

(Je potrebné uviesť nasledovné údaje vrátane prípadných prostriedkov identifikácie)

▼**M1**

8.1. Druh a charakteristiky bŕzd, ako sú definované v bode 1.6 prílohy I k smernici Rady 71/320/EHS (Ú. v. ES L 205, 6.9.1971, s. 37) vrátane podrobností a výkresov bubnov, kotúčov, hadičiek, značky a typu čeľusťových/doštičkových konštrukčných skupín a/alebo obloženia, účinných brzdiacich plôch, polomeru bubnov, brzdových čeľustí alebo kotúčov, hmotnosť bubnov, zariadení pre nastavenie, príslušné časti nápravy (náprav) a zavesenie: .....

8.2. Pracovný diagram, opis a/alebo výkres brzdových systémov opísaných v bode 1.2 prílohy I k smernici 71/320/EHS s podrobnými údajmi o prevode a ovládaní a výkresmi:

8.2.1. Prevádzkový brzdový systém: .....

8.2.2. Núdzový brzdový systém: .....

8.2.3. Parkovací brzdový systém: .....

8.2.4. Akýkoľvek doplnkový brzdový systém: .....

8.2.5. Automatický brzdový systém v prípade prerušenia spojenia:

8.3. Ovládanie a prevod brzdových systémov prípojného vozidla vo vozidlách určených na ťahanie prípojného vozidla: .....

8.4. Vozidlo je vybavené na ťahanie prípojného vozidla elektrickými/pneumatickými/hydraulickými ([1]) prevádzkovými brzdami: áno/nie ([1])

8.5. Protiblokovací systém: áno/nie/voliteľný ([1])

8.5.1. Na vozidlách s protiblokovacími systémami opis činnosti systému (vrátane akýchkoľvek elektronických častí), elektrická bloková schéma, schéma hydraulického alebo pneumatického obvodu: .....

8.6. Výpočty a krivky podľa doplnku k bodu 1.1.4.2 doplnku prílohy II k smernici 71/320/EHS, alebo ak je to vhodné, podľa dodatku k prílohe XI: .....

8.7. Opis a/alebo výkres dodávky energie (špecifikujte aj pre brzdové systémy s posilňovaním): .....

8.7.1. V prípade brzdových systémov so stlačeným vzduchom, pracovný tlak p2 v tlakovom(-ých) zásobníku(-och): .....

8.7.2. V prípade podtlakových brzdových systémov, počiatočná úroveň energie v zásobníku(-och): .....

8.8. Výpočet brzdového systému: stanovenie pomeru medzi celkovými brzdnými silami na obvode kolies a silou pôsobiacou na ovládací orgán brzdenia: .....

8.9. Stručný opis brzdových systémov podľa bodu 1.6 dodatku k doplnku 1 prílohy IX k smernici 71/320/EHS: .....

8.10. Ak sa nárokuje výnimka zo skúšok typu I a/alebo typu II alebo typu III, uviesť číslo správy v súlade s doplnkom 2 prílohy VII k smernici 71/320/EHS: .....

▼M1

8.11. Údaje o type(-och) odľahčovacieho(-ích) brzdového(-ých) systému(-ov): .....

9. KAROSÉRIA

9.1. Druh karosérie používajúci kódy definované v časti C prílohy II: .....

9.2. Použité materiály a spôsob konštrukcie: .....

9.3. **Dvere pre cestujúcich, zámky a závesy dverí**

9.3.1. Usporiadanie dverí a počet dverí: .....

9.3.1.1. Rozmery, smer a najväčší uhol otvorenia: .....

9.3.2. Výkresy zámkov a závesov a ich umiestnenie na dverách: ...

9.3.3. Technický opis zámkov a závesov: .....

9.3.4. Údaje vrátane rozmerov o vstupoch, schodíkoch a prípadne potrebných držadlách: .....

9.4. **Zorné pole**

9.4.1. Dostatočne podrobné údaje o primárnych referenčných bodoch, ktoré umožňujú ich ľahkú identifikáciu a overenie polohy každého bodu voči ostatným a voči bodu R: .....

9.4.2. Výkres(-y) alebo fotografia(-e) znázorňujúce umiestnenie častí, ktoré sa nachádzajú v rozsahu 180º výhľadu smerom dopredu: .....

9.5. **Čelné sklo a ostatné okná**

9.5.1. *Čelné sklo*

9.5.1.1. Použité materiály: .....

9.5.1.2. Metóda montáže: .....

9.5.1.3. Uhol sklonu: .....

9.5.1.4. Schvaľovacie číslo(-a): .....

9.5.1.5. Príslušenstvo čelného skla a poloha, v ktorej má byť príslušenstvo namontované, spolu so stručným opisom prípadných elektrických/elektronických komponentov: .....

9.5.2. *Ostatné okná*

9.5.2.1. Použité materiály: .....

9.5.2.2. Schvaľovacie číslo(-a): .....

9.5.2.3. Stručný opis elektrických/elektronických komponentov (pokiaľ existujú) mechanizmu otvárania okna: .....

9.5.3. *Zasklenie otváracej strechy:*

9.5.3.1. Použité materiály: .....

9.5.3.2. Schvaľovacie číslo(-a): .....

9.5.4. *Ostatné zasklené plochy:*

9.5.4.1. Použité materiály: .....

9.5.4.2. Schvaľovacie číslo(-a): .....

▼M1

9.6.	**Stierač(-e) čelného skla**
9.6.1.	Podrobný technický opis (vrátane fotografií či výkresov): .....
9.7.	**Ostrekovač čelného skla**
9.7.1.	Podrobný technický opis (vrátane fotografií alebo výkresov), alebo ak je schválený ako samostatná technická jednotka, schvaľovacie číslo: .....
9.8.	**Odmrazovanie a odhmlievanie**
9.8.1.	Podrobný technický opis (vrátane fotografií či výkresov): .....
9.8.2.	Najvyššia spotreba elektrickej energie: … kW
9.9.	**Zariadenia pre nepriamy výhľad**
9.9.1.	Spätné zrkadlá, uveďte pre každé zrkadlo:
9.9.1.1.	Značka: .....
9.9.1.2.	Schvaľovacia značka: .....
9.9.1.3.	Variant: .....
9.9.1.4.	Výkres(-y) zobrazujúce zrkadlo a jeho polohu vzhľadom na konštrukciu vozidla: .....
9.9.1.5.	Údaje o spôsobe pripevnenia vrátane tej časti konštrukcie vozidla, ku ktorým je pripevnené: .....
9.9.1.6.	Doplnkové vybavenie, ktoré môže ovplyvniť výhľad dozadu:
9.9.1.7.	Stručný opis elektronických komponentov nastavovacieho systému (ak sú k dispozícii): .....
9.9.2.	Zariadenia pre nepriamy výhľad iné ako zrkadlá: .....
9.9.2.1.	Druh a charakteristika (ako je úplný opis zariadenia): .....
9.9.2.1.1.	V prípade systému kamera/monitor dosah záberu (mm), kontrast, rozsah jasu, korekcia oslnenia, výkon monitora (čiernobiely/farebný), frekvencia opakovania obrazu, rozsah svietivosti monitora: .....
9.9.2.1.2.	Dostatočne podrobné výkresy zobrazujúce celé zariadenie, vrátane montážnych pokynov; na výkresoch sa musí uviesť poloha schvaľovacej značky ES

▼M1

9.10. **Vnútorné usporiadanie**

9.10.1. *Vnútorná ochrana cestujúcich*

9.10.1.1. Situačné výkresy alebo fotografie zobrazujúce umiestnenie pripojených rezov alebo pohľadov: .....

9.10.1.2. Fotografia alebo výkres, kde je znázornená referenčná zóna vrátane vybraných oblastí uvedených v bode 2.3.1 prílohy I k smernici Rady 74/60/EHS (Ú. v. ES L 38, 11.2.1974, s. 2): .....

9.10.1.3. Fotografie, výkresy a/alebo rozvinutý pohľad vnútorného vybavenia, kde sú znázornené časti priestoru pre cestujúcich a použité materiály (s výnimkou vnútorných spätných zrkadiel), usporiadanie ovládačov, strechy a posuvnej strechy, operadiel, sedadiel a zadnej časti sedadiel: .....

9.10.2. *Usporiadanie a identifikácia ovládačov, oznamovačov a ukazovateľov*

9.10.2.1. Fotografie a/alebo výkresy usporiadania symbolov a ovládačov, oznamovačov a ukazovateľov: .....

9.10.2.2. Tam, kde je to relevantné, fotografie a/alebo výkresy identifikácie ovládačov, oznamovačov a ukazovateľov a častí vozidla uvedených v prílohách II a III k smernici 78/316/EHS: .....

9.10.2.3. S ú h r n n á t a b u ľ k a

Vozidlo je vybavené nasledujúcimi ovládačmi, ukazovateľmi a oznamovačmi podľa príloh II a III k smernici 78/316/EHS:

Ovládače, oznamovače a ukazovatele, pri ktorých je v prípade namontovania povinná ich identifikácia, a symboly, ktoré sa majú na tento účel použiť

Symbol č.	Zariadenie	Ovládač/ukazovateľ (*), ak je	Označené symbolom (*)	Kde (**)	Oznamovač, ak je (*)	Označené symbolom (*)	Kde (**)
1	Hlavné svetlo						
2	Stretávacie svetlá						
3	Diaľkové svetlomety						
4	Obrysové svetlá (bočné)						
5	Predné hmlové svetlomety						
6	Zadné hmlové svetlomety						
7	Korektor sklonu svetlometov						
8	Parkovacie svetlá						

▼**M1**

Symbol č.	Zariadenie	Ovládač/ukazovateľ (*), ak je	Označené symbolom (*)	Kde (**)	Oznamovač, ak je (*)	Označené symbolom (*)	Kde (**)
9	Smerovky						
10	Výstražné svetlá						
11	Stierač čelného skla						
12	Ostrekovač čelného skla						
13	Stierač s ostrekovačom čelného skla						
14	Očisťovač svetiel						
15	Odhmlievanie a odmrazovanie čelného skla						
16	Odhmlievanie a odmrazovanie zadného skla						
17	Ventilátor vetrania						
18	Predhrievanie vznetového motora						
19	Sýtič						
20	Zlyhanie bŕzd						
21	Hladina paliva						
22	Stav nabitia batérie						
23	Teplota chladiaceho média motora						

(*) x = áno
— = nie alebo nie je dostupné samostatne
o = nepovinný údaj.
(**) d = priamo na ovládači, ukazovateli alebo oznamovači
c = v bezprostrednej blízkosti.

▼**M1**

Ovládače, oznamovače a ukazovatele, pri ktorých je v prípade namontovania ich identifikácia nepovinná, a symboly, ktoré sa používajú na ich identifikáciu

Symbol č.	Zariadenie	Ovládač/ukazovateľ (*) ak je	Označené symbolom (*)	Kde (**)	Oznamovač, ak je (*)	Označené symbolom (*)	Kde (**)
1	Parkovacia brzda						
2	Stierač zadného skla						
3	Ostrekovač zadného skla						
4	Stierač a ostrekovač zadného skla						
5	Cyklovač stierača čelného skla						
6	Zariadenie zvukového signálu (klaksón)						
7	Predná kapota						
8	Zadná kapota						
9	Bezpečnostné pásy						
10	Tlak oleja v motore						
11	Bezolovnatý benzín						
…							
…							
…							

(*) x = áno
— = nie alebo nie je dostupné samostatne
o = nepovinný údaj.
(**) d = priamo na ovládači, ukazovateli alebo oznamovači
c = v bezprostrednej blízkosti.

9.10.3. *Sedadlá*

9.10.3.1. Počet miest na sedenie ([s]): .....

9.10.3.1.1. Umiestnenie a usporiadanie: .....

9.10.3.2. Sedadlo(-á) určené na používanie len keď vozidlo stojí: .....

9.10.3.3. Hmotnosť: .....

9.10.3.4. Vlastnosti: pri sedadlách, ktoré nemajú typové schválenie ES ako komponent, opis a výkresy

▼M1

9.10.3.4.1. sedadiel a ich ukotvenia: .....

9.10.3.4.2. systému nastavenia: .....

9.10.3.4.3. systémov posuvu a blokovania: .....

9.10.3.4.4. kotvových úchytiek pásov (ak sú súčasťou konštrukcie sedadla): .....

9.10.3.4.5. častí vozidla použitých ako kotvové úchytky: .....

9.10.3.5. Súradnice alebo výkres bodu R ([t])

9.10.3.5.1. Sedadlo vodiča: .....

9.10.3.5.2. Všetky ostatné miesta na sedenie: .....

9.10.3.6. Konštrukčný uhol operadla

9.10.3.6.1. Sedadlo vodiča: .....

9.10.3.6.2. Všetky ostatné miesta na sedenie: .....

9.10.3.7. Rozsah nastavenia sedadla

9.10.3.7.1. Sedadlo vodiča: .....

9.10.3.7.2. Všetky ostatné miesta na sedenie: .....

9.10.4. *Opierky hlavy*

9.10.4.1. Typy opierok hlavy: integrované/oddeliteľné/samostatné ([1])

9.10.4.2. Schvaľovacie číslo(-a) (ak je/sú k dispozícii): .....

9.10.4.3. Pre ešte neschválené opierky hlavy

9.10.4.3.1. Podrobný opis opierky hlavy, ktorý špecifikuje najmä vlastnosti materiálu alebo materiálov použitých na výplň, a prípadne polohu a špecifikácie výstužových a prichytávacích častí pre typ sedadla, ktoré sa má schvaľovať: .....

9.10.4.3.2. V prípade „samostatnej“ opierky hlavy

9.10.4.3.2.1. Podrobný opis konštrukčnej zóny, v ktorej má byť opierka hlavy namontovaná: .....

9.10.4.3.2.2. Rozmerové výkresy charakteristických častí konštrukcie a opierky hlavy: .....

9.10.5. *Vykurovací systém priestoru pre cestujúcich*

9.10.5.1. Stručný opis typu vozidla z hľadiska vykurovacieho systému, ak vykurovací systém využíva teplo z chladiacej kvapaliny motora: .....

9.10.5.2. Podrobný opis typu vozidla vzhľadom na vykurovanie, ak sa chladiaci vzduch alebo výfukové plyny z motora používajú ako zdroj tepla, vrátane:

9.10.5.2.1. výkresu usporiadania vykurovacieho systému vozidla, ktorý zobrazuje jeho umiestnenie vo vozidle: .....

9.10.5.2.2. výkresu usporiadania výmenníka tepla pri vykurovacích systémoch používajúcich na vykurovanie výfukové plyny alebo časti, kde dochádza k výmene tepla (pri vykurovacích systémov používajúcich na vykurovanie chladiaci vzduch): ..

▼**M1**

9.10.5.2.3. výkresu rezu výmenníka tepla alebo zodpovedajúcich častí, kde dochádza k výmene tepla, s uvedením hrúbky steny, použitých materiálov a vlastností povrchu: .....

9.10.5.2.4. uvedú sa špecifikácie pre ďalšie dôležité komponenty vykurovacieho systému, ako je napríklad ventilátor ohriateho vzduchu, z hľadiska metódy konštrukcie a technických údajov: ...

9.10.5.3. Stručný opis typu vozidla z hľadiska spaľovacieho vykurovacieho systému a automatického riadenia: .....

9.10.5.3.1. výkres usporiadania spaľovacieho vykurovacieho zariadenia, systému sania vzduchu, výfukového systému, palivovej nádrže, systému dodávky paliva (vrátane ventilov) a elektrických vedení, zobrazujúci ich polohu vo vozidle.

9.10.5.4. Najvyššia spotreba elektrickej energie: … kW

9.10.6. *Komponenty ovplyvňujúce správanie mechanizmu riadenia v prípade nárazu.*

9.10.6.1. Podrobný opis vrátane fotografie(-í) a/alebo výkresu(-ov) typu vozidla z hľadiska konštrukcie, rozmerov, obrysov a materiálov časti vozidla, ktorá je pred ovládaním riadenia, vrátane tých komponentov, ktoré sú určené na absorbovanie energie v prípade nárazu na ovládanie riadenia: .....

9.10.6.2. Fotografia(-e) a/alebo výkres(-y) komponentov vozidla iných než tých, ktoré sú opísané v bode 9.10.6.1, a ktoré výrobca po dohode s technickou službou označí ako komponenty ovplyvňujúce správanie riadiaceho mechanizmu v prípade nárazu: ..

9.10.7. *Horľavosť materiálov používaných v konštrukcii interiéru určitých kategórií motorových vozidiel*

9.10.7.1. Materiál(-y) použitý(-é) pre vnútorné obloženie strechy

9.10.7.1.1. Schvaľovacie číslo(-a) komponentu, ak je k dispozícii: .....

9.10.7.1.2. V prípade neschválených materiálov

9.10.7.1.2.1. Základný(-é) materiál(-y)/označenie: ……/… .....

9.10.7.1.2.2. Vrstvený(-é)/jednozložkový(-é) ([1]) materiál(-y), počet vrstiev ([1]): .....

9.10.7.1.2.3. Typ ochrannej vrstvy ([1]): .....

9.10.7.1.2.4. Najväčšia/najmenšia hrúbka: …/…… mm

9.10.7.2. Materiál(-y) použitý(-é) na zadné a bočné steny

9.10.7.2.1. Schvaľovacie číslo(-a) komponentu, ak je/sú k dispozícii: ....

▼M1

9.10.7.2.2. V prípade neschválených materiálov

9.10.7.2.2.1. Základný(-é) materiál(-y)/označenie: …/… .....

9.10.7.2.2.2. Vrstvený(-é)/jednozložkový(-é) (1) materiál(-y), počet vrstiev (1): .....

9.10.7.2.2.3. Typ ochrannej vrstvy (1): .....

9.10.7.2.2.4. Najväčšia/najmenšia hrúbka: ……/…… mm

9.10.7.3. Materiál(-y) použité na podlahu

9.10.7.3.1. Schvaľovacie číslo(-a) komponentu, ak je/sú k dispozícii: ....

9.10.7.3.2. V prípade neschválených materiálov

9.10.7.3.2.1. Základný(-é) materiál(-y)/označenie: ……/… .....

9.10.7.3.2.2. Vrstvený(-é)/jednozložkový(-é) (1) materiál(-y), počet vrstiev (1): .....

9.10.7.3.2.3. Typ ochrannej vrstvy (1): .....

9.10.7.3.2.4. Najväčšia/najmenšia hrúbka: ……/…… mm

9.10.7.4. Materiál(-y) použitý na čalúnenie sedadiel

9.10.7.4.1. Schvaľovacie číslo(-a) komponentu, ak je/sú k dispozícii: ....

9.10.7.4.2. V prípade neschválených materiálov

9.10.7.4.2.1. Základný(-é) materiál(-y)/označenie: …/ .....

9.10.7.4.2.2. Vrstvený(-é)/jednozložkový(-é) (1) materiál(-y), počet vrstiev (1): .....

9.10.7.4.2.3. Typ ochrannej vrstvy (1): .....

9.10.7.4.2.4. Najväčšia/najmenšia hrúbka: …/… mm

9.10.7.5. Materiál(-y) použitý(-é) na vykurovacie a ventilačné potrubie

9.10.7.5.1. Schvaľovacie číslo(-a) komponentu, ak je/sú k dispozícii: ....

9.10.7.5.2. V prípade neschválených materiálov

9.10.7.5.2.1. Základný(-é) materiál(-y)/označenie: ……/ .....

9.10.7.5.2.2. Vrstvený(-é)/jednozložkový(-é) (1) materiál(-y), počet vrstiev (1): .....

9.10.7.5.2.3. Typ ochrannej vrstvy (1): .....

9.10.7.5.2.4. Najväčšia/najmenšia hrúbka: …/… mm

9.10.7.6. Materiál(-y) použitý(-é) na batožinové police

9.10.7.6.1. Schvaľovacie číslo(-a) komponentu, ak je/sú k dispozícii: ....

9.10.7.6.2. V prípade neschválených materiálov

9.10.7.6.2.1. Základný(-é) materiál(-y)/označenie: …/ .....

9.10.7.6.2.2. Vrstvený(-é)/jednozložkový(-é) (1) materiál(-y), počet vrstiev (1): .....

9.10.7.6.2.3. Typ ochrannej vrstvy (1): .....

9.10.7.6.2.4. Najväčšia/najmenšia hrúbka: …/… mm

9.10.7.7. Materiál(-y) použitý(-é) na iné účely

9.10.7.7.1. Predpokladaný účel použitia: .....

▼M1

9.10.7.7.2. Schvaľovacie číslo(-a) komponentu, ak je/sú k dispozícii: ....

9.10.7.7.3. V prípade neschválených materiálov

9.10.7.7.3.1. Základný(-é) materiál(-y)/označenie: …/ .....

9.10.7.7.3.2. Vrstvený(-é)/jednozložkový(-é) ([1]) materiál(-y), počet vrstiev ([1]): .....

9.10.7.7.3.3. Typ ochrannej vrstvy ([1]): .....

9.10.7.7.3.4. Najväčšia/najmenšia hrúbka: …/… mm

9.10.7.8. Komponenty schválené ako kompletné vybavenie (sedadlá, deliace priečky, batožinové police atď.)

9.10.7.8.1. Schvaľovacie číslo(-a) komponentu, ak je/sú k dispozícii: ....

9.10.7.8.2. Kompletné zariadenie: sedadlo, deliaca priečka, batožinová polica atď. ([1])

9.10.8. *Plyn použitý ako chladivo v klimatizačnom systéme:* .....

9.10.8.1. Klimatizačný systém je konštruovaný pre fluorovaný skleníkový plyn s potenciálom globálneho otepľovania vyšším ako 150: áno/nie ([1])

9.10.8.2. Ak áno, prosím, vyplňte tieto oddiely:

9.10.8.2.1. Výkres alebo krátky opis klimatizačného systému vrátane referencie alebo čísla a materiálu netesného dielu

9.10.8.2.2. Únik z klimatizačného systému

9.10.8.2.4. Referencia alebo číslo a materiál dielov systému a informácie o skúške (napr. číslo protokolu o skúške, schvaľovacie číslo atď.): .....

9.10.8.3. Celkový únik z celého systému za rok vyjadrený v gramoch:

9.11. **Vonkajšie výčnelky**

9.11.1. Všeobecné usporiadanie (výkres alebo fotografie) udávajúce polohu pripojených rezov a pohľadov:

9.11.2. Výkresy alebo fotografie súčiastok, ako sú napríklad stĺpiky dverí a okien, mriežky pre nasávanie vzduchu, mriežky chladiča, stierače okien, odtokové žliabky, držadlá, posuvné koľajničky, veká, dverové závesy a zámky, háky, oká, dekoratívne lemovanie, znaky, emblémy a osadenia a akékoľvek iné vonkajšie výčnelky a časti vonkajšieho povrchu, ktoré možno považovať za kritické (napr. osvetľovacie zariadenie). Ak súčasti uvedené v predchádzajúcej vete nie sú kritické, na dokumentačné účely ich možno nahradiť fotografiami doplnenými podľa potreby údajmi o rozmeroch a/alebo sprievodným textom:

9.11.3. Výkresy častí vonkajšieho povrchu v súlade s bodom 6.9.1 prílohy I k smernici 74/483/EHS: .....

9.11.4. Výkres nárazníkov: .....

9.11.5. Výkres podlahovej čiary: .....

▼**M1**

9.12. **Bezpečnostné pásy a/alebo iné zadržiavacie systémy**

9.12.1. Počet a poloha bezpečnostných pásov a zadržiavacích systémov a sedadiel, na ktorých sa dajú používať:

(L = ľavá strana, R = pravá strana, C = stred)

		Úplná schvaľovacia značka ES	Prípadný variant	Zariadenie na nastavenie pásu na výšku (uveďte áno/nie/voliteľné)
Prvý rad sedadiel	L			
	C			
	R			
Druhý rad sedadiel (*)	L			
	C			
	R			

(*) Tabuľku možno v prípade potreby rozšíriť na vozidlá s viac ako dvoma radmi sedadiel, alebo ak sú po šírke vozidla viac ako tri sedadlá.

9.12.2. Spôsob a umiestnenie doplnkových zadržiavacích systémov (uveďte áno/nie/voliteľné): .....

(L = ľavá strana, R = pravá strana, C = stred)

		Predný airbag	Bočný airbag	Zariadenie na predpätie pásu
Prvý rad sedadiel	L			
	C			
	R			
Druhý rad sedadiel (*)	L			
	C			
	R			

(*) Tabuľku možno v prípade potreby rozšíriť na vozidlá s viac ako dvoma radmi sedadiel, alebo ak sú po šírke vozidla viac ako tri sedadlá.

9.12.3. Počet a umiestnenie kotvových úchytiek bezpečnostných pásov a dôkaz o zhode so smernicou 76/115/EHS (t. j. schvaľovacie číslo alebo protokol o skúške): .....

9.12.4. Stručný opis elektrických/elektronických komponentov (pokiaľ sú): .....

9.13. **Kotvové úchytky bezpečnostných pásov**

9.13.1. Fotografie a/alebo výkresy karosérie zobrazujúce umiestnenie a rozmery skutočných a účinných kotvových úchytiek vrátane bodov R: .....

▼**M1**

9.13.2. Výkresy kotvových úchytiek bezpečnostných pásov a častí konštrukcie vozidla, kde sú pripevnené (s uvedením materiálu): .....

9.13.3. Označenie typov ([u]) bezpečnostných pásov povolených na montáž do kotvových úchytiek, ktorými je vozidlo vybavené:

	Miesto kotvových úchytiek	
	Konštrukcia vozidla	Konštrukcia sedadla
Prvý rad sedadiel		
Pravé sedadlo { dolné úchytky { vonkajšie vnútorné; horné úchytky		
Stredné sedadlo { dolné úchytky { pravé ľavé; horné úchytky		
Ľavé sedadlo { dolné úchytky { vonkajšie vnútorné; horné úchytky		
Druhý rad sedadiel (*)		
Pravé sedadlo { dolné úchytky { vonkajšie vnútorné; horné úchytky		
Stredné sedadlo { dolné úchytky { pravé ľavé; horné úchytky		
Ľavé sedadlo { dolné úchytky { vonkajšie vnútorné; horné úchytky		

(*) Tabuľku možno v prípade potreby rozšíriť na vozidlá s viac ako dvoma radmi sedadiel, alebo ak sú po šírke vozidla viac ako tri sedadlá.

9.13.4. Opis konkrétneho typu bezpečnostného pásu, kde je kotvová úchytka umiestnená v operadle sedadla, alebo ak je v nej zabudované zariadenie rozptyľujúce energiu: .....

9.14. **Miesto pre montáž zadných registračných tabuliek (podľa potreby uveďte rozsah, a ak je to vhodné, môžu sa použiť výkresy)**

9.14.1. Výška nad povrchom vozovky, horný okraj: .....

9.14.2. Výška nad povrchom vozovky, dolný okraj: .....

▼M1

9.14.3. Vzdialenosť od osi pozdĺžnej strednej roviny vozidla: .....

9.14.4. Vzdialenosť od ľavého okraja vozidla: .....

9.14.5. Rozmery (dĺžka × výška): .....

9.14.6. Sklon roviny voči vertikále: .....

9.14.7. Uhol viditeľnosti v horizontálnej rovine: .....

9.15. **Zadná ochrana proti podbehnutiu**

9.15.0. Nachádza sa: áno/nie/neúplná ([1])

9.15.1. Výkres častí vozidla dôležitých na ochranu proti podbehnutiu zozadu, t. j. výkres vozidla a/alebo podvozku s umiestnením a zavesením najzadnejšej nápravy, výkres montáže a/alebo pripevnenia zadnej ochrany proti podbehnutiu. Ak zariadenie na ochranu proti podbehnutiu zozadu nie je špeciálnym zariadením, výkres zreteľne znázorňuje, že sa dodržali požadované rozmery: .....

9.15.2. V prípade špeciálneho zariadenia úplný opis a/alebo výkres zariadenia na ochranu proti podbehnutiu zozadu (vrátane montážnych a pripevňovacích častí) alebo schvaľovacie číslo, ak je schválené ako samostatná technická jednotka: .....

9.16. **Kryty kolies**

9.16.1. Stručný opis vozidla z hľadiska jeho krytov kolies: .....

9.16.2. Podrobné výkresy krytov kolies a ich umiestnenia na vozidle, ktoré zobrazujú rozmery špecifikované na obrázku 1 prílohy I k smernici 78/549/EHS, a s prihliadnutím na kombinácie pneumatika/koleso, ktoré najviac vyčnievajú smerom von: ....

9.17. **Povinné štítky**

9.17.1. Fotografie a/alebo výkresy umiestnenia povinných štítkov, nápisov a identifikačného čísla vozidla: .....

9.17.2. Fotografie a/alebo výkresy povinného štítka a nápisov (úplný príklad s rozmermi): .....

9.17.3. Fotografie a/alebo výkresy identifikačného čísla vozidla (úplný príklad s rozmermi): .....

9.17.4. Vyhlásenie výrobcu o zhode s požiadavkami uvedenými v bode 3.1.1.1 prílohy k smernici Rady 76/114/EHS (Ú. v. ES L 24, 30.1.1976, s. 1)

9.17.4.1. Vysvetliť význam znakov v druhej časti a prípadne v tretej časti, ktoré sú použité na splnenie požiadaviek oddielu 5.3 normy ISO 3779 – 1983: .....

9.17.4.2. Ak sú znaky druhej časti použité na splnenie požiadaviek oddielu 5.4 normy ISO 3779 – 1983, uviesť tieto znaky: .....

▼M1

9.18. **Rádiové odrušenie/elektromagnetická kompabilita**

9.18.1. Opis a výkresy/fotografie tvaru a materiálu časti karosérie, ktorá tvorí motorový priestor, a jemu najbližšej časti priestoru pre cestujúcich: .....

9.18.2. Výkresy alebo fotografie umiestnenia kovových komponentov uložených v motorovom priestore (napr. vykurovacie zariadenie, náhradné koleso, vzduchový filter, mechanizmus riadenia atď.): .....

9.18.3. Tabuľka a výkres odrušovacieho zariadenia: .....

9.18.4. Údaje o menovitej hodnote jednosmerných odporov a pri odporových zapaľovacích kábloch údaje o ich menovitom odpore na meter: .....

9.19. **Bočná ochrana**

9.19.0. Nachádza sa: áno/nie/neúplná ([1])

9.19.1. Výkres častí vozidla významných pre bočnú ochranu, t. j. výkres vozidla a/alebo podvozku s umiestnením a zavesením nápravy (náprav), výkres montáže a/alebo pripevnenia bočného ochranného zariadenia. Ak sa bočná ochrana dosiahne bez bočných ochranného(-ých) zariadenia(-í), na výkrese je zreteľne znázornené, že sú dodržané požadované rozmery: .....

9.19.2. V prípade bočného(-ých) ochranného(-ých) zariadenia(-í), úplný opis, a/alebo výkres tohto(týchto) zariadenia(-í) (vrátane montáže a pripevnenia) alebo jeho(ich) schvaľovacieho(-ích) čísla(čísiel): .....

9.20. **Systém zabraňujúci rozstreku**

9.20.0. Nachádza sa: áno/nie/neúplný ([1])

9.20.1. Stručný opis vozidla vzhľadom na jeho systém zabraňujúci rozstreku a jeho diely: .....

9.20.2. Podrobné výkresy systému zabraňujúceho rozstreku a jeho umiestnenie na vozidle, zobrazujúce rozmery špecifikované na obrázkoch prílohy III k smernici 91/226/EHS, s prihliadnutím na kombinácie pneumatika/koleso, ktoré najviac vyčnievajú smerom von: .....

9.20.3. Ak je k dispozícii, schvaľovacie číslo(-a) zariadenia alebo zariadení, ktoré zabraňuje(-ú) rozstreku: .....

9.21. **Odolnosť proti bočnému nárazu**

9.21.1. Podrobný opis, vrátane fotografií a/alebo výkresov vozidla z hľadiska jeho konštrukcie, rozmerov, tvaru a materiálov bočných stien priestoru pre cestujúcich (vonkajšie a vnútorné), vrátane špecifických údajov o ochrannom systéme, ak sú potrebné: .....

▼M1

9.22.	**Predná ochrana proti podbehnutiu vozidla**
9.22.0.	Nachádza sa: áno/nie/neúplná ([1])
9.22.1.	Výkres častí vozidla dôležitých na prednú ochranu proti podbehnutiu vozidla, t. j. výkres vozidla a/alebo jeho podvozku s polohu a montážou alebo upevnením prednej ochrany proti podbehnutiu vozidla. Ak ochrana proti podbehnutiu nie je špeciálnym zariadením, na výkrese je zreteľne znázornené, že má predpísané rozmery: .....
9.22.2.	V prípade osobitného zariadenia, úplný opis alebo výkres prednej ochrany proti podbehnutiu vozidla (vrátane montáže a upevnenia) alebo jeho schvaľovacie číslo, ak zariadenie bolo schválené ako samostatný technický celok: .....
9.23.	**Ochrana chodcov**
9.23.1.	Poskytne sa podrobný opis vrátane fotografií a/alebo výkresov vozidla z hľadiska konštrukcie, rozmerov, príslušných referenčných čiar a použitých materiálov prednej časti vozidla (vnútorných a vonkajších), vrátane podrobností o každom inštalovanom systéme aktívnej ochrany

▼M2

9.24.	**Systémy čelnej ochrany**
9.24.1.	Celkové usporiadanie (výkresy alebo fotografie) naznačujúce polohu a pripojenie systémov čelnej ochrany:
9.24.2.	Výkresy a/alebo fotografie – podľa potreby – mriežok nasávača vzduchu, mriežky chladiča, ozdobného rámu, znakov, emblémov a výklenkov a ostatných vonkajších výčnelkov a častí vonkajšieho povrchu, ktoré možno považovať za kritické (napríklad osvetľovacie zariadenia). Ak súčasti uvedené v prvej vete nie sú kritické, na dokumentačné účely ich možno nahradiť fotografiami doplnenými podľa potreby údajmi o rozmeroch a/alebo sprievodným textom:
9.24.3.	Všetky požadované podrobnosti o montáži a úplné pokyny vrátane požiadaviek krútiaceho momentu pre skrutkové spoje:
9.24.4.	Výkres nárazníkov:
9.24.5.	Výkres podlahovej línie prednej časti vozidla:

▼M1

10.	ZARIADENIE NA OSVETLENIE A SVETELNÚ SIGNALIZÁCIU
10.1.	Tabuľka všetkých zariadení: počet, značka, model, schvaľovacia značka ES, najvyššia svietivosť diaľkových svetlometov, farba, oznamovač: .....
10.2.	Výkres umiestnenia zariadenia pre osvetlenie a svetelnú signalizáciu: ....
10.3.	Pre každé svietidlo a odrazku špecifikované v smernici 76/756/EHS (Ú. v. ES L 262, 27.9.1976, s. 1) uveďte tieto informácie (písomne a/alebo prostredníctvom diagramu)

▼**M1**

10.3.1.	Výkres zobrazujúci veľkosť svietiacej plochy:	
10.3.2.	Metóda použitá na vymedzenie viditeľnej plochy v súlade s odsekom 2.10 predpisu EHK OSN č. 48 (Ú. v. EÚ L 137, 30.5.2007, s. 1):	
10.3.3.	Referenčná os a referenčný stred:	
10.3.4.	Spôsob ovládania zakrývateľných svetlometov:	
10.3.5.	Akékoľvek špecifické ustanovenia týkajúce sa montáže a elektrickej inštalácie:	
10.4.	Stretávacie svetlomety; obvyklé nastavenie podľa odseku 6.2.6.1 predpisu EHK OSN č. 48:	
10.4.1.	Hodnota počiatočného nastavenia:	
10.4.2.	Umiestnenie označenia:	
10.4.3.	Opis/výkres ([1]) a typ zariadenia na reguláciu sklonu svetlometov (napr. automatické, stupňovito ručne nastaviteľné, plynulo ručne nastaviteľné):	Platí len pre vozidlá so zariadením na reguláciu sklonu svetlometov
10.4.4.	Ovládacie zariadenie:	
10.4.5.	Referenčné značky:	
10.4.6.	Značky pre stav zaťaženia:	
10.5.	Stručný opis elektrických/elektronických komponentov (ak sa nachádzajú) iných ako svietidlá:	
11.	SPOJENIA MEDZI ŤAŽNÝMI VOZIDLAMI A PRÍVESMI A NÁVESMI	
11.1.	Trieda a typ spojovacieho(-ích) zariadenia(-ní) namontovaného(-ých) alebo určeného(-ých) na montáž:	
11.2.	Vlastnosti D, U, S a V namontovaného(-ých) spojovacieho(-ích) zariadenia(-í) alebo aspoň vlastnosti D, U, S a V spojovacieho (-ích) zariadenia(-í), ktoré sa má resp. majú namontovať: … daN	
11.3.	Pokyny na pripevnenie typu spojovacieho zariadenia na vozidlo a fotografie alebo výkresy bodov uchytenia na vozidle dané výrobcom; ďalšie informácie, pokiaľ je použitie typu spojovacieho zariadenia obmedzené na určité varianty alebo verzie typu vozidla:	
11.4.	Informácie o montáži špeciálnych ťažných konzol alebo montážnych dosiek:	
11.5.	Schvaľovacie číslo(-a):	
12.	RÔZNE	
12.1.	Zvukové výstražné zariadenie(-ia)	

▼M1

12.1.1.	Umiestnenie, spôsob pripevnenia, usporiadanie a orientácia zariadenia(-í) s údajmi o rozmeroch: .....
12.1.2.	Počet zariadení: .....
12.1.3.	Schvaľovacie číslo(-a): .....
12.1.4.	Schéma elektrického/pneumatického ([1]) obvodu: .....
12.1.5.	Menovité elektrické napätie alebo tlak: .....
12.1.6.	Výkres montážneho zariadenia: .....
12.2.	Zariadenia zabraňujúce neoprávnenému použitiu vozidla
12.2.1.	Ochranné zariadenie
12.2.1.1.	Podrobný opis typu vozidla z hľadiska usporiadania a konštrukcie ovládacieho zariadenia alebo jednotky, na ktoré(-ú) ochranné zariadenie pôsobí: .....
12.2.1.2.	Výkresy ochranného zariadenia a jeho montáže na vozidlo: .
12.2.1.3.	Technický opis zariadenia: .....
12.2.1.4.	Podrobnosti o použitej zámkovej kombinácii: .....
12.2.1.5.	Imobilizér vozidla
12.2.1.5.1.	Schvaľovacie číslo, ak je k dispozícii: .....
12.2.1.5.2.	Pri imobilizéroch, ktoré nie sú ešte schválené:
12.2.1.5.2.1.	Podrobný technický opis imobilizéra vozidla a opatrení proti neúmyselnému uvedeniu do činnosti: .....
12.2.1.5.2.2.	Systém(-y), na ktorý(-é) imobilizér vozidla pôsobí: .....
12.2.1.5.2.3.	Prípadne počet účinných vymeniteľných kódov: .....
12.2.2.	Poplachový systém (ak sa nachádza)
12.2.2.1.	Schvaľovacie číslo, ak je k dispozícii: .....
12.2.2.2.	Pri poplachových systémoch, ktoré nie sú ešte schválené
12.2.2.2.1.	Podrobný opis poplachového systému a častí vozidla spojených s inštalovaným poplachovým systémom: .....
12.2.2.2.2.	Zoznam hlavných komponentov, ktoré tvoria poplachový systém .....
12.2.3.	Stručný opis elektrických/elektronických komponentov (pokiaľ sú): .....
12.3.	Vlečné zariadenie(-a)
12.3.1.	Vpredu hák/oko/iné ([1])
12.3.2.	Vzadu: hák/oko/iné/žiadne ([1])
12.3.3.	Výkres alebo fotografia podvozku/miesta karosérie vozidla, kde je znázornená poloha, konštrukcia a montáž vlečného(-ých) zariadenia(-í): .....

▼**M1**

12.4. Údaje o všetkých zariadeniach, ktoré nepatria k motoru, ale majú vplyv na spotrebu paliva (ak nie sú zahrnuté v iných bodoch): .....

12.5. Údaje o všetkých zariadeniach, ktoré nepatria k motoru, ale znižujú hladinu hluku (pokiaľ nie sú zahrnuté v iných bodoch): .....

12.6. Obmedzovače rýchlosti

12.6.1. Výrobca(-ovia): .....

12.6.2. Typ(-y): .....

12.6.3. Schvaľovacie číslo(-a), ak je/sú k dispozícii: .....

12.6.4. Rýchlosť alebo rozsah rýchlostí, na ktorú môže byť obmedzovač rýchlosti nastavený: … km/h

12.7. Tabuľka týkajúca sa inštalácie a použitia vysokofrekvenčných vysielačov vo vozidle(-ách), pokiaľ sú použiteľné: .....

Frekvenčné pásma (Hz)	Najvyšší výkon (W)	Poloha antény vo vozidle, osobitné podmienky na inštaláciu a/alebo použitie

Žiadateľ o typové schválenie podľa potreby dodá:

Dodatok 1

Zoznam so značkami a typmi všetkých elektrických a/alebo elektronických, komponentov, ktorých sa týka smernica Komisie 72/245/EHS (Ú. v. ES L 152, 6.7.1972, s. 15)

Dodatok 2

Schémy alebo výkresy všeobecného usporiadania elektrických a/alebo elektronických komponentov, ktorých sa týka smernica 72/245/EHS, a všeobecného usporiadania káblových rozvodov

Dodatok 3

Opis vozidla vybraného na reprezentovanie typu

Karoséria:

Riadenia na ľavej alebo pravej strane ([1]):

Rázvor:

Dodatok 4

Príslušný(-é) protokol(-y) dodaný(-é) výrobcom alebo schválenými/uznávanými laboratóriami na účely vypracovania osvedčenia o typovom schválení

12.7.1. Vozidlo vybavené radarovým zariadením krátkeho dosahu v pásme 24 GHz: Áno/nie ([1])

13. OSOBITNÉ USTANOVENIA PRE AUTOBUSY A AUTOKARY

13.1. Trieda vozidla: trieda I/trieda II/trieda III/trieda A/trieda B ([1])

▼M1

13.1.1. Schvaľovacie číslo karosérie schválenej ako samostatná technická jednotka: .....

13.1.2. Typy podvozku, na ktoré možno montovať typovo schválenú karosériu [(výrobca(-ovia) a typy nedokončeného vozidla]: ...

13.2. **Plocha pre cestujúcich (m^2)**

13.2.1. Celkom (S_0): .....

13.2.2. Horné podlažie (S_{0a}) ([1]): .....

13.2.3. Dolné podlažie (S_{0b}) ([1]): .....

13.2.4. Pre stojacich cestujúcich (S_1): .....

13.3. **Počet cestujúcich (sediacich a stojacich)**

13.3.1. Celkom (N): .....

13.3.2. Horné podlažie (N_a) ([1]): .....

13.3.3. Dolné podlažie (N_b) ([1]): .....

13.4. **Počet sediacich cestujúcich**

13.4.1. Celkom (A): .....

13.4.2. Horné podlažie (A_a) ([1]): .....

13.4.3. Dolné podlažie (A_b) ([1]): .....

13.4.4. Počet miest pre invalidné vozíky vo vozidlách kategórie M_2 a M_3: .....

13.5. **Počet prevádzkových dverí:** .....

13.6. **Počet núdzových východov** (dvere, okná, únikové otvory, prepojovacie schodisko a polovičné schodisko): .....

13.6.1. Celkom: .....

13.6.2. Horné podlažie ([1]): .....

13.6.3. Dolné podlažie ([1]): .....

13.7. **Objem batožinového priestoru (m^3):** .....

13.8. **Strešná plocha vyhradená na prepravu batožiny (m^2):** ....

13.9. **Technické zariadenia uľahčujúce prístup do vozidiel** (napr. rampa, zdvižná plošina, spúšťacie zariadenie), ak sú zabudované: .....

13.10. **Pevnosť nadstavby**

13.10.1. Schvaľovacie číslo, ak je k dispozícii: .....

13.10.2. Pri nadstavbách, ktoré ešte nie sú schválené

13.10.2.1. Podrobný opis nadstavby typu vozidla vrátane jej rozmerov, zostavy, materiálov a jej upevnenia na akýkoľvek podvozkový rám: .....

13.10.2.2. Výkresy vozidla a tých častí jeho vnútorného usporiadania, ktoré majú vplyv na pevnosť nadstavby alebo na zvyškový priestor: .....

13.10.2.3. Poloha ťažiska vozidla v prevádzkovom stave v pozdĺžnom, zvislom a priečnom smere: .....

▼M1

13.10.2.4. Najväčšia vzdialenosť medzi stredovými čiarami vonkajších sedadiel pre cestujúcich: .....

13.11. **Body smernice Európskeho parlamentu a Rady 2001/85/ES (Ú. v. ES L 42, 13.2.2002, s. 1), ktoré sa musia splniť a preukázať pre túto technickú jednotku:** ..

▼M15

13.12. **Výkres s rozmermi ukazujúcimi usporiadanie interiéru, pokiaľ ide o miesta na sedenie, priestor pre stojacich, používateľov invalidných vozíkov, batožinový priestor vrátane nosičov a nosičov lyží, ak existuje**

▼M1

14. OSOBITNÉ USTANOVENIA PRE VOZIDLÁ URČENÉ NA PREPRAVU NEBEZPEČNÉHO TOVARU

14.1. **Elektrické vybavenie podľa smernice Rady 94/55/ES (Ú. v. ES L 319, 12.12.1994, s. 1)**

14.1.1. Ochrana proti prehriatiu elektrických vodičov: .....

14.1.2. Typ odpojovača obvodu: .....

14.1.3. Typ a spôsob činnosti hlavného spínača akumulátora: .....

14.1.4. Opis a umiestnenie ochranného krytu pre tachograf: .....

14.1.5. Opis permanentne napájanej elektrickej inštalácie. Uviesť použitú normu EN: .....

14.1.6. Konštrukcia a ochrana elektrickej inštalácie umiestnenej v zadnej časti kabíny pre vodiča: .....

14.2. **Protipožiarna ochrana**

14.2.1. Druh nízkohorľavých materiálov v kabíne vodiča: .....

14.2.2. Typ tepelného štítu za kabínou vodiča (ak je k dispozícii): ..

14.2.3. Umiestnenie motora a jeho tepelná ochrana: .....

14.2.4. Umiestnenie výfukového systému a jeho tepelná ochrana: ....

14.2.5. Typ a konštrukcia tepelnej ochrany odľahčovacích brzdových systémov: .....

14.2.6. Typ, konštrukcia a umiestnenie spaľovacích vykurovacích zariadení: .....

14.3. **Zvláštne požiadavky na karosériu, ak sú, podľa smernice 94/55/ES**

14.3.1. Opis opatrení na zabezpečenie zhody s požiadavkami na vozidlá typu EX/II a typu EX/III: .....

14.3.2. V prípade vozidiel typu EX/III odolnosť proti vonkajšiemu teplu: .....

15. OPÄTOVNÁ VYUŽITEĽNOSŤ, RECYKLOVATELNOSŤ A ZUŽITKOVATEĽNOSŤ

15.1. Úprava, ku ktorej patrí referenčné vozidlo: .....

▼**M1**

15.2. Hmotnosť referenčného vozidla s karosériou alebo hmotnosť podvozku s kabínou, bez karosérie a/alebo spojovacieho zariadenia, pokiaľ výrobca nemontuje karosériu a/alebo spojovacie zariadenie (vrátane kvapalín, náradia, náhradného kolesa, ak je namontované), uvádzaná bez vodiča: .....

15.3. Hmotnosť materiálov referenčného vozidla: .....

15.3.1. Hmotnosť materiálu, ktorá sa berie do úvahy v štádiu predbežného spracovania ([v]): .....

15.3.2. Hmotnosť materiálu, ktorá sa berie do úvahy v štádiu demontáže ([v]): .....

15.3.3. Hmotnosť materiálu, ktorá sa berie do úvahy v štádiu spracovania nekovového odpadu považovaného za recyklovateľný ([v]): .....

15.3.4. Hmotnosť materiálu, ktorá sa berie do úvahy v štádiu spracovania nekovového odpadu, ktorý sa dá ďalej použiť ([v]): .....

15.3.5. Rozpis materiálov ([v]): .....

15.3.6. Celková hmotnosť materiálov, ktoré sa dajú opätovne použiť a/alebo recyklovať: .....

15.3.7. Celková hmotnosť materiálov, ktoré sa dajú opätovne použiť a/alebo zužitkovať: .....

15.4. **Miery**

15.4.1. Miera recyklovateľnosti R_{cyc} (%): .....

15.4.2. Miera zužitkovateľnosti R_{cov} (%): .....

16. PRÍSTUP K INFORMÁCIÁM O OPRAVÁCH A ÚDRŽBE VOZIDIEL

16.1. Adresa hlavnej internetovej stránky na prístup k informáciám o opravách a údržbe vozidiel: .....

16.1.1. Dátum, od ktorého je táto internetová stránka dostupná (najneskôr 6 mesiacov od dátumu udelenia typového schválenia): .....

16.2. Podmienky prístupu na túto internetovú stránku: .....

16.3. Formát, v akom budú informácie o opravách a údržbe vozidiel na tejto internetovej stránke dostupné: .....

Vysvetlivky

([1]) Nehodiace sa prečiarknite (v prípadoch, keď sa uplatňuje viac než jeden bod, nie je potrebné prečiarknuť nič).

([2]) Určite prípustnú odchýlku.

([3]) Vyplňte horné a dolné hodnoty pre každý variant.

([4]) Iba na účely definície terénnych vozidiel.

([5]) Vozidlá možno plniť benzínom aj plynovým palivom, keď sa však benzínový systém montuje iba na núdzové účely alebo štartovanie a benzínová nádrž nemôže obsahovať viac ako 15 litrov benzínu, považujú sa tieto vozidlá na účely skúšok za vozidlá, ktoré používajú len plynové palivá.

([6]) Musí sa špecifikovať nadštandardné vybavenie, ktoré ovplyvňuje rozmery vozidla.

([7]) Ú. v. EÚ L 353, 21.12.2012, s. 31.

▼M1

([a]) Ak bola niektorá časť typovo schválená, nemusí byť táto časť opísaná, ak sa uvedie odkaz na toto schválenie. Podobne nemusí byť opisovaná časť, pokiaľ je jej konštrukcia jasne zrejmá z priložených schém alebo výkresov. Pri každom bode, ku ktorému sú priložené výkresy alebo fotografie, uveďte čísla zodpovedajúcich priložených dokumentov.

([b]) Pokiaľ prostriedky označenia typu obsahujú znaky, ktoré nesúvisia s opisom typu vozidla, komponentu alebo samostatnej technickej jednotky, ktorých sa týka tento informačný dokument, také znaky budú v dokumentácii znázornené symbolom „?“ (napr. ABC??123??).

([c]) Klasifikácia podľa definícií uvedených v prílohe II oddiele A.

([d]) Označenie podľa EN 10027-1: 2005. Ak to nie je možné, poskytujú sa tieto informácie:
— opis materiálu,
— medza prieťažnosti,
— medza pevnosti v ťahu,
— predĺženie (v %),
— tvrdosť podľa Brinella.

([e]) „Riadenie vpredu vedľa motora“, ako je definované v bode 2.7 prílohy I k smernici Rady 74/297/EHS (Ú. v. ES L 165, 20.6.1974, s. 16).

([f]) Keď existuje jedna verzia so štandardnou kabínou a iná s kabínou s lôžkovou úpravou, uveďte pre obe verzie údaje o hmotnostiach a rozmeroch.

([g]) Norma ISO 612: 1978 – Cestné vozidlá – Rozmery motorových vozidiel a vlečných vozidiel – podmienky a definície.

([g1]) Motorové vozidlo a ojový príves: definícia č. 6.4.1.
Náves a príves so stredovou nápravou: definícia č. 6.4.2.
Poznámka:
V prípade prívesu so stredovou nápravou, os spojenia sa považuje za prvú prednú nápravu.

([g2]) Definícia č. 6.19.2.

([g3]) Definícia č. 6.20.

([g4]) Definícia 6.5.

([g5]) Definícia č. 6.1 a pre vozidlá inej kategórie ako M_1: Bod 2.4.1 prílohy I k smernici Európskeho parlamentu a Rady 97/27/ES (Ú. v. ES L 233, 25.8.1997, s. 1).
V prípade prípojných vozidiel, dĺžka sa špecifikuje tak, ako je uvedené v definícii č. 6.1.2 normy ISO 612: 1978.

([g6]) Definícia č. 6.17.

([g7]) Definícia č. 6.2 a pre vozidlá inej kategórie ako M_1: bod 2.4.2. prílohy I k smernici 97/27/ES.

([g8]) Definícia č. 6.3 a pre vozidlá inej kategórie ako M_1: bod 2.4.3. prílohy I k smernici 97/27/ES.

([g9]) Definícia č. 6.6.

([g10]) Definícia č. 6.10.

([g11]) Definícia č. 6.7.

([g12]) Definícia č. 6.11.

([g13]) Definícia 6.18.1.

([g14]) Definícia č. 6.9.

([h]) Hmotnosť vodiča sa predpokladá 75 kg.
Systémy obsahujúce kvapaliny (s výnimkou tých na úžitkovú vodu, ktoré musia zostať prázdne) sú naplnené na 100 % objemu uvedeného výrobcom.
Informácie uvedené v bode 2.6 písm. b) a bode 2.6.1 písm. b) nemusia byť v prípade vozidiel kategórií N_2, N_3, M_2, M_3, O_3,a O_4 uvedené.

([i]) V prípade prívesov alebo návesov a u vozidiel spojených s prívesom alebo s návesom, kde je na spojovacie zariadenie alebo na točnicu prenášané značné vertikálne zaťaženie, sa toto zaťaženie po vydelení štandardným gravitačným zrýchlením zahrnie do najväčšej technicky prípustnej hmotnosti.

▼M1

(j) „Previs spojovacieho zariadenia“ je vodorovná vzdialenosť medzi zariadením na pripojenie prívesov so stredovou nápravou a osou zadnej nápravy (zadných náprav).

(k) V prípade vozidla, ktoré jazdí na benzín, naftu atď. alebo tiež v kombinácii s iným palivom, údaje sa zopakujú.
V prípade nekonvenčných motorov a systémov výrobca poskytne údaje rovnocenné s údajmi, ktoré sú tu uvedené.

(l) Táto hodnota sa zaokrúhľuje na najbližšiu desatinu milimetra.

(m) Táto hodnota sa ráta (= 3,1416) a zaokrúhľuje sa na najbližší cm^3.

(n) Stanovené v súlade s požiadavkami smernice Rady 80/1269/EHS (Ú. v. ES L 375, 31.12.1980, s. 46).

(o) Stanovené v súlade s požiadavkami smernice Rady 80/1268/EHS (Ú. v. ES L 375, 31.12.1980, s. 36).

(p) Pre akékoľvek navrhované varianty sa uvedú špecifikované údaje.

(q) S ohľadom na prípojné vozidlá, najväčšia rýchlosť povolená výrobcom.

(r) Pre pneumatiky kategórie Z určené na montáž na vozidlá, ktorých najväčšia rýchlosť prekračuje 300 km/h sa poskytujú rovnocenné informácie.

(s) Počet miest na sedenie, ktorý sa uvedie, je ten, keď je vozidlo v pohybe. Rozsah sa môže špecifikovať v prípade modulárneho usporiadania.

(t) „Bod R“ alebo „referenčný bod sedenia“ je konštrukčný bod definovaný výrobcom vozidla pre každú polohu sedenia a stanovený vzhľadom na trojrozmerný referenčný systém, ako je špecifikované v prílohe III k smernici 77/649/EHS (Ú. v. ES L 267, 19.10.1977, s. 1).

(u) Symboly a značky, ktoré je potrebné použiť, pozri prílohu III body 1.1.3 a 1.1.4 k smernici Rady 77/541/EHS (Ú. v. ES L 220, 29.8.1977, s. 95). V prípade pásov typu „S“ špecifikujte charakter typu(-ov).

(v) Tieto pojmy sú definované v norme ISO 22628: 2002 – Cestné vozidlá – recyklovateľnosť a zužitkovateľnosť – spôsob výpočtu.

▼M12

PRÍLOHA II

VŠEOBECNÉ VYMEDZENIE POJMOV, KRITÉRIÁ PRE KATEGORIZÁCIU VOZIDIEL, TYPY VOZIDLA A TYPY KAROSÉRIE

ÚVODNÁ ČASŤ

Všeobecné vymedzenie pojmov a všeobecné ustanovenia

1. **Vymedzenie pojmov**

1.1. „*Miesto na sedenie*“ znamená miesto pre jednu sediacu osobu, ktorá je aspoň tak veľká ako:

a) figurína zodpovedajúca 50. percentilu mužskej populácie v prípade vodiča;

b) figurína zodpovedajúca 5. percentilu dospelej ženskej populácie vo všetkých ostatných prípadoch.

1.2. „*Sedadlo*“ znamená konštrukčný celok s povrchovou úpravou, ktorý je alebo nie je pevnou súčasťou konštrukcie karosérie vozidla a ktorý je určený na sedenie jednej osoby.

1.2.1. Pojem „sedadlo“ sa vzťahuje na jednotlivé sedadlo aj na lavicové sedadlo.

1.2.2. Toto vymedzenie pojmu sa vzťahuje aj na sklápacie a demontovateľné sedadlá.

1.3. „*Náklad*“ znamená najmä všetky hnuteľné veci.

Pojem „náklad“ sa vzťahuje na voľne ložené výrobky, spracované výrobky, kvapaliny, živé zvieratá, plodiny, nedeliteľný náklad.

1.4. „*Maximálna hmotnosť*“ znamená „maximálnu technicky prípustnú celkovú hmotnosť vozidla“ podľa bodu 2.8 prílohy I.

2. **Všeobecné ustanovenia**

2.1. Počet miest na sedenie

2.1.1. Požiadavky na počet miest na sedenie platia pre sedadlá určené na používanie pri jazde vozidla na vozovke.

2.1.2. Požiadavky neplatia pre sedadlá, ktoré sú určené na používanie v stojacom vozidle a ktoré sú pre používateľov jasne označené buď piktogramom alebo príslušným textom.

2.1.3. Na zistenie počtu miest na sedenie platia tieto požiadavky:

a) každé jednotlivé sedadlo sa počíta ako jedno miesto na sedenie;

b) v prípade lavicového sedadla sa za jedno miesto na sedenie považuje každý priestor so šírkou minimálne 400 mm, meraný na úrovni sedacej plochy.

Táto podmienka nebráni výrobcovi pri uplatňovaní všeobecných ustanovení uvedených v bode 1.1;

c) priestor uvedený v bode b) sa však nepovažuje za jedno miesto na sedenie, ak:

i) charakteristiky lavicového sedadla bránia spodnej časti figuríny sedieť prirodzene, napríklad z dôvodu prítomnosti pevnej konzoly, nečalúnenej plochy alebo čalúnenia interiéru, ktoré tvoria prekážku v rámci menovitej sedacej plochy;

▼**M12**

ii) usporiadanie podlahovej plochy pred predpokladaným miestom na sedenie (napríklad prítomnosťou tunela) bráni sediacej osobe umiestniť nohy do prirodzenej polohy.

2.1.4. Pokiaľ ide o vozidlá, na ktoré sa vzťahuje smernica Európskeho parlamentu a Rady 2001/85/ES z 20. novembra 2001 týkajúca sa osobitných ustanovení pre vozidlá, používané na prepravu cestujúcich, v ktorých sa nachádza viac ako osem sedadiel, okrem sedadla pre vodiča a ktorou sa mení a dopĺňa smernica 70/156/EHS a smernica 97/27/ES ([1]), je rozmer uvedený v bode 2.1.3 b) potrebné prispôsobiť minimálnemu priestoru vyžadovanému pre jednu osobu v súvislosti s rôznymi triedami vozidiel.

2.1.5. Ak je vozidlo vybavené ukotveniami demontovateľného sedadla, demontovateľné sedadlo sa započítava do počtu miest na sedenie.

2.1.6. Miesto určené pre obsadený invalidný vozík sa považuje za jedno miesto na sedenie.

2.1.6.1. Týmto ustanovením nie sú dotknuté požiadavky bodu 3.6.1 a bodu 3.7 prílohy VII k smernici 2001/85/ES.

2.2. Maximálna hmotnosť

2.2.1. V prípade ťahača návesu sa za maximálnu hmotnosť na účely klasifikácie vozidla považuje maximálna hmotnosť návesu nesená točnicou.

2.2.2. V prípade motorového vozidla, ktoré je schopné ťahať príves so stredovou nápravou alebo príves s pevným ojom, sa za maximálnu hmotnosť na účely klasifikácie motorového vozidla považuje maximálna hmotnosť prenášaná na ťažné vozidlo spojovacím zariadením.

2.2.3. V prípade návesu, prívesu so stredovou nápravou alebo prívesu s pevným ojom sa za maximálnu hmotnosť na účely klasifikácie vozidla považuje maximálna hmotnosť prenášaná na zem kolesami nápravy alebo skupiny náprav pri spojení s ťažným vozidlom.

2.2.4. V prípade podvozku pod náves sa za maximálnu hmotnosť na účely klasifikácie vozidla považuje maximálna hmotnosť návesu nesená točnicou.

2.3. Špeciálne vybavenie

2.3.1. Vozidlá vybavené najmä pripevneným zariadením ako sú stroje alebo prístroje sa považujú za vozidlá kategórií N alebo O.

2.4. Jednotky

2.4.1. Pokiaľ nie je uvedené inak, všetky meracie jednotky a príslušné symboly spĺňajú ustanovenia smernice Rady 80/181/EHS z 20. decembra 1979 ([2]).

3. **Kategorizácia vozidiel**

3.1. Výrobca je zodpovedný za zaradenie typu vozidla do špecifickej kategórie.

Na tento účel musia byť splnené všetky príslušné kritériá uvedené v tejto prílohe.

3.2. Schvaľovací orgán môže od výrobcu požadovať ďalšie príslušné informácie s cieľom preukázať, že typ vozidla musí byť zaradený do kategórie vozidla na špeciálne účely v rámci špeciálnej skupiny (kód SG).

([1]) Ú. v. ES L 42, 13.2.2002, s. 1.
([2]) Ú. v. ES L 39, 15.2.1980, s. 40.

▼**M12**

ČASŤ A

Kritériá na zaradenie vozidiel do kategórií

1. **Kategórie vozidiel**

Na účely európskeho a vnútroštátneho typového schválenia ako aj jednotlivého schválenia sa vozidlá kategorizujú podľa tejto klasifikácie:

(Je zrejmé, že schválenie možno udeliť iba v rámci kategórií uvedených v bodoch 1.1.1 až 1.1.3, 1.2.1 až 1.2.3 a 1.3.1 až 1.3.4.)

1.1. Kategória M — Motorové vozidlá projektované a konštruované najmä na prepravu osôb a ich batožiny.

1.1.1. Kategória M_1 — Vozidlá kategórie M s maximálne ôsmimi miestami na sedenie okrem miesta na sedenie vodiča.

Vozidlá patriace do kategórie M_1 nemajú žiadny priestor pre stojacich cestujúcich.

Počet miest na sedenie môže byť obmedzený na jedno (t. j. miesto na sedenie vodiča).

1.1.2. Kategória M_2 — Vozidlá kategórie M s viac ako ôsmimi miestami na sedenie okrem miesta na sedenie vodiča, s maximálnou hmotnosťou nepresahujúcou 5 ton.

Vozidlá patriace do kategórie M_2 môžu mať okrem miest na sedenie priestor pre stojacich cestujúcich.

1.1.3. Kategória M_3 — Vozidlá kategórie M s viac ako ôsmimi miestami na sedenie okrem miesta na sedenie vodiča, s maximálnou hmotnosťou presahujúcou 5 ton.

Vozidlá patriace do kategórie M_3 môžu mať priestor pre stojacich cestujúcich.

1.2. Kategória N — Motorové vozidlá projektované a konštruované najmä na prepravu nákladu.

1.2.1. Kategória N_1 — Vozidlá kategórie N s maximálnou hmotnosťou nepresahujúcou 3,5 tony.

1.2.2. Kategória N_2 — Vozidlá kategórie N s maximálnou hmotnosťou presahujúcou 3,5 tony, avšak nepresahujúcou 12 ton.

1.2.3. Kategória N_3 — Vozidlá kategórie N s maximálnou hmotnosťou presahujúcou 12 ton.

1.3. Kategória O — Prípojné vozidlá projektované a konštruované na prepravu nákladu alebo osôb ako aj na ubytovanie osôb.

1.3.1. Kategória O_1 — Vozidlá kategórie O s maximálnou hmotnosťou nepresahujúcou 0,75 tony.

1.3.2. Kategória O_2 — Vozidlá kategórie O s maximálnou hmotnosťou presahujúcou 0,75 tony, avšak nepresahujúcou 3,5 tony.

▼**M12**

1.3.3. Kategória O_3 Vozidlá kategórie O s maximálnou hmotnosťou presahujúcou 3,5 tony, avšak nepresahujúcou 10 ton.

1.3.4. Kategória O_4 Vozidlá kategórie O s maximálnou hmotnosťou presahujúcou 10 ton.

2. **Subkategórie vozidiel**

2.1. Terénne vozidlá

„*Terénne vozidlo*“ znamená vozidlo patriace do kategórie M alebo N so špecifickými technickými vlastnosťami, ktoré umožňujú jeho používanie mimo bežnej vozovky.

V prípade týchto kategórií vozidiel sa k označeniu kategórie vozidla písmenom a číslom pridáva písmeno „G“.

Kritériá na zaradenie vozidiel do subkategórie terénnych vozidiel sú uvedené v oddiele 4 časti A tejto prílohy.

2.2. Vozidlá na špeciálne účely

2.2.1. „*Vozidlo na špeciálne účely*“ znamená vozidlo kategórie M, N alebo O so špecifickými technickými vlastnosťami, ktoré umožňujú vykonávanie funkcie, ktorá si vyžaduje špeciálnu úpravu a/alebo špeciálne vybavenie.

V prípade neúplných vozidiel, ktoré majú patriť do subkategórie vozidiel na špeciálne účely, sa k označeniu kategórie vozidla písmenom a číslom pridáva písmeno „S“.

Rôzne typy vozidiel na špeciálne účely sú vymedzené a uvedené v oddiele 5.

2.3. Terénne vozidlá na špeciálne účely

2.3.1. „*Terénne vozidlo na špeciálne účely*“ znamená vozidlo patriace do kategórie M alebo N so špecifickými technickými vlastnosťami uvedenými v bodoch 2.1 a 2.2.

V prípade týchto kategórií vozidiel sa k označeniu kategórie vozidla písmenom a číslom pridáva písmeno „G“.

V prípade neúplných vozidiel, ktoré majú patriť do subkategórie vozidiel na špeciálne účely sa okrem toho pridáva druhé písmeno „S“.

3. **Kritériá na zaradenie vozidiel do kategórie N**

3.1. Zaradenie typu vozidla do kategórie N je založená na technických vlastnostiach vozidla uvedených v bodoch 3.2 až 3.6.

3.2. V zásade je priestor, v ktorom sa nachádzajú všetky miesta na sedenie, úplne oddelený od nákladného priestoru.

3.3. Odchylne od požiadaviek bodu 3.2 sa môžu osoby a náklad prepravovať v tom istom priestore pod podmienkou, že nákladný priestor je vybavený zabezpečovacími zariadeniami určenými na ochranu prepravovaných osôb pred pohybom nákladu počas jazdy vrátane prudkého brzdenia a zatáčania.

3.4. Zabezpečovacie (uväzovacie) zariadenia určené na zabezpečovanie nákladu podľa bodu 3.3 a systémy priečok určené pre vozidlá do 7,5 tony sa projektujú v súlade s ustanoveniami oddielov 3 a 4 normy ISO 27956: 2009 „Cestné vozidlá – Zabezpečenie nákladu v dodávkových vozidlách – Požiadavky a skúšobné metódy“.

▼**M12**

3.4.1. Požiadavky uvedené v bode 3.4 možno overiť vyhlásením o zhode poskytnutým výrobcom.

3.4.2. V rámci ďalšej možnosti splnenia požiadaviek bodu 3.4 môže výrobca schvaľovaciemu orgánu preukázať, že namontované zabezpečovacie zariadenia vykazujú rovnakú úroveň ochrany, ako je úroveň stanovená v uvedenej norme.

3.5. Počet miest na sedenie okrem miesta na sedenie vodiča nepresahuje:

a) 6 v prípade vozidiel N_1;

b) 8 v prípade vozidiel N_2 alebo N_3.

3.6. Vozidlá majú rovnakú alebo väčšiu kapacitu prepravy nákladu ako kapacitu prepravy osôb vyjadrenú v kg.

3.6.1. Na tento účel musia byť v rámci všetkých konfigurácií, najmä v prípade obsadenia všetkých miest na sedenie, splnené tieto podmienky:

a) keď $N = 0$:

$P - M \geq 100$ kg;

b) keď $0 < N \leq 2$:

$P - (M + N \times 68) \geq 150$ kg;

c) keď $N > 2$:

$P - (M + N \times 68) \geq N \times 68$;

pričom uvedené písmená znamenajú:

„P“ je maximálna technicky prípustná celková hmotnosť vozidla;

„M“ je hmotnosť v pohotovostnom stave;

„N“ je počet miest na sedenie okrem miesta na sedenie vodiča.

3.6.2. Do hodnoty M sa započítava hmotnosť vybavenia, ktoré je namontované na vozidle, na uloženie nákladu (napr. nádrž, karoséria, atď.), manipuláciu s nákladom (napr. žeriav, zdvíhacie zariadenie) a zabezpečenie nákladu (napr. zariadenie na upevnenie nákladu).

Hmotnosť vybavenia, ktoré sa na uvedené účely nepoužíva (napr. kompresor, navijak, generátor elektrického prúdu, vysielacie zariadenie, atď.), sa na účely uplatňovania uvedených vzorcov do hodnoty M nezapočítava.

3.7. Požiadavky uvedené v bodoch 3.2 až 3.6 musia byť splnené v prípade všetkých variantov a verzií v rámci typu vozidla.

3.8. Kritériá na zaradenie vozidiel do kategórie N_1.

3.8.1. Vozidlo sa zaradí do kategórie N_1, ak sú splnené všetky uplatniteľné kritériá.

Ak nie je splnené jedno alebo viacero kritérií, vozidlo sa zaradí do kategórie M_1.

3.8.2. Na kategorizáciu vozidiel, v ktorých sa priestor pre vodiča a priestor pre náklad nachádzajú v jednom celku (t. j. karoséria „BB“), musia byť okrem všeobecných kritérií uvedených v bodoch 3.2 až 3.6 splnené aj kritériá uvedené v bodoch 3.8.2.1 až 3.8.2.3.5.

▼**M12**

3.8.2.1. Skutočnosť, že medzi radom sedadiel a priestorom pre náklad je namontovaná úplná alebo čiastočná stena alebo priečka, nevylučuje povinnosť splniť požadované kritériá.

3.8.2.2. Kritériá sú:

a) náklad možno nakladať zadnými dverami, zadnými vyklápacími dverami alebo bočnými dverami projektovanými a konštruovanými na tento účel;

b) v prípade zadných dverí alebo zadných vyklápacích dverí musí otvor na nakladenie spĺňať tieto požiadavky:

i) ak je vozidlo vybavené iba jedným radom sedadiel alebo iba sedadlom pre vodiča, minimálna výška otvoru na nakladanie je aspoň 600 mm;

ii) ak je vozidlo vybavené dvoma alebo viacerými radmi sedadiel, minimálna výška otvoru na nakladanie je aspoň 800 mm a tento otvor má plochu aspoň 12 800 cm^2.

c) Nákladný priestor musí spĺňať tieto požiadavky:

„*nákladný priestor*“ znamená časť vozidla za radom(-mi) sedadiel alebo za vodičom sedadla, ak je vozidlo vybavené iba jedným sedadlom pre vodiča;

i) ložná plocha nákladného priestoru je vo všeobecnosti rovná;

ii) ak je vozidlo vybavené iba jedným radom sedadiel alebo jedným sedadlom, minimálna dĺžka nákladného priestoru je aspoň 40 % rázvoru kolies;

iii) ak je vozidlo vybavené dvoma alebo viacerými radmi sedadiel, minimálna dĺžka nákladného priestoru je aspoň 30 % rázvoru kolies.

Ak možno posledný rad sedadiel z vozidla demontovať jednoducho bez použitia špeciálnych nástrojov, požiadavky týkajúce sa dĺžky nákladného priestoru musia byť splnené so všetkými sedadlami namontovanými vo vozidle;

iv) požiadavky týkajúce sa dĺžky nákladného priestoru musia byť splnené so sedadlami prvého, prípadne posledného radu vo vzpriamenej normálnej polohe, ktorá umožňuje cestujúcim sedieť.

3.8.2.3. Špecifické podmienky merania

3.8.2.3.1. Vymedzenie pojmov

a) „*Výška otvoru na nakladanie*“ znamená vertikálnu vzdialenosť medzi dvoma horizontálnymi rovinami dotýkajúcimi sa najvyššieho bodu spodnej časti dverí resp. najnižšieho bodu vrchnej časti dverí;

b) „*plocha otvoru na nakladanie*“ znamená najväčšiu plochu otvoru na nakladanie pri maximálnom otvorení zadných dverí alebo zadných vyklápacích dverí v pravouhlom priemete na vertikálnu rovinu kolmú na os vozidla;

c) „*rázvor kolies*“ na účely uplatňovania vzorcov uvedených v bodoch 3.8.2.2 a 3.8.3.1 znamená vzdialenosť medzi:

i) osou prednej nápravy a osou druhej nápravy v prípade dvojnápravového vozidla alebo

▼**M12**

ii) osou prednej nápravy a osou virtuálnej nápravy v rovnakej vzdialenosti od druhej a tretej nápravy v prípade trojnápravového vozidla.

3.8.2.3.2. Nastavenie sedadiel

a) sedadlá sa nastavujú do polohy úplne vzadu;

b) v prípade nastaviteľného operadla sedadla sa operadlo nastavuje tak, aby bolo možné umiestniť trojrozmerný mechanizmus na určenie bodu H pri uhle trupu 25 stupňov;

c) v prípade nenastaviteľného operadla sedadla sa operadlo nachádza v polohe určenej výrobcom vozidla;

d) v prípade výškovo nastaviteľného sedadla sa sedadlo nastavuje do najnižšej polohy.

3.8.2.3.3. Stav vozidla

a) vozidlo sa musí nachádzať v naloženom stave zodpovedajúcom jeho maximálnej hmotnosti;

b) kolesá vozidla smerujú priamo vpred.

3.8.2.3.4. Požiadavky bodu 3.8.2.3.2 sa neuplatňujú, ak je vozidlo vybavené stenou alebo priečkou.

3.8.2.3.5. Meranie dĺžky nákladného priestoru

a) Ak vozidlo nie je vybavené priečkou alebo stenou, dĺžka sa meria od vertikálnej roviny dotýkajúcej sa najzadnejšieho bodu vrchnej časti operadla sedadla k zadnej vnútornej ploche alebo k zadným dverám alebo k zadným vyklápajúcim dverám v zatvorenej polohe.

b) Ak vozidlo je vybavené priečkou alebo stenou, dĺžka sa meria od vertikálnej roviny dotýkajúcej sa najzadnejšieho bodu priečky alebo steny k zadnej vnútornej ploche alebo k zadným dverám alebo k zadným vyklápajúcim dverám v zatvorenej polohe.

c) Požiadavky týkajúce sa dĺžky sa spĺňajú aspoň pozdĺž horizontálnej priamky vedenej pozdĺžnou vertikálnou rovinou prechádzajúcou stredovou osou vozidla na úrovni podlahy nákladného priestoru.

3.8.3. Na kategorizáciu vozidiel, v ktorých sa priestor pre vodiča a priestor pre náklad nenachádzajú v jednom celku (t. j. karoséria „BE“), musia byť okrem všeobecných kritérií uvedených v bodoch 3.2 až 3.6 splnené aj kritériá uvedené v bodoch 3.8.3.1 až 3.8.3.4.

3.8.3.1. V prípade vozidla s uzatvoreným typom karosérie sa uplatňuje toto:

a) náklad možno nakladať zadnými dverami, zadnými vyklápacími dverami alebo vyklápacím dielom alebo inak;

b) minimálna výška otvoru na nakladanie je aspoň 800 mm a tento otvor má plochu aspoň 12 800 cm^2;

c) minimálna dĺžka nákladného priestoru je aspoň 40 % rázvoru kolies.

▼**M12**

3.8.3.2. V prípade vozidla s otvoreným typom nákladného priestoru sa uplatňujú iba ustanovenia uvedené v bodoch 3.8.3.1 a) a c).

3.8.3.3. Na uplatňovanie ustanovení uvedených v bode 3.8.3 platí obdobne vymedzenie pojmov uvedené v bode 3.8.2.

3.8.3.4. Požiadavky týkajúce sa dĺžky nákladného priestoru musia však byť splnené pozdĺž horizontálnej priamky vedenej pozdĺžnou rovinou prechádzajúcou stredovou osou vozidla na úrovni podlahy nákladného priestoru.

4. **Kritériá na zaradenie vozidiel do subkategórie terénnych vozidiel**

4.1. Vozidlá M_1 alebo N_1 sa zaradia do subkategórie terénnych vozidiel, ak zároveň spĺňajú tieto podmienky:

a) najmenej jedna predná náprava a najmenej jedna zadná náprava sú konštruované tak, aby boli poháňané súčasne, bez ohľadu na to, či možno pohon jednej nápravy vypnúť;

b) vozidlo má aspoň jeden uzáver diferenciálu alebo zariadenie s podobným účinkom;

c) stúpavosť samotného vozidla je najmenej 25 %;

d) vozidlá spĺňajú päť z týchto šiestich požiadaviek:

i) predný nájazdový uhol je najmenej 25 stupňov;

ii) zadný nájazdový uhol je najmenej 20 stupňov;

iii) prechodový uhol je najmenej 20 stupňov;

iv) svetlá výška pod prednou nápravou je najmenej 180 mm;

v) svetlá výška pod zadnou nápravou je najmenej 180 mm;

vi) svetlá výška medzi nápravami je najmenej 200 mm.

4.2. Vozidlá M_2, N_2 alebo M_3, ktorých maximálna hmotnosť nepresahuje 12 ton, sa zaradia do subkategórie terénnych vozidiel, ak spĺňajú podmienky uvedené v bode a) alebo obe podmienky uvedené v bodoch b) a c):

a) všetky nápravy sú poháňané súčasne, bez ohľadu na to, či možno pohon jednej alebo viacerých náprav vypnúť;

b) i) najmenej jedna predná náprava a najmenej jedna zadná náprava sú konštruované tak, aby boli poháňané súčasne, bez ohľadu na to, či možno pohon jednej nápravy vypnúť;

ii) vozidlo má aspoň jeden uzáver diferenciálu alebo zariadenie s rovnakým účinkom;

iii) stúpavosť samotného vozidla je 25 %;

▼**M12**

c) ak ich maximálna hmotnosť nepresahuje 7,5 tony, vozidlá spĺňajú aspoň päť a ak ich maximálna hmotnosť presahuje 7,5 tony, vozidlá spĺňajú aspoň štyri z týchto šiestich požiadaviek:

i) predný nájazdový uhol je najmenej 25 stupňov;

ii) zadný nájazdový uhol je najmenej 25 stupňov;

iii) prechodový uhol je najmenej 25 stupňov;

iv) svetlá výška pod prednou nápravou je najmenej 250 mm;

v) svetlá výška medzi nápravami je najmenej 300 mm;

vi) svetlá výška pod zadnou nápravou je najmenej 250 mm.

4.3. Vozidlá M_3 alebo N_3, ktorých maximálna hmotnosť presahuje 12 ton, sa zaradia do subkategórie terénnych vozidiel, ak spĺňajú podmienky uvedené v bode a) alebo obe podmienky uvedené v bodoch b) a c):

a) všetky nápravy sú poháňané súčasne, bez ohľadu na to, či možno pohon jednej alebo viacerých náprav vypnúť;

b) i) najmenej polovica náprav (alebo dve nápravy z troch v prípade trojnápravového vozidla a obdobne v prípade päťnápravového vozidla) je konštruovaná tak, aby boli poháňané súčasne, bez ohľadu na to, či možno pohon jednej nápravy vypnúť;

ii) vozidlo má aspoň jeden uzáver diferenciálu alebo zariadenie s podobným účinkom;

iii) stúpavosť samotného vozidla je 25 %;

c) vozidlá spĺňajú najmenej štyri z týchto šiestich požiadaviek:

i) predný nájazdový uhol je najmenej 25 stupňov;

ii) zadný nájazdový uhol je najmenej 25 stupňov;

iii) prechodový uhol je najmenej 25 stupňov;

iv) svetlá výška pod prednou nápravou je najmenej 250 mm;

v) svetlá výška medzi nápravami je najmenej 300 mm;

vi) svetlá výška pod zadnou nápravou je najmenej 250 mm.

4.4. Postup kontroly splnenia geometrických ustanovení uvedených v tomto oddiele je stanovený v doplnku 1.

▼**M12**

5. **Vozidlá na špeciálne účely**

	Názov	Kód	Vymedzenie
5.1.	Obytný automobil	SA	Vozidlo kategórie M s priestorom na ubytovanie osôb, ktoré obsahuje aspoň túto výbavu: a) sedadlá a stôl; b) zariadenie na spanie, ktoré môže byť vytvorené zo sedadiel; c) zariadenia na varenie; d) skladovacie zariadenia. Toto vybavenie je v obytnom priestore pevne prichytené. Stôl však môže byť konštruovaný tak, aby sa dal ľahko odstrániť.
5.2.	Pancierové vozidlo	SB	Vozidlo s pancierom proti strelám určené na ochranu prepravovaných osôb alebo nákladu.
5.3.	Sanitné vozidlo	SC	Vozidlo kategórie M určené na prepravu chorých alebo ranených osôb, ktoré je na tento účel špeciálne vybavené. Priestor pre pacienta musí spĺňať technické požiadavky normy EN 1789: 2007 „Zdravotnícke dopravné prostriedky a ich vybavenie – Cestné sanitné vozidlá“ s výnimkou oddielu 6.5 „Zoznam vybavenia“.
5.4.	Pohrebné vozidlo	SD	Vozidlo kategórie M určené na prepravu zosnulých osôb, ktoré je na tento účel špeciálne vybavené.
5.5.	Vozidlo na prepravu osôb na invalidnom vozíku	SH	Vozidlo kategórie M_1 osobitne konštruované alebo upravené tak, aby zodpovedalo potrebám jednej alebo viacerých osôb sediacich počas jazdy na svojom invalidnom vozíku.
5.6.	Obytný príves	SE	Vozidlo kategórie O definované v bode 3.2.1.3 normy ISO 3833: 1977.
5.7.	Pojazdný žeriav	SF	Vozidlo kategórie N_3, ktoré nie je vybavené na prepravu nákladu a je vybavené žeriavom, ktorého moment bremena sa rovná 400 kNm alebo je vyšší.
5.8.	Špeciálna skupina	SG	Vozidlo na špeciálne účely, ktoré nezodpovedá žiadnemu vymedzeniu uvedenému v tomto oddiele.
5.9.	Podvozok pod náves	SJ	Vozidlo kategórie O vybavené točnicou na podopretie návesu s cieľom zmeniť náves na príves.
5.10.	Prípojné vozidlo na prepravu nadmerného nákladu	SK	Vozidlo kategórie O_4 určené na prepravu nedeliteľného nákladu, ktorý vzhľadom na svoje rozmery podlieha rýchlostným a dopravným obmedzeniam. Toto vymedzenie sa vzťahuje aj na prípojné vozidlá s hydraulickými modulmi bez ohľadu na počet modulov.

6. **Poznámky**

6.1. Typové schválenie sa neudeľuje:

a) podvozku pod náves uvedenému v oddiele 5 časti A tejto prílohy;

▼**M12**

b) prípojným vozidlám s pevným ojom uvedeným v oddiele 4 časti C tejto prílohy;

c) prípojným vozidlám, v ktorých možno pri jazde po vozovke prevážať osoby.

6.2. Bodom 6.1 nie sú dotknuté ustanovenia článku 23 o vnútroštátnom typovom schválení malých sérií.

ČASŤ B

Kritériá pre typy, varianty a verzie vozidla

1. **Kategória M_1**

1.1. Typ vozidla

1.1.1. „Typ vozidla“ tvoria vozidlá, ktoré majú spoločné všetky tieto znaky:

a) názov spoločnosti výrobcu.

Zmena právnej formy vlastníctva spoločnosti si nevyžaduje udelenie nového typového schválenia;

b) konštrukcia a montáž hlavných častí karosérie v prípade samonosnej konštrukcie.

Uvedené sa uplatňuje obdobne na vozidlá, ktorých karoséria je priskrutkovaná alebo privarená k samostatnému rámu;

c) výrobca a typ vozidla predchádzajúceho stupňa v prípade vozidiel vyrábaných vo viacerých stupňoch.

1.1.2. Odchylne od požiadaviek bodu 1.1.1 písm. b), ak výrobca používa podlahovú časť karosérie a hlavné stavebné časti tvoriace prednú časť karosérie priamo pred čelným sklom na konštrukciu rôznych typov karosérie (napríklad sedan a kupé), tieto vozidlá sa môžu považovať za vozidlá rovnakého typu. Túto skutočnosť preukazuje výrobca.

1.1.3. Typ tvorí aspoň jeden variant a jedna verzia.

1.2. Variant

1.2.1. „Variant“ v rámci typu vozidla tvorí skupina vozidiel, ktoré majú spoločné všetky tieto konštrukčné znaky:

a) počet bočných dverí alebo typ karosérie podľa oddielu 1 časti C, ak výrobca uplatňuje kritérium bodu 1.1.2;

b) hnacia jednotka vzhľadom na tieto konštrukčné znaky:

i) typ dodávky energie (spaľovací motor, elektromotor alebo iné);

ii) pracovný princíp (zážihový, vznetový alebo iné);

iii) počet a usporiadanie valcov v prípade spaľovacieho motora (L4, V6 alebo iné);

▼**M12**

c) počet náprav;

d) počet a prepojenie poháňaných náprav;

e) počet riadených náprav;

f) stupeň dokončenia (napr. dokončené/nedokončené).

1.3. Verzia

1.3.1. „Verziu“ v rámci variantu tvorí skupina vozidiel, ktoré majú spoločné všetky tieto znaky:

a) maximálna technicky prípustná celková hmotnosť vozidla;

b) zdvihový objem v prípade spaľovacieho motora;

c) maximálny výkon motora alebo maximálny trvalý menovitý výkon (elektrický motor);

d) druh paliva (benzín, nafta, LPG, dvojpalivová prevádzka alebo iné);

e) maximálny počet miest na sedenie;

f) hlučnosť pri jazde;

g) úroveň výfukových emisií (napríklad Euro 5, Euro 6 alebo iné);

h) kombinované alebo vážené, kombinované emisie CO_2;

i) spotreba elektrickej energie (vážená, kombinovaná);

j) kombinovaná alebo vážená, kombinovaná spotreba paliva;

k) existencia jedinečného súboru inovačných technológií, ako je uvedené v článku 12 nariadenia Európskeho parlamentu a Rady (ES) č. 443/2009 z 23. apríla 2009, ktorým sa stanovujú výkonové emisné normy nových osobných automobilov ako súčasť integrovaného prístupu Spoločenstva na zníženie emisií CO_2 z ľahkých úžitkových vozidiel ([1]).

2. **Kategórie M_2 a M_3**

2.1. Typ vozidla

2.1.1. „Typ vozidla“ tvoria vozidlá, ktoré majú spoločné všetky tieto znaky:

a) názov spoločnosti výrobcu.

Zmena právnej formy vlastníctva spoločnosti si nevyžaduje udelenie nového typového schválenia;

b) kategória;

c) tieto výrobné a konštrukčné znaky:

i) konštrukcia a výroba hlavných častí podvozku;

ii) konštrukcia a výroba hlavných častí karosérie v prípade samonosnej konštrukcie;

d) počet podlaží (jedno alebo dve);

e) počet častí (pevných, kĺbových);

([1]) Ú. v. ES L 140, 5.6.2009, s. 1.

▼**M12**

f) počet náprav;

g) režim dodávky energie (interný alebo externý);

h) výrobca a typ vozidla predchádzajúceho stupňa v prípade vozidiel vyrábaných vo viacerých stupňoch.

2.1.2. Typ tvorí aspoň jeden variant a jedna verzia.

2.2. Variant

2.2.1. „Variant“ v rámci typu vozidla tvorí skupina vozidiel, ktoré majú spoločné všetky tieto konštrukčné znaky:

a) typ karosérie podľa oddielu 2 časti C;

b) trieda alebo kombinácia tried vozidiel podľa bodu 2.1.1 prílohy I k smernici 2001/85/ES (iba v prípade dokončených a dokončovaných vozidiel);

c) stupeň dokončenia (napr. dokončené/nedokončené/dokončované);

d) hnacia jednotka vzhľadom na tieto konštrukčné znaky:

i) typ dodávky energie (spaľovací motor, elektromotor alebo iné);

ii) pracovný princíp (zážihový, vznetový alebo iné);

iii) počet a usporiadanie valcov v prípade spaľovacieho motora (L6, V8 alebo iné).

2.3. Verzia

2.3.1. „Verziu“ v rámci variantu tvorí skupina vozidiel, ktoré majú spoločné všetky tieto znaky:

a) maximálna technicky prípustná celková hmotnosť vozidla;

b) schopnosť vozidla ťahať prípojné vozidlo;

c) zdvihový objem v prípade spaľovacieho motora;

d) maximálny výkon motora alebo maximálny trvalý menovitý výkon (elektrický motor);

e) druh paliva (benzín, nafta, LPG, dvojpalivová prevádzka alebo iné);

f) hlučnosť pri jazde;

g) úroveň výfukových emisií (napríklad Euro IV, Euro V alebo iné).

3. **Kategória N_1**

3.1. Typ vozidla

3.1.1. „Typ vozidla“ tvoria vozidlá, ktoré majú spoločné všetky tieto znaky:

a) názov spoločnosti výrobcu.

Zmena právnej formy vlastníctva spoločnosti si nevyžaduje udelenie nového typového schválenia;

b) konštrukcia a výroba hlavných častí karosérie v prípade samonosnej konštrukcie;

▼**M12**

c) konštrukcia a výroba hlavných častí podvozku v prípade nesamonosnej konštrukcie;

d) výrobca a typ vozidla predchádzajúceho stupňa v prípade vozidiel vyrábaných vo viacerých stupňoch.

3.1.2. Odchylne od požiadaviek bodu 3.1.1 písm. b), ak výrobca používa podlahovú časť karosérie a hlavné stavebné časti tvoriace prednú časť karosérie priamo pred čelným sklom na konštrukciu rôznych typov karosérie (napríklad dodávkové vozidlo a podvozok s kabínou vodiča), tieto vozidlá sa môžu považovať za vozidlá rovnakého typu. Túto skutočnosť preukazuje výrobca.

3.1.3. Typ tvorí aspoň jeden variant a jedna verzia.

3.2. Variant

3.2.1. „Variant“ v rámci typu vozidla tvorí skupina vozidiel, ktoré majú spoločné všetky tieto konštrukčné znaky:

a) počet bočných dverí alebo typ karosérie podľa oddielu 3 časti C (v prípade dokončených a dokončovaných vozidiel), ak výrobca uplatňuje kritérium bodu 3.1.2;

b) stupeň dokončenia (napr. dokončené/nedokončené/dokončované);

c) hnacia jednotka vzhľadom na tieto konštrukčné znaky:

i) typ dodávky energie (spaľovací motor, elektromotor alebo iné);

ii) pracovný princíp (zážihový, vznetový alebo iné);

iii) počet a usporiadanie valcov v prípade spaľovacieho motora (L6, V8 alebo iné);

d) počet náprav;

e) počet a prepojenie poháňaných náprav;

f) počet riadených náprav.

3.3. Verzia

3.3.1. „Verziu“ v rámci variantu tvorí skupina vozidiel, ktoré majú spoločné všetky tieto znaky:

a) maximálna technicky prípustná celková hmotnosť vozidla;

b) zdvihový objem v prípade spaľovacieho motora;

c) maximálny výkon motora alebo maximálny trvalý menovitý výkon (elektrický motor);

d) druh paliva (benzín, nafta, LPG, dvojpalivová prevádzka alebo iné);

e) maximálny počet miest na sedenie;

f) hlučnosť pri jazde;

▼**M12**

g) úroveň výfukových emisií (napríklad Euro 5, Euro 6 alebo iné);

h) kombinované alebo vážené, kombinované emisie CO_2;

i) spotreba elektrickej energie (vážená, kombinovaná);

j) kombinovaná alebo vážená, kombinovaná spotreba paliva.

4. **Kategórie N_2 a N_3**

4.1. Typ vozidla

4.1.1. „Typ vozidla“ tvoria vozidlá, ktoré majú spoločné všetky tieto hlavné znaky:

a) názov spoločnosti výrobcu.

Zmena právnej formy vlastníctva spoločnosti si nevyžaduje udelenie nového typového schválenia;

b) kategória;

c) konštrukcia a montáž podvozku je spoločná v prípade jedného radu výrobku;

d) počet náprav;

e) výrobca a typ vozidla predchádzajúceho stupňa v prípade vozidiel vyrábaných vo viacerých stupňoch.

4.1.2. Typ tvorí aspoň jeden variant a jedna verzia.

4.2. Variant

4.2.1. „Variant“ v rámci typu vozidla tvorí skupina vozidiel, ktoré majú spoločné všetky tieto konštrukčné znaky:

a) konštrukcia alebo typ podvozku podľa oddielu 3 časti C a doplnku 2 (iba v prípade dokončených a dokončovaných vozidiel);

b) stupeň dokončenia (napr. dokončené/nedokončené/dokončované);

c) hnacia jednotka vzhľadom na tieto konštrukčné znaky:

i) typ dodávky energie (spaľovací motor, elektromotor alebo iné);

ii) pracovný princíp (zážihový, vznetový alebo iné);

iii) počet a usporiadanie valcov v prípade spaľovacieho motora (L6, V8 alebo iné);

d) počet a prepojenie poháňaných náprav;

e) počet riadených náprav.

4.3. Verzia

4.3.1. „Verziu“ v rámci variantu tvorí skupina vozidiel, ktoré majú spoločné všetky tieto znaky:

a) maximálna technicky prípustná celková hmotnosť vozidla;

b) schopnosť ťahať prípojné vozidlo:

i) nebrzdený prípojné vozidlo;

ii) prípojné vozidlo s nájazdovým brzdovým systémom vymedzeným v bode 2.12 predpisu EHK OSN č. 13;

▼M12

iii) prípojné vozidlo s priebežným a polopriebežným brzdovým systémom vymedzeným v bodoch 2.9 a 2.10 predpisu EHK OSN č. 13;

iv) prípojné vozidlo kategórie O_4, pričom maximálna hmotnosť jazdnej súpravy nepresahuje 44 ton;

v) prípojné vozidlo kategórie O_4, pričom maximálna hmotnosť jazdnej súpravy presahuje 44 ton;

c) zdvihový objem motora;

d) maximálny výkon motora;

e) druh paliva (benzín, nafta, LPG, dvojpalivová prevádzka alebo iné);

f) hlučnosť pri jazde;

g) úroveň výfukových emisií (napríklad Euro IV, Euro V alebo iné).

5. **Kategórie O_1 a O_2**

5.1. Typ vozidla

5.1.1. „Typ vozidla“ tvoria vozidlá, ktoré majú spoločné všetky tieto znaky:

a) názov spoločnosti výrobcu.

Zmena právnej formy vlastníctva spoločnosti si nevyžaduje udelenie nového typového schválenia;

b) kategória;

c) konštrukcia podľa vymedzenia v oddiele 4 časti C;

d) tieto výrobné a konštrukčné znaky:

i) konštrukcia a výroba hlavných častí podvozku;

ii) konštrukcia a výroba hlavných častí karosérie v prípade samonosnej konštrukcie;

e) počet náprav;

f) výrobca a typ vozidla predchádzajúceho stupňa v prípade vozidiel vyrábaných vo viacerých stupňoch.

5.1.2. Typ tvorí aspoň jeden variant a jedna verzia.

5.2. Variant

5.2.1. „Variant“ v rámci typu vozidla tvorí skupina vozidiel, ktoré majú spoločné všetky tieto konštrukčné znaky:

a) typ karosérie uvedený v doplnku 2 (v prípade dokončených a dokončovaných vozidiel);

b) stupeň dokončenia (napr. dokončené/nedokončené/dokončované);

c) typ brzdového systému (napr. nebrzdený/nájazdový/s posilnením).

▼**M12**

5.3. Verzia

5.3.1. „Verziu“ v rámci variantu tvorí skupina vozidiel, ktoré majú spoločné všetky tieto znaky:

a) maximálna technicky prípustná celková hmotnosť vozidla;

b) princíp zavesenia (vzduchové, oceľové alebo gumové odpruženie, torzná tyč alebo iné);

c) konštrukcia oja (trojuholníková, rúrová alebo iné).

6. **Kategórie O_3 a O_4**

6.1. Typ vozidla

6.1.1. „Typ vozidla“ tvoria vozidlá, ktoré majú spoločné všetky tieto znaky:

a) názov spoločnosti výrobcu.

Zmena právnej formy vlastníctva spoločnosti si nevyžaduje udelenie nového typového schválenia;

b) kategória;

c) koncepcia prípojného vozidla z hľadiska vymedzení v oddiele 4 časti C;

d) tieto výrobné a konštrukčné znaky:

i) konštrukcia a výroba hlavných častí podvozku;

ii) konštrukcia a výroba hlavných častí karosérie v prípade prípojných vozidiel so samonosnou konštrukciou;

e) počet náprav;

f) výrobca a typ vozidla predchádzajúceho stupňa v prípade vozidiel vyrábaných vo viacerých stupňoch.

6.1.2. Typ tvorí aspoň jeden variant a jedna verzia.

6.2. Varianty

6.2.1. „Variant“ v rámci typu vozidla tvorí skupina vozidiel, ktoré majú spoločné všetky tieto konštrukčné a koncepčné znaky:

a) typ karosérie uvedený v doplnku 2 (v prípade dokončených a dokončovaných vozidiel);

b) stupeň dokončenia (napr. dokončené/nedokončené/dokončované);

c) konštrukcia zavesenia (oceľové, vzduchové alebo hydraulické odpruženie);

d) tieto technické vlastnosti:

i) možnosť rozšírenia podvozku;

ii) výška podlažia (normálna, nízka, stredne nízka, atď.).

▼**M12**

6.3. Verzie

6.3.1. „Verziu“ v rámci variantu tvorí skupina vozidiel, ktoré majú spoločné všetky tieto znaky:

a) maximálna technicky prípustná celková hmotnosť vozidla;

b) ďalšie rozdelenie alebo kombinácia ďalších rozdelení uvedených v bodoch 3.2 a 3.3 prílohy I k smernici 96/53/ES, do ktorých patrí vzdialenosť medzi dvoma susednými nápravami tvoriacimi skupinu;

c) vymedzenie náprav vzhľadom na:

i) zdvíhateľné nápravy (počet a umiestnenie);

ii) zaťažiteľné nápravy (počet a umiestnenie);

iii) riadené nápravy (počet a umiestnenie).

7. **Všeobecné požiadavky na všetky kategórie vozidiel**

7.1. Ak vozidlo patrí do niekoľkých kategórií vzhľadom na maximálnu hmotnosť a/alebo počet miest na sedenie, na vymedzenie variantov a verzií sa výrobca môže rozhodnúť uplatniť kritériá jednej alebo druhej kategórie vozidiel.

7.1.1. Príklady:

a) vozidlo „A“ môže byť vzhľadom na svoju maximálnu hmotnosť typovo schválené ako N_1 (3,5 tony) a N_2 (4,2 tony). V takomto prípade sa parametre uvedené v kategórii N_1 môžu použiť aj na vozidlo, ktoré patrí do kategórie N_2 (alebo naopak);

b) vozidlo „B“ môže byť vzhľadom na počet miest na sedenie typovo schválené ako M_1 a M_2 (7 + 1 alebo 10 + 1), parametre uvedené v kategórii M_1 sa môžu použiť aj na vozidlo, ktoré patrí do kategórie M_2 (alebo naopak).

7.2. Vozidlo kategórie N môže byť typovo schválené na základe požiadaviek kategórie M_1, prípadne M_2, ak sa má prestavať na vozidlo tejto kategórie v rámci ďalšieho stupňa viacstupňového postupu typového schvaľovania.

7.2.1. Táto možnosť sa týka iba nedokončených vozidiel.

Tieto vozidlá sa identifikujú špecifickým kódom variantu určeným výrobcom základného vozidla.

7.3. Označenia typu, variantu a verzie

7.3.1. Výrobca prideľuje každému typu, variantu a verzii vozidla alfanumerický kód, ktorý pozostáva z latinských písmen a/alebo arabských číslic.

Používanie zátvoriek a spojovníkov sa povoľuje za predpokladu, že nenahrádzajú písmeno alebo číslicu.

▼**M12**

7.3.2. Predpísaná štruktúra kódu: typ-variant-verzia alebo „TVV“.

7.3.3. Kódom TVV sa jasne a nezameniteľne označuje jedinečná kombinácia technických vlastností vo vzťahu ku kritériám uvedeným v časti B tejto prílohy.

7.3.4. Rovnaký výrobca môže na označenie typu vozidla použiť rovnaký kód, ak vozidlo patrí do dvoch alebo viacerých kategórií.

7.3.5. Rovnaký výrobca nesmie na označenie typu vozidla použiť rovnaký kód pre viac ako jedno typové schválenie v rámci rovnakej kategórie vozidla.

7.4. Počet znakov kódu TVV.

7.4.1. Počet znakov nesmie presiahnuť:

a) 15 v prípade kódu typu vozidla;

b) 25 v prípade kódu jedného variantu;

c) 35 v prípade kódu jednej verzie.

7.4.2. Celý alfanumerický kód TVV nesmie obsahovať viac ako 75 znakov.

7.4.3. Pri použití celého kódu sa medzi typ, variant a verziu vkladá medzera.

Príklad kódu TVV: 159AF[..... medzera] 0054[..... medzera]977K(BE).

ČASŤ C

Vymedzenia typov karosérie

0. **Všeobecne**

0.1. Typ karosérie uvedený v oddiele 9 prílohy I a v časti 1 prílohy III a kód karosérie uvedený v bode 38 prílohy IX sa označujú kódom.

Zoznam kódov platí najmä pre dokončené a dokončované vozidlá.

0.2. Pokiaľ ide o vozidlá kategórie M, kód typu karosérie pozostáva z dvoch písmen uvedených v oddieloch 1 a 2.

0.3. Pokiaľ ide o vozidlá kategórií N a O, kód typu karosérie pozostáva z dvoch písmen uvedených v oddieloch 3 a 4.

0.4. V prípade potreby (najmä v prípade typov karosérií uvedených v bodoch 3.1 a 3.6 resp. v bodoch 4.1 až 4.4) sa môžu doplniť dvoma číslicami.

0.4.1. Zoznam číslic je stanovený v doplnku 2 k tejto prílohe.

0.5. V prípade vozidiel na špeciálne účely označenie typu karosérie závisí od kategórie vozidla.

▼M12

1. **Vozidlá patriace do kategórie M_1**

Ref.	Kód	Názov	Vymedzenie
1.1.	AA	Sedan	Vozidlo vymedzené v bode 3.1.1.1 normy ISO č. 3833-1977 najmenej so štyrmi bočnými oknami.
1.2.	AB	Hatchback	Sedan vymedzený v bode 1.1 so skosenou zadnou časťou.
1.3.	AC	Kombi	Vozidlo vymedzené v bode 3.1.1.4 normy ISO č. 3833-1977.
1.4.	AD	Kupé	Vozidlo vymedzené v bode 3.1.1.5 normy ISO č. 3833-1977.
1.5.	AE	Kabriolet	Vozidlo vymedzené v bode 3.1.1.6 normy ISO č. 3833-1977. Kabriolet však nemusí mať žiadne dvere.
1.6.	AF	Viacúčelové vozidlo	Vozidlo iné ako vozidlo AG a vozidlá uvedené v AA až AE, určené na prepravu osôb a ich batožiny alebo príležitostného nákladu v jedinom priestore.
1.7.	AG	Úžitkové kombi	Vozidlo vymedzené v bode 3.1.1.4.1 normy ISO č. 3833-1977. Priestor na batožinu však musí byť úplne oddelený od priestoru pre cestujúcich. Referenčný bod miesta na sedenie pre vodiča sa musí okrem toho nachádzať aspoň 750 mm nad nosným povrchom vozidla.

2. **Vozidlá patriace do kategórie M_2 alebo M_3**

Ref.	Kód	Názov	Vymedzenie
2.1.	CA	Jednopodlažné vozidlo	Vozidlo s priestorom pre osoby usporiadaným v jednej úrovni alebo tak, že nevznikajú dve úrovne nad sebou.
2.2.	CB	Dvojpodlažné vozidlo	Vozidlo vymedzené v bode 2.1.6 prílohy I k smernici 2001/85/ES.
2.3.	CC	Jednopodlažné kĺbové vozidlo	Vozidlo vymedzené v bode 2.1.3 prílohy I k smernici 2001/85/ES.
2.4.	CD	Dvojpodlažné kĺbové vozidlo	Vozidlo vymedzené v bode 2.1.3.1 prílohy I k smernici 2001/85/ES.
2.5.	CE	Jednopodlažné vozidlo so zníženou podlahou	Vozidlo vymedzené v bode 2.1.4 prílohy I k smernici 2001/85/ES.
2.6.	CF	Dvojpodlažné vozidlo so zníženou podlahou	Vozidlo vymedzené v bode 2.1.4 prílohy I k smernici 2001/85/ES.
2.7.	CG	Kĺbové jednopodlažné vozidlo so zníženou podlahou	Vozidlo, ktoré je kombináciou technických vlastností vozidiel uvedených v bode 2.3 a 2.5.
2.8.	CH	Kĺbové dvojpodlažné vozidlo so zníženou podlahou	Vozidlo, ktoré je kombináciou technických vlastností vozidiel uvedených v bode 2.4 a 2.6.

▼M12

Ref.	Kód	Názov	Vymedzenie
2.9.	CI	Jednopodlažné vozidlo s otvorenou strechou	Vozidlo čiastočne alebo úplne bez strechy.
2.10.	CJ	Dvojpodlažné vozidlo s otvorenou strechou	Vozidlo čiastočne alebo úplne bez strechy nad vrchným podlažím.
2.11.	CX	Podvozok autobusu	Nedokončené vozidlo iba s podvozkovým rámom alebo montážnym celkom, hnacou jednotkou a nápravami, ktoré je určené na dokončenie s karosériou podľa potrieb dopravcu.

3. **Motorové vozidlá kategórie N_1, N_2 alebo N_3**

Ref.	Kód	Názov	Vymedzenie
3.1.	BA	Nákladný automobil	Vozidlo projektované a konštruované výlučne alebo najmä na prepravu nákladu. Takisto môže ťahať prípojné vozidlo.
3.2.	BB	Dodávkové vozidlo	Nákladný automobil s priestorom pre vodiča a nákladným priestorom v jednom celku.
3.3.	BC	Ťahač návesu	Ťažné vozidlo projektované a konštruované výlučne alebo najmä na ťahanie návesov.
3.4.	BD	Ťahač prívesu	Ťažné vozidlo projektované a konštruované výlučne alebo najmä na ťahanie prípojných vozidiel iných ako návesy.
3.5.	BE	Ľahký nákladný automobil	Vozidlo s maximálnou hmotnosťou nepresahujúcou 3,5 tony, pričom miesta na sedenie a nákladný priestor sa nenachádzajú v jednom celku.
3.6.	BX	Podvozok s kabínou alebo krytom	Nedokončené vozidlo iba s kabínou (úplnou alebo čiastočnou) podvozkovým rámom, hnacou jednotkou a nápravami, ktoré je určené na dokončenie s karosériou podľa potrieb dopravcu.

4. **Vozidlá kategórie O**

Ref.	Kód	Názov	Vymedzenie
4.1.	DA	Náves	Prípojné vozidlo projektované a konštruované na spojenie s ťažnou jednotkou alebo s podvozkom pod náves a na prenášanie značného vertikálneho zaťaženia na ťažné vozidlo alebo na podvozok pod náves. Zariadenie na spojenie jazdnej súpravy pozostáva z návesového čapu a točnice.
4.2.	DB	Ojové prípojné vozidlo	Prípojné vozidlo s najmenej dvoma nápravami, z ktorých je jedna riadená náprava: a) vybavená vlečným zariadením, ktoré sa môže pohybovať vertikálne (voči prípojnému vozidlu) a b) prenášajúca na ťažné vozidlo statické vertikálne zaťaženie menšie ako 100 daN.
4.3.	DC	Prípojné vozidlo so stredovou nápravou	Prípojné vozidlo, ktorého náprava(-y) je (sú) umiestnené blízko ťažiska vozidla (keď je rovnomerne zaťažené) tak, že na ťažné vozidlo sa prenáša iba malé statické vertikálne zaťaženie nepresahujúce 10 % zaťaženia zodpovedajúceho maximálnej hmotnosti prípojného vozidla alebo zaťaženie 1 000 daN (podľa toho, ktoré je menšie).

▼**M12**

Ref.	Kód	Názov	Vymedzenie
4.4.	DE	Prípojné vozidlo s pevným ojom	Prípojné vozidlo s jednou nápravou alebo skupinou náprav s ojami, ktorý vzhľadom na svoju konštrukciu prenáša na ťažné vozidlo statické zaťaženie nepresahujúce 4 000 daN, a ktorý nespĺňa vymedzenie prípojného vozidla so stredovou nápravou. Zariadenie na spojenie jazdnej súpravy nesmie pozostávať z návesového čapu a točnice.

▼M12

Doplnok 1

Postup kontroly vozidla na zaradenie do kategórie terénnych vozidiel

0. **Všeobecne**

0.1. Na účely zaradenia vozidla do kategórie terénnych vozidiel sa uplatňuje postup uvedený v tomto doplnku.

1. **Podmienky skúšky pre geometrické merania**

1.1. Vozidlá patriace do kategórie M_1 alebo N_1 musia byť v nenaloženom stave, s figurínou s hmotnosťou 50. percentilu mužskej populácie na sedadle vodiča a musia byť vybavené chladiacou kvapalinou, mazivami, palivom, náradím a náhradným kolesom (ak je súčasťou povinnej výbavy).

Uvedená figurína sa môže nahradiť podobným zariadením s rovnakou hmotnosťou.

1.2. Vozidlá iné ako vozidlá uvedené v bode 1.1 musia byť naložené na svoju maximálnu technicky prípustnú celkovú hmotnosť vozidla.

Rozloženie hmotnosti na nápravy musí zodpovedať najnepriaznivejšiemu prípadu, pokiaľ ide o splnenie príslušných kritérií.

1.3. Reprezentatívny typ vozidla sa technickej službe odovzdá v stave uvedenom v bode 1.1 alebo 1.2. Vozidlo stojí a kolesá smerujú priamo vpred.

Plocha, na ktorej sa uskutočňujú merania, je pokiaľ možno plochá a vodorovná (maximálny spád 0,5 %).

2. **Meranie predného nájazdového, zadného nájazdového a prechodového uhla**

2.1. Predný nájazdový uhol sa meria v súlade s bodom 6.10 normy ISO 612 : 1978.

2.2. Zadný nájazdový uhol sa meria v súlade s bodom 6.11 normy ISO 612 : 1978.

2.3. Prechodový uhol sa meria v súlade s bodom 6.9 normy ISO 612 : 1978.

2.4. Pri meraní zadného nájazdového uhla sa môžu výškovo nastaviteľné zariadenia zadnej ochrany proti podbehnutiu nastaviť do hornej polohy.

2.5. Predpis uvedený v bode 2.4 nepredstavuje povinnosť v prípade základného vozidla, na ktoré sa má namontovať zadná ochrana proti podbehnutiu ako súčasť pôvodného vybavenia. Výrobca základného vozidla však informuje výrobcu ďalšieho stupňa, že vozidlo vybavené zadnou ochranou proti podbehnutiu musí spĺňať požiadavky týkajúce sa zadného nájazdového uhla.

3. **Meranie svetlej výšky**

3.1. Svetlá výška medzi nápravami.

3.1.1. „*Svetlá výška medzi nápravami*“ je najkratšia vzdialenosť medzi rovinou vozovky a najnižším pevným bodom vozidla.

▼**M12**

Na účely uplatňovania tohto vymedzenia sa posudzuje vzdialenosť medzi poslednou nápravou prednej skupiny náprav a prvou nápravou zadnej skupiny náprav.

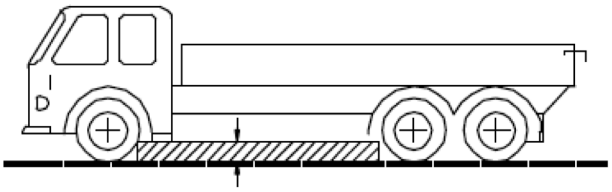

3.1.2. Žiadna pevná časť vozidla nesmie zasahovať do šrafovanej plochy na obrázku.

3.2. Svetlá výška pod nápravou

3.2.1. „*Svetlá výška pod jednou nápravou*“ je vzdialenosť vrcholu kruhového oblúka prechádzajúceho stredom stôp pneumatík kolies jednej nápravy na vozovke (pri dvojitých kolesách sa posudzujú vnútorné kolesá) a dotýkajúca sa najnižšieho bodu vozidla medzi kolesami od základne.

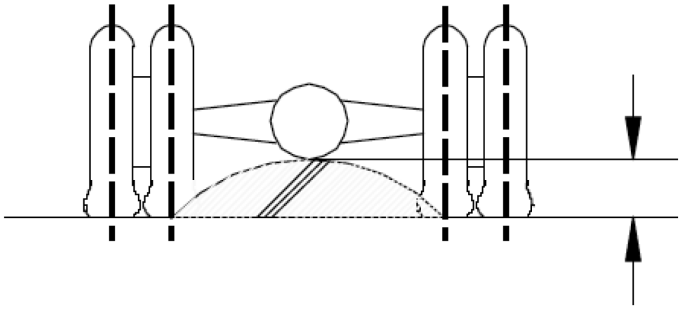

3.2.2. V prípade potreby sa meranie svetlej výšky vykonáva na každej náprave zo skupiny náprav.

4. **Stúpavosť**

4.1. „*Stúpavosť*“ znamená schopnosť vozidla prekonávať stúpanie.

4.2. Na účely kontroly stúpavosti nedokončeného a dokončeného vozidla kategórie M_2, M_3, N_2 a N_3 sa vykonáva skúška.

4.3. Túto skúšku vykonáva technická služba na reprezentatívnom vozidle typu, ktorý sa má skúšať.

4.4. Na žiadosť výrobcu a na základe podmienok uvedených v prílohe XVI možno stúpavosť typu vozidla preukázať virtuálnou skúškou.

5. **Skúšobné podmienky a kritérium splnenia/nesplnenia**

5.1. Do 31. októbra 2014 sa uplatňujú podmienky uvedené v oddiele 7.5 prílohy 1 k smernici 97/27/ES.

Od 1. novembra 2014 sa uplatňujú skúšobné podmienky prijaté podľa nariadenia Európskeho parlamentu a Rady (ES) č. 661/2009 ([1]) v súlade s článkom 14 uvedeného nariadenia.

5.2. Vozidlo musí prekonať stúpanie rovnomernou rýchlosťou bez pozdĺžneho alebo priečneho preklzávania kolies.

([1]) Ú. v. ES L 200, 31.7.2009, s. 1.

▼**M12**

Doplnok 2

Číslice používané na doplnenie kódov na označenie rôznych typov karosérie

01	Plošina
02	Bočnica
03	Skriňová karoséria
04	Klimatizovaná karoséria s izolovanými stenami a zariadením na udržiavanie vnútornej teploty
05	Klimatizovaná karoséria s izolovanými stenami, avšak bez zariadenia na udržiavanie vnútornej teploty
06	Bočná plachta
07	Výmenná nadstavba
08	Preprava kontajnerov
09	Vozidlá s hákovým zdvíhacím zariadením
10	Sklápacie vozidlo
11	Cisterna
12	Cisterna určená na prepravu nebezpečného nákladu
13	Preprava živých zvierat
14	Preprava vozidiel
15	Automiešačka betónu
16	Vozidlo s čerpadlom na betón
17	Preprava dreva
18	Vozidlo na zber odpadu
19	Zametanie a čistenie ulíc a čistenie kanálov
20	Kompresor
21	Preprava lodí
22	Preprava vetroňov
23	Vozidlá na predajné alebo reklamné účely
24	Vyslobodzovacie vozidlo
25	Vozidlo s rebríkom
26	Nákladný automobil so žeriavom (iný ako pojazdný žeriav uvedený v oddiele 5 časti A prílohy II)
27	Vozidlo s výsuvnou pracovnou plošinou
28	Vŕtacie vozidlo
29	Nízkopodlažné prípojné vozidlo
30	Preprava skla
31	Požiarnícke vozidlo
99	Karoséria neuvedená v tomto zozname.

▼M1

PRÍLOHA III

INFORMAČNÝ DOKUMENT NA ÚČELY TYPOVÉHO SCHVÁLENIA ES VOZIDIEL

(Vysvetlivky sa nachádzajú na poslednej strane prílohy I)

ČASŤ I

Tieto informácie sa poskytujú v troch vyhotoveniach a spolu s obsahom. Akékoľvek výkresy sa dodávajú vo vhodnej mierke vo formáte A4 alebo poskladané na tento formát a musia byť dostatočne podrobné. Prípadné fotografie sú dostatočné detailné.

A. **Kategórie M a N**

0. VŠEOBECNÉ

0.1. Značka (obchodné meno výrobcu): .....

0.2. Typ: .....

0.2.1. Obchodný(-é) názov (názvy) (ak je k dispozícii): .....

0.3. Prostriedky identifikácie typu, pokiaľ sú vyznačené na vozidle ([b]): .....

0.3.1. Umiestnenie takého označenia: .....

0.4. Kategória vozidla ([c]): .....

0.4.1. Klasifikácia(-e) podľa nebezpečného tovaru, ktoré má vozidlo prepravovať: .....

▼M15

0.5. Názov spoločnosti a adresa výrobcu: .....

▼M1

0.8. Adresa(-y) montážneho(-nych) závodu(-ov): .....

0.9. Meno a adresa zástupcu výrobcu (ak je ustanovený): .....

1. VŠEOBECNÉ KONŠTRUKČNÉ VLASTNOSTI VOZIDLA:

1.1. Fotografie a/alebo výkresy reprezantívneho vozidla: .....

1.3. Počet náprav a kolies: .....

1.3.1. Počet a umiestnenie náprav so zdvojenými kolesami: .....

1.3.2. Počet a umiestnenie riadených náprav: .....

1.3.3. Hnacie nápravy (počet, umiestnenie, prepojenie): .....

1.4. Podvozok (pokiaľ existuje) (celkový výkres): .....

1.6. Umiestnenie a usporiadanie motora: .....

1.8. Riadenie: ľavostranné/pravostranné ([1])

1.8.1. Vozidlo je vybavené pre pravo/ľavostrannú prevádzku ([1])

▼M15

1.9. Uveďte, či je ťažné vozidlo určené na ťahanie návesov alebo iných prípojných vozidiel a či je prípojné vozidlo návesom, prípojným vozidlom s ojom, prípojným vozidlom so stredovou nápravou alebo prívesu s pevným ojom: .....

1.10. Uveďte, či je vozidlo špeciálne určené na prepravu tovaru s regulovanou teplotou: .....

▼M15

2. HMOTNOSTI A ROZMERY ([f]) ([g]) ([7])

(v kg a mm) (v prípade potreby uveďte odkaz na výkres)

▼M1

2.1. **Rázvor(-y) (plne naložené)** ([g1])

2.1.1. *Vozidlá s dvomi nápravami:* .....

2.1.2. *Vozidlá s tromi alebo viacerými nápravami*

2.1.2.1. Rozostup medzi po sebe nasledujúcimi nápravami, od prvej nápravy vpredu k poslednej náprave vzadu: .....

2.1.2.2. Celkový rozostup medzi nápravami: .....

2.3.1. Rozchod každej riaditeľnej nápravy ([g4]): .....

2.3.2. Rozchod všetkých ostatných náprav ([g4]): .....

2.4. **Rozsah rozmerov vozidla** (celkových)

2.4.1. *Podvozok bez karosérie*

2.4.1.1. Dĺžka ([g5]): .....

2.4.1.1.1. Najväčšia prípustná dĺžka: .....

2.4.1.1.2. Najmenšia prípustná dĺžka: .....

2.4.1.2. Šírka ([g7]): .....

2.4.1.2.1. Najväčšia prípustná šírka: .....

2.4.1.2.2. Najmenšia prípustná šírka: .....

2.4.1.3. Výška (v prevádzkovom stave) ([g8]) (pri výškovo nastaviteľnom zavesení náprav uveďte normálnu prevádzkovú polohu): .....

2.4.2. *Podvozok s karosériou*

2.4.2.1. Dĺžka ([g5]): .....

2.4.2.1.1. Dĺžka ložnej plochy: .....

2.4.2.2. Šírka ([g7]): .....

2.4.2.2.1. Hrúbka stien (v prípade vozidiel určených na prepravu tovaru s regulovanou teplotou): .....

2.4.2.3. Výška (v prevádzkovom stave) ([g8]) (pri výškovo nastaviteľnom zavesení náprav uveďte normálnu prevádzkovú polohu): .....

▼M15

2.5. **Minimálna hmotnosť pôsobiaca na riadiacu nápravu resp. nápravy v prípade neúplných vozidiel:** .....

2.6. **Hmotnosť v pohotovostnom stave** ([h])

a) minimálna a maximálna pre každý variant: .....

b) hmotnosť každej verzie (musí byť poskytnutá tabuľka): .....

▼M15

2.6.1. Rozloženie tejto hmotnosti na nápravy a, v prípade návesu alebo prívesu so stredovou nápravou alebo prívesu s pevným ojom, hmotnosť pôsobiaca na bod spojenia:

a) minimálna a maximálna pre každý variant: .....

b) hmotnosť každej verzie (musí byť poskytnutá tabuľka): .....

2.6.2. Hmotnosť nadštandardného vybavenia [pozri definíciu v článku 2 bode 5 nariadenia (EÚ) č. 1230/2012]: .....

▼M1

2.7. V prípade nedokončeného vozidla **najmenšia hmotnosť dokončeného vozidla** udávaná výrobcom: .....

2.8. **Najväčšia technicky prípustná naložená hmotnosť** udávaná výrobcom ([1]) ([3]): .....

2.8.1. Rozloženie tejto hmotnosti na nápravy a v prípade návesu alebo prívesu so stredovou nápravou, zaťaženie v bode spojenia ([3]): .....

2.9. **Najväčšia technicky prípustná hmotnosť na každú nápravu:** .....

▼M15

2.10. **Technicky prípustná hmotnosť na každú skupinu náprav:** .....

2.11. **Technicky prípustná maximálna prípojná hmotnosť ťažného vozidla**

v prípade:

▼M1

2.11.1. ojového prívesu: .....

2.11.2. návesu: .....

2.11.3. prívesu so stredovou nápravou: .....

▼M15

2.11.4. Príves s pevným ojom: .....

2.11.5. Technicky prípustná maximálna naložená hmotnosť jazdnej súpravy ([3]): .....

▼M1

2.11.6. Najväčšia hmotnosť nebrzdeného prípojného vozidla: .....

▼M15

2.12. **Technicky prípustná maximálna hmotnosť v bode spojenia:**

2.12.1. ťažného vozidla: .....

2.12.2. návesu alebo prívesu so stredovou nápravou alebo prívesu s pevným ojom: .....

2.16. **Prípustné maximálne evidenčné/prevádzkové hmotnosti (nepovinné)**

2.16.1. Prípustná maximálna evidenčná/prevádzková naložená hmotnosť: .....

2.16.2. Prípustná maximálna evidenčná/prevádzková hmotnosť na každú nápravu a v prípade návesov alebo prívesov so stredovou nápravou, určené zaťaženie v bode spojenia uvedené výrobcom, ak je menšie než technicky prípustná maximálna hmotnosť v bode spojenia: .....

2.16.3. Prípustná maximálna evidenčná/prevádzková hmotnosť na každú skupinu náprav: .....

2.16.4. Prípustná maximálna evidenčná/prevádzková prípojná hmotnosť: .....

2.16.5. Prípustná maximálna evidenčná/prevádzková hmotnosť jazdnej súpravy: .....

▼M1

3. HNACIA JEDNOTKA ([k])

3.1. **Výrobca motora:** .....

3.1.1. Kód motora podľa výrobcu (vyznačený na motore alebo prostredníctvom iných prostriedkov identifikácie): .....

3.1.2. Schvaľovacie číslo (ak je to potrebné) vrátane označenia identifikácie paliva. .....

(len pre vysokovýkonné vozidlá)

3.2. **Spaľovací motor**

3.2.1.1. Pracovný princíp: zážihové/vznetové zapaľovanie ([1])

Cyklus: štvortakt/dvojtakt/rotačný ([1])

3.2.1.2. Počet a usporiadanie valcov: .....

3.2.1.3. Zdvihový objem ([m]): ..... cm^3

3.2.1.6. Voľnobežné otáčky motora ([2]): ..... min^{-1}

3.2.1.8. Najväčší výkon motora ([n]): ..... kW pri ..... min^{-1} (hodnota stanovená výrobcom)

▼M11

3.2.1.11. (len Euro VI) Odkazy výrobcu na dokumentáciu požadovanú článkami 5, 7 a 9 nariadenia (EÚ) č. 582/2011, umožňujúce schvaľovaciemu orgánu posúdiť stratégie regulácie emisií a palubné systémy motora s cieľom zabezpečiť správne uplatňovanie opatrení na reguláciu NO_x

▼M1

3.2.2.1. Ľahké úžitkové vozidlá: motorová nafta/benzín/LPG/NG alebo biometán/etanol (E 85)/bionafta/vodík ([1]) ([6])

▼M11

3.2.2.2 Ťažké úžitkové vozidlá nafta/benzín/LPG/NG-H/NG-L/NG-HL/etanol (ED95)/etanol (E85) ([1]) ([6])

3.2.2.2.1. (len Euro VI) Palivá kompatibilné s používaním motora stanovené výrobcom v súlade s bodom 1.1.3 prílohy I k nariadeniu (EÚ) č. 582/2011 (podľa potreby)

▼M1

3.2.2.4. Vozidlo podľa druhu paliva: jednopalivové, dvojpalivové, viacpalivové (flex fuel) ([1])

3.2.2.5. Najväčší podiel biopaliva v palive (hodnota uvedená výrobcom): ..... % z objemu

3.2.3. *Palivová(-é) nádrž(-e)*

3.2.3.1. Prevádzková(-é) palivová(-é) nádrž(-e)

3.2.3.1.1. Číslo a objem každej nádrže: .....

3.2.3.2. Rezervná(-é) palivová(-é) nádrž(-e)

3.2.3.2.1. Číslo a objem každej nádrže: .....

▼M1

3.2.4. *Prívod paliva*

3.2.4.1. Karburátorom(-mi): áno/nie ([1])

3.2.4.2. Vstrekovaním paliva (len pre vznetový motor): áno/nie ([1])

3.2.4.2.2. Pracovný princíp: priame vstrekovanie/predkomôrkový/vírivá komôrka ([1])

3.2.4.3. Vstrekovaním paliva (iba pre zážihové motory): áno/nie ([1])

3.2.7. *Chladiaci systém:* kvapalina/vzduch ([1])

3.2.8. *Sací systém*

3.2.8.1. Preplňovač: áno/nie ([1])

3.2.8.2. Medzichladič: áno/nie ([1])

▼M11

3.2.8.3.3. (len Euro VI) Skutočný podtlak v sacom systéme pri menovitých otáčkach a pri 100-percentnom zaťažení vozidla: kPa

▼M1

3.2.9. *Výfukový systém*

▼M11

3.2.9.2.1. (len Euro VI) Opis a/alebo výkres prvkov výfukového systému, ktoré nie sú súčasťou systému motora

3.2.9.3.1. (len Euro VI) Skutočný protitlak výfukových plynov pri menovitých otáčkach motora a pri 100-percentnom zaťažení vozidla (len vznetové motory): ..... kPa

▼M1

3.2.9.4. Typ, označenie(-a) tlmiča(-ov) výfuku: .....

Kde je pre vonkajší hluk potrebné, protihlukové opatrenia v motorovom priestore a na motore: .....

3.2.9.5. Umiestnenie výfukovej rúry: .....

▼M11

3.2.9.7.1. (len Euro VI) Prípustný objem výfukového systému: ... dm^3

▼M1

3.2.12. *Prijaté opatrenia proti znečisťovaniu ovzdušia*

▼M11

3.2.12.1.1. (len Euro VI) Zariadenie na recykláciu plynov kľukovej skrine: áno/nie ([2]).

Ak áno, opis a výkresy:

Ak nie, vyžaduje sa súlad s prílohou V nariadenia (EÚ) č. 582/2011

▼M1

3.2.12.2. Prídavné zariadenia na reguláciu znečistenia (ak existujú a ak nie sú uvedené v inom bode)

3.2.12.2.1. Katalyzátor: áno/nie ([1])

3.2.12.2.1.11. Regeneračné systémy/metóda systémov ďalšej úpravy výfukových plynov, opis: .....

▼M1

3.2.12.2.1.11.6. Spotrebiteľné činidlá: áno/nie ([1])

3.2.12.2.1.11.7. Typ a koncentrácia činidla potrebného na katalytickú činnosť: .....

3.2.12.2.2. Kyslíkový snímač: áno/nie ([1])

3.2.12.2.3. Vstrekovanie vzduchu: áno/nie ([1])

3.2.12.2.4. Recirkulácia výfukových plynov: áno/nie ([1])

3.2.12.2.5. Systém regulácie výparných emisií: áno/nie ([1])

3.2.12.2.6. Zachytávač častíc: áno/nie ([1])

▼M11

3.2.12.2.6.9. Iné systémy: áno/nie ([1])

3.2.12.2.6.9.1. Opis a činnosť

▼M1

3.2.12.2.7. Palubný diagnostický systém (OBD): áno/nie ([1])

▼M11

3.2.12.2.7.0.1. (len Euro VI) Počet radov motorov so systémom OBD v rámci radu motorov

3.2.12.2.7.0.2. (len Euro VI) Zoznam radov motorov so systémom OBD (podľa potreby)

3.2.12.2.7.0.3. (len Euro VI) Číslo radu motorov so systémom OBD do ktorého základný motor/motor patrí:

3.2.12.2.7.0.4. (len Euro VI) Odkazy výrobcu na dokumentáciu OBD požadovanú v článku 5 ods. 4 písm. c) a článku 9 ods. 4 nariadenia (EÚ) č. 582/2011 a špecifikovanú v prílohe X k uvedenému nariadeniu s cieľom schváliť systém OBD

3.2.12.2.7.0.5. (len Euro VI) Ak je to vhodné, odkaz výrobcu na dokumentáciu o montáži systému motora vybaveného systémom OBD na vozidlo

3.2.12.2.7.0.6. (len Euro VI) Ak je to vhodné, odkaz výrobcu na dokumentáciu týkajúcu sa montáže systému OBD schváleného motora na vozidlo

3.2.12.2.7.0.7. (len Euro VI) Písomný opis a/alebo výkres MI ([6])

3.2.12.2.7.0.8. (len Euro VI) Písomný opis a/alebo výkres mimopalubného komunikačného rozhrania systému OBD ([6])

3.2.12.2.7.6.5. (len Euro VI) Štandard komunikačného protokolu OBD ([4]):

3.2.12.2.7.7. (len Euro VI) Odkaz výrobcu na informácie súvisiace s OBD požadované v článku 5 ods. 4 písm. d) a článku 9 ods. 4 nariadenia (EÚ) č. 582/2011 s cieľom dodržať ustanovenia o prístupe k informáciám o OBD, oprave a údržbe vozidla, alebo

▼**M11**

3.2.12.2.7.7.1. Ako alternatíva k odkazu výrobcu uvedenému v bode 3.2.12.2.7.7, odkaz v dodatku na informačný dokument stanovený v doplnku 4 k prílohe I k nariadeniu (EÚ) č. 582/2011, ktorý obsahuje túto tabuľku vyplnenú podľa uvedeného príkladu:

Komponent – Poruchový kód – Stratégia monitorovania – Kritériá zisťovania chýb – Kritériá aktivovania MI – Sekundárne parametre – Predbežná úprava – Preukazovacia skúška

Katalyzátor – P0420 – snímač 1 a 2 signálov kyslíka – Rozdiel medzi signálmi snímačov 1 a 2 – 3. cyklus – Otáčky motora, zaťaženie motora, režim A/F – teplota katalyzátora – Dva cykly typu 1 – Typ 1

▼**M1**

3.2.12.2.8. Ostatné systémy (opis a činnosť): .....

▼**M11**

3.2.12.2.8.1. (len Euro VI) Systémy na zabezpečenie správneho uplatňovania opatrení na regulovanie NO_x

3.2.12.2.8.2. (len Euro VI) Motor s permanentnou deaktiváciou podnecovania vodiča na používanie záchrannými službami alebo vo vozidlách špecifikovaných v článku 2 ods. 3 písm. b) tejto smernice: áno/nie

3.2.12.2.8.3. (len Euro VI) Počet radov motorov vybavených OBD v rámci radu motorov posudzovaných pri zabezpečovaní správneho uplatňovania opatrení na reguláciu NO_x

3.2.12.2.8.4. (len Euro VI) Zoznam radov motorov vybavených OBD (podľa uplatniteľnosti)

3.2.12.2.8.5. (len Euro VI) Číslo radu motorov vybavených OBD, do ktorého základný motor/motor patrí:

3.2.12.2.8.6. (len Euro VI) Najnižšia koncentrácia aktívnej zložky prítomnej v činidle, ktorá neaktivuje varovný systém (CD_{min}): % obj.

3.2.12.2.8.7. (len Euro VI) Ak je to vhodné, odkaz výrobcu na dokumentáciu o montáži systémov do vozidla na zabezpečenie správneho uplatňovania opatrení na reguláciu NO_x

3.2.12.2.8.8. Komponenty systémov na palube vozidla, ktoré zabezpečujú správne uplatňovanie opatrení na reguláciu NO_x

3.2.12.2.8.8.1. Aktivácia pomalého režimu:

„vypnúť po reštartovaní“/„vypnúť po natankovaní“/„vypnúť po zaparkovaní“ ([7])

3.2.12.2.8.8.2. Ak je to vhodné, odkaz výrobcu na dokumentáciu súvisiacu s montážou systémov do vozidla na zabezpečenie správneho uplatňovania opatrení na reguláciu NO_x schváleného motora.

▼M11

3.2.12.2.8.8.3. Písomný opis a/alebo výkres varovného signálu ([6])

▼M1

3.2.12.2.9. Obmedzovač krútiaceho momentu áno/nie ([1])

3.2.13.1. Umiestnenie symbolu koeficientu absorpcie (len pre vznetové motory): .....

3.2.15. Systém plnenia palivom LPG: áno/nie ([1])

3.2.16. Systém plnenia palivom NG: áno/nie ([1])

▼M11

3.2.17.8.1.0.1. (len Euro VI) Samoprispôsobovacia vlastnosť? Áno/Nie ([1])

3.2.17.8.1.0.2. (len Euro VI) Kalibrácia pre osobitné zloženie plynu NG-H/NG-L/NG-HL ([1])

Transformácia pre osobitné zloženie plynu $NG\text{-}H_t/NG\text{-}L_t/NG\text{-}HL_t$ ([1])

▼M1

3.3. **Elektromotor**

3.3.1. Typ (vinutie, budenie): .....

3.3.1.1. Najvyšší hodinový výkon: ..... kW

3.3.1.2. Prevádzkové napätie: V

3.3.2. Batéria

3.3.2.4. Umiestnenie: .....

3.4. **Motor alebo kombinácia motora**

3.4.1. Hybridné elektrické vozidlo: áno/nie ([1])

3.4.2. Kategória hybridného elektrického vozidla: externé nabíjanie/nabíjanie vo vozidle: ([1])

▼M11

3.5.4. *(len Euro VI) Emisie CO_2 pre vysokovýkonné motory*

3.5.4.1. (len Euro VI) Skúška WHSC hmotnostných emisií CO_2: ..... g/kWh

3.5.4.2. (len Euro VI) Skúška WHTC hmotnostných emisií CO_2: ..... g/kWh

3.5.5. *(len Euro VI) Spotreba paliva pre vysokovýkonné motory*

3.5.5.1. (len Euro VI) Skúška WHSC spotreby paliva: ..... g/kWh

3.5.5.2. (len Euro VI) Skúška WHTC spotreby paliva: ..... g/kWh

▼M1

3.6.5. *Teplota maziva*

najnižšia: .... K

najvyššia: ..... K

4. PREVOD ([P])

4.2. **Druh** (mechanický, hydraulický, elektrický atď.): .....

4.5. **Prevodovka**

4.5.1. *Typ* [ručná/automatická/CVT (plynule meniteľný prevod)] ([1])

4.6. **Prevodové pomery**

Prevodový stupeň	Vnútorné prevody prevodovky (pomer otáčok hriadeľa motora k otáčkam výstupného hriadeľa prevodovky)	Koncový prevod(-y) (pomer otáčok výstupného hriadeľa prevodovky k otáčkam hnaných kolies)	Celkové prevodové pomery
Maximum pre CVT			
1			
2			
3			
...			
Minimum pre CVT			
Spätný prevod			

4.7. **Najväčšia konštrukčná rýchlosť vozidla** (v km/h) ([Q]) .....

4.9. **Tachograf:** áno/nie ([1])

4.9.1 *Schvaľovacia značka:* .....

▼M13

4.11. **Ukazovateľ radenia prevodových stupňov (GSI)**

4.11.1. K dispozícii je zvukové znamenie áno/nie ([1]). Ak áno, uveďte opis zvuku a hladiny zvuku pri uchu vodiča v dB(A) (zvukové znamenie je vždy možné zapnúť/vypnúť):

4.11.2. Informácie podľa bodu 4.6 prílohy I k nariadeniu (EÚ) č. 65/2012 (stanovené pri typovom schválení):

▼M1

5. NÁPRAVY

5.1. Opis každej nápravy: .....

5.2. Značka: .....

5.3. Typ: .....

5.4. Poloha zdvíhateľnej(-ých) nápravy (náprav): .....

5.5. Poloha nápravy (náprav) s premiestniteľným zaťažením: .....

6. ZAVESENIE

6.2. Typ a konštrukcia zavesenia každej nápravy alebo kolesa: .....

6.2.1. Nastavenie výšky: áno/nie/voliteľný ([1])

6.2.3. Pneumatické pruženie hnacej(-ích) nápravy (náprav): áno/nie ([1])

▼M1

6.2.3.1. Pruženie hnacej nápravy ekvivalentné pneumatickému pruženiu: áno/nie ([1])

6.2.4. Pneumatické pruženie hnanej(-ých) nápravy (náprav): áno/nie ([1])

6.2.4.1. Pruženie hnanej(-ých) nápravy (náprav) ekvivalentné pneumatickému pruženiu: áno/nie ([1])

6.6.1. *Kombinácia (-e) pneumatika/koleso:*

a) pri pneumatikách uviesť označenie rozmeru, index nosnosti, symbol kategórie rýchlosti, valivý odpor v súlade s ISO 28580 (kde je to vhodné) ([r]);

b) pri kolesách uviesť rozmer(-y) ráfika a jeho hĺbku(-y)

6.6.1.1. Nápravy

6.6.1.1.1. Náprava 1: .....

6.6.1.1.2. Náprava 2: .....

atď.

6.6.1.2. Náhradné koleso, ak je k dispozícii: .....

6.6.2. *Horná a dolná hranica polomeru valenia*

6.6.2.1. Náprava 1: .....

6.6.2.2. Náprava 2: .....

atď.

7. RIADENIE

7.2. **Prevod a ovládanie**

7.2.1. Typ mechanizmu riadenia (podľa potreby špecifikujte pre predné a zadné nápravy): .....

7.2.2. Spojenie s kolesami (vrátane iného ako mechanického prostriedku; podľa potreby špecifikujte pre predné a zadné kolesá): .....

7.2.3. Spôsob prípadného posilňovania: .....

8. BRZDY

8.5. Protiblokovací systém: áno/nie/voliteľný ([1])

8.9. Stručný opis brzdových systémov podľa bodu 1.6 dodatku k doplnku 1 prílohy IX k smernici 71/320/EHS: .....

8.11. Údaje o type(-och) odľahčovacieho(-ích) brzdového(-ých) systému(-ov): .....

9. KAROSÉRIA

9.1. Druh karosérie používajúci kódy stanovené v časti C prílohy II:

9.3. **Dvere pre cestujúcich, zámky a závesy dverí**

9.3.1. Usporiadanie dverí a počet dverí: .....

9.9. **Zariadenia pre nepriamy výhľad**

9.9.1. Spätné zrkadlá, uveďte pre každé spätné zrkadlo:

9.9.1.1. Značka: .....

▼M1

9.9.1.2. Schvaľovacia značka: .....

9.9.1.3. Variant: .....

9.9.1.6. Doplnkové vybavenie, ktoré môže ovplyvniť výhľad dozadu: .

9.9.2. Zariadenia pre nepriamy výhľad iné ako zrkadlá: .....

9.9.2.1. Typ a opis zariadenia: .....

9.10. **Vnútorné usporiadanie**

9.10.3. *Sedadlá*

9.10.3.1. Počet miest na sedenie ([s]): .....

9.10.3.1.1. Umiestnenie a usporiadanie: .....

9.10.3.2. Sedadlo(-á) určené na používanie, len keď vozidlo stojí: .....

9.10.4.1. Typ(-y) opierky(-ok) hlavy: integrované/oddeliteľné/samostatné ([1])

9.10.4.2. Schvaľovacie číslo(-a), ak je/sú k dispozícii: .....

9.10.8 Plyn použitý ako chladivo v klimatizačnom systéme: .....

9.10.8.1. Klimatizačný systém je konštruovaný tak, aby obsahoval fluorovaný skleníkový plyn s potenciálom globálneho otepľovania vyšším ako 150: áno/nie ([1])

9.12.2. Spôsob a umiestnenie doplnkových zadržiavacích systémov (uveďte áno/nie/voliteľné): .....

(L = ľavá strana, R = pravá strana, C = stred)

		Predný airbag	Bočný airbag	Zariadenie na predpätie pásu
Prvý rad sedadiel	L			
	C			
	R			
Druhý rad sedadiel (*)	L			
	C			
	R			

(*) Tabuľku možno v prípade potreby rozšíriť na vozidlá s viac ako dvoma radmi sedadiel, alebo ak sú po šírke vozidla viac ako tri sedadlá.

9.17. **Povinné štítky**

9.17.1. Fotografie a/alebo výkresy umiestnenia povinných štítkov, nápisov a identifikačného čísla vozidla: .....

9.17.2. Fotografie a/alebo výkresy povinného štítka a nápisov (úplný príklad s rozmermi): .....

▼M1

9.17.3. Fotografie a/alebo výkresy identifikačného čísla vozidla (úplný príklad s rozmermi): .....

9.17.4.1. Vysvetlite význam znakov v druhej časti a prípadne v tretej časti, ktoré sú použité na splnenie požiadaviek oddielu 5.3 normy ISO 3779 – 1983: .....

9.17.4.2. Ak sa znaky druhej časti použili na splnenie požiadaviek oddielu 5.4 normy ISO 3779 – 1983, uveďte tieto znaky: .....

9.22. **Predná ochrana proti podbehnutiu vozidla**

9.22.0. Nachádza sa: áno/nie/neúplná ([1])

9.23. **Ochrana chodcov**

9.23.1. Poskytne sa podrobný opis vrátane fotografií a/alebo výkresov vozidla z hľadiska konštrukcie, rozmerov, príslušných referenčných čiar a použitých materiálov prednej časti vozidla (vnútorných a vonkajších), vrátane podrobností o každom inštalovanom systéme aktívnej ochrany

▼M2

9.24. **Systémy čelnej ochrany**

9.24.1. Celkové usporiadanie (výkresy alebo fotografie) naznačujúce polohu a pripojenie systémov čelnej ochrany:

9.24.3. Všetky požadované podrobnosti o montáži a úplné pokyny vrátane požiadaviek krútiaceho momentu pre skrutkové spoje:

▼M1

11. SPOJENIA MEDZI ŤAŽNÝMI VOZIDLAMI A PRÍVESMI A NÁVESMI

11.1. Trieda a typ spojovacieho(-ích) zariadenia(-ní) namontovaného(-ých) alebo určeného(-ých) na montáž: .....

11.3. Pokyny na pripevnenie typu spojovacieho zariadenia na vozidlo a fotografie alebo výkresy bodov uchytenia na vozidle dané výrobcom: ďalšie informácie, ak je použitie spojovacieho zariadenia obmedzené na určité varianty alebo verzie typu vozidla:

11.4. Informácie o montáži špeciálnych ťažných konzol alebo montážnych dosiek: .....

11.5. Schvaľovacie číslo(-a): .....

12. RÔZNE

12.7.1. Vozidlo vybavené radarovým zariadením krátkeho dosahu v pásme 24 GHz: áno/nie ([1])

13. OSOBITNÉ USTANOVENIA PRE AUTOBUSY A AUTOKARY

13.1. **Trieda vozidla:** trieda I/trieda II/trieda III/trieda A/trieda B ([1])

▼M1

13.1.2. Typy podvozku, na ktoré možno namontovať typovo schválenú karosériu [výrobca(-ovia) a typy vozidla(-iel)] .....

13.3. **Počet cestujúcich** (sediacich a stojacich)

13.3.1. Celkom (N): .....

13.3.2. Horné podlažie (N_a) ([1]): .....

13.3.3. Dolné podlažie (N_b) ([1]): .....

13.4. **Počet cestujúcich** (sediacich)

13.4.1. Celkom (A): .....

13.4.2. Horné podlažie (A_a) ([1]): .....

13.4.3. Dolné podlažie (A_b) ([1]): .....

13.4.4. Počet miest pre invalidné vozíky vo vozidlách kategórie M_2 a M_3: .....

16. PRÍSTUP K INFORMÁCIÁM O OPRAVÁCH A ÚDRŽBE VOZIDIEL

16.1. Adresa hlavnej internetovej stránky na prístup k informáciám o opravách a údržbe vozidiel: .....

B. **Kategória O**

0. VŠEOBECNÉ

0.1. Značka (obchodné meno výrobcu): .....

0.2. Typ: .....

0.2.1. Obchodný(-é) názov (názvy) (ak je k dispozícii): .....

0.3. Prostriedky identifikácie typu, pokiaľ sú vyznačené na vozidle ([b]): .....

0.3.1. Umiestnenie takého označenia: .....

0.4. Kategória vozidla ([c]): .....

0.4.1. Klasifikácia(-e) podľa nebezpečného tovaru, ktoré má vozidlo prepravovať: .....

▼M15

0.5. Názov spoločnosti a adresa výrobcu: .....

▼M1

0.8. Názov(-vy) a adresa(-y) montážneho(-ych) závodu(-ov): .....

0.9. Meno a adresa zástupcu výrobcu (ak je ustanovený): .....

1. VŠEOBECNÉ KONŠTRUKČNÉ VLASTNOSTI VOZIDLA:

1.1. Fotografie a/alebo výkresy reprezentatívneho vozidla: .....

1.3. Počet náprav a kolies: .....

1.3.1. Počet a umiestnenie náprav so zdvojenými kolesami: .....

▼M1

1.3.2. Počet a umiestnenie riadených náprav: .....

1.4. Podvozok (pokiaľ existuje) (celkový výkres): .....

▼M15

1.9. Uveďte, či je ťažné vozidlo určené na ťahanie návesov alebo iných prípojných vozidiel a či je prípojné vozidlo návesom, ojovým prívesom, prívesom so stredovou nápravou alebo prívesu s pevným ojom: .....

1.10. Uveďte, či je vozidlo špeciálne určené na prepravu tovaru s regulovanou teplotou: .....

2. HMOTNOSTI A ROZMERY ([f]) ([g]) ([7])

(v kg a mm) (v prípade potreby uveďte odkaz na výkres)

▼M1

2.1. **Rázvor (-y) (plne naložené)** ([g1])

2.1.1. Vozidlá s dvomi nápravami .....

2.1.2. *Vozidlá s tromi alebo viacerými nápravami*

2.1.2.1. Rozostup medzi po sebe nasledujúcimi nápravami, od prvej nápravy vpredu k poslednej náprave vzadu: .....

2.1.2.2. Celkový rozostup medzi nápravami: .....

2.3.1. Rozchod každej riaditeľnej nápravy ([g4]): .....

2.3.2. Rozchod všetkých ostatných náprav ([g4]): .....

2.4. **Rozsah rozmerov vozidla** (celkových)

2.4.1. *Podvozok bez karosérie*

2.4.1.1. Dĺžka ([g5]): .....

2.4.1.1.1. Najväčšia prípustná dĺžka: .....

2.4.1.1.2. Najmenšia prípustná dĺžka: .....

2.4.1.1.3. V prípade prípojných vozidiel, najväčšia prípustná dĺžka oja ([g6]): .....

2.4.1.2. Šírka ([g7]): .....

2.4.1.2.1. Najväčšia prípustná šírka: .....

2.4.1.2.2. Najmenšia prípustná šírka: .....

2.4.2. *Podvozok s karosériou*

2.4.2.1. Dĺžka ([g5]): .....

2.4.2.1.1. Dĺžka ložnej plochy: .....

2.4.2.1.2. V prípade prípojných vozidiel najväčšia prípustná dĺžka oja ([g6]): .....

2.4.2.2. Šírka ([g7]): .....

2.4.2.2.1. Hrúbka stien (v prípade vozidiel určených na prepravu tovaru s regulovanou teplotou): .....

2.4.2.3. Výška (v pohotovostnom stave) ([g8]) (pri výškovo nastaviteľnom zavesení náprav uveďte normálnu prevádzkovú polohu): .....

▼M15

2.6. **Hmotnosť v pohotovostnom stave** ([h])

a) minimálna a maximálna pre každý variant: .....

b) hmotnosť každej verzie (musí byť poskytnutá tabuľka): .....

2.6.1. Rozloženie tejto hmotnosti na nápravy a, v prípade návesu alebo prívesu so stredovou nápravou alebo prívesu s pevným ojom, hmotnosť pôsobiaca na bod spojenia: .....

a) minimálna a maximálna pre každý variant: .....

b) hmotnosť každej verzie (musí byť poskytnutá tabuľka): .....

2.6.2. Hmotnosť nadštandardného vybavenie [pozri definíciu v článku 2 bode 5 nariadenia (EÚ) č. 1230/2012]: .....

▼M1

2.7. V prípade nedokončeného vozidla **najmenšia hmotnosť dokončeného vozidla** udávaná výrobcom: .....

2.8. **Najväčšia technicky prípustná naložená hmotnosť** udávaná výrobcom ([i]) ([3]): .....

2.8.1. Rozloženie tejto hmotnosti na nápravy, a v prípade návesu alebo prívesu so stredovou nápravou zaťaženie v bode spojenia ([3]): .....

2.9. **Najväčšia technicky prípustná hmotnosť na každú nápravu:** .....

▼M15

2.10. **Technicky prípustná hmotnosť na každú skupinu náprav**: .....

2.12. **Technicky prípustná maximálna hmotnosť v bode spojenia:**

2.12.2. návesu alebo prívesu so stredovou nápravou alebo prívesu s pevným ojom: .....

2.16. **Prípustné maximálne evidenčné/prevádzkové hmotnosti (nepovinné)**

2.16.1. Prípustná maximálna evidenčná/prevádzková naložená hmotnosť: .....

2.16.2. Prípustná maximálna evidenčná/prevádzková hmotnosť na každú nápravu a v prípade návesov alebo prívesov so stredovou nápravou, určené zaťaženie v bode spojenia uvedené výrobcom, ak je menšie než technicky prípustná maximálna hmotnosť v bode spojenia: .....

2.16.3. Prípustná maximálna evidenčná/prevádzková hmotnosť na každú skupinu náprav: .....

▼M1

2.16.4. Určená evidenčná/prevádzková najväčšia prípustná hmotnosť ťahaných vozidiel [pre každú technickú konfiguráciu môžete uviesť viaceré údaje ([5])]: .....

▼M15

_____

▼**M1**

4.	PREVOD
4.7.	Najväčšia konštrukčná rýchlosť vozidla (v km/h) ([q])
5.	NÁPRAVY
5.1.	Opis každej nápravy: .....
5.2.	Značka: ....
5.3.	Typ: ....
5.4.	Poloha zdvíhateľnej(-ých) nápravy (náprav): .....
5.5.	Poloha nápravy (náprav) s premiestniteľným zaťažením: .....
6.	ZAVESENIE
6.2.	Typ a konštrukcia zavesenia každej nápravy alebo kolesa: .....
6.2.1.	Nastavenie výšky: áno/nie/voliteľná ([1])
6.2.4.	Pneumatické pruženie hnanej(-ých) nápravy (náprav): áno/nie ([1])
6.2.4.1.	Pruženie hnanej(-ých) nápravy (náprav) rovnocenné pneumatickému pruženiu: áno/nie ([1])
6.6.1.	*Kombinácia(-e) pneumatika/koleso:*
	a) pri pneumatikách uviesť označenie rozmeru, index nosnosti, symbol kategórie rýchlosti, valivý odpor v súlade s ISO 28580 (kde je to vhodné) ([r]);
	b) pri kolesách uviesť rozmer(-y) ráfika a jeho hĺbku(-y)
6.6.1.1.	N á p r a v y
6.6.1.1.1.	Náprava 1: ....
6.6.1.1.2.	Náprava 2: ....
	atď.
6.6.1.2.	Náhradné koleso, ak je k dispozícii: .....
6.6.2.	*Horná a dolná hranica polomeru valenia*
6.6.2.1.	Náprava 1: ....
6.6.2.2.	Náprava 2: ....
	atď.
7.	RIADENIE
7.2.	**Prevod a ovládanie**
7.2.1.	Typ mechanizmu riadenia (podľa potreby špecifikujte pre predné a zadné nápravy): .....
7.2.2.	Spojenie s kolesami (vrátane iného ako mechanického prostriedku; podľa potreby špecifikujte pre predné a zadné kolesá): ....
7.2.3.	Spôsob prípadného posilňovania: .....

▼**M1**

8. BRZDY

8.5. Protiblokovací brzdový systém: áno/nie/voliteľný ([1])

8.9. Stručný opis brzdových systémov podľa bodu 1.6 dodatku k doplnku 1 prílohy IX k smernici 71/320/EHS: .....

9. KAROSÉRIA

9.1. Druh karosérie používajúci kódy definované v časti C prílohy II: .....

9.17. **Povinné štítky**

9.17.1. Fotografie a/alebo výkresy umiestnenia povinných štítkov, nápisov a identifikačného čísla vozidla: .....

9.17.2. Fotografie a/alebo výkresy povinného štítka a nápisov (úplný príklad s rozmermi): .....

9.17.3. Fotografie a/alebo výkresy identifikačného čísla vozidla (úplný príklad s rozmermi): .....

9.17.4.1. Vysvetlite význam znakov v druhej časti a prípadne v tretej časti, ktoré sú použité na splnenie požiadaviek oddielu 5.3 normy ISO 3779 – 1983: .....

9.17.4.2. Ak sú znaky druhej časti použité na splnenie požiadaviek oddielu 5.4 normy ISO 3779 – 1983, uveďte tieto znaky: .....

11. SPOJENIA MEDZI ŤAŽNÝMI VOZIDLAMI A PRÍVESMI A NÁVESMI

11.1. Trieda a typ spojovacieho(-ích) zariadenia(-í) namontovaného (-ých) alebo určeného(-ých) na montáž: .....

11.5. Schvaľovacie číslo(-a): .....

ČASŤ II

Tabuľka znázorňujúca kombinácie údajov uvedených v časti I v rámci verzií a variantov typu vozidla

Bod č.	Všetko	Verzia 1	Verzia 2	Verzia 3	Verzia č.

Poznámky:

a) Samostatná tabuľka je zostavená pre každý variant príslušného typu.

b) Údaje, pre ktoré nie je ich kombinácia v rámci variantu obmedzená, sú vyznačené v stĺpci so záhlavím „všetko“.

c) Uvedené informácie sa môžu uviesť v alternatívnom usporiadaní alebo sa môžu zlúčiť s informáciami poskytnutými v časti I.

▼M1

d) Každý variant a každá verzia sa identifikuje abecedno-číselným kódom pozostávajúcim z kombinácie písmen a čísel, ktorý je uvedený tiež na osvedčení o zhode (príloha IX) príslušného vozidla.

e) Variant(-y), ktorý(-é) je/sú zaradený(-é) do prílohy XI, je/sú identifikovaný(-é) špecifickým abecedno-číselným kódom.

ČASŤ III

Schvaľovacie čísla

Poskytnite informácie požadované nasledujúcou tabuľkou o aplikovaných predmetoch schválenia pre tento typ vozidla uvedených v prílohe IV alebo XI. (Zahrnuté sú všetky príslušné schválenia pre každý predmet. Avšak informácie o komponentoch sa tu nemusia uvádzať, pokiaľ sú tieto informácie zahrnuté v príslušnom osvedčení o schválení montáže.)

Predmet	Schvaľovacie číslo alebo číslo protokolu o skúške (***)	Členský štát alebo zmluvná strana (*) vydávajúca typové schválenie (**) alebo protokol o skúške (***)	Dátum predĺženia	Variant(-y)/verzia(-e)

(*) Zmluvná strana revidovanej dohody z roku 1958.
(**) Uveďte, ak sa nedá získať zo schvaľovacieho čísla.
(***) Uveďte, keď výrobca uplatňuje ustanovenia článku 9 ods. 6. V tom prípade je uplatnený regulačný akt špecifikovaný v druhom stĺpci.

Podpis: ....

Postavenie v spoločnosti: ....

Dátum: ....

▼M1

PRÍLOHA IV

▼M12

POŽIADAVKY NA ÚČELY TYPOVÉHO SCHVÁLENIA ES VOZIDIEL

▼M14

ČASŤ I

Regulačné akty pre typové schválenie ES vozidiel vyrábaných v neobmedzených sériách

Bod	Predmet	Regulačný akt	Uplatniteľnosť									
			M_1	M_2	M_3	N_1	N_2	N_3	O_1	O_2	O_3	O_4
1	Prípustná hladina hluku	smernica 70/157/EHS	X	X	X	X	X	X				
2	Emisie (Euro 5 a 6) z ľahkých úžitkových vozidiel/prístup k informáciám	nariadenie (ES) č. 715/2007	X (1)	X (1)		X (1)	X (1)					
3	Palivové nádrže/zadné ochranné zariadenia	smernica 70/221/EHS	X (2)	X (2)	X (2)	X (2)	X (2)	X (2)	X	X	X	X
3A	Ochrana proti nebezpečenstvu požiaru (nádrže na kvapalné palivo)	nariadenie (ES) č. 661/2009 predpis EHK OSN č. 34	X	X	X	X	X	X	X	X	X	X
3B	Zadné ochranné zariadenia proti podbehnutiu (RUPD) a ich montáž; zadná ochrana proti podbehnutiu (RUP)	nariadenie (ES) č. 661/2009 predpis EHK OSN č. 58	X	X	X	X	X	X	X	X	X	X
4	Miesto na zadnú tabuľku s evidenčným číslom	smernica 70/222/EHS	X	X	X	X	X	X	X	X	X	X
4A	Miesto na montáž a upevnenie zadných tabuliek s evidenčným číslom	nariadenie (ES) č. 661/2009 nariadenie (EÚ) č. 1003/2010	X	X	X	X	X	X	X	X	X	X
5	Ovládacia sila riadenia	smernica 70/311/EHS	X	X	X	X	X	X	X	X	X	X
5A	Mechanizmus riadenia	nariadenie (ES) č. 661/2009 predpis EHK OSN č. 79	X	X	X	X	X	X	X	X	X	X
6	Zámky a závesy dverí	smernica 70/387/EHS	X			X	X	X				

▼M14

Bod	Predmet	Regulačný akt	Uplatniteľnosť									
			M_1	M_2	M_3	N_1	N_2	N_3	O_1	O_2	O_3	O_4
6A	Vstup do vozidla a jeho manévrovateľnosť	nariadenie (ES) č. 661/2009 nariadenie (EÚ) č. 130/2012	X	X	X	X	X	X				
6B	Zámky dverí a komponenty upevnenia dverí	nariadenie (ES) č. 661/2009 predpis EHK OSN č. 11	X			X						
7	Zvukový výstražný signál	smernica 70/388/EHS	X	X	X	X	X	X				
7A	Zvukové výstražné zariadenia a signály	nariadenie (ES) č. 661/2009 predpis EHK OSN č. 28	X	X	X	X	X	X				
8	Zariadenia pre nepriamy výhľad	smernica 2003/97/ES	X	X	X	X	X	X				
8A	Zariadenia pre nepriamy výhľad a ich montáž	nariadenie (ES) č. 661/2009 predpis EHK OSN č. 46	X	X	X	X	X	X				
9	Brzdové zariadenia	smernica 71/320/EHS	X	X	X	X	X	X	X	X	X	X
9A	Brzdové zariadenia vozidiel a prípojných vozidiel	nariadenie (ES) č. 661/2009 predpis EHK OSN č. 13		X ([3])	X ([3])	X ([3])	X ([3])	X ([3])	X ([3])	X ([3])	X ([3])	X ([3])
9B	Brzdové zariadenia osobných automobilov	nariadenie (ES) č. 661/2009 predpis EHK OSN č. 13-H	X ([4])			X ([4])						
10	Rádiové odrušenie (elektromagnetická kompatibilita)	smernica 72/245/EHS	X	X	X	X	X	X	X	X	X	X
10A	Elektromagnetická kompatibilita	nariadenie (ES) č. 661/2009 predpis EHK OSN č. 10	X	X	X	X	X	X	X	X	X	X
12	Vnútorné vybavenie	smernica 74/60/EHS	X									
12A	Vnútorné vybavenie	nariadenie (ES) č. 661/2009 predpis EHK OSN č. 21	X									
13	Zariadenie proti krádeži a imobilizér	smernica 74/61/EHS	X	X	X	X	X	X				

▼M14

Bod	Predmet	Regulačný akt	Uplatniteľnosť									
			M_1	M_2	M_3	N_1	N_2	N_3	O_1	O_2	O_3	O_4
13A	Ochrana motorových vozidiel proti neoprávnenému použitiu	nariadenie (ES) č. 661/2009 predpis EHK OSN č. 18		X (4A)	X (4A)		X (4A)	X (4A)				
13B	Ochrana motorových vozidiel proti neoprávnenému použitiu	nariadenie (ES) č. 661/2009 predpis EHK OSN č. 116	X			X						
14	Bezpečnostný mechanizmus riadenia	smernica 74/297/EHS	X			X						
14A	Ochrana vodiča pred mechanizmom riadenia v prípade nárazu	nariadenie (ES) č. 661/2009 predpis EHK OSN č. 12	X			X						
15	Pevnosť sedadiel	smernica 74/408/EHS	X	X	X	X	X	X				
15A	Sedadlá, ich ukotvenia a opierky hlavy	nariadenie (ES) č. 661/2009 predpis EHK OSN č. 17	X	X (4B)	X (4B)	X	X	X				
15B	Sedadlá veľkých osobných vozidiel	nariadenie (ES) č. 661/2009 predpis EHK OSN č. 80		X	X							
16	Vonkajšie výčnelky	smernica 74/483/EHS	X									
16A	Vonkajšie výčnelky	nariadenie (ES) č. 661/2009 predpis EHK OSN č. 26	X									
17	Rýchlomer a spätný chod	smernica 75/443/EHS	X	X	X	X	X	X				
17A	Vstup do vozidla a jeho manévrovateľnosť	nariadenie (ES) č. 661/2009 nariadenie (EÚ) č. 130/2012	X	X	X	X	X	X				
17B	Rýchlomerné zariadenie vrátane jeho montáže	nariadenie (ES) č. 661/2009 predpis EHK OSN č. 39	X	X	X	X	X	X				
18	Povinné štítky	smernica 76/114/EHS	X	X	X	X	X	X	X	X	X	X

▼M14

Bod	Predmet	Regulačný akt	Uplatniteľnosť									
			M_1	M_2	M_3	N_1	N_2	N_3	O_1	O_2	O_3	O_4
18A	Povinný štítok výrobcu a identifikačné číslo vozidla	nariadenie (ES) č. 661/2009 nariadenie (EÚ) č. 19/2011	X	X	X	X	X	X	X	X	X	X
19	Kotvové úchytky bezpečnostných pásov	smernica 76/115/EHS	X	X	X	X	X	X				
19A	Kotvové úchytky bezpečnostných pásov, systémy kotvových úchytiek Isofix a kotvové úchytky horného popruhu Isofix	nariadenie (ES) č. 661/2009 predpis EHK OSN č. 14	X	X	X	X	X	X				
20	Montáž zariadení na osvetlenie a svetelnú signalizáciu	smernica 76/756/EHS	X	X	X	X	X	X	X	X	X	X
20A	Montáž zariadení na osvetlenie a svetelnú signalizáciu na vozidlá	nariadenie (ES) č. 661/2009 predpis EHK OSN č. 48	X	X	X	X	X	X	X	X	X	X
21	Spätné odrazky	smernica 76/757/EHS	X	X	X	X	X	X	X	X	X	X
21A	Spätné odrazové zariadenia na motorové vozidlá a ich prípojné vozidlá	nariadenie (ES) č. 661/2009 predpis EHK OSN č. 3	X	X	X	X	X	X	X	X	X	X
22	Doplnkové obrysové, predné (bočné) obrysové, zadné (bočné) obrysové, brzdové, bočné obrysové, denné svietidlá	smernica 76/758/EHS	X	X	X	X	X	X	X	X	X	X
22A	Predné a zadné obrysové svietidlá, brzdové a doplnkové obrysové svietidlá na motorové vozidlá a ich prípojné vozidlá	nariadenie (ES) č. 661/2009 predpis EHK OSN č. 7	X	X	X	X	X	X	X	X	X	X
22B	Denné svietidlá na motorové vozidlá	nariadenie (ES) č. 661/2009 predpis EHK OSN č. 87	X	X	X	X	X	X				
22C	Bočné obrysové svietidlá na motorové vozidlá a ich prípojné vozidlá	nariadenie (ES) č. 661/2009 predpis EHK OSN č. 91	X	X	X	X	X	X	X	X	X	X
23	Smerové svietidlá	smernica 76/759/EHS	X	X	X	X	X	X	X	X	X	X

▼M14

Bod	Predmet	Regulačný akt	Uplatniteľnosť									
			M_1	M_2	M_3	N_1	N_2	N_3	O_1	O_2	O_3	O_4
23A	Smerové svietidlá na motorové vozidlá a ich prípojné vozidlá	nariadenie (ES) č. 661/2009 predpis EHK OSN č. 6	X	X	X	X	X	X	X	X	X	X
24	Svietidlá osvetľujúce zadnú tabuľku s evidenčným číslom	smernica 76/760/EHS	X	X	X	X	X	X	X	X	X	X
24A	Osvetlenie zadných tabuliek s evidenčným číslom na motorových vozidlách a ich prípojných vozidlách	nariadenie (ES) č. 661/2009 predpis EHK OSN č. 4	X	X	X	X	X	X	X	X	X	X
25	Svetlomety (vrátane žiaroviek)	smernica 76/761/EHS	X	X	X	X	X	X				
25A	Svetlomety motorových vozidiel z lisovaného skla typu „sealed-beam“ (SB), ktoré vyžarujú európske asymetrické stretávacie svetlo alebo diaľkové svetlo alebo obidve svetlá	nariadenie (ES) č. 661/2009 predpis EHK OSN č. 31	X	X	X	X	X	X				
25B	Žiarovky na používanie v schválených sústavách svietidiel motorových vozidiel a ich prípojných vozidiel	nariadenie (ES) č. 661/2009 predpis EHK OSN č. 37	X	X	X	X	X	X	X	X	X	X
25C	Svetlomety motorových vozidiel vybavené svetelnými zdrojmi s plynovými výbojkami	nariadenie (ES) č. 661/2009 predpis EHK OSN č. 98	X	X	X	X	X	X				
25D	Svetelné zdroje s plynovými výbojkami na používanie v schválených sústavách svietidiel s plynovými výbojkami na motorových vozidlách	nariadenie (ES) č. 661/2009 predpis EHK OSN č. 99	X	X	X	X	X	X				
25E	Svetlomety motorových vozidiel, ktoré vyžarujú asymetrické stretávacie alebo diaľkové svetlo alebo obidve svetlá a sú vybavené žiarovkami a/alebo modulmi LED	nariadenie (ES) č. 661/2009 predpis EHK OSN č. 112	X	X	X	X	X	X				

▼M14

Bod	Predmet	Regulačný akt	Uplatniteľnosť									
			M_1	M_2	M_3	N_1	N_2	N_3	O_1	O_2	O_3	O_4
25F	Adaptívne predné osvetľovacie systémy (AFS) pre motorové vozidlá	nariadenie (ES) č. 661/2009 predpis EHK OSN č. 123	X	X	X	X	X	X				
26	Predné hmlové svietidlá	smernica 76/762/EHS	X	X	X	X	X	X				
26A	Predné hmlové svietidlá motorových vozidiel	nariadenie (ES) č. 661/2009 predpis EHK OSN č. 19	X	X	X	X	X	X				
27	Vlečné háky	smernica 77/389/EHS	X	X	X	X	X	X				
27A	Vlečné zariadenie	nariadenie (ES) č. 661/2009 nariadenie (EÚ) č. 1005/2010	X	X	X	X	X	X				
28	Zadné hmlové svietidlá	smernica 77/538/EHS	X	X	X	X	X	X	X	X	X	X
28A	Zadné hmlové svietidlá na motorové vozidlá a ich prípojné vozidlá	nariadenie (ES) č. 661/2009 predpis EHK OSN č. 38	X	X	X	X	X	X	X	X	X	X
29	Spätné svetlomety	smernica 77/539/EHS	X	X	X	X	X	X	X	X	X	X
29A	Spätné svetlomety na motorové vozidlá a ich prípojné vozidlá	nariadenie (ES) č. 661/2009 predpis EHK OSN č. 23	X	X	X	X	X	X	X	X	X	X
30	Parkovacie svietidlá	smernica 77/540/EHS	X	X	X	X	X	X				
30A	Parkovacie svietidlá na motorové vozidlá	nariadenie (ES) č. 661/2009 predpis EHK OSN č. 77	X	X	X	X	X	X				
31	Bezpečnostné pásy a zadržiavacie systémy	smernica 77/541/EHS	X	X	X	X	X	X				
31A	Bezpečnostné pásy, zadržiavacie systémy, detské zadržiavacie systémy a detské zadržiavacie systémy Isofix	nariadenie (ES) č. 661/2009 predpis EHK OSN č. 16	X	X	X	X	X	X				

▼M14

Bod	Predmet	Regulačný akt	Uplatniteľnosť									
			M_1	M_2	M_3	N_1	N_2	N_3	O_1	O_2	O_3	O_4
32	Výhľad dopredu	smernica 77/649/EHS	X									
32A	Výhľad vodiča smerom dopredu	nariadenie (ES) č. 661/2009 predpis EHK OSN č. 125	X									
33	Identifikácia ovládačov, oznamovačov a ukazovateľov	smernica 78/316/EHS	X	X	X	X	X	X				
33A	Umiestnenie a identifikácia ručných ovládačov, oznamovačov a ukazovateľov	nariadenie (ES) č. 661/2009 predpis EHK OSN č. 121	X	X	X	X	X	X				
34	Odmrazovanie/odhmlievanie	smernica 78/317/EHS	X	(5)	(5)	(5)	(5)	(5)				
34A	Systémy odmrazovania a odhmlievania čelného skla	nariadenie (ES) č. 661/2009 nariadenie (EÚ) č. 672/2010	X	(5)	(5)	(5)	(5)	(5)				
35	Ostrekovanie/stieranie	smernica 78/318/EHS	X	(6)	(6)	(6)	(6)	(6)				
35A	Systémy stierania a ostrekovania čelného skla	nariadenie (ES) č. 661/2009 nariadenie (EÚ) č. 1008/2010	X	(6)	(6)	(6)	(6)	(6)				
36	Vykurovacie systémy	smernica 2001/56/ES	X	X	X	X	X	X	X	X	X	X
36A	Vykurovacie systémy	nariadenie (ES) č. 661/2009 predpis EHK OSN č. 122	X	X	X	X	X	X	X	X	X	X
37	Kryty kolies	smernica 78/549/EHS	X									
37A	Kryty kolies	nariadenie (ES) č. 661/2009 nariadenie (EÚ) č. 1009/2010	X									
38	Opierky hlavy	smernica 78/932/EHS	X									
38A	Opierky hlavy, ktoré sú alebo nie sú zabudované do sedadiel vozidla	nariadenie (ES) č. 661/2009 predpis EHK OSN č. 25	X	X	X	X	X	X				
40	Výkon motora	smernica 80/1269/EHS	X (7)	X (7)	X (7)	X (7)	X (7)	X (7)				

▼M14

Bod	Predmet	Regulačný akt	Uplatniteľnosť									
			M_1	M_2	M_3	N_1	N_2	N_3	O_1	O_2	O_3	O_4
41	Emisie (Euro IV a V) z ťažkých úžitkových vozidiel	smernica 2005/55/ES	X ([8])	X ([8])	X	X ([8])	X ([8])	X				
41A	Emisie (Euro VI) z ťažkých úžitkových vozidiel/prístup k informáciám	nariadenie (ES) č. 595/2009	X ([9])	X ([9])	X	X ([9])	X ([9])	X				
42	Bočná ochrana	smernica 89/297/EHS					X	X			X	X
42A	Bočná ochrana nákladných vozidiel	nariadenie (ES) č. 661/2009 predpis EHK OSN č. 73					X	X			X	X
43	Systémy zabraňujúce rozstreku	smernica 91/226/EHS				X	X	X	X	X	X	X
43A	Systémy zabraňujúce rozstreku	nariadenie (ES) č. 661/2009 nariadenie (EÚ) č. 109/2011				X	X	X	X	X	X	X
44	Hmotnosti a rozmery (osobné vozidlá)	smernica 92/21/EHS	X									
44A	Hmotnosti a rozmery	nariadenie (ES) č. 661/2009 nariadenie (EÚ) č. 1230/2012	X									
45	Bezpečnostné zasklenie	smernica 92/22/EHS	X	X	X	X	X	X	X	X	X	X
45A	Bezpečnostné zasklievacie materiály a ich montáž na vozidlá	nariadenie (ES) č. 661/2009 predpis EHK OSN č. 43	X	X	X	X	X	X	X	X	X	X
46	Pneumatiky	smernica 92/23/EHS	X	X	X	X	X	X	X	X	X	X
46A	Montáž pneumatík	nariadenie (ES) č. 661/2009 nariadenie (EÚ) č. 458/2011	X	X	X	X	X	X	X	X	X	X
46B	Pneumatiky na motorové vozidlá a ich prípojné vozidlá (trieda C1)	nariadenie (ES) č. 661/2009 predpis EHK OSN č. 30	X			X			X	X		
46C	Pneumatiky na úžitkové vozidlá a ich prípojné vozidlá (triedy C2 a C3)	nariadenie (ES) č. 661/2009 predpis EHK OSN č. 54		X	X	X	X	X			X	X

▼M14

Bod	Predmet	Regulačný akt	Uplatniteľnosť									
			M_1	M_2	M_3	N_1	N_2	N_3	O_1	O_2	O_3	O_4
46D	Emisie hluku valenia pneumatík, ich adhézia na mokrom povrchu a valivý odpor (triedy C1, C2 a C3)	nariadenie (ES) č. 661/2009 predpis EHK OSN č. 117	X	X	X	X	X	X	X	X	X	X
46E	Náhradná súprava na dočasné použitie, pneumatiky na núdzovú jazdu/systém núdzovej jazdy a systém monitorovania tlaku v pneumatikách	nariadenie (ES) č. 661/2009 predpis EHK OSN č. 64	X ([9A])			X ([9A])						
47	Zariadenia obmedzujúce rýchlosť	smernica 92/24/EHS		X	X		X	X				
47A	Obmedzenie maximálnej rýchlosti vozidiel	nariadenie (ES) č. 661/2009 predpis EHK OSN č. 89		X	X		X	X				
48	Hmotnosti a rozmery (okrem vozidiel uvedených v bode 44)	smernica 97/27/ES		X	X	X	X	X	X	X	X	X
48A	Hmotnosti a rozmery	nariadenie (ES) č. 661/2009 nariadenie (EÚ) č. 1230/2012		X	X	X	X	X	X	X	X	X
49	Vonkajšie výčnelky kabín	smernica 92/114/EHS				X	X	X				
49A	Úžitkové vozidlá, pokiaľ ide o ich vonkajšie výčnelky pred zadným panelom kabíny	nariadenie (ES) č. 661/2009 predpis EHK OSN č. 61				X	X	X				
50	Spojovacie zariadenia	smernica 94/20/ES	X ([10])	X ([10])	X ([10])	X ([10])	X ([10])	X ([10])	X	X	X	X
50A	Mechanické spojovacie komponenty jazdných súprav	nariadenie (ES) č. 661/2009 predpis EHK OSN č. 55	X ([10])	X ([10])	X ([10])	X ([10])	X ([10])	X ([10])	X	X	X	X
50B	Tesné spojovacie zariadenie (CCD); montáž schváleného typu CCD	nariadenie (ES) č. 661/2009 predpis EHK OSN č. 102					X ([10])	X ([10])			X ([10])	X ([10])

▼M14

Bod	Predmet	Regulačný akt	Uplatniteľnosť									
			M_1	M_2	M_3	N_1	N_2	N_3	O_1	O_2	O_3	O_4
51	Horľavosť	smernica 95/28/ES			X							
51A	Horľavosť materiálov používaných v konštrukcii interiéru určitých kategórií motorových vozidiel	nariadenie (ES) č. 661/2009 predpis EHK OSN č. 118			X							
52	Autobusy a autokary	smernica 2001/85/ES		X	X							
52A	Vozidlá kategórie M_2 a M_3	nariadenie (ES) č. 661/2009 predpis EHK OSN č. 107		X	X							
52B	Pevnosť nadstavby veľkých osobných vozidiel	nariadenie (ES) č. 661/2009 predpis EHK OSN č. 66		X	X							
53	Čelný náraz	smernica 96/79/ES	X ([11])									
53A	Ochrana cestujúcich v prípade čelného nárazu	nariadenie (ES) č. 661/2009 predpis EHK OSN č. 94	X ([11])									
54	Bočný náraz	smernica 96/27/ES	X ([12])			X ([12])						
54A	Ochrana cestujúcich v prípade bočného nárazu	nariadenie (ES) č. 661/2009 predpis EHK OSN č. 95	X ([12])			X ([12])						
55	(prázdne)											
56	Vozidlá určené na prepravu nebezpečného tovaru	smernica 98/91/ES				X ([13])	X ([13])	X ([13])	X ([13])	X ([13])	X ([13])	X ([13])
56A	Vozidlá na prepravu nebezpečného tovaru	nariadenie (ES) č. 661/2009 predpis EHK OSN č. 105				X ([13])	X ([13])	X ([13])	X ([13])	X ([13])	X ([13])	X ([13])
57	Predná ochrana proti podbehnutiu	smernica 2000/40/ES					X	X				

▼M14

Bod	Predmet	Regulačný akt	Uplatniteľnosť									
			M_1	M_2	M_3	N_1	N_2	N_3	O_1	O_2	O_3	O_4
57A	Predné ochranné zariadenia proti podbehnutiu (FUPD) a ich montáž; predná ochrana proti podbehnutiu (FUP)	nariadenie (ES) č. 661/2009 predpis EHK OSN č. 93					X	X				
58	Ochrana chodcov	nariadenie (ES) č. 78/2009	X			X						
59	Recyklovateľnosť	smernica 2005/64/ES	X			X		-				
60	(prázdne)											
61	Klimatizačné systémy	smernica 2006/40/ES	X			X (14)						
62	Vodíkový systém	nariadenie (ES) č. 79/2009	X	X	X	X	X	X				
63	Všeobecná bezpečnosť	nariadenie (ES) č. 661/2009	X (15)	X (15)	X (15)	X (15)	X (15)	X (15)	X (15)	X (15)	X (15)	X (15)
64	Ukazovatele radenia prevodových stupňov	nariadenie (ES) č. 661/2009 nariadenie (EÚ) č. 65/2012	X									
65	Zdokonalený systém núdzového brzdenia	nariadenie (ES) č. 661/2009 nariadenie (EÚ) č. 347/2012		X	X		X	X				
66	Systém výstrahy pred vybočením z jazdného pruhu	nariadenie (ES) č. 661/2009 nariadenie (EÚ) č. 351/2012		X	X		X	X				
67	Špecifické komponenty na skvapalnené ropné plyny (LPG) a ich montáž na motorové vozidlá	nariadenie (ES) č. 661/2009 predpis EHK OSN č. 67	X	X	X	X	X	X				
68	Vozidlové poplachové systémy (VAS)	nariadenie (ES) č. 661/2009 predpis EHK OSN č. 97	X			X						
69	Elektrická bezpečnosť	nariadenie (ES) č. 661/2009 predpis EHK OSN č. 100	X	X	X	X	X	X				

▼M14

Bod	Predmet	Regulačný akt	Uplatniteľnosť									
			M_1	M_2	M_3	N_1	N_2	N_3	O_1	O_2	O_3	O_4
70	Špecifické komponenty na stlačený zemný plyn (CNG) a ich montáž na motorové vozidlá	nariadenie (ES) č. 661/2009 predpis EHK OSN č. 110	X	X	X	X	X	X				

Vysvetlivky

X Regulačný akt sa uplatňuje.
Poznámka: Série zmien predpisov EHK OSN, ktoré sa povinne uplatňujú, sú uvedené v prílohe IV k nariadeniu (ES) č. 661/2009. Série zmien prijaté neskôr sú akceptované ako alternatíva.
([1]) Pri vozidlách s referenčnou hmotnosťou nepresahujúcou 2 610 kg. Na požiadanie výrobcu uplatniteľné aj na vozidlá s referenčnou hmotnosťou nepresahujúcou 2 840 kg.
([2]) V prípade vozidiel s vybavením na LPG alebo CNG sa vyžaduje typové schválenie vozidla v súlade s predpisom EHK OSN č. 67 alebo predpisom EHK OSN č. 110.
([3]) Vyžaduje sa montáž elektronického systému riadenia stability (electronic stability control, ďalej len „ESC“) v súlade s článkom 12 nariadenia (ES) č. 661/2009. Na účely typového schválenia ES nových typov vozidiel, ako aj evidencie, predaja nových vozidiel a ich uvedenia do prevádzky musia byť preto splnené požiadavky stanovené v prílohe 21 k predpisu EHK OSN č. 13. Namiesto dátumov stanovených v predpise EHK OSN č. 13 sa uplatňujú dátumy implementácie stanovené v článku 13 nariadenia (ES) č. 661/2009.
([4]) Vyžaduje sa montáž systému ESC v súlade s článkom 12 nariadenia (ES) č. 661/2009. Na účely typového schválenia ES nových typov vozidiel, ako aj evidencie, predaja nových vozidiel a ich uvedenia do prevádzky musia byť preto splnené požiadavky stanovené v časti A prílohy 9 k predpisu EHK OSN č. 13-H. Namiesto dátumov stanovených v predpise EHK OSN č. 13-H sa uplatňujú dátumy implementácie stanovené v článku 13 nariadenia (ES) č. 661/2009.
([4A]) Ak je namontované ochranné zariadenie, musí spĺňať požiadavky predpisu EHK OSN č. 18.
([4B]) Toto nariadenie sa uplatňuje na sedadlá, ktoré nepatria do rozsahu pôsobnosti predpisu EHK OSN č. 80.
([5]) Vozidlá tejto kategórie musia byť vybavené vhodným zariadením na odmrazovanie a odhmlievanie čelného skla.
([6]) Vozidlá tejto kategórie musia byť vybavené vhodnými zariadeniami na ostrekovanie a stieranie čelného skla.
([7]) V prípade vozidiel vybavených elektrickou hnacou sústavou sa vyžaduje typové schválenie vozidla v súlade s predpisom EHK OSN č. 85.
([8]) Pri vozidlách s referenčnou hmotnosťou presahujúcou 2 610 kg a pri ktorých sa nevyužila možnosť poskytnutá v poznámke ([1]).
([9]) Pri vozidlách s referenčnou hmotnosťou presahujúcou 2 610 kg, ktoré nie sú typovo schválené (na požiadanie výrobcu a za predpokladu, že ich referenčná hmotnosť nepresahuje 2 840 kg) podľa nariadenia (ES) č.715/2007. Iné možnosti pozri v článku 2 nariadenia Komisie (ES) č. 595/2009
([9A]) Uplatňuje sa iba vtedy, ak je na takéto vozidlá namontované vybavenie, na ktoré sa vzťahuje predpis EHK OSN č. 64. Systém monitorovania tlaku v pneumatikách na vozidlá kategórie M1 sa uplatňuje povinne v súlade s článkom 9 ods. 2 nariadenia (ES) č. 661/2009.
([10]) Uplatňuje sa iba na vozidlá vybavené spojovacím (-mi) zariadením (-niami).
([11]) Uplatňuje sa na vozidlá s technicky prípustnou maximálnou hmotnosťou v naloženom stave nepresahujúcou 2,5 tony.
([12]) Uplatňuje sa iba na vozidlá, pri ktorých sa „referenčný bod sedenia (bod ‚R‘)“ najnižšieho sedadla nenachádza vyššie než 700 mm nad podlahou.
([13]) Uplatňuje sa iba vtedy, keď výrobca žiada o typové schválenie vozidiel určených na prepravu nebezpečného tovaru.
([14]) Uplatňuje sa iba pri vozidlách kategórie N_1 triedy I, ako je opísané v bode 5.3.1.4 prvej tabuľke prílohy I k smernici 70/220/EHS.
([15]) Na žiadosť výrobcu sa môže typové schválenie udeliť podľa tohto bodu ako alternatíva k získaniu typových schválení podľa bodov 3A, 3B, 4A, 5A, 6A, 6B, 7A, 8A, 9A, 9B, 10A, 12A, 13A, 13B, 14A, 15A, 15B, 16A, 17A, 17B, 18A, 19A, 20A, 21A, 22A, 22B, 22C, 23A, 24A, 25A, 25B, 25C, 25D, 25E, 25F, 26A, 27A, 28A, 29A, 30A, 31A, 32A, 33A, 34A, 35A, 36A, 37A, 38A, 42A, 43A, 44A, 45A, 46A, 46B, 46C, 46D, 46E, 47A, 48A, 49A, 50A, 50B, 51A, 52A, 52B, 53A, 54A, 56A, 57A a 64 až 70.

▼**M14**

Doplnok 1

Regulačné akty pre typové schválenie ES vozidiel vyrábaných v malých sériách podľa článku 22

1. Tento doplnok sa uplatňuje na nové typové schválenia ES malých sérií udelené od 1. novembra 2012, s výnimkou bodu 54A, ktorý sa uplatňuje od 1. novembra 2014.

2. Typové schválenia ES malých sérií udelené pred 1. novembrom 2012 strácajú platnosť 31. októbra 2016. Vnútroštátne orgány už nepovažujú osvedčenia o zhode týkajúce sa vozidiel za platné na účely článku 26 ods. 1 tejto smernice, s výnimkou prípadov, keď sa príslušné typové schválenia aktualizovali, aby vyhovovali požiadavkám tohto doplnku.

Tabuľka 1

Vozidlá kategórie M_1 [1]

Bod	Predmet	Regulačný akt	Špecifiká	Uplatniteľnosť a špecifické požiadavky
1	Prípustná hladina hluku	smernica 70/157/EHS		A
2	Emisie (Euro 5 a 6) z ľahkých úžitkových vozidiel/prístup k informáciám	nariadenie (ES) č. 715/2007		A
			a) *Palubná diagnostika (OBD)*	Vozidlo musí byť vybavené systémom OBD, ktorý spĺňa požiadavky článku 4 ods. 1 a 2 nariadenia (ES) č. 692/2008 (systém OBD musí byť skonštruovaný tak, aby zaznamenal aspoň funkčnú poruchu systému riadenia motora). Rozhranie OBD musí byť schopné komunikácie s bežne dostupnými diagnostickými nástrojmi.
			b) *Zhoda v prevádzke*	Neuplatňuje sa.
			c) *Prístup k informáciám*	Stačí, že výrobca poskytne prístup k informáciám o opravách a údržbe ľahko dostupným a rýchlym spôsobom.
3A	Ochrana proti nebezpečenstvu požiaru (nádrže na kvapalné palivo)	nariadenie (ES) č. 661/2009 predpis EHK OSN č. 34	a) *Nádrže na kvapalné palivo*	B
			b) *Montáž do vozidla*	B
4A	Miesto na montáž a upevnenie zadných tabuliek s evidenčným číslom	nariadenie (ES) č. 661/2009 nariadenie (EÚ) č. 1003/2010		B

[1] Vysvetlivky týkajúce sa časti I prílohy IV sa uplatňujú aj na tabuľku 1.

▼**M14**

Bod	Predmet	Regulačný akt	Špecifiká	Uplatniteľnosť a špecifické požiadavky
5A	Mechanizmus riadenia	nariadenie (ES) č. 661/2009 predpis EHK OSN č. 79		C
			a) *Mechanické systémy*	Uplatňujú sa ustanovenia bodu 5 predpisu EHK OSN č. 79. Vykonávajú sa všetky skúšky predpísané v bode 6.2 predpisu EHK OSN č. 79 a uplatňujú sa požiadavky bodu 6.1 predpisu EHK OSN č. 79.
			b) *Komplexný elektronický systém riadenia vozidla*	Uplatňujú sa všetky požiadavky prílohy 6 k predpisu EHK OSN č. 79. Splnenie týchto požiadaviek môže kontrolovať iba určená technická služba.
6A	Zámky dverí a komponenty upevnenia dverí	nariadenie (ES) č. 661/2009 predpis EHK OSN č. 11		C
			a) *Všeobecné požiadavky (bod 5 predpisu EHK OSN č. 11)*	Uplatňujú sa všetky požiadavky.
			b) *Požiadavky týkajúce sa výkonu (bod 6 predpisu EHK OSN č. 11)*	Uplatňujú sa iba požiadavky bodu 6.1.5.4. a bodu 6.3., ktoré sa týkajú zámkov dverí.
7A	Zvukové výstražné zariadenia a signály	nariadenie (ES) č. 661/2009 predpis EHK OSN č. 28	a) *Komponenty*	X
			b) *Montáž do vozidla*	B
8A	Zariadenia na nepriamy výhľad a ich montáž	nariadenie (ES) č. 661/2009 predpis EHK OSN č. 46	a) *Komponenty*	X
			b) *Montáž do vozidla*	B
9B	Brzdové zariadenia	nariadenie (ES) č. 661/2009 predpis EHK OSN č. 13-H	a) *Požiadavky týkajúce sa konštrukcie a skúšok*	A
			b) *Elektronický systém riadenia stability (ESC) a systém podpory brzdenia (BAS)*	Nevyžaduje sa montáž BAS ani ESC. Ak sú namontované, musia spĺňať požiadavky predpisu EHK OSN č. 13-H.
10A	Elektromagnetická kompatibilita	nariadenie (ES) č. 661/2009 predpis EHK OSN č. 10		B

▼**M14**

Bod	Predmet	Regulačný akt	Špecifiká	Uplatniteľnosť a špecifické požiadavky
12A	Vnútorné vybavenie	nariadenie (ES) č. 661/2009 predpis EHK OSN č. 21		C
			a) *Vnútorné usporiadanie*	
			i) Požiadavky týkajúce sa polomerov a vyčnievania pri spínačoch, gombíkoch a pod., ovládačoch a všeobecnom vnútornom vybavení	Na žiadosť výrobcu sa môže upustiť od požiadaviek bodov 5.1 až 5.6 predpisu EHK OSN č. 21. Uplatňujú sa požiadavky bodu 5.2 predpisu EHK OSN č. 21 s výnimkou bodov 5.2.3.1, 5.2.3.2 a 5.2.4.
			ii) Skúšky absorpcie energie na hornej prístrojovej doske	Skúšky absorpcie energie na hornej prístrojovej doske sa vykonávajú len vtedy, keď vozidlo nie je vybavené najmenej dvoma prednými airbagmi alebo dvoma statickými štvorbodovými pásmi.
			iii) Skúška absorpcie energie na zadnej časti sedadiel	Neuplatňuje sa.
			b) *Elektricky ovládané okná, strešné panelové systémy a oddeľovacie systémy*	Uplatňujú sa všetky požiadavky bodu 5.8 predpisu EHK OSN č. 21.
13A	Ochrana motorových vozidiel proti neoprávnenému použitiu	nariadenie (ES) č. 661/2009 predpis EHK OSN č. 116		A
14A	Ochrana vodiča pred mechanizmom riadenia v prípade nárazu	nariadenie (ES) č. 661/2009 predpis EHK OSN č. 12		C
				Skúšky sa vyžadujú vtedy, keď vozidlo nebolo preskúšané podľa predpisu EHK OSN č. 94 (pozri bod 53A).
15A	Sedadlá, ich ukotvenia a opierky hlavy	nariadenie (ES) č. 661/2009 predpis EHK OSN č. 17		C
			a) Všeobecné požiadavky i) Špecifikácie	Uplatňujú sa požiadavky bodu 5.2 predpisu EHK OSN č. 17 s výnimkou bodu 5.2.3.
			ii) Skúšky pevnosti operadla sedadla a opierok hlavy	Uplatňujú sa požiadavky bodu 6.2. predpisu EHK OSN č. 17.

▼**M14**

Bod	Predmet	Regulačný akt	Špecifiká	Uplatniteľnosť a špecifické požiadavky
			iii) Skúšky odblokovania a nastavovania	Skúška sa vykonáva v súlade s požiadavkami prílohy 7 k predpisu EHK OSN č. 17.
			b) Opierky hlavy i) Špecifikácie	Uplatňujú sa požiadavky bodov 5.4, 5.5, 5.6, 5.10, 5.11 a 5.12 predpisu EHK OSN č. 17 s výnimkou bodu 5.5.2.
			ii) Skúšky pevnosti opierok hlavy	Vykonáva sa skúška predpísaná v bode 6.4.
			c) *Osobitné požiadavky týkajúce sa ochrany cestujúcich pred posunutím batožiny*	Na žiadosť výrobcu sa môže upustiť od požiadaviek prílohy 9 k predpisu EHK OSN č. 26.
16A	Vonkajšie výčnelky	nariadenie (ES) č. 661/2009 predpis EHK OSN č. 26		C
			a) *Všeobecné špecifikácie*	Uplatňujú sa požiadavky bodu 5 predpisu EHK OSN č. 26.
			b) *Osobitné špecifikácie*	Uplatňujú sa požiadavky bodu 6 predpisu EHK OSN č. 26.
17A	Vstup do vozidla a jeho manévrovateľnosť	nariadenie (ES) č. 661/2009 nariadenie (EÚ) č. 130/2012		D
17B	Rýchlomerné zariadenie vrátane jeho montáže	nariadenie (ES) č. 661/2009 predpis EHK OSN č. 39		B
18A	Povinný štítok výrobcu a identifikačné číslo vozidla	nariadenie (ES) č. 661/2009 nariadenie (EÚ) č. 19/2011		B
19A	Kotvové úchytky bezpečnostných pásov, systémy kotvových úchytiek Isofix a kotvové úchytky horného popruhu Isofix	nariadenie (ES) č. 661/2009 predpis EHK OSN č. 14		B
20A	Montáž zariadení na osvetlenie a svetelnú signalizáciu na vozidlá	nariadenie (ES) č. 661/2009 predpis EHK OSN č. 48		B Na nový typ vozidla musia byť namontované denné svietidlá v súlade s článkom 2 smernice 2008/89/ES.

▼**M14**

Bod	Predmet	Regulačný akt	Špecifiká	Uplatniteľnosť a špecifické požiadavky
21A	Spätné odrazové zariadenia na motorové vozidlá a ich prípojné vozidlá	nariadenie (ES) č. 661/2009 predpis EHK OSN č. 3		X
22A	Predné a zadné obrysové svietidlá, brzdové a doplnkové obrysové svietidlá na motorové vozidlá a ich prípojné vozidlá	nariadenie (ES) č. 661/2009 predpis EHK OSN č. 7		X
22B	Denné svietidlá na motorové vozidlá	nariadenie (ES) č. 661/2009 predpis EHK OSN č. 87		X
22C	Bočné obrysové svietidlá na motorové vozidlá a ich prípojné vozidlá	nariadenie (ES) č. 661/2009 predpis EHK OSN č. 91		X
23A	Smerové svietidlá na motorové vozidlá a ich prípojné vozidlá	nariadenie (ES) č. 661/2009 predpis EHK OSN č. 6		X
24A	Osvetlenie zadných tabuliek s evidenčným číslom na motorových vozidlách a ich prípojných vozidlách	nariadenie (ES) č. 661/2009 predpis EHK OSN č. 4		X
25A	Svetlomety motorových vozidiel z lisovaného skla typu „sealed-beam“ (SB), ktoré vyžarujú európske asymetrické stretávacie svetlo alebo diaľkové svetlo alebo obidve svetlá	nariadenie (ES) č. 661/2009 predpis EHK OSN č. 31		X
25B	Žiarovky na použitie v schválených sústavách svietidiel motorových vozidiel a ich prípojných vozidiel	nariadenie (ES) č. 661/2009 predpis EHK OSN č. 37		X
25C	Svetlomety motorových vozidiel vybavené svetelnými zdrojmi s plynovými výbojkami	nariadenie (ES) č. 661/2009 predpis EHK OSN č. 98		X

▼**M14**

Bod	Predmet	Regulačný akt	Špecifiká	Uplatniteľnosť a špecifické požiadavky
25D	Svetelné zdroje s plynovými výbojkami na použitie v schválených sústavách svietidiel s plynovými výbojkami na motorových vozidlách	nariadenie (ES) č. 661/2009 predpis EHK OSN č. 99		X
25E	Svetlomety motorových vozidiel, ktoré vyžarujú asymetrické stretávacie alebo diaľkové svetlo alebo obidve svetlá a sú vybavené žiarovkami a/alebo modulmi LED	nariadenie (ES) č. 661/2009 predpis EHK OSN č. 112		X
25F	Adaptívne predné osvetľovacie systémy (AFS) na motorové vozidlá	nariadenie (ES) č. 661/2009 predpis EHK OSN č. 123		X
26A	Predné hmlové svietidlá motorových vozidiel	nariadenie (ES) č. 661/2009 predpis EHK OSN č. 19		X
27A	Vlečné zariadenie	nariadenie (ES) č. 661/2009 nariadenie (EÚ) č. 1005/2010		B
28A	Zadné hmlové svietidlá na motorové vozidlá a ich prípojné vozidlá	nariadenie (ES) č. 661/2009 predpis EHK OSN č. 38		X
29A	Spätné svetlomety na motorové vozidlá a ich prípojné vozidlá	nariadenie (ES) č. 661/2009 predpis EHK OSN č. 23		X
30A	Parkovacie svietidlá na motorové vozidlá	nariadenie (ES) č. 661/2009 predpis EHK OSN č. 77		X
31A	Bezpečnostné pásy, zadržiavacie systémy, detské zadržiavacie systémy a detské zadržiavacie systémy Isofix	nariadenie (ES) č. 661/2009 predpis EHK OSN č. 16	a) *Komponenty*	X
			b) *Požiadavky týkajúce sa montáže*	B

▼**M14**

Bod	Predmet	Regulačný akt	Špecifiká	Uplatniteľnosť a špecifické požiadavky
32A	Výhľad vodiča smerom dopredu	nariadenie (ES) č. 661/2009 predpis EHK OSN č. 125		A
33A	Umiestnenie a identifikácia ručných ovládačov, oznamovačov a ukazovateľov	nariadenie (ES) č. 661/2009 predpis EHK OSN č. 121		A
34A	Systémy odmrazovania a odhmlievania čelného skla	nariadenie (ES) č. 661/2009 nariadenie (EÚ) č. 672/2010		C
			a) *Odmrazovanie čelného skla*	Uplatňuje sa iba bod 1.1.1 prílohy II k nariadeniu (EÚ) č. 672/2010 za predpokladu, že prúd teplého vzduchu je vedený na celú plochu čelného skla alebo ak je čelné sklo elektricky vyhrievané na celom povrchu.
			b) *Odhmlievanie čelného skla*	Uplatňuje sa iba bod 1.2.1 prílohy II k nariadeniu (EÚ) č. 672/2010 za predpokladu, že prúd teplého vzduchu je vedený na celú plochu čelného skla alebo ak je čelné sklo elektricky vyhrievané na celom povrchu.
35A	Systémy stierania a ostrekovania čelného skla	nariadenie (ES) č. 661/2009 nariadenie (EÚ) č. 1008/2010		C
			a) *Systém stierania čelného skla*	Uplatňujú sa body 1.1. až 1.1.10. prílohy III k nariadeniu (EÚ) č. 1008/2010. Vykonáva sa iba skúška opísaná v bode 2.1.10 prílohy III k nariadeniu (EÚ) č. 1008/2010.
			b) *Systém ostrekovania čelného skla*	Uplatňuje sa oddiel 1.2 prílohy III k nariadeniu (EÚ) č. 1008/2010 s výnimkou bodov 1.2.2, 1.2.3. a 1.2.5.
36A	Vykurovací systém	nariadenie (ES) č. 661/2009 predpis EHK OSN č. 122		C Nevyžaduje sa montáž vykurovacieho systému.
			a) *Všetky vykurovacie systémy*	Uplatňujú sa požiadavky bodu 5.3. a bodu 6 predpisu EHK OSN č. 122.
			b) *Vykurovacie systémy na LPG*	Uplatňujú sa požiadavky prílohy 8 k predpisu EHK OSN č. 122.

▼**M14**

Bod	Predmet	Regulačný akt	Špecifiká	Uplatniteľnosť a špecifické požiadavky
37A	Kryty kolies	nariadenie (ES) č. 661/2009 nariadenie (EÚ) č. 1009/2010		B
40	Výkon motora	smernica 80/1269/EHS		A *(Keď výrobca vyrába svoj vlastný motor).*
				(Keď výrobca vozidla používa motor od iného výrobcu) Údaje zo skúšobného zariadenia výrobcu motora sa akceptujú za predpokladu, že systém riadenia motora je identický [t. j. má aspoň rovnakú elektronickú riadiacu jednotku (ECU)]. Skúška výstupného výkonu sa môže vykonávať na vozidlovom dynamometri. Zohľadňuje sa strata výkonu pri prevode.
41	Emisie (Euro IV a V) z ťažkých úžitkových vozidiel	smernica 2005/55/ES		A
			Palubná diagnostika (OBD)	Na žiadosť výrobcu vozidla sa môže od požiadavky upustiť.
41A	Emisie (Euro VI) z ťažkých úžitkových vozidiel/prístup k informáciám	nariadenie (ES) č. 595/2009		A S výnimkou súboru požiadaviek týkajúcich sa OBD a prístupu k informáciám.
44A	Hmotnosti a rozmery	nariadenie (ES) č. 661/2009 nariadenie (EÚ) č. 1230/2012		B Na žiadosť výrobcu sa môže upustiť od skúšky rozjazdu do kopca pri najväčšej hmotnosti jazdnej súpravy opísanej v časti A bode 5.1 prílohy I k nariadeniu (EÚ) č. 1230/2012.
45A	Bezpečnostné zasklievacie materiály a ich montáž na vozidlá	nariadenie (ES) č. 661/2009 predpis EHK OSN č. 43	a) *Komponenty*	X
			b) *Montáž*	B
46	Pneumatiky	smernica 92/23/EHS	*Komponenty*	X
46A	Montáž pneumatík	nariadenie (ES) č. 661/2009 nariadenie (EÚ) č. 458/2011		B Dátumami postupného uplatňovania sú dátumy stanovené v článku 13 nariadenia (ES) č. 661/2009.

▼**M14**

Bod	Predmet	Regulačný akt	Špecifiká	Uplatniteľnosť a špecifické požiadavky
46B	Pneumatiky na motorové vozidlá a ich prípojné vozidlá (trieda C1)	nariadenie (ES) č. 661/2009 predpis EHK OSN č. 30	*Komponenty*	X
46D	Emisie hluku valenia pneumatík, ich adhézia na mokrom povrchu a valivý odpor (triedy C1, C2 a C3)	nariadenie (ES) č. 661/2009 predpis EHK OSN č. 117	*Komponenty*	X
46E	Náhradná súprava na dočasné použitie, pneumatiky na núdzovú jazdu/systém núdzovej jazdy a systém monitorovania tlaku v pneumatikách	nariadenie (ES) č. 661/2009 predpis EHK OSN č. 64	*Komponenty*	X
			Montáž systému monitorovania tlaku v pneumatikách (TPMS)	B Nevyžaduje sa montáž TPMS.
50A	Mechanické spojovacie komponenty jazdných súprav	nariadenie (ES) č. 661/2009 predpis EHK OSN č. 55	a) *Komponenty*	X
			b) *Montáž*	B
53A	Ochrana cestujúcich v prípade čelného nárazu	nariadenie (ES) č. 661/2009 predpis EHK OSN č. 94		C Požiadavky predpisu EHK OSN č. 94 sa uplatňujú na vozidlá vybavené prednými airbagmi. Vozidlá, ktoré nie sú vybavené airbagmi, musia spĺňať požiadavku bodu 14A tejto tabuľky.
54A	Ochrana cestujúcich v prípade bočného nárazu	nariadenie (ES) č. 661/2009 predpis EHK OSN č. 95		C (uplatňuje sa od 1. novembra 2014)
			Skúška s modelom hlavy	Výrobca poskytuje technickej službe vhodné informácie o možnom náraze hlavy figuríny do konštrukcie vozidla alebo bočného zasklenia, ak je vyrobené z vrstveného skla. Ak sa preukáže, že takýto náraz je pravdepodobný, vykoná sa čiastková skúška prostredníctvom skúšky s modelom hlavy opísaným v bode 3.1 prílohy 8 k predpisu EHK OSN č. 95 a musí sa splniť kritérium uvedené v bode 5.2.1.1 predpisu EHK OSN č. 95. Po dohode s technickou službou sa ako alternatíva namiesto už uvedenej skúšky môže použiť skúšobný postup opísaný v prílohe 4 k predpisu EHK OSN č. 21.

▼**M14**

Bod	Predmet	Regulačný akt	Špecifiká	Uplatniteľnosť a špecifické požiadavky
58	Ochrana chodcov	nariadenie (ES) č. 78/2009	a) *Technické požiadavky uplatniteľné na vozidlo*	Neuplatňuje sa.
			b) *Systémy čelnej ochrany*	X
59	Recyklovateľnosť	smernica 2005/64/ES		Neuplatňuje sa. Uplatňuje sa iba článok 7 o opätovnom využití komponentov.
61	Klimatizačné systémy	smernica 2006/40/ES		A Fluórované skleníkové plyny s potenciálom globálneho otepľovania vyšším ako 150 sú povolené do 31. decembra 2016.
62.	Vodíkový systém	nariadenie (EÚ) č. 79/2009		X
63.	Všeobecná bezpečnosť	nariadenie (EÚ) č. 661/2009		V rámci tohto bodu sa na žiadosť výrobcu môže udeliť typové schválenie. Pozri poznámku ([15]) tabuľky pre vozidlá vyrábané v neobmedzených sériách.
64	Ukazovatele radenia prevodových stupňov	nariadenie (ES) č. 661/2009 nariadenie (EÚ) č. 65/2012		Neuplatňuje sa.
67	Špecifické komponenty na skvapalnené ropné plyny (LPG) a ich montáž na motorové vozidlá	nariadenie (ES) č. 661/2009 predpis EHK OSN č. 67	a) *Komponenty*	X
			b) *Montáž*	A
68	Vozidlové poplachové systémy (VAS)	nariadenie (ES) č. 661/2009 predpis EHK OSN č. 97	a) *Komponenty*	X
			b) *Montáž*	B
69	Elektrická bezpečnosť	nariadenie (ES) č. 661/2009 predpis EHK OSN č. 100		B

▼**M14**

Bod	Predmet	Regulačný akt	Špecifiká	Uplatniteľnosť a špecifické požiadavky
70	Špecifické komponenty na stlačený zemný plyn (CNG) a ich montáž na motorové vozidlá	nariadenie (ES) č. 661/2009 predpis EHK OSN č. 110	a) *Komponenty*	X
			b) *Montáž*	A

Význam písmen

X	Regulačný akt sa uplatňuje v plnom rozsahu: a) vydáva sa osvedčenie o typovom schválení; b) skúšky a kontroly vykonáva technická služba alebo výrobca podľa podmienok stanovených v článkoch 41, 42 a 43; c) protokol o skúške sa vypracúva v súlade s ustanoveniami prílohy V; d) zabezpečuje sa zhoda výroby (COP).
A	Regulačný akt sa uplatňuje takto: a) ak nie je uvedené inak, musia byť splnené všetky požiadavky regulačného aktu; b) nevyžaduje sa osvedčenie o typovom schválení; b) skúšky a kontroly vykonáva technická služba alebo výrobca podľa podmienok stanovených v článkoch 41, 42 a 43; c) protokol o skúške sa vypracúva v súlade s ustanoveniami prílohy V; e) zabezpečuje sa zhoda výroby (COP).
B	Regulačný akt sa uplatňuje takto: Ako pri písmene „A“, ale s výnimkou, že skúšky a kontroly môže vykonať samotný výrobca, ak s tým orgán typového schválenia súhlasí (t. j. nemusia byť splnené podmienky stanovené v článkoch 41, 42 a 43).
C	Regulačný akt sa uplatňuje takto: a) musia byť splnené iba technické požiadavky regulačného aktu, bez ohľadu na prípadné prechodné ustanovenie; b) nevyžaduje sa osvedčenie o typovom schválení; c) skúšky a kontroly vykonáva technická služba alebo výrobca (pozri rozhodnutia pri písmene „B“); d) protokol o skúške sa vypracúva v súlade s ustanoveniami prílohy V; e) zabezpečuje sa zhoda výroby (COP).
D	Rovnako ako pri rozhodnutiach v písmenách „B“ a „C“, ale s výnimkou, že vyhlásenie o zhode, ktoré predložil výrobca, je dostatočné. Nevyžaduje sa protokol o skúške. Orgán typového schválenia alebo technická služba môžu vyžadovať dodatočné informácie o ďalších dôkazoch, ak je to potrebné.
Neuplatňuje sa.	Regulačný akt sa neuplatňuje. Môže sa však uložiť splnenie jedného alebo viacerých špecifických aspektov zahrnutých v regulačnom akte.

Poznámka: Série zmien predpisov EHK OSN, ktoré sa majú používať, sú uvedené v prílohe IV k nariadeniu (ES) č. 661/2009. Série zmien prijaté neskôr sú akceptované ako alternatíva.

▼**M14**

Tabuľka 2

Vozidlá kategórie N_1 [1]

Bod	Predmet	Regulačný akt	Špecifiká	Uplatniteľnosť a špecifické požiadavky
1	Prípustná hladina hluku	smernica 70/157/EHS		A
2	Emisie (Euro 5 a 6) z ľahkých úžitkových vozidiel/prístup k informáciám	nariadenie (ES) č. 715/2007		A
			a) *Palubná diagnostika (OBD)*	Vozidlo musí byť vybavené systémom OBD, ktorý spĺňa požiadavky článku 4 ods. 1 a 2 nariadenia (ES) č. 692/2008 (systém OBD musí byť skonštruovaný tak, aby zaznamenal aspoň funkčnú poruchu systému riadenia motora). Rozhranie OBD musí byť schopné komunikácie s bežne dostupnými diagnostickými nástrojmi.
			b) *Zhoda v prevádzke*	Neuplatňuje sa.
			c) *Prístup k informáciám*	Stačí, že výrobca poskytne prístup k informáciám o opravách a údržbe ľahko dostupným a rýchlym spôsobom.
3A	Ochrana proti nebezpečenstvu požiaru (nádrže na kvapalné palivo)	nariadenie (ES) č. 661/2009 predpis EHK OSN č. 34	a) *Nádrže na kvapalné palivo*	B
			b) *Montáž do vozidla*	B
4A	Miesto na montáž a upevnenie zadných tabuliek s evidenčným číslom	nariadenie (ES) č. 661/2009 nariadenie (EÚ) č. 1003/2010		B
5A	Mechanizmus riadenia	nariadenie (ES) č. 661/2009 predpis EHK OSN č. 79		C
			a) *Mechanické systémy*	Uplatňujú sa ustanovenia bodu 5 predpisu EHK OSN č. 79.01. Vykonávajú sa všetky skúšky predpísané v bode 6.2 predpisu EHK OSN č. 79 a uplatňujú sa požiadavky bodu 6.1 predpisu EHK OSN č. 79.
			b) *Komplexný elektronický systém riadenia vozidla*	Uplatňujú sa všetky požiadavky prílohy 6 k predpisu EHK OSN č. 79. Splnenie týchto požiadaviek môže kontrolovať iba určená technická služba.

[1] Vysvetlivky týkajúce sa časti I prílohy IV sa uplatňujú aj na tabuľku 2. Písmená v tabuľke 2 majú ten istý význam ako v tabuľke 1.

▼**M14**

Bod	Predmet	Regulačný akt	Špecifiká	Uplatniteľnosť a špecifické požiadavky
6A	Zámky dverí a komponenty upevnenia dverí	nariadenie (ES) č. 661/2009 predpis EHK OSN č. 11		C
			a) *Všeobecné požiadavky (bod 5 predpisu EHK OSN č. 11)*	Uplatňujú sa všetky požiadavky.
			b) *Požiadavky týkajúce sa výkonu (bod 6 predpisu EHK OSN č. 11)*	Uplatňujú sa iba požiadavky bodu 6.1.5.4. a bodu 6.3., ktoré sa týkajú zámkov dverí.
7A	Zvukové výstražné zariadenia a signály	nariadenie (ES) č. 661/2009 predpis EHK OSN č. 28	a) *Komponenty*	X
			b) *Montáž do vozidla*	B
8A	Zariadenia pre nepriamy výhľad a ich montáž	nariadenie (ES) č. 661/2009 predpis EHK OSN č. 46	a) *Komponenty*	X
			b) *Montáž do vozidla*	B
9A	Brzdové zariadenia vozidiel a prípojných vozidiel	nariadenie (ES) č. 661/2009 predpis EHK OSN č. 13	a) *Požiadavky týkajúce sa konštrukcie a skúšok*	A
			b) *Elektronické riadenie stability (ESC)*	Nevyžaduje sa montáž ESC. Ak je namontovaný, musí spĺňať požiadavky predpisu EHK OSN č. 13.
9B	Brzdové zariadenia osobných automobilov	nariadenie (ES) č. 661/2009 predpis EHK OSN č. 13-H	a) *Požiadavky týkajúce sa konštrukcie a skúšok*	A
			b) *Elektronický systém riadenia stability (ESC) a systém podpory brzdenia (BAS)*	Nevyžaduje sa montáž BAS ani ESC. Ak sú namontované, musia spĺňať požiadavky predpisu EHK OSN č. 13-H.
10A	Elektromagnetická kompatibilita	nariadenie (ES) č. 661/2009 predpis EHK OSN č. 10		B
13A	Ochrana motorových vozidiel proti neoprávnenému použitiu	nariadenie (ES) č. 661/2009 predpis EHK OSN č. 116		A

▼**M14**

Bod	Predmet	Regulačný akt	Špecifiká	Uplatniteľnosť a špecifické požiadavky
14A	Ochrana vodiča pred mechanizmom riadenia v prípade nárazu	nariadenie (ES) č. 661/2009 predpis EHK OSN č. 12		C
			a) *Skúška nárazom na bariéru*	Vyžaduje sa skúška.
			b) *Skúška nárazom na volant s maketou tela*	Nevyžaduje sa v prípade, keď je volant vybavený airbagom.
			c) *Skúška s modelom hlavy*	Nevyžaduje sa v prípade, keď je volant vybavený airbagom.
15A	Sedadlá, ich ukotvenia a opierky hlavy	nariadenie (ES) č. 661/2009 predpis EHK OSN č. 17		B
17A	Vstup do vozidla a jeho manévrovateľnosť	nariadenie (ES) č. 661/2009 nariadenie (EÚ) č. 130/2012		D
17B	Rýchlomerné zariadenie vrátane jeho montáže	nariadenie (ES) č. 661/2009 predpis EHK OSN č. 39		B
18A	Povinný štítok výrobcu a identifikačné číslo vozidla	nariadenie (ES) č. 661/2009 nariadenie (EÚ) č. 19/2011		B
19A	Kotvové úchytky bezpečnostných pásov, systémy kotvových úchytiek Isofix a kotvové úchytky horného popruhu Isofix	nariadenie (ES) č. 661/2009 predpis EHK OSN č. 14		B
20A	Montáž zariadení na osvetlenie a svetelnú signalizáciu na motorové vozidlá	nariadenie (ES) č. 661/2009 predpis EHK OSN č. 48		B Na nový typ vozidla sa musia namontovať denné svietidlá v súlade s článkom 2 smernice 2008/89/ES.
21A	Spätné odrazové zariadenia na motorové vozidlá a ich prípojné vozidlá	nariadenie (ES) č. 661/2009 predpis EHK OSN č. 3		X
22A	Predné a zadné obrysové svietidlá, brzdové a doplnkové obrysové svietidlá na motorové vozidlá a ich prípojné vozidlá	nariadenie (ES) č. 661/2009 predpis EHK OSN č. 7		X
22B	Denné svietidlá na motorové vozidlá	nariadenie (ES) č. 661/2009 predpis EHK OSN č. 87		X

▼**M14**

Bod	Predmet	Regulačný akt	Špecifiká	Uplatniteľnosť a špecifické požiadavky
22C	Bočné obrysové svietidlá na motorové vozidlá a ich prípojné vozidlá	nariadenie (ES) č. 661/2009 predpis EHK OSN č. 91		X
23A	Smerové svietidlá na motorové vozidlá a ich prípojné vozidlá	nariadenie (ES) č. 661/2009 predpis EHK OSN č. 6		X
24A	Osvetlenie zadných tabuliek s evidenčným číslom na motorových vozidlách a ich prípojných vozidlách	nariadenie (ES) č. 661/2009 predpis EHK OSN č. 4		X
25A	Svetlomety motorových vozidiel z lisovaného skla typu „sealed-beam“ (SB), ktoré vyžarujú európske asymetrické stretávacie svetlo alebo diaľkové svetlo alebo obidve svetlá	nariadenie (ES) č. 661/2009 predpis EHK OSN č. 31		X
25B	Žiarovky na použitie v schválených sústavách svietidiel motorových vozidiel a ich prípojných vozidiel	nariadenie (ES) č. 661/2009 predpis EHK OSN č. 37		X
25C	Svetlomety motorových vozidiel vybavené svetelnými zdrojmi s plynovými výbojkami	nariadenie (ES) č. 661/2009 predpis EHK OSN č. 98		X
25D	Svetelné zdroje s plynovými výbojkami používané v schválených sústavách svietidiel s plynovými výbojkami na motorových vozidlách	nariadenie (ES) č. 661/2009 predpis EHK OSN č. 99		X
25E	Svetlomety motorových vozidiel, ktoré vyžarujú asymetrické stretávacie alebo diaľkové svetlo alebo obidve svetlá a sú vybavené žiarovkami a/alebo modulmi LED	nariadenie (ES) č. 661/2009 predpis EHK OSN č. 112		X
25F	Adaptívne predné osvetľovacie systémy (AFS) na motorové vozidlá	nariadenie (ES) č. 661/2009 predpis EHK OSN č. 123		X

▼**M14**

Bod	Predmet	Regulačný akt	Špecifiká	Uplatniteľnosť a špecifické požiadavky
26A	Predné hmlové svietidlá motorových vozidiel	nariadenie (ES) č. 661/2009 predpis EHK OSN č. 19		X
27A	Vlečné zariadenie	nariadenie (ES) č. 661/2009 nariadenie (EÚ) č. 1005/2010		B
28A	Zadné hmlové svietidlá na motorové vozidlá a ich prípojné vozidlá	nariadenie (ES) č. 661/2009 predpis EHK OSN č. 38		X
29A	Spätné svetlomety na motorové vozidlá a ich prípojné vozidlá	nariadenie (ES) č. 661/2009 predpis EHK OSN č. 23		X
30A	Parkovacie svietidlá na motorové vozidlá	nariadenie (ES) č. 661/2009 predpis EHK OSN č. 77		X
31A	Bezpečnostné pásy, zadržiavacie systémy, detské zadržiavacie systémy a detské zadržiavacie systémy Isofix	nariadenie (ES) č. 661/2009 predpis EHK OSN č. 16	a) *Komponenty*	X
			b) *Požiadavky týkajúce sa montáže*	B
33A	Umiestnenie a identifikácia ručných ovládačov, oznamovačov a ukazovateľov	nariadenie (ES) č. 661/2009 predpis EHK OSN č. 121		A
34A	Systémy odmrazovania a odhmlievania čelného skla	nariadenie (ES) č. 661/2009 nariadenie (EÚ) č. 672/2010		Neuplatňuje sa. Vozidlo musí byť vybavené vhodným systémom odmrazovania a odhmlievania čelného skla.
35A	Systémy stierania a ostrekovania čelného skla	nariadenie (ES) č. 661/2009 nariadenie (EÚ) č. 1008/2010		Neuplatňuje sa. Vozidlo musí byť vybavené vhodným systémom stierania a ostrekovania čelného skla.
36A	Vykurovací systém	nariadenie (ES) č. 661/2009 predpis EHK OSN č. 122		C Nevyžaduje sa montáž vykurovacieho systému.
			a) *Všetky vykurovacie systémy*	Uplatňujú sa požiadavky bodu 5.3. a bodu 6 predpisu EHK OSN č. 122.
			b) *Vykurovacie systémy na LPG*	Uplatňujú sa požiadavky prílohy 8 k predpisu EHK OSN č. 122.

▼**M14**

Bod	Predmet	Regulačný akt	Špecifiká	Uplatniteľnosť a špecifické požiadavky
38	Opierky hlavy, ktoré sú alebo nie sú zabudované do sedadiel vozidla	nariadenie (ES) č. 661/2009 predpis EHK OSN č. 25		X
40	Výkon motora	smernica 80/1269/EHS		A *(Keď výrobca vyrába svoj vlastný motor).*
				(Keď výrobca vozidla používa motor od iného výrobcu) Údaje zo skúšobného zariadenia výrobcu motora sa akceptujú za predpokladu, že systém riadenia motora je identický [t. j. má aspoň rovnakú elektronickú riadiacu jednotku (ECU)]. Skúška výstupného výkonu sa môže vykonávať na vozidlovom dynamometri. Zohľadňuje sa strata výkonu pri prevode.
41	Emisie (Euro IV a V) z ťažkých úžitkových vozidiel	smernica 2005/55/ES		A
			Palubná diagnostika (OBD)	Na žiadosť výrobcu vozidla sa môže od požiadavky upustiť.
41A	Emisie (Euro VI) z ťažkých úžitkových vozidiel/prístup k informáciám	nariadenie (ES) č. 595/2009		A S výnimkou súboru požiadaviek týkajúcich sa OBD a prístupu k informáciám.
43A	Systémy zabraňujúce rozstreku	nariadenie (ES) č. 661/2009 nariadenie (EÚ) č. 109/2011		B
45A	Bezpečnostné zasklievacie materiály a ich montáž na vozidlá	nariadenie (ES) č. 661/2009 predpis EHK OSN č. 43	a) *Komponenty*	X
			b) *Montáž*	B
46	Pneumatiky	smernica 92/23/EHS	*Komponenty*	X
46A	Montáž pneumatík	nariadenie (ES) č. 661/2009 nariadenie (EÚ) č. 458/2011		B Dátumami postupného uplatňovania sú dátumy stanovené v článku 13 nariadenia (ES) č. 661/2009.

▼**M14**

Bod	Predmet	Regulačný akt	Špecifiká	Uplatniteľnosť a špecifické požiadavky
46B	Pneumatiky na motorové vozidlá a ich prípojné vozidlá (trieda C1)	nariadenie (ES) č. 661/2009 predpis EHK OSN č. 30	*Komponenty*	X
46C	Pneumatiky na úžitkové vozidlá a ich prípojné vozidlá (triedy C2 a C3)	nariadenie (ES) č. 661/2009 predpis EHK OSN č. 54	*Komponenty*	X
46D	Emisie hluku valenia pneumatík, ich adhézia na mokrom povrchu a valivý odpor (triedy C1, C2 a C3)	nariadenie (ES) č. 661/2009 predpis EHK OSN č. 117	*Komponenty*	X
46E	Náhradná súprava na dočasné použitie, pneumatiky na núdzovú jazdu/systém núdzovej jazdy a systém monitorovania tlaku v pneumatikách	nariadenie (ES) č. 661/2009 predpis EHK OSN č. 64	*Komponenty*	X
			Montáž systému monitorovania tlaku v pneumatikách	B Nevyžaduje sa montáž systému monitorovania tlaku v pneumatikách (TPMS).
48	Hmotnosti a rozmery	smernica 97/27/ES		B
48A	Hmotnosti a rozmery	nariadenie (ES) č. 661/2009 nariadenie (EÚ) č. 1230/2012		B
			Skúška rozjazdu do kopca pri najväčšej hmotnosti jazdnej súpravy	Na žiadosť výrobcu sa môže upustiť od skúšky rozjazdu do kopca pri najväčšej hmotnosti jazdnej súpravy opísanej v časti A bode 5.1 prílohy I k nariadeniu (EÚ) č. 1230/2012.
49A	Úžitkové vozidlá, pokiaľ ide o ich vonkajšie výčnelky pred zadným panelom kabíny	nariadenie (ES) č. 661/2009 predpis EHK OSN č. 61		C
			a) *Všeobecné špecifikácie*	Uplatňujú sa požiadavky bodu 5 predpisu EHK OSN č. 61.
			b) *Osobitné špecifikácie*	Uplatňujú sa požiadavky bodu 6 predpisu EHK OSN č. 61.
50A	Mechanické spojovacie komponenty jazdných súprav	nariadenie (ES) č. 661/2009 predpis EHK OSN č. 55	a) *Komponenty*	X
			b) *Montáž*	B

▼**M14**

Bod	Predmet	Regulačný akt	Špecifiká	Uplatniteľnosť a špecifické požiadavky
54A	Ochrana cestujúcich v prípade bočného nárazu	nariadenie (ES) č. 661/2009 predpis EHK OSN č. 95	C	C
			Skúška s modelom hlavy	Výrobca poskytuje technickej službe vhodné informácie o možnom náraze hlavy figuríny do konštrukcie vozidla alebo bočného zasklenia, ak je vyrobené z vrstveného skla. Ak sa preukáže, že takýto náraz je pravdepodobný, vykoná sa čiastková skúška prostredníctvom skúšky s modelom hlavy opísaným v bode 3.1 prílohy 8 k predpisu EHK OSN č. 95 a musí sa splniť kritérium uvedené v bode 5.2.1.1 predpisu EHK OSN č. 95. Po dohode s technickou službou sa ako alternatíva namiesto už uvedenej skúšky môže použiť skúšobný postup opísaný v prílohe 4 k predpisu EHK OSN č. 21.
56	Vozidlá na prepravu nebezpečného tovaru	nariadenie (ES) č. 661/2009 predpis EHK OSN č. 105		A
58	Ochrana chodcov	nariadenie (ES) č. 78/2009	a) *Technické požiadavky uplatniteľné na vozidlo*	Neuplatňuje sa.
			b) *Systémy čelnej ochrany*	X
59	Recyklovateľnosť	smernica 2005/64/ES		Neuplatňuje sa. Uplatňuje sa iba článok 7 o opätovnom využití komponentov.
61	Klimatizačné systémy	smernica 2006/40/ES		B Fluórované skleníkové plyny s potenciálom globálneho otepľovania vyšším ako 150 sú povolené do 31. decembra 2016.
62.	Vodíkový systém	nariadenie (EÚ) č. 79/2009		X

▼**M14**

Bod	Predmet	Regulačný akt	Špecifiká	Uplatniteľnosť a špecifické požiadavky
63.	Všeobecná bezpečnosť	nariadenie (EÚ) č. 661/2009		V rámci tohto bodu sa na žiadosť výrobcu môže udeliť typové schválenie. Pozri poznámku ([15]) tabuľky pre vozidlá vyrábané v neobmedzených sériách.
67	Špecifické komponenty na skvapalnené ropné plyny (LPG) a ich montáž na motorové vozidlá	nariadenie (ES) č. 661/2009 predpis EHK OSN č. 67	a) *Komponenty*	X
			b) *Montáž*	A
68	Vozidlové poplachové systémy (VAS)	nariadenie (ES) č. 661/2009 predpis EHK OSN č. 97	a) *Komponenty*	X
			b) *Montáž*	B
69	Elektrická bezpečnosť	nariadenie (ES) č. 661/2009 predpis EHK OSN č. 100		B
70	Špecifické komponenty na stlačený zemný plyn (CNG) a ich montáž na motorové vozidlá	nariadenie (ES) č. 661/2009 predpis EHK OSN č. 110	a) *Komponenty*	X
			b) *Montáž*	A

▼M10

Doplnok 2

Požiadavky na schválenie dokončených vozidiel podľa článku 24 patriacich do kategórie M_1 a N_1, vyrobených vo veľkých sériách v tretích krajinách alebo pre tretie krajiny

0. CIEĽ

Vozidlo sa považuje za nové v prípade, že:

a) nikdy predtým nebolo registrované alebo

b) bolo zaregistrované menej ako šesť mesiacov v čase podania žiadosti o jednotlivé schválenie.

Vozidlo sa považuje za registrované, keď získalo trvalé, dočasné alebo krátkodobé administratívne povolenie na uvedenie do prevádzky v cestnej doprave zahŕňajúce identifikáciu tohto vozidla a vydanie evidenčného čísla ([1]).

1. SPRÁVNE USTANOVENIA

1.1. **Kategorizácia vozidla**

Vozidlá sa kategorizujú v súlade s kritériami stanovenými v prílohe II.

Na tieto účely:

a) zohľadňuje sa skutočný počet miest na sedenie a

b) technicky maximálna prípustná celková hmotnosť je maximálna hmotnosť uvedená výrobcom v krajine pôvodu a dostupná v jeho úradnej dokumentácii.

Ak nie je možné jednoducho stanoviť kategóriu vozidla z dôvodu dizajnu karosérie, uplatňujú sa podmienky stanovené v prílohe II.

1.2. **Žiadosť o jednotlivé schválenie**

a) Žiadateľ predkladá schvaľovaciemu orgánu žiadosť spolu s kompletnou príslušnou dokumentáciou potrebnou na realizáciu schvaľovacieho postupu.

V prípade, že predložená dokumentácia je neúplná, nepravá alebo sfalšovaná, žiadosť o schválenie sa zamietne.

b) V jednom členskom štáte sa môže predložiť len jedna žiadosť na konkrétne vozidlo.

Pod konkrétnym vozidlom sa rozumie fyzické vozidlo, ktorého identifikačné číslo je jednoznačne rozpoznateľné.

Na uplatnenie tohto bodu môže schvaľovací orgán požiadať, aby sa žiadateľ písomne zaviazal, že v jednom členskom štáte predloží len jednu žiadosť.

O jednotlivé schválenie vozidla, ktoré má technické charakteristiky rovnaké alebo podobné ako vozidlo, ktorému bolo udelené jednotlivé schválenie, však môže každý žiadateľ požiadať v iných členských štátoch.

c) Vzor formulára žiadosti a štruktúru dokumentu stanovuje schvaľovací orgán.

Údaje závisia len od vhodného výberu informácií zahrnutých v prílohe I.

([1]) Ak sa nepredloží registračný dokument, príslušný orgán môže použiť dostupný zdokumentovaný dôkaz o dátume výroby alebo zdokumentovaný dôkaz o prvej kúpe.

▼**M10**

d) Technické požiadavky, ktoré je potrebné splniť, sú požiadavky uvedené v oddiele 4 tohto doplnku.

Sú to požiadavky uplatniteľné na nové vozidlá, ktoré sa vzťahujú na typ vozidla, ktoré sa v súčasnosti vyrába, a to v súvislosti s dátumom predloženia žiadosti.

e) Pokiaľ ide o konkrétne skúšky požadované v niektorých regulačných aktoch uvedených v tejto prílohe, žiadateľ predkladá vyhlásenie o zhode s uznanými medzinárodnými normami alebo predpismi. Uvedené vyhlásenie môže vydať len výrobca vozidla.

Vyhlásenie o zhode je vyhlásenie, ktoré vydala kancelária alebo oddelenie v rámci organizácie výrobcu, ktoré sú plne oprávnené vedením, aby plne prevzali právnu zodpovednosť výrobcu v súvislosti s dizajnom a konštrukciou vozidla.

Regulačné akty, na základe ktorých je takéto vyhlásenie potrebné predložiť, sú akty uvedené v oddiele 4 tohto doplnku.

V prípade, že toto vyhlásenie vedie k neistote, môže byť žiadateľ požiadaný, aby od výrobcu získal dodatočné dokumenty vrátane protokolu o skúške s cieľom doložiť vyhlásenie výrobcu.

1.3. **Technické služby poverené jednotlivými schváleniami**

a) Technické služby poverené jednotlivými schváleniami musia patriť do kategórie A, ako je uvedené v článku 41 ods. 3.

b) Odchylne od článku 41 ods. 4 druhého pododseku musia technické služby spĺňať tieto normy:

i) EN ISO/IEC 17025:2005 v prípade, že skúšky vykonávajú samy;

ii) EN ISO/IEC 17020:2004 v prípade, že overujú súlad vozidla s požiadavkami uvedenými v tomto doplnku.

c) V prípade, že je na žiadosť žiadateľa potrebné vykonať špecifické skúšky, ktoré si vyžadujú osobitné znalosti, vykoná ich jedna z technických služieb oznámených Komisii podľa výberu žiadateľa.

Ak je napríklad podľa žiadateľa potrebné vykonať skúšku čelného nárazu v členskom štáte A, skúšku môže vykonať oznámená technická služba v členskom štáte B.

1.4. **Skúšobné protokoly**

a) Skúšobné protokoly sa vypracujú v súlade s oddielom 5.10.2 normy EN ISO/IEC 17025:2005.

b) Vypracujú sa v niektorom jazyku Únie stanovenom schvaľovacím orgánom.

Ak bol v prípade uplatňovania bodu 1.3 písm. c) skúšobný protokol vypracovaný v inom členskom štáte, ako bol štát poverený jednotlivým schválením, schvaľovací orgán môže žiadateľa požiadať, aby predložil overený preklad protokolu o skúške.

▼M10

c) Musí obsahovať opis skúšaného vozidla vrátane jednoznačnej identifikácie. Tie časti, ktoré v súvislosti s výsledkami skúšok zohrávajú dôležitú úlohu, sa opíšu a ich identifikačné číslo sa zaznamená.

Príklady častí zahŕňajú tlmiče na meranie hluku a systém riadenia motora (ECU) na meranie emisií výfukových plynov.

d) Na žiadosť žiadateľa môže protokol o skúške systému konkrétneho vozidla opakovane predložiť buď ten istý, alebo iný žiadateľ na účely jednotlivého schválenia iného vozidla.

V takomto prípade zabezpečí schvaľovací orgán na základe skúšobného protokolu náležitú kontrolu technických charakteristík vozidla.

Kontrola vozidla a dokumentácie priloženej k skúšobnému protokolu môže viesť k záveru, že vozidlo, pre ktoré sa žiada o jednotlivé schválenie, má rovnaké charakteristiky ako vozidlo opísané v protokole.

e) Môžu sa predložiť len overené kópie skúšobného protokolu.

f) Skúšobné protokoly uvedené v bode 1.4 písm. d) neobsahujú protokoly vypracované na účely udelenia jednotlivého schválenia vozidla.

1.5. V prípade postupu jednotlivého schválenia je nevyhnutné, aby bolo každé jednotlivé vozidlo fyzicky skontrolované technickou službou.

Nepovoľuje sa žiadna výnimka z tejto zásady.

1.6. Ak je schvaľovací orgán presvedčený, že vozidlo spĺňa technické požiadavky špecifikované v tomto doplnku a zodpovedá opisu uvedenému v žiadosti, udelí schválenie v súlade s článkom 24.

1.7. Osvedčenie o schválení sa vypracuje v súlade so vzorom D, ako je uvedené v prílohe VI.

1.8. Schvaľovací orgán uchováva záznamy o všetkých schváleniach udelených podľa článku 24.

2. VÝNIMKY

2.1. Vzhľadom na špecifický charakter individuálneho schvaľovacieho postupu sa zrušujú nasledujúce články tejto smernice vrátane príslušných ustanovení jej príloh:

a) článok 12 o opatreniach na zabezpečenie zhody výroby;

b) články 8, 9, 13, 14 a 18 o postupe typového schválenia vozidla.

2.2. **Určenie typu vozidla**

a) Pokiaľ je to možné, typ, variant a verzia stanovené v krajine pôvodu sa uvádzajú v osvedčení o schválení.

b) Ak nie je možné určiť typ, variant a verziu z dôvodu neexistencie potrebných údajov, je možné uviesť bežný obchodný názov vozidla.

3. PRESKÚMANIE TECHNICKÝCH POŽIADAVIEK

Zoznam technických požiadaviek, ktorý sa nachádza v oddiele 4, sa bude pravidelne aktualizovať s cieľom zohľadniť výsledky prebiehajúcej harmonizačnej činnosti na Svetovom fóre pre harmonizáciu predpisov o vozidlách (WP.29) v Ženeve a legislatívne úpravy v tretích krajinách.

▼**M10**

4. TECHNICKÉ POŽIADAVKY

Časť I: Vozidlá patriace do kategórie M_1

Položka	Odkaz na regulačný akt	Alternatívne požiadavky
1	Smernica 70/157/EHS (Prípustná hladina hluku)	*Skúška za jazdy* a) Skúška sa vykonáva v súlade s metódou A uvedenou v prílohe 3 k predpisu EHK OSN č. 51. Limity sú uvedené v oddiele 2.1 prílohy I k smernici 70/157/EHS. Povoľuje sa jeden decibel nad povolené limity. b) Skúšobná dráha musí byť v súlade s prílohou 8 k predpisu EHK OSN č. 51. Skúšobná dráha, ktorá má odlišné špecifikácie, sa môže využívať za podmienky, že technická služba vykonala skúšky zhody. V prípade potreby sa použije korekčný faktor. c) Výfukové systémy obsahujúce vláknité materiály nesmú byť kondiociované podľa prílohy 5 k predpisu EHK OSN č. 51. *Skúška stojaceho vozidla* Skúška sa vykonáva v súlade s oddielom 3.2 prílohy 3 k predpisu EHK OSN č. 51.
2	Smernica 70/220/EHS (Emisie)	*Emisie výfukových plynov* a) Skúška typu I sa vykonáva v súlade s prílohou III k smernici 70/220/EHS pomocou faktorov zhoršenia uvedených v bode 5.3.6.2. Uplatniteľné limity sú limity uvedené v bode 5.3.1.4 prílohy I k uvedenej smernici. b) Nevyžaduje sa, aby malo vozidlo najazdených 3 000 km, ako sa požaduje v oddiele 3.1.1 prílohy III k uvedenej smernici. c) Typ paliva, ktoré sa použije na skúšanie, je referenčné palivo, ako sa požaduje v prílohe IX k smernici 70/220/EHS. d) Dynamometer sa nastaví v súlade s technickými požiadavkami uvedenými v oddiele 3.2 dodatku 2 k prílohe III k uvedenej smernici. e) Skúška uvedená v bode a) sa nevykonáva v prípade, že je možné preukázať, že vozidlo spĺňa jeden z kalifornských predpisov spomenutých v úvode oddielu 5 prílohy I k uvedenej smernici. *Emisie z odparovania* Vozidlá vybavené motormi na benzínový pohon sú vybavené systémom regulácie emisií z odparovania (napr. nádoba s aktívnym uhlím). *Emisie z kľukovej skrine* Vyžaduje sa prítomnosť zariadenia na recykláciu plynov z kľukovej skrine. *Palubný diagnostický systém (OBD)* Vozidlo musí byť vybavené systémom OBD. Rozhranie OBD musí byť schopné komunikácie s bežnými diagnostickými nástrojmi používanými na vykonávanie pravidelných technických kontrol.

▼**M10**

Položka	Odkaz na regulačný akt	Alternatívne požiadavky
2a	Nariadenie (ES) č. 715/2007 Emisie (Euro 5 a 6) z ľahkých úžitkových vozidiel/prístup k informáciám	*Emisie výfukových plynov* a) Skúška typu I sa vykoná v súlade s prílohou III k nariadeniu (ES) č. 692/2008 pomocou faktorov zhoršenia uvedených v bode 1.4 prílohy VII k nariadeniu (ES) č. 692/2008. Uplatniteľné limity sú limity uvedené v tabuľkách I a II prílohy I k nariadeniu (ES) č. 715/2007. b) Nevyžaduje sa, aby malo vozidlo najazdených 3 000 km, ako sa uvádza v oddiele 3.1.1 prílohy 4 k predpisu EHK OSN č. 83. c) Typ paliva, ktoré sa použije na skúšanie, je referenčné palivo, ako sa požaduje v prílohe IX k nariadeniu (ES) č. 692/2008. d) Dynamometer sa nastaví v súlade s technickými požiadavkami uvedenými v oddiele 3.2 prílohy 4 k predpisu EHK OSN č. 83. e) Skúška uvedená v bode a) sa nevykonáva v prípade, že je možné preukázať, že vozidlo spĺňa jeden z kalifornských predpisov uvedených v oddiele 2 prílohy I k nariadeniu (ES) č. 692/2008. *Emisie z odparovania* Vozidlá s motorom na benzínový pohon musia byť vybavené systémom regulácie emisií z odparovania (napr. nádoba s aktívnym uhlím). *Emisie z kľukovej skrine* Vyžaduje sa prítomnosť zariadenia na recykláciu plynov z kľukovej skrine. *Palubný diagnostický systém (OBD)* a) Vozidlo musí byť vybavené systémom OBD. b) Rozhranie OBD musí byť schopné komunikácie s bežnými diagnostickými nástrojmi používanými na vykonávanie pravidelných technických kontrol. *Opacita dymu* a) Vozidlá vybavené naftovým motorom sa skúšajú v súlade so skúšobnými metódami uvedenými v doplnku 2 k prílohe IV k nariadeniu (ES) č. 692/2008. b) Korigovaná hodnota koeficientu absorpcie sa pripevní na dobre viditeľnom a ľahko prístupnom mieste. *Emisie CO_2 a spotreba paliva* a) Skúška sa vykoná v súlade s prílohou XII k nariadeniu (ES) č. 692/2008. b) Nevyžaduje sa, aby malo vozidlo najazdených 3 000 km, ako sa požaduje v oddiele 3.1.1 prílohy 4 k predpisu EHK OSN č. 83. c) Ak vozidlo spĺňa kalifornské predpisy uvedené v oddiele 2 prílohy I k nariadeniu (ES) č. 692/2008, a preto nie je potrebné vykonať skúšku emisií výfukových plynov, členské štáty vypočítajú emisie CO_2 a spotrebu paliva pomocou vzorca uvedeného vo vysvetlivkách ([b]) a ([c]). *Prístup k informáciám* Ustanovenia týkajúce sa prístupu k informáciám sa neuplatňujú.

▼**M10**

Položka	Odkaz na regulačný akt	Alternatívne požiadavky
3	Smernica 70/221/EHS (Palivové nádrže – zadné ochranné zariadenia)	*Palivové nádrže* a) Palivové nádrže musia byť v súlade s oddielom 5 prílohy I k smernici 70/221/EHS s výnimkou bodov 5.1, 5.2 a 5.12. Musia byť v súlade najmä s bodmi 5.9 a 5.9.1, nie je však potrebné vykonať žiadnu skúšku odkvapkávania. b) Nádrže na LPG alebo CNG sa typovo schvaľujú v súlade s príslušnou sériou zmien 01 predpisu EHK OSN č. 67 alebo predpisu č. 110 ([a]). *Špecifické ustanovenia pre palivové nádrže vyrobené z plastu* Žiadateľ predloží vyhlásenie od výrobcu, v ktorom sa uvádza, že palivová nádrž konkrétneho vozidla [*identifikačné číslo vozidla, ktoré je potrebné uviesť*] spĺňa minimálne jednu z týchto možností: — oddiel 6.3 smernice 70/221/EHS, — FMVSS č. 301 (Integrita palivového systému), — príloha 5 k predpisu EHK OSN č. 34. *Zadné ochranné zariadenie* a) Zadná časť vozidla musí byť vyrobená v súlade s oddielom 5 prílohy II k smernici 70/221/EHS. b) Na tento účel stačí splniť požiadavky stanovené v bode 5.2 druhom pododseku.
4	Smernica 70/222/EHS (Miesto pre zadnú tabuľku s evidenčným číslom)	Miesto, sklon, uhly viditeľnosti a umiestnenie tabuľky s evidenčným číslom musia byť v súlade so smernicou 70/222/EHS.
5	Smernica 70/311/EHS (Ovládacia sila riadenia)	*Mechanické systémy* a) Mechanizmus riadenia musí byť konštruovaný tak, aby dochádzalo k samocentrovaniu. Na kontrolu dodržiavania tohto ustanovenia je potrebné vykonať skúšku v súlade s bodmi 5.1.2 a 5.2.1 prílohy I k smernici 70/311/EHS. b) Zlyhanie zariadenia posilňovača riadenia nesmie viesť k úplnej strate kontroly nad vozidlom. *Komplexný elektronický systém riadenia vozidla (zariadenia elektronického ovládania)* Komplexný elektronický systém sa povolí, len ak je v súlade s prílohou 6 k predpisu EHK OSN č. 79.
6	Smernica 70/387/EHS (Zámky a závesy dverí)	a) Zámky a závesy dverí musia byť v súlade s bodmi 3.2.1, 3.3.2 a 3.4.1 prílohy I k smernici 70/387/EHS. b) Požiadavky stanovené v bode 3.4.1 sa neuplatňujú, ak sa preukáže súlad s bodom 6.1.5.4 predpisu EHK OSN č. 11 rev.1 v znení zmeny 2.

▼**M10**

Položka	Odkaz na regulačný akt	Alternatívne požiadavky
7	Smernica 70/388/EHS (Zvukový výstražný signál)	*Komponenty* Zariadenie zvukového výstražného signálu nemusí byť typovo schválené v súlade so smernicou 70/388/EHS. V súlade s bodom 1.1 prílohy I k tejto smernici však musí vydávať trvalý zvuk. *Montáž na vozidle* a) Skúška sa vykoná v súlade s oddielom 2 prílohy I k smernici 70/388/EHS. b) Maximálna úroveň akustického tlaku musí byť v súlade s bodom 2.1.4 uvedenej prílohy.
8	Smernica 2003/97/ES (Zariadenia pre nepriamy výhľad)	*Komponenty* a) Vozidlo musí byť vybavené spätnými zrkadlami stanovenými v oddiele 2 prílohy III k smernici 2003/97/ES. b) Nemusia byť typovo schválené v súlade s touto smernicou. c) Polomery zakrivenia zrkadiel nesmú spôsobiť značné skreslenie obrazu. Polomery zakrivenia sa skontrolujú podľa uváženia technickej služby v súlade so spôsobom uvedeným v dodatku 1 k prílohe II k tejto smernici. Polomery zakrivenia nesmú byť menšie ako polomery uvedené v oddiele 3.4 prílohy II k uvedenej smernici. *Montáž na vozidle* Na zabezpečenie výhľadu sa vykonáva meranie, a to buď v súlade s oddielom 5 prílohy III k smernici 2003/97/ES, alebo v súlade s oddielom 5 prílohy III k smernici 71/127/EHS.
9	Smernica 71/320/EHS (Brzdenie)	*Všeobecné ustanovenia* a) Brzdový systém sa montuje v súlade s oddielom 2 prílohy I k smernici 71/320/EHS. b) Vozidlá musia byť vybavené elektronickým protiblokovacím systémom bŕzd, ktorý pôsobí na všetky kolesá. c) Výkonnosť brzdového systému musí byť v súlade s oddielom 2 prílohy II k uvedenej smernici. d) Na tento účel je potrebné vykonať skúšky na dráhe, ktorej povrch musí byť veľmi priľnavý. Skúšanie parkovacej brzdy sa vykonáva na 18 % sklone (nahor a nadol). Vykonajú sa len skúšky uvedené nižšie. Vozidlo musí byť v každom prípade plne zaťažené. e) Skúška na ceste uvedená v bode c) sa nevykonáva, ak žiadateľ predloží od výrobcu vyhlásenie, v ktorom sa uvádza, že vozidlo je buď v súlade s predpisom EHK OSN č. 13-H vrátane doplnku 5, alebo s FMVSS č. 135.

▼**M10**

Položka	Odkaz na regulačný akt	Alternatívne požiadavky
		Prevádzková brzda a) Vykonáva sa skúška typu 0 uvedená v bodoch 1.2.2 a 1.2.3 prílohy II k smernici 71/320/EHS. b) Okrem toho sa vykonáva aj skúška typu I uvedená v bode 1.3 prílohy II k uvedenej smernici. *Parkovacia brzda* Skúška sa vykoná v súlade s bodom 2.1.3 prílohy II k uvedenej smernici.
10	Smernica 72/245/EHS [Rádiové odrušenie (elektromagnetická kompatibilita)]	*Komponenty* a) Elektrické/elektronické podzostavy nemusia byť typovo schválené v súlade so smernicou 72/245/EHS. b) Dodatočne namontované (retrofitné) elektrické/elektronické zariadenia však musia byť v súlade s uvedenou smernicou. *Vyžarované elektromagnetické žiarenie* Žiadateľ predloží vyhlásenie od výrobcu, v ktorom sa uvádza, že vozidlo je v súlade so smernicou 72/245/EHS alebo s nasledujúcimi alternatívnymi normami: — širokopásmové elektromagnetické žiarenie: CISPR 12 alebo SAE J551-2, — úzkopásmové elektromagnetické žiarenie: CISPR 12 (mimo vozidla) alebo 25 (vnútri vozidla) alebo SAE J551-4 a SAE J1113-41. *Skúšky odolnosti* Skúšky odolnosti sa nemusia vykonávať.
11	Smernica 72/306/EHS (Dym naftových motorov)	a) Skúška sa vykonáva v súlade s metódami uvedenými v prílohách III a IV k smernici 72/306/EHS. Uplatniteľné limitné hodnoty sú hodnoty uvedené v prílohe V k uvedenej smernici. b) Korigovaná hodnota koeficientu absorpcie uvedená v oddiele 4 prílohy I k smernici 72/306/EHS musí byť pripevnená na dobre viditeľnom a ľahko prístupnom mieste.
12	Smernica 74/60/EHS (Vnútorné vybavenie)	*Vnútorné usporiadanie* a) Pokiaľ ide o požiadavky týkajúce sa absorpcie energie, vozidlo spĺňa smernicu 74/60/EHS, ak je vybavené minimálne dvomi prednými airbagmi, jedným vloženým vo volante a druhým v prístrojovej doske. b) Ak je vozidlo vybavené len jedným predným airbagom vloženým vo volante, prístrojová doska musí byť vyrobená z materiálov absorbujúcich energiu. c) Technická služba skontroluje, či sa v zónach definovaných v oddieloch 5.1 až 5.7 prílohy I k smernici 74/60/EHS nenachádzajú ostré hrany.

▼**M10**

Položka	Odkaz na regulačný akt	Alternatívne požiadavky
		Elektrické ovládače a) Elektricky ovládané okná, strešné panelové systémy a oddeľovacie systémy sa skúšajú v súlade s oddielom 5.8 prílohy I k tejto smernici. Citlivosť automatických reverzných systémov uvedená v bode 5.8.3 tejto prílohy sa môže líšiť od požiadaviek stanovených v bode 5.8.3.1.1. b) Elektrické okná, ktoré nemožno zavrieť, ak je zapaľovanie vypnuté, musia byť vyňaté z požiadaviek týkajúcich sa automatických reverzných systémov.
13	Smernica 74/61/EHS (Zariadenie proti krádeži a imobilizér)	a) S cieľom zabrániť nepovolenému používaniu musí byť vozidlo vybavené: — uzamykacím zariadením definovaným v oddiele 2.2 prílohy IV k smernici 74/61/EHS a — imobilizérom, ktorý spĺňa technické požiadavky stanovené v oddiele 3 prílohy V k tejto smernici a základné požiadavky stanovené v oddiele 4, najmä v bode 4.1.1. b) Ak imobilizér musí byť pri uplatňovaní bodu a) dodatočne namontovaný, musí byť typovo schválený v súlade so smernicou 74/61/EHS alebo predpismi EHK OSN č. 97 alebo č. 116.
14	Smernica 74/297/EHS ([d]) (Mechanizmus riadenia pri náraze)	a) Žiadateľ predloží vyhlásenie od výrobcu, v ktorom sa uvádza, že konkrétne vozidlo [*identifikačné číslo vozidla, ktoré je potrebné uviesť*] spĺňa minimálne jednu z týchto noriem: — smernica 74/297/EHS, — FMVSS č. 203 (Ochrana vodiča pri náraze na ovládanie mechanizmu riadenia) vrátane FMVSS č. 204 (Posun ovládania mechanizmu riadenia dozadu), — článok 11 JSRRV. b) Skúška sa na sériovom vozidle môže vykonať na žiadosť žiadateľa v súlade s prílohou II k smernici 74/297/EHS. Skúšku vykonáva notifikovaná európska technická služba, ktorá má na to oprávnenie. Žiadateľovi sa vydá podrobný protokol.
15	Smernica 74/408/EHS (Pevnosť sedadiel – opierky hlavy)	*Sedadlá, ukotvenia sedadiel a nastavovacie systémy* Žiadateľ predloží vyhlásenie od výrobcu, v ktorom sa uvádza, že konkrétne vozidlo [*identifikačné číslo vozidla, ktoré je potrebné uviesť*] spĺňa minimálne jednu z týchto možností: — smernica 74/408/EHS, — FMVSS č. 207 (Systémy miest na sedenie).

▼**M10**

Položka	Odkaz na regulačný akt	Alternatívne požiadavky
		Opierky hlavy a) Ak je uvedené vyhlásenie založené na norme FMVSS č. 207, opierky hlavy musia okrem tejto normy spĺňať základné požiadavky uvedené v oddiele 3 prílohy II smernice 74/408/EHS a v oddiele 5 dodatku I k tej istej prílohe. b) Vykonajú sa len skúšky uvedené v bode 3.10 a v oddieloch 5, 6 a 7 prílohy II k uvedenej smernici. c) V opačnom prípade žiadateľ predloží vyhlásenie od výrobcu, v ktorom sa uvádza, že konkrétne vozidlo [*identifikačné číslo vozidla, ktoré je potrebné uviesť*] spĺňa normu FMVSS č. 202a (Opierky hlavy).
16	Smernica 74/483/EHS (Vonkajšie výčnelky)	a) Vonkajší povrch karosérie musí byť v súlade so všeobecnými požiadavkami uvedenými v oddiele 5 prílohy I smernice 74/483/EHS. b) Ustanovenia uvedené v bodoch 6.1, 6.5, 6.6, 6.7, 6.8 a 6.11 prílohy I k tejto smernici sa kontrolujú podľa uváženia technickej služby.
17	Smernica 75/443/EHS (Rýchlomer – spätný chod)	*Rýchlomerné zariadenie* a) Číselník musí byť v súlade s bodmi 4.1 až 4.2.3 prílohy II smernice 75/443/EHS. b) Ak má technická služba oprávnený dôvod domnievať sa, že rýchlomer nie je kalibrovaný s dostatočnou presnosťou, môže požiadať o vykonanie skúšok uvedených v oddiele 4.3. *Spätný chod* Prevodový mechanizmus musí zahŕňať spätný chod.
18	Smernica 76/114/EHS (Povinné štítky)	*Identifikačné číslo vozidla* a) Vozidlo musí byť vybavené identifikačným číslom, ktoré sa skladá minimálne z ôsmich a maximálne zo 17 znakov. Identifikačné číslo vozidla, ktoré sa skladá zo 17 znakov, musí spĺňať požiadavky stanovené v normách ISO 3779:1983 a 3780:1983. b) Identifikačné číslo vozidla musí byť umiestnené v dobre viditeľnej a prístupnej polohe takým spôsobom, aby sa nemohlo zmazať ani poškodiť. c) Ak nie je na podvozku ani karosérii vyrazené žiadne identifikačné číslo vozidla, členský štát môže pri uplatňovaní vnútroštátneho práva požiadať o jeho dodatočné umiestnenie. V takomto prípade musí príslušný orgán tohto členského štátu vykonať nad touto operáciou dohľad. *Povinný štítok* Vozidlo musí byť vybavené identifikačným štítkom pripevneným výrobcom vozidla. Po udelení schválenia sa nesmie požadovať žiadny iný štítok.

▼**M10**

Položka	Odkaz na regulačný akt	Alternatívne požiadavky
19	Smernica 76/115/EHS (Kotvové úchytky bezpečnostných pásov)	Žiadateľ predloží vyhlásenie od výrobcu, v ktorom sa uvádza, že konkrétne vozidlo [*identifikačné číslo vozidla, ktoré je potrebné uviesť*] spĺňa minimálne jednu z týchto možností: — smernica 76/115/EHS, — FMVSS č. 210 (Kotvové úchytky zostavy bezpečnostných pásov), — článok 22-3 JSRRV.
20	Smernica 76/756/EHS (Montáž zariadení na osvetlenie a svetelnú signalizáciu)	a) Montáž osvetlenia musí spĺňať základné požiadavky predpisu EHK OSN č. 48 série zmien 03 s výnimkou požiadaviek uvedených v prílohách 5 a 6 k predpisu č. 48. b) Žiadna výnimka sa nepovoľuje, pokiaľ ide o počet, základné konštrukčné vlastnosti, elektrické spojenia a farbu svetla vyžarovaného alebo odrážaného svetelnými a signalizačnými zariadeniami uvedenými v bodoch 21 až 26 a v bodoch 28 až 30. c) Svetelné a signalizačné zariadenia, ktoré sa pri uplatňovaní vyššie uvedeného musia dodatočne namontovať, musia byť označené značkou typového schválenia „ES“. d) Svietidlá vybavené svetelným zdrojom s plynovou výbojkou sú povolené len spolu s montážou čistiaceho zariadenia svetlometov a v prípade potreby automatického zariadenia, ktoré umožňuje meniť sklon svetlometov. e) Stretávacie svetlomety sa musia prispôsobiť smeru cestnej premávky platnému v krajine, v ktorej bolo vozidlu udelené schválenie.
21	Smernica 76/757/EHS (Odrazky)	V prípade potreby sa k zadným odrazovým sklám pridajú dve ďalšie odrazové sklá so schvaľovacou značkou EC, pričom ich umiestnenie musí byť v súlade s predpisom EHK OSN č. 48.
22	Smernica 76/758/EHS [Doplnkové obrysové, predné (bočné) obrysové, zadné (bočné) obrysové, brzdové svietidlá, denné svietidlá]	Požiadavky stanovené v uvedenej smernici sa neuplatňujú. Správne fungovanie svetiel však musí skontrolovať technická služba.
23	Smernica 76/759/EHS (Smerové svietidlá)	Požiadavky stanovené v uvedenej smernici sa neuplatňujú. Správne fungovanie svetiel však musí skontrolovať technická služba.
24	Smernica 76/760/EHS (Svietidlá osvetľujúce zadnú tabuľku s evidenčným číslom)	Požiadavky stanovené v uvedenej smernici sa neuplatňujú. Správne fungovanie svetiel však musí skontrolovať technická služba.
25	Smernica 76/761/EHS [Svetlomety (vrátane žiaroviek)]	a) Osvetlenie vytvorené stretávacím svetlom svetlometov namontovaných na vozidle sa kontroluje podľa oddielu 6 predpisu EHK OSN č. 112 o svetlometoch vyžarujúcich asymetrické stretávacie svetlo. Na tento účel sa môžu uplatniť tolerancie uvedené v prílohe 5 k tomuto predpisu. b) Rovnaké rozhodnutie sa uplatňuje *mutatis mutandis* na stretávacie svetlá svetlometov, na ktoré sa vzťahuje predpis EHK OSN č. 98 alebo č. 123.

▼**M10**

Položka	Odkaz na regulačný akt	Alternatívne požiadavky
26	Smernica 76/762/EHS (Predné hmlové svetlomety)	Požiadavky stanovené v uvedenej smernici sa neuplatňujú. Správne fungovanie svetiel, ak sú namontované, však musí skontrolovať technická služba.
27	Smernica 77/389/EHS (Ťažné háky)	Požiadavky uvedenej smernice sa neuplatňujú.
28	Smernica 77/538/EHS (Zadné hmlové svietidlá)	Požiadavky stanovené v uvedenej smernici sa neuplatňujú. Správne fungovanie svetiel však musí skontrolovať technická služba.
29	Smernica 77/539/EHS (Spätné svetlomety)	Požiadavky stanovené v uvedenej smernici sa neuplatňujú. Správne fungovanie svetiel, ak sú namontované, však musí skontrolovať technická služba.
30	Smernica 77/540/EHS (Parkovacie svietidlá)	Požiadavky stanovené v uvedenej smernici sa neuplatňujú. Správne fungovanie svetiel, ak sú namontované, však musí skontrolovať technická služba.
31	Smernica 77/541/EHS (Bezpečnostné pásy a zadržiavacie systémy)	*Komponenty* a) Bezpečnostné pásy nemusia byť typovo schválené v súlade so smernicou 77/541/EHS. b) Každý bezpečnostný pás musí byť vybavený identifikačným štítkom. c) Údaje na štítku musia byť v súlade s rozhodnutím o kotvových úchytkách bezpečnostných pásov (bod 19). *Požiadavky na montáž* a) Vozidlo musí byť vybavené bezpečnostnými pásmi v súlade s požiadavkami uvedenými v prílohe XV k smernici 77/541/EHS. b) Ak musí byť v súlade s bodom a) uvedeným vyššie dodatočne namontovaný určitý počet bezpečnostných pásov, musia byť typovo schválené v súlade so smernicou 77/541/EHS alebo predpisom EHK OSN č. 16.
32	Smernica 77/649/EHS (Výhľad dopredu)	a) Nie je povolená žiadna prekážka v 180° výhľade vodiča dopredu, ako je uvedené v bode 5.1.3 prílohy I k smernici 77/649/EHS. b) Odchylne od bodu a) sa stĺpiky A a vybavenie uvedené v bode 5.1.3 prílohy I k tejto smernici nepovažujú za prekážku. c) Počet stĺpikov A nesmie byť vyšší ako 2.
33	Smernica 78/316/EHS (Označenie ovládačov, oznamovačov a ukazovateľov)	a) Symboly vrátane farby príslušných oznamovačov, ktorých prítomnosť je podľa prílohy II k smernici 78/316/EHS povinná, musia byť v súlade s uvedenou smernicou. b) V prípade, že to tak nie je, musí technická služba overiť, či symboly, oznamovače a ukazovatele na vozidle poskytujú vodičovi zrozumiteľné informácie o fungovaní daných ovládačov.

▼**M10**

Položka	Odkaz na regulačný akt	Alternatívne požiadavky
34	Smernica 78/317/EHS (Odmrazovanie/odhmlievanie)	Vozidlo musí byť vybavené primeraným zariadením na odmrazovanie a odhmlievanie čelného skla. Za „primerané“ sa považuje také zariadenie na odmrazovanie čelného skla, ktoré spĺňa minimálne bod 5.1.1 prílohy I smernici 78/317/EHS. Za „primerané“ sa považuje také zariadenie na odhmlievanie čelného skla, ktoré spĺňa minimálne bod 5.2.1 prílohy I k tejto smernici.
35	Smernica 78/318/EHS (Ostrekovanie/stieranie)	Vozidlo musí byť vybavené primeraným zariadením na ostrekovanie a stieranie čelného skla. Za „primerané“ sa považuje také zariadenie na ostrekovanie a stieranie čelného skla, ktoré spĺňa minimálne podmienky uvedené v bode 5.1.3 prílohy I k smernici 78/318/EHS.
36	Smernica 2001/56/ES (Systémy vykurovania)	a) Priestor pre cestujúcich musí byť vybavený vykurovacím systémom. b) Spaľovacie výhrevné zariadenia a ich montáž musia byť v súlade s prílohou VII k smernici 2001/56/ES. Okrem toho musia spaľovacie výhrevné zariadenia LPG a vykurovacie systémy LPG spĺňať požiadavky uvedené v prílohe VIII k uvedenej smernici. c) Dodatočné systémy vykurovania, ktoré sú dodatočne namontované, musia spĺňať požiadavky uvedenej smernice.
37	Smernica 78/549/EHS (Kryty kolies)	a) Vozidlo musí byť skonštruované tak, aby chránilo ostatných užívateľov cesty proti odhadzovaniu kamenia, blata, ľadu, snehu a vody, aby znižovalo nebezpečenstvo pri styku s pohybujúcimi sa kolesami. b) Technická služba skontroluje, či boli splnené základné technické požiadavky uvedené v prílohe I k smernici 78/549/EHS. c) Ustanovenia oddielu 3 prílohy I k tejto smernici sa neuplatňujú.
38	Smernica 78/932/EHS (Opierky hlavy)	Požiadavky smernice 78/932/EHS sa neuplatňujú.
39	Smernica 80/1268/EHS (Emisie CO_2/spotreba paliva)	a) Skúška sa vykoná v súlade s oddielom 5 prílohy I k smernici 80/1268/EHS. b) Požiadavky stanovené v bode 5.1.1 uvedenej prílohy sa neuplatňujú. c) Ak sa pri uplatňovaní ustanovení bodu 2 nevykoná žiadna skúška emisií výfukových plynov, emisie CO_2 a spotreba paliva sa vypočítajú podľa vzorca uvedeného vo vysvetlivkách ([b]) a ([c]).
40	Smernica 80/1269/EHS (Výkon motora)	a) Žiadateľ predloží vyhlásenie od výrobcu, v ktorom sa uvádza maximálny výkon motora v kW, ako aj príslušný režim v otáčkach za minútu. b) Prípadne sa uvedie krivka výkonu motora poskytujúca tie isté informácie.

▼**M10**

Položka	Odkaz na regulačný akt	Alternatívne požiadavky
41	Smernica 2005/55/ES [Emisie (Euro 4 a 5) ťažkých úžitkových vozidiel – OBD – Opacita dymu]	*Emisie výfukových plynov* a) Skúška sa vykonáva v súlade s oddielom 6.2 prílohy I k smernici 2005/55/ES pomocou faktorov zhoršenia uvedených v bode 3.6 prílohy II k smernici 2005/78/ES. b) Limitmi sú limity uvedené v tabuľke 1 alebo 2 v prílohe I k smernici 2005/55/ES. *Palubný diagnostický systém (OBD)* a) Vozidlo musí byť vybavené systémom OBD. b) Rozhranie OBD musí byť schopné komunikácie s bežnými diagnostickými nástrojmi používanými na vykonávanie pravidelných technických kontrol. *Opacita dymu* a) Vozidlá vybavené naftovým motorom sa skúšajú v súlade so skúšobnými metódami uvedenými v prílohe VI k smernici 2005/55/ES. b) Korigovaná hodnota koeficientu absorpcie sa pripevní na dobre viditeľnom a ľahko prístupnom mieste.
44	Smernica 92/21/EHS (Hmotnosti a rozmery)	a) Musia byť splnené požiadavky oddielu 3 prílohy II k smernici 92/21/EHS. b) Na uplatňovanie ustanovení uvedených v bode a) sa zohľadňujú tieto hmotnosti: — hmotnosť v prevádzkovom stave definovaná v bode 2.6 prílohy I k smernici 2007/46/ES nameraná technickou službou a — celkové hmotnosti uvedené buď výrobcom vozidla, alebo zobrazené na štítku výrobcu vrátane nálepiek alebo informácií dostupných v príručke majiteľa. Tieto hmotnosti sa považujú za technicky prípustné celkové maximálne hmotnosti. c) V súvislosti s maximálnymi prípustnými rozmermi sa nepovoľujú žiadne výnimky.
45	Smernica 92/22/EHS (Bezpečnostné zasklenie)	*Komponenty* a) Zasklenie musí byť vyrobené buď z tvrdeného, alebo vrstveného bezpečnostného skla. b) Montáž plastového zasklenia sa povolí len na miestach uvedených za stĺpikom B. c) Nevyžaduje sa, aby bolo zasklenie schválené podľa smernice 92/22/EHS. *Montáž* a) Uplatňujú sa montážne predpisy uvedené v prílohe 21 k predpisu EHK OSN č. 43. b) Nepovoľujú sa farebné fólie, ktoré by mohli znížiť priepustnosť obyčajného svetla na čelnom skle a zasklení v prednej časti stĺpika B pod potrebné minimum.

▼**M10**

Položka	Odkaz na regulačný akt	Alternatívne požiadavky
46	Smernica 92/23/EHS (Pneumatiky)	*Komponenty* Pneumatiky musia byť označené značkou typového schválenia „ES“ vrátane symbolu „s“ (pre hluk). *Montáž* a) Rozmery, index nosnosti a kategória rýchlosti pneumatík musia byť v súlade s požiadavkami prílohy IV k smernici 92/23/EHS. b) Symbol kategórie rýchlosti pneumatík musí byť kompatibilný s maximálnou konštrukčnou rýchlosťou vozidla. Túto požiadavku musia spĺňať aj vozidlá vybavené obmedzovačom rýchlosti. c) Na uplatňovanie ustanovení bodu b) musí výrobca vozidla uviesť maximálnu rýchlosť vozidla. Technická služba však môže stanoviť maximálnu konštrukčnú rýchlosť vozidla na základe maximálneho výkonu motora, maximálneho počtu otáčok za minútu a údajov o kinematickom reťazci.
50	Smernica 94/20/ES (Spojovacie zariadenia)	*Samostatné technické jednotky* a) Spojovacie zariadenia OEM určené na ťahanie prípojného vozidla, ktorého maximálna hmotnosť nepresahuje 1 500 kg, nemusia byť typovo schválené podľa smernice 94/20/ES. Spojovacie zariadenie sa považuje za vybavenie OEM, ak je opísané v príručke majiteľa alebo podobnom sprievodnom dokumente, ktorý kupujúcemu poskytol výrobca vozidla. V prípade, že toto spojovacie zariadenie bolo schválené s vozidlom, do osvedčenia o schválení je potrebné zahrnúť primeraný text, v ktorom sa uvedie, že vlastník je zodpovedný za zabezpečenie kompatibility so spojovacím zariadením namontovaným na prípojnom vozidle. b) Spojovacie zariadenia odlišné od zariadení uvedených v bode a) a spojovacie zariadenia, ktoré sú dodatočne namontované, musia byť typovo schválené v súlade so smernicou 94/20/ES. *Montáž na vozidle* Technická služba skontroluje, či je montáž spojovacích zariadení v súlade s prílohou VII k smernici 94/20/ES.
53	Smernica 96/79/ES (Čelný náraz) ([e])	a) Žiadateľ predloží vyhlásenie od výrobcu, v ktorom sa uvádza, že konkrétne vozidlo [*identifikačné číslo vozidla, ktoré je potrebné uviesť*] spĺňa minimálne jednu z týchto noriem: — smernica 96/79/ES, — FMVSS č. 208 (Ochrana cestujúcich pri čelnom náraze), — článok 18 JSRRV. b) Skúška v súlade s prílohou II k smernici 96/79/ES sa musí žiadosť žiadateľa vykonať na sériovom vozidle. Skúšku vykonáva notifikovaná európska technická služba, ktorá má na to oprávnenie. Žiadateľovi sa vydá podrobný protokol.

▼**M10**

Položka	Odkaz na regulačný akt	Alternatívne požiadavky
54	Smernica 96/27/ES (Bočný náraz)	a) Žiadateľ predloží vyhlásenie od výrobcu, v ktorom sa uvádza, že konkrétne vozidlo [*identifikačné číslo vozidla, ktoré je potrebné uviesť*] spĺňa minimálne jednu z týchto noriem: — smernica 96/27/ES, — FMVSS č. 214 (Ochrana pri bočnom náraze), — článok 18 JSRRV. b) Skúška v súlade s oddielom 3 prílohy II k smernici 96/27/ES sa musí na žiadosť žiadateľa vykonať na sériovom vozidle. Skúšku vykonáva notifikovaná európska technická služba, ktorá má na to oprávnenie. Žiadateľovi sa vydá podrobný protokol.
58	Nariadenie (ES) č. 78/2009 (Ochrana chodcov)	*Systém podpory brzdenia* Vozidlá sú vybavené elektronickým protiblokovacím brzdovým systémom, ktorý pôsobí na všetky kolesá. *Ochrana chodcov* Požiadavky uvedeného nariadenia sa neuplatňujú do 1. januára 2013. *Systémy čelnej ochrany* Avšak systémy čelnej ochrany namontované na vozidle musia byť typovo schválené v súlade s nariadením (ES) č. 78/2009 a ich montáž musí spĺňať základné požiadavky stanovené v oddiele 6 prílohy I k uvedenému nariadeniu.
59	Smernica 2005/64/ES (Recyklovateľnosť)	Požiadavky uvedenej smernice sa neuplatňujú.
61	Smernica 2006/40/ES (Klimatizácia)	Požiadavky uvedenej smernice sa uplatňujú.

Časť II: Vozidlá patriace do kategórie N_1

Položka	Odkaz na regulačný akt	Alternatívne požiadavky
1	Smernica 70/157/EHS (Prípustná hladina hluku)	*Skúška za jazdy* a) Skúška sa vykonáva v súlade s metódou A uvedenou v prílohe 3 k predpisu EHK OSN č. 51. Limity sú uvedené v oddiele 2.1 prílohy I k smernici 70/157/EHS. Povoľuje sa jeden decibel nad povolené limity. b) Skúšobná dráha musí byť v súlade s prílohou 8 k predpisu EHK OSN č. 51. Skúšobná dráha, ktorá má odlišné špecifikácie, sa môže využívať za podmienky, že technická služba vykonala skúšky zhody. V prípade potreby sa použije korekčný faktor. c) Výfukové systémy obsahujúce vláknité materiály nesmú byť kondiciované podľa prílohy 5 k predpisu EHK OSN č. 51. *Skúška stojaceho vozidla* Skúška sa vykonáva v súlade s oddielom 3.2 prílohy 3 k predpisu EHK OSN č. 51.

▼**M10**

Položka	Odkaz na regulačný akt	Alternatívne požiadavky
2	Smernica 70/220/EHS (Emisie)	*Emisie výfukových plynov* a) Skúška typu I sa vykonáva v súlade s prílohou III k smernici 70/220/EHS pomocou faktorov zhoršenia uvedených v bode 5.3.6.2. Uplatniteľné limity sú limity uvedené v bode 5.3.1.4 prílohy I k uvedenej smernici. b) Nevyžaduje sa, aby malo vozidlo najazdených 3 000 km, ako sa požaduje v oddiele 3.1.1 prílohy III k uvedenej smernici. c) Typ paliva, ktoré sa použije na skúšanie, je referenčné palivo, ako sa požaduje v prílohe IX k smernici 70/220/EHS. d) Dynamometer sa nastaví v súlade s technickými požiadavkami uvedenými v oddiele 3.2 dodatku 2 k prílohe III k uvedenej smernici. e) Skúška uvedená v bode a) sa nevykonáva v prípade, že je možné preukázať, že vozidlo spĺňa jeden z kalifornských predpisov spomenutých v úvode oddielu 5 prílohy I k uvedenej smernici. *Emisie z odparovania* Vozidlá vybavené motormi na benzínový pohon musia byť vybavené systémom regulácie emisií z odparovania (napr. nádoba s aktívnym uhlím). *Emisie z kľukovej skrine* Vyžaduje sa prítomnosť zariadenia na recykláciu plynov z kľukovej skrine. *Palubný diagnostický systém (OBD)* a) Vozidlo musí byť vybavené systémom OBD. b) Rozhranie OBD musí byť schopné komunikácie s bežnými diagnostickými nástrojmi používanými na vykonávanie pravidelných technických kontrol.
2a	Nariadenie (ES) č. 715/2007 Emisie (Euro 5 a 6) z ľahkých úžitkových vozidiel/prístup k informáciám	*Emisie výfukových plynov* a) Skúška typu I sa vykonáva v súlade s prílohou III k nariadeniu (ES) č. 692/2008 pomocou faktorov zhoršenia uvedených v bode 1.4 prílohy VII k nariadeniu (ES) č. 692/2008. Uplatniteľné limity musia byť limity uvedené v tabuľkách I a II v prílohe I k nariadeniu (ES) č. 715/2007. b) Nevyžaduje sa, aby malo vozidlo najazdených 3 000 km, ako sa uvádza v oddiele 3.1.1 prílohy 4 k predpisu EHK OSN č. 83. c) Typ paliva, ktoré sa použije na skúšanie, je referenčné palivo, ako sa požaduje v prílohe IX k nariadeniu (ES) č. 692/2008. d) Dynamometer musí byť nastavený v súlade s technickými požiadavkami uvedenými v oddiele 3.2 prílohy 4 k predpisu EHK OSN č. 83. e) Skúška uvedená v bode a) sa nevykoná v prípade, že je možné preukázať, že vozidlo spĺňa jeden z kalifornských predpisov uvedených v oddiele 2 prílohy I k nariadeniu (ES) č. 692/2008. *Emisie z odparovania* Vozidlá s motorom na benzínový pohon musia byť vybavené systémom regulácie emisií z odparovania (napr. nádoba s aktívnym uhlím).

▼**M10**

Položka	Odkaz na regulačný akt	Alternatívne požiadavky
		Emisie z kľukovej skrine Vyžaduje sa prítomnosť zariadenia na recykláciu plynov z kľukovej skrine. *Palubný diagnostický systém (OBD)* Vozidlo musí byť vybavené systémom OBD. Rozhranie OBD musí byť schopné komunikácie s bežnými diagnostickými nástrojmi používanými na vykonávanie pravidelných technických kontrol. *Opacita dymu* a) Vozidlá vybavené naftovým motorom sa skúšajú v súlade so skúšobnými metódami uvedenými v doplnku 2 k prílohe IV k nariadeniu (ES) č. 692/2008. b) Korigovaná hodnota koeficientu absorpcie sa pripevní na dobre viditeľnom a ľahko prístupnom mieste. *Emisie CO_2 a spotreba paliva* a) Skúška sa vykoná v súlade s prílohou XII k nariadeniu (ES) č. 692/2008. b) Nevyžaduje sa, aby malo vozidlo najazdených 3 000 km, ako sa požaduje v oddiele 3.1.1 prílohy 4 k predpisu EHK OSN č. 83. c) Ak vozidlo spĺňa kalifornské predpisy uvedené v oddiele 2 prílohy I k nariadeniu Komisie (ES) č. 692/2008 a z tohto dôvodu nie je potrebné vykonať skúšku emisií výfukových plynov, členské štáty vypočítajú emisie CO_2 a spotrebu paliva pomocou vzorca uvedeného vo vysvetlivkách ([b]) a ([c]). *Prístup k informáciám* Ustanovenia týkajúce sa prístupu k informáciám sa neuplatňujú.
3	Smernica 70/221/EHS (Palivové nádrže – zadné ochranné zariadenie)	*Palivové nádrže* a) Palivové nádrže musia byť v súlade s oddielom 5 prílohy I k smernici 70/221/EHS s výnimkou bodov 5.1, 5.2 a 5.12. Musia byť v súlade najmä s bodmi 5.9 a 5.9.1, nie je však potrebné vykonať žiadnu skúšku odkvapkávania. b) Nádrže na LPG alebo CNG sa typovo schvaľujú v súlade s príslušnou sériou zmien 01 predpisov EHK OSN č. 67 alebo č. 110 ([a]). *Špecifické ustanovenia pre palivové nádrže vyrobené z plastu* Žiadateľ predloží vyhlásenie od výrobcu, v ktorom sa uvádza, že palivová nádrž konkrétneho vozidla [*identifikačné číslo vozidla, ktoré je potrebné uviesť*] spĺňa minimálne jednu z týchto možností: — oddiel 6.3 smernice 70/221/EHS, — MVSS č. 301 (Integrita palivového systému), — príloha 5 k predpisu EHK OSN č. 34.

▼**M10**

Položka	Odkaz na regulačný akt	Alternatívne požiadavky
		Zadné ochranné zariadenie a) Zadná časť vozidla musí byť vyrobená v súlade s oddielom 5 prílohy II k smernici 70/221/EHS. b) Na tento účel stačí splniť požiadavky stanovené v bode 5.2 druhom pododseku. c) Ak pri uplatnení vyššie uvedeného musí byť zadné ochranné zariadenie namontované dodatočne, musí byť v súlade s bodmi 5.3 a 5.4 prílohy II k uvedenej smernici.
4	Smernica 70/222/EHS (Miesto pre zadnú tabuľku s evidenčným číslom)	Miesto, sklon, uhol viditeľnosti a umiestnenie tabuľky s evidenčným číslom musia byť v súlade so smernicou 70/222/EHS.
5	Smernica 70/311/EHS (Ovládacia sila riadenia)	*Mechanické systémy* a) Mechanizmus riadenia musí byť konštruovaný tak, aby dochádzalo k samocentrovaniu. Na kontrolu dodržiavania tohto ustanovenia je potrebné vykonať skúšku v súlade s bodmi 5.1.2 a 5.2.1 prílohy I k smernici 70/311/EHS. b) Zlyhanie zariadenia posilňovača riadenia nesmie viesť k úplnej strate kontroly nad vozidlom. *Komplexný elektronický systém riadenia vozidla (zariadenia elektronického ovládania)* Komplexný elektronický systém sa povolí, len ak je v súlade s prílohou 6 k predpisu EHK OSN č. 79.
6	Smernica 70/387/EHS (Zámky a závesy dverí)	a) Zámky a závesy dverí musia byť v súlade s bodmi 3.2.1, 3.3.2 a 3.4.1 prílohy I k smernici 70/387/EHS. b) Požiadavky stanovené v bode 3.4.1 sa neuplatňujú, ak sa preukáže súlad s bodom 6.1.5.4 predpisu EHK OSN č. 11 rev.1 v znení zmeny 2.
7	Smernica 70/388/EHS (Zvukový výstražný signál)	*Komponenty* Zariadenie zvukového výstražného signálu nemusí byť typovo schválené v súlade so smernicou 70/388/EHS. V súlade s bodom 1.1 prílohy I k smernici 70/388/EHS však musí vydávať trvalý zvuk. *Montáž na vozidle* a) Skúška sa vykoná v súlade s oddielom 2 prílohy I k smernici 70/388/EHS. b) Maximálna úroveň akustického tlaku musí byť v súlade s bodom 2.1.4 uvedenej prílohy.
8	Smernica 2003/97/ES (Zariadenia pre nepriamy výhľad)	*Komponenty* a) Vozidlo musí byť vybavené spätnými zrkadlami stanovenými v oddiele 2 prílohy III k smernici 2003/97/ES. b) Nemusia byť typovo schválené v súlade s touto smernicou.

▼**M10**

Položka	Odkaz na regulačný akt	Alternatívne požiadavky
		c) Polomery zakrivenia zrkadiel nesmú spôsobiť značné skreslenie obrazu. Polomery zakrivenia sa skontrolujú podľa uváženia technickej služby v súlade so spôsobom uvedeným v dodatku 1 k prílohe II k smernici 2003/97/ES. Polomery zakrivenia nesmú byť menšie ako polomery uvedené v oddiele 3.4 prílohy II k uvedenej smernici. *Montáž na vozidle* Na zabezpečenie výhľadu sa vykonáva meranie, a to buď v súlade s ustanoveniami oddielu 5 prílohy III k smernici 2003/97/ES, alebo v súlade s oddielom 5 prílohy III k smernici 71/127/EHS.
9	Smernica 71/320/EHS (Brzdenie)	*Všeobecné ustanovenia* a) Brzdový systém sa montuje v súlade s oddielom 2 prílohy I k smernici 71/320/EHS. b) Vozidlá musia byť vybavené elektronickým protiblokovacím systémom bŕzd, ktorý pôsobí na všetky kolesá. c) Výkonnosť brzdového systému musí byť v súlade s oddielom 2 prílohy II k uvedenej smernici. d) Na tento účel je potrebné vykonať skúšky na dráhe, ktorej povrch musí byť veľmi priľnavý. Skúšanie parkovacej brzdy sa vykonáva na 18 % sklone (nahor a nadol). Vykonajú sa len skúšky uvedené nižšie. Vozidlo musí byť v každom prípade plne zaťažené. e) Skúška na ceste uvedená v bode c) sa nevykonáva, ak žiadateľ predloží od výrobcu vyhlásenie, v ktorom sa uvádza, že vozidlo je buď v súlade s predpisom EHK OSN č. 13-H vrátene doplnku 5, alebo s FMVSS č. 135. *Prevádzková brzda* a) Vykonáva sa skúška typu 0 uvedená v bodoch 1.2.2 a 1.2.3 prílohy II k smernici 71/320/EHS. b) Okrem toho sa vykonáva aj skúška typu I uvedená v bode 1.3 prílohy II k uvedenej smernici. *Parkovacia brzda* Skúška sa vykoná v súlade s bodom 2.1.3 prílohy II k tejto smernici.
10	Smernica 72/245/EHS (Rádiové odrušenie (elektromagnetická kompatibilita))	*Komponenty* a) Elektrické/elektronické podzostavy nemusia byť typovo schválené v súlade so smernicou 72/245/EHS. b) Dodatočne namontované (retrofitné) elektrické/elektronické zariadenia však musia byť v súlade s uvedenou smernicou.

▼**M10**

Položka	Odkaz na regulačný akt	Alternatívne požiadavky
		Vyžarované elektromagnetické žiarenie Žiadateľ predloží vyhlásenie od výrobcu, v ktorom sa uvádza, že vozidlo je v súlade so smernicou 72/245/EHS alebo s nasledujúcimi alternatívnymi normami: — širokopásmové elektromagnetické žiarenie: CISPR 12 alebo SAE J551-2, — úzkopásmové elektromagnetické žiarenie: CISPR 12 (mimo vozidla) alebo 25 (vnútri vozidla) alebo SAE J551-4 a SAE J1113-41. *Skúšky odolnosti* Skúšky odolnosti sa nemusia vykonávať.
11	Smernica 72/306/EHS (Dym naftových motorov)	a) Skúška sa vykonáva v súlade s metódami uvedenými v prílohách III a IV k smernici 72/306/EHS. Uplatniteľné hraničné hodnoty sú hodnoty uvedené v prílohe V k smernici 72/306/EHS. b) Korigovaná hodnota koeficientu absorpcie uvedená v oddiele 4 prílohy I k smernici 72/306/EHS musí byť pripevnená na dobre viditeľnom a ľahko prístupnom mieste.
13	Smernica 74/61/EHS (Zariadenie proti krádeži a imobilizér)	a) S cieľom zabrániť nepovolenému používaniu musí byť vozidlo vybavené uzamykacím zariadením definovaným v oddiele 2.2 prílohy IV k smernici 74/61/EHS. b) Ak je vozidlo vybavené imobilizérom, musí spĺňať technické požiadavky stanovené v oddiele 3 prílohy V k tejto smernici a základné požiadavky stanovené v oddiele 4, najmä v bode 4.1.1.
14	Smernica 74/297/EHS ([f]) (Mechanizmus riadenia pri náraze)	a) Žiadateľ predloží vyhlásenie od výrobcu, v ktorom sa uvádza, že konkrétne vozidlo [*identifikačné číslo vozidla, ktoré je potrebné uviesť*] spĺňa minimálne jednu z týchto noriem: — smernica 74/297/EHS, — FMVSS č. 203 (Ochrana vodiča pri náraze na ovládanie mechanizmu riadenia) vrátane FMVSS č. 204 (Posun ovládania mechanizmu riadenia dozadu), — článok 11 JSRRV. b) Skúška sa na sériovom vozidle môže vykonať na žiadosť žiadateľa v súlade s prílohou II k smernici 74/297/EHS. Skúšku vykonáva notifikovaná európska technická služba, ktorá má na to oprávnenie. Žiadateľovi sa vydá podrobný protokol.
15	Smernica 74/408/EHS Pevnosť sedadiel – opierky hlavy	*Sedadlá, ukotvenia sedadiel a nastavovacie systémy* Sedadlá a ich systémy nastavenia musia byť v súlade s prílohou IV k smernici 74/408/EHS. *Opierky hlavy* a) Opierky hlavy musia spĺňať základné požiadavky uvedené v oddiele 3 prílohy II k smernici 74/408/EHS a v oddiele 5 dodatku I k uvedenej prílohe.

▼**M10**

Položka	Odkaz na regulačný akt	Alternatívne požiadavky
		b) Vykonajú sa len skúšky uvedené v bode 3.10 a oddieloch 5, 6 a 7 prílohy II k uvedenej smernici.
17	Smernica 75/443/EHS (Rýchlomer – spätný chod)	*Rýchlomerné zariadenie* a) Číselník musí byť v súlade s bodmi 4.1 až 4.2.3 prílohy II k smernici 75/443/EHS. b) Ak má technická služba oprávnený dôvod domnievať sa, že rýchlomer nie je kalibrovaný s dostatočnou presnosťou, môže požiadať o vykonanie skúšok uvedených v oddiele 4.3. *Spätný chod* Prevodový mechanizmus musí zahŕňať spätný chod.
18	Smernica 76/114/EHS (Povinné štítky)	*Identifikačné číslo vozidla* a) Vozidlo musí byť vybavené identifikačným číslom, ktoré sa skladá minimálne z ôsmich a maximálne zo 17 znakov. Identifikačné číslo vozidla, ktoré sa skladá zo 17 znakov, musí spĺňať požiadavky stanovené v normách ISO 3779:1983 a 3780:1983. b) Identifikačné číslo vozidla musí byť umiestnené v dobre viditeľnej a ľahko prístupnej polohe takým spôsobom, aby sa nemohlo zmazať ani poškodiť. c) Ak nie je na podvozku ani karosérii vyrazené žiadne identifikačné číslo vozidla, členský štát môže pri uplatňovaní vnútroštátneho práva požiadať o jeho dodatočné umiestnenie. V takomto prípade musí príslušný orgán tohto členského štátu vykonať nad touto operáciou dohľad. *Povinný štítok* Vozidlo musí byť vybavené identifikačným štítkom pripevneným výrobcom vozidla. Po udelení schválenia sa nesmie požadovať žiadny iný štítok.
19	Smernica 76/115/EHS (Kotvové úchytky bezpečnostných pásov)	Žiadateľ predloží vyhlásenie od výrobcu, v ktorom sa uvádza, že konkrétne vozidlo [*identifikačné číslo vozidla, ktoré je potrebné uviesť*] spĺňa minimálne jednu z týchto možností: — smernica 76/115/EHS, — FMVSS č. 210 (Kotvové úchytky zostavy bezpečnostných pásov), — článok 22-3 JSRRV.
20	Smernica 76/756/EHS (Montáž zariadení na osvetlenie a svetelnú signalizáciu)	a) Montáž osvetlenia musí spĺňať základné požiadavky predpisu EHK OSN č. 48 série zmien 03 s výnimkou požiadaviek uvedených v prílohách 5 a 6 k predpisu č. 48. b) Žiadna výnimka sa nepovoľuje, pokiaľ ide o počet, základné konštrukčné vlastnosti, elektrické spojenia a farbu svetla vyžarovaného alebo odrazeného svetelnými a signalizačnými zariadeniami uvedenými v bodoch 21 až 26 a v bodoch 28 až 30.

▼**M10**

Položka	Odkaz na regulačný akt	Alternatívne požiadavky
		c) Svetelné a signalizačné zariadenia, ktoré sa pri uplatňovaní vyššie uvedeného musia dodatočne namontovať, musia byť označené značkou typového schválenia „ES“. d) Svietidlá vybavené svetelným zdrojom s plynovou výbojkou sú povolené len spolu s montážou čistiaceho zariadenia svetlometov a v prípade potreby automatického zariadenia, ktoré umožňuje meniť sklon svetlometov. e) Stretávacie svetlomety sa musia prispôsobiť smeru cestnej premávky platnému v krajine, v ktorej bolo vozidlu udelené schválenie.
21	Smernica 76/757/EHS (Odrazky)	V prípade potreby sa k zadným odrazkám pridajú dve ďalšie odrazky so značkou schválenia „ES“ pričom ich umiestnenie musí byť v súlade s predpisom EHK OSN č. 48.
22	Smernica 76/758/EHS [Doplnkové obrysové, predné (bočné) obrysové, zadné (bočné) obrysové, brzdové svetlá, denné svietidlá]	Požiadavky stanovené v uvedenej smernici sa neuplatňujú. Správne fungovanie svetiel však musí skontrolovať technická služba.
23	Smernica 76/759/EHS (Smerové svietidlá)	Požiadavky stanovené v uvedenej smernici sa neuplatňujú. Správne fungovanie svetiel však musí skontrolovať technická služba.
24	Smernica 76/760/EHS (Svietidlá osvetľujúce zadnú tabuľku s evidenčným číslom)	Požiadavky stanovené v uvedenej smernici sa neuplatňujú. Správne fungovanie svetiel však musí skontrolovať technická služba.
25	Smernica 76/761/EHS [Svetlomety (vrátane žiaroviek)]	a) Osvetlenie vytvorené stretávacím svetlom svetlometov namontovaných na vozidle sa kontroluje podľa ustanovení oddielu 6 predpisu EHK OSN č. 112 o svetlometoch vyžarujúcich asymetrické stretávacie svetlo. Na tento účel sa môžu uplatniť tolerancie uvedené v prílohe 5 tohto predpisu. b) Rovnaké rozhodnutie sa uplatňuje *mutatis mutandis* na stretávacie svetlá svetlometov, na ktoré sa vzťahuje predpis EHK OSN č. 98 alebo č. 123.
26	Smernica 76/762/EHS (Predné hmlové svetlomety)	Ustanovenia uvedenej smernice sa neuplatňujú. Správne fungovanie svetiel, ak sú namontované, však musí skontrolovať technická služba.
27	Smernica 77/389/EHS (Ťažné háky)	Požiadavky uvedenej smernice sa neuplatňujú.
28	Smernica 77/538/EHS (Zadné hmlové svietidlá)	Ustanovenia uvedenej smernice sa rušia. Správne fungovanie svetiel však musí skontrolovať technická služba.
29	Smernica 77/539/EHS (Spätné svetlomety)	Ustanovenia uvedenej smernice sa neuplatňujú. Správne fungovanie svetiel, ak sú namontované, však musí skontrolovať technická služba.
30	Smernica 77/540/EHS (Parkovacie svietidlá)	Ustanovenia uvedenej smernice sa neuplatňujú. Správne fungovanie svetiel, ak sú namontované, však musí skontrolovať technická služba.

▼**M10**

Položka	Odkaz na regulačný akt	Alternatívne požiadavky
31	Smernica 77/541/EHS (Bezpečnostné pásy a zadržiavacie systémy)	*Komponenty* a) Bezpečnostné pásy nemusia byť typovo schválené v súlade so smernicou 77/541/EHS. b) Každý bezpečnostný pás musí byť vybavený identifikačným štítkom. c) Údaje na štítku musia byť v súlade s rozhodnutím o kotvových úchytkách bezpečnostných pásov (bod 19). *Požiadavky na montáž* a) Vozidlo musí byť vybavené bezpečnostnými pásmi v súlade s požiadavkami uvedenými v prílohe XV k smernici 77/541/EHS. b) Ak musí byť v súlade s bodom a) uvedeným vyššie dodatočne namontovaný určitý počet bezpečnostných pásov, musia byť typovo schválené v súlade so smernicou 77/541/EHS alebo predpisom EHK OSN č. 16.
33	Smernica 78/316/EHS (Označenie ovládačov, oznamovačov a ukazovateľov)	a) Symboly vrátane farby príslušných oznamovačov, ktorých prítomnosť je podľa prílohy II k smernici 78/316/EHS povinná, musia byť v súlade s uvedenou smernicou. b) V prípade, že to tak nie je, musí technická služba overiť, či symboly, oznamovače a ukazovatele na vozidle poskytujú vodičovi zrozumiteľné informácie o fungovaní daných ovládačov.
34	Smernica 78/317/EHS Odmrazovanie/odhmlievanie	Vozidlo musí byť vybavené primeraným zariadením na odmrazovanie a odhmlievanie čelného skla.
35	Smernica 78/318/EHS Ostrekovanie/stieranie	Vozidlo musí byť vybavené primeraným zariadením na ostrekovanie a stieranie čelného skla.
36	Smernica 2001/56/ES (Systémy vykurovania)	a) Priestor pre cestujúcich musí byť vybavený vykurovacím systémom. b) Spaľovacie výhrevné zariadenia a ich montáž musia byť v súlade s prílohou VII k smernici 2001/56/ES. Okrem toho musia spaľovacie výhrevné zariadenia LPG a vykurovacie systémy LPG spĺňať požiadavky uvedené v prílohe VIII k uvedenej smernici. c) Dodatočné systémy vykurovania, ktoré sú dodatočne namontované, musia spĺňať požiadavky uvedenej smernice.
39	Smernica 80/1268/EHS (Emisie CO_2/spotreba paliva)	a) Skúška sa vykoná v súlade s oddielom 5 prílohy I k smernici 80/1268/EHS. b) Požiadavky stanovené v bode 5.1.1 uvedenej prílohy sa neuplatňujú. c) Ak sa pri uplatňovaní ustanovení bodu 2 nevykoná žiadna skúška emisií výfukových plynov, emisie CO_2 a spotreba paliva sa vypočítajú podľa vzorca uvedeného vo vysvetlivkách ([b]) a ([c]).

▼**M10**

Položka	Odkaz na regulačný akt	Alternatívne požiadavky
40	Smernica 80/1269/EHS (Výkon motora)	a) Žiadateľ predloží vyhlásenie od výrobcu, v ktorom sa uvádza maximálny výkon motora v kW, ako aj príslušný režim v otáčkach za minútu. b) Prípadne sa uvedie krivka výkonu motora poskytujúca tie isté informácie.
41	Smernica 2005/55/ES [Emisie (Euro 4 a 5) ťažkých úžitkových vozidiel – OBD – Opacita dymu]	*Emisie výfukových plynov* a) Skúška sa vykonáva v súlade s oddielom 6.2 prílohy I k smernici 2005/55/ES pomocou faktorov zhoršenia uvedených v bode 3.6 prílohy II k smernici 2005/78/ES. b) Limitmi sú limity uvedené v tabuľke 1 alebo 2 v prílohe I k smernici 2005/55/ES. *Palubný diagnostický systém (OBD)* a) Vozidlo musí byť vybavené systémom OBD. b) Rozhranie OBD musí byť schopné komunikácie s bežnými diagnostickými nástrojmi používanými na vykonávanie pravidelných technických kontrol. *Opacita dymu* a) Vozidlá vybavené naftovým motorom sa skúšajú v súlade so skúšobnými metódami uvedenými v prílohe VI k smernici 2005/55/ES. b) Korigovaná hodnota koeficientu absorpcie sa pripevní na dobre viditeľnom a ľahko prístupnom mieste.
45	Smernica 92/22/EHS (Bezpečnostné zasklenie)	*Komponenty* a) Zasklenie musí byť vyrobené buď z tvrdeného, alebo vrstveného bezpečnostného skla. b) Montáž plastového zasklenia sa povolí len na miestach uvedených za stĺpikom B. c) Nevyžaduje sa aby bolo zasklenie schválené podľa smernice 92/22/EHS. *Montáž* a) Uplatňujú sa montážne predpisy uvedené v prílohe 21 k predpisu EHK OSN č. 43. b) Nepovoľujú sa farebné fólie, ktoré by mohli znížiť priepustnosť obyčajného svetla na čelnom skle a zasklení v prednej časti stĺpika B pod potrebné minimum.
46	Smernica 92/23/EHS (Pneumatiky)	*Komponenty* Pneumatiky musia byť označené značkou typového schválenia „ES“ vrátane symbolu „s“ (pre hluk). *Montáž* a) Rozmery, index nosnosti a kategória rýchlosti pneumatík musia byť v súlade s požiadavkami prílohy IV k smernici 92/23/EHS. b) Symbol kategórie rýchlosti pneumatík musí byť kompatibilný s maximálnou konštrukčnou rýchlosťou vozidla.

▼**M10**

Položka	Odkaz na regulačný akt	Alternatívne požiadavky
		c) Túto požiadavku musia spĺňať aj vozidlá vybavené obmedzovačom rýchlosti. d) Na uplatňovanie ustanovení bodu b) musí výrobca vozidla uviesť maximálnu rýchlosť vozidla. Technická služba však môže stanoviť maximálnu konštrukčnú rýchlosť vozidla na základe maximálneho výkonu motora, maximálneho počtu otáčok za minútu a údajov o kinematickom reťazci.
48	Smernica 97/27/ES (Hmotnosti a rozmery)	a) Musia byť splnené základné požiadavky prílohy I k smernici 97/27/ES. Požiadavky stanovené v bodoch 7.8.3, 7.9 a 7.10 uvedenej prílohy sa neuplatňujú. b) Na uplatňovanie ustanovení uvedených v bode a) sa zohľadňujú tieto hmotnosti: — hmotnosť v prevádzkovom stave definovaná v bode 2.6 prílohy I k smernici 2007/46/ES nameraná technickou službou a — celkové maximálne hmotnosti uvedené buď výrobcom vozidla, alebo zobrazené na štítku výrobcu vrátane nálepiek alebo informácií dostupných v príručke majiteľa. Tieto hmotnosti sa považujú za technicky prípustné celkové maximálne hmotnosti. c) Technické zmeny, ktoré vykonal žiadateľ – ako je výmena pneumatík za pneumatiky s nižším indexom nosnosti – s cieľom znížiť celkovú maximálnu technicky prípustnú hmotnosť vozidla na 3,5 tony alebo menej tak, aby vozidlu mohlo byť udelené jednotlivé schválenie, sa nepovoľujú. d) V súvislosti s maximálnymi prípustnými rozmermi sa nepovoľujú žiadne výnimky.
49	Smernica 92/114/EHS (Vonkajšie výčnelky kabín)	a) V súlade s oddielom 6 prílohy I k smernici 92/114/EHS musia byť splnené všeobecné požiadavky stanovené v oddiele 5 prílohy I k smernici 74/483/EHS. b) Požiadavky stanovené v bodoch 6.1, 6.5, 6.6, 6.7, 6.8 a 6.11 prílohy I k smernici 74/483/EHS musia byť splnené podľa uváženia technickej služby.
50	Smernica 94/20/ES (Spojovacie zariadenia)	*Samostatné technické jednotky* a) Spojovacie zariadenia OEM určené na ťahanie prípojného vozidla, ktorého maximálna hmotnosť nepresahuje 1 500 kg, nemusia byť typovo schválené podľa smernice 94/20/ES. b) Spojovacie zariadenie sa považuje za vybavenie OEM, ak je opísané v príručke majiteľa alebo podobnom sprievodnom dokumente, ktorý kupujúcemu poskytol výrobca vozidla. c) V prípade, že toto spojovacie zariadenie bolo schválené s vozidlom, do osvedčenia o schválení je potrebné zahrnúť primeraný text, v ktorom sa uvedie, že vlastník je zodpovedný za zabezpečenie kompatibility so spojovacím zariadením namontovaným na prípojnom vozidle.

▼**M10**

Položka	Odkaz na regulačný akt	Alternatívne požiadavky
		d) Spojovacie zariadenia odlišné od zariadení uvedených v bode a) a spojovacie zariadenia, ktoré sú dodatočne namontované, musia byť typovo schválené v súlade so smernicou 94/20/ES. *Montáž na vozidle* Technická služba skontroluje, či je montáž spojovacích zariadení v súlade s prílohou VII k smernici 94/20/ES.
54	Smernica 96/27/ES (Bočný náraz)	a) Žiadateľ predloží vyhlásenie od výrobcu, v ktorom sa uvádza, že konkrétne vozidlo [*identifikačné číslo vozidla, ktoré je potrebné uviesť*] spĺňa minimálne jednu z týchto noriem: — smernica 96/27/ES, — FMVSS č. 214 (Ochrana pri bočnom náraze), — článok 18 JSRRV. b) Skúška v súlade s oddielom 3 prílohy II k smernici 96/27/ES sa musí na žiadosť žiadateľa vykonať na sériovom vozidle. c) Skúšku vykoná notifikovaná európska technická služba, ktorá má na to oprávnenie. Žiadateľovi sa vydá podrobný protokol.
56	Smernica 98/91/ES Vozidlá určené na prepravu nebezpečného tovaru	Vozidlá určené na prepravu nebezpečného tovaru musia byť v súlade so smernicou 94/55/ES.
58	Nariadenie (ES) č. 78/2009 (Ochrana chodcov)	*Systém podpory brzdenia* Vozidlá sú vybavené elektronickým protiblokovacím brzdovým systémom, ktorý pôsobí na všetky kolesá. *Ochrana chodcov* Do 24. februára 2018 sa požiadavky uvedeného nariadenia neuplatňujú na vozidlá, ktorých maximálna hmotnosť nepresahuje 2 500 kg, a do 24. augusta 2019 na vozidlá, ktorých maximálna hmotnosť presahuje 2 500 kg. *Systémy čelnej ochrany* Avšak systémy čelnej ochrany inštalované na vozidle musia byť typovo schválené v súlade s nariadením (ES) č. 78/2009 a ich inštalácia musí spĺňať základné požiadavky stanovené v oddiele 6 prílohy I k uvedenému nariadeniu.
59	Smernica 2005/64/ES (Recyklovateľnosť)	Požiadavky uvedenej smernice sa neuplatňujú.
61	Smernica 2006/40/ES (Klimatizácia)	Požiadavky uvedenej smernice sa uplatňujú.

Vysvetlivky k doplnku 2

1. Skratky použité v tomto doplnku
   OEM: pôvodné vybavenie dodané výrobcom,
   FMVSS: Federálna norma Ministerstva dopravy USA pre bezpečnosť motorových vozidiel,
   JSRRV: Japonské bezpečnostné predpisy pre cestné vozidlá,
   SAE: Spoločnosť automobilových inžinierov,
   CISPR: Medzinárodný osobitný výbor pre rádiové odrušenie.
2. Poznámky
   a) V prípade potreby sa celková montáž LPG alebo CNG overí podľa ustanovení predpisov EHK OSN č. 67, 110 alebo 115.
   b) Vzorec na výpočet emisií CO_2 je takýto:

▼**M10**

Benzínový motor a ručná prevodovka:
$CO_2 = 0{,}047\ m + 0{,}561\ p + 56{,}621$
Benzínový motor a automatická prevodovka
$CO_2 = 0{,}102\ m + 0{,}328\ p + 9{,}481$
Benzínový motor a hybridný elektrický pohon:
$CO_2 = 0{,}116\ m - 57{,}147$
Naftový motor a ručná prevodovka:
$CO_2 = 0{,}108\ m - 11{,}371$
Naftový motor a automatická prevodovka:
$CO_2 = 0{,}116\ m - 6{,}432$
Pričom: CO_2 je kombinovaná hmotnosť emisií CO_2 v g/km, „m je hmotnosť " vozidla v prevádzkovom stave v kg a „p" je maximálny výkon motora v kW.
Kombinovaná hmotnosť CO_2 sa vypočíta na jedno desatinné miesto a potom sa zaokrúhli na najbližšie celé číslo týmto spôsobom:
a) ak je číslica za desatinnou nižšia ako 5, celé číslo sa zaokrúhli nadol;
b) ak je číslica za desatinnou čiarkou najmenej 5, celé číslo sa zaokrúhli nahor;

c) Vzorec na výpočet spotreby paliva je takýto:
$CFC = CO_2 \times k^{-1}$
Pričom: CFC je kombinovaná spotreba paliva v l/100 km, CO_2 je kombinovaná hmotnosť emisií CO_2 v g/km po zaokrúhlení v súlade s pravidlom uvedeným v poznámke (2 b), „k" je koeficient rovný:
23,81 v prípade benzínového motora;
26,49 v prípade naftového motora.
Kombinovaná spotreba paliva sa vypočíta na dve desatinné miesta. Potom sa zaokrúhli takto:
a) ak je číslica za desatinnou nižšia ako 5, celé číslo sa zaokrúhli nadol;
b) ak je číslica za desatinnou čiarkou najmenej 5, celé číslo sa zaokrúhli nahor;

d) Smernica 74/297/EHS sa vzťahuje na vozidlá, na ktoré sa nevzťahuje smernica 96/79/ES.
e) Ak vozidlá spĺňajú ustanovenia smernice 96/79/ES, nemusia byť v súlade so smernicou 74/297/EHS.
f) Smernica 74/297/EHS sa uplatňuje na vozidlá N_1 s technicky prípustnou maximálnou hmotnosťou, ktorá nepresahuje 1,5 tony.

▼M1

ČASŤ II

Zoznam predpisov EHK OSN, ktoré sa považujú za alternatívu k smerniciam alebo nariadeniam uvedeným v časti I

Tam, kde sa odkazuje na samostatnú smernicu alebo nariadenie v tabuľke časti I, sa schválenie vydané v rámci nasledujúcich predpisov EHK OSN, ku ktorým Spoločenstvo pristúpilo ako zmluvná strana k „revidovanej dohode z roku 1958“ Európskej hospodárskej komisie OSN rozhodnutím Rady 97/836/ES ([1]) alebo následnými rozhodnutiami Rady uvedenými v článku 3 ods. 3 uvedeného rozhodnutia, považuje za rovnocenné k udelenému typovému schváleniu ES v rámci príslušnej samostatnej smernice alebo nariadenia.

Akékoľvek ďalšie zmeny a doplnenia predpisov EHK OSN uvedených nižšie ([2]) sú tiež považované za rovnocenné, ak podliehajú rozhodnutiu Spoločenstva, ako je uvedené v článku 4 ods. 2 rozhodnutia 97/836/ES.

	Predmet	Základné číslo predpisu EHK OSN	Séria zmien a doplnení
1. (*)	Prípustná hladina hluku	51	02
	Náhradné tlmiace systémy	59	00
2.	Emisie	83	05
	Náhradné katalyzátory	103	00
3.	Palivové nádrže	34	02
	LPG nádrže	67	01
	CNG nádrže	110	00
	Zadné ochranné zariadenie	58	01
5.	Ovládacia sila	79	01
6.	Zámky a závesy dverí	11	02
7.	Zvukový výstražný signál	28	00
8.	Zariadenia pre nepriamy výhľad	46	02
9.	Brzdenie	13	10
	Brzdenie	13H	00
	Brzdové obloženia	90	01
10.	Rádiové odrušenie (elektromagnetická kompabilita)	10	02
11.	Dym zo vznetových motorov	24	03
12	Vnútorné vybavenie	21	01

([1]) Ú. v. ES L 346, 17.12.1997, s. 78.
([2]) Následné zmeny a doplnenia pozri v najnovšej verzii EHK-OSN TRANS/WP.29/343.

▼**M1**

	Predmet	Základné číslo predpisu EHK OSN	Séria zmien a doplnení
13.	Zabezpečenie vozidla proti krádeži	18	03
	Zabezpečenie proti krádeži a imobilizér	116	00
	Poplachové systémy vozidla	97	01
		116	00
14.	Správanie sa riadiaceho zariadenia pri náraze	12	03
15.	Pevnosť sedadla	17	07
	Pevnosť sedadiel (autobusy a autokary)	80	01
16.	Vonkajšie výčnelky	26	03
17.	Tachometer	39	00
19.	Kotvové úchytky bezpečnostných pásov	14	06
20.	Montáž zariadení na osvetlenie a svetelnú signalizáciu	48	03
21.	Odrazky	3	02
22.	Doplnkové obrysové/predné (bočné) obrysové/zadné (bočné) obrysové/brzdové svetlá	7	02
	Celodenné svetlá	87	00
	Bočné obrysové svetlá	91	00
23.	Smerovky	6	01
24.	Zariadenie na osvetlenie zadnej registračnej tabuľky	4	00
25.	Svetlomety (R_2 a HS_1)	1	02
25.	Svetlomety (vrátane žiaroviek na svetlomety)	5	02
	Svetlomety (H_1, H_2, H_3, HB_3, HB_4, H_7 a/alebo H_8, H_9,HIR1, HIR2 a/alebo H_{11})	8	05
	Svetlomety (H_4)	20	03
	Svetlomety (vrátane halogénových žiaroviek na svetlomety)	31	02
	Vláknové žiarovky na použitie v schválených svetlách	37	03
	Svetlomety so svetelnými zdrojmi s plynovým výbojom	98	00
	Plynové svetelné zdroje na použitie v schválených plynových svetlách	99	00
	Svetlomety (asymetrické stretávacie svetlo)	112	00
	Adaptívne predné osvetľovacie systémy	123	00

▼**M1**

	Predmet	Základné číslo predpisu EHK OSN	Séria zmien a doplnení
26.	Predné hmlové svetlá	19	02
28.	Zadné hmlové svetlá	38	00
29.	Spätné svetlá	23	00
30.	Parkovacie svetlá	77	00
31.	Bezpečnostné pásy a zadržiavacie systémy	16	04
	Detské sedačky	44	04
32.	Výhľad smerom dopredu	125	00
33.	Identifikácia ovládačov, oznamovačov a ukazovateľov	121	00
36.	Vykurovacie systémy	122	00
38.	Opierky hlavy (spojené so sedadlami)	17	07
	Opierky hlavy	25	04
39.	Emisie CO_2 – spotreba paliva	101	00
40.	Výkon motora	85	00
41.	Emisie (Euro IV a V) vysokovýkonné vozidlá	49	04
42.	Bočná ochrana	73	00
45.	Bezpečnostné zasklenie	43	00
46.	Pneumatiky, motorové vozidlá a ich prípojné vozidlá	30	02
	Pneumatiky, úžitkové vozidlá a ich prípojné vozidlá	54	00
	Náhradné kolesá/pneumatiky na dočasné použitie	64	01
	Zvuk pneumatík	117	01
47.	Obmedzovače rýchlosti	89	00
50.	Spojovacie zariadenia	55	01
	Tesné spojovacie zariadenie	102	00
51.	Horľavosť	118	00
52.	Autobusy a autokary	107	02
	Pevnosť nadstavby (autobusy a autokary)	66	00
53.	Predný náraz	94	01

▼**M1**

	Predmet	Základné číslo predpisu EHK OSN	Séria zmien a doplnení
54.	Bočný náraz	95	02
56.	Vozidlá určené na prepravu nebezpečného tovaru	105	04
57.	Predná ochrana proti podbehnutiu vozidla	93	00

Tam, kde samostatné smernice alebo nariadenia obsahujú požiadavky na montáž, vzťahujú sa tieto požiadavky i na komponenty a samostatné technické jednotky schválené v súlade s predpismi EHK OSN.

(*) Číslovanie údajov v tejto tabuľke zodpovedá číslovaniu použitému v tabuľke časti I.

▼M9

PRÍLOHA V

POSTUPY, KTORÉ SA MAJÚ DODRŽAŤ PRI TYPOVOM SCHVÁLENÍ ES

0. **Ciele a rozsah pôsobnosti**

0.1. V tejto prílohe sa stanovujú postupy správneho vykonávania typového schválenia vozidiel v súlade s ustanoveniami článku 9.

0.2. Zahŕňa aj:

a) zoznam medzinárodných noriem, ktoré sú relevantné pre určenie technických služieb v súlade s článkom 41;

b) opis postupu, ktorý sa má dodržať pri posúdení kvalifikácie technických služieb v súlade s článkom 42;

c) všeobecné požiadavky prípravy skúšobných protokolov technickými službami.

1. **Proces typového schválenia**

Po prijatí žiadosti o typové schválenie vozidla schvaľovací orgán:

a) overí, či sa všetky osvedčenia o typovom schválení ES vydané podľa regulačných aktov, ktoré sú uplatniteľné na typové schválenie vozidla, vzťahujú na typ vozidla a zodpovedajú predpísaným požiadavkám;

b) sa odkazom na dokumentáciu ubezpečí, že špecifikácie vozidla a údaje uvedené v časti I informačného dokumentu o vozidle sú zahrnuté v údajoch v informačných zväzkoch a/alebo v osvedčeniach o typovom schválení ES vzhľadom na príslušné regulačné akty;

c) ak číslo položky v časti I informačného dokumentu nie je zahrnuté v informačnom zväzku ktoréhokoľvek regulačného aktu, potvrdí, že príslušná časť alebo charakteristika zodpovedá údajom v informačnej zložke;

d) na vybranej vzorke vozidiel typu, ktorý má byť schválený, vykoná alebo zariadi vykonanie kontroly častí a systémov vozidiel s cieľom overiť, že vozidlo alebo vozidlá sú vyrobené v súlade s príslušnými údajmi uvedenými v overenom informačnom zväzku, pokiaľ ide o príslušné osvedčenia o typovom schválení ES;

e) prípadne vykoná alebo nechá vykonať príslušné kontroly montáže samostatných technických jednotiek;

f) prípadne vykoná alebo nechá vykonať nevyhnutné kontroly prítomnosti zariadení uvedených v poznámke pod čiarou č. 1 a poznámke pod čiarou č. 2 v časti I prílohy IV;

g) prípadne vykoná alebo nechá vykonať nevyhnutné kontroly splnenia požiadaviek stanovených v poznámke pod čiarou č. 5 v časti I prílohy IV.

2. **Kombinácia technických špecifikácií**

Počet vozidiel, ktoré sa majú predložiť, musí byť dostatočný na to, aby umožnil náležitú kontrolu rôznych kombinácií v súvislosti s typovým schválením podľa týchto kritérií:

Technické špecifikácie	Kategória vozidla									
	M_1	M_2	M_3	N_1	N_2	N_3	O_1	O_2	O_3	O_4
Motor	X	X	X	X	X	X	—	—	—	—
Prevodovka	X	X	X	X	X	X	—	—	—	—

▼**M9**

Technické špecifikácie	Kategória vozidla									
	M_1	M_2	M_3	N_1	N_2	N_3	O_1	O_2	O_3	O_4
Počet náprav	—	X	X	X	X	X	X	X	X	X
Hnacie nápravy (počet, umiestnenie, prepojenie	X	X	X	X	X	X	—	—	—	—
Riadené nápravy (počet a umiestnenie)	X	X	X	X	X	X	X	X	X	X
Typ karosérie	X	X	X	X	X	X	X	X	X	X
Počet dverí	X	X	X	X	X	X	X	X	X	X
Riadenie ľavostranné alebo pravostranné	X	X	X	X	X	X	—	—	—	—
Počet sedadiel	X	X	X	X	X	X	—	—	—	—
Úroveň vybavenia	X	X	X	X	X	X	—	—	—	—

3. **Osobitné ustanovenia**

V prípade, že nie sú k dispozícii žiadne osvedčenia o schválení podľa príslušných regulačných aktov, schvaľovací orgán:

a) zabezpečí potrebné skúšky a kontroly podľa požiadaviek každého príslušného regulačného aktu;

b) overí, či vozidlo zodpovedá údajom v informačnej zložke vozidla a či spĺňa technické požiadavky každého príslušného regulačného aktu;

c) prípadne vykoná alebo nechá vykonať príslušné kontroly montáže samostatných technických jednotiek;

d) prípadne vykoná alebo nechá vykonať nevyhnutné kontroly prítomnosti zariadení uvedených v poznámke pod čiarou č. 1 a poznámke pod čiarou č. 2 v časti I prílohy IV;

e) vykoná alebo nechá vykonať nevyhnutné kontroly splnenia požiadaviek stanovených v poznámke pod čiarou č. 5 v časti I prílohy IV.

▼M9

Doplnok 1

Normy, ktoré musia spĺňať subjekty uvedené v článku 41

1. Činnosti týkajúce sa skúšok typového schválenia, ktoré sa majú vykonať v súlade s regulačnými aktmi uvedenými v prílohe IV:

1.1. Kategória A (skúšky vykonané vo vlastných zariadeniach):

EN ISO/IEC 17025: 2005 o všeobecných požiadavkách na spôsobilosť skúšobných a kalibračných laboratórií.

Technická služba určená pre činnosti kategórie A môže vykonávať skúšky alebo mať dohľad nad skúškami ustanovenými v regulačných aktoch, pre ktoré bola určená, v zariadeniach výrobcu alebo tretej strany.

1.2. Kategória B (dohľad nad skúškami vykonávanými v zariadeniach výrobcu alebo v zariadeniach tretej strany):

EN ISO/IEC 17020:2004 o všeobecných kritériách činnosti rôznych druhov orgánov vykonávajúcich inšpekciu.

Pred vykonaním akejkoľvek skúšky alebo dohľadu nad ňou v zariadeniach výrobcu alebo tretej strany technická služba skontroluje, či skúšobné zariadenia, alebo meracie prístroje spĺňajú príslušné požiadavky noriem uvedených v bode 1.1.

2. Činnosti týkajúce sa zhody výroby

2.1. Kategória C (postup počiatočného posúdenia a dozorných auditov systému riadenia kvality výrobcu):

EN ISO/IEC 17021:2006 o požiadavkách na orgány vykonávajúce audit a certifikáciu systémov riadenia.

2.2. Kategória D (kontrola alebo skúšanie výrobných vzoriek alebo dohľad nad takouto kontrolou alebo skúškami):

EN ISO/IEC 17020:2004 o všeobecných kritériách činnosti rôznych druhov orgánov vykonávajúcich inšpekciu.

▼M9

Doplnok 2

Postup pri posudzovaní technických služieb

1. **Účel tohto doplnku**

1.1. V tomto doplnku sa stanovujú podmienky, podľa ktorých príslušný orgán uvedený v článku 42 vykonáva postup posudzovania technických služieb.

1.2. Tieto požiadavky sa uplatňujú *mutatis mutandis* na všetky technické služby bez ohľadu na ich právne postavenie (nezávislá organizácia, výrobca alebo schvaľovací orgán konajúci ako technická služba).

2. **Zásady posudzovania**

Posudzovanie je charakterizované tým, že sa opiera o niekoľko zásad:

— nezávislosť, ktorá je základom nestrannosti a objektivity záverov,

— prístup založený na dôkazoch, ktorý zaručuje spoľahlivé a reprodukovateľné závery.

Audítori musia preukázať dôveryhodnosť a bezúhonnosť. Musia zachovávať dôvernosť a mlčanlivosť.

Musia podávať pravdivé správy a presné zistenia a závery.

3. **Kvalifikácia vyžadovaná od audítorov**

3.1. Posúdenia môžu vykonávať len audítori, ktorí majú technické a administratívne znalosti potrebné na tieto účely.

3.2. Audítori musia mať absolvovanú osobitnú odbornú prípravu na činnosti posudzovania. Okrem toho musia mať konkrétne poznatky v technickej oblasti, v ktorej bude technická služba vykonávať svoje činnosti.

3.3. Bez toho, aby boli dotknuté body 3.1 a 3.2 tohto doplnku, posúdenie uvedené v článku 42 vykonávajú audítori, ktorí sú nezávislí od činností, ktorých posúdenie sa vykonáva.

4. **Žiadosť o určenie**

4.1. Riadne oprávnený zástupca technickej služby, ktorá podáva žiadosť, podá príslušnému orgánu formálnu žiadosť, ktorá obsahuje:

a) všeobecné charakteristiky technickej služby vrátane právnickej osoby, názvu, adries, právneho postavenia a technických zdrojov;

b) podrobný opis vrátane životopisu zamestnancov zodpovedných za skúšky a riadiacich pracovníkov s dokladmi o vzdelaní a odbornej kvalifikácii;

c) okrem vyššie uvedených údajov musia technické služby používajúce metódy virtuálnych skúšok poskytnúť dôkaz o ich schopnosti pracovať v prostredí využívajúcom podporu počítača;

d) všeobecné informácie o technickej službe, ako napr. o jej činnosti, jej vzťahoch v rámci väčšieho právnického subjektu, ak existujú, a adries všetkých jej prevádzok, na ktoré sa má určenie vzťahovať;

e) dohodu o plnení požiadaviek určenia a ďalších povinností technickej služby uplatniteľných na základe príslušných smerníc;

▼M9

f) opis služieb posudzovania zhody, ktoré vykonáva technická služba v rámci uplatniteľných regulačných aktov a zoznam regulačných aktov, v oblasti ktorých technická služba žiada o určenie vrátane prípadných obmedzení kapacít;

g) kópiu príručky kvality technickej služby.

4.2. Príslušný orgán musí preskúmať primeranosť informácií, ktoré poskytla technická služba.

5. **Preskúmanie zdrojov**

Príslušný orgán musí preskúmať svoju schopnosť vykonať posúdenie technickej služby z hľadiska jej vlastnej politiky, jej spôsobilosti a dostupnosti vhodných audítorov a expertov.

6. **Zadanie posudzovania subdodávateľovi**

6.1. Príslušný orgán môže zadať vykonanie častí posúdenia inému menovaciemu orgánu alebo požiadať o pomoc technických expertov, ktorých zabezpečia iné príslušné orgány. Technická služba, ktorá podala žiadosť, musí subdodávateľov a expertov akceptovať.

6.2. Príslušný orgán musí zohľadniť akreditačné osvedčenia s primeraným rozsahom, aby dokončil svoje celkové posúdenie technickej služby.

7. **Príprava na posúdenie**

7.1. Príslušný orgán formálne vymenuje posudzujúci tím. Príslušný orgán zabezpečí, aby každej úlohe zodpovedala primeraná odborná spôsobilosť. Tím ako celok musí mať najmä:

a) primerané poznatky z tej oblasti, v ktorej sa usiluje získať určenie, a

b) dostatočné odborné znalosti, aby spoľahlivo posúdil spôsobilosť technickej služby, ktorá má vykonávať činnosti v oblasti svojho určenia.

7.2. Príslušný orgán jasne vymedzí úlohu pridelenú posudzujúcemu tímu. Úlohou posudzujúceho tímu je preskúmať doklady od technickej služby, ktorá podáva žiadosť, a vykonať posúdenie na mieste.

7.3. Príslušný orgán sa spolu s technickou službou a povereným posudzujúcim tímom dohodne na dátume a pláne posúdenia. Príslušný orgán však zostáva zodpovedný za dodržanie termínu, ktorý je v súlade s plánom dohľadu a opätovného posúdenia.

7.4. Príslušný orgán zabezpečí, aby sa posudzujúcemu tímu poskytli primerané dokumenty o kritériách, predchádzajúce záznamy posúdenia a príslušné dokumenty a záznamy technickej služby.

8. **Posúdenie na mieste**

Posudzujúci tím vykoná posúdenie technickej služby v priestoroch technickej služby, v ktorých sa vykonáva jedna alebo viac kľúčových činností a v príslušných prípadoch osobne sleduje činnosti na ďalších vybraných miestach, ktoré technická služba prevádzkuje.

9. **Analýza zistení a správa o posúdení**

9.1. Posudzujúci tím analyzuje všetky príslušné informácie a dôkazy získané počas skúmania dokumentov a záznamov a z posúdenia na mieste. Táto analýza musí byť dostatočná na to, aby umožnila tímu určiť rozsah spôsobilosti a zhody technickej služby s požiadavkami určenia.

▼M9

9.2. Postupy podávania správ príslušného orgánu musia zabezpečiť splnenie nasledujúcich požiadaviek.

9.2.1. Medzi posudzujúcim tímom a technickou službou sa pred opustením priestorov technickej služby uskutoční schôdza. Na tejto schôdzi musí posudzujúci tím poskytnúť písomnú a/alebo ústnu správu o svojich zisteniach získaných z analýzy. Technickej službe sa poskytne príležitosť klásť otázky o zisteniach vrátane prípadných nezhôd a o ich základe.

9.2.2. Technická služba musí byť bezodkladne upovedomená o písomnej správe o výsledku posúdenia. Táto správa o posúdení obsahuje pripomienky k spôsobilosti a zhode a určí prípadné nezhody, ktoré treba vyriešiť, aby sa dosiahol súlad so všetkými požiadavkami určenia.

9.2.3. Technická služba sa vyzve, aby reagovala na správu o posúdení a opísala konkrétne opatrenia, ktoré prijala alebo plánuje prijať v určenom čase na vyriešenie každej zistenej nezhody.

9.3. Príslušný orgán zabezpečí, aby sa odpovede technickej služby s cieľom vyriešiť nezhody preskúmali, aby sa zistilo, či sú tieto opatrenia dostatočné a účinné. Ak sa zistí, že odpovede technickej služby nie sú dostatočné, vyžiadajú sa od technickej služby ďalšie informácie. Okrem toho možno požadovať aj dôkazy o účinnom vykonávaní prijatých opatrení alebo sa môže uskutočniť následné posúdenie, aby sa overilo účinné vykonanie nápravných opatrení.

9.4. Správa o posúdení musí obsahovať aspoň:

a) jednoznačnú identifikáciu technickej služby;

b) dátum(-y) posúdenia na mieste;

c) meno(-á) audítora(-ov) a/alebo expertov zapojených do posúdenia;

d) jednoznačnú identifikáciu všetkých posudzovaných priestorov;

e) navrhovaný rozsah určenia, ktorý sa posudzoval;

f) vyhlásenie o primeranosti vnútornej organizácie a postupov prijatých technickou službou s cieľom zabezpečiť dôveru v jej spôsobilosť určenú prostredníctvom splnenia požiadaviek jej určenia;

g) informácie o riešení všetkých nezhôd;

h) odporúčanie, či by mal byť žiadateľ určený za technickú službu, alebo potvrdený ako technická služba a ak áno, v akom rozsahu.

10. **Udelenie/potvrdenie určenia**

10.1. Schvaľovací orgán bez zbytočného odkladu prijme rozhodnutie o tom, či udeliť, potvrdiť alebo predĺžiť určenie na základe správy (správ) alebo akýchkoľvek iných relevantných informácií.

10.2. Schvaľovací orgán poskytne technickej službe osvedčenie. V tomto osvedčení sa uvedie:

a) totožnosť a logo schvaľovacieho orgánu;

b) jednoznačná identifikácia určenej technickej služby;

c) dátum platnosti určenia a dátum ukončenia jeho platnosti;

d) stručný opis alebo odkaz na rozsah určenia (uplatniteľné smernice, nariadenia alebo ich časti);

e) vyhlásenie o zhode a odkaz na súčasnú smernicu.

▼M9

11. **Opätovné posúdenie a dohľad**

11.1. Opätovné posúdenie je podobné počiatočnému posúdeniu s výnimkou, že sa musia zohľadniť skúsenosti získané počas predchádzajúcich posúdení. Posúdenia dohľadu na mieste sú menej komplexné ako opätovné posúdenia.

11.2. Príslušný orgán navrhne svoj plán opätovného posúdenia každej určenej technickej služby a dohľadu nad ňou tak, aby sa reprezentatívne vzorky rozsahu určenia posudzovali pravidelne.

Frekvencia posúdení na mieste, či už ide o opätovné posúdenie, alebo dohľad, závisí od preukázanej stability, ktorú dosiahla technická služba.

11.3. Ak sa počas dohľadu alebo opätovných posúdení zistia nezhody, príslušný orgán vymedzí prísne lehoty na vykonanie nápravných opatrení.

11.4. Ak sa nápravné alebo zlepšovacie opatrenia neprijali v dohodnutom časovom rámci alebo sa nepovažujú za dostatočné, príslušný orgán prijme vhodné opatrenia, ako napríklad vykonanie ďalšieho posúdenia, pozastavenie/odvolanie určenia v súvislosti s jednou alebo viacerými činnosťami, v oblasti ktorých bola technická služba určená.

11.5. Ak sa príslušný orgán rozhodne pozastaviť alebo odvolať určenie technickej služby, informuje o tom doporučenou poštou. V každom prípade musí príslušný orgán prijať všetky opatrenia potrebné na zabezpečenie pokračovania činností, ktoré už technická služba vykonáva.

12. **Záznamy o určených technických službách**

12.1. Príslušný orgán vedie záznamy o technických službách, aby preukázal účinné splnenie požiadaviek určenia vrátane spôsobilosti.

12.2. Príslušný orgán uchováva záznamy o technických službách zabezpečeným spôsobom, aby sa zaistila dôvernosť.

12.3. Záznamy o technických službách musia obsahovať aspoň:

a) príslušnú korešpondenciu;

b) záznamy a správy o posúdení;

c) kópie osvedčení o určení.

▼M9

Doplnok 3

Všeobecné požiadavky týkajúce sa formátu skúšobných protokolov

1. V prípade každého regulačného aktu uvedeného v časti I prílohy IV musí skúšobný protokol spĺňať ustanovenia normy EN ISO/IEC 17025:2005. Musí obsahovať najmä informácie uvedené v bode 5.10.2 vrátane poznámky pod čiarou č. 1 uvedenej normy.

2. Schvaľovací orgán určí vzor skúšobných protokolov v súlade so svojimi pravidlami o osvedčenom postupe.

3. Skúšobný protokol sa vypracuje v úradnom jazyku Spoločenstva, ktorý určí schvaľovací orgán.

4. Navyše musí obsahovať aspoň tieto informácie:

   a) identifikáciu vozidla, komponentu alebo samostatnej technickej jednotky, ktoré sú podrobené skúške;

   b) podrobný opis charakteristík vozidla, komponentu alebo samostatnej technickej jednotky v súvislosti s regulačným aktom;

   c) výsledky meraní stanovených v príslušných regulačných aktoch a podľa požiadavky aj limity alebo prahové hodnoty, ktoré sa majú dodržať;

   d) v súvislosti s každým meraním uvedeným v bode 4 písm. c) príslušné rozhodnutie: vyhovuje alebo nevyhovuje;

   e) podrobné a vyhlásenie o zhode s rozličnými ustanoveniami, ktoré sa majú splniť, t. j. s takými ustanoveniami, pri ktorých sa nevyžaduje meranie.

      Príklad z oddielu 3.2.2 prílohy I k smernici Rady 76/114/EHS ([1]):

      „Skontrolujte, či je identifikačné číslo vozidla umiestnené tak, aby sa nemohlo zmazať alebo poškodiť.“

      Protokol musí obsahovať vyhlásenie, ako napríklad: „Miesto, kde je vyrazené identifikačné číslo vozidla, spĺňa požiadavky oddielu 3.2.2 prílohy I“;

   f) ak sú okrem skúšobných metód stanovených v regulačných aktoch povolené aj iné skúšobné metódy, protokol musí obsahovať opis skúšobnej metódy použitej pri výkone skúšky.

      To isté platí aj v prípade, keď sa môžu použiť alternatívne ustanovenia regulačných aktov;

   g) fotografie vyhotovené počas skúšky, ktorých počet určí schvaľovací orgán.

      V prípade virtuálnych skúšok sa môžu fotografie nahradiť výtlačkami snímky obrazovky alebo inými vhodnými dôkazmi;

   h) vypracované závery;

   i) ak boli vypracované stanoviská a výklady, musia sa v skúšobnom protokole ako také náležite zdokumentovať a označiť.

5. Ak sa skúšky vykonávajú na vozidle, komponente alebo technickej jednotke, ktorá predstavuje kombináciu niekoľkých najnepriaznivejších charakteristík v súvislosti s požadovanou úrovňou výkonu (t. j. najhorší prípad), skúšobný protokol musí obsahovať odkaz, v ktorom sa uvedie, akým spôsobom výrobca vykonal výber po dohode so schvaľovacím orgánom.

([1]) Ú. v. ES L 24, 30.1.1976, s. 1.

▼M1

PRÍLOHA VI

VZORY OSVEDČENÍ TYPOVÉHO SCHVÁLENIA

VZOR A

(použije sa na typové schvaľovanie vozidla)

Najväčší formát: A4 (210 × 297 mm)

OSVEDČENIE O TYPOVOM SCHVÁLENÍ ES VOZIDLA

Pečiatka orgánu typového schválenia ES

Oznámenie o:	typu:
— typovom schválení ES (1)	— dokončeného vozidla (1)
— rozšírení typového schválenia ES (1)	— dokončeného vozidla (1)
— odmietnutí typového schválenia ES (1)	— nedokončeného vozidla (1)
— odobratí typového schválenia ES (1)	— vozidla s dokončenými a neúplnými variantmi (1)
	— vozidla s dokončovanými a nedokončenými variantmi (1)

vzhľadom na smernicu 2007/46/ES naposledy zmenenú a doplnenú smernicou …/…/ES/nariadením (ES) č. .../... (1)

Schvaľovacie číslo ES:

Dôvod rozšírenia:

ODDIEL I

0.1. Značka (obchodné meno výrobcu):

0.2. Typ:

0.2.1. Obchodný(-é) názov(-vy) (2):

0.3. Prostriedky identifikácie typu, ak sú vyznačené na vozidle:

0.3.1. Umiestnenie takého vyznačenia:

0.4. Kategória vozidla (3):

0.5. Názov a adresa výrobcu dokončeného vozidla (1):

Názov a adresa výrobcu základného vozidla (1) (4):

(1) Nehodiace sa prečiarknite.
(2) Ak tento údaj nie je k dispozícii v čase udelenia typového schválenia, doplní sa najneskôr v čase uvedenia vozidla na trh.
(3) Ako je definované v prílohe II.A.
(4) Pozri stranu 2.

▼**M1**

Názov a adresa výrobcu posledného montážneho stupňa nedokončeného vozidla ([1]) ([2]):

Názov a adresa výrobcu dokončovaného vozidla ([1]) ([2]):

0.8. Názov(-vy) a adresa(-y) montážneho(-ych) závodu(-ov):

0.9. Meno a adresa zástupcu výrobcu (ak je ustanovený):

ODDIEL II

Podpísaný týmto osvedčuje správnosť výrobcovho opisu v priloženom informačnom dokumente o vyššie uvedenej vzorke(-ách) vozidla (vozidiel), ktorú(-é) vybral orgán zodpovedný za typové schvaľovanie ES a ktorú(-é) predviedol výrobca ako prototyp(-y) typu vozidla, ako aj platnosť priložených výsledkov skúšok pre tento typ vozidla.

1. Pre dokončené a dokončované vozidlá/varianty ([1]):

   Typ vozidla spĺňa/nespĺňa ([1]) technické požiadavky všetkých príslušných regulačných aktov, ako je predpísané v prílohách IV a XI ([1]) ([2]) k smernici 2007/46/ES.

2. Pre nedokončené vozidlá/varianty ([1]):

   Typ vozidla spĺňa/nespĺňa ([1]) technické požiadavky regulačných aktov uvedených v tabuľke na strane 2.

3. Schválenie je udelené/odmietnuté/odobraté ([1]).

4. Schválenie je udelené v súlade s článkom 20 a platnosť schválenia je týmto obmedzená do dd/mm/r/.

(miesto) (podpis) (dátum)

Prílohy: Informačná dokumentácia.

Výsledky skúšok (pozri prílohu VIII).

Meno(-á) a vzor(-y) podpisu(-o) osoby (osôb), oprávnenej(-ach) podpisovať osvedčenia zhody a vyhlásenie o jej(ich) postavení v spoločnosti.

Poznámka: Ak sa tento model používa na typové schválenie podľa článkov 20, 22 alebo 23, nesmie mať záhlavie „Osvedčenie o typovom schválení ES vozidla“ s výnimkou:

— prípadu uvedeného v článku 20, keď sa Komisia rozhodla umožniť členskému štátu udeliť typové schválenie v súlade s touto smernicou,

— prípadu vozidiel kategórie M_1 typovo schválených podľa postupu predpísaného v článku 22.

([1]) Nehodiace sa prečiarknite.
([2]) Pozri stranu 2.

▼M1

OSVEDČENIE O TYPOVOM SCHVÁLENÍ ES VOZIDLA

Strana 2

Toto typové schválenie ES je, pokiaľ ide o nedokončené a dokončované vozidlá alebo varianty alebo verzie, založené na schválení (schváleniach) nedokončených vozidiel podľa uvedeného zoznamu:

Stupeň 1: Výrobca základného vozidla:

Schvaľovacie číslo ES:

Dátum:

Platí pre varianty alebo verzie (podľa potreby):

Stupeň 2: Výrobca:

Schvaľovacie číslo ES:

Dátum:

Platí pre varianty alebo verzie (podľa potreby):

Stupeň 3: Výrobca:

Schvaľovacie číslo ES:

Dátum:

Platí pre varianty alebo varianty (podľa potreby):

Ak schválenie typu zahŕňa jeden alebo viac nedokončených variantov alebo verzií (podľa potreby), uveďte zoznam dokončených alebo dokončovaných variantov alebo verzií (podľa potreby).

Dokončený/dokončovaný variant (varianty):

Zoznam požiadaviek platných pre typ, variant alebo verziu schváleného nedokončeného vozidla (podľa potreby brať zreteľ na rozsah pôsobnosti a posledné zmeny a doplnenia každého z regulačných aktov uvedených v nasledujúcom zozname).

Bod	Predmet	Odkaz na regulačný akt	Naposledy zmenený a doplnený	Platí pre variant alebo v prípade potreby pre verziu

(Uveďte iba predmety, pre ktoré existuje typové schválenie ES.)

V prípade vozidiel na špeciálne účely, povolené výnimky alebo osobitné ustanovenia uplatňované podľa prílohy XI a výnimky udelené podľa článku 20:

Odkaz na regulačný akt	Číslo položky	Druh schválenia a povaha výnimky	Platí pre variant alebo v prípade potreby pre verziu

▼**M1**

Doplnok

Zoznam regulačných aktov, s ktorými je typ vozidla v súlade

(vypĺňa sa iba v prípade typového schválenia v súlade s článkom 6 ods. 3)

	Predmet	Odkaz na regulačný akt ([1])	Zmenený a doplnený	Platí pre verzie
1.	Prípustná hladina hluku	Smernica 70/157/EHS		
2.	Emisie	Smernica 70/220/EHS		
2a	Emisie (Euro 5 a 6) nízko výkonné vozidlá/ prístup k informáciám	Nariadenie (ES) č. 715/2007		
3.	Palivové nádrže/zadné ochranné zariadenia	Smernica 70/221/EHS		
4.	Miesto pre zadnú evidenčnú tabuľku	Smernica 70/222/EHS		
5.	Ovládacia sila	Smernica 70/311/EHS		
6.	Zámky a závesy dverí	Smernica 70/387/EHS		
7.	Zvukový výstražný signál	Smernica 70/388/EHS		
8.	Výhľad dozadu	Smernica 71/127/EHS		
8a.	Zariadenia pre nepriamy výhľad	Smernica 2003/97/ES		
9.	Brzdenie	Smernica 71/320/EHS		
10.	Rádiové odrušenie (elektromagnetická kompabilita)	Smernica 72/245/EHS		
11.	Dym zo vznetových motorov	Smernica 72/306/EHS		
12.	Vnútorné vybavenie	Smernica 74/60/EHS		
13.	Zabezpečenie proti krádeži a imobilizér	Smernica 74/61/EHS		
14.	Bezpečnostný mech. riadenia	Smernica 74/297/EHS		
15.	Pevnosť sedadla	Smernica 74/408/EHS		
16.	Vonkajšie výčnelky	Smernica 74/483/EHS		
17.	Tachometer a spätný prevod	Smernica 75/443/EHS		
18.	Štítky (povinné)	Smernica 76/114/EHS		
19.	Kotvové úchytky bezpečnostných pásov	Smernica 76/115/EHS		
20.	Montáž zariadení na osvetlenie a svetelnú signalizáciu	Smernica 76/756/EHS		
21.	Odrazky	Smernica 76/757/EHS		

▼M1

	Predmet	Odkaz na regulačný akt ([1])	Zmenený a doplnený	Platí pre verzie
22.	Doplnkové obrysové, predné (bočné) obrysové, zadné (bočné) obrysové, brzdové svetlá, denné svetlá	Smernica 76/758/EHS		
23.	Smerovky	Smernica 76/759/EHS		
24.	Svetlá osvetľujúce zadnú evidenčnú tabuľku	Smernica 76/760/EHS		
25.	Svetlomety (vrátane žiaroviek)	Smernica 76/761/EHS		
26.	Predné hmlové svetlá	Smernica 76/762/EHS		
27.	Ťažné háky	Smernica 77/389/EHS		
28.	Zadné hmlové svetlá	Smernica 77/538/EHS		
29.	Spätné svetlá	Smernica 77/539/EHS		
30.	Parkovacie svetlá	Smernica 77/540/EHS		
31.	Bezpečnostné pásy a zadržiavacie systémy	Smernica 77/541/EHS		
32.	Výhľad dopredu	Smernica 77/649/EHS		
33.	Identifikácia ovládačov, oznamovačov a ukazovateľov	Smernica 78/316/EHS		
34.	Odmrazovanie/odhmlievanie	Smernica 78/317/EHS		
35.	Ostrekovanie/stieranie	Smernica 78/318/EHS		
36.	Vykurovacie systémy	Smernica 2001/56/ES		
37.	Kryty kolies	Smernica 78/549/EHS		
38.	Opierky hlavy	Smernica 78/932/EHS		
39.	Emisie CO_2/spotreba paliva	Smernica 80/1268/EHS		
40.	Výkon motora	Smernica 80/1269/EHS		
41.	Emisie (Euro IV a V) vysokovýkonné vozidlá.	Smernica 2005/55/ES		

▼M5

41a.	Emisie (Euro VI) ťažké úžitkové vozidlá/ prístup k informáciám	Nariadenie (ES) č. 595/2009		

▼M1

42.	Bočná ochrana	Smernica 89/297/EHS		
43.	Systémy zabraňujúce rozstreku	Smernica 91/226/EHS		
44.	Hmotnosti a rozmery (osobné vozidlá)	Smernica 92/21/EHS		
45.	Bezpečnostné zasklenie	Smernica 92/22/EHS		
46.	Pneumatiky	Smernica 92/23/EHS		

▼M1

	Predmet	Odkaz na regulačný akt ([1])	Zmenený a doplnený	Platí pre verzie
47.	Obmedzovače rýchlosti	Smernica 92/24/EHS		
48.	Hmotnosti a rozmery (iné než vozidlá uvedené v bode 44)	Smernica 97/27/ES		
49.	Vonkajšie výčnelky kabín	Smernica 92/114/EHS		
50.	Spojovacie zariadenia	Smernica 94/20/ES		
51.	Horľavosť	Smernica 95/28/ES		
52.	Autobusy a autokary	Smernica 2001/85/ES		
53.	Predný náraz	Smernica 96/79/ES		
54.	Bočný náraz	Smernica 96/27/ES		
56.	Vozidlá určené na prepravu nebezpečného tovaru	Smernica 98/91/ES		
57.	Predná ochrana proti podbehnutiu vozidla	Smernica 2000/40/ES		
▼M2 58.	Ochrana chodcov	Nariadenie (ES) č. 78/2009		
▼M1 59.	Recyklovateľnosť	Smernica 2005/64/ES		
▼M2	_____			
▼M1 61.	Klimatizačné systémy	Smernica 2006/40/ES		
▼M3 62.	vodíkový systém	nariadenie (ES) č. 79/2009		
▼M6 63.	Všeobecná bezpečnosť	Nariadenie (ES) č. 661/2009		
▼M13 63.1.	Ukazovatele radenia prevodových stupňov	(EÚ) č. 65/2012		

▼M1

([1]) Alebo predpisy EHK OSN, ktoré sa považujú za rovnocenné.

▼**M10**

VZOR B

(Používaný na typové schválenie vozidla vzhľadom na systém)

▼**M1**

Najväčší formát: A4 (210 × 297 mm)

OSVEDČENIE O TYPOVOM SCHVÁLENÍ ES

Pečiatka orgánu typového schválenia ES

Oznámenie o:

— typovom schválení ES ([1])
— rozšírení typového schválenia ES ([1])
— odmietnutí typového schválenia ES ([1])

} typu systému/typu vozidla z hľadiska systému ([1])

— odobratí typového schválenia ES ([1])

vzhľadom na smernicu …/…/ES/nariadenie (ES) č. …/… ([1]), naposledy zmenenú(-é) a doplnenú(-é) smernicou …/…/ES/nariadením (ES) č. …/… ([1])

Schvaľovacie číslo ES:

Dôvod rozšírenia:

ODDIEL I

0.1. Značka (obchodné meno výrobcu):

0.2. Typ:

0.2.1. Obchodný(-é) názov(-y) (ak je k dispozícii):

0.3. Prostriedky identifikácie typu, ak sú vyznačené na vozidle ([2]):

0.3.1. Umiestnenie takého vyznačenia:

0.4. Kategória vozidla ([3]):

0.5. Názov a adresa výrobcu:

0.8. Názov(-vy) a adresa(-y) montážneho(-ych) závodu(-ov):

0.9. Meno a adresa zástupcu výrobcu (ak existuje):

ODDIEL II

1. Doplňujúce informácie (kde je to potrebné): pozri dodatok

2. Technická služba zodpovedná za vykonávanie skúšok:

3. Dátum vydania skúšobného protokolu:

4. Číslo skúšobného protokolu:

5. Poznámky (ak nejaké sú): pozri dodatok

6. Miesto:

7. Dátum:

([1]) Nehodiace sa prečiarknite.

([2]) Pokiaľ prostriedky označenia typu obsahujú znaky, ktoré nie sú dôležité pre opis typu vozidla, komponentu alebo samostatnej technickej jednotky, ktorých sa týka tento informačný dokument, také znaky sú v dokumentácii znázornené symbolom „?“ (napr. ABC??123??).

([3]) Vymedzená v prílohe II oddiele A.

▼**M1**

8. Podpis:

Prílohy: Informačná dokumentácia

Správa o skúške

▼**M1**

Dodatok

k osvedčeniu o typovom schválení ES č. …

1. Dodatočné informácie

1.1. […]:

1.1.1. […]:

[…]

2. Schvaľovacie číslo každého komponentu alebo samostatnej technickej jednotky namontovanej do typu vozidla na splnenie požiadaviek tejto smernice alebo nariadenia

2.1. […]:

3. Poznámky

3.1. […]:

▼M1

VZOR C

(použije sa na typové schvaľovanie komponentu alebo samostatnej technickej jednotky)

Najväčší formát: A4 (210 × 297 mm)

OSVEDČENIE O TYPOVOM SCHVÁLENÍ ES

Pečiatka orgánu typového schválenia ES

Oznámenie o:

— typovom schválení ES ([1])
— rozšírení typového schválenia ES ([1])

} typu komponentu/samostatnej technickej jednotky ([1])

— odmietnutí typového schválenia ES ([1])
— odobratí typového schválenia ES ([1])

vzhľadom na smernicu …/…/ES/nariadenie (ES) č. …/… ([1]), naposledy zmenenú(-é) a doplnenú(-é) smernicou …/…/ES/nariadením (ES) č. …/… ([1])

Schvaľovacie číslo ES:

Dôvod rozšírenia:

ODDIEL I

0.1. Značka (obchodné meno výrobcu):

0.2. Typ:

0.3. Prostriedky identifikácie typu, ak sú vyznačené na komponente/samostatnej technickej jednotke ([1]) ([2]):

0.3.1. Umiestnenie takého vyznačenia:

0.5. Názov a adresa výrobcu:

0.7. V prípade komponentov a samostatných technických jednotiek umiestnenie a spôsob pripevnenia schvaľovacej značky ES:

0.8. Názov(-vy) a adresa(-y) montážneho(-ych) závodu(-ov):

0.9. Meno a adresa zástupcu výrobcu (ak je ustanovený):

ODDIEL II

1. Doplňujúce informácie (kde je to potrebné): pozri dodatok

2. Technická služba zodpovedná za vykonávanie skúšok:

3. Dátum vydania skúšobného protokolu:

4. Číslo skúšobného protokolu:

5. Poznámky (ak nejaké sú): pozri dodatok

6. Miesto:

7. Dátum:

([1]) Nehodiace sa prečiarknite.

([2]) Pokiaľ prostriedky označenia typu obsahujú znaky, ktoré nie sú dôležité pre opis typu vozidla, komponentu alebo samostatnej technickej jednotky, ktorých sa týka tento informačný dokument, také znaky sú v dokumentácii znázornené symbolom „?“ (napr. ABC??123??).

▼**M1**

8. Podpis:

Prílohy: Informačná dokumentácia

Správa o skúške

▼**M1**

Dodatok

k osvedčeniu o typovom schválení ES č. …

1. Dodatočné informácie

1.1. […]:

1.1.1. […]:

[…]

2. Obmedzenie používania zariadenia (ak existuje):

2.1. […]:

3. Poznámky

3.1. […]:

▼M10

VZOR D

(používaný na harmonizované jednotlivé schválenie vozidla podľa článku 24)

Maximálny formát: A4 (210 × 297 mm)

OSVEDČENIE ES O SCHVÁLENÍ JEDNOTLIVÉHO VOZIDLA

e(4)

Názov, adresa, telefónne číslo a e-mailová adresa orgánu udeľujúceho jednotlivé schválenie

Oznámenie týkajúce sa schválenia jednotlivého vozidla v súlade s článkom 24 smernice 2007/46/ES

Oddiel 1

Podpísaný [… … *meno a funkcia*] týmto osvedčuje, že vozidlo:

0.1. Značka (obchodný názov výrobcu): ……

0.2. Typ: Variant: Verzia:

0.2.1. Obchodný názov: ……

0.4. Kategória vozidla ([2]): ……

0.5. Názov a adresa výrobcu: ……

0.6. Miesto a spôsob pripevnenia povinných štítkov: ……

Umiestnenie identifikačného čísla vozidla: ……

0.9. Meno a adresa zástupcu výrobcu (ak je ustanovený):

0.10. Identifikačné číslo vozidla:

predvedeného na schválenie dňa [..... ..... *dátum žiadosti*]

[..... ..... *meno a adresa žiadateľa*],

ktorému je udelené schválenie podľa ustanovení článku 24 smernice 2007/46/ES. Na dôkaz toho bolo pridelené nasledujúce číslo schválenia: ……

Vozidlo je v súlade s doplnkom 2 k prílohe IV k smernici 2007/46/ES. Vozidlo môže byť trvalo evidované bez ďalšieho schválenia v členských štátoch s pravostrannou/ľavostrannou premávkou ([1]), v ktorých sa na rýchlomere používajú metrické/britské ([1]) jednotky.

(Miesto) (Dátum)	[Podpis ([3])]	(Pečiatka schvaľovacieho orgánu)
[…]	[…]	[…]

Prílohy

Dve fotografie ([5]) vozidla (min. rozlíšenie 640 × 480 pixelov, ~7 × 10 cm)

([1]) Nehodiace sa prečiarknite.
([2]) Ako je uvedené v prílohe II.A.
([3]) Alebo obrazová podoba „zdokonaleného elektronického podpisu“ v súlade so smernicou 1999/93/ES vrátane údajov na overenie.
([4]) Rozlišovacie číslo členského štátu, ktorý vydáva jednotlivé schválenie: (pozri Oddiel 1 v bode 1 prílohy VII smernice 2007/46/ES).
([5]) ¾ predná časť, ¾ zadná časť.

▼M10

Oddiel 2

Všeobecné konštrukčné charakteristiky

1. Počet náprav: ..... a kolies: .....

1.1. Počet a umiestnenie náprav so zdvojenými kolesami: .....

3. Hnacie nápravy (počet, umiestnenie, prepojenie): .....

Hlavné rozmery

4. Rázvor ([a]): ..... mm

4.1. Vzdialenosť náprav: 1 – 2: ..... mm 2 – 3: ..... mm 3 – 4: ..... mm

5. Dĺžka: … mm

6. Šírka: … mm

7. Výška: … mm

Hmotnosti

13. Hmotnosť vozidla v prevádzkovom stave: ..... kg ([b])

16. Technicky prípustné maximálne hmotnosti

16.1. Technicky prípustná celková maximálna hmotnosť: ..... kg

16.2. Technicky prípustná hmotnosť na každú nápravu: 1. ..... kg 2. ..... kg 3. ..... kg atď.

16.4. Technicky prípustná maximálna hmotnosť jazdnej súpravy: ..... kg

18. Technicky prípustná maximálna hmotnosť ťahaného vozidla v prípade:

18.1. Ojového prívesu: ..... kg

18.2. Návesu: ..... kg

18.3. Prívesu so stredovou nápravou: .....kg

18.4. Nebrzdeného prípojného vozidla: .....kg

19. Maximálna technicky prípustná statická vertikálna hmotnosť v bode spojenia: ..... kg

Hnacia jednotka

20. Výrobca motora: .....

21. Kód motora vyznačený na motore: .....

22. Princíp činnosti: .....

23. Výlučne elektrický: áno/nie ([1])

23.1. Hybridné (elektrické) vozidlo: áno/nie ([1])

24. Počet a usporiadanie valcov: .....

25. Zdvihový objem: ..... cm^3

26. Palivo: nafta/benzín/LPG/NG – biometán/etanol/bionafta/vodík ([1])

26.1. Jednopalivové/dvojpalivové/viacpalivové ([1])

27. Maximálny čistý výkon ([c]): ..... kW pri ..... min^{-1} alebo maximálny trvalý menovitý výkon (elektrický motor) ..... kW ([1])

Maximálna rýchlosť

29. Maximálna rýchlosť: ..... km/h

▼M10

Nápravy a zavesenie

30. Rozchod nápravy (náprav): 1. …… mm 2. …… mm 3. …… mm

35. Kombinácia pneumatika/koleso: ……

Karoséria

38. Kód karosérie ([d]): ……

40. Farba vozidla ([e]): ……

41. Počet a usporiadanie dverí: ……

42. Počet miest na sedenie (vrátane vodiča) ([f]): ……

42.1. Sedadlá určené na používanie, len keď vozidlo stojí: ……

42.3. Počet miest prístupných pre osoby na vozíku: ……

Spojovacie zariadenie

44. Číslo schválenia alebo schvaľovacia značka spojovacieho zariadenia (ak je namontované):

Environmentálne vlastnosti

46. Hladina zvuku

Stojaceho vozidla: …… dB(A) pri otáčkach motora: …… min^{-1}

Za jazdy: …… dB(A)

47. Hladina výfukových emisií ([g]): Eur ……

Ostatné právne predpisy: ……

49. Emisie CO_2/spotreba paliva/spotreba elektrickej energie ([h]):

1. všetky hnacie sústavy okrem výlučne elektrických vozidiel

	Emisie CO_2	Spotreba paliva
Kombinovaná:	… g/km	… l/100 km/m^3/100 km ([1])
Vážená, kombinovaná	… g/km	… l/100 km

2. výlučne elektrické vozidlá a OVC hybridné elektrické vozidlá

Spotreba elektrickej energie (vážená, kombinovaná ([1])) …… Wh/km

52. Poznámky

53. Doplňujúce informácie (počet najazdených kilometrov ([2]), ……)

Vysvetlivky k prílohe VI vzoru D:

([1]) Nehodiace sa prečiarknite
([2]) Nepovinné.
([a]) Tento údaj sa doplní iba v prípade, že má vozidlo dve nápravy
([b]) Uvedená hmotnosť je skutočná hmotnosť vozidla za podmienok uvedených v bode 2.6 prílohy I.
([c]) V prípade hybridných elektrických vozidiel uveďte oba výstupné výkony.
([d]) Použijú sa kódy opísané v oddiele C prílohy II.
([e]) Uveďte len túto základnú farbu, resp. farby: biela, žltá, oranžová, červená, fialová, modrá, zelená, sivá, hnedá alebo čierna.
([f]) Okrem sedadiel určených na používanie len vtedy, keď vozidlo stojí, a počtu miest pre invalidné vozíky.
([g]) Doplňte číslo emisnej triedy Euro a znak, ktorý zodpovedá ustanoveniam používaným pri typovom schvaľovaní.
([h]) Opakovane uveďte v prípade rozličných palív, ktoré je možné použiť.

▼M1

PRÍLOHA VII

SYSTÉM ČÍSLOVANIA TYPOVÉHO SCHVAĽOVACIEHO OSVEDČENIA ES [1]

1. Schvaľovacie číslo ES sa skladá zo štyroch častí pri typových schváleniach celého vozidla a z piatich častí pri typových schváleniach systémov, komponentov a samostatných technických jednotiek, ako sa uvádza ďalej. V každom prípade sa časti schvaľovacieho čísla oddelia znakom „*“.

   Oddiel 1: Malé písmeno „e“, za ktorým nasleduje rozlišovacie číslo členského štátu, ktorý vydáva typové schválenie ES:

1	pre Nemecko,	18	pre Dánsko,
2	pre Francúzsko,	19	pre Rumunsko;
3	pre Taliansko,	20	pre Poľsko,
4	pre Holandsko,	21	pre Portugalsko,
5	pre Švédsko,	23	pre Grécko,
6	pre Belgicko,	24	pre Írsko;
7	pre Maďarsko,	26	pre Slovinsko,
8	pre Českú republiku,	27	pre Slovensko,
9	pre Španielsko,	29	pre Estónsko,
11	pre Spojené kráľovstvo,	32	pre Lotyšsko;
12	pre Rakúsko,	34	pre Bulharsko;
13	pre Luxembursko,	36	pre Litvu;
17	pre Fínsko,	49	pre Cyprus;
		50	pre Maltu.

   Oddiel 2: Číslo základnej smernice alebo nariadenia.

   Oddiel 3: Číslo poslednej zmeny a doplnenia smernice alebo nariadenia vrátane vykonávacích aktov uplatniteľných na typové schválenie.

   — V prípade typových schválení celého vozidla to znamená poslednú smernicu alebo nariadenie, ktorou sa mení a dopĺňa článok (alebo články) smernice 2007/46/ES.

   — V prípade typových schválení celého vozidla udelených v súlade s postupom opísaným v článku 22 to znamená poslednú smernicu alebo nariadenie, ktorou sa mení a dopĺňa článok (alebo články) smernice 2007/46/ES s výnimkou, že sa prvé dve číslice (napr. 20) nahradia veľkými paličkovými písmenami KS.

   — To znamená poslednú smernicu alebo nariadenie, ktoré obsahuje najnovšie ustanovenia, s ktorými sa zhoduje systém, komponent alebo technická jednotka.

   — Ak by smernica alebo nariadenie vrátane ich vykonávacích aktov obsahovala technické predpisy, ktoré sa budú uplatňovať od určitých dátumov, za oddielom 3 nasleduje abecedný znak, ktorý jasne identifikuje, voči ktorému technickému predpisu sa udelilo schválenie. Pokiaľ ide o odlišné kategórie vozidiel, znak môže tiež odkazovať na špecifickú kategóriu vozidiel.

[1] Komponenty a samostatné technické jednotky sa označujú v súlade s ustanoveniami príslušných regulačných aktov.

▼**M1**

Oddiel 4: Štvormiestne postupné číslo (podľa potreby s nulami na začiatku) pre typové schválenie ES celého vozidla alebo štvormiestne alebo päťmiestne číslo pre typové schválenie udelené podľa samostatnej smernice alebo nariadenia, ktoré označuje základné schvaľovacie číslo. Postupnosť začína od 0001 pre každú základnú smernicu alebo nariadenie.

Oddiel 5: Dvojmiestne postupné číslo (prípadne s nulami na začiatku) na označenie rozšírenia. Postupnosť začína od 00 pre každé základné schvaľovacie číslo.

2. V prípade typového schválenia celého vozidla sa oddiel 2 vynechá.

V prípade národného typového schválenia udeleného vozidlám vyrobeným v malých sériách podľa článku 23, časť 3 je nahradená veľkými tlačenými písmenami NKS.

3. Časť 5 sa vynechá len na povinnom(-ých) štítku(-och) vozidla.

4. Usporiadanie schvaľovacích čísel

4.1. Príklad tretieho typového schválenia vydaného vo Francúzsku (ešte bez rozšírenia):

a) podľa smernice 71/320/EHS:

e2*71/320*2002/78*0003*00;

b) podľa smernice 2005/55ES:

e2*2005/55*2006/51 D*00003*00 – v prípade smernice alebo nariadenia s odlišnými technickými predpismi (pozri oddiel 3).

4.2. Príklad druhého rozšírenia štvrtého typového schválenia vozidla vydaného v Spojenom kráľovstve:

e11*2007/46*0004*02.

4.3. Príklad typového schválenia celého vozidla udeleného vozidlu vyrobenému v malej sérii vydaného v Luxembursku podľa článku 22:

e13*KS07/46*0001*00.

4.4. Príklad národného typového schválenia udeleného vozidlu vyrobenému v malej sérii vydaného v Holandsku podľa článku 23:

e4*NKS*0001*00.

4.5. Príklad schvaľovacieho čísla vytlačeného na povinnom(-ých) štítku(-och):

e11*2007/46*0004.

5. Príloha VII sa nevzťahuje na predpisy EHK OSN uvedené v zozname v prílohe IV. Typové schválenia udelené v súlade s predpismi EHK OSN naďalej používajú zodpovedajúce číslovanie uvedené v príslušných predpisoch.

▼**M1**

Doplnok

Schvaľovacia značka ES pre komponenty a samostatné technické jednotky

1. Schvaľovacia značka ES komponentu a samostatnej technickej jednotky sa skladá:

1.1. z obdĺžnika ohraničujúceho malé písmeno „e“, za ktorým nasleduje rozlišovacie písmen(-á) alebo číslo členského štátu, ktorý udelil typové schválenie ES komponentu alebo samostatnej technickej jednotke:

1	pre Nemecko	19	pre Rumunsko
2	pre Francúzsko	20	pre Poľsko
3	pre Taliansko	21	pre Portugalsko
4	pre Holandsko	23	pre Grécko
5	pre Švédsko	24	pre Írsko
6	pre Belgicko	26	pre Slovinsko
7	pre Maďarsko	27	pre Slovensko
8	pre Českú republiku	29	pre Estónsko
9	pre Španielsko	32	pre Lotyšsko
11	pre Spojené kráľovstvo	34	pre Bulharsko
12	pre Rakúsko	36	pre Litvu
13	pre Luxembursko	49	pre Cyprus
17	pre Fínsko	50	pre Maltu
18	pre Dánsko		

1.2. zo „základného schvaľovacieho čísla“ nachádzajúceho sa tesne pri obdĺžniku a uvedeného v časti 4 schvaľovacieho čísla, pred ktorým sú dve čísla udávajúce poradové číslo priradené najnovšej väčšej technickej zmene a doplneniu príslušnej samostatnej smernice alebo nariadenia;

1.3. z dodatočného znaku alebo znakov umiestnených nad obdĺžnikom, ktoré umožňujú identifikovať určité charakteristiky. Tieto ďalšie informácie sú uvedené v príslušných samostatných smerniciach alebo nariadeniach;

2. Schvaľovacia značka komponentu alebo samostatnej technickej jednotky je pripevnená na samostatnú technickú jednotku alebo komponent takým spôsobom, aby bola nezmazateľná a zreteľne čitateľná;

3. Príklad značky typového schválenia komponentu alebo samostatnej technickej jednotky sa nachádza v dodatku.

▼**M1**

Dodatok k doplnku 1

Príklad schvaľovacej značky komponentu alebo samostatnej technickej jednotky

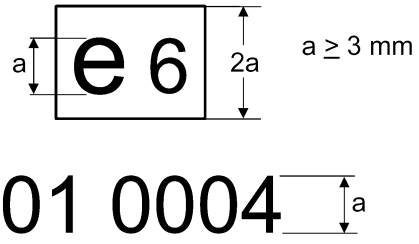

Vysvetlivky: Uvedené typové schválenie komponentu bolo vydané v Belgicku pod číslom 0004. 01 je postupné číslo označujúce úroveň technických požiadaviek, ktoré tento komponent spĺňa. Postupné číslo sa priraďuje v súlade s príslušnou samostatnou smernicou alebo príslušným samostatným nariadením.

Pozn.: Dodatočné symboly nie sú na tomto príklade ukázané.

▼**M16**

PRÍLOHA VIII

Výsledky skúšok

(Vyplní orgán typového schválenia a pripojí sa k osvedčeniu o typovom schválení ES vozidla)

V každom prípade musia informácie jasne uvádzať, na aký variant a verziu sa vzťahujú. Jedna verzia nesmie mať viac ako jeden výsledok. Kombinácia viacerých výsledkov pre verziu je však prípustná, keď sa uvedie, ktorý výsledok je najhorší. V takom prípade sa však v poznámke uvedie, že pre položky označené (*) sa udávajú iba výsledky najhoršieho prípadu.

1. Výsledky skúšok hladiny zvuku

Číslo základného regulačného aktu a posledného regulačného aktu, ktorý ho mení a dopĺňa, ktoré sa uplatňujú na typové schválenie. V prípade regulačného aktu s dvoma alebo viacerými stupňami vykonávania uveďte aj stupeň vykonávania:

variant/verzia:	…	…	…
za jazdy [dB(A)/E]:	…	…	…
na mieste [dB(A)/E]:	…	…	…
pri (min^{-1}):	…	…	…

2. Výsledky skúšok výfukových emisií

2.1. Emisie z motorových vozidiel skúšaných v rámci skúšobného postupu pre ľahké úžitkové vozidlá

Uveďte posledný meniaci a dopĺňajúci regulačný akt, ktorý sa uplatňuje na typové schválenie. V prípade, že má regulačný akt dva alebo viac stupňov vykonávania, uveďte aj stupeň vykonávania:

Palivo (palivá) ([a]) … (motorová nafta, benzín, LPG, NG, ...bipalivo: benzín/NG, LPG, flexipalivo: benzín/etanol, NG/H2NG…)

2.1.1. Typ skúšky 1 ([b]) ([c]) (emisie vozidla v skúšobnom cykle po studenom štarte)

variant/verzia:	…	…	…
CO (mg/km)	…	…	…
THC (mg/km)	…	…	…
NMHC (mg/km)	…	…	…
NO_x (mg/km)	…	…	…
THC + NO_x (mg/km)	…	…	…
hmotnosť tuhých častíc (PM) (mg/km)	…	…	…
množstvo častíc (P) (#/km) ([1])	…	…	…

▼**M16**

2.1.2. Typ skúšky 2 ([b]) ([c]) (emisné údaje požadované pri typovom schvaľovaní na jazdnú spôsobilosť)

Typ 2, skúška pri nízkych otáčkach

variant/verzia:	…	…	…
CO (% obj.)	…	…	…
otáčky motora (min^{-1})	…	…	…
teplota motorového oleja (°C)	…	…	…

Typ 2, skúška pri vysokých otáčkach:

variant/verzia:	…	…	…
CO (% obj.)	…	…	…
hodnota lambda	…	…	…
otáčky motora (min^{-1})	…	…	…
teplota motorového oleja (°C)	…	…	…

2.1.3. Typ skúšky 3 (emisie plynov z kľukovej skrine): …

2.1.4. Typ skúšky 4 (prchavé emisie): … g/skúška

2.1.5. Typ skúšky 5 (životnosť zariadení na reguláciu znečisťujúcich látok):

— životnosť vyjadrená v kilometroch (napr. 160 000 km): …

— faktor zhoršenia FZ: vypočítaný/stanovený ([2])

— Hodnoty:

variant/verzia:	…	…	…
CO (mg/km)	…	…	…
THC (mg/km)	…	…	…
NMHC (mg/km)	…	…	…
NO_x (mg/km)	…	…	…
THC + NO_x	…	…	…
hmotnosť tuhých častíc (PM) (mg/km)	…	…	…
množstvo častíc (P) (#/km) ([1])	…	…	…

2.1.6. Typ skúšky 6 (priemerné emisie pri nízkej teplote okolia):

variant/verzia:	…	…	…
CO (g/km)	…	…	…
THC (g/km)	…	…	…

▼**M16**

2.1.7. Palubný diagnostický systém (OBD): áno/nie ([2])

2.2. Emisie z motorov skúšaných v rámci skúšobného postupu pre ťažké úžitkové vozidlá.

Uveďte posledný meniaci a doplňajúci regulačný akt, ktorý sa uplatňuje na typové schválenie. V prípade, že má regulačný akt dva alebo viac stupňov vykonávania, uveďte aj stupeň vykonávania:…

Palivo (palivá) ([a]) … (nafta, benzín, LPG, NG, etanol...)

2.2.1. Výsledky skúšky ESC ([1]) ([e]) ([f])

variant/verzia:	…	…	…
CO (mg/kWh)	…	…	…
THC (mg/kWh)	…	…	…
NO_x (mg/kWh)	…	…	…
NH_3 (ppm) ([1])	…	…	…
hmotnosť PM (mg/kWh)	…	…	…
množstvo PM (#/kWh) ([1])	…	…	…

2.2.2. Výsledok skúšky ELR ([1])

variant/verzia:	…	…	…
hodnota dymu:…m^{-1}	…	…	…

2.2.3. Výsledok skúšky ETC ([e]) ([f])

variant/verzia:	…	…	…
CO (mg/kWh)	…	…	…
THC (mg/kWh)	…	…	…
NMHC (mg/kWh) ([1])	…	…	…
CH_4 (mg/kWh) ([1])	…	…	…
NO_x (mg/kWh)	…	…	…
NH_3 (ppm) ([1])	…	…	…
hmotnosť PM (mg/kWh)	…	…	…
množstvo PM (#/kWh) ([1])	…	…	…

2.2.4. Skúška voľnobehu ([1])

variant/verzia:	…	…	…
CO (% obj.)	…	…	…
hodnota lambda ([1])	…	…	…
otáčky motora (min^{-1})	…	…	…
teplota motorového oleja (°C)	…	…	…

▼**M16**

2.3. Dym zo vznetových motorov

Uveďte posledný meniaci a doplňajúci regulačný akt, ktorý sa uplatňuje na typové schválenie. V prípade, že má regulačný akt dva alebo viac stupňov vykonávania, uveďte aj stupeň vykonávania.

2.3.1. Výsledky skúšky pri voľnej akcelerácii

variant/verzia:	…	…	…
korigovaná hodnota koeficientu absorpcie (m^{-1})	…	…	…
voľnobežné otáčky motora	…	…	…
najvyššie otáčky motora	…	…	…
teplota oleja (min./max.)	…	…	…

3. Výsledky skúšok emisií CO_2, spotreby paliva/elektrickej energie a skúšky dojazdu vozidla na elektrický pohon

Číslo základného regulačného aktu a posledného regulačného aktu, ktorý ho mení a dopĺňa, ktoré sa uplatňujú na typové schválenie:

3.1. Spaľovacie motory vrátane hybridných elektrických vozidiel s iným ako externým nabíjaním (NOVC) ([1]) ([d])

variant/verzia:	…	…	…
množstvo emisií CO_2 (mestské podmienky) (g/km)	…	…	…
množstvo emisií CO_2 (mimomestské podmienky) (g/km)	…	…	…
množstvo emisií CO_2 (kombinované) (g/km)	…	…	…
spotreba paliva (mestské podmienky) (l/100 km) ([g])	…	…	…
spotreba paliva (mimomestské podmienky) (l/100 km) ([g])	…	…	…
spotreba paliva (kombinovaná) (l/100 km) ([g])	…	…	…

3.2. Hybridné elektrické vozidlá s externým nabíjaním (OVC) ([1])

variant/verzia:	…	…	…
množstvo emisií CO_2 (v stave A, kombinované) (g/km)	…	…	…
množstvo emisií CO_2 (v stave B, kombinované) (g/km)	…	…	…
množstvo emisií CO_2 (vážené, kombinované) (g/km)	…	…	…

▼**M16**

spotreba paliva (v stave A, kombinovaná) (l/100 km) ([g])	…	…	…
spotreba paliva (v stave B, kombinovaná) (l/100 km) ([g])	…	…	…
spotreba paliva (vážená, kombinovaná) (l/100 km) ([g])	…	…	…
spotreba elektrickej energie (v stave A, kombinovaná) Wh/km	…	…	…
spotreba elektrickej energie (v stave B, kombinovaná) Wh/km	…	…	…
spotreba elektrickej energie (vážená a kombinovaná) Wh/km	…	…	…
výlučne elektrický dojazd (v km)	…	…	…

3.3. Výlučne elektrické vozidlá ([1])

variant/verzia:	…	…	…
spotreba elektrickej energie (Wh/km)	…	…	…
dojazd (v km)	…	…	…

3.4. Vozidlá s vodíkovými palivovými článkami ([1])

variant/verzia:	…	…	…
spotreba paliva (kg/100 km)	…	…	…

4. Výsledky skúšok vozidiel vybavených ekologickou inováciou, resp. inováciami ([h1]) ([h2]) ([h3])

Variant/Verzia …

Rozhodnutie schvaľujúce ekologickú inováciu([h4])	Kód ekologickej inovácie([h5])	1. Emisie CO_2 štandardného vozidla (g/km)	2. Emisie CO_2 vozidla s ekologickou inováciou (g/km)	3. Emisie CO_2 štandardného vozidla v rámci skúšobného cyklu typu 1([h6])	4. Emisie CO_2 vozidla s ekologickou inováciou v rámci skúšobného cyklu typu 1 (= 3.5.1.3)	5. Faktor vyťaženia (FV), t. j. časový podiel použitia technológie pri bežných prevádzkových podmienkach	Úspory emisií CO_2 $((1 - 2) - (3 - 4)) * 5$
xxxx/201x	…	…	…	…	…	…	…
…	…	…	…	…	…	…	…
…	…	…	…	…	…	…	…
Celková úspora emisií CO_2 (g/km) ([h7])							…

▼**M16**

4.1. Všeobecný kód ekologickej inovácie, resp. inovácií ([h8])

Vysvetlivky

([1]) V prípade potreby.
([2]) Nehodiace sa prečiarknite.
([a]) Ak sa uplatňujú obmedzenia na palivo, uveďte tieto obmedzenia (napr. na zemný plyn rozsah L alebo rozsah H).
([b]) V prípade dvojpalivových vozidiel zopakujte tabuľku pre každé palivo zvlášť.
([c]) V prípade vozidiel na flexibilné palivá a za predpokladu, že sa skúška vykoná na oboch palivách podľa obrázku I.2.4 v prílohe I k nariadeniu (ES) č. 692/2008, ako aj v prípade vozidiel s pohonom na LPG alebo NG/biometán, či už dvoj- alebo jednopalivových, sa tabuľka zopakuje pri každom type referenčného plynu použitého pri skúške, pričom najhoršie výsledky sa zaznamenajú v dodatočnej tabuľke. V prípade potreby sa v súlade s oddielmi 1.1.2.4 a 1.1.2.5 prílohy I k nariadeniu (ES) č. 692/2008 uvedie, či boli výsledky namerané alebo vypočítané.
([d]) Zopakujte tabuľku pri každom skúšanom referenčnom palive.
([e]) V prípade úrovne Euro VI sa ESC chápe ako WHSC a ETC ako WHTC.
([f]) Ak sa, v prípade úrovne Euro VI, skúšajú motory s pohonom na CNG a LPG s odlišnými referenčnými palivami, tabuľka sa zopakuje pre každé skúšané referenčné palivo zvlášť.
([g]) Jednotka „l/100 km“ sa nahradí jednotkou „m^3/100 km“ v prípade vozidiel poháňaných NG a H2NG a jednotkou „kg/100 km“ v prípade vozidiel poháňaných vodíkom.
([h]) Ekologické inovácie.
([h1]) Zopakujte tabuľku pri každom variante/každej verzii.
([h2]) Zopakujte tabuľku pri každom skúšanom referenčnom palive.
([h3]) V prípade potreby rozšírte tabuľku tak, aby bola každá ekologická inovácia uvedená v osobitnom riadku.
([h4]) Číslo rozhodnutia Komisie schvaľujúceho danú ekologickú inováciu.
([h5]) Pridelený rozhodnutím Komisie schvaľujúcim danú ekologickú inováciu.
([h6]) Ak sa namiesto skúšobného cyklu typu 1 použije metóda modelovania, potom sa uvedie ten údaj, ktorý je výsledkom metódy modelovania.
([h7]) Výsledná úspora emisií CO_2 pre každú ekologickú inováciu zvlášť.(Všeobecný kód ekologickej inovácie, resp. inovácií pozostáva z týchto častí oddelených medzerou:
— kód schvaľovacieho orgánu, ako je vymedzený v prílohe VII k tejto smernici,
— samostatný kód každej ekologickej inovácie, ktorou je vozidlo vybavené, uvádzaný v chronologickom poradí podľa schvaľovacích rozhodnutí Komisie.
Napr. všeobecný kód troch ekologických inovácií schválených chronologicky ako 10, 15 a 16, ktorými je vybavené vozidlo osvedčené nemeckým orgánom typového schválenia, má podobu: „e1 10 15 16“.)

▼M4

PRÍLOHA IX

OSVEDČENIE ES O ZHODE

0. CIELE

Osvedčenie o zhode je vyhlásením, ktoré výrobca vozidiel poskytuje kupujúcemu, aby ho uistil, že ním zakúpené vozidlo je v súlade s právnymi predpismi Európskej únie platnými v čase jeho výroby.

Osvedčenie o zhode zároveň slúži príslušným orgánom v členských štátoch ako pomôcka pri zápise vozidiel do evidencie bez toho, aby musel žiadateľ poskytnúť ďalšiu technickú dokumentáciu.

Z uvedených dôvodov musí osvedčenie o zhode obsahovať:

a) identifikačné číslo vozidla (VIN);

b) presné technické charakteristiky vozidla (t. j. pri jednotlivých údajoch nie je dovolené uvádzať rozsah hodnôt).

1. VŠEOBECNÝ OPIS

1.1. Osvedčenie o zhode pozostáva z dvoch častí:

a) STRANA I, ktorá obsahuje vyhlásenie výrobcu o zhode. Jeden vzor platí pre všetky kategórie vozidiel.

b) STRANA 2, na ktorej je technický opis hlavných charakteristík vozidla. Vzor strany 2 sa líši v závislosti od jednotlivých špecifických kategórií vozidiel.

1.2. Osvedčenie o zhode má mať formát maximálne A4 (210 × 297 mm) alebo byť poskladané na formát maximálne A4.

1.3. Bez toho, aby boli dotknuté ustanovenia v oddiele O písm. b), sa za hodnoty a jednotky uvedené v druhej časti považujú tie, ktoré sa nachádzajú v dokumentácii k technickému schvaľovaniu podľa príslušných právnych aktov. V prípade kontrol zhody výroby sa uvedené údaje overia metódami stanovenými v príslušných právnych aktoch. Zohľadnia sa tolerancie povolené v príslušných právnych aktoch.

2. OSOBITNÉ USTANOVENIA

2.1. Vzor A osvedčenia o zhode (dokončené vozidlo) platí pre všetky vozidlá, ktoré sa môžu používať na ceste bez potreby ďalšieho stupňa ich schvaľovania.

2.2. Vzor B osvedčenia o zhode (dokončované vozidlá) platí pre vozidlá, ktoré prešli ďalším stupňom ich schvaľovania.

Ide o bežný výsledok viacstupňového procesu schvaľovania (napr. autobus vyrobený druhostupňovým výrobcom na podvozku vyrobenom výrobcom vozidla).

Dodatočné vlastnosti získané počas viacstupňového procesu je potrebné stručne opísať.

2.3. Vzor C osvedčenia o zhode (nedokončené vozidlá) platí pre vozidlá, ktoré si vyžadujú ďalší stupeň ich schvaľovania (napr. podvozky nákladných áut).

Pre vozidlá s podvozkom s kabínou vodiča patriace do kategórie N, s výnimkou návesových ťahačov, platia osvedčenia o zhode vzoru C.

▼M4

ČASŤ I

DOKONČENÉ A DOKONČOVANÉ VOZIDLÁ

VZOR A1 – STRANA 1

DOKONČENÉ VOZIDLÁ

OSVEDČENIE ES O ZHODE

Strana 1

Podpísaný [..... (*celé meno a pracovná funkcia*)] týmto osvedčujem, že vozidlo:

0.1. Značka (obchodný názov výrobcu):.....

0.2. Typ:.....

Variant ([a]): .....

Verzia ([a]): .....

0.2.1. Obchodný názov: .....

0.4. Kategória vozidla: .....

▼M15

0.5. Názov spoločnosti a adresa výrobcu: .....

▼M4

0.6. Umiestnenie a spôsob pripevnenia povinných štítkov:.....

Umiestnenie identifikačného čísla vozidla: .....

0.9. Meno a adresa zástupcu výrobcu (ak je ustanovený): .....

0.10. Identifikačné číslo vozidla: .....

zo všetkých hľadísk zodpovedá typu opísanému v schválení (… *číslo typového schválenia vrátane čísla rozšírenia*) vydanom dňa (..... *dátum vydania*) a

môže byť trvalo evidované v členských štátoch, v ktorých je pravostranná/ľavostranná ([b]) premávka a v ktorých sa používajú metrické/britské jednotky ([c]) na tachometri ([d]).

(Miesto) (Dátum): ... (Podpis): .....

▼M4

VZOR A2 – STRANA 1

DOKONČENÉ VOZIDLÁ TYPOVO SCHVAĽOVANÉ V MALÝCH SÉRIÁCH

[rok]	[poradové číslo]

OSVEDČENIE ES O ZHODE

Strana 1

Podpísaný [..... (*celé meno a pracovná funkcia*)] týmto osvedčujem, že vozidlo:

0.1. Značka (obchodný názov výrobcu): .....

0.2. Typ: .....

Variant ([a]): .....

Verzia ([a]): .....

0.2.1. Obchodný názov: .....

0.4. Kategória vozidla: .....

▼M15

0.5. Názov spoločnosti a adresa výrobcu: .....

▼M4

0.6. Umiestnenie a spôsob pripevnenia povinných štítkov: .....

Umiestnenie identifikačného čísla vozidla: .....

0.9. Meno a adresa zástupcu výrobcu (ak je ustanovený): .....

0.10. Identifikačné číslo vozidla: .....

zo všetkých hľadísk zodpovedá typu opísanému v schválení (… *číslo typového schválenia vrátane čísla rozšírenia*) vydanom dňa (..... *dátum vydania*) a

môže byť trvalo evidované v členských štátoch, v ktorých je pravostranná/ľavostranná ([b]) premávka a v ktorých sa používajú metrické/britské jednotky([c]na tachometri ([d]).

(Miesto) (Dátum): ... (Podpis): .....

▼**M4**

VZOR B – STRANA 1

DOKONČOVANÉ VOZIDLÁ

OSVEDČENIE ES O ZHODE

Strana 1

Podpísaný [..... (*celé meno a pracovná funkcia*)] týmto osvedčujem, že vozidlo:

0.1. Značka (obchodný názov výrobcu):.....

0.2. Typ:.....

Variant ([a]): .....

Verzia ([a]): .....

0.2.1. Obchodný názov: .....

0.4. Kategória vozidla: .....

▼**M15**

0.5. Názov spoločnosti a adresa výrobcu: .....

▼**M4**

0.6. Umiestnenie a spôsob pripevnenia povinných štítkov: .....

Umiestnenie identifikačného čísla vozidla: .....

0.9. Meno a adresa zástupcu výrobcu (ak je ustanovený): .....

0.10. Identifikačné číslo vozidla: .....

a) bolo dokončené a zmenené ([1]) takto: ..... a

b) zo všetkých hľadísk zodpovedá typu opísanému v schválení (... *číslo typového schválenia vrátane čísla rozšírenia*) vydanom dňa (..... *dátum vydania*) a

c) môže byť trvalo evidované v členských štátoch, v ktorých je pravostranná/ľavostranná ([b]) premávka a v ktorých sa používajú metrické/britské jednotky ([c]) na tachometri ([d]).

(Miesto) (Dátum): ... (Podpis): .....

Prílohy: Osvedčenie o zhode vydané pri každom z predchádzajúcich stupňov.

▼M4

STRANA 2

KATEGÓRIA VOZIDLA M_1

(dokončené a dokončované vozidlá)

Strana 2

Všeobecné konštrukčné charakteristiky

1. Počet náprav: ..... a kolies: .....

3. Hnacie nápravy (počet, umiestnenie, prepojenie): ....

Hlavné rozmery

4. Rázvor (e): ..... mm

4.1. Vzdialenosť náprav: 1-2: … mm 2-3: … mm 3-4: … mm

5. Dĺžka: ..... mm

6. Šírka: ..... mm

7. Výška: ..... mm

Hmotnosti

▼M15

13. Hmotnosť v pohotovostnom stave: ..... kg

13.2. Skutočná hmotnosť vozidla: ..... kg

▼M4

16. Technicky prípustné maximálne hmotnosti

16.1. Technicky prípustná maximálna hmotnosť v naloženom stave: ..... kg

16.2. Technicky prípustná hmotnosť na každú nápravu: 1. ..... kg 2. ..... kg 3. ..... kg atď.

16.4. Technicky prípustná maximálna hmotnosť jazdnej súpravy: ..... kg

18. Technicky prípustná maximálna hmotnosť ťahaného vozidla v prípade:

18.1. ojového prívesu: ..... kg

18.3. prívesu so stredovou nápravou: ..... kg

18.4. nebrzdeného prípojného vozidla: ..... kg

19. Technicky prípustná maximálna vertikálna hmotnosť v bode spojenia: ..... kg

Hnacia jednotka

20. Výrobca motora: .....

21. Kód motora podľa výrobcu vyznačený na motore: .....

22. Princíp činnosti: .....

23. Výlučne elektrický: áno/nie ([1])

23.1. Hybridné (elektrické) vozidlo: áno/nie ([1])

24. Počet a usporiadanie valcov: .....

25. Objem valcov motora: ..... cm^3

26. Palivo: motorová nafta/benzín/LPG/NG – biometán/etanol/bionafta/vodík ([1])

▼M4

26.1. Jednopalivové/dvojpalivové/viacpalivové (flex fuel) ([1])

27. Maximálny čistý výkon ([g]): ..... kW pri ..... min^{-1} alebo maximálny trvalý menovitý výkon (elektrický motor) ..... kW ([1])

Maximálna rýchlosť

29. Maximálna rýchlosť: ..... km/h

Nápravy a zavesenie

30. Rozchod nápravy(náprav): 1. ..... mm 2. ..... mm 3. ..... mm

35. Kombinácia pneumatika/koleso ([h]): .....

Brzdy

36. Spôsob zapojenia bŕzd prípojného vozidla mechanický/elektrický/pneumatický/hydraulický ([1])

Karoséria

38. Kód karosérie ([i]): .....

40. Farba vozidla ([j]): .....

41. Počet a usporiadanie dverí: .....

42. Počet miest na sedenie (vrátane sedadla pre vodiča) ([k]): .....

42.1. Sedadlo(-á) určené na používanie, len keď vozidlo stojí: .....

42.3. Počet miest prístupných pre osoby na vozíku: .....

Environmentálne vlastnosti

46. Hladina zvuku

Stacionárna: ..... dB(A) pri otáčkach motora: ..... min^{-1}

Za jazdy: ..... dB(A)

47. Úroveň výfukových emisií ([l]): Euro .....

48. Výfukové emisie ([m]):

Číslo uplatňovaného základného regulačného aktu a posledného regulačného aktu, ktorý ho mení a dopĺňa: .....

1.1. skúšobný postup: typ I alebo ESC ([1])

CO: ..... HC: ..... NO_x: ..... HC + NO_x: ..... T-uhé častice:

Opacita dymu (ELR): ..... (m^{-1})

1.2. skúšobný postup: typ I [Euro 5 alebo 6 ([1])]

CO: ..... THC: ..... NMHC: ..... NO_x: ..... T-HC + NO_x: Tuhé častice (hmotnosť): .....
Tuhé častice (množstvo): .....

2. skúšobný postup: ETC (ak sa uplatňuje)

CO: ..... NO_x: ..... NMHC: ..... THC: ..... C-H_4: ..... Tuhé častice: .....

48.1. Korigovaná hodnota koeficientu absorpcie dymu: ..... (m^{-1})

▼M4

49. CO_2/spotreba paliva/spotreba elektrickej energie ([m]):

1. všetky hnacie sústavy okrem výlučne elektrických vozidiel

	CO_2 Emisie	Spotreba paliva
V meste:	..... g/km	..... l/100 km/m^3/100 km ([1])
Mimo mesta:	..... g/km	..... l/100 km/m^3/100 km ([1])
Kombinovaná:	..... g/km	..... l/100 km/m^3/100 km ([1])
Podmienky vážené, kombinované	..... g/km	..... l/100 km

2. výlučne elektrické vozidlá a OVC hybridné elektrické vozidlá

Spotreba elektrickej energie [vážená, kominovaná([1])] ..... Wh/km

Dojazd ..... km

▼M16

3. vozidlo vybavené ekologickou inováciou, resp. inováciami: áno/nie ([1])

3.1. všeobecný kód ekologickej inovácie, resp. inovácií ([p1]):

3.2. celková úspora emisií CO_2 z ekologickej inovácie, resp. inovácií ([p2]) (zopakujte pri každom skúšanom referenčnom palive)

▼M4

Rôzne

51. Vozidlá na špeciálne účely: určenie v súlade s oddielom 5 prílohy II: .....

52. Poznámky ([n]): .....

▼M4

STRANA 2

KATEGÓRIA VOZIDLA M_2

(dokončené a dokončované vozidlá)

Strana 2

Všeobecné konštrukčné charakteristiky

1. Počet náprav: ..... a kolies: .....

1.1. Počet a umiestnenie náprav so zdvojenými kolesami: .....

2. Riaditeľné nápravy (počet, umiestnenie) .....

3. Hnacie nápravy (počet, umiestnenie, prepojenie): ....

Hlavné rozmery

4. Rázvor (°): ..... mm

4.1. Vzdialenosť náprav: 1-2: … mm 2-3: … mm 3-4: … mm

5. DĺŽKa: ..... mm

6. Šírka: ..... mm

7. Výška: ..... mm

9. Vzdialenosť medzi prednou časťou motorového vozidla a stredom spojovacieho zariadenia: ..... mm

12. Zadný previs: ..... mm

Hmotnosti

▼M15

13. Hmotnosť v pohotovostnom stave: ..... kg

▼M4

13.1. Rozloženie tejto hmotnosti medzi nápravy: 1. ..... kg 2. ..... kg 3. ..... kg atď

▼M15

13.2. Skutočná hmotnosť vozidla: ..... kg

▼M4

16. Technicky prípustné maximálne hmotnosti

16.1. Technicky prípustná maximálna hmotnosť v naloženom stave: ..... kg

16.2. Technicky prípustná hmotnosť na každú nápravu: 1. ..... kg 2. ..... kg 3. ..... kg atď.

16.3. Technicky prípustná hmotnosť na každú skupinu náprav: 1. ..... kg 2. ..... kg 3. ..... kg atď.

16.4. Technicky prípustná maximálna hmotnosť jazdnej súpravy: ..... kg

17. Určené evidenčné/prevádzkové maximálne prípustné hmotnosti vo vnútroštátnej/medzinárodnej cestnej doprave ([1])([o])

17.1. Určená evidenčná/prevádzková maximálna prípustná hmotnosť v naloženom stave: ..... kg

17.2. Určená evidenčná/prevádzková maximálna prípustná hmotnosť na každú nápravu: 1. ..... kg 2. ..... kg 3. ..... kg

17.3. Určená evidenčná/prevádzková maximálna prípustná hmotnosť na každú skupinu náprav: 1. ..... kg 2. ..... kg 3. ..... kg

▼M4

17.4. Určená evidenčná/prevádzková maximálna prípustná hmotnosť jazdnej súpravy: ..... kg

18. Technicky prípustná maximálna hmotnosť ťahaného vozidla v prípade:

18.1. ojového prívesu: ..... kg

18.2. návesu: ..... kg

18.3. prívesu so stredovou nápravou: ..... kg

18.4. nebrzdeného prípojného vozidla: ..... kg

19. Technicky prípustná maximálna statická hmotnosť v bode spojenia: ..... kg

Hnacia jednotka

20. Výrobca motora: .....

21. Kód motora podľa výrobcu vyznačený na motore: .....

22. Princíp činnosti: .....

23. Výlučne elektrický: áno/nie ([1])

23.1. Hybridné (elektrické) vozidlo: áno/nie ([1])

24. Počet a usporiadanie valcov: .....

25. Objem valcov motora: ..... cm^3

26. Palivo: motorová nafta/benzín/LPG/NG – biometán/etanol/bionafta/vodík ([1])

26.1. Jednopalivové/dvojpalivové/viacpalivové (flex fuel) ([1])

27. Maximálny čistý výkon ([g]): ..... kW pri ..... min^{-1} alebo maximálny trvalý menovitý výkon (elektrický motor) ..... kW ([1])

28. Prevodovka (typ): .....

Maximálna rýchlosť

29. Maximálna rýchlosť: ..... km/h

Nápravy a zavesenie

30. Rozchod nápravy (náprav): 1. ..... mm 2. ..... mm 3. ..... mm

33. Hnacia náprava, resp. nápravy s pneumatickým pružením alebo rovnocenným pružením: áno/nie ([1])

35. Kombinácia pneumatika/koleso ([h]): .....

Brzdy

36. Spôsob zapojenia bŕzd prípojného vozidla mechanický/elektrický/pneumatický/hydraulický ([1])

37. Tlak v napájaní brzdového systému prípojného vozidla: ..... bar

Karoséria

38. Kód karosérie ([i]): .....

39. Trieda vozidla: trieda I/trieda II/trieda III/trieda A/trieda B ([1])

41. Počet a usporiadanie dverí: .....

▼M4

42. Počet miest na sedenie (vrátane sedadla pre vodiča) ([k]): .....

42.1. Sedadlo(-á) určené na používanie, len keď vozidlo stojí: .....

42.3. Počet miest prístupných pre osoby na vozíku: .....

43. Počet miest na státie: .....

Spojovacie zariadenie

44. Číslo schválenia alebo schvaľovacia značka spojovacieho zariadenia (ak je namontované): .....

45.1. Charakteristické hodnoty ([1]): D: …/ V: …/ S: …/ U: …

Environmentálne vlastnosti

46. Hladina zvuku

Stacionárna: ..... dB(A) pri otáčkach motora: ..... min^{-1}

Za jazdy: ..... dB(A)

47. Úroveň výfukových emisií ([l]): Euro .....

48. Výfukové emisie ([m]):

Číslo uplatňovaného základného regulačného aktu a posledného regulačného aktu, ktorý ho mení a dopĺňa: .....

1.1. skúšobný postup: typ I alebo ESC ([1])

CO: ..... HC: ..... NO_x: ..... HC + NO_x: .....
Tuhé častice: .....

Opacita dymu (ELR): ..... (m^{-1})

1.2. skúšobný postup: typ I [Euro 5 alebo 6 ([1])]

CO: ..... THC: ..... NMHC: ..... NO_x: .....
THC + NO_x: ..... Tuhé častice (hmotnosť): .....
Tuhé častice (množstvo): ....

2. skúšobný postup: ETC (ak sa uplatňuje)

CO: ..... NO_x: ..... NMHC: ..... THC: .....
CH_4: ..... Tuhé častice: .....

48.1. Korigovaná hodnota koeficientu absorpcie dymu: ..... (m^{-1})

Rôzne

51. Vozidlá na špeciálne účely: určenie v súlade s oddielom 5 prílohy II: .....

52. Poznámky ([n]): .....

▼M4

STRANA 2

KATEGÓRIA VOZIDLA M_3

(dokončené a dokončované vozidlá)

Strana 2

Všeobecné konštrukčné charakteristiky

1. Počet náprav: ..... a kolies: .....

1.1. Počet a umiestnenie náprav so zdvojenými kolesami: .....

2. Riaditeľné nápravy (počet, umiestnenie): .....

3. Hnacie nápravy (počet, umiestnenie, prepojenie): ....

Hlavné rozmery

4. Rázvor (°): ..... mm

4.1. Vzdialenosť náprav: 1-2: … mm 2-3: … mm 3-4: … mm

5. Dĺžka: ..... mm

6. Šírka: ..... mm

7. Výška: ..... mm

9. Vzdialenosť medzi prednou časťou motorového vozidla a stredom spojovacieho zariadenia: ..... mm

12. Zadný previs: ..... mm

Hmotnosti

▼M15

13. Hmotnosť v pohotovostnom stave: ..... kg

▼M4

13.1. Rozloženie tejto hmotnosti medzi nápravy: 1. ..... kg 2. ..... kg 3. ..... kg atď.

▼M15

13.2. Skutočná hmotnosť vozidla: ..... kg

▼M4

16. Technicky prípustné maximálne hmotnosti

16.1. Technicky prípustná maximálna hmotnosť v naloženom stave: ..... kg

16.2. Technicky prípustná hmotnosť na každú nápravu: 1. ..... kg 2. ..... kg 3. ..... kg atď.

16.3. Technicky prípustná hmotnosť na každú skupinu náprav: 1. ..... kg

2. ..... kg 3. .....

16.4. Technicky prípustná maximálna hmotnosť jazdnej súpravy: ..... kg

17. Určené evidenčné/prevádzkové maximálne prípustné hmotnosti vo vnútroštátnej/medzinárodnej cestnej doprave ([1])(°)

17.1. Určená evidenčná/prevádzková maximálna prípustná hmotnosť v naloženom stave: ..... kg

17.2. Určená evidenčná/prevádzková maximálna prípustná hmotnosť na každú nápravu: 1. ..... kg 2. ..... kg 3. ..... kg

17.3. Určená evidenčná/prevádzková maximálna prípustná hmotnosť na každú skupinu náprav: 1. ..... kg 2. ..... kg 3. ..... kg

▼M4

17.4. Určená evidenčná/prevádzková maximálna prípustná hmotnosť jazdnej súpravy: ..... kg

18. Technicky prípustná maximálna hmotnosť ťahaného vozidla v prípade:

18.1. ojového prívesu: ..... kg

18.3. prívesu so stredovou nápravou: ..... kg

18.4. nebrzdeného prípojného vozidla: ..... kg

19. Technicky prípustná maximálna statická hmotnosť v bode spojenia: .... kg

Hnacia jednotka

20. Výrobca motora: .....

21. Kód motora podľa výrobcu vyznačený na motore: .....

22. Princíp činnosti: .....

23. Výlučne elektrický: áno/nie ([1])

23.1. Hybridné (elektrické) vozidlo: áno/nie ([1])

24. Počet a usporiadanie valcov: .....

25. Objem valcov motora: ..... cm^3

26. Palivo: motorová nafta/benzín/LPG/NG – biometán/etanol/bion afta/vodík ([1])

26.1. Jednopalivové/dvojpalivové/viacpalivové (flex fuel) ([1])

27. Maximálny čistý výkon ([g]): ..... kW pri ..... min^{-1} alebo maximálny trvalý menovitý výkon (elektrický motor)..... kW ([1])

28. Prevodovka (typ): .....

Maximálna rýchlosť

29. Maximálna rýchlosť: ..... km/h

Nápravy a zavesenie

30.1. Rozchod každej riaditeľnej nápravy: ..... mm

30.2. Rozchod všetkých ostatných náprav: ..... mm

32. Umiestnenie nápravy, resp. náprav s premiestniteľným zaťažením: .....

33. Hnacia náprava, resp. nápravy s pneumatickým pružením alebo rovnocenným pružením: áno/nie ([1])

35. Kombinácia pneumatika/koleso ([h]): .....

Brzdy

36. Spôsob zapojenia bŕzd prípojného vozidla mechanický/elektrický/ pneumatický/hydraulickýc ([1])

37. Tlak v napájaní brzdového systému prípojného vozidla: ..... bar

Karosériak

38. Kód karosérie ([i]): .....

39. Trieda vozidla: trieda I/trieda II/trieda III/trieda A/trieda B ([1])

41. Počet a usporiadanie dverí: .....

▼M4

42. Počet miest na sedenie (vrátane sedadla pre vodiča) ([k]): .....

42.1. Sedadlo(-á) určené na používanie, len keď vozidlo stojí: .....

42.2. Počet sedadiel pre cestujúcich: ..... (dolné podlažie) ..... (horné podlažie) (vrátane vodiča)

42.3. Počet miest prístupných pre osoby na vozíku: .....

43. Počet miest na státie: .....

Spojovacie zariadenie

44. Číslo schválenia alebo schvaľovacia značka spojovacieho zariadenia (ak je namontované): .....

45.1. Charakteristické hodnoty ([1]): D: …/ V: …/ S: …/ U: …

Environmentálne vlastnosti

46. Hladina zvukul

Stacionárna: ..... dB(A) pri otáčkach motora: ..... min^{-1}

Za jazdy ..... dB(A)

47. Úroveň výfukových emisií ([l]): Euro .....

48. Výfukové emisie ([m]):

Číslo uplatňovaného základného regulačného aktu a posledného regulačného aktu, ktorý ho mení a dopĺňa: .....

1. skúšobný postup: typ I alebo ESC ([1])

CO: ..... HC: ..... NO_x: ..... HC + NO_x: .....
Tuhé častice: .....

Opacita dymu (ELR): ..... (m^{-1})

2. skúšobný postup: ETC (ak sa uplatňuje)

CO: ..... NO_x: ..... NMHC: ..... THC: .....
CH_4: ..... Tuhé častice: .....

48.1. Korigovaná hodnota koeficientu absorpcie dymu: ..... (m^{-1})

Rôzne

51. Vozidlá na špeciálne účely: určenie v súlade s oddielom 5 prílohy II: .....

52. Poznámky ([n]): .....

▼M4

STRANA 2

KATEGÓRIA VOZIDLA N_1

(dokončené a dokončované vozidlá)

Strana 2

Všeobecné konštrukčné charakteristiky

1. Počet náprav: ..... a kolies: .....

1.1. Počet a umiestnenie náprav so zdvojenými kolesami: .....

3. Hnacie nápravy (počet, umiestnenie, prepojenie): ....

Hlavné rozmery

4. Rázvor (°): ..... mm

4.1. Vzdialenosť náprav: 1-2: … mm 2-3: … mm 3-4: … mm

5. Dĺžka: ..... mm

6. Šírka: ..... mm

7. Výška: ..... mm

8. Zaťaženie točnice pre návesový ťahač (najväčšie a najmenšie): ..... mm

9. Vzdialenosť medzi prednou časťou motorového vozidla a stredom spojovacieho zariadenia: ..... mm

11. Dĺžka ložnej plochy: ..... mm

Hmotnosti

▼M15

13. Hmotnosť v pohotovostnom stave: ..... kg

▼M4

13.1. Rozloženie tejto hmotnosti medzi nápravy: 1. ..... kg 2. ..... kg 3. ..... kg.

▼M15

13.2. Skutočná hmotnosť vozidla: ..... kg

▼M4

16. Technicky prípustné maximálne hmotnosti

16.1. Technicky prípustná maximálna hmotnosť v naloženom stave: ..... kg

16.2. Technicky prípustná hmotnosť na každú nápravu: 1. ..... kg 2. ..... kg 3. ..... kg atď.

16.4. Technicky prípustná maximálna hmotnosť jazdnej súpravy: ..... kg

18. Technicky prípustná maximálna hmotnosť ťahaného vozidla v prípade:

18.1. ojového prívesu: ..... kg

18.2. návesu: ..... kg

18.3. prívesu so stredovou nápravou: ..... kg

18.4. nebrzdeného prípojného vozidla: ..... kg

19. Technicky prípustná maximálna statická hmotnosť v bode spojenia: ..... kg

▼M4

Hnacia jednotka

20. Výrobca motora: .....

21. Kód motora podľa výrobcu vyznačený na motore: .....

22. Princíp činnosti: .....

23. Výlučne elektrický: áno/nie ([1])

23.1. Hybridné (elektrické) vozidlo: áno/nie ([1])

24. Počet a usporiadanie valcov: .....

25. Objem valcov motora: ..... cm^3

26. Palivo: motorová nafta/benzín/LPG/NG – biometán/etanol/bion afta/vodík ([1])

26.1. Jednopalivové/dvojpalivové/viacpalivové (flex fuel) ([1])

27. Maximálny čistý výkon ([g]): ..... kW min ..... min^{-1} alebo maximálny trvalý menovitý výkon (elektrický motor) ..... kW ([1])

28. Prevodovka (typ): .....

Maximálna rýchlosť

29. Maximálna rýchlosť: ..... km/h

Nápravy a zavesenie

30. Rozchod nápravy (náprav): 1. ..... mm 2. ..... mm 3. ..... mm

35. Kombinácia pneumatika/koleso ([h]): .....

Brzdy

36. Spôsob zapojenia bŕzd prípojného vozidla mechanický/elek trický/pneumatický/hydraulický ([1])

37. Tlak v napájaní brzdového systému prípojného vozidla: ..... bar

Karoséria

38. Kód karosérie ([i]): .....

40. Farba vozidla ([j]): .....

41. Počet a usporiadanie dverí: .....

42. Počet miest na sedenie (vrátane sedadla pre vodiča) ([k]): .....

Spojovacie zariadenie

44. Číslo schválenia alebo schvaľovacia značka spojovacieho zariadenia (ak je namontované): .....

45.1. Charakteristické hodnoty ([1]): D: …/ V: …/ S: …/ U: …

▼M4

Environmentálne vlastnosti

46. Hladina zvukuSound level

Stacionárna: ..... dB(A) pri otáčkach motora: ..... min^{-1}

Za jazdy: ..... dB(A)

47. Úroveň výfukových emisií ([l]): Euro .....

48. Výfukové emisie ([m]):

Číslo uplatňovaného základného regulačného aktu a posledného regulačného aktu, ktorý ho mení a dopĺňa: .....

1.1. skúšobný postup: typ I alebo ESC ([1])

CO: ..... HC: ..... NO_x: ..... HC + NO_x: .....
Tuhé častice: .....

Opacita dymu (ELR): ..... (m^{-1})

1.2. skúšobný postup: typ I [Euro 5 alebo 6 ([1])]

CO: ..... THC: ..... NMHC: ..... NO_x: .....
THC + NO_x: ..... Tuhé častice (hmotnosť): .....
Tuhé častice (množstvo): .....

2. skúšobný postup: ETC (ak sa uplatňuje)

CO: ..... NO_x: ..... NMHC: ..... THC: .....
CH_4: ..... Tuhé častice: .....

48.1. Korigovaná hodnota koeficientu absorpcie dymu: ..... (m^{-1})

49. Emisie CO_2/spotreba paliva/spotreba elektrickej energie ([m]):

1. všetky hnacie sústavy okrem výlučne elektrických vozidiel

	Emisie CO_2	Spotreba paliva
V meste:	..... g/km	..... l/100 km/m^3/100 km ([1])
Mimo mesta:	..... g/km	..... l/100 km/m^3/100 km ([1])
Kombinovaná:	..... g/km	..... l/100 km/m^3/100 km ([1])
Podmienky vážené, kombinované	..... g/km	..... l/100 km

2. výlučne elektrické vozidlá a OVC hybridné elektrické vozidlá

Spotreba elektrickej energie
[vážená, kominovaná ([1])] ..... Wh/km

Dojazd
..... km

Rôzne

50. Typovo schválené na základe konštrukčných požiadaviek na prepravu nebezpečného tovaru: áno/trieda(-y): ...../nie ([l]):

51. ozidlá na špeciálne účely: určenie v súlade s oddielom 5 prílohy II: .....

52. Poznámky ([n]): .....

▼M4

STRANA 2

KATEGÓRIA VOZIDLA N_2

(dokončené a dokončované vozidlá)

Strana 2

Všeobecné konštrukčné charakteristiky

1. Počet náprav: ..... a kolies: .....

1.1. Počet a umiestnenie náprav so zdvojenými kolesami: .....

2. Riaditeľné nápravy (počet, umiestnenie): .....

3. Hnacie nápravy (počet, umiestnenie, prepojenie): ....

Hlavné rozmery

4. Rázvor ([e]): ..... mm

4.1. Vzdialenosť náprav: 1-2: … mm 2-3: … mm 3-4: … mm

5. Dĺžka: ..... mm

6. Šírka: ..... mm

8. Zaťaženie točnice pre návesový ťahač (najväčšie a najmenšie): ..... mm

9. Vzdialenosť medzi prednou časťou motorového vozidla a stredom spojovacieho zariadenia: ..... mm

11. Dĺžka ložnej plochy: ..... mm

12. Zadný previs: ..... mm

Hmotnosti

▼M15

13. Hmotnosť v pohotovostnom stave: ..... kg

▼M4

13.1. Rozloženie tejto hmotnosti medzi nápravy: 1. ..... kg 2. ..... kg 3. ..... kg.

▼M15

13.2. Skutočná hmotnosť vozidla: ..... kg

▼M4

16. Technicky prípustné maximálne hmotnosti

16.1. Technicky prípustná maximálna hmotnosť v naloženom stave: ..... kg

16.2. Technicky prípustná hmotnosť na každú nápravu: 1. ..... kg 2. ..... kg 3. ..... kg atď.

16.3. Technicky prípustná hmotnosť na každú skupinu náprav: 1. ..... kg 2. ..... kg 3. .....

16.4. Technicky prípustná maximálna hmotnosť jazdnej súpravy: ..... kg

17. Určené evidenčné/prevádzkové maximálne prípustné hmotnosti vo vnútroštátnej/medzinárodnej cestnej doprave ([1]) ([o])

17.1. Určená evidenčná/prevádzková maximálna prípustná hmotnosť v naloženom stave: ..... kg

17.2. Určená evidenčná/prevádzková maximálna prípustná hmotnosť na každú nápravu: 1. ..... kg 2. ..... kg 3. ..... kg

▼M4

17.3. Určená evidenčná/prevádzková maximálna prípustná hmotnosť na každú skupinu náprav: 1. ..... kg 2. ..... kg 3. ..... kg

17.4. Určená evidenčná/prevádzková maximálna prípustná hmotnosť jazdnej súpravy: ..... kg

18. Technicky prípustná maximálna hmotnosť ťahaného vozidla v prípade:

18.1. ojového prívesu: ..... kg

18.2. návesu: ..... kg

18.3. prívesu so stredovou nápravou: ..... kg

18.4. nebrzdeného prípojného vozidla: ..... kg

19. Technicky prípustná maximálna statická hmotnosť v bode spojenia: ..... kg

Hnacia jednotka

20. Výrobca motora: .....

21. Kód motora podľa výrobcu vyznačený na motore: .....

22. Princíp činnosti: .....

23. Výlučne elektrický: áno/nie ([1])

23.1. Hybridné (elektrické) vozidlo: áno/nie ([1])

24. Počet a usporiadanie valcov: .....

25. Objem valcov motora: ..... cm^3

26. Palivo: motorová nafta/benzín/LPG/NG – biometán/etanol/bion afta/vodík ([1])

26.1. Jednopalivové/dvojpalivové/viacpalivové (flex fuel) ([1])

27. Maximálny čistý výkon ([g]): ..... kW pri ..... min^{-1} alebo maximálny trvalý menovitý výkon (elektrický motor) ..... kW ([1])

28. Prevodovka (typ): .....

Maximálna rýchlosť

29. Maximálna rýchlosť: ..... km/h

Nápravy a zavesenie

▼M12

31. Umiestnenie zdvíhateľnej nápravy, resp. náprav: .....

▼M4

32. Umiestnenie nápravy, resp. náprav s premiestniteľným zaťažením: .....

33. Hnacia náprava, resp. nápravy s pneumatickým pružením alebo rovnocenným pružením: áno/nie ([1])

35. Kombinácia pneumatika/koleso ([h]): .....

Brzdy

36. Spôsob zapojenia bŕzd prípojného vozidla mechanický/elek trický/pneumatický/hydraulický ([1])

37. Tlak v napájaní brzdového systému prípojného vozidla: ..... bar

▼M4

Karoséria

38. Kód karosérie ([i]): .....

41. Počet a usporiadanie dverí: .....

42. Počet miest na sedenie (vrátane sedadla pre vodiča) ([k]): .....

Spojovacie zariadenie

44. Číslo schválenia alebo schvaľovacia značka spojovacieho zariadenia (ak je namontované): .....

45.1. Charakteristické hodnoty ([1]): D: …/ V: …/ S: …/ U: …

Environmentálne vlastnosti

46. Hladina zvuku

Stacionárna: ..... dB(A) pri otáčkach motora: ..... min^{-1}

Za jazdy: ..... dB(A)

47. Úroveň výfukových emisií ([l]): Euro .....

48. Výfukové emisie ([m]):

Číslo uplatňovaného základného regulačného aktu a posledného regulačného aktu, ktorý ho mení a dopĺňa: .....

1.1. skúšobný postup: typ I alebo ESC ([1])

CO: ..... HC: ..... NO_x: ..... HC + NO_x: .....

Tuhé častice: .....

Opacita dymu (ELR): ..... (m^{-1})

1.2. skúšobný postup: typ I [Euro 5 alebo 6 ([1])]

CO: ..... THC: ..... NMHC: ..... NO_x: ..... THC + NO_x: .....

Tuhé častice (hmotnosť): ..... Tuhé častice (množstvo): .....

2. skúšobný postup: ETC (ak sa uplatňuje)

CO: ..... NO_x: ..... NMHC: ..... THC: ..... CH_4: ..... Tuhé častice: .....

48.1. Korigovaná hodnota koeficientu absorpcie dymu: ..... (m^{-1})

Rôzne

50. Typovo schválené na základe konštrukčných požiadaviek na prepravu nebezpečného tovaru: áno/trieda(-y): ...../nie ([l]):

51. Vozidlá na špeciálne účely: určenie v súlade s oddielom 5 prílohy II: .....

52. Poznámky ([n]): .....

▼M4

STRANA 2

KATEGÓRIA VOZIDLA N_3

(dokončené a dokončované vozidlá)

Strana 2

Všeobecné konštrukčné charakteristiky

1. Počet náprav: ..... a kolies: .....

1.1. Počet a umiestnenie náprav so zdvojenými kolesami: .....

2. Riaditeľné nápravy (počet, umiestnenie): .....

3. Hnacie nápravy (počet, umiestnenie, prepojenie): ....

Hlavné rozmery

4. Rázvor ([e]): ..... mm

4.1. Vzdialenosť náprav 1-2: … mm 2-3: … mm 3-4: … mm

5. Dĺžka: ..... mm

6. Šírka: ..... mm

8. Zaťaženie točnice pre návesový ťahač (najväčšie a najmenšie): ..... mm

9. Vzdialenosť medzi prednou časťou motorového vozidla a stredom spojovacieho zariadenia: ..... mm

11. Dĺžka ložnej plochy: ..... mm

12. Zadný previs: ..... mm

Hmotnosti

▼M15

13. Hmotnosť v pohotovostnom stave: ..... kg

▼M4

13.1. Hmotnosť vozidla v prevádzkovom stave: 1. ..... kg
2. ..... kg 3. ..... kg

▼M15

13.2. Skutočná hmotnosť vozidla: ..... kg

▼M4

16. Technicky prípustné maximálne hmotnosti

16.1. Technicky prípustná maximálna hmotnosť v naloženom stave: ..... kg

16.2. Technicky prípustná hmotnosť na každú nápravu: 1. ..... kg
2. ..... kg 3. ..... kg atď.

16.3. Technicky prípustná hmotnosť na každú skupinu náprav: 1. ..... kg
2. ..... kg 3. .....

16.4. Technicky prípustná maximálna hmotnosť jazdnej súpravy: ..... kg

17. Určené evidenčné/prevádzkové maximálne prípustné hmotnosti vo vnútroštátnej/medzinárodnej cestnej doprave ([1]) ([o])

17.1. Určená evidenčná/prevádzková maximálna prípustná hmotnosť v naloženom stave: ..... kg

17.2. Určená evidenčná/prevádzková maximálna prípustná hmotnosť na každú nápravu: 1. ..... kg 2. ..... kg 3. ..... kg

▼M4

17.3. Určená evidenčná/prevádzková maximálna prípustná hmotnosť na každú skupinu náprav: 1. ..... kg 2. ..... kg 3. ..... kg

17.4. Určená evidenčná/prevádzková maximálna prípustná hmotnosť jazdnej súpravy: ..... kg

18. Technicky prípustná maximálna hmotnosť ťahaného vozidla v prípade:

18.1. ojového prívesu: ..... kg

18.2. návesu: ..... kg

18.3. prívesu so stredovou nápravou: ..... kg

18.4. nebrzdeného prípojného vozidla: ..... kg

19. Technicky prípustná maximálna statická hmotnosť v bode spojenia: ..... kg

Hnacia jednotka

20. Výrobca motora: .....

21. Kód motora podľa výrobcu vyznačený na motore: .....

22. Princíp činnosti: .....

23. Výlučne elektrický: áno/nie ([1])

23.1. Hybridné (elektrické) vozidlo: áno/nie ([1])

24. Počet a usporiadanie valcov: .....

25. Objem valcov motora: ..... cm^3

26. Palivo: motorová nafta/benzín/LPG/NG – biometán/etanol/bionafta/vodík ([1])

26.1. Jednopalivové/dvojpalivové/viacpalivové (flex fuel) ([1])

27. Maximálny čistý výkon ([g]): ..... kW pri ..... min^{-1} alebo maximálny trvalý menovitý výkon (elektrický motor) .... kW ([1])

28. Prevodovka (typ): .....

Maximálna rýchlosť

29. Maximálna rýchlosť: ..... km/h

Nápravy a zavesenie

▼M12

31. Umiestnenie zdvíhateľnej nápravy, resp. náprav: .....

▼M4

32. Umiestnenie nápravy, resp. náprav s premiestniteľným zaťažením: .....

33. Hnacia náprava, resp. nápravy s pneumatickým pružením alebo rovnocenným pružením: áno/nie ([1])

35. Kombinácia pneumatika/koleso ([h]): .....

Brzdy

36. pôsob zapojenia brzd prípojného vozidla mechanický/elek trický/pneumatický/hydraulickýS ([1])

37. Tlak v napájaní brzdového systému prípojného vozidla: ..... bar

▼M4

Karoséria

38. Kód karosérie ([i]): .....

41. Počet a usporiadanie dver: .....

42. Počet miest na sedenie (vrátane sedadla pre vodiča) ([k]): .....

Spojovacie zariadenie

44. Číslo schválenia alebo schvaľovacia značka spojovacieho zariadenia (ak je namontované): .....

45.1. Charakteristické hodnoty ([1]): D: …/ V: …/ S: …/ U: …

Environmentálne vlastnosti

46. Hladina zvuku

Stacionárna: ..... dB(A) pri otáčkach motora: ..... min^{-1}

Za jazdy: ..... dB(A)

47. Úroveň výfukových emisií ([l]): Euro .....

48. Výfukové emisie ([m]):

Číslo uplatňovaného základného regulačného aktu a posledného regulačného aktu, ktorý ho mení a dopĺňa: .....

1. skúšobný postup: typ I alebo ESC ([1])

CO: ..... HC: ..... NO_x: ..... HC + NO_x: .....
Tuhé častice: .....

Opacita dymu (ELR): ..... (m^{-1})

2. skúšobný postup: ETC (ak sa uplatňuje)

CO: ..... NO_x: ..... NMHC: ..... THC: .....
CH_4: ..... Tuhé častice:

48.1. Korigovaná hodnota koeficientu absorpcie dymu: ..... (m^{-1})

Korigovaná hodnota koeficientu absorpcie dymu

50. Typovo schválené na základe konštrukčných požiadaviek na prepravu nebezpečného tovaru: áno/trieda(-y): ...../nie ([l]):

51. Vozidlá na špeciálne účely: určenie v súlade s oddielom 5 prílohy II: ...

52. Poznámky ([n]): .....

▼M4

STRANA 2

KATEGÓRIE VOZIDIEL O_1 A O_2

(dokončené a dokončované vozidlá)

Strana 2

Všeobecné konštrukčné charakteristiky

1. Počet náprav: ..... a kolies: .....

1.1. Počet a umiestnenie náprav so zdvojenými kolesami: .....

Hlavné rozmery

4. Rázvor ([e]): ..... mm

4.1. Vzdialenosť náprav: 1-2: … mm 2-3: … mm 3-4: … mm

5. Dĺžka: ..... mm

6. Šírka: ..... mm

7. Výška: ..... mm

10. Vzdialenosť medzi prednou časťou motorového vozidla a stredom spojovacieho zariadenia: ..... mm

11. Dĺžka ložnej plochy: ..... mm

12. Zadný previs: ..... mm

Hmotnosti

▼M15

13. Hmotnosť v pohotovostnom stave: ..... kg

▼M4

13.1. Rozloženie tejto hmotnosti medzi nápravy: 1. ..... kg
2. ..... kg 3. ..... kg

▼M15

13.2. Skutočná hmotnosť vozidla: ..... kg

▼M4

16. Technicky prípustné maximálne hmotnosti

16.1. Technicky prípustná maximálna hmotnosť v naloženom stave: ..... kg

16.2. Technicky prípustná hmotnosť na každú nápravu: 1. ..... kg
2. ..... kg 3. ..... kg atď.

16.3. Technicky prípustná hmotnosť na každú skupinu náprav: 1. ..... kg
2. ..... kg 3. ..... kg atď.

19. Technicky prípustná maximálna statická hmotnosť v bode spojenia v prípade návesu alebo prívesu so stredovou nápravou: ..... kg

Maximálna rýchlosť

29. Maximálna rýchlosť: ..... km/h

Nápravy a zavesenie

30.1. Rozchod každej riaditeľnej nápravy: ..... mm

▼M4

30.2. Rozchod všetkých ostatných náprav: ..... mm

▼M12

31. Umiestnenie zdvíhateľnej nápravy, resp. náprav: .....

▼M4

32. Umiestnenie nápravy, resp. náprav s premiestniteľným zaťažením: .....

34. Nápravy s pneumatickým alebo rovnocenným pružením: áno/nie ([1])

35. Kombinácia pneumatika/koleso ([h]): .....

Brzdy

36. Spôsob zapojenia bŕzd prípojného vozidla mechanický/elek trický/pneumatický/hydraulický ([1])

Karoséria

38. Kód karosérie ([i]): .....

Spojovacie zariadenie

44. Číslo schválenia alebo schvaľovacia značka spojovacieho zariadenia (ak je namontované): .....

45.1. Charakteristické hodnoty ([1]): D: …/ V: …/ S: …/ U: …

Rôzne

50. Typovo schválené na základe konštrukčných požiadaviek na prepravu nebezpečného tovaru: áno/trieda(-y): ...../no ([1]):

51. Vozidlá na špeciálne účely: určenie v súlade s oddielom 5 prílohy II: .....

52. Poznámky ([n]): .....

▼M4

STRANA 2

KATEGÓRIE VOZIDIEL O_3 A O_4

(dokončené a dokončované vozidlá)

Strana 2

Všeobecné konštrukčné charakteristiky

1. Počet náprav: ..... a kolies: .....

1.1. Počet a umiestnenie náprav so zdvojenými kolesami: .....

2. Riaditeľné nápravy (počet, umiestnenie): .....

Hlavné rozmery

4. Rázvor (°): ..... mm

4.1. Vzdialenosť náprav: 1-2: … mm 2-3: … mm 3-4: … mm

5. Dĺžka: ..... mm

6. Šírka: ..... mm

7. Výška: ..... mm

10. Vzdialenosť medzi prednou časťou motorového vozidla a stredom spojovacieho zariadenia: ..... mm

11. Dĺžka ložnej plochy: ..... mm

12. Zadný previs: ..... mm

Hmotnosti

▼M15

13. Hmotnosť v pohotovostnom stave: ..... kg

▼M4

13.1. Rozloženie tejto hmotnosti medzi nápravy: 1. ..... kg
2. ..... kg 3. ..... kg

16. Technicky prípustné maximálne hmotnosti

16.1. Technicky prípustná maximálna hmotnosť v naloženom stave: ..... kg

16.2. Technicky prípustná hmotnosť na každú nápravu: 1. ..... kg
2. ..... kg 3. ..... kg atď.

16.3. Technicky prípustná hmotnosť na každú skupinu náprav: 1. ..... kg
2. ..... kg 3. .....

17. Zamýšľané evidenčné/prevádzkové maximálne prípustné hmotnosti vo vnútroštátnej/medzinárodnej cestnej doprave ([1]) (°)

17.1. Určená evidenčná/prevádzková maximálna prípustná hmotnosť v naloženom stave: ..... kg

17.2. Určená evidenčná/prevádzková maximálna prípustná hmotnosť na každú nápravu: 1. ..... kg 2. ..... kg 3. ..... kg

17.3. Určená evidenčná/prevádzková maximálna prípustná hmotnosť na každú skupinu náprav: 1. ..... kg 2. ..... kg 3. ..... kg

▼M4

19. Technicky prípustná maximálna statická hmotnosť v bode spojenia v prípade návesu alebo prívesu so stredovou nápravou: ..... kg

Maximálna rýchlosť

29. Maximálna rýchlosť: ..... km/h

Nápravy a zavesenie

▼M12

31. Umiestnenie zdvíhateľnej nápravy, resp. náprav: .....

▼M4

32. Umiestnenie nápravy, resp. náprav s premiestniteľným zaťažením: .....

34. Nápravy s pneumatickým alebo rovnocenným pružením: áno/nie ([1])

35. Kombinácia pneumatika/koleso ([h]): .....

Brzdy

36. Spôsob zapojenia bŕzd prípojného vozidla mechanický/elek trický/pneumatický/hydraulický ([1])

Karoséria

38. Kód karosérie ([i]): .....

Spojovacie zariadenie

44. Číslo schválenia alebo schvaľovacia značka spojovacieho zariadenia (ak je namontované): .....

45.1. Charakteristické hodnoty ([1]): D: …/ V: …/ S: …/ U: …

Rôzne

50. Typovo schválené na základe konštrukčných požiadaviek na prepravu nebezpečného tovaru: áno/trieda(-y): ...../nie ([l]):

51. Vozidlá na špeciálne účely: určenie v súlade s oddielom 5 prílohy II: .....

52. Poznámky ([n]): .....

▼M4

ČASŤ II

NEDOKONČENÉ VOZIDLÁ

VZOR C1 – STRANA 1

NEDOKONČENÉ VOZIDLÁ

OSVEDČENIE ES O ZHODE

Strana 1

Podpísaný [..... (*elé meno a pracovná funkcia*)] týmto osvedčujem, že vozidlo:

0.1. Značka (obchodný názov výrobcu): .....

0.2. Typ: .....

Variant ([a]): .....

Verzia ([a]): .....

0.2.1. Obchodný názov: .....

0.4. Kategória vozidla: .....

▼M15

0.5. Názov spoločnosti a adresa výrobcu: .....

▼M4

0.6. Umiestnenie a spôsob pripevnenia povinných štítkov: .....

Umiestnenie identifikačného čísla vozidla: .....

0.9. Meno a adresa zástupcu výrobcu (ak je ustanovený): .....

0.10. Identifikačné číslo vozidla: .....

zo všetkých hľadísk zodpovedá typu opísanému v schválení (.... *číslo typového schválenia vrátane čísla rozšírenia*) vydanom dňa (..... *dátum vydania*) a

nemôže byť trvale zapísané do evidencie bez ďalšieho schválenia.

(Miesto) (Dátum): ... (Podpis): .....

▼M4

VZOR C2 – STRANA 1

NEDOKONČENÉ VOZIDLÁ TYPOVO SCHVAĽOVANÉ V MALÝCH SÉRIÁCH

[Rok]	[poradové číslo]

OSVEDČENIE ES O ZHODE

Strana 1

Podpísaný [..... (c*elé meno a pracovná funkcia*)] týmto osvedčujem, že vozidlo:

0.1. Značka (obchodný názov výrobcu): .....

0.2. Typ: .....

Variant ([a]): .....

Verzia ([a]): .....

0.2.1. Obchodný názov: .....

0.4. Kategória vozidla: .....

▼M15

0.5. Názov spoločnosti a adresa výrobcu: .....

▼M4

0.6. Umiestnenie a spôsob pripevnenia povinných štítkov: .....

Umiestnenie identifikačného čísla vozidla: .....

0.9. Meno a adresa zástupcu výrobcu (ak je ustanovený): .....

0.10. Identifikačné číslo vozidla: .....

zo všetkých hľadísk zodpovedá typu opísanému v schválení (.... *číslo typového schválenia vrátane čísla rozšírenia*) vydanom dňa (..... *dátum vydania*) a

nemôže byť trvale zapísané do evidencie bez ďalšieho schválenia.

(Miesto) (Dátum): ... (Podpis): .....

▼M4

STRANA 2

KATEGÓRIA VOZIDLA M_1

(nedokončené vozidlá)

Strana 2

Všeobecné konštrukčné charakteristiky

1. Počet náprav: ..... a kolies: .....

3. Hnacie nápravy (počet, umiestnenie, prepojenie): ....

Hlavné rozmery

4. Rázvor ([e]): ..... mm

4.1. Vzdialenosť náprav: 1-2: … mm 2-3: … mm 3-4: … mm

5.1. Maximálna prípustná dĺžka: ..... mm

6.1. Maximálna prípustná šírka: ..... mm

7.1. Maximálna prípustná dĺžka

12.1. Maximálne prípustný zadný previs

Hmotnosti

▼M15

13.2. Hmotnosť v pohotovostnom stave: ..... kg

14. Skutočná hmotnosť vozidla: ..... kg

▼M4

14.1. Rozloženie tejto hmotnosti medzi nápravy: 1. ..... kg
2. ..... kg 3. ..... kg

15. Najnižšia hmotnosť vozidla po dokončení: ..... kg

15.1. Rozloženie tejto hmotnosti medzi nápravy: 1. ..... kg
2. ..... kg 3. ..... kg

16. Technicky prípustné maximálne hmotnosti

16.1. Technicky prípustná maximálna hmotnosť v naloženom stave: ..... kg

16.2. Technicky prípustná hmotnosť na každú nápravu: 1. ..... kg
2. ..... kg 3. ..... kg atď.

16.4. Technicky prípustná maximálna hmotnosť jazdnej súpravy: ..... kg

18. Technicky prípustná maximálna hmotnosť ťahaného vozidla v prípade:

18.1. ojového prívesu: ..... kg

18.3. prívesu so stredovou nápravou: ..... kg

18.4. nebrzdeného prípojného vozidla: ..... kg

19. Technicky prípustná maximálna statická hmotnosť v bode spojenia: ..... kg

▼M4

Hnacia jednotka

20. Výrobca motora: .....

21. Kód motora podľa výrobcu vyznačený na motore: .....

22. Princíp činnosti: .....

23. Výlučne elektrický: áno/nie ([1])

23.1. Hybridné (elektrické) vozidlo: áno/nie ([1])

24. Počet a usporiadanie valcov: .....

25. Objem valcov motora: ..... cm^3

26. Palivo: motorová nafta/benzín/LPG/NG – biometán/etanol/bionafta/vodík ([1])

26.1. Jednopalivové/dvojpalivové/viacpalivové (flex fuel) ([1])

27. Maximálny čistý výkon ([g]): ..... kW pri ..... min^{-1} alebo maximálny trvalý menovitý výkon (elektrický motor) ..... kW ([1])

Maximálna rýchlosť

29. Maximálna rýchlosť: ..... km/h

Nápravy a zavesenie

30. Rozchod nápravy(-av): 1. ..... mm 2. ..... mm 3. ..... mm

35. Kombinácia pneumatika/koleso ([h]): .....

Brzdy

36. Spôsob zapojenia bŕzd prípojného vozidla mechanický/elektrický/pneumatický/hydraulický ([1])

Karoséria

41. Počet a usporiadanie dverí: .....

42. Počet miest na sedenie (vrátane sedadla pre vodiča) ([k]): .....

Environmentálne vlastnosti

46. Hladina zvuku

Stacionárna: ..... dB(A) pri otáčkach motora: ..... min^{-1}

Za jazdy: ..... dB(A)

47. Úroveň výfukových emisií ([l]): Euro .....

48. Výfukové emisie ([m]):

Číslo uplatňovaného základného regulačného aktu a posledného regulačného aktu, ktorý ho mení a dopĺňa: .....

1.1. skúšobný postup: typ I alebo ESC ([1])

CO: ..... HC: ..... NO_x: ..... HC + NO_x: .....
Tuhé častice: .....

Opacita dymu (ELR): ..... (m^{-1})

1.2. skúšobný postup: typ I [Euro 5 alebo 6 ([1])]

CO: ..... THC: ..... NMHC: ..... NO_x: .....
THC + NO_x: ..... Tuhé častice (hmotnosť): .....
Tuhé častice (množstvo): .....

▼**M4**

2. skúšobný postup: ETC (ak sa uplatňuje)

CO: ..... NO_x: ..... NMHC: ..... THC: .....
CH_4: ..... Tuhé častice: .....

48.1. Korigovaná hodnota koeficientu absorpcie dymu: ..... (m^{-1})

49. Emisie CO_2/spotreba paliva/spotreba elektrickej energie ([m]):

1. všetky hnacie sústavy okrem výlučne elektrických vozidiel

	Emisie CO_2	Spotreba paliva
V meste	..... g/km	..... l/100 km/m^3/100 km ([1])
Mimo mesta:	..... g/km	..... l/100 km/m^3/100 km ([1])
Kombinovaná:	..... g/km	..... l/100 km/m^3/100 km ([1])
Podmienky vážené, kombinované	..... g/km	..... l/100 km

2. výlučne elektrické vozidlá a OVC hybridné elektrické vozidlá

Spotreba elektrickej energie [vážená, kominovaná ([1])] ..... Wh/km

Dojazd ..... km

Rôzne

52. Poznámky ([n]): .....

▼M4

STRANA 2

KATEGÓRIA VOZIDLA M_2

(nedokončené vozidlá)

Strana 2

Všeobecné konštrukčné charakteristiky

1. Počet náprav: ..... a kolies: .....

1.1. Počet a umiestnenie náprav so zdvojenými kolesami: .....

2. Riaditeľné nápravy (počet, umiestnenie): .....

3. Hnacie nápravy (počet, umiestnenie, prepojenie): ....

Hlavné rozmery

4. Rázvor ([e]): ..... mm

4.1. Vzdialenosť náprav 1-2: … mm 2-3: … mm 3-4: … mm

5.1. Maximálna prípustná dĺžka: ..... mm

6.1. Maximálna prípustná šírka: ..... mm

7.1. Maximálna prípustná dĺžka: ..... mm

12.1. Maximálne prípustný zadný previs: ..... mm

Hmotnosti

▼M15

14. Skutočná hmotnosť vozidla: ..... kg

▼M4

14.1. Rozloženie tejto hmotnosti medzi nápravy 1. ..... kg
2. ..... kg 3. ..... kg atď.

15. Najnižšia hmotnosť vozidla po dokončení: ..... kg

15.1. Rozloženie tejto hmotnosti medzi nápravy 1. ..... kg
2. ..... kg 3. ..... kg

16. Technicky prípustné maximálne hmotnosti

16.1. Technicky prípustná maximálna hmotnosť v naloženom stave: ..... kg

16.2. Technicky prípustná hmotnosť na každú nápravu: 1. ..... kg
2. ..... kg 3. ..... kg atď.

16.3. Technicky prípustná hmotnosť na každú skupinu náprav: 1. ..... kg
2. ..... kg 3. .....

16.4. Technicky prípustná maximálna hmotnosť jazdnej súpravy: ..... kg

17. Určené evidenčné/prevádzkové maximálne prípustné hmotnosti vo vnútroštátnej/medzinárodnej cestnej doprave ([1])([o])

▼M4

17.1. Určená evidenčná/prevádzková maximálna prípustná hmotnosť v naloženom stave: ..... kg

17.2. Určená evidenčná/prevádzková maximálne prípustná hmotnosť na každú nápravu: 1. ..... kg 2. ..... kg 3. ..... kg

17.3. Určená evidenčná/prevádzková maximálne prípustná hmotnosť na každú skupinu náprav: 1. ..... kg 2. ..... kg 3. ..... kg

17.4. Určená evidenčná/prevádzková maximálna prípustná hmotnosť jazdnej súpravy: ..... kg

18. Technicky prípustná maximálna hmotnosť ťahaného vozidla v prípade:

18.1. ojového prívesu: ..... kg

18.3. prívesu so stredovou nápravou: ..... kg

18.4. nebrzdeného prípojného vozidla: ..... kg

19. Technicky prípustná maximálna statická hmotnosť v bode spojenia: ..... kg

Hnacia jednotka

20. Výrobca motora: .....

21. Kód motora podľa výrobcu vyznačený na motore: .....

22. Princíp činnosti: .....

23. Výlučne elektrický: áno/nie ([1])

23.1. Hybridné (elektrické) vozidlo: áno/nie ([1])

24. Počet a usporiadanie valcov: .....

25. Objem valcov motora: ..... cm^3

26. Palivo: motorová nafta/benzín/LPG/NG – biometán/etanol/bionafta/vodík ([1])

26.1. Jednopalivové/dvojpalivové/viacpalivové (flex fuel) ([1])

27. Maximálny čistý výkon ([g]): ..... kW at ..... min^{-1} alebo maximálny trvalý menovitý výkon (elektrický motor) .. kW ([1])

28. Prevodovka (typ): .....

Maximálna rýchlosť

29. Maximálna rýchlosť: ..... km/h

Nápravy a zavesenie

30. Rozchod nápravy(-av): 1. ..... mm 2. ..... mm 3. ..... mm

33. Hnacia náprava, resp. nápravy s pneumatickým pružením alebo rovnocenným pružením: áno/nie ([1])

35. Kombinácia pneumatika/koleso ([h]): .....

Brzdy

36. Spôsob zapojenia bŕzd prípojného vozidla mechanický/elektrický/pneumatický/hydraulický ([1])

37. Tlak v napájaní brzdového systému prípojného vozidla: ..... bar

▼M4

Spojovacie zariadenie

44. Číslo schválenia alebo schvaľovacia značka spojovacieho zariadenia (ak je namontované): .....

45. Typy alebo triedy spojovacích zariadení, ktoré sa môžu namontovať: .....

45.1. Charakteristické hodnoty ([1]): D: …/ V: …/ S: …/ U: …

Environmentálne vlastnosti

46. Hladina zvuku

Stacionárna: ..... dB(A) pri otáčkach motora: ..... min^{-1}

Za jazdy: ..... dB(A)

47. Úroveň výfukových emisií ([l]): Euro .....

48. Výfukové emisie ([m]):

Číslo uplatňovaného základného regulačného aktu a posledného regulačného aktu, ktorý ho mení a dopĺňa: .....

1.1. skúšobný postup: typ I alebo ESC ([1])

CO: ..... HC: ..... NO_x: ..... HC + NO_x: .....
Tuhé častice: .....

Opacita dymu (ELR): ..... (m^{-1})

1.2. skúšobný postup: typ I [Euro 5 alebo 6 ([1])]

CO: ..... THC: ..... NMHC: ..... NO_x: .....
THC + NO_x: ..... Tuhé častice (hmotnosť): ..... Tuhé častice (množstvo): .....

2. skúšobný postup: ETC (ak sa uplatňuje)

CO: ..... NO_x: ..... NMHC: ..... THC: .....
CH_4: ..... Tuhé častice: .....

48.1. Korigovaná hodnota koeficientu absorpcie dymu: ..... (m^{-1})

Rôzne

52. Poznámky ([n]): .....

▼M4

STRANA 2

KATEGÓRIA VOZIDLA M_3

(nedokončené vozidlá)

Strana 2

Všeobecné konštrukčné charakteristiky

1. Počet náprav: ..... a kolies: .....

1.1. Počet a umiestnenie náprav so zdvojenými kolesami: .....

2. Riaditeľné nápravy (počet, umiestnenie): .....

3. Hnacie nápravy (počet, umiestnenie, prepojenie): ....

Hlavné rozmery

4. Rázvor (°): ..... mm

4.1. Vzdialenosť náprav 1-2: … mm 2-3: … mm 3-4: … mm

5.1. Maximálna prípustná dĺžka: ..... mm

6.1. Maximálna prípustná šírka: ..... mm

7.1. Maximálna prípustná dĺžka: ..... mm

12.1. Maximálne prípustný zadný previs: ..... mm

Hmotnosti

▼M15

14. Skutočná hmotnosť vozidla: ..... kg

▼M4

14.1. Rozloženie tejto hmotnosti medzi nápravy: 1. ..... kg
2. ..... kg 3. ..... kg atď

15. Najnižšia hmotnosť vozidla po dokončení: ..... kg

15.1. Rozloženie tejto hmotnosti medzi nápravy 1. ..... kg
2. ..... kg 3. ..... kg

16. Technicky prípustné maximálne hmotnosti

16.1. Technicky prípustná maximálna hmotnosť v naloženom stave: ..... kg

16.2. Technicky prípustná hmotnosť na každú nápravu: 1. ..... kg
2. ..... kg 3. ..... kg atď.

16.3. Technicky prípustná hmotnosť na každú skupinu náprav: 1. ..... kg
2. ..... kg 3. ..... kg atď.

16.4. Technicky prípustná maximálna hmotnosť jazdnej súpravy: ..... kg

17. Určené evidenčné/prevádzkové maximálne prípustné hmotnosti vo vnútroštátnej/medzinárodnej cestnej doprave ([1])(°)

17.1. Určená evidenčná/prevádzková maximálna prípustná hmotnosť v naloženom stave: ..... kg

17.2. Určená evidenčná/prevádzková maximálna prípustná hmotnosť na každú nápravu 1. ..... kg 2. ..... kg 3. ..... kg

▼M4

17.3. Určená evidenčná/prevádzková maximálna prípustná hmotnosť na každú skupinu náprav 1. ..... kg 2. ..... kg 3. ..... kg

17.4. Určená evidenčná/prevádzková maximálna prípustná hmotnosť jazdnej súpravy: ..... kg

18. Technicky prípustná maximálna hmotnosť ťahaného vozidla v prípade:

18.1. ojového prívesu: ..... kg

18.3. prívesu so stredovou nápravou: ..... kg

18.4. nebrzdeného prípojného vozidla: ..... kg

19. Technicky prípustná maximálna statická hmotnosť v bode spojenia: ..... kg

Hnacia jednotka

20. Výrobca motora: .....

21. Kód motora podľa výrobcu vyznačený na motore: .....

22. Princíp činnosti: .....

23. Výlučne elektrický: áno/nie ([1])

23.1. Hybridné (elektrické) vozidlo: áno/nie ([1])

24. Počet a usporiadanie valcov: .....

25. Objem valcov motora: ..... cm^3

26. Palivo: motorová nafta/benzín/LPG/NG – biometán/etanol/bion afta/vodík ([1])

26.1. Jednopalivové/dvojpalivové/viacpalivové (flex fuel) ([1])

27. Maximálny čistý výkon ([g]): ..... kW pri ..... min^{-1} alebo maximálny trvalý menovitý výkon (elektrický motor) ..... kW ([1])

28. Prevodovka (typ): .....

Maximálna rýchlosť

29. Maximálna rýchlosť: ..... km/h

Nápravy a zavesenie

30.1. Rozchod každej riaditeľnej nápravy: ..... mm

30.2. Rozchod všetkých ostatných náprav: ..... mm

32. Umiestnenie nápravy, resp. náprav s premiestniteľným zaťažením: .....

33. Hnacia náprava, resp. nápravy s pneumatickým pružením alebo rovnocenným pružením: áno/nie ([1])

35. Kombinácia pneumatika/koleso ([h]): .....

Brzdy

36. Spôsob zapojenia bŕzd prípojného vozidla mechanický/elek trický/pneumatický/hydraulický ([1])

37. Tlak v napájaní brzdového systému prípojného vozidla: ..... bar

▼M4

Spojovacie zariadenie

44. Číslo schválenia alebo schvaľovacia značka spojovacieho zariadenia (ak je namontované): .....

45. Typy alebo triedy spojovacích zariadení, ktoré sa môžu namontovať: .....

45.1. Charakteristické hodnoty([1]): D: …/ V: …/ S: …/ U: …

Environmentálne vlastnosti

46. Hladina zvuku

Stacionárna: ..... dB(A) pri otáčkach motora: ..... min^{-1}

Za jazdy: ..... dB(A)

47. Úroveň výfukových emisií ([l]): Euro .....

48. Výfukové emisie ([m]):

Číslo uplatňovaného základného regulačného aktu a posledného regulačného aktu, ktorý ho mení a dopĺňa: .....

1. skúšobný postup: typ I alebo ESC ([1])

CO: ..... HC: ..... NO_x: ..... HC + NO_x: .....
Tuhé častice: .....

Opacita dymu (ELR): ..... (m^{-1})

2. skúšobný postup: ETC (ak sa uplatňuje)

CO: ..... NO_x: ..... NMHC: ..... THC: .....
CH_4: ..... Tuhé častice: .....

48.1. Korigovaná hodnota koeficientu absorpcie dymu: ..... (m^{-1})

Rôzne

52. Poznámky ([n]): .....

▼M4

STRANA 2

KATEGÓRIA VOZIDLA N_1

(nedokončené vozidlá)

Strana 2

Všeobecné konštrukčné charakteristiky

1. Počet náprav: ..... a kolies: .....

1.1. Počet a umiestnenie náprav so zdvojenými kolesami: .....

3. Hnacie nápravy (počet, umiestnenie, prepojenie): ....

Hlavné rozmery

4. Rázvor ([e]): ..... mm

4.1. Vzdialenosť náprav: 1-2: … mm 2-3: … mm 3-4: … mm

5.1. Maximálna prípustná dĺžka: ..... mm

6.1. Maximálna prípustná šírka: ..... mmmm

7.1. Maximálna prípustná dĺžka: ..... mm

8. Zaťaženie točnice pre návesový ťahač (najväčšie a najmenšie): ..... mm

12.1. Maximálne prípustný zadný previs: ..... mm

Hmotnosti

▼M15

13. Hmotnosť v pohotovostnom stave: ..... kg

14. Skutočná hmotnosť vozidla: ..... kg

▼M4

14.1. Rozloženie tejto hmotnosti medzi nápravy: 1. ..... kg
2. ..... kg 3. ..... kg atď.

15. Najnižšia hmotnosť vozidla po dokončení: ..... kg

15.1. Rozloženie tejto hmotnosti medzi nápravy: 1. ..... kg
2. ..... kg 3. ..... kg

16. Technicky prípustné maximálne hmotnosti

16.1. Technicky prípustná maximálna hmotnosť v naloženom stave: ..... kg

16.2. Technicky prípustná hmotnosť na každú nápravu: 1. ..... kg
2. ..... kg 3. ..... kg atď.

16.4. Technicky prípustná maximálna hmotnosť jazdnej súpravy: ..... kg

18. Technicky prípustná maximálna hmotnosť ťahaného vozidla v prípade:

18.1. ojového prívesu: ..... kg

18.2. návesu: ..... kg

18.3. prívesu so stredovou nápravou: ..... kgkg

18.4. nebrzdeného prípojného vozidla: ..... kgkg

19. Technicky prípustná maximálna statická hmotnosť v bode spojenia: ..... kg

▼M4

Hnacia jednotka

20. Výrobca motora: .....

21. Kód motora podľa výrobcu vyznačený na motore: .....

22. Princíp činnosti: .....

23. Výlučne elektrický: áno/nie ([1])

23.1. Hybridné (elektrické) vozidlo: áno/nie ([1])

24. Počet a usporiadanie valcov: .....

25. Objem valcov motora: ..... cm^3

26. Palivo: motorová nafta/benzín/LPG/NG – biometán/etanol/bion afta/vodík ([1])

26.1. Jednopalivové/dvojpalivové/viacpalivové (flex fuel) ([1])

27. Maximálny čistý výkon ([g]): ..... kW pri ..... min^{-1} alebo maximálny trvalý menovitý výkon (elektrický motor) .... kW ([1])

28. Prevodovka (typ): .....

Maximálna rýchlosť

29. Maximálna rýchlosť: ..... km/h

Nápravy a zavesenie

30. Rozchod nápravy(-av): 1. ..... mm 2. ..... mm 3. ..... mm

35. Kombinácia pneumatika/koleso ([h]): .....

Brzdy

36. Spôsob zapojenia bŕzd prípojného vozidla mechanický/elek trický/pneumatický/hydraulický ([1])

37. Tlak v napájaní brzdového systému prípojného vozidla: ..... bar

Spojovacie zariadenie

44. Číslo schválenia alebo schvaľovacia značka spojovacieho zariadenia (ak je namontované): .....

45. Typy alebo triedy spojovacích zariadení, ktoré sa môžu namontovať: ....

45.1. Charakteristické hodnoty([1]): D: …/ V: …/ S: …/ U: …

Environmentálne vlastnosti

46. Hladina zvuku

Stacionárna: ..... dB(A) pri otáčkach motora: ..... min^{-1}

Za jazdy: ..... dB(A)

47. Úroveň výfukových emisií ([l]): Euro .....

48. Výfukové emisie ([m]):

Číslo uplatňovaného základného regulačného aktu a posledného regulačného aktu, ktorý ho mení a dopĺňa: .....

1.1. skúšobný postup: typ I alebo ESC ([1])

CO: ..... HC: ..... NO_x: ..... HC + NO_x: .....
Tuhé častice: .....

Opacita dymu (ELR): ..... (m^{-1})

▼**M4**

1.2. Opacita dymu (ELR): ..... (m^{-1})

CO: ..... THC: ..... NMHC: ..... NO_x: .....
THC + NO_x: ..... Tuhé častice (hmotnosť): .....
Tuhé častice (množstvo): .....

2. skúšobný postup: ETC (ak sa uplatňuje)

CO: ..... NO_x: ..... NMHC: ..... THC: .....
CH_4: ..... Tuhé častice: .....

48.1. Korigovaná hodnota koeficientu absorpcie dymu: ..... (m^{-1})

49. Emisie CO_2/spotreba paliva/spotreba elektrickej energie ([m]):

1. všetky hnacie sústavy okrem výlučne elektrických vozidiel

	Emisie CO_2	Spotreba paliva
V meste:	..... g/km	..... l/100 km/m^3/100 km ([1])
Mimo mesta:	..... g/km	..... l/100 km/m^3/100 km ([1])
Kombinovaná:	..... g/km	..... l/100 km/m^3/100 km ([1])
Podmienky vážené, kombinované	..... g/km	..... l/100 km

2. výlučne elektrické vozidlá a OVC hybridné elektrické vozidlá

Spotreba elektrickej energie [vážená, kombinovaná (1)] ..... Wh/km

Dojazd ..... km

Rôzne

52. Poznámky ([n]): .....

▼M4

STRANA 2

KATEGÓRIA VOZIDLA N_2

(nedokončené vozidlá)

Strana 2

Všeobecné konštrukčné charakteristiky

1. Počet náprav: ..... a kolies: .....

1.1. Počet a umiestnenie náprav so zdvojenými kolesami: .....

2. Riaditeľné nápravy (počet, umiestnenie) .....

3. Hnacie nápravy (počet, umiestnenie, prepojenie): ....

Hlavné rozmery

4. Rázvor (°): ..... mm

4.1. Vzdialenosť náprav: 1-2: … mm 2-3: … mm 3-4: … mm

5.1. Maximálna prípustná dĺžka: ..... mm

6.1. Maximálna prípustná šírka: ..... mm

8. Zaťaženie točnice pre návesový ťahač (najväčšie a najmenšie): ..... mm

12.1. Maximálne prípustný zadný previs: ..... mm

Hmotnosti

▼M15

14. Skutočná hmotnosť vozidla: ..... kg

▼M4

14.1. Rozloženie tejto hmotnosti medzi nápravy: 1. ..... kg 2. ..... kg 3. ..... kg atď.

15. Najnižšia hmotnosť vozidla po dokončení: ..... kg

15.1. Rozloženie tejto hmotnosti medzi nápravy: 1. ..... kg 2. ..... kg 3. ..... kg

16. Technicky prípustné maximálne hmotnosti

16.1. Technicky prípustná maximálna hmotnosť v naloženom stave: ..... kg

16.2. Technicky prípustná hmotnosť na každú nápravu: 1. ..... kg 2. ..... kg 3. ..... kg atď.

16.3. Technicky prípustná hmotnosť na každú skupinu náprav: 1. ..... kg 2. ..... kg 3. ..... kg atď.

16.4. Technicky prípustná maximálna hmotnosť jazdnej súpravy: ..... kg

17. Určené evidenčné/prevádzkové maximálne prípustné hmotnosti vo vnútroštátnej/medzinárodnej cestnej doprave ([1]) (°)

17.1. Určená evidenčná/prevádzková maximálna prípustná hmotnosť v naloženom stave: ..... kg

17.2. Určená evidenčná/prevádzková maximálna prípustná hmotnosť na každú nápravu: 1. ..... kg 2. ..... kg 3. ..... kg

▼M4

17.3. Určená evidenčná/prevádzková maximálna prípustná hmotnosť na každú skupinu náprav: 1. ..... kg 2. ..... kg 3. ..... kg

17.4. Určená evidenčná/prevádzková maximálna prípustná hmotnosť jazdnej súpravy: ..... kg

18. Technicky prípustná maximálna hmotnosť ťahaného vozidla v prípade:

18.1. ojového prívesu: ..... kg

18.2. návesu: ..... kg

18.3. prívesu so stredovou nápravou: ..... kg

18.4. nebrzdeného prípojného vozidla: ..... kg

19. Technicky prípustná maximálna statická hmotnosť v bode spojenia: ..... kg

Hnacia jednotka

20. Výrobca motora: .....

21. Kód motora podľa výrobcu vyznačený na motore: .....

22. Princíp činnosti: .....

23. Výlučne elektrický: áno/nie ([1])

23.1. Hybridné (elektrické) vozidlo: áno/nie ([1])

24. Počet a usporiadanie valcov: .....

25. Objem valcov motora: ..... cm^3

26. Palivo: motorová nafta/benzín/LPG/NG – biometán/etanol/bionafta/vodík ([1])

26.1. ednopalivové/dvojpalivové/viacpalivové (flex fuel) ([1])

27. Maximálny čistý výkon ([g]): ..... kW pri ..... min^{-1} alebo maximálny trvalý menovitý výkon (elektrický motor) .... kW ([1])

28. Prevodovka (typ): .....

Maximálna rýchlosť

29. Maximálna rýchlosť: ..... km/h

Nápravy a zavesenie

▼M12

31. Umiestnenie zdvíhateľnej nápravy, resp. náprav: .....

▼M4

32. Umiestnenie nápravy, resp. náprav s premiestniteľným zaťažením: .....

33. Hnacia náprava, resp. nápravy s pneumatickým pružením alebo rovnocenným pružením: áno/nie ([1])

35. Kombinácia pneumatika/koleso ([h]): .....

Brzdy

36. Spôsob zapojenia bŕzd prípojného vozidla mechanický/elektrický/pneumatický/hydraulický ([1])

37. Tlak v napájaní brzdového systému prípojného vozidla: ..... bar

▼M4

Spojovacie zariadenie

44. Číslo schválenia alebo schvaľovacia značka spojovacieho zariadenia (ak je namontované): .....

45. Typy alebo triedy spojovacích zariadení, ktoré sa môžu namontovať: .....

45.1. Charakteristické hodnoty([1]): D: …/ V: …/ S: …/ U: …

Environmentálne vlastnosti

46. Hladina zvuku

Stacionárna: ..... dB(A) pri otáčkach motora: ..... min^{-1}

Za jazdy: ..... dB(A)

47. Úroveň výfukových emisií ([l]): Euro .....

48. Výfukové emisie ([m]):

Číslo uplatňovaného základného regulačného aktu a posledného regulačného aktu, ktorý ho mení a dopĺňa: .....

1.1. skúšobný postup: typ I alebo ESC ([1])

CO: ..... HC: ..... NO_x: ..... HC + NO_x: .....
Tuhé častice: .....

Opacita dymu (ELR): ..... (m^{-1})

1.2. skúšobný postup: typ I [Euro 5 alebo 6 ([1])]

CO: ..... THC: ..... NMHC: ..... NO_x: .....
THC + NO_x: ..... Tuhé častice (hmotnosť): .....
Tuhé častice (množstvo): .....

2. skúšobný postup: ETC (ak sa uplatňuje)

CO: ..... NO_x: ..... NMHC: ..... THC: .....
CH_4: ..... Tuhé častice: .....

48.1. Korigovaná hodnota koeficientu absorpcie dymu: ..... (m^{-1})

Rôzne

52. Poznámky ([n]): .....

▼M4

STRANA 2

KATEGÓRIA VOZIDLA N_3

(nedokončené vozidlá)

Strana 2

Všeobecné konštrukčné charakteristiky

1. Počet náprav: ..... a kolies: .....

1.1. Počet a umiestnenie náprav so zdvojenými kolesami: .....

2. Riaditeľné nápravy (počet, umiestnenie) .....

3. Hnacie nápravy (počet, umiestnenie, prepojenie): ....

Hlavné rozmery

4. Rázvor (e): ..... mm

4.1. Vzdialenosť náprav: 1-2: … mm 2-3: … mm 3-4: … mm

5.1. Maximálna prípustná dĺžka: ..... mm

6.1. Maximálna prípustná šírka: ..... mm

8. Zaťaženie točnice pre návesový ťahač (najväčšie a najmenšie): ..... mm

12.1. Maximálne prípustný zadný previs: ..... mm

Hmotnosti

▼M15

14. Skutočná hmotnosť vozidla: ..... kg

▼M4

14.1. Rozloženie tejto hmotnosti medzi nápravy: 1. ..... kg
2. ..... kg 3. ..... kg atď.

15. Najnižšia hmotnosť vozidla po dokončení: ..... kg

15.1. Rozloženie tejto hmotnosti medzi nápravy: 1. ..... kg
2. ..... kg 3. ..... kg

16. Technicky prípustné maximálne hmotnosti

16.1. Technicky prípustná maximálna hmotnosť v naloženom stave: ..... kg

16.2. Technicky prípustná hmotnosť na každú nápravu: 1. ..... kg
2. ..... kg 3. ..... kg atď.

16.3. Technicky prípustná hmotnosť na každú skupinu náprav: 1. ..... kg
2. ..... kg 3. ..... kg atď.

16.4. Technicky prípustná maximálna hmotnosť jazdnej súpravy: ..... kg

17. Určené evidenčné/prevádzkové maximálne prípustné hmotnosti vo vnútroštátnej/medzinárodnej cestnej doprave ([1]) (o)

17.1. Určená evidenčná/prevádzková maximálna prípustná hmotnosť v naloženom stave: ..... kg

17.2. Určená evidenčná/prevádzková maximálna prípustná hmotnosť na každú nápravu: 1. ..... kg 2. ..... kg 3. ..... kg

▼M4

17.3. Určená evidenčná/prevádzková maximálna prípustná hmotnosť na každú skupinu náprav: 1. ..... kg 2. ..... kg 3. ..... kg

17.4. Určená evidenčná/prevádzková maximálna prípustná hmotnosť jazdnej súpravy: ..... kg

18. Technicky prípustná maximálna hmotnosť ťahaného vozidla v prípade:

18.1. ojového prívesu: ..... kg

18.2. návesu: ..... kg

18.3. prívesu so stredovou nápravou: ..... kg

18.4. nebrzdeného prípojného vozidla: ..... kg

19. Technicky prípustná maximálna statická hmotnosť v bode spojenia: ..... kg

Hnacia jednotka

20. Výrobca motora: .....

21. Kód motora podľa výrobcu vyznačený na motore: .....

22. Princíp činnosti: .....

23. Výlučne elektrický: áno/nie ([1])

23.1. Hybridné (elektrické) vozidlo: áno/nie ([1])

24. Počet a usporiadanie valcov: .....

25. Objem valcov motora: ..... cm^3

26. Palivo: motorová nafta/benzín/LPG/NG – biometán/etanol/bion afta/vodík ([1])

26.1. Jednopalivové/dvojpalivové/viacpalivové (flex fuel) ([1])

27. Maximálny čistý výkon ([g]): ..... kW pri ..... min^{-1} alebo maximálny trvalý menovitý výkon (elektrický motor) .... kW ([1])

28. Prevodovka (typ): .....

Maximálna rýchlosť

29. Maximálna rýchlosť: ..... km/h

Nápravy a zavesenie

▼M12

31. Umiestnenie zdvíhateľnej nápravy, resp. náprav: .....

▼M4

32. Umiestnenie nápravy, resp. náprav s premiestniteľným zaťažením .....

33. Hnacia náprava, resp. nápravy s pneumatickým pružením alebo rovnocenným pružením: áno/nie ([1])

35. Kombinácia pneumatika/koleso ([h]) .....

Brzdy

36. Spôsob zapojenia bŕzd prípojného vozidla mechanický/elek trický/pneumatický/hydraulický ([1])

37. Tlak v napájaní brzdového systému prípojného vozidla: ..... bar

▼M4

Spojovacie zariadenie

44. Číslo schválenia alebo schvaľovacia značka spojovacieho zariadenia (ak je namontované): .....

45. Typy alebo triedy spojovacích zariadení, ktoré sa môžu namontovať: .....

45.1. Charakteristické hodnoty([1]): D: …/ V: …/ S: …/ U: …

Environmentálne vlastnosti

46. Hladina zvuku

Stacionárna:: ..... dB(A) pri otáčkach motora: ..... min^{-1}

Za jazdy: ..... dB(A)

47. Úroveň výfukových emisií ([l]): Euro .....

48. Výfukové emisie ([m]):

Číslo uplatňovaného základného regulačného aktu a posledného regulačného aktu, ktorý ho mení a dopĺňa: .....

1. skúšobný postup: typ I alebo ESC ([1])

CO: ..... HC: ..... NO_x: ..... HC + NO_x: .....
Tuhé častice: .....

Opacita dymu (ELR): ..... (m^{-1})

2. skúšobný postup: ETC (ak sa uplatňuje)

CO: ..... NO_x: ..... NMHC: ..... THC: .....
CH_4: ..... Tuhé častice: .....

48.1. Korigovaná hodnota koeficientu absorpcie dymu: ..... (m^{-1})

Rôzne

52. Poznámky ([n]): .....

▼M4

STRANA 2

KATEGÓRIE VOZIDIEL O_1 A O_2

(nedokončené vozidlá)

Strana 2

Všeobecné konštrukčné charakteristiky

1. Počet náprav: ..... a kolies: .....

1.1. Počet a umiestnenie náprav so zdvojenými kolesami: .....

Hlavné rozmery

4. Rázvor ([e]): ..... mm

4.1. Vzdialenosť náprav: 1-2: … mm 2-3: … mm 3-4: … mm

5.1. Maximálna prípustná dĺžka: ..... mm

6.1. Maximálna prípustná šírka: ..... mm

7.1. Maximálna prípustná dĺžka: ..... mm

10. Vzdialenosť medzi prednou časťou motorového vozidla a stredom spojovacieho zariadenia: ..... mm

12.1. Maximálne prípustný zadný previs: ..... mm

Hmotnosti

▼M15

14. Skutočná hmotnosť vozidla: ..... kg

▼M4

14.1. Rozloženie tejto hmotnosti medzi nápravy: 1. ..... kg 2. ..... kg 3. ..... kg atď.

15. Najnižšia hmotnosť vozidla po dokončení: ..... kg

15.1. Rozloženie tejto hmotnosti medzi nápravy: 1. ..... kg 2. ..... kg 3. ..... kg

16. Technicky prípustné maximálne hmotnosti

16.1. Technicky prípustná maximálna hmotnosť v naloženom stave: ..... kg

16.2. Technicky prípustná hmotnosť na každú nápravu: 1. ..... kg 2. ..... kg 3. ..... kg atď.

16.3. Technicky prípustná hmotnosť na každú skupinu náprav: 1. ..... kg 2. ..... kg 3. ..... kg atď.

19.1. Technicky prípustná maximálna statická hmotnosť v bode spojenia v prípade návesu alebo prívesu so stredovou nápravou: ..... kg

Maximálna rýchlosť

29. Maximálna rýchlosť: ..... km/h

Nápravy a zavesenie

30.1. Rozchod každej riaditeľnej nápravy: ..... mm

▼M4

30.2. Rozchod všetkých ostatných náprav: ..... mm

▼M12

31. Umiestnenie zdvíhateľnej nápravy, resp. náprav: .....

▼M4

32. Umiestnenie nápravy, resp. náprav s premiestniteľným zaťažením: .....

34. Nápravy s pneumatickým alebo rovnocenným pružením: áno/nie ([1])

35. Kombinácia pneumatika/koleso ([h]) .....

Spojovacie zariadenie

44. Číslo schválenia alebo schvaľovacia značka spojovacieho zariadenia (ak je namontované): .....

45. Typy alebo triedy spojovacích zariadení, ktoré sa môžu namontovať: .....

45.1. Charakteristické hodnoty([1]): D: …/ V: …/ S: …/ U: …

Rôzne

52. Poznámky ([n]): .....

▼M4

STRANA 2

KATEGÓRIE VOZIDIEL O_3 A O_4

(nedokončené vozidlá)

Strana 2

Všeobecné konštrukčné charakteristiky

1. Počet náprav: ..... a kolies: .....

1.1. Počet a umiestnenie náprav so zdvojenými kolesami: .....

2. Riaditeľné nápravy (počet, umiestnenie) .....

Hlavné rozmery

4. Rázvor (e): ..... mm

4.1. Vzdialenosť náprav: 1-2: … mm 2-3: … mm 3-4: … mm

5.1. Maximálna prípustná dĺžka: ..... mm

6.1. Maximálna prípustná šírka: ..... mm

7.1. Maximálna prípustná dĺžka: ..... mm

10. Vzdialenosť medzi prednou časťou motorového vozidla a stredom spojovacieho zariadenia: ..... mm

12.1. Maximálne prípustný zadný previs: ..... mm

Hmotnosti

▼M15

14. Skutočná hmotnosť vozidla: ..... kg

▼M4

14.1. Rozloženie tejto hmotnosti medzi nápravy: 1. ..... kg
2. ..... kg 3. ..... kg atď.

15. Najnižšia hmotnosť vozidla po dokončení: ..... kg

15.1. Rozloženie tejto hmotnosti medzi nápravy: 1. ..... kg
2. ..... kg 3. ..... kg

16. Technicky prípustné maximálne hmotnosti

16.1. Technicky prípustná maximálna hmotnosť v naloženom stave: ..... kg

16.2. Technicky prípustná hmotnosť na každú nápravu: 1. ..... kg
2. ..... kg 3. ..... kg atď.

16.3. Technicky prípustná hmotnosť na každú skupinu náprav: 1. ..... kg
2. ..... kg 3. ..... kg atď.

17. Určené evidenčné/prevádzkové maximálne prípustné hmotnosti vo vnútroštátnej/medzinárodnej cestnej doprave ([1]) (o)

17.1. Určená evidenčná/prevádzková maximálna prípustná hmotnosť v naloženom stave: ..... kg

▼M4

17.2. Určená evidenčná/prevádzková maximálna prípustná hmotnosť na každú nápravu: 1. ..... kg 2. ..... kg 3. ..... kg

17.3. Určená evidenčná/prevádzková maximálna prípustná hmotnosť na každú skupinu náprav: 1. ..... kg 2. ..... kg 3. ..... kg

19.1. Technicky prípustná maximálna statická hmotnosť v bode spojenia v prípade návesu alebo prívesu so stredovou nápravou: ..... kg

Maximálna rýchlosť

29. Maximálna rýchlosť: ..... km/h

Nápravy a zavesenie

▼M12

31. Umiestnenie zdvíhateľnej nápravy, resp. náprav: .....

▼M4

32. Umiestnenie nápravy, resp. náprav s premiestniteľným zaťažením: .....

34. Nápravy s pneumatickým alebo rovnocenným pružením: áno/nie ([1])

35. Kombinácia pneumatika/koleso ([h]): .....

Spojovacie zariadenie

44. Číslo schválenia alebo schvaľovacia značka spojovacieho zariadenia (ak je namontované): .....

45. Typy alebo triedy spojovacích zariadení, ktoré sa môžu namontovať: .....

45.1. Charakteristické hodnoty([1]): D: …/ V: …/ S: …/ U: …

Rôzne

52. Poznámky ([n]): .....

▼M4

Vysvetlivky k prílohe IX

([1]) Nehodiace sa prečiarknuť

([a]) Uveďte identifikačný kód. ►M12 ——————— ◄

([b]) Uveďte, či je vozidlo vhodné na použitie v pravostrannej alebo ľavostrannej premávke, príp. v pravostrannej i ľavostrannej premávke.

([c]) Uveďte, či namontovaný tachometer má metrické alebo metrické i britské jednotky.

([d]) Toto vyhlásenie nesmie obmedziť právo členských štátov požadovať technické úpravy s cieľom umožniť zápis vozidla do evidencie v členskom štáte, pre ktorý nebolo určené, v prípade, že je smer premávky na opačnej strane vozovky.

([e]) Tento údaj sa doplní iba v prípade, že má vozidlo dve nápravy. ►M12 V prípade prívesu so stredovou nápravou s jedinou nápravou uveďte horizontálnu vzdialenosť medzi vertikálnou osou spojovacieho zariadenia a stredom nápravy. ◄

►M15 ——————— ◄

([g]) V prípade hybridných elektrických vozidiel uveďte oba výstupné výkony.

([h]) Doplnkové vybavenie pod týmto písmenom je možné pridať do položky „Poznámky“.

([i]) Použijú sa kódy opísané v písmene C prílohy II.

([j]) Uveďte len túto základnú farbu, resp. farby: biela, žltá, oranžová, červená, fialová, modrá, zelená, sivá, hnedá alebo čierna.

([k]) Okrem sedadiel určených na používanie len keď vozidlo stojí a počtu miest prístupných pre osoby na vozíku.
Pre autokary, ktoré patria do kategórie vozidiel M_3, sa do počtu cestujúcich zaráta aj počet členov posádky.

([l]) Doplňte číslo emisnej triedy Euro a znak, ktorý zodpovedá ustanoveniam používaným pri typovom schvaľovaní.

([m]) Opakovane uveďte v prípade rozličných palív, ktoré je možné použiť. Vozidlá, ktoré možno plniť benzínom aj plynovým palivom, pri ktorých však benzínový systém slúži len na núdzové účely alebo štartovanie a ktorých benzínová nádrž nemôže obsahovať viac ako 15 litrov benzínu, sa považujú za vozidlá, ktoré používajú len plynové palivo.

([n]) Ak je vozidlo vybavené radarovým zariadením krátkeho dosahu v pásme 24 GHz v súlade s rozhodnutím Komisie 2005/50/ES (Ú. v. EÚ L 21, 25.1.2005, s. 15), výrobca musí na tomto mieste uviesť: „Vozidlo vybavené radarovým zariadením krátkeho dosahu v pásme 24 GHz.“.

▼**M4**

(o) Výrobca môže tieto položky doplniť na účely medzinárodnej alebo vnútroštátnej cestnej dopravy, príp. oboch dopráv

Na účely vnútroštátnej cestnej dopravy sa uvedie kód krajiny, v ktorej sa vozidlo má zapísať do evidencie. Uvedený kód musí byť v súlade s normou ISO 3166-1 : 2006.

Na účely medzinárodnej cestnej dopravy sa uvedie číslo smernice (napr. „96/95/ES“ v prípade smernice Rady č. 96/53/ES).

►**M16** (p) Ekologické inovácie.

(p1) Všeobecný kód ekologickej inovácie, resp. inovácií pozostáva z týchto častí oddelených medzerou

— kód schvaľovacieho orgánu, ako je vymedzený v prílohe VII k tejto smernici,

— samostatný kód každej ekologickej inovácie, ktorou je vozidlo vybavené, uvádzaný v chronologickom poradí podľa schvaľovacích rozhodnutí Komisie.

(Napr. všeobecný kód troch ekologických inovácií schválených chronologicky ako 10, 15 a 16, ktorými je vybavené vozidlo osvedčené nemeckým orgánom typového schválenia, má podobu: „e1 10 15 16“.)

(p2) Výsledná úspora emisií CO_2 pre každú ekologickú inováciu zvlášť. ◄

▼M9

PRÍLOHA X

ZHODA VÝROBNÝCH POSTUPOV

0. **Ciele**

0.1. Zhoda výrobného postupu má za cieľ zabezpečiť, aby každé vyrobené vozidlo, systém, komponent a samostatná technická jednotka boli zhodné so schváleným typom.

0.2. Neoddeliteľnou súčasťou postupov je posudzovanie systémov riadenia kvality, ďalej len „počiatočné posúdenie“, a overovanie predmetu schvaľovania a kontrol týkajúcich sa výrobkov, ďalej len „opatrenia na zabezpečenie zhody výrobku“.

1. **Počiatočné posúdenie**

1.1. Schvaľovací orgán členského štátu overí existenciu dostatočných opatrení a postupov na zabezpečenie účinnej kontroly tak, aby komponenty, systémy, samostatné technické jednotky alebo vozidlá počas výroby boli zhodné so schváleným typom.

1.2. Návod na vykonávanie posúdení je možné nájsť v norme EN ISO 19011:2002 – Návod na auditovanie systému manažérstva kvality a/alebo systému environmentálneho manažérstva.

1.3. Požiadavky uvedené v bode 1.1 sa overia k spokojnosti orgánu udeľujúceho typové schválenie.

Tento orgán musí vyjadriť spokojnosť s počiatočným posudzovaním a opatreniami na zabezpečenie zhody výrobku podľa nižšie uvedeného oddielu 2, pričom podľa potreby berie do úvahy jedno z opatrení opísaných v bodoch 1.3.1 až 1.3.3, alebo prípadne úplnú alebo čiastočnú kombináciu uvedených opatrení.

1.3.1. Samotné počiatočné posúdenie a/alebo overovanie opatrení na zabezpečenie zhody výrobku vykoná orgán udeľujúci typové schválenie alebo určený orgán konajúci v mene schvaľovacieho orgánu.

1.3.1.1. Pri stanovení rozsahu počiatočného posúdenia, ktoré sa má vykonať, môže schvaľovací orgán zohľadniť dostupné informácie týkajúce sa:

a) osvedčenia výrobcu opísaného v nižšie uvedenom bode 1.3.3, ktoré nespĺňalo podmienky alebo nebolo uznané podľa uvedeného bodu;

b) v prípade typového schválenia komponentu alebo samostatnej technickej jednotky, posúdenia systému kvality vykonané výrobcom alebo výrobcami vozidla v priestoroch výrobcu komponentu alebo samostatnej technickej jednotky podľa jednej alebo viacerých špecifikácií priemyselného odvetvia v súlade s požiadavkami harmonizovanej normy EN ISO 9001:2008.

1.3.2. Samotné počiatočné posúdenie a/alebo overovanie opatrení na zabezpečenie zhody výrobku môže vykonať aj schvaľovací orgán iného členského štátu alebo určený orgán menovaný na tento účel schvaľovacím orgánom.

▼M9

1.3.2.1. V tom prípade vyhotoví schvaľovací orgán iného členského štátu vyhlásenie o zhode, v ktorom sa uvedú priestory a výrobné zariadenia vzťahujúce sa na schvaľovaný(-é) výrobok(-ky), ako aj regulačné akty, podľa ktorých sa majú tieto výrobky typovo schváliť.

1.3.2.2. Po prijatí žiadosti o vyhlásenie o zhode od schvaľovacieho orgánu členského štátu udeľujúceho typové schválenie schvaľovací orgán iného členského štátu pošle ihneď vyhlásenie o zhode alebo oznámi, že nie je schopný poskytnúť takéto vyhlásenie.

1.3.2.3. Vyhlásenie o zhode obsahuje aspoň tieto údaje:

a) Skupina alebo spoločnosť	(napríklad automobilový závod XYZ)
b) Konkrétna organizácia	(napríklad európska divízia)
c) Závody/prevádzky	[napríklad závod na motory 1 (Spojené kráľovstvo) – závod na vozidlá 2 (Nemecko)]
d) Sortiment vozidiel/komponentov	(napríklad všetky modely kategórie M_1)
e) Posudzované oblasti	(napríklad montáž motorov, lisovanie a montáž karosérií, montáž vozidla)
f) Preskúmané dokumenty	(napríklad príručka a postupy zabezpečenia kvality spoločnosti a prevádzky)
g) Dátum posúdenia	(napríklad audit uskutočnený od 18. do 30.5.2009)
h) Plánovaná monitorovacia návšteva	(napríklad október 2010)

1.3.3. Schvaľovací orgán akceptuje aj zodpovedajúce osvedčenie výrobcu podľa harmonizovanej normy EN ISO 9001:2008 alebo rovnocennej harmonizovanej normy ako osvedčenie spĺňajúce požiadavky počiatočného posúdenia podľa bodu 1.3. Výrobca poskytne podrobné údaje o osvedčovaní a zaviaže sa, že bude informovať schvaľovací orgán o každej zmene platnosti alebo rozsahu osvedčovania.

1.4. Na účely typového schválenia vozidla sa nemusia opakovať počiatočné posudzovania vykonávané s cieľom udeliť typové schválenie pre systémy, komponenty a technické jednotky vozidla, doplnia sa však o posúdenie, ktoré sa týka miest a činností súvisiacich s montážou vozidla ako celku, ktoré neboli zahrnuté v predchádzajúcich posúdeniach.

2. **Opatrenia na zabezpečenie zhody výrobku**

2.1. Každé vozidlo, systém, komponent alebo samostatná technická jednotka schválené podľa tejto smernice alebo podľa samostatnej smernice alebo nariadenia sa vyrobia tak, aby boli zhodné s typom schváleným na základe splnenia požiadaviek tejto smernice alebo uplatniteľných regulačných aktov uvedených v prílohe IV.

▼M9

2.2. Schvaľovací orgán členského štátu overí existenciu primeraných opatrení a zdokumentovaných plánov kontrol, ktoré sa dohodnú s výrobcom v prípade každého schválenia, s cieľom vykonať v určených intervaloch tieto skúšky alebo súvisiace kontroly potrebné na overenie neustáleho súladu so schváleným typom, vrátane fyzických skúšok stanovených v regulačných aktoch.

2.3. Držiteľ typového schválenia najmä:

2.3.1. zabezpečí existenciu a používanie postupov účinnej kontroly zhody výrobkov (vozidiel, systémov, komponentov alebo samostatných technických jednotiek) so schváleným typom;

2.3.2. má prístup k skúšobnému alebo inému vhodnému zariadeniu potrebnému na kontrolu zhody s každým schváleným typom;

2.3.3. zabezpečí, aby boli výsledky skúšok alebo kontrol zaznamenávané a aby pripojené doklady boli prístupné počas obdobia stanoveného po dohode so schvaľovacím orgánom. Toto obdobie nesmie byť dlhšie ako 10 rokov;

2.3.4. analyzuje výsledky každého typu skúšky alebo kontroly s cieľom overiť a zabezpečiť stabilitu charakteristík výrobku v prípustných odchýlkach priemyselnej výroby;

2.3.5. zabezpečí, aby sa pri každom type výrobku vykonávali aspoň kontroly predpísané v tejto smernici a skúšky predpísané v uplatniteľných regulačných aktoch uvedených v prílohe IV;

2.3.6. zabezpečí, aby sa po každom dokázaní nezhody akéhokoľvek súboru vzoriek alebo skúšobných častí v danom druhu príslušnej skúšky alebo kontroly odobrali ďalšie vzorky a vykonali ďalšie skúšky alebo kontroly. Prijmú sa všetky potrebné kroky na obnovenie zhody príslušnej výroby;

2.3.7. V prípade typového schválenia vozidla kontroly uvedené v bode 2.3.5 pozostávajú aspoň z overenia špecifikácií správnej konštrukcie v súvislosti so schválením a z informácií potrebných pre osvedčenia o zhode uvedené v prílohe IX.

3. **Opatrenia priebežného overovania**

3.1. Orgán, ktorý udelil typové schválenie, môže kedykoľvek overiť metódy kontroly zhody používané v každom výrobnom zariadení.

3.1.1. Bežné opatrenia spočívajú v monitorovaní priebežnej účinnosti postupov stanovených v oddieloch 1 a 2 (opatrenia počiatočného posúdenia a zhody výrobkov) tejto prílohy.

3.1.1.1. Dozorné činnosti vykonávané technickými službami (kvalifikovanými alebo uznanými v súlade s požiadavkami bodu 1.3.3) sa akceptujú ako činnosti zodpovedajúce požiadavkám bodu 3.1.1 z hľadiska postupov vytvorených pri počiatočnom posúdení.

3.1.1.2. Bežná frekvencia overovania zo strany schvaľovacieho orgánu (iná než je uvedené v bode 3.1.1.1) má byť taká, aby zabezpečila, že sa príslušné kontroly vykonávané v súlade s oddielmi 1 a 2 preskúmali v časovom období, ktoré zodpovedá stupňu dôvery stanovenému schvaľovacím orgánom.

▼**M9**

3.2. Pri každom preskúmaní sa inšpektorovi predložia záznamy zo skúšok alebo kontrol a záznamy o výrobe, najmä záznamy skúšok a kontrol zdokumentované podľa požiadaviek uvedených v bode 2.2.

3.3. Inšpektor môže náhodne vybrať vzorky, ktoré sa majú skúšať v laboratóriu výrobcu alebo v priestoroch technickej služby. V takomto prípade sa vykoná iba fyzická skúška. Minimálny počet vzoriek sa môže určiť podľa výsledkov vlastného overenia výrobcu.

3.4. Keď je úroveň kontroly neuspokojivá alebo keď sa zdá, že je potrebné overiť platnosť skúšok vykonaných v súlade s bodom 3.2, inšpektor vyberie vzorky, ktoré sa pošlú technickej službe na účel vykonania fyzických skúšok.

3.5. Keď sa počas kontroly alebo monitorovacieho preskúmania zistia neuspokojivé výsledky, schvaľovací orgán zabezpečí, aby sa čo najrýchlejšie prijali všetky potrebné opatrenia s cieľom obnoviť zhodu výroby.

▼M1

PRÍLOHA XI

ZOZNAM REGULAČNÝCH AKTOV, KTORÉ STANOVUJÚ POŽIADAVKY NA ÚČELY TYPOVÉHO SCHVÁLENIA ES VOZIDIEL NA ŠPECIÁLNE ÚČELY

Doplnok 1

Obytné automobily, sanitné vozidlá a pohrebné vozidlá

Bod	Predmet	Odkaz na regulačný akt	M_1 ≤ 2 500 (1) kg	M_1 > 2 500 (1) kg	M_2	M_3
1.	Prípustná hladina hluku	Smernica 70/157/EHS	H	G + H	G + H	G + H
2.	Emisie	Smernica 70/220/EHS	Q	G + Q	G + Q	G + Q
2a.	Emisie (Euro 5 a 6) ľahké úžitkové vozidlá/prístup k informáciám	Nariadenie (ES) č. 715/2007	Q	G + Q	G + Q	
3.	Palivové nádrže/zadné ochranné zariadenia	Smernica 70/221/EHS	F	F	F	F
4.	Miesto pre zadnú evidenčnú tabuľku	Smernica 70/222/EHS	X	X	X	X
5.	Ovládacia sila	Smernica 70/311/EHS	X	G	G	G
6.	Zámky a závesy dverí	Smernica 70/387/EHS	B	G + B		
7.	Zvukový výstražný signál	Smernica 70/388/EHS	X	X	X	X
8.	Zariadenia pre nepriamy výhľad	Smernica 2003/97/ES	X	G	G	G
9.	Brzdenie	Smernica 71/320/EHS	X	G	G	G
10.	Rádiové odrušenie (elektromagnetická kompabilita)	Smernica 72/245/EHS	X	X	X	X
11.	Dym zo vznetových motorov	Smernica 72/306/EHS	H	H	H	H
12.	Vnútorné vybavenie	Smernica 74/60/EHS	C	G + C		
13.	Zabezpečenie proti krádeži a imobilizér	Smernica 74/61/EHS	X	G	G	G
14.	Bezpečnostný mech. riadenia	Smernica 74/297/EHS	X	G		

▼**M1**

Bod	Predmet	Odkaz na regulačný akt	M_1 ≤ 2 500 (1) kg	M_1 > 2 500 (1) kg	M_2	M_3
15.	Pevnosť sedadla	Smernica 74/408/EHS	D	G + D	G + D	G + D
16.	Vonkajšie výčnelky	Smernica 74/483/EHS	X pre kab.; A pre zvyšok	G pre kab.; A pre zvyšok		
17.	Tachometer a spätný prevod	Smernica 75/443/EHS	X	X	X	X
18.	Štítky (povinné)	Smernica 76/114/EHS	X	X	X	X
19.	Kotvové úchytky bezpečnostných pásov	Smernica 76/115/EHS	D	G + L	G + L	G + L
20.	Montáž zariadení na osvetlenie a svetelnú signalizáciu	Smernica 76/756/EHS	A + N	A + G + N pre kab.; A + N pre zvyšok	A + G + N pre kab.; A + N pre zvyšok	A + G + N pre kab.; A + N pre zvyšok
21.	Odrazky	Smernica 76/757/EHS	X	X	X	X
22.	Doplnkové obrysové, predné-bočné obrysové, zadné-bočné obrysové, brzdové svetlá, denné svetlá, bočné obrysové svetlá	Smernica 76/758/EHS	X	X	X	X
23.	Smerovky	Smernica 76/759/EHS	X	X	X	X
24.	Svetlá osvetľujúce zadnú evidenčnú tabuľku	Smernica 76/760/EHS	X	X	X	X
25.	Svetlomety (vrátane žiaroviek)	Smernica 76/761/EHS	X	X	X	X
26.	Predné hmlové svetlá	Smernica 76/762/EHS	X	X	X	X
27.	Ťažné háky	Smernica 77/389/EHS	E	E	E	E
28.	Zadné hmlové svetlá	Smernica 77/538/EHS	X	X	X	X
29.	Spätné svetlá	Smernica 77/539/EHS	X	X	X	X
30.	Parkovacie svetlá	Smernica 77/540/EHS	X	X	X	X
31.	Bezpečnostné pásy a zadržiavacie systémy	Smernica 77/541/EHS	D	G + M	G + M	G + M

▼M1

Bod	Predmet	Odkaz na regulačný akt	M_1 ≤ 2 500 (1) kg	M_1 > 2 500 (1) kg	M_2	M_3
32.	Výhľad dopredu	Smernica 77/649/EHS	X	G		
33.	Identifikácia ovládačov, oznamovačov a ukazovateľov	Smernica 78/316/EHS	X	X	X	X
34.	Odmrazovanie/odhmlievanie	Smernica 78/317/EHS	X	G + O	O	O
35.	Ostrekovanie/stieranie	Smernica 78/318/EHS	X	G + O	O	O
36.	Vykurovacie systémy	Smernica 2001/56/ES	X	X	X	X
37.	Kryty kolies	Smernica 78/549/EHS	X	G		
38.	Opierky hlavy	Smernica 78/932/EHS	D	G + D		
39.	Emisie CO_2/spotreba paliva	Smernica 80/1268/EHS	N/A	N/A		
40.	Výkon motora	Smernica 80/1269/EHS	X	X	X	X
41.	Emisie (Euro IV a V) vysokovýkonné vozidlá	Smernica 2005/55/ES	H	G + H	G + H	G + H
▼M5 41a.	Emisie (Euro VI) ťažké úžitkové vozidlá/prístup k informáciám	Nariadenie (ES) č. 595/2009	G + H	G + H	G + H	G + H
▼M1 44.	Hmotnosti a rozmery (osobné vozidlá)	Smernica 92/21/EHS	X	X		
45.	Bezpečnostné zasklenie	Smernica 92/22/EHS	J	G + J	G + J	G + J
46.	Pneumatiky	Smernica 92/23/EHS	X	G	G	G
47.	Obmedzovače rýchlosti	Smernica 92/24/EHS				X
48.	Hmotnosti a rozmery (iné než vozidlá uvedené v bode 44)	Smernica 97/27/ES			X	X
50.	Spojovacie zariadenia	Smernica 94/20/ES	X	G	G	G
51.	Horľavosť	Smernica 95/28/ES				G pre kab.; X pre zvyšok
52.	Autobusy a autokary	Smernica 2001/85/ES			A	A

▼M1

Bod	Predmet	Odkaz na regulačný akt	M_1 ≤ 2 500 (1) kg	M_1 > 2 500 (1) kg	M_2	M_3
53.	Predný náraz	Smernica 96/79/ES	N/A	N/A		
54.	Bočný náraz	Smernica 96/27/ES	N/A	N/A		
▼M2 58.	Ochrana chodcov	Nariadenie (ES) č. 78/2009	X	N/A (3)		
▼M1 59.	Recyklovateľnosť	Smernica 2005/64/ES	N/A	N/A		
▼M2 ———						
▼M1 61.	Klimatizačný systém	Smernica 2006/40/ES	X	X		
▼M3 62.	vodíkový systém	nariadenie (ES) č. 79/2009	Q	G + Q	G + Q	G + Q
▼M6 63.	Všeobecná bezpečnosť	Nariadenie (ES) č. 661/2009	P/A	P/A	P/A	P/A
▼M13 63.1.	Ukazovatele radenia prevodových stupňov	(EÚ) č. 65/2012	G	G		

▼M1

(1) Technicky povolená maximálna naložená hmotnosť.
(2) Nepresahuje 3,5 tony najvyššej naloženej hmotnosti.
►M2 (3) Akýkoľvek systém čelnej ochrany dodaný spolu s vozidlom musí spĺňať požiadavky nariadenia (ES) č. 78/2009, musí byť dodaný s číslom typového schválenia a označený zodpovedajúcim spôsobom. ◄

▼M1

Doplnok 2

Pancierové vozidlá

Bod	Predmet	Odkaz na regulačný akt	M_1	M_2	M_3	N_1	N_2	N_3	O_1	O_2	O_3	O_4
1.	Prípustná hladina hluku	Smernica 70/157/EHS	X	X	X	X	X	X				
2.	Emisie	Smernica 70/220/EHS	A	A	A	A	A	A				
2a.	Emisie (Euro 5 a 6) ľahké úžitkové vozidlá/prístup k informáciám	Nariadenie (ES) č. 715/2007	A	A		A	A					
3.	Palivové nádrže/zadné ochranné zariadenia	Smernica 70/221/EHS	X	X	X	X	X	X	X	X	X	X
4.	Miesto pre zadnú evidenčnú tabuľku	Smernica 70/222/EHS	X	X	X	X	X	X	X	X	X	X
5.	Ovládacia sila	Smernica 70/311/EHS	X	X	X	X	X	X	X	X	X	X
6.	Zámky a závesy dverí	Smernica 70/387/EHS	X			X	X	X				
7.	Zvukový výstražný signál	Smernica 70/388/EHS	A + K	A + K	A + K	A + K	A + K	A + K				
8.	Zariadenia pre nepriamy výhľad	Smernica 2003/97/ES	A	A	A	A	A	A				
9.	Brzdenie	Smernica 71/320/EHS	X	X	X	X	X	X	X	X	X	X
10.	Rádiové odrušenie (elektromagnetická kompabilita)	Smernica 72/245/EHS	X	X	X	X	X	X	X	X	X	X
11.	Dym zo vznetových motorov	Smernica 72/306/EHS	X	X	X	X	X	X				
12.	Vnútorné vybavenie	Smernica 74/60/EHS	A									
13.	Zabezpečenie proti krádeži a imobilizér	Smernica 74/61/EHS	X	X	X	X	X	X				

▼M1

Bod	Predmet	Odkaz na regulačný akt	M_1	M_2	M_3	N_1	N_2	N_3	O_1	O_2	O_3	O_4
14.	Bezpečnostný mech. riadenia	Smernica 74/297/EHS	N/A			N/A						
15.	Pevnosť sedadla	Smernica 74/408/EHS	X	D	D	D	D	D				
16.	Vonkajšie výčnelky	Smernica 74/483/EHS	A									
17.	Tachometer a spätný prevod	Smernica 75/443/EHS	X	X	X	X	X	X				
18.	Štítky (povinné)	Smernica 76/114/EHS	X	X	X	X	X	X	X	X	X	X
19.	Kotvové úchytky bezpečnostných pásov	Smernica 76/115/EHS	A	A	A	A	A	A				
20.	Montáž zariadení na osvetlenie a svetelnú signalizáciu	Smernica 76/756/EHS	A + N	A + N	A + N	A + N	A + N	A + N	A + N	A + N	A + N	A + N
21.	Odrazky	Smernica 76/757/EHS	X	X	X	X	X	X	X	X	X	X
22.	Doplnkové obrysové, predné-bočné obrysové, zadné-bočné obrysové, brzdové svetlá, denné svetlá, bočné obrysové svetlá	Smernica 76/758/EHS	X	X	X	X	X	X	X	X	X	X
23.	Smerovky	Smernica 76/759/EHS	X	X	X	X	X	X	X	X	X	X
24.	Svetlá osvetľujúce zadnú evidenčnú tabuľku	Smernica 76/760/EHS	X	X	X	X	X	X	X	X	X	X
25.	Svetlomety (vrátane žiaroviek)	Smernica 76/761/EHS	X	X	X	X	X	X				
26.	Predné hmlové svetlá	Smernica 76/762/EHS	X	X	X	X	X	X				
27.	Ťažné háky	Smernica 77/389/EHS	A	A	A	A	A	A				
28.	Zadné hmlové svetlá	Smernica 77/538/EHS	X	X	X	X	X	X	X	X	X	X
29.	Spätné svetlá	Smernica 77/539/EHS	X	X	X	X	X	X	X	X	X	X
30.	Parkovacie svetlá	Smernica 77/540/EHS	X	X	X	X	X	X				

▼M1

Bod	Predmet	Odkaz na regulačný akt	M_1	M_2	M_3	N_1	N_2	N_3	O_1	O_2	O_3	O_4
31.	Bezpečnostné pásy a zadržiavacie systémy	Smernica 77/541/EHS	A	A	A	A	A	A				
32.	Výhľad dopredu	Smernica 77/649/EHS	S									
33.	Identifikácia ovládačov, oznamovačov a ukazovateľov	Smernica 78/316/EHS	X	X	X	X	X	X				
34.	Odmrazovanie/odhmlievanie	Smernica 78/317/EHS	A	O	O	O	O	O				
35.	Ostrekovanie/stieranie	Smernica 78/318/EHS	A	O	O	O	O	O				
36.	Vykurovacie systémy	Smernica 2001/56/ES	X	X	X	X	X	X	X	X	X	X
37.	Kryty kolies	Smernica 78/549/EHS	X									
38.	Opierky hlavy	Smernica 78/932/EHS	X									
39.	Emisie CO_2/spotreba paliva	Smernica 80/1268/EHS	N/A									
40.	Výkon motora	Smernica 80/1269/EHS	X	X	X	X	X	X				
41.	Emisie (Euro IV a V) vysokovýkonné vozidlá	Smernica 2005/55/ES	A	X	X	X	X	X				
▼M5 41a.	Emisie (Euro VI) ťažké úžitkové vozidlá/prístup k informáciám	Nariadenie (ES) č. 595/2009	X	X	X	X	X	X				
▼M1 42.	Bočná ochrana	Smernica 89/297/EHS					X	X			X	X
▼M12 43	Systémy zabraňujúce rozstreku	Smernica 91/226/EHS				X	X	X	X	X	X	X
▼M1 44.	Hmotnosti a rozmery (osobné vozidlá)	Smernica 92/21/EHS	X									
45.	Bezpečnostné zasklenie	Smernica 92/22/EHS	N/A	N/A	N/A	N/A	N/A	N/A	N/A	N/A	N/A	N/A
46.	Pneumatiky	Smernica 92/23/EHS	A	A	A	A	A	A	A	A	A	A

▼M1

Bod	Predmet	Odkaz na regulačný akt	M_1	M_2	M_3	N_1	N_2	N_3	O_1	O_2	O_3	O_4
47.	Obmedzovače rýchlosti	Smernica 92/24/EHS		X	X		X	X				
48.	Hmotnosti a rozmery (iné než vozidlá uvedené v bode 44)	Smernica 97/27/ES		X	X	X	X	X	X	X	X	X
49.	Vonkajšie výčnelky kabín	Smernica 92/114/EHS				A	A	A				
50.	Spojovacie zariadenia	Smernica 94/20/ES	X	X	X	X	X	X	X	X	X	X
51.	Horľavosť	Smernica 95/28/ES			X							
52.	Autobusy a autokary	Smernica 2001/85/ES		A	A							
53.	Predný náraz	Smernica 96/79/ES	N/A									
54.	Bočný náraz	Smernica 96/27/ES	N/A			N/A						
56.	Vozidlá určené na prepravu nebezpečného tovaru	Smernica 98/91/ES				X (1)	X (1)	X (1)	X (1)	X (1)	X (1)	X (1)
57.	Predná ochrana proti podbehnutiu vozidla	Smernica 2000/40/ES					X	X				
▼M2 58.	Ochrana chodcov	Nariadenie (ES) č. 78/2009	N/A			N/A						
▼M1 59.	Recyklovateľnosť	Smernica 2005/64/ES	N/A			N/A						
▼M2 ———												
▼M1 61.	Klimatizačný systém	Smernica 2006/40/ES	X			Z						

▼M1

Bod	Predmet	Odkaz na regulačný akt	M_1	M_2	M_3	N_1	N_2	N_3	O_1	O_2	O_3	O_4
▼M3 62.	vodíkový systém	nariadenie (ES) č. 79/2009	A	A	A	A	A	A				
▼M6 63.	Všeobecná bezpečnosť	Nariadenie (ES) č. 661/2009	P/A	P/A	P/A	P/A	P/A	P/A	P/A	P/A	P/A	P/A
▼M13 63.1.	Ukazovatele radenia prevodových stupňov	(EÚ) č. 65/2012	G									

▼M1

([1]) Požiadavky smernice 98/91/ES sa uplatňujú, iba ak sa výrobca uchádza o typové schválenie ES vozidla určeného na prepravu nebezpečného tovaru.

▼**M1**

Doplnok 3

Vozidlá na prepravu osôb na invalidnom vozíku

Bod	Predmet	Odkaz na regulačný akt	M_1
1.	Prípustná hladina hluku	Smernica 70/157/EHS	X
2.	Emisie	Smernica 70/220/EHS	G + W_1
2a.	Emisie (Euro 5 a 6) ľahké úžitkové vozidlá/prístup k informáciám	Nariadenie (ES) č. 715/2007	G + W_1
3.	Palivové nádrže/zadné ochranné zariadenia	Smernica 70/221/EHS	X + W_2
4.	Miesto pre zadnú evidenčnú tabuľku	Smernica 70/222/EHS	X
5.	Ovládacia sila	Smernica 70/311/EHS	X
6.	Zámky a závesy dverí	Smernica 70/387/EHS	X
7.	Zvukový výstražný signál	Smernica 70/388/EHS	X
8.	Zariadenia pre nepriamy výhľad	Smernica 2003/97/EHS	X
9.	Brzdenie	Smernica 71/320/EHS	X
10.	Rádiové odrušenie (elektromagnetická kompabilita)	Smernica 72/245/EHS	X
11.	Dym zo vznetových motorov	Smernica 72/306/EHS	X
12.	Vnútorné vybavenie	Smernica 74/60/EHS	X
13.	Zabezpečenie proti krádeži a imobilizér	Smernica 74/61/EHS	X
14.	Bezpečnostný mech. riadenia	Smernica 74/297/EHS	X
15.	Pevnosť sedadla	Smernica 74/408/EHS	X + W_3
16.	Vonkajšie výčnelky	Smernica 74/483/EHS	X + W_4
17.	Tachometer a spätný prevod	Smernica 75/443/EHS	X
18.	Štítky (povinné)	Smernica 76/114/EHS	X
19.	Kotvové úchytky bezpečnostných pásov	Smernica 76/115/EHS	X + W_5
20.	Montáž zariadení na osvetlenie a svetelnú signalizáciu	Smernica 76/756/EHS	X
21.	Odrazky	Smernica 76/757/EHS	X

▼M1

Bod	Predmet	Odkaz na regulačný akt	M_1
22.	Doplnkové obrysové, predné (bočné) obrysové, zadné (bočné) obrysové, brzdové svetlá, denné svetlá	Smernica 76/758/EHS	X
23.	Smerovky	Smernica 76/759/EHS	X
24.	Svetlá osvetľujúce zadnú evidenčnú tabuľku	Smernica 76/760/EHS	X
25.	Svetlomety (vrátane žiaroviek)	Smernica 76/761/EHS	X
26.	Predné hmlové svetlá	Smernica 76/762/EHS	X
27.	Ťažné háky	Smernica 77/389/EHS	X
28.	Zadné hmlové svetlá	Smernica 77/538/EHS	X
29.	Spätné svetlá	Smernica 77/539/EHS	X
30.	Parkovacie svetlá	Smernica 77/540/EHS	X
31.	Bezpečnostné pásy a zadržiavacie systémy	Smernica 77/541/EHS	X + W_6
32.	Výhľad dopredu	Smernica 77/649/EHS	X
33.	Identifikácia ovládačov, oznamovačov a ukazovateľov	Smernica 78/316/EHS	X
34.	Odmrazovanie/odhmlievanie	Smernica 78/317/EHS	X
35.	Ostrekovanie/stieranie	Smernica 78/318/EHS	X
36.	Vykurovacie systémy	Smernica 2001/56/ES	X
37.	Kryty kolies	Smernica 78/549/EHS	X
39.	Emisie CO_2/spotreba paliva	Smernica 80/1268/EHS	X + W_7
40.	Výkon motora	Smernica 80/1269/EHS	X
41.	Emisie zo vznetových motorov	Smernica 2005/55/ES	X

▼M5

41a.	Emisie (Euro VI) ťažké úžitkové vozidlá/prístup k informáciám	Nariadenie (ES) č. 595/2009	X

▼M1

44.	Hmotnosti a rozmery (osobné vozidlá)	Smernica 92/21/EHS	X + W_8
45.	Bezpečnostné zasklenie	Smernica 92/22/EHS	X

▼M1

Bod	Predmet	Odkaz na regulačný akt	M_1
46.	Pneumatiky	Smernica 92/23/EHS	X
50.	Spojovacie zariadenia	Smernica 94/20/ES	X
53.	Predný náraz	Smernica 96/79/ES	X + W_9
54.	Bočný náraz	Smernica 96/27/ES	X + W_{10}
▼M2 58.	Ochrana chodcov	Nariadenie (ES) č. 78/2009	X
▼M1 59.	Recyklovateľnosť	Smernica 2005/64/ES	N/A
▼M2 ———			
▼M1 61.	Klimatizačné systémy	Smernica 2006/40/ES	X
▼M3 62.	vodíkový systém	nariadenie (ES) č. 79/2009	X
▼M6 63.	Všeobecná bezpečnosť	Nariadenie (ES) č. 661/2009	P/A
▼M13 63.1.	Ukazovatele radenia prevodových stupňov	(EÚ) č. 65/2012	G

▼M1

Doplnok 4

Ostatné vozidlá na špeciálne účely (vrátane obytných prívesov)

Uplatňovanie výnimiek je povolené, iba ak výrobca schvaľovaciemu orgánu uspokojivo preukáže, že vozidlo nemôže splniť všetky požiadavky z dôvodu jeho špeciálnej funkcie.

Bod	Predmet	Odkaz na regulačný akt	►M13 M_1 ◄	M_2	M_3	N_1	N_2	N_3	O_1	O_2	O_3	O_4
1.	Prípustná hladina hluku	Smernica 70/157/EHS		H	H	H	H	H				
2.	Emisie	Smernica 70/220/EHS		Q	Q	Q	Q	Q				
2a.	Emisie (Euro 5 a 6) ľahké úžitkové vozidlá/ prístup k informáciám	Nariadenie (ES) č. 715/2007		Q		Q	Q					
3.	Palivové nádrže/zadné ochranné zariadenia	Smernica 70/221/EHS		F	F	F	F	F	X	X	X	X
4.	Miesto pre zadnú evidenčnú tabuľku	Smernica 70/222/EHS		A + R	A + R	A + R	A + R	A + R	A + R	A + R	A + R	A + R
5.	Ovládacia sila	Smernica 70/311/EHS		X	X	X	X	X	X	X	X	X
6.	Zámky a závesy dverí	Smernica 70/387/EHS				B	B	B				
7.	Zvukový výstražný signál	Smernica 70/388/EHS		X	X	X	X	X				
8.	Zariadenia pre nepriamy výhľad	Smernica 2003/97/ES		X	X	X	X	X				
9.	Brzdenie	Smernica 71/320/EHS		X	X	X	X	X	X	X	X	X
10.	Rádiové odrušenie (elektromagnetická kompabilita)	Smernica 72/245/EHS		X	X	X	X	X	X	X	X	X
11.	Dym zo vznetových motorov	Smernica 72/306/EHS		H	H	H	H	H				

▼M1

Bod	Predmet	Odkaz na regulačný akt	►M13 M_1 ◄	M_2	M_3	N_1	N_2	N_3	O_1	O_2	O_3	O_4
13.	Zabezpečenie proti krádeži a imobilizér	Smernica 74/61/EHS		X	X	X	X	X				
14.	Bezpečnostný mech. riadenia	Smernica 74/297/EHS				X						
15.	Pevnosť sedadla	Smernica 74/408/EHS		D	D	D	D	D				
17.	Tachometer a spätný prevod	Smernica 75/443/EHS		X	X	X	X	X				
18.	Štítky (povinné)	Smernica 76/114/EHS		X	X	X	X	X	X	X	X	X
19.	Kotvové úchytky bezpečnostných pásov	Smernica 76/115/EHS		D	D	D	D	D				
20.	Montáž zariadení na osvetlenie a svetelnú signalizáciu	Smernica 76/756/EHS		A + N	A + N	A + N	A + N	A + N	A + N	A + N	A + N	A + N
21.	Odrazky	Smernica 76/757/EHS		X	X	X	X	X	X	X	X	X
22.	Doplnkové obrysové, predné-bočné obrysové, zadné-bočné obrysové, brzdové svetlá, denné svetlá, bočné obrysové svetlá	Smernica 76/758/EHS		X	X	X	X	X	X	X	X	X
23.	Smerovky	Smernica 76/759/EHS		X	X	X	X	X	X	X	X	X
24.	Svetlá osvetľujúce zadnú evidenčnú tabuľku	Smernica 76/760/EHS		X	X	X	X	X	X	X	X	X
25.	Svetlomety (vrátane žiaroviek)	Smernica 76/761/EHS		X	X	X	X	X				
26.	Predné hmlové svetlá	Smernica 76/762/EHS		X	X	X	X	X				

▼M1

Bod	Predmet	Odkaz na regulačný akt	►M13 M_1 ◄	M_2	M_3	N_1	N_2	N_3	O_1	O_2	O_3	O_4
27.	Ťažné háky	Smernica 77/389/EHS		A	A	A	A	A				
28.	Zadné hmlové svetlá	Smernica 77/538/EHS		X	X	X	X	X	X	X	X	X
29.	Spätné svetlá	Smernica 77/539/EHS		X	X	X	X	X	X	X	X	X
30.	Parkovacie svetlá	Smernica 77/540/EHS		X	X	X	X	X				
31.	Bezpečnostné pásy a zadržiavacie systémy	Smernica 77/541/EHS		D	D	D	D	D				
33.	Identifikácia ovládačov, oznamovačov a ukazovateľov	Smernica 78/316/EHS		X	X	X	X	X				
34.	Odmrazovanie/odhmlievanie	Smernica 78/317/EHS		O	O	O	O	O				
35.	Ostrekovanie/stieranie	Smernica 78/318/EHS		O	O	O	O	O				
36.	Vykurovacie systémy	Smernica 2001/56/ES		X	X	X	X	X	X	X	X	X
40.	Výkon motora	Smernica 80/1269/EHS		X	X	X	X	X				
41.	Emisie (Euro IV a V) vysokovýkonné vozidlá	Smernica 2005/55/ES		H	H	H	H	H				
▼M5 41a.	Emisie (Euro VI) ťažké úžitkové vozidlá/prístup k informáciám	Nariadenie (ES) č. 595/2009		H	H	H	H	H				
▼M1 42.	Bočná ochrana	Smernica 89/297/EHS					X	X			X	X

▼M1

Bod	Predmet	Odkaz na regulačný akt	►M13 M_1 ◄	M_2	M_3	N_1	N_2	N_3	O_1	O_2	O_3	O_4
▼M12												
43	Systémy zabraňujúce rozstreku	Smernica 91/226/EHS				X	X	X	X	X	X	X
▼M1												
45.	Bezpečnostné zasklenie	Smernica 92/22/EHS		J	J	J	J	J	J	J	J	J
46.	Pneumatiky	Smernica 92/23/EHS		X	X	X	X	X	X	X	X	X
47.	Obmedzovače rýchlosti	Smernica 92/24/EHS		X	X		X	X				
48.	Hmotnosti, rozmery	Smernica 97/27/ES		X	X	X	X	X	X	X	X	X
49.	Vonkajšie výčnelky kabín	Smernica 92/114/EHS				X	X	X				
50.	Spojovacie zariadenia	Smernica 94/20/ES		X	X	X	X	X	X	X	X	X
51.	Horľavosť	Smernica 95/28/ES			X							
52.	Autobusy a autokary	Smernica 2001/85/ES		X	X							
54.	Bočný náraz	Smernica 96/27/ES				A						
56.	Vozidlá určené na prepravu nebezpečného tovaru	Smernica 98/91/ES					X	X	X	X	X	X
57.	Predná ochrana proti podbehnutiu vozidla	Smernica 2000/40/ES					X	X				

▼M1

Bod	Predmet	Odkaz na regulačný akt	►M13 M_1 ◄	M_2	M_3	N_1	N_2	N_3	O_1	O_2	O_3	O_4
▼M2 58.	Ochrana chodcov	Nariadenie (ES) č. 78/2009				N/A ([1])						
▼M1 59.	Recyklovateľnosť	Smernica 2005/64/ES				N/A						
▼M2 ———												
▼M1 61.	Klimatizačný systém	Smernica 2006/40/ES				Z						
▼M3 62.	vodíkový systém	nariadenie (ES) č. 79/2009		Q	Q	Q	Q	Q				
▼M6 63.	Všeobecná bezpečnosť	Nariadenie (ES) č. 661/2009		P/A	P/A	P/A	P/A	P/A	P/A	P/A	P/A	P/A
▼M13 63.1.	Ukazovatele radenia prevodových stupňov	(EÚ) č. 65/2012	G									

▼M1

►M2 ([1]) Akýkoľvek systém čelnej ochrany dodaný spolu s vozidlom musí spĺňať požiadavky nariadenia (ES) č. 78/2009, musí byť dodaný s číslom typového schválenia a označený zodpovedajúcim spôsobom. ◄

▼**M1**

Doplnok 5

Samohybné žeriavy

Bod	Predmet	Odkaz na regulačný akt	Samohybný žeriav kategórie N_3
1.	Prípustná hladina hluku	Smernica 70/157/EHS	T
2.	Emisie	Smernica 70/220/EHS	X
2a.	Emisie (Euro 5 a 6) ľahké úžitkové vozidlá/prístup k informáciám	Nariadenie (ES) č. 715/2007	N/A
3.	Palivové nádrže/zadné ochranné zariadenia	Smernica 70/221/EHS	X
4.	Miesto pre zadnú evidenčnú tabuľku	Smernica 70/222/EHS	X
5.	Ovládacia sila	Smernica 70/311/EHS	X povolené krabové ovládanie
6.	Zámky a závesy dverí	Smernica 70/387/EHS	A
7.	Zvukový výstražný signál	Smernica 70/388/EHS	X
8.	Zariadenia pre nepriamy výhľad	Smernica 2003/97/ES	X
9.	Brzdenie	Smernica 71/320/EHS	U
10.	Rádiové odrušenie (elektromagnetická kompabilita)	Smernica 72/245/EHS	X
11.	Dym zo vznetových motorov	Smernica 72/306/EHS	X
12.	Vnútorné vybavenie	Smernica 74/60/EHS	X
13.	Zabezpečenie proti krádeži a imobilizér	Smernica 74/61/EHS	X
15.	Pevnosť sedadla	Smernica 74/408/EHS	D
17.	Tachometer a spätný prevod	Smernica 75/443/EHS	X
18.	Štítky (povinné)	Smernica 76/114/EHS	X
19.	Kotvové úchytky bezpečnostných pásov	Smernica 76/115/EHS	D
20.	Montáž zariadení na osvetlenie a svetelnú signalizáciu	Smernica 76/756/EHS	A + Y

▼M1

Bod	Predmet	Odkaz na regulačný akt	Samohybný žeriav kategórie N_3
21.	Odrazky	Smernica 76/757/EHS	X
22.	Doplnkové obrysové, predné (bočné) obrysové, zadné (bočné) obrysové, brzdové svetlá, denné svetlá	Smernica 76/758/EHS	X
23.	Smerovky	Smernica 76/759/EHS	X
24.	Svetlá osvetľujúce zadnú evidenčnú tabuľku	Smernica 76/760/EHS	X
25.	Svetlomety (vrátane žiaroviek)	Smernica 76/761/EHS	X
26.	Predné hmlové svetlá	Smernica 76/762/EHS	X
27.	Ťažné háky	Smernica 77/389/EHS	A
28.	Zadné hmlové svetlá	Smernica 77/538/EHS	X
29.	Spätné svetlá	Smernica 77/539/EHS	X
30.	Parkovacie svetlá	Smernica 77/540/EHS	X
31.	Bezpečnostné pásy a zadržiavacie systémy	Smernica 77/541/EHS	D
33.	Identifikácia ovládačov, oznamovačov a ukazovateľov	Smernica 78/316/EHS	X
34.	Odmrazovanie/odhmlievanie	Smernica 78/317/EHS	O
35.	Ostrekovanie/stieranie	Smernica 78/318/EHS	O
36.	Vykurovacie systémy	Smernica 2001/56/ES	X
40.	Výkon motora	Smernica 80/1269/EHS	X
41.	Emisie (Euro IV a V) – vysokovýkonné vozidlá	Smernica 2005/55/ES	V

▼M5

41a.	Emisie (Euro VI) ťažké úžitkové vozidlá/prístup k informáciám	Nariadenie (ES) č. 595/2009	V

▼M1

42.	Bočná ochrana	Smernica 89/297/EHS	X
43.	Systémy zabraňujúce rozstreku	Smernica 91/226/EHS	X
45.	Bezpečnostné zasklenie	Smernica 92/22/EHS	J

▼**M1**

Bod	Predmet	Odkaz na regulačný akt	Samohybný žeriav kategórie N_3
46.	Pneumatiky	Smernica 92/23/EHS	A Za predpokladu, že sú splnené požiadavky ISO 10571 – 1995 (pneumatiky pre samohybné žeriavy a podobné špecializované stroje) alebo príručka noriem ETRTO.
47.	Obmedzovače rýchlosti	Smernica 92/24/EHS	X
48.	Hmotnosti a rozmery	Smernica 97/27/ES	X
49.	Vonkajšie výčnelky kabín	Smernica 92/114/EHS	X
50.	Spojovacie zariadenia	Smernica 94/20/ES	X
57.	Predná ochrana proti podbehnutiu vozidla	Smernica 2000/40/ES	X
▼**M3** 62.	vodíkový systém	nariadenie (ES) č. 79/2009	X
▼**M6** 63.	Všeobecná bezpečnosť	Nariadenie (ES) č. 661/2009	P/A

▼M12

Doplnok 6

Prípojné vozidlá na prepravu nadmerného nákladu

Bod	Predmet	Odkaz na regulačný akt	Príves kategórie O_4
3	Palivové nádrže/zadné ochranné zariadenie	smernica 70/221/EHS	X
4	Miesto pre zadnú tabuľku s evidenčným číslom	smernica 70/222/EHS	X
5	Ovládacia sila	smernica 70/311/EHS	X
9	Brzdenie	smernica 71/320/EHS	X
10	Rádiové rušenie (elektromagnetická kompatibilita)	smernica 72/245/EHS	X
18	Štítky (povinné)	smernica 76/114/EHS	X
20	Montáž zariadení na osvetlenie a svetelnú signalizáciu	smernica 76/756/EHS	A + N
21	Odrazky	smernica 76/757/EHS	X
22	Doplnkové obrysové, predné (bočné) obrysové, zadné (bočné) obrysové, brzdové svietidlá, denné svietidlá	smernica 76/758/EHS	X
23	Smerové svietidlá	smernica 76/759/EHS	X
24	Svietidlá osvetľujúce zadnú tabuľku s evidenčným číslom	smernica 76/760/EHS	X
28	Zadné hmlové svietidlá	smernica 77/538/EHS	X
29	Spätné svetlomety	smernica 77/539/EHS	X
36	Systémy vykurovania	smernica 2001/56/ES	N/A
42	Bočná ochrana	smernica 89/297/EHS	A
43	Systémy zabraňujúce rozstreku	smernica 91/226/EHS	A
46	Pneumatiky	smernica 92/23/EHS	I
48	Hmotnosti a rozmery	smernica 97/27/ES	X
50	Spojenia	smernica 94/20/ES	X
63	Nariadenie o všeobecnej bezpečnosti	Nariadenie (ES) č. 661/2009	P/A

▼M1

Význam písmen:

X Žiadne výnimky okrem tých, ktoré sú uvedené v regulačnom akte.

N/A Na toto vozidlo sa regulačný akt neuplatňuje (žiadne požiadavky).

▼M12

P/A Tento regulačný akt je čiastočne uplatniteľný. Presné vymedzenie rozsahu pôsobnosti je stanovené vo vykonávacích opatreniach k nariadeniu (ES) č. 661/2009.

▼M1

A Výnimky sú povolené, pokiaľ špeciálne účely zabraňujú plneniu v celom rozsahu. Výrobca uspokojivo preukáže orgánu typového schválenia, že vozidlo nemôže splniť všetky požiadavky z dôvodu jeho špeciálneho účelu.

B Vzťahuje sa len na dvere umožňujúce prístup k sedadlám určeným na normálne používanie pri jazde vozidla po ceste a kde vzdialenosť medzi bodom R sedadla a strednou rovinou povrchu dverí meraná kolmo na pozdĺžnu strednú rovinu vozidla nie je väčšia ako 500 mm.

▼M6

_____

▼M1

D Vzťahuje sa len na sedadlá určené na normálne používanie pri jazde vozidla na ceste. Sedadlá, ktoré nie sú určené na používanie pri jazde vozidla na ceste, sú pre používateľov jasne označené buď piktogramom alebo príslušným textom.

E Iba vpredu.

F Zmena priebehu a dĺžky tankovacieho potrubia a nové usporiadanie palivovej nádrže sú povolené.

G Požiadavky podľa kategórie základného/nedokončeného vozidla (ktorého podvozok sa použil na stavbu vozidla na špeciálne účely). V prípade nedokončeného/dokončovaného vozidla je prijateľné, aby sa splnili požiadavky na vozidlo zodpovedajúcej kategórie N (na základe najväčšej hmotnosti).

H Zmena dĺžky výfukového systému za posledným tlmičom, ktorá nepresahuje 2 m, je prípustná bez akejkoľvek ďalšej skúšky.

▼M12

I Pneumatiky musia byť typovo schválené na základe požiadaviek predpisu EHK OSN č. 54 aj keď je maximálna konštrukčná rýchlosť vozidla menšia ako 80 km/h.

Nosnosť možno prispôsobiť vzhľadom na maximálnu konštrukčnú rýchlosť prípojného vozidla po dohode s výrobcom pneumatík.

▼M1

J Pre všetky zasklenia okien s výnimkou zasklenia kabíny vodiča (čelné sklo a bočné sklo) môže ako materiál slúžiť buď bezpečnostné sklo, alebo pevná plastická látka.

K Doplnkové poplachové systémy prípustné.

▼M12

L Vzťahuje sa len na sedadlá určené na bežné používanie pri jazde vozidla po vozovke. Pri zadných sedadlách sa vyžadujú aspoň kotvové úchytky pre brušný pás. Sedadlá, ktoré nie sú určené na používanie pri jazde vozidla po vozovke, sú pre používateľov jasne označené piktogramom alebo príslušným textom.

▼M1

M Vzťahuje sa len na sedadlá určené na normálne používanie pri jazde vozidla po ceste. Pri všetkých zadných sedadlách sa vyžaduje aspoň brušný pás. Sedadlá, ktoré nie sú určené na používanie pri jazde vozidla na ceste, sú pre používateľov jasne označené buď piktogramom, alebo príslušným textom.

▼M1

N Za predpokladu, že sú namontované všetky povinné osvetľovacie zariadenia a nie je ovplyvnená geometrická viditeľnosť.

O Vozidlo musí byť vpredu vybavené zodpovedajúcim systémom.

Q Zmena dĺžky výfukového systému za posledným tlmičom, ktorá nepresahuje 2 m, je prípustná bez akejkoľvek ďalšej skúšky. Typové schválenie ES vydané pre najreprezentatívnejšie základné vozidlo zostáva platné bez ohľadu na zmenu referenčnej hmotnosti.

R Za predpokladu, že sa môžu namontovať evidenčné tabuľky všetkých členských štátov a že ostanú viditeľné.

S Koeficient priepustnosti svetla sa rovná najmenej 60 % a uhol zakrytia stĺpikom „A“ nie je väčší ako 10°.

T Skúška sa vykoná len na dokončenom/dokončovanom vozidle. Vozidlo sa môže skúšať podľa smernice 70/157/EHS naposledy zmenenej a doplnenej smernicou 1999/101/ES. Pokiaľ ide o bod 5.2.2.1 prílohy I k smernici 70/157/EHS, platia tieto limitné hodnoty:

a) 81 dB(A) pre vozidlá s výkonom motora menším ako 75 kW;

b) 83 dB(A) pre vozidlá s výkonom motora rovným alebo väčším ako 75 kW a menším ako 150 kW;

c) 84 dB(A) pre vozidlá s výkonom motora rovným alebo väčším ako 150 kW.

▼M6

_____

▼M1

V Je prípustná zhoda so smernicou 97/68/ES.

W_1 Požiadavky sú splnené, ale je povolená zmena výfukového systému bez ďalšej skúšky za predpokladu, že zmena neovplyvní zariadenia na reguláciu emisií vrátane (prípadných) filtrov. Na upravenom vozidle sa nevyžaduje žiadna nová skúška vyparovania pod podmienkou, že zariadenia na reguláciu vyparovania sú zachované tak, ako ich namontoval výrobca na základné vozidlo.

Typové schválenie ES vydané pre najreprezentatívnejšie základné vozidlo zostáva v platnosti bez ohľadu na zmenu referenčnej hmotnosti.

W_2 Požiadavky sú splnené, ale je povolená zmena priebehu, dĺžky tankovacieho potrubia, palivových hadíc a palivového odparovacieho potrubia. Povoľuje sa premiestnenie pôvodnej palivovej nádrže.

W_3 Miesto pre invalidný vozík sa považuje za miesto na sedenie. Pre každý invalidný vozík je vymedzený dostatočný priestor. Pozdĺžna rovina osobitného priestoru je rovnobežná s pozdĺžnou rovinou vozidla.

Majiteľovi vozidla sú sprístupnené primerané informácie o tom, že invalidný vozík používaný ako sedadlo vo vozidle je schopný odolať silám, ktoré sú prenášané upevňovacím mechanizmom, počas rôznych podmienok jazdy.

Sedadlá vo vozidle možno vhodným spôsobom upraviť pod podmienkou, že ich kotvové úchytky, mechanizmy a opierky hlavy zaručujú rovnakú úroveň výkonu, ako stanovuje smernica.

W_4 V prípade pomôcok pre nastupovanie v pokojnej polohe sa vyžaduje dodržiavanie smernice.

▼M6

_____

▼M1

W_7 Nie je potrebné uskutočniť nové meranie emisií CO_2, ak sa podľa ustanovení bodu W_1 nemusia vykonať nové skúšky emisií zo zadného výfuku.

▼**M1**

W_8 Z dôvodu výpočtov, predpokladaná hmotnosť invalidného vozíka spolu s jeho používateľom je 100 kg. Hmotnosť sa sústreďuje v bode H trojrozmerného stroja.

Technická služba berie do úvahy aj možnosť použitia elektrického(-ých) invalidného(-ých) vozíka(-ov), ktorého predpokladaná hmotnosť spolu s jeho používateľom je 250 kg. Akékoľvek obmedzenie kapacity pre prepravu pasažierov z dôvodu použitia elektrického(-ých) invalidného(-ých) vozíka(-ov) sa zaznamenaná v osvedčení typového schválenia a príslušný text sa začlení do osvedčenia o zhode.

W_9 U upraveného vozidla sa nevyžaduje nová skúška pod podmienkou, že predná časť podvozku umiestnená pred bodom R vodiča nie je ovplyvnená prestavbou vozidla a žiadna časť dodatočného zadržiavacieho systému (jeden alebo viac airbagov) nebola odstránená alebo deaktivovaná.

W_{10} U upraveného vozidla sa nevyžaduje nová skúška pod podmienkou, že bočné spevnenia neboli zmenené a žiadna časť dodatočného zadržiavacieho systému (jeden alebo viac bočných airbagov) nebola odstránená alebo deaktivovaná.

Y Za predpokladu, že sú namontované všetky povinné svetelné zariadenia.

Z Iba pre vozidlá kategórie N_1 triedy I, ako je opísané v prvej tabuľke v bode 5.3.1.4 prílohy I k smernici 70/220/EHS.

▼**M15**

PRÍLOHA XII

OBMEDZENIA MALÝCH SÉRIÍ A OBMEDZENIA KONČIACICH SÉRIÍ

A. OBMEDZENIA MALÝCH SÉRIÍ

1. Počet kusov jedného typu vozidla, ktorý sa má evidovať, predať alebo uviesť do prevádzky v premávke ročne v Európskej únii podľa článku 22 neprekročí pre príslušnú kategóriu vozidiel počet uvedený v tabuľke:

Kategória	Jednotky
M_1	1 000
M_2, M_3	0
N_1	0
N_2, N_3	0
O_1, O_2	0
O_3, O_4	0

2. Počet kusov jedného typu vozidla, ktorý sa má evidovať, predať alebo uviesť do prevádzky v premávke ročne v jednom členskom štáte podľa článku 23, určí členský štát, ale pre príslušnú kategóriu vozidiel neprekročí počet uvedený v tabuľke:

Kategória	Jednotky
M_1	75
M_2, M_3	250
N_1	500
N_2, N_3	250
O_1, O_2	500
O_3, O_4	250

3. Počet kusov jedného typu vozidla, ktorý sa má evidovať, predať alebo uviesť do prevádzky ročne v jednom členskom štáte na účely článku 6 ods. 2 nariadenia Komisie č. 1230/2012, určí každý členský štát, ale pre príslušnú kategóriu vozidiel neprekročí počet uvedený v tabuľke:

Kategória	Jednotky
M_2, M_3	1 000
N_2, N_3	1 200
O_3, O_4	2 000

▼**M15**

B. OBMEDZENIA KONČIACICH SÉRIÍ

Najväčší počet dokončených alebo dokončovaných vozidiel uvedených do prevádzky v premávke v každom členskom štáte podľa postupu končiacich sérií sa obmedzí na jeden zo spôsobov, ktoré si zvolí členský štát:

1. najväčší počet vozidiel jedného alebo viacerých typov v prípade kategórie M_1, nesmie presiahnuť 10 % a v prípade všetkých ostatných kategórií nesmie presiahnuť 30 % vozidiel všetkých príslušných typov uvedených do prevádzky v premávke v tomto členskom štáte v predchádzajúcom roku.

   Ak by 10 %, resp. 30 % predstavovalo menej než 100 vozidiel, potom môžu členské štáty povoliť uviesť do prevádzky maximálne 100 vozidiel.

2. počet vozidiel akéhokoľvek typu sa musí obmedziť na vozidlá, ktorým bolo vydané platné osvedčenie o zhode k dátumu alebo po dátume výroby a toto osvedčenie ostáva platné aspoň tri mesiace po jeho dátume vydania, potom však stráca svoju platnosť, pretože nadobúda účinnosť regulačný akt.

▼B

PRÍLOHA XIII

ZOZNAM ČASTÍ ALEBO VYBAVENIA, KTORÉ MÔŽU PREDSTAVOVAŤ ZÁVAŽNÉ NEBEZPEČENSTVO PRE SPRÁVNE FUNGOVANIE SYSTÉMOV DÔLEŽITÝCH PRE BEZPEČNOSŤ VOZIDLA ALEBO JEHO ENVIRONMENTÁLNE VLASTNOSTI, POŽIADAVKY NA ICH VÝKON, PRIMERANÉ SKÚŠOBNÉ POSTUPY, USTANOVENIA O OZNAČOVANÍ A BALENÍ

I. **Časti alebo vybavenie, ktoré majú výrazný vplyv na bezpečnosť vozidla**

Bod č.	Opis bodu	Požiadavka na vlastnosti	Skúšobný postup	Požiadavka na označovanie	Požiadavky na balenie
1	[…]				
2					
3					

II. **Časti alebo vybavenie, ktoré majú výrazný vplyv na environmentálne vlastnosti vozidla**

Bod č.	Opis bodu	Požiadavkana vlastnosti	Skúšobný postup	Požiadavka na označovanie	Požiadavky na balenie
1	[…]				
2					
3					

▼B

PRÍLOHA XIV

ZOZNAM OSVEDČENÍ O TYPOVOM SCHVÁLENÍ ES VYDANÝCH PODĽA REGULAČNÝCH AKTOV

Pečiatka orgánu typového schválenia

Číslo zoznamu:

Vzťahuje sa na obdobie: … do …

O každom typovom schválení ES, ktoré bolo udelené, odmietnuté alebo odobraté vo vyššie uvedenom období, je potrebné uviesť tieto informácie:

Výrobca:

Číslo typového schválenia ES:

Dôvod predĺženia (ak je to uplatniteľné):

Značka:

Typ:

Dátum vydania:

Dátum prvého vydania (v prípade predĺženia):

▼M9

PRÍLOHA XV

REGULAČNÉ AKTY, V PRÍPADE KTORÝCH MOŽNO URČIŤ VÝROBCU ZA TECHNICKÚ SLUŽBU

0. **Ciele a rozsah pôsobnosti**

0.1. V tejto prílohe sa stanovuje zoznam regulačných aktov, v prípade ktorých možno určiť výrobcu za technickú službu v súlade s článkom 41 ods. 6.

0.2. Táto príloha obsahuje aj príslušné ustanovenia týkajúce sa určenia výrobcu za technickú službu, ktoré sa majú uplatňovať v rámci typového schvaľovania vozidiel, komponentov a samostatných technických jednotiek, na ktoré sa vzťahuje časť I prílohy IV.

0.3. Nevzťahuje sa však na výrobcov, ktorí žiadajú o schválenie malých sérií v súlade s článkom 22.

1. **Určenie výrobcu za technickú službu**

1.1. Výrobca určený za technickú službu je výrobca, ktorého určil schvaľovací orgán za skúšobné laboratórium, v ktorom sa vykonávajú schvaľovacie skúšky v jeho mene v zmysle bodu 31 článku 3.

V súlade s článkom 41 ods. 6 je možné výrobcu určiť za technickú službu iba pre činnosti kategórie A.

1.2. Výraz „vykonať skúšku“ nie je obmedzený na meranie výkonu, ale zahŕňa aj zaznamenávanie výsledkov skúšky a predloženie protokolu schvaľovaciemu orgánu, vrátane súvisiacich záverov.

Zahŕňa kontrolu zhody s ustanoveniami, ktoré nemusia nevyhnutne vyžadovať meranie. Ide o prípad posúdenia konštrukcie z hľadiska právnych požiadaviek.

Napríklad „kontrola zhody umiestnenia palivovej nádrže vo vozidle s ustanoveniami bodu 5.10 prílohy I k smernici 70/221/EHS“ sa musí chápať ako súčasť „vykonania skúšky“.

2. **Zoznam regulačných aktov a obmedzení**

	Odkaz na regulačný akt	Predmet
4.	Smernica 70/222/EHS	Miesto pre zadnú tabuľku s evidenčným číslom
7.	Smernica 70/388/EHS	Zvukový výstražný signál
18.	Smernica 76/114/EHS	Štítky (povinné)
20.	Smernica 76/756/EHS	Montáž zariadení na osvetlenie a svetelnú signalizáciu
27.	Smernica 77/389/EHS	Odťahové háky
33.	Smernica 78/316/EHS	Označovanie ovládacieho zariadenia, kontrolných žiaroviek a ukazovateľov

▼**M9**

	Odkaz na regulačný akt	Predmet
34.	Smernica 78/317/EHS	Odmrazovanie/odhmlievanie
35.	Smernica 78/318/EHS	Ostrekovanie/stieranie
36.	Smernica 2001/56/ES	Vykurovacie systémy Okrem ustanovení v prílohe VIII súvisiacich s požiadavkami na inštaláciu vykurovacích systémov na LPG vo vozidle.
37.	Smernica 78/549/EHS	Kryty kolies
44.	Smernica 92/21/EHS	Hmotnosti a rozmery (osobné vozidlá)
45.	Smernica 92/22/EHS	Bezpečnostné zasklenie Obmedzené na ustanovenia uvedené v prílohe 21 predpisu EHK OSN č. 43
46.	Smernica 92/23/EHS	Pneumatiky
48.	Smernica 97/27/ES	Hmotnosti a rozmery (iné než vozidlá uvedené v bode 44)
49.	Smernica 92/114/EHS	Vonkajšie výčnelky kabín
50.	Smernica 94/20/ES	Spojovacie zariadenia Obmedzené na ustanovenia uvedené v prílohe V (po oddiel 8 vrátane) a prílohe VII
61.	Smernica 2006/40/ES	Klimatizačný systém

▼M9

Doplnok

Určenie výrobcu za technickú službu

1. **Všeobecne**

1.1. Určenie a oznámenie výrobcu za technickú službu sa uskutoční v súlade s ustanoveniami článkov 41, 42 a 43, ako aj praktickými opatreniami uvedenými v tomto doplnku.

1.2. Výrobca je akreditovaný na základe normy EN ISO/IEC 17025:2005 – Všeobecné požiadavky na spôsobilosť skúšobných a kalibračných laboratórií.

2. **Zadávanie zákaziek subdodávateľom**

2.1. V súlade s ustanoveniami článku 41 ods. 6 prvým pododsekom môže výrobca menovať subdodávateľa, ktorý bude skúšky vykonávať v jeho mene.

Pojmom subdodávateľ sa rozumie:

a) buď dcérska spoločnosť, ktorú výrobca poverí vykonávaním skúšobných činností v rámci vlastnej organizácie, alebo

b) tretia strana, ktorá s výrobcom uzatvorí zmluvu o vykonávaní skúšobných činností.

2.2. Využitím služieb subdodávateľa sa výrobca nezbavuje povinnosti dodržiavať ustanovenia článku 41, najmä tie, ktoré sa týkajú kvalifikácie technických služieb a súladu s normou EN ISO/IEC 17025:2005.

2.3. Oddiel 1 prílohy XV sa vzťahuje na subdodávateľa.

3. **Skúšobný protokol**

Skúšobné protokoly sa vypracujú v súlade so všeobecnými požiadavkami stanovenými v doplnku 3 prílohy V k smernici 2007/46/ES.

▼M9

PRÍLOHA XVI

OSOBITNÉ PODMIENKY PRE VIRTUÁLNE SKÚŠOBNÉ METÓDY A REGULAČNÉ AKTY, V PRÍPADE KTORÝCH MÔŽE VÝROBCA ALEBO TECHNICKÁ SLUŽBA POUŽIŤ VIRTUÁLNE SKÚŠOBNÉ METÓDY

0. **Ciele a rozsah pôsobnosti**

V tejto prílohe sa stanovujú príslušné ustanovenia týkajúce sa virtuálnych skúšok v súlade s článkom 11 ods. 3.

Nevzťahuje sa na článok 11 ods. 2 druhý pododsek.

1. **Zoznam regulačných aktov**

Č.	Odkaz na regulačný akt	Predmet
3.	Smernica 70/221/EHS	Palivové nádrže/zadné ochranné zariadenie
6.	Smernica 70/387/EHS	Dverové zámky a závesy
8.	Smernica 2003/97/ES	Zariadenia pre nepriamy výhľad
12.	Smernica 74/60/EHS	Vnútorné zariadenie
16.	Smernica 74/483/EHS	Vonkajšie výčnelky
20.	Smernica 76/756/EHS	Montáž zariadení na osvetlenie a svetelnú signalizáciu
27.	Smernica 77/389/EHS	Odťahové háky
32.	Smernica 77/649/EHS	Výhľad dopredu
35.	Smernica 78/318/EHS	Ostrekovanie/stieranie
37.	Smernica 78/549/EHS	Kryty kolies
42.	Smernica 89/297/EHS	Bočná ochrana
▼M15 44.	Nariadenie (EÚ) č. 1230/2012	
▼M9 49.	Smernica 92/114/EHS	Vonkajšie výčnelky kabín
50.	Smernica 94/20/ES	Spojovacie zariadenia
52.	Smernica 2001/85/ES	Autobusy a diaľkové autobusy
57.	Smernica 2000/40/ES	Predná ochrana proti podbehnutiu

▼M9

Doplnok 1

Všeobecné podmienky pre virtuálne skúšobné metódy

1. **Vzor virtuálnych skúšok**

Na opis a vykonávanie virtuálnych skúšok sa ako základná štruktúra použije táto schéma:

a) účel;

b) model konštrukcie;

c) hraničné podmienky;

d) predpoklady záťaže;

e) výpočet;

f) posúdenie;

g) dokumentácia.

2. **Základy počítačovej simulácie a výpočtu**

2.1. *Matematický model*

Výrobca dodá matematický model. Tento model musí zodpovedať zložitosti konštrukcie vozidla, systému a komponentov, ktoré sa majú podrobiť skúške v súvislosti s požiadavkami regulačného aktu a jeho hraničnými podmienkami.

Tie isté ustanovenia sa uplatnia *mutatis mutandis* v prípade skúšania komponentov alebo technických jednotiek nezávisle od vozidla.

2.2. *Overovací proces matematického modelu*

Matematický model sa overí porovnaním s podmienkami skutočnej skúšky.

Na tento účel sa vykoná fyzická skúška so zámerom porovnať výsledky získané pri použití matematického modelu s výsledkami fyzickej skúšky. Musí sa dokázať porovnateľnosť výsledkov skúšky. Výrobca alebo technická služba vypracuje správu o overení a predloží ju schvaľovaciemu orgánu.

Na akúkoľvek zmenu matematického modelu alebo softvéru, ktorá môže zrušiť platnosť správy o overení, musí byť upozornený schvaľovací orgán, ktorý môže vyžadovať vykonanie nového overovacieho procesu.

V doplnku 3 sa nachádza bloková schéma overovacieho procesu.

2.3. *Dokumentácia*

Údaje a pomocné nástroje použité pri simulácii a výpočte výrobca sprístupní a vhodne zdokumentuje.

3. **Nástroje a podpora**

Na žiadosť technickej služby výrobca dodá potrebné nástroje vrátane vhodného softvéru, alebo poskytne prístup k nim.

▼**M9**

Okrem toho technickej službe poskytne aj vhodnú podporu.

Poskytnutie prístupu a podpory technickej službe nezbavuje technickú službu povinnosti v súvislosti s kvalifikáciou jej zamestnancov, úhradou licenčných poplatkov a zachovaním dôvernosti.

▼M9

Doplnok 2

Osobitné podmienky týkajúce sa virtuálnych skúšobných metód

1. **Zoznam regulačných aktov**

	Odkaz na regulačný akt	Príloha a odsek	Osobitné podmienky
3.	Smernica 70/221/EHS	Príloha II (Zadná ochrana proti podbehnutiu) Bod 5.4.5	
6.	Smernica 70/387/EHS	Príloha II Bod 4.3	
8.	Smernica 2003/97/ES	Príloha III Všetky ustanovenia v oddieloch 3, 4 a 5	Predpísané polia výhľadu spätných zrkadiel.
12.	Smernica 74/60/EHS	Príloha I Všetky ustanovenia v oddiele 5 (Špecifikácie)	Meranie všetkých polomerov zakrivenia a všetkých výčnelkov okrem požiadaviek, pri ktorých sa musí na kontrolu súladu s ustanoveniami použiť sila.
		Príloha II	Stanovenie zóny nárazu hlavy.
16.	Smernica 74/483/EHS	Príloha I Všetky ustanovenia v oddiele 5 (Všeobecné špecifikácie) a v oddiele 6 (Zvláštna špecifikácia)	Meranie všetkých polomerov zakrivenia a všetkých výčnelkov okrem požiadaviek, pri ktorých sa musí na kontrolu súladu s ustanoveniami použiť sila.
20.	Smernica 76/756/EHS	Oddiel 6 (Individuálne špecifikácie) predpisu EHK OSN č. 48	Skúšobná jazda stanovená v bode 6.22.9.2.2 sa vykoná na skutočnom vozidle.
		Ustanovenia príloh 4, 5 a 6 predpisu EHK OSN č. 48	
27.	Smernica 77/389/EHS	Príloha II oddiel 2	
32.	Smernica 77/649/EHS	Príloha I oddiel 5 (Špecifikácie)	
35.	Smernica 78/318/EHS	Príloha I	Bod 5.1.2. Iba meranie stieranej plochy.
37.	Smernica 78/549/EHS	Príloha I oddiel 2 (Špeciálne požiadavky)	
42.	Smernica 89/297/EHS	Príloha I bod 2.8	Meranie odolnosti proti horizontálnej sile a priehybu.

▼M9

	Odkaz na regulačný akt	Príloha a odsek	Osobitné podmienky
▼M15			
44	Nariadenie (EÚ) č. 1230/2012	Oddiely 7 a 8 v časti B prílohy I	a) Skontrolujte súlad s požiadavkami na manévrovateľnosť vrátane manévrovateľnosti vozidiel vybavených zdvíhateľnými nápravami alebo nápravami s premiestniteľným zaťažením.
		Oddiely 6 a 7 v časti C prílohy I	b) Meranie maximálneho zadného vybočenia.
▼M9			
49.	Smernica 92/114/EHS	Príloha I Všetky ustanovenia v oddiele 4 (Špecifické požiadavky) Pokiaľ ide o vozidlá N_1, uplatňujú sa ustanovenia uvedené v položke 16 tohto doplnku.	Meranie všetkých polomerov zakrivenia a všetkých výčnelkov okrem požiadaviek, pri ktorých sa musí na kontrolu súladu s ustanoveniami použiť sila.
50.	Smernica 94/20/ES	Príloha V – Požiadavky na mechanické spojovacie zariadenia	Všetky ustanovenia oddielov 1 až 8 vrátane.
		Príloha VI bod 1.1	Skúšky pevnosti mechanických spojovacích zariadení jednoduchej konštrukcie sa môžu nahradiť virtuálnymi skúškami.
		Oddiel 4 prílohy VI – Skúšky mechanických spojovacích zariadení	Iba body 4.5.1 (Skúška pevnosti), 4.5.2 (Vzperná pevnosť) a 4.5.3 (Odolnosť voči ohnutiu).
52.	Smernica 2001/85/ES	Príloha I	Bod 7.4.5. Skúška stability v podmienkach stanovených v doplnku k prílohe I.
		Príloha IV – Pevnosť nadstavby	Doplnok 4 – Overenie pevnosti nadstavby výpočtom.
57.	Smernica 2000/40/ES	Oddiel 3 prílohy 5 predpisu EHK OSN č. 93	Meranie odolnosti proti horizontálnej sile a priehybu.

▼M9

Doplnok 3

Overovací proces

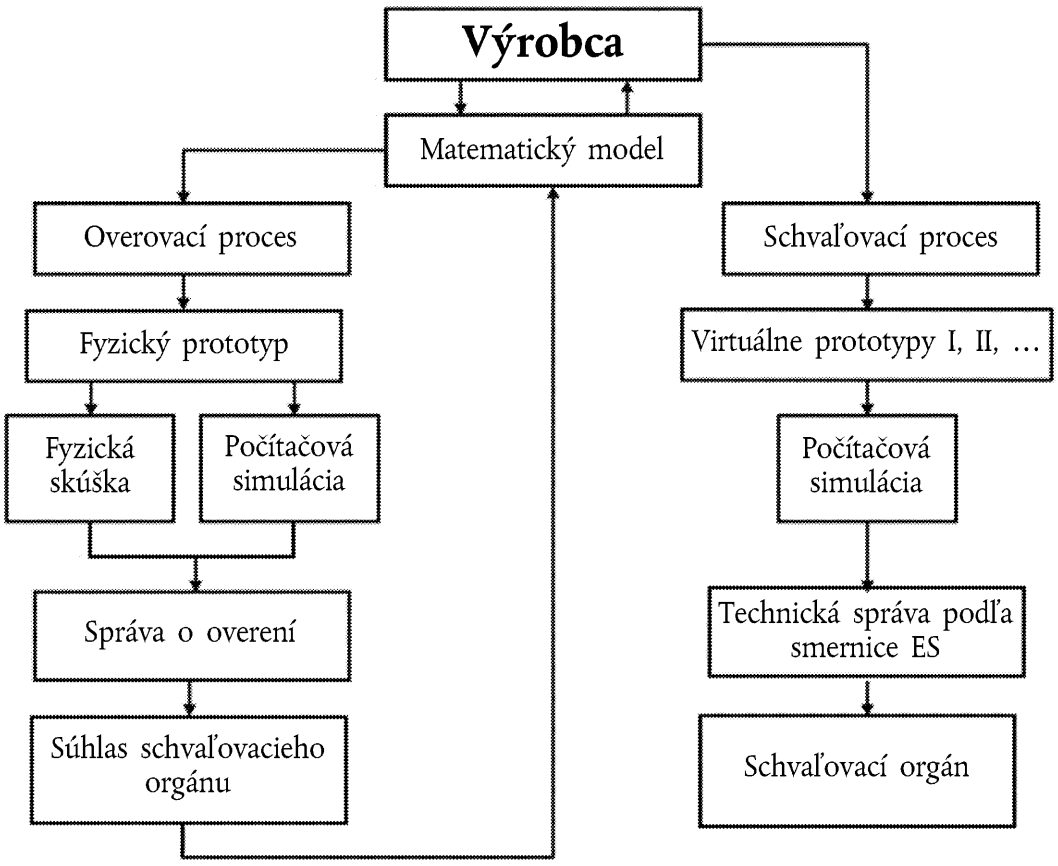

▼B

PRÍLOHA XVII

POSTUPY, KTORÉ SA MAJÚ DODRŽAŤ PRI VIACSTUPŇOVOM TYPOVOM SCHVÁLENÍ ES

1. VŠEOBECNE

1.1. Uspokojivý priebeh procesu viacstupňového typového schválenia ES vyžaduje spoločnú činnosť všetkých zúčastnených výrobcov. Preto musia schvaľovacie orgány pred udelením prvého a ďalšieho stupňa schválenia zabezpečiť, aby medzi príslušnými výrobcami existovali príslušné dohody o dodávkach a výmene dokumentov a informácií tak, aby dokončené vozidlo spĺňalo technické požiadavky všetkých príslušných regulačných aktoch, ako je predpísané v prílohe IV alebo prílohe XI. Takéto informácie musia obsahovať údaje o príslušných schváleniach systému, komponentu a samostatnej technickej jednotky a častí vozidla, ktoré tvoria časť nedokončeného vozidla, ktoré však neboli ešte schválené.

1.2. Typové schválenia ES musia byť podľa tejto prílohy udelené pre súčasný stav výroby typu vozidla a musia zahŕňať všetky schválenia udelené v predchádzajúcich stupňoch.

1.3. V procese viacstupňového typového schválenia ES každý výrobca zodpovedá za schválenie a zhodu výroby všetkých systémov, komponentov alebo samostatných technických jednotiek, ktoré výrobca vyrobil alebo doplnil k predchádzajúcemu stupňu výroby. Výrobca je zodpovedný za predmety, ktoré boli schválené v predchádzajúcom stupni s výnimkou tých prípadov, ak mení príslušné časti v takom rozsahu, že sa predtým udelené schválenie stáva neplatným.

2. POSTUPY

Orgán typového schválenia musí:

a) overiť, či sa všetky osvedčenia typového schválenia ES vydali podľa regulačných aktov, ktoré sa uplatňujú na typové schválenie vzťahujúce sa na typ vozidla v stave dokončenia a zodpovedajú predpísaným požiadavkám;

b) zabezpečiť, aby sa všetky relevantné údaje zahrnuli do informačnej zložky pri zohľadnení stavu dokončenia vozidla;

c) odkazom na dokumentáciu ubezpečiť sa, že špecifikácia(-e) vozidla a údaje obsiahnuté v časti I informačného dokumentu o vozidle sú zahrnuté v údajoch informačných zložiek k typovým schváleniam ES a v osvedčeniach o typovom schválení ES vo vzťahu k príslušným regulačným aktom, a v prípade dokončeného vozidla, ak číslo položky v časti I informačného dokumentu nie je zahrnuté v informačnom zväzku ktoréhokoľvek regulačného aktu, potvrdiť, že príslušná časť charakteristík zodpovedá údajom v informačnej zložke;

d) vykonať alebo zariadiť vykonanie kontroly časti vozidiel a systémov na vybranej vzorke vozidiel typu, ktorý má byť schválený, za účelom overenia skutočnosti, či sú vozidlá vyrobené v súlade s príslušnými údajmi obsiahnutými v overenom informačnom zväzku, pokiaľ ide o všetky príslušné regulačné akty;

e) v uplatniteľných prípadoch vykonať alebo zariadiť vykonanie príslušnej kontroly montáže samostatných technických jednotiek.

▼B

3. Počet vozidiel, ktoré sa majú kontrolovať na účely odseku 2 písm. d), musí byť dostatočný na to, aby umožnil primeranú kontrolu rôznych kombinácií, ktoré sa majú podľa stavu dokončenia vozidla a podľa týchto kritérií schváliť podľa typového schválenia ES:

— motor,

— prevodovku,

— hnacie nápravy (počet, umiestnenie, spojenie),

— riadené nápravy (počet a umiestnenie).

— typ karosérie,

— počet dverí,

— riadenie ľavostranné alebo pravostranné,

— počet sedadiel,

— úroveň vybavenia.

4. IDENTIFIKÁCIA VOZIDLA

4.1. Identifikačné číslo vozidla

a) Identifikačné číslo základného vozidla (VIN) predpísané smernicou 76/114/EHS sa zachová počas každej nasledujúcej etapy procesu typového schvaľovania, aby sa zabezpečila sledovateľnosť procesu.

b) V záverečnom stupni dokončenia však výrobca, ktorého sa tento stupeň týka, môže po dohode so schvaľovacím orgánom nahradiť prvú a druhú časť identifikačného čísla vozidla vlastným kódom výrobcu vozidla a identifikačným kódom vozidla iba vtedy, ak sa vozidlo musí zapísať do evidencie pod jeho vlastným obchodným názvom. V takom prípade sa identifikačné číslo dokončeného vozidla základného vozidla nevypúšťa.

4.2. Doplnkový štítok výrobcu

Každý výrobca musí dodatočne k povinnému štítku predpísanému smernicou 76/114/EHS, v druhom a ďalších stupňoch upevniť na vozidlo doplnkový štítok, ktorého vzor je uvedený v doplnku k tejto prílohe. Tento štítok musí byť pevne pripevnený na viditeľnom a ľahko prístupnom mieste na časti, ktorá sa pri používaní vozidla nevymieňa. Štítok musí zreteľne a nezmazateľne udávať v uvedenom poradí tieto informácie:

— názov výrobcu,

— časti 1, 3 a 4 čísla typového schválenia ES,

— stupeň schválenia,

— identifikačné číslo vozidla,

— technicky prípustná najväčšia hmotnosť naloženého vozidla ([a]),

— najvyššiu prípustnú hmotnosť naloženej jazdnej súpravy (ak vozidlo môže ťahať prípojné vozidlo) ([a]),

— najväčšiu prípustnú hmotnosť na každú nápravu, uvedené v poradí spredu dozadu ([a]),

— a v prípade návesu alebo prívesu so stredovou nápravou najväčšiu prípustnú hmotnosť spojovacieho zariadenia ([a]).

Pokiaľ nie je ustanovené v predchádzajúcich častiach inak, štítok musí spĺňať požiadavky smernice 76/114/EHS.

([a]) Len ak sa hodnota v priebehu vykonávaného stupňa schválenia zmenila.

▼B

Doplnok

VZOR DOPLNKOVÉHO ŠTÍTKU VÝROBCU

Nižšie uvedený príklad je len orientačný.

NÁZOV VÝROBCU (stupeň 3)
e2*98/14*2609
Stupeň 3
WD9VD58D98D234560
1 500 kg
2 500 kg
1 – 700 kg
2 – 810 kg

▼B

PRÍLOHA XVIII

OSVEDČENIE O PÔVODE VOZIDLA

Vyhlásenie výrobcu základného/nedokončeného vozidla iných kategórií ako M_1

Ja, podpísaný, týmto vyhlasujem, že vozidlo špecifikované nižšie bolo vyrobené v našom vlastnom závode a že ide o novovyrobené vozidlo.

0.1. Značka (obchodný názov výrobcu):

0.2. Typ vozidla:

0.2.1. Obchodný názov (názvy):

0.3. Prostriedky identifikácie typu:

0.6. Identifikačné číslo vozidla:

0.8. Adresa montážneho závodu (závodov):

Okrem toho podpísaný vyhlasuje, že vozidlo pri dodávke spĺňalo požiadavky týchto regulačných aktov:

Predmet	Odkaz na regulačný akt	Číslo typového schválenia	Členský štát alebo zmluvná strana (+) udeľujúce typové schválenie (++)
1. Hladina zvuku			
2. Emisie			
3. …			
atď.			

(+) Zmluvná strana revidovanej dohody z roku 1958.
(++) Uviesť, ak sa nedá získať z čísel typových schválení.

Toto vyhlásenie sa vydáva podľa ustanovení prílohy XI k smernici 2007/46/ES.

(Miesto) (Podpis) (Dátum)

▼B

PRÍLOHA XIX

HARMONOGRAM UPLATŇOVANIA TEJTO SMERNICE, POKIAĽ IDE O TYPOVÉ SCHVÁLENIE

Dotknuté kategórie	Dátumy uplatňovania		
	Nové typy vozidiel Nepovinné	Nové typy vozidiel Povinné	Existujúce typy vozidiel Povinné
M_1	N.A. (*)	29. apríl 2009	N.A. (*)
Vozidlá na špeciálneúčely kategórie M_1	29. apríl 2009	29. apríl 2011	29. apríl 2012
Nedokončené a dokončené vozidlá kategórie N_1	29. apríl 2009	29. október 2010	29. október 2011
Dokončované vozidlá kategórie N_1	29. apríl 2009	29. október 2011	29. apríl 2013
Nedokončené a dokončené vozidlá kategórie N_2, N_3, O_1, O_2, O_3, O_4	29. apríl 2009	29. október 2010	29. október 2012
Nedokončené a dokončené vozidlá kategórie M_2, M_3	29. apríl 2009	29. apríl 2009 ([1])	29. október 2010
Vozidlá na špeciálne účely kategórie N_1, N_2, N_3, M_2, M_3, O_1, O_2, O_3, O_4	29. apríl 2009	29. október 2012	29. október 2014
Dokončované vozidlá kategórie N_2, N_3	29. apríl 2009	29. október 2012	29. október 2014
Dokončované vozidlá kategórie M_2, M_3	29. apríl 2009	29. apríl 2010 ([1])	29. október 2014
Dokončované vozidlá kategórie O_1, O_2, O_3, O_4	29. apríl 2009	29. október 2011	29. október 2013

(*) Neuplatňuje sa.
([1]) Na účely uplatňovania článku 45 ods. 4 sa tieto dátumy posúvajú o 12 mesiacov.

▼B

PRÍLOHA XX

LEHOTY NA TRANSPOZÍCIU ZRUŠENÝCH SMERNÍC DO VNÚTROŠTÁTNYCH PRÁVNYCH PREDPISOV

ČASŤ A

Smernica 70/156/EHS a nasledujúce akty, ktoré ju menia a dopĺňajú

Smernice/nariadenia	Poznámky
smernica 70/156/EHS ([1])	
smernica 78/315/EHS ([2])	
smernica 78/547/EHS ([3])	
smernica 80/1267/EHS ([4])	
smernica 87/358/EHS ([5])	
smernica 87/403/EHS ([6])	
smernica 92/53/EHS ([7])	
smernica 93/81/EHS ([8])	
smernica 95/54/ES ([9])	iba článok 3
smernica 96/27/ES ([10])	iba článok 3
smernica 96/79/ES ([11])	iba článok 3
smernica 97/27/ES ([12])	iba článok 8
smernica 98/14/ES ([13])	
smernica 98/91/ES ([14])	iba článok 3
smernica 2000/40/ES ([15])	iba článok 4
smernica 2001/92/ES ([16])	iba článok 3
smernica 2001/56/ES ([17])	iba článok 7
smernica 2001/85/ES ([18])	iba článok 4
smernica 2001/116/ES ([19])	
nariadenie (ES) č. 807/2003 ([20])	iba bod 2 prílohy III
smernica 2003/97/ES ([21])	iba článok 4
smernica 2003/102/ES ([22])	iba článok 6
smernica 2004/3/ES ([23])	iba článok 1
smernica 2004/78/ES ([24])	iba článok 2
smernica 2004/104/ES ([25])	iba článok 3
smernica 2005/49/ES ([26])	iba článok 2

([1]) Ú. v. ES L 42, 23.2.1970, s. 1.
([2]) Ú. v. ES L 81, 28.3.1978, s. 1.
([3]) Ú. v. ES L 168, 26.6.1978, s. 39.
([4]) Ú. v. ES L 375, 31.12.1980, s. 34.
([5]) Ú. v. ES L 192, 11.7.1987, s. 51.
([6]) Ú. v. ES L 220, 8.8.1987, s. 44.
([7]) Ú. v. ES L 225, 10.8.1992, s. 1.
([8]) Ú. v. ES L 264, 23.10.1993, s. 49.
([9]) Ú. v. ES L 266, 8.11.1995, s. 1.
([10]) Ú. v. ES L 169, 8.7.1996, s. 1.
([11]) Ú. v. ES L 18, 21.1.1997, s. 7.
([12]) Ú. v. ES L 233, 25.8.1997, s. 1.
([13]) Ú. v. ES L 91, 25.3.1998, s. 1.
([14]) Ú. v. ES L 11, 16.1.1999, s. 25.
([15]) Ú. v. ES L 203, 10.8.2000, s. 9.
([16]) Ú. v. ES L 291, 8.11.2001, s. 24.
([17]) Ú. v. ES L 292, 9.11.2001, s. 21.
([18]) Ú. v. ES L 42, 13.2.2002, s. 42.
([19]) Ú. v. ES L 18, 21.1.2002, s. 1.
([20]) Ú. v. EÚ L 122, 16.5.2003, s. 36.
([21]) Ú. v. EÚ L 25, 29.1.2004, s. 1.
([22]) Ú. v. EÚ L 321, 6.12.2003, s. 15.
([23]) Ú. v. EÚ L 49, 19.2.2004, s. 36.
([24]) Ú. v. EÚ L 153, 30.4.2004, s. 107.
([25]) Ú. v. EÚ L 337, 13.11.2004, s. 13.
([26]) Ú. v. EÚ L 194, 26.7.2005, s. 12.

▼B

ČASŤ B

Lehoty na transpozíciu do vnútroštátnych právnych predpisov

Smernice	Lehoty na transpozíciu	Dátum uplatňovania
smernica 70/156/EHS	10. august 1971	
smernica 78/315/EHS	30. jún 1979	
smernica 78/547/EHS	15. december 1979	
smernica 80/1267/EHS	30. jún 1982	
smernica 87/358/EHS	1. október 1988	
smernica 87/403/EHS	1. október 1988	
smernica 92/53/EHS	31. december 1992	1. január 1993
smernica 93/81/EHS	1. október 1993	
smernica 95/54/ES	1. december 1995	
smernica 96/27/ES	20. máj 1997	
smernica 96/79/ES	1. apríl 1997	
smernica 97/27/ES	22. júl 1999	
smernica 98/14/ES	30. september 1998	1. október 1998
smernica 98/91/ES	16. január 2000	
smernica 2000/40/ES	31. júl 2002	1. august 2002
smernica 2001/92/ES	30. jún 2002	
smernica 2001/56/ES	9. máj 2003	
smernica 2001/85/ES	13. august 2003	
smernica 2001/116/ES	30. jún 2002	1. júl 2002
smernica 2003/97/ES ([1])	25. január 2005	
smernica 2003/102/ES ([2])	31. december 2003	
smernica 2004/3/ES	18. február 2005	
smernica 2004/78/ES	30. september 2004	
smernica 2004/104/ES	31. december 2005	1. január 2006
smernica 2005/49/ES	30. jún 2006	1. júl 2006

([1]) Ú. v. EÚ L 25, 29.1.2004, s. 1.
([2]) Ú. v. EÚ L 321, 6.12.2003, s. 15.

▼B

PRÍLOHA XXI

TABUĽKA ZHODY

(uvedená v druhom odseku článku 49)

Smernica 70/156/EHS	Táto smernica
—	článok 1
článok 1 prvý pododsek	článok 2 ods. 1
článok 1 druhý pododsek	článok 2 ods. 2 písm. a) a b)
—	článok 2 ods. 2 písm. c)
—	článok 2 ods. 3 a 4
článok 2	článok 3
—	článok 4
—	článok 5
—	článok 6 ods. 1
článok 3 ods.1	článok 6 ods. 2
článok 3 ods. 2	článok 6 ods. 3
—	článok 6 ods. 4
článok 3 ods. 3	článok 6 ods. 5
článok 3 ods. 4	článok 7 ods. 1 a 2
článok 3 ods. 5	článok 6 ods. 6 a článok 7 ods. 1
—	článok 6 ods. 7 a 8
—	článok 7 ods. 3 a 4
článok 4 ods. 1 prvý pododsek písm. a)	článok 9 ods. 1
článok 4 ods. 1 prvý pododsek písm. b)	článok 9 ods. 2
článok 4 ods. 1 prvý pododsek písm. c)	článok 10 ods. 1
článok 4 ods. 1 prvý pododsek písm. d)	článok 10 ods. 2
—	článok 10 ods. 3
článok 4 ods. 1 druhý pododsek	článok 9 ods. 4
článok 4 ods. 1 tretí pododsek	článok 9 ods. 5
—	článok 9 ods. 6 a 7
—	článok 8 ods. 1 a 2
článok 4 ods. 2	článok 8 ods. 3
článok 4 ods. 3 prvá a tretia veta	článok 9 ods. 3
článok 4 ods. 3 druhá veta	článok 8 ods. 4
článok 4 ods. 4	článok 10 ods. 4

▼B

Smernica 70/156/EHS	Táto smernica
článok 4 ods. 5	článok 8 ods. 5 a 6
článok 4 ods. 6	článok 8 ods. 7 a 8
—	článok 11
článok 5 ods. 1	článok 13 ods. 1
článok 5 ods. 2	článok 13 ods. 2
článok 5 ods. 3 prvý pododsek	článok 15 ods. 1
článok 5 ods. 3 druhý pododsek	článok 15 ods. 3
článok 5 ods. 3 tretí pododsek	článok 15 ods. 2, článok 16 ods. 1 a 2
článok 5 ods. 3 štvrtý pododsek	článok 13 ods. 3
článok 5 ods. 4 prvý pododsek	článok 14 ods. 1
článok 5 ods. 4 druhý pododsek	článok 14 ods. 3 a článok 16 ods. 2
článok 5 ods. 4 tretí pododsek	článok 14 ods. 2
článok 5 ods. 4 štvrtý pododsek prvá veta	článok 13 ods. 3
článok 5 ods. 4 štvrtý pododsek druhá veta	článok 16 ods. 3
článok 5 ods. 5	článok 17 ods. 4
článok 5 ods. 6	článok 14 ods. 4
—	článok 17 ods. 1 až 3
článok 6 ods. 1 prvý pododsek	článok 18 ods. 1
—	článok 18 ods. 2
článok 6 ods. 1 druhý pododsek	článok 18 ods. 3
článok 6 ods. 2	—
—	článok 18 ods. 4 až 8
článok 6 ods. 3	článok 19 ods. 1 a 2
—	článok 19 ods. 3
článok 6 ods. 4	článok 38 ods. 2 prvý pododsek
—	článok 38 ods. 2 druhý pododsek
článok 7 ods. 1	článok 26 ods. 1
—	článok 26 ods. 2
článok 7 ods. 2	článok 28
článok 7 ods. 3	článok 29 ods. 1 a 2
—	článok 29 ods. 3 a 4
článok 8 ods. 1	—
—	článok 22
článok 8 ods. 2 písm. a) prvá veta	článok 26 ods. 3

▼B

Smernica 70/156/EHS	Táto smernica
článok 8 ods. 2 písm. a) druhá veta	—
článok 8 ods. 2 písm. a) tretia až šiesta veta	článok 23 ods. 1, 3, 5 a 6
—	článok 23 ods. 2
—	článok 23 ods. 4
—	článok 23 ods. 7
článok 8 ods. 2 písm. b) bod 1 prvý a druhý pododsek	článok 27 ods. 1
článok 8 ods. 2 písm. b) bod 1 tretí pododsek	článok 27 ods. 2
článok 8 ods. 2 písm. b) bod 2 prvý a druhý pododsek	článok 27 ods. 3
článok 8 ods. 2 písm. b) bod 2 tretí a štvrtý pododsek	—
—	článok 27 ods. 4 a 5
článok 8 ods. 2 písm. c) prvý pododsek	článok 20 ods. 1 a 2
článok 8 ods. 2 písm. c) druhý pododsek	článok 20 ods. 4 prvý pododsek
článok 8 ods. 2 písm. c) tretí pododsek	—
článok 8 ods. 2 písm. c) štvrtý pododsek	článok 20 ods. 4 druhý pododsek
—	článok 20 ods. 4 tretí pododsek
—	článok 20 ods. 3 a 5
článok 8 ods. 2 písm. c) piaty a šiesty pododsek	článok 21 ods. 1 prvý pododsek a článok 21 ods. 2
—	článok 21 ods. 1 druhý pododsek
článok 8 ods. 3	článok 23 ods. 4 druhý pododsek
—	článok 24
—	článok 25
článok 9 ods. 1	článok 36
článok 9 ods. 2	článok 35 ods. 1
—	článok 34
—	článok 35 ods. 2
článok 10 ods. 1	článok 12 ods. 1
článok 10 ods. 2	článok 12 ods. 2 prvý pododsek prvá veta
—	článok 12 ods. 2 prvý pododsek druhá veta
—	článok 12 ods. 3
článok 11 ods. 1	článok 30 ods. 2

▼B

Smernica 70/156/EHS	Táto smernica
článok 11 ods. 2	článok 30 ods. 1
článok 11 ods. 3	článok 30 ods. 3
článok 11 ods. 4	článok 30 ods. 4
článok 11 ods. 5	článok 30 ods. 5
článok 11 ods. 6	článok 30 ods. 6
—	článok 31
—	článok 32
článok 12 prvá veta	článok 33 ods. 1
článok 12 druhá veta	článok 33 ods. 2
—	článok 37
—	článok 38 ods. 1
článok 13 ods. 1	článok 40 ods. 1
—	článok 39 ods. 1
článok 13 ods. 2	článok 39 ods. 2
článok 13 ods. 3	článok 40 ods. 3
—	článok 40 ods. 2
článok 13 ods. 4	článok 39 ods. 7
článok 13 ods. 5	článok 39 ods. 2
—	článok 39 ods. 3 až 6, 8 a 9
—	článok 41 ods. 1 až 3
článok 14 ods. 1 prvá zarážka	článok 43 ods. 1
článok 14 ods. 1 druhá zarážka prvá veta	—
článok 14 ods. 1 druhá zarážka druhá veta	článok 41 ods. 4
článok 14 ods. 1 druhá zarážka bod i)	článok 41 ods. 6
článok 14 ods. 1 druhá zarážka bod ii)	—
článok 14 ods. 2 prvý pododsek	—
—	článok 41 ods. 5 a 7
článok 14 ods. 2 druhý pododsek	článok 41 ods. 8
—	článok 42
—	článok 43 ods. 2 až 5
—	Články 44 až 51
príloha I	príloha I
príloha II	príloha II
príloha III	príloha III

▼B

Smernica 70/156/EHS	Táto smernica
príloha IV	príloha IV
—	príloha IV, doplnok
príloha V	príloha V
príloha VI	príloha VI
—	príloha VI, doplnok
príloha VII	príloha VII
—	príloha VII, doplnok
príloha VIII	príloha VIII
príloha IX	príloha IX
príloha X	príloha X
príloha XI	príloha XI
príloha XII	príloha XII
—	príloha XIII
príloha XIII	príloha XIV
—	príloha XV
—	príloha XVI
príloha XIV	príloha XVII
príloha XV	príloha XVIII
—	príloha IXX
—	príloha XX
—	príloha XXI