Acest document reprezintă un instrument de documentare, iar instituțiile nu își asumă responsabilitatea pentru conținutul său.

►B **DIRECTIVA 2007/46/CE A PARLAMENTULUI EUROPEAN ȘI A CONSILIULUI**

din 5 septembrie 2007

de stabilire a unui cadru pentru omologarea autovehiculelor și remorcilor acestora, precum și a sistemelor, componentelor și unităților tehnice separate destinate vehiculelor respective

(Directivă-cadru)

(Text cu relevanță pentru SEE)

(JO L 263, 9.10.2007, p. 1)

Astfel cum a fost modificată prin:

		Jurnalul Oficial		
		NR.	Pagina	Data
►M1	Regulamentul (CE) nr. 1060/2008 al Comisiei din 7 octombrie 2008	L 292	1	31.10.2008
►M2	Regulamentul (CE) nr. 78/2009 al Parlamentului European și al Consiliului din 14 ianuarie 2009	L 35	1	4.2.2009
►M3	Regulamentul (CE) nr. 79/2009 al Parlamentului European și al Consiliului din 14 ianuarie 2009	L 35	32	4.2.2009
►M4	Regulamentul (CE) nr. 385/2009 al Comisiei din 7 mai 2009	L 118	13	13.5.2009
►M5	Regulamentul (CE) nr. 595/2009 al Parlamentului European și al Consiliului din 18 iunie 2009	L 188	1	18.7.2009
►M6	Regulamentul (CE) nr. 661/2009 al Parlamentului European și al Consiliului din 13 iulie 2009	L 200	1	31.7.2009
►M7	Directiva 2010/19/UE a Comisiei din 9 martie 2010	L 72	17	20.3.2010
►M8	astfel cum a fost modificată prin Decizia 2011/415/UE Comisiei din 14 iulie 2011	L 185	76	15.7.2011
►M9	Regulamentul (UE) nr. 371/2010 al Comisiei din 16 aprilie 2010	L 110	1	1.5.2010
►M10	Regulamentul (UE) nr. 183/2011 al Comisiei din 22 februarie 2011	L 53	4	26.2.2011
►M11	Regulamentul (UE) nr. 582/2011 al Comisiei din 25 mai 2011	L 167	1	25.6.2011
►M12	Regulamentul (UE) nr. 678/2011 al Comisiei din 14 iulie 2011	L 185	30	15.7.2011
►M13	Regulamentul (UE) nr. 65/2012 al Comisiei din 24 ianuarie 2012	L 28	24	31.1.2012
►M14	Regulamentul (UE) nr. 1229/2012 al Comisiei din 10 decembrie 2012	L 353	1	21.12.2012
►M15	Regulamentul (UE) nr. 1230/2012 al Comisiei din 12 decembrie 2012	L 353	31	21.12.2012
►M16	Regulamentul (UE) nr. 171/2013 al Comisiei din 26 februarie 2013	L 55	9	27.2.2013

▼B

DIRECTIVA 2007/46/CE A PARLAMENTULUI EUROPEAN ȘI A CONSILIULUI

din 5 septembrie 2007

de stabilire a unui cadru pentru omologarea autovehiculelor și remorcilor acestora, precum și a sistemelor, componentelor și unităților tehnice separate destinate vehiculelor respective

(Directivă-cadru)

(Text cu relevanță pentru SEE)

PARLAMENTUL EUROPEAN ȘI CONSILIUL UNIUNII EUROPENE,

având în vedere Tratatul de instituire a Comunității Europene, în special articolul 95,

având în vedere propunerea Comisiei,

având în vedere avizul Comitetului Economic și Social European ([1]),

hotărând în conformitate cu procedura prevăzută la articolul 251 din tratat ([2]),

întrucât:

(1) Directiva 70/156/CEE a Consiliului din 6 februarie 1970 privind apropierea legislațiilor statelor membre referitoare la omologarea de tip a autovehiculelor și a remorcilor acestora ([3]) a fost modificată substanțial în repetate rânduri. Deoarece i se vor mai aduce și alte modificări, se recomandă reformarea sa din motive de claritate.

(2) În vederea constituirii și funcționării pieței interne a Comunității, se impune înlocuirea sistemelor de omologare ale statelor membre cu o procedură de omologare comunitară bazată pe principiul armonizării complete.

(3) Ar trebui realizată armonizarea și precizarea prin acte de reglementare a cerințelor tehnice aplicabile sistemelor, componentelor, unităților tehnice separate și vehiculelor. Actele de reglementare respective ar trebui să aibă drept obiectiv principal asigurarea unui nivel ridicat de siguranță rutieră, de protecție a sănătății, a mediului, de eficiență energetică și de protecție împotriva utilizării neautorizate.

([1]) JO C 108, 30.4.2004, p. 29.

([2]) Avizul Parlamentului European din 11 februarie 2004 (JO C 97 E, 22.4.2004, p. 370), Poziția Comună a Consiliului din 11 decembrie 2006 (JO C 64 E, 20.3.2007, p. 1), Poziția Parlamentului European din 10 mai 2007 (nepublicată încă în Jurnalul Oficial) și Decizia Consiliului din 23 iulie 2007.

([3]) JO L 42, 23.2.1970, p. 1. Directivă, astfel cum a fost modificată ultima dată prin Regulamentul (CE) nr. 715/2007 al Parlamentului European și a Consiliului (JO L 171, 29.6.2007, p. 1).

▼B

(4) Directiva 92/53/CEE a Consiliului din 18 iunie 1992 de modificare a Directivei 70/156/CEE privind apropierea legislațiilor statelor membre referitoare la omologarea de tip a autovehiculelor și a remorcilor acestora ([1]) limitează aplicarea procedurii de omologare comunitară de tip a vehiculelor complete la vehiculele din categoria M_1. Cu toate acestea, pentru realizarea pieței interne și pentru a asigura funcționarea adecvată a acesteia, domeniul de aplicare a prezentei directive trebuie să acopere toate categoriile de vehicule, permițând producătorilor să beneficieze de avantajele pieței interne prin intermediul omologării comunitare de tip.

(5) Pentru a permite producătorilor să se adapteze la noua procedură armonizată, ar trebui acordat un interval de timp suficient înainte ca omologarea comunitară de tip pentru vehicule să devină obligatorie pentru vehiculele aparținând unor categorii diferite de M_1, fabricate într-o singură etapă. Pentru vehiculele aparținând unor categorii diferite de M_1 și care necesită omologarea în mai multe etape, este necesar un interval de timp mai lung, deoarece procedura respectivă afectează producătorii de caroserii, care vor trebui să acumuleze suficientă experiență în domeniu, astfel încât procedurile necesare să poată fi aplicate în mod adecvat. Cu toate acestea, datorită importanței siguranței pentru vehiculele din categoriile M_2 și M_3, este necesar ca, în perioada de tranziție în care omologarea națională de tip este încă valabilă, pentru a permite producătorilor să dobândească experiență în ceea ce privește omologarea CE de tip pentru vehicule, aceste vehicule să respecte cerințele tehnice prevăzute în directivele armonizate.

(6) Până în prezent, producătorii care fabrică vehicule în serii mici au fost într-o anumită măsură privați de beneficiile pieței interne. Experiența arată că siguranța rutieră și protecția mediului ar putea fi îmbunătățite semnificativ în cazul în care vehiculele produse în serii mici ar fi complet integrate sistemului de omologare comunitară de tip pentru vehicule, începând cu categoria M_1.

(7) Pentru a preveni abuzul, orice procedură simplificată pentru vehiculele produse în serii mici ar trebui să fie limitată la cazuri de producție foarte restrânsă; în consecință, este necesară definirea mai precisă a conceptului de serii mici, prin raportare la numărul vehiculelor fabricate.

(8) Este important să fie instituite măsuri care să permită omologarea individuală a vehiculelor, pentru a oferi suficientă flexibilitate sistemului de omologare în mai multe etape; cu toate acestea, până la instituirea unor dispoziții comunitare armonizate și specifice, statele membre trebuie să aibă în continuare dreptul de a acorda omologări individuale în conformitate cu normele proprii de drept intern.

([1]) JO L 225, 10.8.1992, p. 1.

▼B

(9) Până la aplicarea procedurilor de omologare comunitară de tip pentru vehicule în cazul unor categorii de vehicule diferite de M_1, statelor membre ar trebui să li se permită să acorde în continuare omologări de tip pentru vehicule la nivel național, iar în acest sens se recomandă instituirea unor dispoziții tranzitorii.

(10) Măsurile necesare pentru punerea în aplicare a prezentei directive ar trebui adoptate în conformitate cu Decizia 1999/468/CE a Consiliului din 28 iunie 1999 de stabilire a normelor privind exercitarea competențelor de executare conferite Comisiei ([1]).

(11) Prin adoptarea Deciziei 97/836/CE a Consiliului ([2]), Comunitatea a devenit parte la Acordul Comisiei Economice pentru Europa a Organizației Națiunilor Unite privind adoptarea specificațiilor tehnice uniforme pentru vehiculele cu roți, echipamente și componente care pot fi montate și/sau folosite la vehicule cu roți și condițiile pentru recunoașterea reciprocă a omologărilor acordate pe baza acestor specificații („Acordul revizuit din 1958”).

În consecință, regulamentele Comisiei Economice pentru Europa a Organizației Națiunilor Unite (CEE-ONU) la care Comunitatea devine parte în temeiul deciziei respective, precum și modificările la regulamentele CEE-ONU la care Comunitatea a aderat deja ar trebui încorporate în procedura de omologare comunitară de tip, fie sub formă de cerințe pentru omologarea CE de tip a vehiculelor, fie ca alternative la legislația comunitară existentă. În special în cazurile în care Comunitatea decide, printr-o decizie a Consiliului, că un anumit regulament CEE-ONU devine parte integrantă a procedurii de omologare CE de tip pentru vehicule și înlocuiește legislația comunitară existentă, Comisia ar trebui să fie împuternicită să adapteze prezenta directivă. Întrucât măsurile respective au un domeniu general de aplicare și sunt destinate să modifice elementele neesențiale ale prezentei directive sau să completeze prezenta directivă prin adăugarea de noi elemente neesențiale, acestea ar trebui adoptate în conformitate cu procedura de reglementare cu control prevăzută la articolul 5a din Decizia 1999/468/CE.

(12) În scopul unei mai bune legiferări și al simplificării, precum și pentru a evita nevoia de actualizare permanentă a legislației comunitare în vigoare privind specificațiile tehnice, ar trebui să fie posibil ca prezenta directivă sau directivele și regulamentele individuale să facă trimiteri la standardele și reglementările internaționale în vigoare, fără a le reproduce în cadrul juridic comunitar.

(13) Pentru a se asigura că procedura de monitorizare a conformității producției, care reprezintă un element-cheie al sistemului de omologare comunitară de tip, a fost corect pusă în aplicare și funcționează corespunzător, producătorii ar trebui să fie controlați periodic de autoritatea competentă sau de un serviciu tehnic calificat, desemnat în acest scop.

([1]) JO L 184, 17.7.1999, p. 23. Decizie, astfel cum a fost modificată prin Decizia 2006/512/CE (JO L 200, 22.7.2006, p. 11).

([2]) JO L 346, 17.12.1997, p. 78.

▼B

(14) Obiectivul principal al legislației privind omologarea vehiculelor este să garanteze faptul că vehiculele, componentele și unitățile tehnice separate noi introduse pe piață asigură un nivel ridicat de siguranță și protecție a mediului. Acest obiectiv nu ar trebui să fie subminat prin montarea unor anumite piese sau echipamente după introducerea pe piață sau după punerea în exploatare a vehiculelor. În consecință, se impune adoptarea unor măsuri adecvate care să garanteze că acele piese sau echipamente care pot fi montate pe vehicule și care pot afecta în mod semnificativ funcționarea sistemelor cu un rol esențial în siguranță și protecția mediului fac obiectul unui control preliminar efectuat de către o autoritate de omologare, înainte de a fi oferite spre vânzare. Astfel de măsuri ar trebui să se concretizeze prin dispoziții tehnice privind cerințele care trebuie respectate de piesele sau echipamentele respective.

(15) Astfel de măsuri ar trebui aplicate numai pentru un număr restrâns de piese sau echipamente. Lista acestor piese sau echipamente și a cerințelor ulterioare trebuie stabilită după consultarea părților interesate. Pentru elaborarea acestei liste, Comisia ar trebui să consulte părțile interesate pe baza unui raport și să depună eforturi pentru realizarea unui echilibru echitabil între cerințele de îmbunătățire a siguranței rutiere și cele de protecție a mediului și interesele consumatorilor, ale producătorilor și ale distribuitorilor, menținând concurența de pe piața pieselor de schimb.

(16) Lista pieselor și echipamentelor, a sistemelor esențiale afectate precum și a măsurilor de încercare și punere în aplicare ar trebui determinată în conformitate cu Decizia 1999/468/CE. Întrucât măsurile respective au un domeniu general de aplicare și sunt destinate să modifice elementele neesențiale ale prezentei directive sau să completeze prezenta directivă prin adăugarea de elemente noi neesențiale, acestea ar trebui adoptate în conformitate cu procedura de reglementare cu control, prevăzută la articolul 5a din decizia respectivă.

(17) Prezenta directivă cuprinde un set de cerințe specifice privind siguranța în înțelesul articolului 1 alineatul (2) din Directiva 2001/95/CE a Parlamentului European și a Consiliului din 3 decembrie 2001 privind siguranța generală a produselor ([1]), de stabilire a unor cerințe specifice privind protecția sănătății și a siguranței consumatorilor. În consecință, este necesară stabilirea unor dispoziții care să garanteze faptul că, în cazul în care un vehicul prezintă un risc serios pentru consumatori, care decurge din aplicarea prezentei directive sau din actele de reglementare enumerate în anexa IV, producătorul său a luat măsuri de protecție eficiente, inclusiv rechemarea vehiculelor. În consecință, autoritățile de omologare ar trebui să poată evalua dacă măsurile propuse sunt suficiente sau nu.

(18) Este important ca producătorii să furnizeze informații relevante proprietarilor de vehicule, pentru a evita folosirea defectuoasă a dispozitivelor de siguranță. Includerea în prezenta directivă a unor dispoziții în acest sens este oportună.

([1]) JO L 11, 15.1.2002, p. 4.

▼B

(19) De asemenea, este important pentru producătorii de echipamente să aibă acces la anumite informații care pot fi puse la dispoziție numai de producătorul de vehicule, de tipul informațiilor tehnice, inclusiv schițe, care sunt necesare pentru fabricația unor piese pentru piața pieselor de schimb.

(20) Este la fel de important ca, în cel mai scurt timp posibil, producătorii să furnizeze informații operatorilor independenți, pentru a asigura că repararea și întreținerea vehiculelor se realizează pe o piață pe deplin competitivă. Aceste cerințe de informare au fost, până în prezent, încorporate în legislația comunitară, în special în Regulamentul (CE) nr. 715/2007 al Parlamentului European și al Consiliului din 20 iunie 2007 privind omologarea de tip a autovehiculelor în ceea ce privește emisiile provenind de la vehiculele ușoare pentru pasageri și de la vehiculele ușoare comerciale (Euro 5 și Euro 6) și privind accesul la informațiile referitoare la repararea și întreținerea vehiculelor ([1]), în condițiile în care Comisia va prezenta un raport, în termen de 4 ani de la data intrării în vigoare a regulamentului respectiv, cu privire la modul de funcționare a sistemului de acces la informațiile referitoare la repararea și întreținerea vehiculelor și va analiza posibilitatea de a consolida toate dispozițiile care reglementează accesul la aceste informații prin intermediul unei directive-cadru revizuite referitoare la omologarea de tip.

(21) Pentru a simplifica și accelera procedura, măsurile de punere în aplicare a directivelor sau a regulamentelor individuale, precum și cele destinate adaptării anexelor la prezenta directivă și a directivelor și regulamentelor individuale, în special privind dezvoltarea cunoștințelor științifice și tehnice, ar trebui adoptate în conformitate cu Decizia 1999/468/CE. Întrucât măsurile respective au un domeniu general de aplicare și sunt destinate să modifice elementele neesențiale ale prezentei directive sau ale altor directive sau regulamente individuale sau să le completeze prin adăugarea de noi elemente neesențiale, acestea ar trebui adoptate în conformitate cu procedura de reglementare cu control prevăzută la articolul 5a din decizia respectivă. Aceeași procedură ar trebui aplicată adaptărilor necesare pentru omologările de tip ale autovehiculelor destinate persoanelor cu handicap.

(22) Experiența arată că trebuie luate fără întârziere măsuri adecvate pentru a asigura o mai bună protecție a utilizatorilor rutieri, în cazul identificării unor lacune în legislația existentă. Pentru astfel de cazuri urgente, modificările necesare la directivele sau regulamentele individuale ar trebui adoptate în conformitate cu Decizia 1999/468/CE. Întrucât măsurile respective au un domeniu general de aplicare și sunt destinate să modifice elementele neesențiale ale directivelor și ale regulamentelor individuale sau să le completeze prin adăugarea de noi elemente neesențiale, acestea ar trebui adoptate în conformitate cu procedura de reglementare cu control prevăzută la articolul 5a din decizia respectivă.

([1]) JO L 171, 29.6.2007, p. 1.

▼B

(23) Întrucât obiectivul prezentei directive, respectiv realizarea pieței interne prin introducerea unui sistem obligatoriu de omologare comunitară de tip pentru toate categoriile de vehicule, nu poate fi realizat în mod satisfăcător de către statele membre și, având în vedere amploarea acțiunii, poate fi realizat mai bine la nivelul Comunității, aceasta poate adopta măsuri în conformitate cu principiul subsidiarității, astfel cum este prevăzut la articolul 5 din tratat. În conformitate cu principiul proporționalității, astfel cum este enunțat în respectivul articol, prezenta directivă nu depășește ceea ce este necesar pentru realizarea acestui obiectiv.

(24) Obligația de a transpune prezenta directivă în legislația națională ar trebui să se limiteze la acele dispoziții care reprezintă o modificare substanțială în comparație cu directivele anterioare. Obligația de a transpune dispozițiile nemodificate rezultă din directivele anterioare.

(25) În conformitate cu punctul 34 din Acordul interinstituțional pentru o legiferare mai bună ([1]), statele membre sunt încurajate să elaboreze, pentru ele însele și în interesul Comunității, propriile tabele care să ilustreze cât mai mult posibil corespondența dintre prezenta directivă și măsurile de transpunere, precum și să le facă publice.

(26) Prezenta directivă nu ar trebui să aducă atingere obligațiilor statelor membre privind termenele pentru transpunerea în dispoziții de drept intern și aplicarea directivelor conținute în partea B a anexei XX.

(27) Cerințele din prezenta directivă sunt conforme principiilor prevăzute în Planul de acțiune intitulat „Simplificarea mediului de reglementare”.

(28) Este deosebit de important ca măsurile viitoare, propuse pe baza prezentei directive, sau procedurile necesare pentru punerea în aplicare a acesteia să fie conforme cu aceste principii, care au fost reafirmate de Comisie în Comunicarea sa intitulată Un cadru competitiv de reglementare privind autovehiculele pentru secolul XXI,

ADOPTĂ PREZENTA DIRECTIVĂ:

CAPITOLUL I

DISPOZIȚII GENERALE

Articolul 1

Obiectul

Prezenta directivă instituie un cadru armonizat, care cuprinde dispozițiile administrative și cerințele tehnice generale pentru omologarea tuturor vehiculelor noi care fac parte din domeniul său de aplicare, precum și a sistemelor, a componentelor și a unităților tehnice separate destinate vehiculelor respective, cu scopul de a facilita înmatricularea, vânzarea și punerea în exploatare a acestora în interiorul Comunității.

([1]) JO C 321, 31.12.2003, p. 1.

▼B

De asemenea, prezenta directivă instituie dispoziții privind vânzarea și punerea în exploatare a pieselor și a echipamentelor destinate vehiculelor omologate în conformitate cu prezenta directivă.

Pentru a asigura aplicarea prezentei directive, cerințele tehnice specifice privind fabricația și funcționarea vehiculelor sunt prevăzute în acte de reglementare, a căror listă exhaustivă figurează în anexa IV la prezenta directivă.

Articolul 2

Domeniul de aplicare

(1) Prezenta directivă se aplică omologării de tip a vehiculelor concepute și construite într-una sau mai multe etape în scopul utilizării rutiere, precum și a sistemelor, a componentelor și a unităților tehnice separate concepute și construite pentru astfel de vehicule.

De asemenea, directiva se aplică omologării individuale a vehiculelor respective.

Prezenta directivă se aplică, de asemenea, pieselor și echipamentelor destinate vehiculelor care fac obiectul prezentei directive.

(2) Prezenta directivă nu se aplică omologării de tip sau individuală a următoarelor vehicule:

(a) tractoare agricole sau forestiere, astfel cum sunt definite în Directiva 2003/37/CE a Parlamentului European și a Consiliului din 26 mai 2003 privind omologarea de tip a tractoarelor agricole sau forestiere, a remorcilor acestora și a echipamentului remorcat interschimbabil, împreună cu sistemele, componentele și unitățile lor tehnice separate ([1]), și remorci concepute și construite special pentru a fi tractate de acestea;

(b) cvadricicluri, astfel cum sunt definite în Directiva 2002/24/CE a Parlamentului European și a Consiliului din 18 martie 2002 privind omologarea autovehiculelor cu două sau trei roți ([2]);

(c) vehicule pe șenile.

(3) Omologarea de tip sau individuală în sensul prezentei directive este opțională pentru următoarele vehicule:

(a) vehicule concepute și construite pentru a fi folosite în principal pe șantiere sau în cariere, instalații portuare sau din aeroporturi;

(b) vehicule concepute și construite pentru a fi folosite de către serviciile armate, serviciile de protecție civilă, serviciile de luptă împotriva incendiilor și forțele de menținere a ordinii publice; și

(c) utilaje mobile,

([1]) JO L 171, 9.7.2003, p. 1. Directivă, astfel cum a fost modificată ultima dată prin Directiva 2006/96/CE a Consiliului (JO L 363, 20.12.2006, p. 81).

([2]) JO L 124, 9.5.2002, p. 1. Directivă, astfel cum a fost modificată ultima dată prin Directiva 2006/96 a Consiliului.

▼B

în măsura în care aceste vehicule respectă cerințele prevăzute în prezenta directivă. Astfel de omologări opționale nu aduc atingere aplicării Directivei 2006/42/CE a Parlamentului European și a Consiliului din 17 mai 2006 privind echipamentele tehnice ([1]).

(4) Omologarea individuală în sensul prezentei directive este opțională pentru următoarele vehicule:

(a) vehicule destinate exclusiv curselor automobilistice;

(b) prototipuri de vehicule folosite în circulația rutieră, pe răspunderea unui producător, pentru a efectua un program de încercări specific, cu condiția să fi fost special concepute și construite în acest scop.

Articolul 3

Definiții

În sensul prezentei directive și al actelor de reglementare enumerate în anexa IV, dacă nu se specifică altfel în cuprinsul lor:

1. „act de reglementare” înseamnă o directivă individuală sau un regulament individual, sau un regulament CEE-ONU anexat la Acordul revizuit din 1958;

2. „directivă individuală sau regulament individual” înseamnă o directivă sau un regulament enumerate în partea I a anexei IV. Acest termen include și actele de punere în aplicare ale acestora;

3. „omologare de tip” înseamnă procedura prin care un stat membru certifică faptul că un tip de vehicul, sistem, componentă sau unitate tehnică separată respectă dispozițiile administrative și cerințele tehnice aplicabile;

4. „omologare națională de tip” înseamnă o procedură de omologare de tip prevăzută de legislația internă a unui stat membru, valabilitatea omologării fiind limitată la teritoriul statului membru respectiv;

5. „omologare CE de tip” înseamnă procedura prin care un stat membru certifică faptul că un tip de vehicul, sistem, componentă sau unitate tehnică separată respectă dispozițiile administrative și cerințele tehnice aplicabile cuprinse în prezenta directivă sau în actele de reglementare enumerate la anexa IV sau XI;

6. „omologare individuală” înseamnă procedura prin care un stat membru certifică faptul că un anumit vehicul, unic sau nu, respectă dispozițiile administrative și cerințele tehnice aplicabile;

7. „omologare de tip în mai multe etape” înseamnă procedura prin care unul sau mai multe state membre certifică faptul că, în funcție de stadiul de finalizare, un tip de vehicul incomplet sau completat respectă dispozițiile administrative și cerințele tehnice aplicabile cuprinse în prezenta directivă;

8. „omologare de tip treptată” înseamnă o procedură de omologare a vehiculelor constând în colectarea treptată a întregului set de certificate de omologare CE de tip pentru sistemele, componentele și unitățile tehnice separate aparținând vehiculului și care duce, în ultima etapă, la omologarea vehiculului complet;

([1]) JO L 157, 9.6.2006, p. 24.

▼B

9. „omologare de tip într-o singură etapă” înseamnă o procedură constând în omologarea unui vehicul privit ca un tot unitar, printr-o singură operație;

10. „omologare de tip mixtă” înseamnă o procedură de omologare de tip treptată în cazul căreia se realizează una sau mai multe omologări de sisteme în ultimul stadiu al omologării vehiculului complet, fără a fi necesară eliberarea unor certificate de omologare CE de tip pentru sistemele respective;

11. „autovehicul” înseamnă orice vehicul cu motor, complet, completat sau incomplet, care se deplasează prin propriile sale mijloace, având cel puțin patru roți, cu o viteză maximă constructivă mai mare de 25 km/h;

12. „remorcă” înseamnă orice vehicul cu roți fără autopropulsie, conceput și construit pentru a fi tractat de un autovehicul;

13. „vehicul” înseamnă orice autovehicul sau remorca acestuia, în sensul definiției de la punctele 11 și 12;

14. „autovehicul hibrid” înseamnă un vehicul cu cel puțin două convertoare de energie diferite și două sisteme diferite de stocare a energiei (montate pe vehicul) pentru a-i asigura propulsia;

15. „vehicul electric hibrid” înseamnă un vehicul hibrid care, pentru a-și asigura propulsia mecanică, preia energie din două surse de energie stocată, montate pe vehicul:

— un combustibil consumabil;

— un dispozitiv de stocare a energiei electrice (de exemplu, baterie, condensator, volant/generator etc.);

16. „utilaj mobil” înseamnă orice vehicul autopropulsat special conceput și construit pentru efectuarea de lucrări și care, datorită caracteristicilor sale constructive, nu este adecvat pentru transportul pasagerilor sau al mărfurilor. Utilajele montate pe șasiul unui autovehicul nu sunt considerate utilaje mobile;

17. „tip de vehicul” înseamnă vehiculele aparținând unei anumite categorii și care nu diferă, cel puțin din punctul de vedere al caracteristicilor esențiale specificate în secțiunea B a anexei II. Un tip de vehicul poate cuprinde variante și versiuni, astfel cum sunt definite în secțiunea B a anexei II;

18. „vehicul de bază” înseamnă orice vehicul utilizat în etapa inițială a unui proces de omologare de tip în mai multe etape;

19. „vehicul incomplet” înseamnă orice vehicul a cărui finalizare necesită cel puțin încă o etapă de fabricație pentru a îndeplini toate cerințele tehnice aplicabile cuprinse în prezenta directivă;

▼B

20. „vehicul completat” înseamnă orice vehicul rezultat în urma procesului de omologare de tip în mai multe etape care îndeplinește toate cerințele tehnice aplicabile cuprinse în prezenta directivă;

21. „vehicul complet” înseamnă orice vehicul care nu trebuie să fie completat pentru a îndeplini cerințele tehnice aplicabile cuprinse în prezenta directivă;

22. „vehicul sfârşit de serie” înseamnă orice vehicul care face parte dintr-un stoc şi care nu poate fi înmatriculat sau vândut, sau pus în exploatare, datorită intrării în vigoare a unor noi cerințe tehnice în conformitate cu care nu a fost omologat;

23. „sistem” înseamnă un ansamblu de dispozitive combinate pentru a permite efectuarea uneia sau a mai multor funcții specifice într-un vehicul și care face obiectul cerințelor din oricare act de reglementare;

24. „componentă” înseamnă un dispozitiv care trebuie să corespundă cerințelor cuprinse într-un act de reglementare și care este destinat să constituie un element al unui vehicul, și care poate fi omologat independent de vehicul, atunci când actul de reglementare cuprinde dispoziții exprese în acest sens;

25. „unitate tehnică separată” înseamnă un dispozitiv care trebuie să corespundă cerințelor cuprinse într-un act de reglementare și care este destinat să constituie un element al unui vehicul, și care poate fi omologat independent, dar numai în raport cu unul sau mai multe tipuri de vehicule specificate, atunci când actul de reglementare cuprinde dispoziții exprese în acest sens;

26. „piese sau echipament de origine” înseamnă piese sau echipamente fabricate în conformitate cu specificațiile și standardele de producție prevăzute de producătorul vehiculului pentru producția unor piese sau echipamente pentru asamblarea vehiculului în cauză. Aceasta cuprinde piesele sau echipamentele fabricate pe aceeași linie de producție cu piesele sau echipamentele în cauză. Se consideră, dacă nu se dovedește contrariul, că piesele sunt de origine, în cazul în care producătorul lor certifică faptul că piesele corespund nivelului calitativ al componentelor utilizate pentru asamblarea vehiculului în cauză și au fost fabricate în conformitate cu specificațiile și standardele de producție ale producătorului vehiculului;

27. „producător” înseamnă persoana sau organismul responsabil în fața autorităților de omologare pentru toate aspectele procesului de omologare de tip sau de autorizare și pentru garantarea conformității producției. Această persoană sau acest organism nu trebuie neapărat să ia parte la toate etapele producției vehiculului, a sistemului, a componentei sau a unității tehnice separate care face obiectul procesului de omologare;

28. „reprezentantul producătorului” înseamnă orice persoană fizică sau juridică stabilită în Comunitate, desemnată în mod corespunzător de producător pentru a-l reprezenta în fața autorității de omologare și pentru a acționa în numele acestuia în domeniile reglementate de prezenta directivă, iar în cazul în care se face referire la termenul „producător”, acesta este înțeles ca indicând fie producătorul, fie reprezentantul său;

▼B

29. „autoritate de omologare” înseamnă autoritatea competentă a unui stat membru care este responsabilă pentru toate aspectele omologării de tip a unui vehicul, sistem, componentă sau unitate tehnică separată sau pentru omologarea individuală a unui vehicul; pentru procesul de autorizare, pentru eliberarea și, după caz, retragerea certificatelor de omologare; pentru a servi ca punct de contact cu autoritățile de omologare ale celorlalte state membre; pentru desemnarea serviciilor tehnice și garantarea respectării de către producător a obligațiilor sale privind conformitatea producției;

30. „autoritatea competentă” de la articolul 42 înseamnă fie autoritatea de omologare sau o autoritate desemnată, fie un organism de acreditare care acționează în numele lor;

31. „serviciu tehnic” înseamnă organizația sau organismul desemnat de autoritatea de omologare a unui stat membru drept laborator de încercări, în vederea efectuării de încercări, sau drept organism de evaluare a conformității, în vederea efectuării evaluării inițiale și a altor încercări sau inspecții, în numele autorității de omologare, care poate îndeplini ea însăși aceste funcții;

32. „metodă de încercare virtuală” înseamnă simulări pe computer, inclusiv calcule care demonstrează dacă un vehicul, sistem, componentă sau unitate tehnică separată îndeplinește condițiile tehnice cuprinse într-un act de reglementare. Pentru efectuarea încercării, o metodă virtuală nu necesită folosirea unui vehicul, sistem, componentă sau unitate tehnică separată, fizice;

33. „certificat de omologare de tip” înseamnă documentul prin care autoritatea de omologare certifică în mod oficial faptul că un tip de vehicul, sistem, componentă sau unitate tehnică separată este omologat;

34. „certificat de omologare CE de tip” înseamnă certificatul menționat în anexa VI sau în anexa corespunzătoare la o directivă individuală sau regulament individual, fișa de comunicare indicată în anexa relevantă la unul dintre regulamentele CEE-ONU enumerate în partea I sau partea II a anexei IV la prezenta directivă fiind considerată echivalentul său;

35. „certificat de omologare individuală” înseamnă documentul prin care autoritatea de omologare certifică în mod oficial faptul că un anumit vehicul este omologat;

36. „certificat de conformitate” înseamnă documentul prezentat în anexa IX, eliberat de producător și care certifică faptul că, în momentul fabricării, un vehicul aparținând seriei tipului omologat în conformitate cu prezenta directivă a respectat toate actele de reglementare;

37. „document informativ” înseamnă documentul prezentat în anexa I sau anexa III, sau în anexa corespunzătoare la o directivă individuală sau regulament individual, în care sunt indicate informațiile pe care trebuie să le prezinte solicitantul, documentul informativ putând fi transmis și în format electronic;

38. „dosar informativ” înseamnă dosarul complet, cuprinzând documentul informativ, fișierul, datele, schițele, fotografiile etc., furnizat de solicitant, dosarul informativ putând fi transmis și în format electronic;

▼B

39. „dosar de omologare” înseamnă dosarul informativ însoțit de rapoartele de încercări și de toate celelalte documente adăugate de serviciul tehnic sau de autoritatea de omologare la dosarul informativ în cursul exercitării atribuțiilor lor, dosarul de omologare putând fi transmis și în format electronic;

40. „opisul dosarului de omologare” înseamnă documentul care cuprinde într-o listă conținutul dosarului de omologare, numerotat sau marcat în mod corespunzător, astfel încât să identifice precis toate paginile, formatul documentului respectiv prezentând o evidență a etapelor succesive din gestionarea omologării CE de tip, în special a datelor reviziilor și ale actualizărilor.

CAPITOLUL II

OBLIGAȚII GENERALE

Articolul 4

Obligațiile statelor membre

(1) Statele membre se asigură că producătorii care solicită omologarea își respectă obligațiile care le revin în temeiul prezentei directive.

(2) Statele membre omologhează numai acele vehicule, sisteme, componente sau unități tehnice separate care respectă cerințele prezentei directive.

(3) Statele membre înmatriculează sau permit vânzarea sau punerea în exploatare numai a acelor vehicule, componente și unități tehnice separate care respectă cerințele prezentei directive.

Statele membre nu interzic, limitează sau împiedică înmatricularea, vânzarea, punerea în exploatare sau circulația pe drumuri a vehiculelor, a componentelor sau a unităților tehnice separate din motive legate de aspecte privind construcția sau funcționarea lor reglementate de prezenta directivă, dacă acestea respectă cerințele prezentei directive.

(4) Statele membre instituie sau desemnează autoritățile competente în domenii legate de omologare și notifică instituirea sau desemnarea acestora Comisiei în conformitate cu articolul 43.

Documentul de notificare elaborat de autoritatea de omologare cuprinde numele, adresa, inclusiv adresa electronică și domeniul de competență ale autorităților respective.

Articolul 5

Obligațiile producătorilor

(1) Producătorul răspunde în fața autorității de omologare pentru toate aspectele procesului de omologare și pentru asigurarea conformității producției, indiferent dacă este sau nu implicat direct în toate etapele fabricării unui vehicul, sistem, componentă sau unitate tehnică separată.

▼B

(2) În cazul omologării de tip în mai multe etape, fiecare producător este responsabil pentru omologarea și conformitatea producției sistemelor, a componentelor sau a unităților tehnice separate adăugate în cadrul etapei de completare a vehiculului de care se ocupă.

Producătorul care modifică componentele sau sistemele deja omologate în etapele anterioare este responsabil pentru omologarea și conformitatea producției componentelor și a sistemelor respective.

(3) În sensul prezentei directive, un producător stabilit în afara Comunității desemnează un reprezentant stabilit în Comunitate pentru a-l reprezenta în fața autorității de omologare.

CAPITOLUL III

PROCEDURI DE OMOLOGARE CE DE TIP

Articolul 6

Proceduri care se aplică în cazul omologării CE de tip a vehiculelor

(1) Producătorul poate alege una dintre următoarele proceduri:

(a) omologarea de tip treptată;

(b) omologarea de tip într-o singură etapă;

(c) omologarea de tip mixtă.

(2) O cerere de omologare de tip treptată cuprinde dosarul informativ cu informațiile necesare în temeiul anexei III și este însoțită de setul complet de certificate de omologare de tip necesare, în temeiul fiecăruia dintre actele de reglementare aplicabile enumerate în anexele IV sau XI. În cazul omologării de tip a unui sistem sau a unei unități tehnice separate, în temeiul actelor de reglementare aplicabile, autoritatea de omologare are acces la dosarul de omologare corespunzător până în momentul acordării sau refuzării omologării.

(3) O cerere de omologare de tip într-o singură etapă cuprinde dosarul informativ cu informațiile relevante necesare în temeiul anexei I, în conformitate cu actele de reglementare specificate în anexa IV sau XI și, după caz, în anexa III partea II.

(4) În cazul unei proceduri de omologare de tip mixtă, autoritatea de omologare poate excepta un producător de la obligația de a prezenta unul sau mai multe certificate de omologare CE de tip, cu condiția ca dosarul informativ să fie completat cu datele specificate în anexa I, necesare pentru omologarea sistemelor respective în faza de omologare a vehiculului, caz în care fiecare dintre certificatele de omologare CE de tip pentru care este valabilă exceptarea este înlocuit cu un raport de încercare.

(5) Fără a aduce atingere alineatelor (2), (3) și (4), pentru omologarea de tip în mai multe etape se furnizează următoarele informații:

(a) în prima etapă, acele părți ale dosarului informativ și ale certificatelor de omologare CE de tip necesare pentru un vehicul complet care sunt relevante pentru stadiul de fabricație a vehiculului de bază;

▼B

(b) în cea de-a doua etapă și în cele ulterioare, acele părți ale dosarului informativ și ale certificatelor de omologare CE de tip care sunt relevante pentru stadiul de fabricație curent, precum și o copie a certificatului de omologare CE de tip a vehiculului eliberat în stadiul de producție anterior; de asemenea, producătorul pune la dispoziție detalii complete privind orice modificare sau adăugire pe care a adus-o vehiculului.

Informațiile de la literele (a) și (b) pot fi furnizate în conformitate cu procedura de omologare de tip mixt, stabilită la alineatul (4).

(6) Producătorul înaintează cererea autorității de omologare. Cu privire la un anumit tip de vehicul poate fi depusă o singură cerere, într-un singur stat membru.

Pentru fiecare tip care urmează a fi omologat se depune o cerere separată.

(7) Printr-o cerere argumentată, autoritatea de omologare poate solicita producătorului să furnizeze orice informații suplimentare necesare pentru a permite luarea unei decizii privind încercările necesare sau pentru facilitarea executării încercărilor respective.

(8) Producătorul pune la dispoziția autorității de omologare atâtea vehicule, câte sunt necesare pentru a permite desfășurarea în condiții satisfăcătoare a procedurii de omologare de tip.

Articolul 7

Proceduri care se aplică în cazul omologării CE de tip a sistemelor, a componentelor și a unităților tehnice separate

(1) Producătorul înaintează autorității de omologare cererea. Pentru un anumit tip de sistem, componentă sau unitate tehnică separată poate fi depusă o singură cerere, într-un singur stat membru. Pentru fiecare tip care urmează a fi omologat se depune o cerere separată.

(2) Cererea este însoțită de dosarul informativ, al cărui conținut este specificat de directivele sau regulamentele individuale.

(3) Printr-o cerere argumentată, autoritatea de omologare poate solicita producătorului să furnizeze orice informații suplimentare necesare pentru a permite luarea unei decizii privind încercările necesare sau pentru facilitarea executării încercărilor respective.

(4) Producătorul pune la dispoziția autorității de omologare atâtea vehicule, componente sau unități tehnice separate, câte sunt necesare în temeiul directivelor sau al regulamentelor individuale aplicabile pentru a permite efectuarea încercărilor necesare.

CAPITOLUL IV

DESFĂȘURAREA PROCEDURILOR DE OMOLOGARE CE DE TIP

Articolul 8

Dispoziții generale

(1) Statele membre nu pot acorda nicio omologare CE de tip înainte de a se asigura că procedurile menționate la articolul 12 au fost aplicate în mod corespunzător și satisfăcător.

▼B

(2) Statele membre acordă omologări CE de tip în conformitate cu articolele 9 și 10.

(3) Un stat membru poate refuza să acorde omologarea CE de tip în cazul în care constată că un tip de vehicul, sistem, componentă sau unitate tehnică separată, deși se conformează dispozițiilor necesare, prezintă un risc serios pentru siguranța rutieră sau dăunează semnificativ mediului înconjurător sau sănătății publice. În acest caz, statul membru în cauză trimite celorlalte state membre și Comisiei un dosar detaliat în care explică motivele deciziei sale și prezintă dovezi în sprijinul constatărilor sale.

(4) Certificatele de omologare CE de tip se numerotează în conformitate cu metoda stabilită în anexa VII.

(5) În termen de 20 de zile lucrătoare, autoritatea de omologare trimite autorităților de omologare ale celorlalte state membre o copie a certificatului de omologare CE de tip a vehiculului, însoțită de anexe, pentru fiecare tip de vehicul căruia i-a acordat omologarea. Documentele tipărite pot fi înlocuite cu un fișier în format electronic.

(6) Autoritatea de omologare informează fără întârziere autoritățile de omologare ale celorlalte state membre asupra refuzului sau retragerii omologării oricărui vehicul, precizând motivele deciziei sale.

(7) La intervale de câte trei luni, autoritatea de omologare trimite autorităților de omologare ale celorlalte state membre o listă a omologărilor CE de tip pentru sisteme, componente sau unități tehnice separate pe care le-a acordat, modificat, refuzat sau retras în intervalul precedent. Lista conține datele menționate în anexa XIV.

(8) La cererea unui alt stat membru, statul membru care a acordat o omologare CE de tip trimite, în termen de 20 de zile lucrătoare de la primirea cererii respective, o copie a certificatului de omologare CE de tip în cauză, însoțită de anexe. Documentele tipărite pot fi înlocuite cu un fișier în format electronic.

Articolul 9

Dispoziții speciale privind vehiculele

(1) Statele membre acordă o omologare CE de tip pentru:

(a) un tip de vehicul care respectă datele din dosarul informativ și respectă cerințele tehnice specificate în actele de reglementare aplicabile enumerate în anexa IV;

(b) un tip de vehicul cu destinație specială care respectă datele din dosarul informativ și respectă cerințele tehnice specificate în actele de reglementare aplicabile enumerate în anexa XI.

Se aplică procedurile stabilite în anexa V.

▼B

(2) Statele membre acordă o omologare de tip în mai multe etape pentru un tip de vehicul incomplet sau completat care respectă datele din dosarul informativ și cerințele tehnice specificate în actele de reglementare aplicabile enumerate în anexa IV sau anexa XI, ținând seama de stadiul de fabricație al vehiculului.

Omologarea de tip în mai multe etape se aplică, de asemenea, vehiculelor complete transformate sau modificate de un alt producător.

Se aplică procedurile stabilite în anexa XVII.

(3) Pentru fiecare tip de vehicul, autoritatea de omologare efectuează următoarele operații:

(a) completează toate secțiunile relevante ale certificatului de omologare CE de tip, inclusiv fișa anexată cu rezultatele încercărilor, în conformitate cu modelul din anexa VIII;

(b) redactează sau verifică opisul dosarului de omologare;

(c) eliberează solicitantului fără întârziere nejustificată certificatul completat, însoțit de anexele sale.

(4) Dacă pentru o anumită omologare CE de tip au fost impuse restricții de valabilitate sau s-au acordat derogări de la anumite dispoziții ale actelor de reglementare în conformitate cu articolul 20 sau 22 sau cu anexa XI, certificatul de omologare CE de tip menționează restricțiile sau derogările respective.

(5) În cazul în care datele din dosarul informativ prevăd dispoziții pentru vehiculele cu destinație specială, în conformitate cu anexa XI, certificatul de omologare CE de tip menționează dispozițiile respective.

(6) În cazul în care producătorul optează pentru procedura de omologare de tip mixtă, autoritatea de omologare completează, în partea III a documentului informativ, al cărui model este prezentat în anexa III, referințele pentru rapoartele de încercare, instituite prin actele de reglementare, pentru care nu există niciun certificat de omologare CE de tip.

(7) În cazul în care producătorul optează pentru procedura de omologare de tip într-o singură etapă, autoritatea de omologare elaborează lista actelor de reglementare aplicabile, al cărei format este prezentat în apendicele la anexa VI, și anexează respectiva listă la certificatul de omologare CE de tip.

Articolul 10

Dispoziții speciale privind sistemele, componentele sau unitățile tehnice separate

(1) Statele membre acordă o omologare CE de tip pentru un sistem care respectă datele din dosarul informativ și respectă cerințele tehnice prevăzute în directiva individuală sau regulamentul individual aplicabil, după cum se specifică în anexa IV sau anexa XI.

(2) Statele membre acordă o omologare CE de tip pentru o componentă sau unitate tehnică separată care respectă datele din dosarul informativ și respectă cerințele tehnice prevăzute în directiva individuală sau regulamentul individual aplicabil, după cum se specifică în anexa IV.

▼B

(3) În cazul în care componentele sau unitățile tehnice separate, indiferent dacă sunt sau nu destinate pentru reparații, service sau întreținere, fac la rândul lor obiectul unei omologări de tip de sistem pentru un vehicul, nu este necesară omologarea suplimentară a componentelor sau a unităților tehnice separate, dacă nu se specifică altfel în actul de reglementare aplicabil.

(4) În cazul în care o componentă sau unitate tehnică separată își îndeplinește funcția sau prezintă o caracteristică specifică numai împreună cu alte părți ale vehiculului, iar din acest motiv respectarea uneia sau a mai multor cerințe poate fi verificată numai când componenta sau unitatea tehnică separată respectivă funcționează împreună cu alte părți ale vehiculului, domeniul de aplicare al omologării de tip a componentei sau a unității tehnice separate este limitat în consecință. În astfel de cazuri, certificatul de omologare CE de tip specifică orice restricție de utilizare și indică condițiile speciale de montaj. În cazul în care o astfel de componentă sau unitate tehnică separată este montată de producătorul vehiculului, în momentul omologării vehiculului se verifică respectarea tuturor restricțiilor de utilizare aplicabile sau a condițiilor de montaj aplicabile.

Articolul 11

Încercările necesare pentru omologarea CE de tip

(1) Respectarea cerințelor tehnice prevăzute de prezenta directivă și de actele de reglementare enumerate în anexa IV este demonstrată prin intermediul unor încercări adecvate efectuate de serviciile tehnice desemnate.

Fiecare dintre actele de reglementare descrie procedurile de încercare, echipamentul și instrumentele specifice necesare efectuării încercărilor respective.

(2) Încercările necesare sunt efectuate asupra vehiculelor, a componentelor și a unităților tehnice separate reprezentative pentru tipul care urmează a fi omologat.

Cu toate acestea, producătorul poate selecta, de comun acord cu autoritatea de reglementare, un vehicul, sistem, componentă sau unitate tehnică separată care, deși nu este reprezentativă pentru tipul care urmează a fi omologat, întrunește mai multe dintre cele mai nefavorabile caracteristici din punctul de vedere al nivelului de performanță prevăzut. Pot fi folosite metode de încercare virtuale pentru a facilita luarea deciziilor în timpul procesului de selecție.

(3) Ca alternative la procedurile de încercare menționate la alineatul (1) și cu acordul autorității de omologare, pot fi folosite metode de încercare virtuale la cererea producătorului, în conformitate cu actele de reglementare enumerate în anexa XVI.

(4) Condițiile generale care trebuie îndeplinite de metodele de încercare virtuală sunt stabilite în apendicele 1 la anexa XVI.

Pentru fiecare dintre actele de reglementare enumerate la anexa XVI, condițiile de încercare specifice și dispozițiile administrative conexe sunt specificate în apendicele 2 la anexa respectivă.

▼B

(5) Comisia stabilește lista actelor de reglementare pentru care sunt permise metode de încercare virtuale, precum și condițiile și dispozițiile administrative conexe. Aceste măsuri, destinate să modifice elementele neesențiale ale prezentei directive, *inter alia*, prin completarea ei, sunt elaborate și actualizate în conformitate cu procedura de reglementare cu control menționată la articolul 40 alineatul (2).

Articolul 12

Măsurile privind conformitatea producției

(1) Statul membru care acordă o omologare CE de tip adoptă toate măsurile necesare în conformitate cu anexa X pentru a verifica, dacă este necesar, în cooperare cu autoritățile de omologare ale celorlalte state membre, dacă au fost luate măsurile necesare pentru a garanta conformitatea producției vehiculelor, a sistemelor, a componentelor sau a unităților tehnice separate, după caz, cu tipul omologat.

(2) Statul membru care a acordat o omologare CE de tip ia toate măsurile necesare cu privire la omologarea respectivă, în conformitate cu anexa X, pentru a verifica, dacă este necesar, în cooperare cu autoritățile de omologare ale celorlalte state membre, dacă măsurile prevăzute la alineatul (1) continuă să fie adecvate și dacă producția vehiculelor, a sistemelor, a componentelor sau a unităților tehnice separate, după caz, continuă să fie conformă cu tipul omologat.

Verificarea în vederea garantării conformității produselor cu tipul omologat se limitează la procedurile stabilite în anexa X și în actele de reglementare care cuprind cerințe specifice. În acest scop, autoritatea de omologare a acelui stat membru care a acordat omologarea CE de tip poate efectua oricare dintre verificările sau încercările menționate în oricare dintre actele de reglementare enumerate la anexa IV sau anexa XI asupra unor eșantioane prelevate de la sediul producătorului, inclusiv de la instalațiile de producție.

(3) În cazul în care un stat membru care a acordat o omologare CE de tip constată că măsurile menționate la alineatul (1) nu se aplică, se abat semnificativ de la măsurile sau planurile de control convenite sau au încetat să mai fie aplicate, deși producția nu a fost întreruptă, statul membru respectiv ia măsurile necesare, inclusiv retragerea omologării de tip, pentru a se asigura că procedura de asigurare a conformității producției este urmată corect.

CAPITOLUL V

MODIFICĂRILE OMOLOGĂRILOR CE DE TIP

Articolul 13

Dispoziții generale

(1) Producătorul informează fără întârziere staul membru care a acordat omologarea CE de tip asupra oricărei modificări a datelor din dosarul de omologare. Statul membru poate decide, în conformitate cu reglementările din prezentul capitol, asupra procedurii care trebuie urmată. În cazul în care este necesar, statul membru decide, în urma consultării cu producătorul, că o nouă omologare CE de tip trebuie să fie acordată.

▼B

(2) O cerere de modificare a unei omologări CE de tip este înaintată numai statului membru care a acordat omologarea CE de tip inițială.

(3) În cazul în care constată că pentru efectuarea unei modificări sunt necesare inspecții sau încercări noi, statul membru informează producătorul în consecință. Procedurile menționate la articolele 14 și 15 se aplică numai după încheierea cu succes a noilor inspecții sau încercări necesare.

Articolul 14

Dispoziții speciale privind vehiculele

(1) În cazul modificării datelor din dosarul de omologare, modificarea este considerată „revizuire”.

În astfel de cazuri, autoritatea de omologare emite pagina revizuită în consecință din dosarul de omologare, marcând fiecare pagină revizuită pentru a indica în mod clar natura modificării și data noii eliberări. De asemenea, această cerință se consideră îndeplinită și de o versiune consolidată, actualizată, a dosarului de omologare, însoțită de o descriere detaliată a modificării.

(2) O revizuire este considerată „extindere” în cazul în care, pe lângă dispozițiile din alineatul (1):

(a) sunt necesare noi inspecții sau încercări;

(b) s-a modificat orice informație din certificatul de omologare CE de tip, cu excepția anexelor;

(c) intră în vigoare noi cerințe pe baza oricărui act de reglementare aplicabil tipului de vehicul omologat.

În astfel de cazuri, autoritatea de omologare eliberează un certificat de omologare CE de tip revizuit, însoțit de un număr de extindere, care crește în funcție de numărul de extinderi succesive deja acordate.

Certificatul de omologare specifică în mod clar motivul extinderii și data noii eliberări.

(3) Ori de câte ori sunt emise pagini modificate sau o versiune consolidată și actualizată, opisul dosarului de omologare care se anexează la certificatul de omologare se modifică în consecință, astfel încât să indice data celei mai recente extinderi sau revizuiri sau data celei mai recente consolidări a versiunii actualizate.

(4) Nu este necesară nicio modificare a omologării unui anumit tip de vehicul în cazul în care noile cerințe prevăzute la alineatul (2) litera (c) sunt, din punct de vedere tehnic, irelevante pentru tipul de vehicul respectiv sau se referă la alte categorii de vehicule decât cea din care face parte tipul în cauză.

▼B

Articolul 15

Dispoziții speciale privind sistemele, componentele sau unitățile tehnice separate

(1) În cazul modificării datelor din dosarul de omologare, modificarea este considerată „revizuire”.

În astfel de cazuri, autoritatea de omologare emite paginile revizuite în consecință din dosarul de omologare, marcând fiecare pagină revizuită pentru a indica în mod clar natura modificării și data noii eliberări. De asemenea, această cerință se consideră îndeplinită și de o versiune consolidată, actualizată, a dosarului de omologare, însoțită de o descriere detaliată a modificării.

(2) O revizuire este considerată „extindere” în cazul în care, pe lângă dispozițiile din alineatul (1):

(a) sunt necesare noi inspecții sau încercări;

(b) s-a modificat orice informație din certificatul de omologare CE de tip, cu excepția anexelor;

(c) intră în vigoare noi cerințe pe baza oricărui act de reglementare aplicabil tipului de sistem, componentă sau unitate tehnică separată omologate.

În astfel de cazuri, autoritatea de omologare emite un certificat de omologare CE de tip revizuit, însoțit de un număr de extindere, care crește în funcție de numărul de extinderi succesive deja acordate. În cazul în care modificarea se impune în urma aplicării alineatului (2) litera (c), se actualizează cea de-a treia secțiune a numărului de omologare.

Certificatul de omologare specifică în mod clar motivul extinderii și data noii emiteri.

(3) Ori de câte ori sunt emise pagini modificate sau o versiune consolidată și actualizată, opisul dosarului de omologare care se anexează la certificatul de omologare se modifică în consecință, astfel încât să indice data celei mai recente extinderi sau revizuiri sau data celei mai recente consolidări a versiunii actualizate.

Articolul 16

Emiterea și notificarea modificărilor

(1) În cazul unei extinderi, autoritatea de omologare actualizează toate secțiunile relevante din certificatul de omologare CE de tip, anexele sale și opisul dosarului de omologare. Certificatul actualizat și anexele sale sunt puse la dispoziția solicitantului fără întârzieri nejustificate.

(2) În cazul unei revizuiri, documentele revizuite sau, după caz, versiunea consolidată sau actualizată, după caz, inclusiv opisul revizuit al dosarului de omologare, sunt puse la dispoziția solicitantului de către autoritatea de omologare fără întârzieri nejustificate.

(3) Autoritatea de omologare notifică autorităților de omologare ale celorlalte state membre orice modificare adusă omologărilor CE de tip, în conformitate cu procedurile menționate la articolul 8.

▼B

CAPITOLUL VI

VALABILITATEA UNEI OMOLOGĂRI CE DE TIP PENTRU VEHICULE

Articolul 17

Încetarea valabilității

(1) O omologare CE de tip pentru un vehicul își încetează valabilitatea în oricare dintre cazurile următoare:

(a) noi cerințe în orice act de reglementare aplicabil vehiculului omologat devin obligatorii pentru înmatricularea, vânzarea sau punerea în exploatare a noilor vehicule, iar omologarea nu poate fi actualizată în consecință;

(b) producția vehiculului omologat este întreruptă definitiv, în mod voluntar;

(c) valabilitatea omologării expiră datorită unei restricții speciale.

(2) În cazul în care o singură variantă a unui tip sau o singură versiune a unei variante își încetează valabilitatea, omologarea CE de tip a vehiculului respectiv își pierde valabilitatea doar în cazul variantei sau al versiunii respective.

(3) Atunci când producția unui anumit tip de vehicul este întreruptă definitiv, producătorul notifică acest fapt autorității de omologare care a acordat omologarea CE de tip pentru vehiculul respectiv. La primirea notificării în acest sens, autoritatea respectivă informează autoritățile de omologare ale celorlalte state membre asupra acestui fapt în termen de 20 de zile lucrătoare.

Articolul 27 se aplică numai în cazul întreruperii efectuate în condițiile menționate la alineatul (1) litera (a) din prezentul articol.

(4) Fără a aduce atingere alineatului (3), în cazurile în care o omologare CE de tip pentru un vehicul este pe cale să își înceteze valabilitatea, producătorul notifică acest fapt autorității de omologare care a acordat omologarea CE de tip.

Autoritatea de omologare comunică fără întârziere nejustificată toate informațiile relevante autorităților de omologare ale celorlalte state membre pentru a permite aplicarea, după caz, a articolului 27. Comunicarea specifică în special data producției și numărul de identificare al ultimului vehicul produs.

CAPITOLUL VII

CERTIFICATUL DE CONFORMITATE ȘI MARCAREA

Articolul 18

Certificatul de conformitate

(1) În calitate de deținător al unei omologări CE de tip pentru un vehicul, producătorul eliberează un certificat de conformitate care însoțește fiecare vehicul, complet, incomplet sau completat, care a fost produs în conformitate cu tipul de vehicul omologat.

▼B

În cazul unui tip de vehicul incomplet sau completat, producătorul completează doar acele elemente de pe pagina 2 a certificatului de conformitate care au fost adăugate sau modificate în stadiul actual al omologării și, după caz, anexează la certificatul de omologare toate certificatele de conformitate emise în etapele anterioare.

(2) Certificatul de conformitate este redactat într-una dintre limbile oficiale ale Comunității. Orice stat membru poate solicita traducerea certificatului de conformitate în limba sau limbile sale.

(3) Certificatul de conformitate se întocmește astfel încât să excludă orice posibilitate de falsificare. În acest scop, hârtia folosită este protejată fie prin elemente grafice colorate, fie printr-un filigran cu marca de identificare a producătorului.

(4) Certificatul de conformitate trebuie să fie completat integral și să nu conțină restricții de utilizare a vehiculului diferite de cele prevăzute de un act de reglementare.

(5) Certificatul de conformitate stabilit în partea I a anexei IX pentru vehiculele omologate în conformitate cu dispozițiile articolului 20 alineatul (2) trebuie să conțină în titlu expresia „Pentru vehicule complete/completate, omologate de tip în conformitate cu articolul 20 (omologare provizorie)”.

(6) Certificatul de conformitate, astfel cum este descris în partea I a anexei IX pentru vehiculele omologate de tip în conformitate cu articolul 22, trebuie să conțină în titlu expresia „Pentru vehicule complete/completate omologate de tip în serii mici”, iar în imediata sa apropiere trebuie să fie indicat anul de producție, urmat de un număr secvențial cuprins între 1 și limita indicată în tabelul din anexa XII, specificând, pentru fiecare an de producție, poziția vehiculului în cadrul producției alocate pentru anul respectiv.

(7) Fără să aducă atingere dispozițiilor alineatului (1), producătorul poate transmite în format electronic autorității de înmatriculare a statului membru date sau informații cuprinse în certificatul de conformitate.

(8) Un duplicat al certificatului de conformitate poate fi eliberat numai de producător. Cuvântul „duplicat” trebuie să fie perfect vizibil pe fața oricărui duplicat al certificatului.

Articolul 19

Marca de omologare CE de tip

(1) Producătorul unei componente sau unități tehnice separate care face sau nu parte dintr-un sistem aplică fiecărei componente sau unități produse în conformitate cu tipul omologat marca de omologare CE de tip impusă de directiva individuală sau de regulamentul individual relevant.

(2) În cazul în care nu este prevăzută aplicarea mărcii de omologare CE de tip, producătorul aplică cel puțin denumirea sa comercială sau marca producătorului, numărul tipului și/sau un număr de identificare.

▼B

(3) Marca de omologare CE de tip este conformă cu apendicele la anexa VII.

CAPITOLUL VIII

TEHNOLOGII SAU CONCEPTE NOI INCOMPATIBILE CU DIRECTIVELE INDIVIDUALE

Articolul 20

Derogările pentru tehnologiile și conceptele noi

(1) La solicitarea producătorului, statele membre pot acorda o omologare CE de tip pentru un tip de sistem, componentă sau unitate tehnică separată care încorporează tehnologii sau concepte incompatibile cu unul sau mai multe dintre actele de reglementare menționate în partea I a anexei IV, sub rezerva acordării unei autorizații din partea Comisiei în conformitate cu procedura menționată la articolul 40 alineatul (3).

(2) În așteptarea deciziei privind acordarea sau neacordarea autorizației, statul membru poate acorda o omologare provizorie, valabilă doar pe teritoriul propriu, pentru un tip de vehicul care face obiectul derogării cerute, cu condiția ca statul membru să informeze fără întârziere Comisia și celelalte state membre cu privire la aceasta, prin intermediul unui dosar conținând următoarele elemente:

(a) motivele pentru care tehnologiile sau conceptele în cauză determină incompatibilitatea dintre sistemul, componenta sau unitatea tehnică separată și cerințele impuse;

(b) o descriere a aspectelor relevante privind siguranța și mediul, precum și a măsurilor luate;

(c) o descriere a încercărilor, inclusiv a rezultatelor acestora, care să demonstreze că, în comparație cu cerințele pentru care este solicitată derogarea, este asigurat un nivel cel puțin echivalent de siguranță și protecție a mediului.

(3) Alte state membre pot decide la rândul lor să accepte pe teritoriul lor omologarea provizorie menționată la alineatul (2).

(4) În conformitate cu procedura menționată la articolul 40 alineatul (3), Comisia decide dacă autorizează sau nu statul membru să acorde o omologare CE de tip pentru tipul de vehicul respectiv.

După caz, decizia precizează, de asemenea, dacă valabilitatea sa este condiționată de vreo restricție, precum un termen de valabilitate limitat. În toate cazurile, valabilitatea omologării nu este mai scurtă de 36 de luni.

În cazul în care Comisia decide să refuze acordarea autorizației, statul membru informează de îndată pe deținătorul omologării de tip provizorii menționate la alineatul (2) al prezentului articol că omologarea provizorie va fi revocată în termen de șase luni de la data deciziei Comisiei. Cu toate acestea, vehiculele produse în conformitate cu omologarea provizorie înainte de revocarea acesteia pot fi înmatriculate, vândute sau puse în exploatare în oricare dintre statele membre care a acceptat omologarea provizorie.

▼B

(5) Acest articol nu se aplică în cazul în care un sistem, o componentă sau o unitate tehnică separată respectă dispozițiile unui regulament CEE-ONU la care a aderat Comunitatea.

Articolul 21

Acțiunile necesare

(1) În cazul în care Comisia consideră că există motive suficiente pentru acordarea unei derogări în temeiul articolului 20, aceasta ia imediat măsurile necesare pentru adaptarea la progresul tehnologic a directivelor sau a regulamentelor individuale relevante. Aceste măsuri, fiind destinate să modifice elemente neesențiale ale directivelor sau regulamentelor separate enumerate în partea I din anexa IV, sunt adoptate în conformitate cu procedura de reglementare cu control menționată la articolul 40 alineatul (2).

În cazul în care derogarea acordată în temeiul articolului 20 se referă la un regulament CEE-ONU, Comisia propune o modificare la regulamentul CEE-ONU în cauză, în conformitate cu procedura aplicabilă în temeiul Acordului revizuit din 1958.

(2) De îndată ce actele de reglementare vizate au fost modificate, orice restricție legată de derogare este ridicată imediat.

Dacă măsurile necesare adaptării actelor de reglementare nu au fost luate, valabilitate unei derogări poate fi prelungită la cererea statului membru care a acordat omologarea, printr-o altă decizie adoptată în conformitate cu procedura menționată la articolul 40 alineatul (3).

CAPITOLUL IX

VEHICULELE PRODUSE ÎN SERII MICI

Articolul 22

Omologarea CE de tip pentru seriile mici

(1) La solicitarea producătorului și în limitele cantitative stabilite în secțiunea 1 a părții A a anexei XII, statele membre acordă, în conformitate cu procedura menționată la articolul 6 alineatul (4), o omologare CE de tip pentru un tip de vehicul care respectă cel puțin cerințele enumerate în cadrul apendicelui la partea I a anexei IV.

(2) Alineatul (1) nu se aplică vehiculelor cu destinație specială.

(3) Certificatele de omologare CE de tip se numerotează în conformitate cu anexa VII.

Articolul 23

Omologarea națională de tip pentru seriile mici

(1) În cazul vehiculelor produse în limitele cantitative stabilite în secțiunea 2 a părții A a anexei XII, statele membre pot renunța la una sau mai multe dispoziții ale unuia sau mai multor acte de reglementare enumerate la anexa IV sau anexa XI, cu condiția să instituie cerințe alternative relevante.

▼B

„Cerințe alternative” înseamnă dispozițiile administrative și cerințele tehnice care vizează asigurarea unui nivel de siguranță rutieră și protecție a mediului echivalente în cea mai mare măsură posibilă cu nivelul stabilit de dispozițiile anexei IV sau XI, după caz.

(2) În cazul vehiculelor menționate la alineatul (1), statele membre pot acorda derogări pentru una sau mai multe dintre dispozițiile prezentei directive.

(3) Se acordă derogare în privința aplicării dispozițiilor menționate la alineatele (1) și (2) doar în cazul în care un stat membru are motive întemeiate de a acționa în acest fel.

(4) Pentru omologarea de tip a vehiculelor în temeiul prezentului articol, statele membre acceptă sistemele, componentele sau unitățile tehnice separate care sunt omologate de tip în conformitate cu actele de reglementare enumerate la anexa IV.

(5) Certificatul de omologare de tip precizează natura derogărilor acordate în temeiul alineatelor (1) și (2).

Certificatul de omologare de tip, al cărui model este stabilit la anexa VI, nu poartă titlul „Certificat de omologare CE de tip a vehiculelor”. Cu toate acestea, certificatele de omologare CE de tip se numerotează în conformitate cu anexa VII.

(6) Valabilitatea omologării de tip este limitată la teritoriul statului membru care a acordat omologarea. Cu toate acestea, la solicitarea producătorului, autoritatea de omologare trimite, prin scrisoare recomandată sau prin poștă electronică, o copie a certificatului de omologare de tip și a anexelor acestuia autorităților de omologare ale statelor membre desemnate de producător.

În termen de 60 de zile de la primire, statele membre vizate decid dacă acceptă sau nu omologarea de tip. Acestea informează oficial autoritatea de omologare la care se face referire în primul paragraf cu privire la decizia luată.

Un stat membru nu poate refuza omologarea de tip decât dacă are motive justificate de a crede că dispozițiile tehnice pe baza cărora vehiculul a fost omologat nu sunt echivalente cu dispozițiile sale.

(7) La cererea unui solicitant care dorește să vândă, să înmatriculeze sau să pună în exploatare un vehicul în alt stat membru, statul membru care a acordat omologarea îi furnizează solicitantului o copie a certificatului de omologare de tip, inclusiv a dosarului de omologare.

Un stat membru nu permite vânzarea, înmatricularea sau punerea în exploatare a unui astfel de vehicul decât dacă are motive justificate de a crede că dispozițiile tehnice pe baza cărora vehiculul a fost omologat nu sunt echivalente cu dispozițiile sale.

▼B

CAPITOLUL X

OMOLOGĂRILE INDIVIDUALE

Articolul 24

Omologările individuale

(1) Statele membre pot acorda o derogare pentru un anumit vehicul, unic sau nu, de la respectarea uneia sau a mai multor dispoziții ale prezentei directive sau a unuia sau a mai multor acte de reglementare enumerate în anexa IV sau anexa XI, cu condiția să impună cerințe alternative.

Se acordă derogare în privința aplicării dispozițiilor menționate la alineatul (1) doar în cazul în care un stat membru are motive întemeiate de a acționa în acest fel.

„Cerințe alternative” înseamnă dispozițiile administrative și cerințele tehnice care vizează asigurarea unui nivel de siguranță rutieră și protecție a mediului echivalent în cea mai mare măsură posibilă cu nivelul stabilit în dispozițiile anexei IV sau XI, după caz.

(2) Statele membre nu efectuează încercări distructive. Statele membre folosesc orice informație relevantă care stabilește conformitatea cu cerințele alternative, furnizată de către solicitant.

(3) Statele membre acceptă, în locul cerințelor alternative, orice omologare CE de tip pentru sisteme, componente sau unități tehnice separate.

(4) Cererea de omologare individuală este înaintată de către producător sau de către proprietarul vehiculului, sau de către o persoană care acționează în numele lor, cu condiția ca aceasta din urmă să fie stabilită pe teritoriul Comunității.

(5) Statele membre acordă o omologare individuală, dacă vehiculul corespunde descrierii anexate solicitării și dacă respectă cerințele tehnice aplicabile, și eliberează fără întârziere nejustificată un certificat de omologare individuală.

Formatul certificatului de omologare individuală este stabilit după modelul certificatului de omologare CE de tip stabilit la anexa VI și conține cel puțin informațiile necesare completării cererii de înmatriculare prevăzute în Directiva 1999/37/CE a Consiliului din 29 aprilie 1999 privind documentele de înmatriculare pentru vehicule ([1]). Certificatele de omologare individuală nu poartă titlul „Omologare CE a vehiculului.”

Un certificat de omologare individuală poartă numărul de identificare al vehiculului în cauză.

(6) Valabilitatea unei omologării individuale este limitată la teritoriul statului membru care a acordat omologarea.

În cazul în care un solicitant dorește să vândă, să înmatriculeze sau să pună în exploatare într-un alt stat membru un vehicul căruia i s-a acordat o omologare individuală, statul membru care a acordat omologarea îi furnizează solicitantului, la cerere, o declarație privind dispozițiile tehnice pe baza cărora vehiculul a fost omologat.

([1]) JO L 138, 1.6.1999, p. 57. Directivă, astfel cum a fost modificată ultima dată prin Directiva 2006/103/CE (JO L 363, 20.12.2006, p. 344).

▼B

În ceea ce privește vehiculul căruia i-a fost acordată o omologare individuală de către un stat membru în conformitate cu dispozițiile prezentului articol, celelalte state membre permit vânzarea, înmatricularea sau punerea în exploatare a vehiculului, cu excepția cazului în care există motive întemeiate de a considera că dispozițiile tehnice pe baza cărora vehiculul a fost omologat nu sunt echivalente cu propriile lor dispoziții.

(7) La solicitarea producătorului sau a proprietarului vehiculului, statele membre acordă o omologare individuală vehiculelor care sunt conforme cu dispozițiile prezentei directive si cu actele de reglementare enumerate în anexa IV sau anexa XI, după caz.

Într-un astfel de caz, statele membre acceptă omologarea individuală și autorizează vânzarea, înmatricularea și punerea în exploatare a vehiculului.

(8) Dispozițiile prezentului articol pot fi aplicate vehiculelor care au primit omologarea de tip în conformitate cu prezenta directivă și care au fost modificate înainte de prima înmatriculare sau de punerea lor în exploatare.

Articolul 25

Dispoziții speciale

(1) Procedura stabilită la articolul 24 se poate aplica în cazul unui anumit vehicul, în timpul etapelor succesive ale fabricării sale, în conformitate cu o procedură de omologare de tip în mai multe etape.

(2) Procedura stabilită la articolul 24 nu poate înlocui o etapă intermediară în derularea normală a unei proceduri de omologare de tip în mai multe etape și nu se poate aplica pentru obținerea omologării etapei inițiale a unui vehicul.

CAPITOLUL XI

ÎNMATRICULAREA, VÂNZAREA ȘI PUNEREA ÎN EXPLOATARE

Articolul 26

Înmatricularea, vânzarea și punerea în exploatare a vehiculelor

(1) Fără a aduce atingere dispozițiilor articolelor 29 și 30, statele membre înmatriculează și permit vânzarea sau punerea în exploatare a vehiculelor numai dacă acestea sunt însoțite de un certificat de conformitate valabil emis în conformitate cu articolul 18.

În cazul vehiculelor incomplete, statele membre permit vânzarea acestor vehicule, însă pot refuza înmatricularea lor permanentă și punerea în exploatare atât timp cât aceste vehicule rămân incomplete.

(2) Vehiculele pentru care s-a acordat o derogare de la cerința privind certificatul de conformitate pot fi înmatriculate, vândute sau puse în exploatare dacă respectă cerințele tehnice aplicabile ale prezentei directive.

▼B

(3) În ceea ce privește vehiculele produse în serii mici, numărul vehiculelor înmatriculate, vândute sau puse în exploatare în cursul unui singur an nu depășește numărul de unități menționate în partea A a anexei XII.

Articolul 27

Înmatricularea, vânzarea și punerea în exploatare a vehiculelor de sfârșit de serie

(1) Sub rezerva limitelor fixate în secțiunea B a anexei XII și doar pentru o perioadă limitată de timp, statele membre pot înmatricula vehiculele conforme unui tip de vehicul a cărui omologare CE de tip nu mai este valabilă și pot autoriza vânzarea și punerea în exploatare a acestora.

Primul paragraf se aplică numai acelor vehicule aflate pe teritoriul Comunității cărora li s-a acordat o omologare CE de tip valabilă în momentul fabricării, dar care nu au fost înmatriculate sau puse în exploatare înainte de expirarea valabilității omologării CE de tip.

(2) Opțiunea prevăzută la alineatul (1) este valabilă, în cazul vehiculelor complete, pentru o perioadă de 12 luni de la data expirării valabilității omologării CE de tip și, în cazul vehiculelor completate, pentru o perioadă de 18 luni de la data respectivă.

(3) Producătorul care dorește să beneficieze de prevederile alineatului (1) înaintează o cerere autorității competente din fiecare stat membru afectat de punerea în exploatare a vehiculului vizat. Cererea trebuie să specifice orice motive tehnice sau economice care împiedică vehiculele respective să fie conforme noilor cerințe tehnice.

Statele membre în cauză decid în termen de trei luni de la primirea unei astfel de cereri dacă permit înmatricularea vehiculelor pe teritoriul lor și în ce cantitate.

(4) Alineatele (1), (2) și (3) se aplică *mutatis mutandis* vehiculelor cărora le-a fost acordată o omologare de tip națională, dar care nu au fost înmatriculate sau puse în exploatare înainte de expirarea valabilității omologării vizate, în temeiul articolului 45, din cauza punerii în aplicare obligatorii a procedurii de omologare CE de tip.

(5) Statele membre aplică măsurile corespunzătoare pentru a se asigura că numărul de vehicule ce trebuie înmatriculate sau puse în exploatare în cadrul procedurii stabilite de prezentul articol este controlat eficient.

Articolul 28

Vânzarea și punerea în exploatare a componentelor și a unităților tehnice separate

(1) Statele membre permit vânzarea și punerea în exploatare a componentelor sau unităților tehnice separate dacă și numai dacă acestea sunt conforme cerințelor actelor de reglementare aplicabile și sunt marcate corespunzător, în conformitate cu articolul 19.

▼B

(2) Alineatul (1) nu se aplică în cazul componentelor sau al unităților tehnice separate, special fabricate sau concepute pentru vehiculele noi care nu sunt reglementate de prezenta directivă.

(3) Prin derogare de la alineatul (1), statele membre pot permite vânzarea și punerea în exploatare a componentelor sau a unităților tehnice separate care au fost exceptate de la aplicarea uneia sau a mai multor dispoziții ale unui act de reglementare în temeiul articolului 20 sau care sunt destinate instalării pe vehiculele care beneficiază de omologările acordate în conformitate cu articolele 22, 23 sau 24 privind componenta sau unitatea tehnică vizată.

(4) Prin derogare de la alineatul (1) și dacă nu se prevede altfel în vreun act de reglementare, statele membre pot permite vânzarea și punerea în exploatare a componentelor sau a unităților tehnice separate care sunt destinate instalării pe vehicule cărora, la data punerii în exploatare, nu li s-a solicitat, în temeiul prezentei directive sau al Directivei 70/156/CEE, să dețină omologarea CE de tip.

CAPITOLUL XII

CLAUZELE DE SALVGARDARE

Articolul 29

Vehiculele, sistemele, componentele sau unitățile tehnice separate conforme prezentei directive

(1) Dacă un stat membru consideră că anumite vehicule, sisteme, componente sau unități tehnice separate noi prezintă un risc serios pentru siguranța rutieră sau dăunează semnificativ mediului înconjurător sau sănătății publice, deși sunt conforme cerințelor aplicabile sau sunt marcate corespunzător, statele membre pot refuza, pentru o perioadă de maximum șase luni, să înmatriculeze astfel de vehicule sau să permită vânzarea sau punerea în exploatare pe teritoriul lor a unor astfel de vehicule, componente sau unități tehnice separate.

În astfel de cazuri, statul membru în cauză informează de îndată producătorul, celelalte state membre și Comisia, specificând motivele care au condus la decizia sa și, în particular, dacă aceasta este rezultatul:

— lacunelor din actele de reglementare relevante; sau

— aplicării incorecte a cerințelor relevante.

(2) Comisia consultă părțile implicate în cel mai scurt timp posibil și, în special, autoritatea de omologare care a acordat omologarea de tip cu scopul de a pregăti decizia.

(3) În cazul în care măsurile menționate la alineatul (1) sunt atribuite unor lacune în actele de reglementare aplicabile, sunt luate măsurile corespunzătoare, după cum urmează:

— în cazul în care sunt vizate directive sau regulamente individuale dintre cele enumerate în partea I din anexa IV, Comisia le modifică în conformitate cu procedura de reglementare cu control menționată la articolul 40 alineatul (2);

▼B

— în cazul în care sunt vizate regulamente CEE-ONU, Comisia propune proiectele de modificări necesare ale regulamentelor CEE-ONU în conformitate cu procedura aplicabilă în temeiul Acordului revizuit din 1958.

(4) În cazul în care măsurile menționate la alineatul (1) sunt atribuite aplicării incorecte a cerințelor relevante, Comisia adoptă măsurile corespunzătoare pentru a asigura respectarea acestor cerințe.

Articolul 30

Vehiculele, sistemele, componentele sau unitățile tehnice separate neconforme cu tipul omologat

(1) Dacă statul membru care a acordat omologarea CE de tip constată că vehiculele, sistemele, componentele sau unitățile tehnice separate noi însoțite de un certificat de conformitate sau purtând o marcă de omologare nu sunt conforme cu tipul care a fost omologat, acesta ia măsurile necesare, inclusiv, după caz, retragerea omologării de tip, pentru a se asigura că vehiculele, sistemele, componentele sau unitățile tehnice separate produse, după caz, sunt aduse în conformitate cu tipul omologat. Autoritatea de omologare a statului membru notifică măsurile luate autorităților de omologare din celelalte state membre.

(2) În sensul alineatului (1), abaterile de la datele cuprinse în certificatul de omologare CE de tip sau în dosarul de omologare sunt considerate ca neconforme cu tipul omologat.

Nu trebuie considerat că un vehicul nu este conform cu tipul omologat atunci când sunt permise anumite toleranțe prin actele de reglementare relevante și când aceste toleranțe sunt respectate.

(3) Dacă un stat membru demonstrează că vehiculele, componentele sau unitățile tehnice separate noi însoțite de un certificat de conformitate sau purtând o marcă de omologare nu se conformează tipului omologat, acesta poate solicita statului membru care a acordat omologarea de tip să verifice dacă vehiculele, sistemele, componentele sau unitățile tehnice separate în curs de fabricație se conformează în continuare tipului omologat. La primirea unei solicitări în acest sens, statul membru în cauză ia măsurile care se impun în cel mai scurt timp posibil și, în orice caz, în termen de șase luni de la data solicitării.

(4) Autoritatea de omologare cere statului membru care a acordat omologarea de tip sistemului, componentei, unității tehnice separate sau vehiculului incomplet să ia măsurile necesare pentru a se asigura că vehiculele în curs de fabricație sunt din nou conforme cu tipul omologat în cazurile următoare:

(a) în raport cu o omologare CE de tip pentru vehicule, în cazul în care neconformitatea unui vehicul este atribuibilă exclusiv neconformității unui sistem, componente sau unități tehnice separate;

(b) în raport cu o omologare de tip în mai multe etape, în cazul în care neconformitatea unui vehicul completat este atribuibilă exclusiv neconformității unui sistem, componente sau unități tehnice care face parte din vehiculul incomplet sau neconformității vehiculului incomplet.

▼B

La primirea unei solicitări în acest sens, statul membru în cauză ia măsurile care se impun, în cooperare cu statul membru solicitant, după caz, în cel mai scurt timp posibil și, în orice caz, în termen șase luni de la data solicitării. În cazul în care se constată o lipsă de conformitate, autoritatea de omologare a statului membru care a acordat omologarea CE de tip sistemului, componentei sau unității tehnice separate sau omologarea vehiculului incomplet ia măsurile menționate la alineatul (1).

(5) Autoritățile de omologare se informează reciproc în termen de 20 de zile lucrătoare privind orice retragere a omologării CE de tip și motivele care au determinat-o.

(6) Dacă statul membru care a acordat omologarea CE de tip contestă neconformitatea care i-a fost notificată, statele membre în cauză depun eforturi pentru soluționarea diferendului. Comisia este informată și organizează, atunci când este necesar, consultări adecvate în vederea ajungerii la o înțelegere.

Articolul 31

Vânzarea și punerea în exploatare a pieselor sau a echipamentelor care pot prezenta un risc important pentru buna funcționare a sistemelor esențiale

(1) Statele membre permit vânzarea, oferirea spre vânzare sau punerea în exploatare a pieselor sau a echipamentelor care pot prezenta un risc important pentru buna funcționare a sistemelor care sunt esențiale pentru siguranța vehiculului sau pentru performanțele sale în materie de protecție a mediului, numai dacă aceste piese sau echipamente au fost autorizate de către o autoritate de omologare în conformitate cu alineatele (5)-(10).

(2) Piesele sau echipamentele care fac obiectul autorizării în conformitate cu alineatul (1) sunt incluse în lista stabilită în anexa XIII. Această decizie este precedată de o evaluare care stă la baza unui raport și încearcă să asigure un echilibru echitabil între următoarele elemente:

(a) existența unui risc grav pentru securitatea sau performanțele în materie de protecție a mediului ale vehiculelor echipate cu piesele sau echipamentele în cauză; și

(b) efectul asupra consumatorilor și producătorilor pe piața pieselor de schimb al impunerii, prin prezentul articol, a unei posibile cerințe de autorizare pentru piesele sau echipamentele în cauză.

(3) Alineatul (1) nu se aplică pieselor sau echipamentelor de origine care sunt acoperite de o omologare de tip de sistem privind un vehicul și pieselor sau echipamentelor care au fost omologate de tip în conformitate cu prevederile unuia dintre actele de reglementare enumerate la anexa IV, cu excepția cazului în care omologările privesc alte aspecte decât cele reglementate prin alineatul (1). Alineatul (1) nu se aplică pieselor sau echipamentelor produse în mod exclusiv ca parte componentă a vehiculelor de curse, care nu sunt destinate utilizării în circulația rutieră. În cazul în care piesele sau echipamentele incluse în anexa XIII au dublă utilizare, pentru curse și pentru circulația rutieră, acestea nu pot fi vândute sau oferite spre vânzare publicului larg pentru utilizarea lor în vehiculele folosite în circulația rutieră decât în cazul în care respectă cerințele prevăzute în prezentul articol.

▼B

Atunci când este cazul, Comisia adoptă prevederi care vizează identificarea pieselor sau a echipamentelor menționate în acest paragraf.

(4) După consultarea părților interesate, Comisia stabilește procedura și cerințele procesului de autorizare la care se face referire în alineatul (1) și adoptă prevederi pentru actualizarea ulterioară a listei stabilite în anexa XIII. Aceste cerințe includ dispoziții privind siguranța, protecția mediului și, dacă este cazul, normele de încercare. Ele se pot baza pe actele de reglementare enumerate în anexa IV, pot fi elaborate în conformitate cu tehnologiile pertinente în materie de siguranță, protecția mediului sau încercare sau, dacă aceasta reprezintă o modalitate adecvată de atingere a gradului de siguranță necesar sau a obiectivelor de mediu, pot consta într-o comparație a piesei sau a echipamentului cu performanțele în materie de mediu sau de siguranță ale vehiculului original sau ale oricăreia dintre piesele sale, după caz.

(5) În sensul alineatului (1), producătorul de piese sau echipamente prezintă autorității de omologare un raport de încercare redactat de un serviciu tehnic desemnat, care certifică faptul că piesele sau echipamentele pentru care este solicitată autorizația sunt conforme cu cerințele menționate la alineatul (4). Producătorul poate înainta doar o singură cerere pe tip și pe piesă unei singure autorități de omologare.

Cererea include detaliile privind producătorul pieselor sau al echipamentelor, tipul, numărul de identificare și numărul de piese sau de echipamente pentru care este solicitată autorizația, precum și numele producătorului vehiculului, tipul de vehicul și, după caz, anul de fabricație sau orice altă informație care permite identificarea vehiculului căruia îi sunt destinate piesele sau echipamentele respective.

Atunci când autoritatea de omologare constată, luând în considerare raportul de încercare și alte probe, că piesele sau echipamentele vizate sunt conforme cu cerințele menționate la alineatul (4), aceasta eliberează producătorului, fără întârziere nejustificată, un certificat. Acest certificat permite ca piesele sau echipamentele să fie vândute, oferite spre vânzare sau instalate pe vehiculele din interiorul Comunității sub rezerva dispoziției menționate la alineatul (9) al doilea paragraf.

(6) Fiecare piesă sau echipament, autorizate în conformitate cu prezentul articol, trebuie să fie marcate corespunzător.

Comisia stabilește cerințele de marcare și ambalare, precum și modelul și sistemul de numerotare al certificatului menționat la alineatul (5).

(7) Măsurile menționate la alineatele (2)-(6) sunt adoptate în conformitate cu procedura de reglementare cu control menționată la articolul 40 alineatul (2), deoarece acestea sunt destinate să modifice elemente neesențiale ale prezentei directive, *inter alia*, prin completarea ei.

(8) Producătorul informează fără întârziere autoritatea de omologare care a eliberat certificatul cu privire la orice schimbare care afectează condițiile în care a fost eliberat certificatul respectiv. Autoritatea de omologare decide dacă certificatul trebuie revizuit sau dacă trebuie eliberat un alt certificat și dacă sunt necesare noi încercări.

Responsabilitatea producătorului este să se asigure că piesele și echipamentele sunt produse și continuă să fie produse potrivit condițiilor în care a fost eliberat certificatul.

▼B

(9) Înainte de eliberarea unei autorizații, autoritatea de omologare se asigură de existența unor modalități și proceduri corespunzătoare de asigurare a unui control efectiv al conformității producției.

În cazul în care autoritatea de omologare consideră că nu mai sunt îndeplinite condițiile de eliberare a autorizației, aceasta îi solicită producătorului să ia măsurile necesare pentru a asigura că piesele sau echipamentele sunt din nou conforme. Dacă este necesar, autoritatea de omologare retrage autorizația.

(10) Orice dezacord dintre statele membre privitor la certificatele menționate la alineatul (5) este semnalat Comisiei. Aceasta din urmă ia măsurile necesare, inclusiv, dacă este necesar, retragerea autorizației, după consultarea statelor membre.

(11) Prezentul articol nu este aplicabil unei piese sau unui echipament înainte ca acestea să fie incluse în anexa XIII. Pentru fiecare element sau grup de elemente din anexa XIII este fixată o perioadă rezonabilă de tranziție, pentru a permite producătorului piesei sau al echipamentului să poată solicita și obține o autorizație. În același timp, se poate fixa o dată, după caz, până la care piesele și echipamentele concepute pentru vehiculele care au primit omologarea de tip înaintea datei respective sunt excluse din domeniul de aplicare a prezentului articol.

(12) Atât timp cât nu a fost luată o decizie privind includerea unei piese sau a unui echipament în lista menționată la alineatul (1), statele membre pot menține dispoziții de drept intern referitoare la piesele sau echipamentele care pot reprezenta un risc considerabil pentru buna funcționare a sistemelor esențiale pentru siguranța vehiculului sau a performanțelor sale în materie de protecție a mediului.

De îndată ce o astfel de decizie a fost luată în această privință, valabilitatea dispozițiilor de drept intern referitoare la piesele sau echipamentele în cauză încetează.

(13) De la 29 octombrie 2007, statele membre nu adoptă noi dispoziții privind piesele sau echipamentele care pot afecta buna funcționare a sistemelor esențiale pentru siguranța vehiculului sau pentru performanțele sale în materie de protecție a mediului.

Articolul 32

Rechemarea vehiculelor

(1) În cazul în care un producător care a primit o omologare CE de tip pentru un tip de vehicul este obligat, în scopul punerii în aplicare a dispozițiilor unui act de reglementare sau a Directivei 2001/95/CE, să recheme o serie de vehiculelor deja vândute, înmatriculate sau puse în exploatare, deoarece unul sau mai multe sisteme, componente sau unități tehnice separate instalate pe vehicul, fie că au fost aprobate corespunzător sau nu în conformitate cu prezenta directivă, prezintă un risc important pentru siguranța rutieră, sănătatea publică sau protecția mediului înconjurător, acesta informează imediat autoritatea de omologare care a acordat omologarea vehiculului.

▼B

(2) Producătorul propune autorității de omologare un ansamblu de soluții adecvate pentru a neutraliza riscul menționat la alineatul (1). Autoritatea de omologare comunică fără întârziere autorităților celorlalte state membre măsurile propuse.

Autoritățile competente se asigură că măsurile sunt puse în practică eficient pe propriul teritoriu.

(3) Dacă autoritățile competente consideră că măsurile sunt insuficiente sau că nu au fost puse în aplicare suficient de repede, acestea informează fără întârziere autoritatea de omologare care a acordat omologarea CE de tip pentru vehiculele vizate.

Autoritatea de omologare îl informează apoi pe producător. Dacă autoritatea de omologare care a acordat omologarea CE de tip nu este satisfăcută de măsurile luate de producător, va lua toate măsurile de protecție necesare, inclusiv retragerea omologării CE de tip a vehiculelor, în cazul în care producătorul nu propune și pune în practică măsuri corective eficiente. În cazul retragerii omologării CE de tip a vehiculelor, autoritatea de omologare în cauză informează asupra acestui fapt prin scrisoare recomandată sau mijloace electronice echivalente producătorul, autoritățile de omologare ale celorlalte state membre și Comisia, în termen de 20 de zile lucrătoare.

(4) Prezentul articol se aplică, de asemenea, pieselor care nu fac obiectul niciunei cerințe în temeiul vreunui act de reglementare.

Articolul 33

Notificarea deciziilor și a căilor de atac disponibile

Toate deciziile luate în temeiul dispozițiilor adoptate în scopul punerii în aplicare a prezentei directive, precum și toate deciziile privind refuzul acordării unei omologări CE de tip, retragerea acesteia sau refuzul înmatriculării, sau interdicția vânzării expun în detaliu motivele pe care se întemeiază.

Aceste decizii sunt transmise părții interesate, cu precizarea căilor de atac de care aceasta dispune în conformitate cu legislația în vigoare în statul membru respectiv, precum și a termenelor în care acestea pot fi exercitate.

CAPITOLUL XIII

REGLEMENTĂRILE INTERNAȚIONALE

Articolul 34

Regulamentele CEE-ONU necesare pentru omologarea CE de tip

(1) Regulamentele CEE-ONU la care a aderat Comunitatea și care sunt enumerate în partea I a anexei IV și în anexa XI fac parte din omologarea CE de tip a vehiculelor în aceleași condiții ca directivele sau regulamentele individuale. Acestea se aplică categoriilor de vehicule enumerate în coloanele corespondente din tabelul din partea I a anexei IV și în anexa XI.

▼B

(2) În cazul în care Comunitatea a decis să aplice în mod obligatoriu un regulament CEE-ONU în scopul omologării CE de tip a vehiculelor, în conformitate cu articolul 4 alineatul (4) din Decizia 97/836/CE, anexele prezentei directive sunt modificate în mod corespunzător, în conformitate cu procedura de reglementare cu control menționată la articolul 40 alineatul (2) din prezenta directivă. Actul de modificare a anexelor la prezenta directivă specifică, de asemenea, datele punerii în practică obligatorii a regulamentului CEE-ONU sau a modificărilor acestuia. Statele membre abrogă sau adaptează orice dispoziție legislativă națională care este incompatibilă cu regulamentul CEE-ONU în cauză.

În cazul în care un astfel de regulament CEE-ONU înlocuiește o directivă individuală sau un regulament individual existent, mențiunea relevantă din partea I a anexei IV și din anexa XI este înlocuită cu numărul regulamentului CEE-ONU, iar mențiunea corespondentă din partea II a anexei IV este eliminată în conformitate cu aceeași procedură.

(3) În cazurile menționate în al doilea paragraf al alineatului (2), directiva individuală sau regulamentul individual înlocuit cu regulamentul CEE-ONU se abrogă în conformitate cu procedura de reglementare cu control menționată la articolul 40 alineatul (2).

În cazul în care se abrogă o directivă individuală, statele membre abrogă orice dispoziție legislativă națională adoptată pentru transpunerea directivei respective.

(4) Se pot face trimiteri directe, în prezenta directivă ori în directive sau regulamente individuale, la standarde și reglementări internaționale, fără a le reproduce în cadrul juridic comunitar.

Articolul 35

Echivalența regulamentelor CEE-ONU cu directivele sau regulamentele

(1) Regulamentele CEE-ONU enumerate în anexa IV partea II sunt recunoscute ca fiind echivalente cu directivele sau regulamente individuale corespondente, în măsura în care au același domeniu de aplicare și același obiect.

Autoritățile de omologare ale statelor membre acceptă omologările acordate în conformitate cu reglementările CEE-ONU și, după caz, mărcile de omologare corespunzătoare, în locul omologărilor și mărcilor de omologare echivalente acordate în conformitate cu directiva individuală sau regulamentul individual echivalente.

(2) În cazul în care Comunitatea a decis să aplice, în sensul alineatului (1), un regulament CEE-ONU nou sau modificat, partea II a anexei IV se modifică în mod corespunzător. Aceste măsuri, destinate să modifice elemente neesențiale ale prezentei directive, sunt adoptate în conformitate cu procedura de reglementare cu control menționată la articolul 40 alineatul (2).

▼B

Articolul 36

Echivalența cu alte reglementări

Hotărând cu majoritate calificată la propunerea Comisiei, Consiliul poate recunoaște echivalența dintre condițiile sau dispozițiile privind omologarea CE de tip a sistemelor, a componentelor și a unităților tehnice separate stabilite în prezenta directivă și procedurile stabilite prin reglementări internaționale sau prin reglementări ale țărilor terțe, în cadrul acordurilor multilaterale sau bilaterale dintre Comunitate și țările terțe.

CAPITOLUL XIV

COMUNICAREA INFORMAȚIILOR TEHNICE

Articolul 37

Informațiile destinate utilizatorilor

(1) Producătorul nu poate comunica informații tehnice legate de datele prevăzute de prezenta directivă sau de actele de reglementare enumerate în anexa IV care să contravină datelor omologate de autoritatea de omologare.

(2) În cazul în care un act de reglementare conține astfel de dispoziții, producătorul pune la dispoziția utilizatorilor toate informațiile relevante, precum și instrucțiunile necesare care descriu orice condiții speciale sau restricții privind utilizarea vehiculului, a unei componente sau unități tehnice separate.

Aceste informații sunt comunicate în limbile oficiale ale Comunității. Acestea sunt furnizate, de comun acord cu autoritatea de omologare, sub forma unui document justificativ adecvat, precum manualul utilizatorului sau manualul de întreținere.

Articolul 38

Informații destinate producătorilor de componente sau de unități tehnice separate

(1) Producătorul vehiculului pune la dispoziția producătorilor de componente sau de unități tehnice separate toate datele, inclusiv, după caz, schițele care figurează în anexa sau apendicele la un act de reglementare și care sunt necesare pentru omologarea CE de tip a componentelor sau a unităților tehnice separate sau pentru obținerea unei autorizații în temeiul articolului 31.

Producătorul vehiculului poate impune un acord obligatoriu producătorilor de componente sau unități tehnice separate pentru a proteja confidențialitatea oricăror informații care nu fac parte din domeniul public, inclusiv cele legate de drepturile de proprietate intelectuală.

(2) Producătorul componentelor sau al unităților tehnice separate, în calitatea sa de deținător al unui certificat de omologare CE de tip care, în conformitate cu articolul 10 alineatul (4), include restricții de utilizare, condiții speciale de montaj sau ambele, furnizează producătorului vehiculului toate informațiile detaliate relevante.

▼B

În cazul în care un act de reglementare conține astfel de prevederi, producătorul componentelor sau al unităților tehnice separate furnizează, odată cu componentele sau unitățile tehnice separate produse, instrucțiuni privind restricțiile de utilizare sau condițiile speciale de montare, sau ambele.

CAPITOLUL XV

MĂSURI DE PUNERE ÎN APLICARE ȘI MODIFICĂRI

Articolul 39

Măsuri de punere în aplicare și modificări la prezenta directivă și la directivele și regulamentele individuale

(1) Comisia adoptă măsurile necesare pentru aplicarea fiecărei directive individuale sau a fiecărui regulament individual, în conformitate cu normele prevăzute în fiecare directivă sau regulament vizat.

(2) Comisia adoptă modificări la anexa la prezenta directivă sau la dispozițiile directivelor sau ale regulamentelor individuale enumerate în partea I a anexei IV, cu scopul de a le adapta la evoluția cunoștințelor științifice și tehnice sau la nevoile specifice ale persoanelor cu handicap.

(3) Comisia adoptă modificări la prezenta directivă pentru a stabili cerințele tehnice pentru vehiculele în serii mici, vehiculele omologate în cadrul procedurii de omologare individuale și vehiculele cu destinații speciale.

(4) În cazul în care Comisia este informată asupra unor riscuri grave pentru utilizatorii rutieri sau pentru mediul înconjurător, care impun măsuri urgente, poate modifica dispozițiile directivelor sau ale regulamentelor individuale enumerate în partea I a anexei IV.

(5) Comisia adoptă modificările care sunt necesare în interesul unei bune administrații și, în special, cele impuse de asigurarea coerenței directivelor sau a regulamentelor individuale enumerate în partea I a anexei IV, fie între acestea, fie cu alte acte de drept comunitar.

(6) În cazul în care, în aplicarea Deciziei 97/836/CE, sunt adoptate noi regulamente CEE-ONU sau modificări la regulamentele CEE-ONU existente la care a aderat Comunitatea, Comisia modifică anexele la prezenta directivă în mod corespunzător.

(7) Fiecare directivă individuală nouă sau regulament individual nou introduce modificările necesare în anexele la prezenta directivă.

(8) Anexele la prezenta directivă pot fi modificate prin regulamente.

(9) Măsurile menționate în prezentul articol sunt adoptate în conformitate cu procedura de reglementare cu control menționată la articolul 40 alineatul (2), deoarece acestea sunt destinate să modifice elemente neesențiale ale prezentei directive sau ale directivelor și ale regulamentelor individuale, *inter alia*, prin completarea acestora.

▼B

Articolul 40

Comitetul

(1) Comisia este asistată de un comitet denumit „Comitetul tehnic – autovehicule” (CTAV).

(2) Atunci când se face trimitere la prezentul alineat, se aplică articolul 5a alineatele (1)-(4) și articolul 7 din Decizia 1999/468/CE, având în vedere dispozițiile articolului 8 din respectiva decizie.

(3) Atunci când se face trimitere la prezentul alineat, se aplică articolele 5 și 7 din Decizia 1999/468/CE, având în vedere dispozițiile articolului 8.

Perioada prevăzută la articolul 5 alineatul (6) din Decizia 1999/468/CE se stabilește la trei luni.

CAPITOLUL XVI

DESEMNAREA ȘI NOTIFICAREA SERVICIILOR TEHNICE

Articolul 41

Desemnarea serviciilor tehnice

(1) În cazul în care un stat membru desemnează un serviciu tehnic, acesta din urmă se conformează dispozițiilor prezentei directive.

(2) Serviciile tehnice efectuează propriile încercări sau supraveghează încercările necesare omologării sau inspecțiile specificate în prezenta directivă sau într-un act de reglementare enumerat la anexa IV, cu excepția cazului în sunt permise în mod expres proceduri alternative. Serviciile tehnice nu pot efectua încercări sau inspecții pentru care nu au fost desemnate în mod corespunzător.

(3) Serviciile tehnice fac parte dintr-una sau mai multe dintre următoarele categorii de activități, în funcție de domeniul lor de competență:

(a) categoria A, serviciile tehnice care efectuează în cadrul propriilor lor unități încercările la care se face referire în prezenta directivă și în actele de reglementare enumerate la anexa IV;

(b) categoria B, serviciile tehnice care supraveghează încercările la care se face referire în prezenta directivă și în actele de reglementare menționate în anexa IV și care au loc în cadrul unităților producătorului sau ale unei părți terțe;

(c) categoria C, serviciile tehnice care evaluează și monitorizează cu regularitate procedurile producătorului de control al conformității producției;

(d) categoria D, serviciile tehnice care supraveghează sau efectuează încercări sau inspecții în cadrul supravegherii conformității producției.

(4) Serviciile tehnice fac dovada faptului că posedă competențele necesare, cunoștințele tehnice specifice și experiența dovedită în domeniile specifice reglementate de prezenta directivă și de actele de reglementare enumerate în anexa IV.

▼B

De asemenea, serviciile tehnice se conformează acelor standarde menționate în apendicele 1 la anexa V care sunt relevante pentru activitățile pe care le efectuează. Cu toate acestea, această cerință nu se aplică ultimei etape a unei proceduri de omologare de tip în mai multe etape, astfel cum este menționată la articolul 25 alineatul (1).

(5) O autoritate de omologare poate acționa în calitate de serviciu tehnic pentru una sau mai multe dintre activitățile menționate la alineatul (3).

(6) Un producător sau o parte subcontractantă care acționează în numele acestuia poate fi desemnată drept serviciu tehnic pentru activitățile din categoria A în ceea ce privește actele de reglementare enumerate în anexa XV.

Comisia modifică lista acestor acte de reglementare, atunci când este cazul, în conformitate cu procedura de reglementare cu control menționată la articolul 40 alineatul (2).

(7) Entitățile menționate la alineatele (5) și (6) se conformează dispozițiilor din prezentul articol.

(8) Serviciile tehnice diferite de cele desemnate în conformitate cu alineatul (6) și aparținând unei țări terțe pot fi notificate în înțelesul articolului 43 numai în cadrul unui acord bilateral între Comunitate și țara terță în cauză.

Articolul 42

Evaluarea competențelor serviciilor tehnice

(1) Competențele menționate la articolul 41 sunt demonstrate printr-un raport de evaluare redactat de o autoritate competentă. Acesta poate include un certificat de acreditare eliberat de un organism de acreditare.

(2) Evaluarea pe care se bazează raportul menționat la alineatul (1) este realizată în conformitate cu prevederile apendicelui 2 la anexa V.

Raportul de evaluare este revizuit după o perioadă de maximum 3 ani.

(3) Raportul de evaluare este comunicat Comisiei, la cerere.

(4) Autoritatea de omologare care acționează în calitate de serviciu tehnic își demonstrează conformitatea prin documente justificative.

Acestea includ o evaluare realizată de auditori independenți de activitatea supusă evaluării. Auditorii pot aparține aceleiași organizații, cu condiția de a fi administrați în mod autonom față de personalul implicat în activitatea evaluată.

(5) Producătorul sau partea subcontractantă care acționează în numele acestuia, desemnată ca serviciu tehnic, respectă dispozițiile relevante ale prezentului articol.

▼B

Articolul 43

Procedurile de notificare

(1) Comisia este notificată de statele membre cu privire la numele, adresa, inclusiv adresa electronică, persoanele responsabile și categoria de activități ale fiecărui serviciu tehnic desemnat. Statele membre informează Comisia cu privire la orice modificare ulterioară adusă acestora.

Actul de notificare menționează actele de reglementare relativ la care au fost desemnate serviciile tehnice.

(2) Un serviciu tehnic își poate exercita activitățile descrise la articolul 41 privind omologarea de tip numai dacă a fost notificat în prealabil Comisiei.

(3) Același serviciu tehnic poate fi desemnat și notificat de mai multe state membre, indiferent de categoria de activități pe care acesta le exercită.

(4) În cazul în care, în aplicarea unui act de reglementare, trebuie desemnată o organizație specifică sau un organism competent a cărui activitate nu este inclusă în activitățile menționate la articolul 41, notificarea se face în conformitate cu dispozițiile prezentului articol.

(5) Comisia publică o listă și detaliile privind autoritățile de omologare și serviciile tehnice pe propria sa pagină de Internet.

CAPITOLUL XVII

DISPOZIȚII FINALE

Articolul 44

Dispoziții tranzitorii

(1) În așteptarea modificărilor necesare la prezenta directivă, cu scopul de a include vehiculele care nu sunt încă reglementate sau de a completa dispozițiile administrative și tehnice privind omologarea de tip a vehiculelor, altele decât cele din categoria M_1, produse în serii mici, și de a stabili dispoziții administrative și tehnice armonizate privind procedura de omologare individuală, și în așteptarea expirării perioadelor tranzitorii prevăzute la articolul 45, statele membre continuă să acorde acestor vehicule omologări naționale, cu condiția ca aceste omologări să se bazeze pe cerințele tehnice armonizate prevăzute în prezenta directivă.

(2) La solicitarea producătorului sau, în cazul omologării individuale, a proprietarului vehiculului și pe baza prezentării informațiilor solicitate, statul membru vizat completează și eliberează certificatul de omologare de tip sau, după caz, certificatul de omologare individuală. Certificatul se eliberează solicitantului.

În ceea ce privește vehiculele de același tip, celelalte state membre acceptă o copie conformă cu originalul ca dovadă că încercările necesare au fost efectuate.

▼B

(3) În cazul în care un anumit vehicul care face obiectul unei omologări individuale trebuie înmatriculat într-un alt stat membru, acest stat membru poate solicita autorității de omologare care a acordat omologarea individuală orice informații suplimentare detaliate privind natura cerințelor tehnice îndeplinite de vehiculul în cauză.

(4) În așteptarea armonizării sistemelor de înmatriculare și de impozitare ale statelor membre pentru vehiculele reglementate de prezenta directivă, statele membre pot utiliza codurile naționale pentru a facilita înmatricularea și impozitarea pe teritoriul lor. În acest scop, statele membre pot subdiviza versiunile prezentate în anexa III partea II, cu condiția ca datele utilizate pentru această subdivizare să fie indicate expres în dosarul de omologare sau să poată fi deduse din acesta printr-un simplu calcul.

Articolul 45

Datele de aplicare pentru omologarea CE de tip

(1) În ceea ce privește omologarea CE de tip, statele membre acordă omologarea CE noilor tipuri de vehicule începând cu datele specificate în anexa XIX.

(2) La solicitarea producătorului, statele membre pot acorda o omologare CE noilor tipuri de vehicule începând cu 29 aprilie 2009.

(3) Până la datele menționate în a patra coloană a tabelului de la anexa XIX, articolul 26 alineatul (1) nu se aplică noilor vehicule pentru care a fost acordată o omologare națională înaintea datelor specificate în a treia coloană a tabelului sau vehiculelor pentru care nu a existat omologare.

(4) La cererea producătorului și până la datele specificate în tabelul din anexa XIX, coloana 3, rândurile 6 și 9, statele membre continuă să acorde omologări naționale de tip, ca o alternativă la omologarea CE de tip, pentru vehiculele din categoria M_2 sau M_3, cu condiția ca respectivele vehicule, sistemele lor, componentele și unitățile tehnice separate să fi fost omologate de tip în conformitate cu actele de reglementare enumerate în partea I din anexa IV la prezenta directivă.

(5) Prezenta directivă nu anulează nicio omologare CE de tip acordată vehiculelor din categoria M_1 înainte de 29 aprilie 2009 și nici nu împiedică extinderea omologărilor respective.

(6) În ceea ce privește omologarea CE a noilor tipuri de sisteme, componente sau unități tehnice separate, statele membre aplică prezenta directivă de la 29 aprilie 2009.

Prezenta directivă nu anulează nicio omologare CE de tip acordată sistemelor, componentelor sau unităților tehnice separate înainte de 29 aprilie 2009 și nici nu împiedică extinderea omologărilor respective.

▼B

Articolul 46

Sancțiunile

Statele membre determină sancțiunile aplicabile pentru nerespectarea dispozițiilor prezentei directive, în special a restricțiilor cuprinse sau care rezultă din articolul 31, și a actelor de reglementare enumerate în partea I a anexei IV și iau toate măsurile necesare pentru punerea în practică a acestora. Sancțiunile stabilite trebuie să fie efective, proporționale și cu efect de descurajare. Comisiei îi sunt notificate de către statele membre aceste dispoziții până la 29 aprilie 2009, precum și orice modificări ulterioare aduse acestora, cât mai curând posibil.

Articolul 47

Evaluarea

(1) Cel târziu la 29 aprilie 2011, statele membre informează Comisia cu privire la punerea în aplicare a procedurilor de omologare de tip prevăzute de prezenta directivă și, în special, a procedurii de omologare în mai multe etape. După caz, Comisia propune modificările pe care le consideră necesare pentru a îmbunătăți procesul de omologare de tip.

(2) Pe baza informațiilor comunicate în temeiul alineatului (1), Comisia prezintă în fața Parlamentului European și a Consiliului stadiul aplicării prezentei directive până la 29 octombrie 2011. După caz, Comisia poate propune amânarea datelor de punere în aplicare menționate la articolul 45.

Articolul 48

Transpunerea

(1) Statele membre adoptă și publică actele cu putere de lege și actele administrative necesare pentru a se conforma prezentei directive înainte de 29 aprilie 2009. Statele membre comunică de îndată Comisiei textul acestor acte.

Statele membre pun în aplicare aceste acte începând cu 29 aprilie 2009.

Atunci când statele membre adoptă aceste acte, ele conțin o trimitere la prezenta directivă sau sunt însoțite de o asemenea trimitere la data publicării lor oficiale. Actele includ, de asemenea, o mențiune potrivit căreia trimiterile din cadrul actelor cu putere de lege și al actelor administrative în vigoare la directiva abrogată prin prezenta directivă trebuie interpretate ca trimiteri la prezenta directivă. Statele membre decid cum se fac astfel de trimiteri și cum este formulată mențiunea.

(2) Comisiei îi sunt comunicate de către statele membre textele principalelor dispoziții de drept intern pe care le adoptă în domeniul reglementat de prezenta directivă.

▼B

Articolul 49

Abrogarea

Directiva 70/156/CEE se abrogă de la 29 aprilie 2009, fără să aducă atingere obligațiilor statelor membre privind termenele pentru transpunerea în dispoziții de drept intern și aplicarea directivelor conținute în partea B a anexei XX.

Referirile la directiva abrogată se interpretează ca referiri la prezenta directivă și se citesc în conformitate cu tabelul de corespondență din anexa XXI.

Articolul 50

Intrarea în vigoare

Prezenta directivă intră în vigoare în a douăzecea zi de la data publicării în *Jurnalul Oficial al Uniunii Europene*.

Articolul 51

Destinatarii

Prezenta directivă se adresează statelor membre.

▼B

LISTA ANEXELOR

Anexa I — Lista completă de informații pentru omologarea CE de tip a vehiculelor

Anexa II — Definiții generale, criterii pentru clasificarea vehiculelor, tipuri de vehicule și tipuri de caroserie

- Apendicele 1: Procedură pentru a verifica dacă un vehicul poate fi clasificat în categoria vehiculelor de teren
- Apendicele 2: Cifre folosite pentru a completa codurile care urmează să fie utilizate pentru diferite tipuri de caroserie

Anexa III — Document informativ pentru omologarea CE de tip a vehiculelor

Anexa IV — Cerințe în scopul omologării ce de tip a vehiculelor

- Apendicele 1: Acte de reglementare privind omologarea CE de tip a vehiculelor produse în serii mici în temeiul articolului 22
- Apendicele 2: Cerințe pentru omologarea în temeiul articolului 24 a vehiculelor complete din categoria M_1 și N_1 produse în serie mare în sau pentru țări terțe

Anexa V — Proceduri de urmat în legătură cu omologarea CE de tip

- Apendicele 1: Standarde pe care entitățile la care se face referire la articolul 41 au obligația să le respecte
- Apendicele 2: Procedură de evaluare a serviciilor tehnice
- Apendicele 3: Cerințe generale privind formatul rapoartelor de încercare

Anexa VI — Modele de certificate de omologare de tip

- Apendice: Lista actelor de reglementare pe care tipul de vehicul trebuie să le respecte

Anexa VII — Sistemul de numerotare a certificatelor de omologare CE de tip

- Apendice: Marca de omologare CE de tip a componentelor și a unităților tehnice separate

Anexa VIII — Rezultatele încercărilor

Anexa IX — Certificado de conformidade CE

Anexa X — Proceduri privind conformitatea procesului de producție

Anexa XI — Lista actelor de reglementare de stabilire a cerinț elor în vederea obț inerii omologării CE de tip pentru vehiculele cu destinaț ie specială

- Apendicele 1: Autorulote, ambulanțe și autovehicule funerare
- Apendicele 2: Vehicule blindate
- Apendicele 3: Vehicule accesibile scaunelor rulante
- Apendicele 4: Alte vehicule cu destinație specială (inclusiv rulote)
- Apendicele 5: Automacarale
- Apendicele 6: Remorci de transport ale unor încărcături excepționale

Anexa XII — Limite aplicabile pentru serii mici Și pentru vehicule de sfârȘit de serie

▼B

Anexa XIII	Lista pieselor sau echipamentelor care pot prezenta un risc important pentru funcționarea corectă a sistemelor cu rol esențial n siguranța vehiculului sau performanțele sale de protecție a mediului, cerințele legate de funcționarea acestora, procedurile de încercare adecvate, dispoziții de marcare și ambalare
Anexa XIV	Lista omologărilor CE de tip acordate în conformitate cu actele de reglementare
Anexa XV	Acte de reglementare pentru care un producător poate fi desemnat drept serviciu tehnic
	Apendice: Desemnarea unui producător ca serviciu tehnic
Anexa XVI	Condiții specifice impuse metodelor de testare virtuală și actelor de reglementare pentru care pot fi utilizate metode de testare virtuală de către un producător sau serviciu tehnic
	Apendicele 1: Condiții generale impuse metodelor de testare virtuală
	Apendicele 2: Condiții specifice privind metodele de testare virtuală
	Apendicele 3: Procesul de validare
Anexa XVII	Proceduri care se aplică în procesul omologării CE de tip în mai multe etape
	Apendice: Modelul de plăcuță suplimentară a producătorului
Anexa XVIII	Certificatul de origine al vehiculului – Declarația producătorului vehiculului de bază/incomplet care nu beneficiază de un certificat de conformitate
Anexa XIX	Calendarul punerii în aplicare a prezentei directive în ceea ce privește omologarea de tip
Anexa XX	Termene pentru transpunerea directivelor abrogate în dispoziții de drept intern
Anexa XXI	Tabel de corespondență

▼M1

ANEXA I

LISTA COMPLETĂ DE INFORMAȚII PENTRU OMOLOGAREA CE DE TIP A VEHICULELOR ([a])

Toate documentele informative din prezenta directivă și din alte directive sau regulamente individuale cuprind numai extrase din lista completă și adoptă sistemul de numerotare folosit în aceasta.

Următoarele informații sunt furnizate în trei exemplare și includ un cuprins. Orice desen este furnizat la o scară corespunzătoare și cu suficiente detalii, în format A4 sau împăturit în format A4. Dacă există fotografii, acestea trebuie să fie suficient de detaliate.

În cazul în care sistemele, componentele sau unitățile tehnice separate menționate în prezenta anexă au dispozitive electronice de control, trebuie furnizate informații cu privire la performanțele acestora.

0. GENERALITĂȚI

0.1. Marcă (denumirea comercială a producătorului) .....

0.2. Tip: .....

0.2.0.1. Șasiu: .....

0.2.0.2. Caroserie/vehicul complet: .....

0.2.1. Denumire (denumiri) comercială (comerciale) (după caz): .....

0.3. Mijloace de identificare a tipului, dacă sunt specificate pe vehicul ([b]): .....

0.3.0.1. Șasiu: .....

0.3.0.2. Caroserie/vehicul complet: .....

0.3.1. Amplasarea marcajului: .....

0.3.1.1. Șasiu: .....

0.3.1.2. Caroserie/vehicul complet: .....

0.4. Categoria vehiculului ([c]): .....

0.4.1. Clasificare (clasificări) în funcție de mărfurile periculoase pe care vehiculul este destinat să le transporte: .....

▼M15

0.5. Numele societății și adresa producătorului: .....

▼M1

0.6. Amplasarea și metoda de aplicare a plăcuțelor prevăzute de lege și amplasarea numărului de identificare a vehiculului: ...

0.6.1. Pe șasiu: .....

0.6.2. Pe caroserie: .....

0.7. (Nealocat)

0.8. Numele și adresa (adresele) uzinei (uzinelor) de asamblare: .

0.9. Numele și adresa reprezentantului producătorului (dacă există): .....

1. CARACTERISTICI GENERALE CONSTRUCTIVE ALE VEHICULULUI

1.1. Fotografii și/sau desene ale unui vehicul reprezentativ: .....

1.2. Schița dimensională de ansamblu a vehiculului: .....

▼M1

1.3. Numărul de axe și de roți: .....

1.3.1. Numărul și amplasarea axelor cu roți jumelate: .....

1.3.2. Numărul și amplasarea axelor directoare: .....

1.3.3. Axe motoare (număr, poziție, interconectare): .....

1.4. Șasiul (dacă există) (desen de ansamblu): .....

1.5. Materialul utilizat pentru lonjeroane ([d]): .....

1.6. Poziția și amplasarea motorului: .....

1.7. Postul de conducere (avansat sau acoperit) ([e]): .....

1.8. Poziția volanului: stânga/dreapta ([1])

1.8.1. Vehiculul este echipat pentru a fi condus în trafic pe partea dreaptă/stângă ([1]) a drumului.

▼M15

1.9. Precizați dacă vehiculul tractor este destinat pentru a tracta semiremorci sau alte remorci și dacă remorca este o semiremorcă, o remorcă cu proțap, o remorcă cu axă centrală sau o remorcă cu bară de tracțiune rigidă: .....

1.10. Precizați dacă vehiculul este conceput special pentru transportul de mărfuri în condiții de temperatură controlată: .....

2. MASE ȘI DIMENSIUNI ([f]) ([g]) ([6])

(în kg și mm) (a se vedea desenul, dacă este cazul)

▼M1

2.1. **Ampatamentul (ampatamentele) (la încărcătură maximă)** ([g1]) .....

2.1.1. Vehicule cu două axe: .....

▼M15

2.1.2. Vehicule cu trei sau mai multe axe

2.1.2.1. Distanța dintre axele consecutive, de la cea situată cel mai în față la cea situată cel mai în spate: .....

2.1.2.2. Distanța totală dintre axe: .....

▼M1

2.2. **Dispozitivul de cuplare tip șa**

2.2.1. În cazul semiremorcilor

2.2.1.1. Distanța dintre axul pivotului de cuplare și extremitatea posterioară a semiremorcii: .....

2.2.1.2. Distanța maximă dintre axul pivotului de cuplare și orice punct al părții anterioare a semiremorcii: .....

2.2.1.3. Ampatament special pentru semiremorcă (astfel cum este definit în secțiunea 7.6.1.2 din anexa I la Directiva 97/27/CE): .....

2.2.2. În cazul vehiculelor cu semiremorcă

2.2.2.1. Avansul dispozitivului de cuplare tip șa (maxim și minim); se indică valorile admisibile în cazul unui vehicul incomplet) ([g2]): .....

2.2.2.2. Înălțimea maximă a dispozitivului de cuplare tip șa (standardizată) ([g3]): .....

▼M1

2.3.	**Ecartamentul și lățimea axei (axelor)**
2.3.1.	Ecartamentul fiecărei axe directoare ([g4]): .....
2.3.2.	Ecartamentul celorlalte axe ([g4]): .....
2.3.3.	Lățimea celei mai late axe spate: .....
2.3.4.	Lățimea celei mai avansate axe (măsurată la extremitatea anvelopelor, cu excepția proeminenței din zona de contact cu solul): .....
2.4.	**Gama dimensiunilor vehiculului (în ansamblu)**
2.4.1.	Pentru șasiu fără caroserie
2.4.1.1.	Lungimea ([g5]): .....
2.4.1.1.1.	Lungimea maximă admisă: .....
2.4.1.1.2.	Lungimea minimă admisă: .....
2.4.1.1.3.	În cazul remorcilor, lungimea maximă admisă a proțapului ([g6]): .....
2.4.1.2.	Lățime ([g7]): .....
2.4.1.2.1.	Lățimea maximă admisă: .....
2.4.1.2.2.	Lățimea minimă admisă: .....
2.4.1.3.	Înălțimea (în ordine de mers) ([g8]) (pentru suspensii reglabile pe înălțime, se indică poziția normală de rulare): .....
2.4.1.4.	Consolă față ([g9]): .....
2.4.1.4.1.	Unghi de atac ([g10]): …… grade
2.4.1.5.	Consolă spate ([g11]): .....
2.4.1.5.1.	Unghi de degajare ([g12]): …… grade
2.4.1.5.2.	Dimensiunile minime și maxime admise pentru consolă și punctul de cuplare ([g13]): .....
2.4.1.6.	Garda la sol (astfel cum este definită la punctul 4.5 din anexa II secțiunea A)
2.4.1.6.1.	Între axe: .....
2.4.1.6.2.	Sub axa (axele) față: .....
2.4.1.6.3.	Sub axa (axele) spate: .....
2.4.1.7.	Unghiul de rampă ([g14]): … grade
2.4.1.8.	Pozițiile extreme admise ale centrului de greutate al caroseriei și/sau al dotărilor interioare și/sau al echipamentului și/sau al sarcinii utile: .....
2.4.2.	Pentru șasiu cu caroserie
2.4.2.1.	Lungime ([g5]): .....
2.4.2.1.1.	Lungimea zonei de încărcare: .....
2.4.2.1.2.	În cazul remorcilor, lungimea maximă admisă a proțapului ([g6]): .....
2.4.2.2.	Lățime ([g7]): .....
2.4.2.2.1.	Grosimea pereților (în cazul vehiculelor proiectate pentru transportul de mărfuri în condiții de temperatură controlată): .....

▼M1

2.4.2.3. Înălțimea (în ordine de mers) ([g8]) (pentru suspensii reglabile pe înălțime, se indică poziția normală de rulare): .....

2.4.2.4. Consolă față ([g9]): .....

2.4.2.4.1. Unghi de atac ([g10]): … grade

2.4.2.5. Consolă spate ([g11]): .....

2.4.2.5.1. Unghi de degajare ([g12]): … grade

2.4.2.5.2. Dimensiunile minime și maxime admise pentru consolă și punctul de cuplare ([g13]): .....

2.4.2.6. Garda la sol (astfel cum este definită la punctul 4.5 din anexa II secțiunea A punctul 4.5)

2.4.2.6.1. Între axe: .....

2.4.2.6.2. Sub axa (axele) față: .....

2.4.2.6.3. Sub axa (axele) spate: .....

2.4.2.7. Unghiul de rampă ([g14]): …… grade.

2.4.2.8. Pozițiile extreme admise ale centrului de greutate al sarcinii utile (în cazul unei sarcini neuniforme):

2.4.2.9. Poziția centrului de greutate al vehiculului (M_2 și M_3) la masa maximă tehnic admisibilă în direcțiile longitudinală, transversală și verticală: .....

2.4.3. Pentru caroseriile omologate fără șasiu (vehiculele M_2 și M_3)

2.4.3.1. Lungime ([g5]): .....

2.4.3.2. Lățime ([g7]): .....

2.4.3.3. Înălțimea nominală (în ordine de mers) ([g8]) pe tipurile de șasiu respective (pentru suspensii reglabile pe înălțime, se indică poziția normală de rulare): .....

▼M15

2.5. **Masa minimă pe axa (axele) directoare pentru vehicule incomplete:**

.....

2.6. **Masa în stare de funcționare** ([h])

(a) minimă și maximă pentru fiecare variantă: .....

(b) masa fiecărei versiuni (trebuie furnizată o matrice): .....

2.6.1. Distribuția acestei mase pe axe și, în cazul unei semiremorci, al unei remorci cu axă centrală sau al unei remorci cu bară de tracțiune rigidă, masa la punctul de cuplare: .....

(a) minimă și maximă pentru fiecare variantă: .....

(b) masa fiecărei versiuni (trebuie furnizată o matrice): .....

2.6.2. Masa echipamentelor opționale [a se vedea definiția specificată la articolul 2 punctul 5 din Regulamentul (UE) nr. 1230/2012 ([7])]: .....

▼M1

2.7. **Masa minimă a vehiculului completat**, indicată de producător, în cazul unui vehicul incomplet: .....

2.7.1. Distribuția acestei mase pe axe și, în cazul unei semiremorci sau al unei remorci cu axă centrală, sarcina pe punctul de cuplare: .....

2.8. **Masa maximă tehnic admisibilă** indicată de producător ([1]) ([3]): .....

2.8.1. Distribuția acestei mase pe axe și, în cazul unei semiremorci sau al unei remorci cu axă centrală, sarcina pe punctul de cuplare ([3]): .....

2.9. **Masa maximă tehnic admisibilă pe fiecare axă:** .....

▼M15

2.10. **Masa tehnic admisibilă pe fiecare grup de axe:** .....

2.11. **Masa maximă de remorcare tehnic admisibilă a vehiculului tractor:**

în cazul:

▼M1

2.11.1. Remorcă cu proțap: .....

2.11.2. Semiremorcă: .....

2.11.3. Remorcă cu axă centrală: .....

2.11.3.1. Raportul maxim dintre lungimea consolei punctului de cuplare ([1]) și ampatament: .....

2.11.3.2. Valoarea maximă a factorului V: …… kN

▼M15

2.11.4. unei remorci cu bară de tracțiune rigidă: .....

2.11.5. Masa maximă tehnic admisibilă a ansamblului de vehicule ([3]): .....

▼M1

2.11.6. Masa maximă a remorcii fără sistem de frânare: .....

▼M15

2.12. **Masa maximă tehnic admisibilă la punctul de cuplare:**

2.12.1. a unui vehicul tractor: .....

2.12.2. a unei semiremorci, a unei remorci cu axă centrală sau a unei remorci cu bară de tracțiune rigidă: .....

▼M1

2.12.3. Masa maximă admisă a dispozitivului de cuplare (dacă acesta nu a fost montat de către producător): .....

2.13. **Condiții de balans posterior (secțiunile 7.6.2 și 7.6.3 din anexa I la Directiva 97/27/CE):** .....

2.14. **Raportul dintre puterea motorului și masa maximă**: …… kW/kg

▼M1

2.14.1. Raportul dintre puterea motorului și masa maximă tehnic admisibilă a ansamblului (secțiunea 7.10 din anexa I la Directiva 97/27/CE): …… kW/kg

2.15. **Capacitatea de pornire în rampă** (vehicul simplu) ([4]): …%

▼M15

2.16. **Masele maxim admisibile pentru înmatriculare/punere în circulație (opțional)**

2.16.1. Masa maxim admisibilă pentru înmatriculare/punere în circulație: .....

2.16.2. Masa maxim admisibilă pentru înmatriculare/punere în circulație pe fiecare axă și, în cazul unei semiremorci sau al unei remorci cu axă centrală, sarcina prevăzută la punctul de cuplare indicată de producător, dacă este mai mică decât masa maximă tehnic admisibilă la punctul de cuplare: .....

2.16.3. Masa maxim admisibilă pentru înmatriculare/punere în circulație pe fiecare grup de axe: …

2.16.4. Masa de remorcare maxim admisibilă pentru înmatriculare/punere în circulație: .....

2.16.5. Masa maxim admisibilă pentru înmatriculare/punere în circulație a ansamblului: .....

▼M1

3. MOTORUL ([k])

3.1. **Producătorul motorului: .....**

3.1.1. Codul de motor al producătorului (astfel cum apare marcat pe motor sau alte modalități de identificare): .....

3.1.2. Numărul omologării (după caz), inclusiv marcajul de identificare a combustibilului: .....

(Numai pentru vehiculele grele)

3.2. **Motor cu ardere internă**

3.2.1. *Informații specifice despre motor*

3.2.1.1. Principiul de funcționare: aprindere prin scânteie/aprindere prin comprimare ([1])

Ciclul: în patru timpi/în doi timpi/prin rotație ([1])

3.2.1.2. Numărul și dispunerea cilindrilor: .....

3.2.1.2.1. Alezaj ([l]): …… mm

3.2.1.2.2. Cursa ([l]): …… mm

▼M1

3.2.1.2.3. Ordinea de aprindere: .....

3.2.1.3. Cilindree ([m]): …… cm^3

3.2.1.4. Raportul de comprimare volumetrică ([2]): .....

3.2.1.5. Desenele camerei de ardere, ale capului de piston și, în cazul motoarelor cu aprindere prin scânteie, ale segmenților de piston: ....

3.2.1.6. Turația normală de mers în gol a motorului ([2]): …… min^{-1}

3.2.1.6.1. Turația ridicată de mers în gol încet a motorului ([2]): …… min^{-1}

3.2.1.7. Procentul volumetric de monoxid de carbon din gazele de evacuare atunci când motorul merge la mers în gol încet ([2]): % conform declarației producătorului (numai în cazul motoarelor cu aprindere prin scânteie)

3.2.1.8. Putere netă maximă ([n]): …… kW la …… min^{-1} (valoarea declarată de producător)

3.2.1.9. Turația maximă admisă declarată de producător: ... min^{-1}

3.2.1.10. Moment net maxim ([n]): …… Nm la …… min^{-1} (valoarea declarată de producător)

▼M11

3.2.1.11. (doar Euro VI) Referința producătorului la pachetul de documente prevăzut la articolele 5, 7 și 9 din Regulamentul (UE) nr. 582/2011 care permite autorității de omologare să evalueze strategiile de control al emisiilor și sistemele de la bordul motorului pentru a asigura funcționarea măsurilor de control al NO_x

▼M1

3.2.2. *Combustibil*

3.2.2.1. Vehicule ușoare: motorină/benzină/GPL/GN sau biometan/etanol (E 85)/biomotorină/hidrogen ([1]) ([5])

▼M11

3.2.2.2. Vehicule grele alimentate cu motorină/benzină/GPL/GN-H/GN-L/GN-HL/etanol(ED95)/etanol(E85) ([1]) ([5])

3.2.2.2.1. (doar Euro VI) Carburanți care pot fi declarați de producător compatibili cu motorul, în conformitate cu secțiunea 1.1.2 din anexa I la Regulamentul (UE) nr. 582/2011 (după caz)

▼M1

3.2.2.3. Gură de umplere rezervor de combustibil: orificiu limitat/etichetă ([1])

3.2.2.4. Tipul combustibilului pentru vehicul: monocombustibil, biocombustibil, combustibil flex ([1])

3.2.2.5. Cantitatea de biocombustibil maximă acceptabilă în combustibil (valoarea declarată a producătorului): …… % din volum

3.2.3. *Rezervor (rezervoare) de combustibil*

3.2.3.1. Rezervor (rezervoare) de combustibil de serviciu

3.2.3.1.1. Numărul și capacitatea fiecărui rezervor: .....

3.2.3.1.1.1. Material: .....

▼**M1**

3.2.3.1.2. Desen și descriere tehnică a rezervorului (rezervoarelor) cu toate racordurile și toate conductele sistemului de admisie de aer și de ventilare, încuietori, supape, dispozitive de fixare:

3.2.3.1.3. Schiță care indică în mod clar poziția rezervorului (rezervoarelor) în vehicul: .....

3.2.3.2. Rezervor (rezervoare) de combustibil auxiliar(e)

3.2.3.2.1. Numărul și capacitatea fiecărui rezervor: .....

3.2.3.2.1.1. Material: .....

3.2.3.2.2. Desen și descriere tehnică a rezervorului (rezervoarelor) cu toate racordurile și toate conductele sistemului de admisie de aer și de ventilare, încuietori, supape, dispozitive de fixare:

3.2.3.2.3. Schiță care indică în mod clar poziția rezervorului (rezervoarelor) pe vehicul: .....

3.2.4. *Alimentarea cu combustibil*

3.2.4.1. Prin carburator (carburatoare): da/nu ([1])

3.2.4.2. Prin injecție cu combustibil (numai în cazul aprinderii prin comprimare): da/nu ([1])

3.2.4.2.1. Descrierea sistemului: .....

3.2.4.2.2. Principiul de funcționare: injecție directă/anticameră/cameră de vârtej ([1])

3.2.4.2.3. Pompă de injecție

3.2.4.2.3.1. Marcă (mărci): .....

3.2.4.2.3.2. Tip(uri): .....

3.2.4.2.3.3. Debitul maxim de combustibil ([1]) ([2]): mm^3/cursă sau pe ciclu la o turație a motorului de: .. min^{-1} sau, după caz, o schemă caracteristică: .....

(În cazul în care se furnizează un regulator de supraalimentare, se specifică alimentarea cu combustibil caracteristică și suprapresiunea în raport cu turația motorului)

3.2.4.2.3.4. Fazele statice ale injecției ([2]): .....

3.2.4.2.3.5. Curbă de avans de injecție ([2]): .....

3.2.4.2.3.6. Procedura de calibrare: banc de probă/motor ([1])

3.2.4.2.4. Regulator

3.2.4.2.4.1. Tip: .....

3.2.4.2.4.2. Punct de întrerupere a alimentării

3.2.4.2.4.2.1. Turația la care începe punctul de întrerupere a alimentării în sarcină: ..... min^{-1}

3.2.4.2.4.2.2. Turația maximă fără încărcătură: ..... min^{-1}

3.2.4.2.4.2.3. Turația de mers în gol: ..... min^{-1}

3.2.4.2.5. Circuitul de injecție (numai pentru vehiculele grele)

▼M1

3.2.4.2.5.1.	Lungime: …… mm
3.2.4.2.5.2.	Diametru interior: …… mm
3.2.4.2.5.3.	Rampă comună, marca și tipul: ……
3.2.4.2.6.	Injector (injectoare)
3.2.4.2.6.1.	Marcă (mărci): ……
3.2.4.2.6.2.	Tip(uri): ……
3.2.4.2.6.3.	Presiunea de deschidere (2): …… kPa sau schema caracteristică (2): ……
3.2.4.2.7.	Sistem de pornire la rece
3.2.4.2.7.1.	Marcă (mărci): ……
3.2.4.2.7.2.	Tip(uri): ……
3.2.4.2.7.3.	Descriere: ……
3.2.4.2.8.	Dispozitiv auxiliar de pornire
3.2.4.2.8.1.	Marcă (mărci): ……
3.2.4.2.8.2.	Tip(uri): ……
3.2.4.2.8.3.	Descrierea sistemului: ……
3.2.4.2.9.	Injecție controlată electronic: da/nu (1)
3.2.4.2.9.1.	Marcă (mărci): ……
3.2.4.2.9.2.	Tip(uri):
3.2.4.2.9.3	Descrierea sistemului (în cazul altor sisteme decât cele cu injecție continuă, se furnizează detalii echivalente): ……
3.2.4.2.9.3.1.	Marca și tipul unității de control (UCE): ……
3.2.4.2.9.3.2.	Marca și tipul regulatorului de combustibil: ……
3.2.4.2.9.3.3.	Marca și tipul debitmetrului de aer: ……
3.2.4.2.9.3.4.	Marca și tipul distribuitorului de combustibil: ……
3.2.4.2.9.3.5.	Marca și tipul carcasei clapetei de accelerație: ……
3.2.4.2.9.3.6.	Marca și tipul senzorului de temperatură a apei: ……
3.2.4.2.9.3.7.	Marca și tipul senzorului de temperatură a aerului: ……
3.2.4.2.9.3.8.	Marca și tipul senzorului de presiune a aerului: ……
3.2.4.2.9.3.9.	Numărul (numerele) de identificare a calibrării software-ului:
3.2.4.3.	Prin injecție cu combustibil (numai în cazul aprinderii prin scânteie): da/nu (1)
3.2.4.3.1.	Principiul de funcționare: galerie de admisie (punct unic/mai multe puncte) (1)/injecție directă/altele (specificați): ……
3.2.4.3.2.	Marcă (mărci): ……
3.2.4.3.3.	Tip(uri): ……
3.2.4.3.4.	Descrierea sistemului (în cazul altor sisteme decât cele cu injecție continuă, se furnizează detalii echivalente): ……
3.2.4.3.4.1.	Marca și tipul unității de control (UCE): ……
3.2.4.3.4.2.	Marca și tipul regulatorului de combustibil: ……
3.2.4.3.4.3.	Marca și tipul debitmetrului de aer: ……

▼M1

3.2.4.3.4.4.	Marca și tipul distribuitorului de combustibil: .....
3.2.4.3.4.5.	Marca și tipul regulatorului de presiune: .....
3.2.4.3.4.6.	Marca și tipul microîntrerupătorului: .....
3.2.4.3.4.7.	Marca și tipul șurubului de ajustare a mersului în gol încet:
3.2.4.3.4.8.	Marca și tipul carcasei clapetei de accelerație: .....
3.2.4.3.4.9.	Marca și tipul senzorului pentru temperatura apei: .....
3.2.4.3.4.10.	Marca și tipul senzorului pentru temperatura aerului: .....
3.2.4.3.4.11.	Marca și tipul senzorului pentru presiunea aerului: .....
3.2.4.3.4.12.	Numărul (numerele) de identificare a calibrării software-ului:
3.2.4.3.5.	Injectoare: presiunea de deschidere (2): ..... kPa sau schema caracteristică: .....
3.2.4.3.5.1.	Marca: .....
3.2.4.3.5.2.	Tipul: .....
3.2.4.3.6.	Fazele injecției: .....
3.2.4.3.7.	Sistem de pornire la rece
3.2.4.3.7.1.	Principiu (principii) de funcționare: .....
3.2.4.3.7.2.	Limite de funcționare/reglaje (1) (2): .....
3.2.4.4.	Pompa de alimentare
3.2.4.4.1.	Presiunea (2): .... kPa sau schema caracteristică (2): ....
3.2.5.	*Sistemul electric*
3.2.5.1.	Tensiunea nominală: ..... voltaj, legare la masă pozitivă sau negativă (1)
3.2.5.2.	Alternator
3.2.5.2.1.	Tip: .....
3.2.5.2.2.	Putere nominală: ..... VA
3.2.6.	*Sistemul de aprindere (numai pentru motoarele cu aprindere prin scânteie)*
3.2.6.1.	Marcă (mărci): .....
3.2.6.2.	Tip(uri): .....
3.2.6.3.	Principiul de funcționare: .....
3.2.6.4.	Curba sau harta avansului la aprindere (2): .....
3.2.6.5.	Avansul static al aprinderii (2): grade înainte de punctul mort superior
3.2.6.6.	Bujii
3.2.6.6.1.	Marca: .....
3.2.6.6.2.	Tip: .....
3.2.6.6.3.	Reglarea distanței dintre contacte: ..... mm
3.2.6.7.	Bobina (bobinele) de aprindere
3.2.6.7.1.	Marca: .....
3.2.6.7.2.	Tip: .....
3.2.7.	*Sistemul de răcire: cu lichid/cu aer* (1)
3.2.7.1.	Reglajul nominal al mecanismului de control al temperaturii motorului: .....

▼M1

3.2.7.2. Lichid

3.2.7.2.1. Natura lichidului: .....

3.2.7.2.2. Pompă (pompe) de reciclare: da/nu (1)

3.2.7.2.3. Caracteristici: .... sau

3.2.7.2.3.1. Marcă (mărci): .....

3.2.7.2.3.2. Tip(uri): .....

3.2.7.2.4. Raportul (raporturile) de transmisie: .....

3.2.7.2.5. Descrierea ventilatorului și a mecanismului său de acționare:

3.2.7.3. Aer

3.2.7.3.1. Ventilator: da/nu (1)

3.2.7.3.2. Caracteristici: ..... sau

3.2.7.3.2.1. Marcă (mărci): .....

3.2.7.3.2.2. Tip(uri): .....

3.2.7.3.3. Raportul (raporturile) de transmisie: .....

3.2.8. *Sistemul de admisie*

3.2.8.1. Supraalimentare: da/nu (1)

3.2.8.1.1. Marcă (mărci): .....

3.2.8.1.2. Tip(uri): .....

3.2.8.1.3. Descrierea sistemului (de exemplu, presiunea maximă de alimentare ..... kPa; supapa de descărcare, dacă există): ...

3.2.8.2. Răcitor intermediar: da/nu (1)

3.2.8.2.1. Tipul: aer-aer/aer-apă (1)

3.2.8.3. Depresiunea la admisie în regim de turație nominală și încărcătură 100 % valoare (numai pentru motoarele cu aprindere prin comprimare)

3.2.8.3.1. valoare minimă admisă: ..... kPa

3.2.8.3.2. valoare maximă admisă: ..... kPa

▼M11

3.2.8.3.3. (doar Euro VI) Depresiunea la admisie în regim de turație nominală și sarcină 100 % pe vehicul: kPa

▼M1

3.2.8.4. Descriere și schițe ale conductelor de alimentare și ale accesoriilor acestora (colectoare de aer, dispozitive de încălzire, prize de aer suplimentare etc.): .....

3.2.8.4.1. Descrierea galeriei de admisie (atașați schițe și/sau fotografii):

3.2.8.4.2. Filtru de aer, schițe: ..... sau

3.2.8.4.2.1. Marcă (mărci): .....

3.2.8.4.2.2. Tip(uri): .....

3.2.8.4.3. Amortizor de admisie, schițe: ..... sau

3.2.8.4.3.1. Marcă (mărci): .....

3.2.8.4.3.2. Tip(uri): .....

▼M1

3.2.9. *Sistemul de evacuare*

3.2.9.1. Descrierea și/sau schița galeriei de evacuare: .....

3.2.9.2. Descrierea și/sau schița sistemului de evacuare: .....

▼M11

3.2.9.2.1. (doar Euro VI) Descrierea și/sau schița elementelor sistemului de evacuare care nu fac parte din sistemul motor

▼M1

3.2.9.3. Contrapresiune maximă admisă în regim de turație nominală a motorului și încărcare 100 % (numai pentru motoarele cu aprindere prin comprimare): ..... kPa

▼M11

3.2.9.3.1. (doar Euro VI) Contrapresiune reală în regim de turație nominală a motorului și încărcare 100 % pe vehicul (numai pentru motoarele cu aprindere prin comprimare): ..... kPa

▼M1

3.2.9.4. Tipul, marcajul amortizorului de zgomot de evacuare: .....

Pentru zgomotul exterior, după caz: sisteme de reducere a zgomotului în compartimentul motor și pe motor: .....

3.2.9.5. Amplasarea segmentului de ieșire al sistemului de evacuare:

3.2.9.6. Amortizor de zgomot ce conține materiale fibroase: .....

3.2.9.7. Volumul sistemului de evacuare: ..... dm^3

▼M11

3.2.9.7.1. (doar Euro VI) volum acceptabil al sistemului de evacuare: ..... dm^3

▼M1

3.2.10. *Secțiunile minime ale prizei de admisie, respectiv ale gurii de evacuare:* .....

3.2.11. *Fazele distribuției sau date echivalente*

3.2.11.1. Cursele de ridicare maxime ale supapelor, unghiurile de deschidere și închidere în raport cu punctele moarte sau detalii despre sisteme de distribuție alternative. Pentru sistemele de distribuție variabilă, distribuția minimă și maximă: .....

3.2.11.2. Gamele de referință și/sau de reglaj ([1]): .....

3.2.12. *Măsurile de prevenire a poluării aerului*

3.2.12.1. Dispozitiv de reciclare a gazelor din carter (descriere și schițe): .....

▼M11

3.2.12.1.1. (doar Euro VI) Dispozitiv de reciclare a gazelor de carter: da/nu ([2])

Dacă da, se furnizează descrierea și schițe:

Dacă nu, se respectă anexa V la Regulamentul (UE) nr. 582/2011

▼M1

3.2.12.2. Dispozitive antipoluare suplimentare (dacă există și nu se încadrează la alt capitol)

3.2.12.2.1. Convertizor catalitic: da/nu ([1])

▼**M1**

3.2.12.2.1.1. Numărul convertizoarelor catalitice și al elementelor (se furnizează informațiile de mai jos pentru fiecare unitate separată): .....

3.2.12.2.1.2. Dimensiunile, forma și volumul convertizorului (convertizoarelor) catalitic(e): .....

3.2.12.2.1.3. Tipul de acțiune catalitică: .....

3.2.12.2.1.4. Cantitatea totală de materiale prețioase: .....

3.2.12.2.1.5. Concentrație relativă: .....

3.2.12.2.1.6. Substrat (structură și material): .....

3.2.12.2.1.7. Densitatea celulară: .....

3.2.12.2.1.8. Tipul de carcasă pentru convertizorul (convertizoarele) catalitic(e): .....

3.2.12.2.1.9. Amplasarea convertizorului (convertizoarelor) catalitic(e) (locul și distanța de referință în traseul de evacuare): .....

3.2.12.2.1.10. Scut termic: da/nu ([1])

3.2.12.2.1.11. Sisteme de regenerare/metodă de evacuare sisteme post prelucrare, descriere: .....

3.2.12.2.1.11.1. Numărul ciclurilor de funcționare de tipul I (sau al ciclurilor pe bancul de încercare a motorului echivalente) între două cicluri în care au loc faze regenerative în condiții echivalente încercării de tipul I (distanța „D” din figura 1 din anexa 13 la Regulamentul CEE-ONU nr. 83): .....

3.2.12.2.1.11.2. Descrierea metodei utilizate pentru determinarea numărului de cicluri dintre două cicluri în care au loc faze regenerative: ....

3.2.12.2.1.11.3. Parametrii pentru determinarea nivelului de încărcare necesar înainte de producerea regenerării (de exemplu, temperatura, presiunea etc.): .....

3.2.12.2.1.11.4. Descrierea metodei folosite pentru încărcarea sistemului în procedura de încercare descrisă la punctul 3.1 din anexa 13 la Regulamentul CEE-ONU nr. 83): .....

3.2.12.2.1.11.5. Intervalul de temperaturi normale de funcționare: ... . K

3.2.12.2.1.11.6. Reactivi consumabili: da/nu ([1])

3.2.12.2.1.11.7. Tipul și concentrația reactivului necesar pentru cataliză: ....

3.2.12.2.1.11.8. Intervalul de temperaturi normale de funcționare a reactivului: ..... K

3.2.12.2.1.11.9. Standard internațional: .....

3.2.12.2.1.11.10. Frecvența completării reactivului: continuu/la întreținere ([1])

3.2.12.2.1.12. Marca convertizorului catalitic: .....

3.2.12.2.1.13. Numărul de identificare: .....

3.2.12.2.2. Senzor de oxigen: da/nu ([1])

3.2.12.2.2.1. Marca: .....

3.2.12.2.2.2. Amplasare: .....

▼**M1**

3.2.12.2.2.3. Plaja de control: .....

3.2.12.2.2.4. Tipul: .....

3.2.12.2.2.5. Numărul de identificare: .....

3.2.12.2.3. Injecție de aer: da/nu ([1])

3.2.12.2.3.1. Tipul (sistem cu impulsuri de aer, pompă de aer etc.): .....

3.2.12.2.4. Recircularea gazelor de evacuare (RGE): da/nu ([1])

3.2.12.2.4.1. Caracteristici (marcă, tip, debit etc.): .....

3.2.12.2.4.2. Sistem de răcire a apei: da/nu ([1])

3.2.12.2.5. Sistem de control al emisiilor evaporative: da/nu ([1])

3.2.12.2.5.1. Descrierea detaliată a dispozitivelor și a reglajelor acestora:

3.2.12.2.5.2. Schița sistemului de control al emisiilor prin evaporare: ....

3.2.12.2.5.3. Schița canistrei de carbon: .....

3.2.12.2.5.4. Masa carbonului uscat: ..... g.

3.2.12.2.5.5. Schiță sumară a rezervorului de combustibil, cu precizarea capacității și a materialului: .....

3.2.12.2.5.6. Schița scutului termic dintre rezervor și sistemul de evacuare:

3.2.12.2.6. Filtru de particule (FP): da/nu ([1])

3.2.12.2.6.1. Dimensiunile, forma și capacitatea filtrului de particule: ....

3.2.12.2.6.2. Concepția filtrului de particule: .....

3.2.12.2.6.3. Amplasarea (distanța de referință pe traseul de evacuare): ..

3.2.12.2.6.4. Metoda sau sistemul de regenerare, descrierea și/sau schița acestuia: .....

3.2.12.2.6.4.1. Numărul ciclurilor de funcționare de tipul I (sau al ciclurilor pe bancul de încercare a motorului echivalente) între două cicluri în care au loc faze regenerative în condiții echivalente încercării de tipul I (distanța „D” din figura 1 din anexa 13 la Regulamentul CEE-ONU nr. 83): .....

3.2.12.2.6.4.2. Descrierea metodei folosite pentru determinarea numărului de cicluri dintre două cicluri în care au loc faze regenerative: .

3.2.12.2.6.4.3. Parametrii pentru determinarea nivelului de încărcare necesar înainte de producerea regenerării (de exemplu temperatura, presiunea etc.): .....

3.2.12.2.6.4.4. Descrierea metodei folosite pentru încărcarea sistemului în procedura de încercare descrisă la punctul 3.1 din anexa 13 la Regulamentul CEE-ONU nr. 83): .....

3.2.12.2.6.5. Marca filtrului de particule .....

3.2.12.2.6.6. Numărul de identificare: .....

3.2.12.2.6.7. Intervalul de temperaturi: (K) și de presiuni (KPa) normale de funcționare:

(numai pentru vehiculele grele)

▼**M1**

3.2.12.2.6.8. În cazul regenerării periodice (numai pentru vehiculele grele)

3.2.12.2.6.8.1. Numărul de cicluri de încercări ETC între 2 regenerări (n1): ..... ►**M11** (nu se aplică pentru Euro VI) ◄

▼**M11**

3.2.12.2.6.8.1.1. (doar Euro VI) Numărul ciclurilor de încercare WHTC fără regenerare (n):

▼**M1**

3.2.12.2.6.8.2. Numărul de cicluri ETC în timpul regenerării (n2): ..... ►**M11** (nu se aplică pentru Euro VI) ◄

▼**M11**

3.2.12.2.6.8.2.1. (doar Euro VI) Numărul ciclurilor de încercare WHTC cu regenerare (n_R):

3.2.12.2.6.9. Alte sisteme: da/nu ([1])

3.2.12.2.6.9.1. Descriere și funcționare

▼**M1**

3.2.12.2.7. Sistem de diagnostic la bord (OBD): da/nu ([1]): .....

▼**M11**

3.2.12.2.7.0.1. (doar Euro VI) Numărul familiilor de motoare OBD din familia de motoare

3.2.12.2.7.0.2. Lista familiilor de motoare OBD (dacă este cazul)

3.2.12.2.7.0.3. Numărul familiei de motoare OBD din care face parte motorul prototip/motorul membru:

3.2.12.2.7.0.4. Referința producătorului la documentația referitoare la OBD solicitată la articolului 5 alineatul (4) litera (c) și la articolului 9 alineatul (4) din Regulamentul (UE) nr. 582/2011 și prevăzută în anexa X la regulamentul menționat în scopul omologării sistemului OBD

3.2.12.2.7.0.5. După caz, referința producătorului la documentația privind instalarea pe un vehicul a unui sistem motor echipat cu OBD

3.2.12.2.7.0.6. După caz, referința producătorului la pachetul de documente legat de montarea pe vehicul a sistemului OBD al unui motor omologat

3.2.12.2.7.0.7. Descrierea în scris și/sau schița MI ([6])

3.2.12.2.7.0.8. Descrierea în scris și/sau schița interfeței de comunicare exterioară a OBD ([6])

▼**M1**

3.2.12.2.7.1. Descrierea scrisă și/sau schița indicatorului de defecțiune: ..

3.2.12.2.7.2. Lista și funcțiunile tuturor componentelor monitorizate de sistemul OBD: .....

3.2.12.2.7.3. Descrierea scrisă (principiile generale de funcționare) pentru

3.2.12.2.7.3.1 Motoare cu aprindere prin scânteie

3.2.12.2.7.3.1.1. Monitorizarea catalizatorului: .....

3.2.12.2.7.3.1.2. Detectarea rateurilor la aprindere: .....

3.2.12.2.7.3.1.3. Monitorizarea senzorului de oxigen: .....

▼**M1**

3.2.12.2.7.3.1.4. Alte componente monitorizate de sistemul OBD: .....

3.2.12.2.7.3.2. Motoarele cu aprindere prin comprimare: .....

3.2.12.2.7.3.2.1. Monitorizarea catalizatorului: .....

3.2.12.2.7.3.2.2. Monitorizarea filtrului de particule: .....

3.2.12.2.7.3.2.3. Monitorizarea sistemului electronic de alimentare: .....

3.2.12.2.7.3.2.4. Sistem de monitorizare de NO_X: .....

3.2.12.2.7.3.2.5 Alte componente monitorizate de sistemul OBD: .....

3.2.12.2.7.4. Criterii de activare a indicatorului de defecțiune (număr fix de cicluri de rulare sau metodă statistică): .....

3.2.12.2.7.5. Lista codurilor de ieșire OBD și a formatelor folosite (cu explicații pentru fiecare): .....

3.2.12.2.7.6. Producătorul vehiculului trebuie să furnizeze următoarele informații suplimentare pentru a permite fabricarea de piese de schimb sau de întreținere compatibile cu sistemele OBD, precum și de instrumente de diagnosticare și echipamente de încercare.

3.2.12.2.7.6.1. O descriere a tipului și numărului ciclurilor de precondiționare folosite pentru omologarea de tip inițială a vehiculului.

3.2.12.2.7.6.2. O descriere a tipului de ciclu de demonstrație a sistemului OBD folosit pentru omologarea de tip inițială a vehiculului pentru componentele monitorizate de sistemul OBD.

3.2.12.2.7.6.3. Un document exhaustiv care descrie toate componentele controlate în cadrul strategiei de detectare a defecțiunilor și de activare a indicatorului de defecțiune (număr fix de cicluri de rulare sau metoda statistică), inclusiv o listă a parametrilor secundari relevanți controlați pentru fiecare componentă monitorizată de sistemul OBD. O listă a codurilor generate de sistemul OBD și a formatelor utilizate (cu explicarea fiecăruia) asociate cu diferite componente individuale de propulsie legate de emisii și cu diferite componente individuale care nu sunt legate de emisii, acolo unde monitorizarea componentei este utilizată pentru a determina activarea indicatorului de defecțiune, inclusiv o explicație exhaustivă a datelor aferente serviciului $05, Test ID $21 la FF și a datelor aferente serviciului $06.

În cazul tipurilor de vehicule care utilizează o legătură de comunicare în conformitate cu ISO 15765-4 „Road vehicles, diagnostics on controller area network (CAN) – Part 4: Requirements for emissions-related systems [Vehicule rutiere – Diagnostic privind rețeaua locală de comandă (CAN) – Partea 4: Cerințe pentru sistemele legate de emisii]”, se furnizează o explicație exhaustivă a datelor aferente serviciului $06, Test ID $00 la FF, pentru fiecare ID de monitor compatibil.

3.2.12.2.7.6.4. Informațiile prevăzute mai sus pot fi definite prin completarea unui tabel, prezentat mai jos.

▼M1

3.2.12.2.7.6.4.1. Vehicule uşoare

Componentă	Cod de eroare	Strategie de monitorizare	Criterii de detectare a defecțiunilor	Criterii de activare a indicatorului de defecțiune	Parametri secundari	Precondiționare	Încercare demonstrativă
Catalizator	P0420	Semnalele transmise de senzorul 1 și senzorul 2 de oxigen	Diferență între semnalele transmise de senzorul 1 și de senzorul 2	Ciclul 3	Turația motorului, Mod A/F, temperatura catalizatorului	Două cicluri de tipul I	Tipul I

3.2.12.2.7.6.4.2. Vehicule grele

Componentă	Cod de eroare	Strategie de monitorizare	Criterii de detectare a defecțiunilor	Criterii de activare a indicatorului de defecțiune	Parametri secundari	Precondiționare	Încercare demonstrativă
Catalizator SCR	Pxxx	Semnalele transmise de senzorul 1 și senzorul 2 de NO_x	Diferență între semnalele transmise de senzorul 1 și de senzorul 2	Ciclul 3	Turația motorului, încărcarea, temperatura catalizatorului, activitatea reactivului	Trei cicluri de încercare OBD (3 cicluri ESC scurte)	Ciclul de încercare OBD (ciclu ESC scurt)

▼M11

3.2.12.2.7.6.5. (doar Euro VI) Protocol de comunicare OBD standard: ([4])

3.2.12.2.7.7. (doar Euro VI) Referința producătorului la informațiile legate de OBD solicitate la articolul 5 alineatul (4) litera (d) și la articolul 9 alineatul (4) din Regulamentul (UE) nr. 582/2011 în scopul respectării dispozițiilor privind accesul la informațiile privind OBD ale vehiculelor și la cele referitoare la repararea și întreținerea vehiculelor; sau

3.2.12.2.7.7.1. Ca alternativă la referința producătorului menționată în secțiunea 3.2.12.2.7.7, referința la atașamentul la documentul de informare prevăzut în apendicele 4 la anexa I la Regulamentul (UE) nr. 582/2011 care conține următorul tabel, după completarea acestuia în conformitate cu exemplul următor:

▼**M11**

Componentă – Cod de eroare – Strategie de monitorizare – Criterii de detectare a defecțiunilor – Criterii activare MI – Parametri secundari – Precondiționare – Încercare demonstrativă

Catalizator – P0420 – Semnalele 1 și 2 ale senzorului de oxigen – Diferență între semnalele transmise de senzorul 1 și de senzorul 2 – Al treilea ciclu – Turația motorului, sarcina motorului, modul A/F, temperatura catalizatorului – Două cicluri tip 1 – Tip 1

▼**M1**

3.2.12.2.8. Alt sistem (descriere și funcționare): .....

▼**M11**

3.2.12.2.8.1. (doar Euro VI) Sistem pentru asigurarea bunei funcționări a măsurilor de denitrificare

3.2.12.2.8.2. (doar Euro VI) Motor cu dezactivare permanentă a implicării conducătorului auto, pentru utilizarea de către serviciile de salvare sau în vehiculele menționate în articolul 2 alineatul (3) litera (b) din prezenta directivă: da/nu

3.2.12.2.8.3. (doar Euro VI) Numărul familiilor de motoare OBD din familia de motoare luate în considerare în momentul asigurării funcționării corecte a măsurilor de denitrificare

3.2.12.2.8.4. (doar Euro VI) Lista familiilor de motoare OBD (dacă este cazul)

3.2.12.2.8.5. (doar Euro VI) Numărul familiei de motoare OBD din care face parte motorul prototip/motorul membru

3.2.12.2.8.6. (doar Euro VI) Cea mai redusă concentrație a ingredientului activ prezent în reactiv care nu activează sistemul de avertizare (CD_{min}): % (vol)

3.2.12.2.8.7. (doar Euro VI) După caz, referința producătorului la documentația privind instalarea pe un vehicul a sistemelor care asigură funcționarea corectă a măsurilor de denitrificare

3.2.12.2.8.8. Componente, la bordul vehiculului, ale sistemelor care asigură funcționarea corectă a măsurilor de denitrificare

3.2.12.2.8.8.1. Activarea modului ralanti:

„dezactivare după repornire”/„dezactivare după alimentare”/„dezactivare după parcare” ([7])

3.2.12.2.8.8.2. După caz, referința producătorului la pachetul de documente legat de montarea pe vehicul a sistemului care asigură funcționarea corectă a măsurilor de denitrificare al unui motor omologat

3.2.12.2.8.8.3. Descrierea în scris și/sau schița semnalului de avertizare ([6])

▼**M1**

3.2.12.2.9. Limitatorul de cuplu: da/nu ([1])

3.2.12.2.9.1. Descrierea activării limitatorului de cuplu (numai pentru vehiculele grele): .....

3.2.12.2.9.2. Descrierea limitării curbei la încărcătură maximă (numai pentru vehiculele grele): .....

▼**M1**

3.2.13. *Opacitatea fumului*

3.2.13.1. Amplasarea simbolului coeficientului de absorbție (numai pentru motoarele cu aprindere prin comprimare): .....

3.2.13.2. Puterea la șase puncte de măsurare (a se vedea punctul 2.1 din anexa III la Directiva 72/306/CEE, astfel cum a fost modificată)

3.2.13.3. Puterea motorului măsurată pe bancul de probă/pe vehicul ([1])

3.2.13.3.1. Vitezele și puterile declarate

Puncte de măsurare	Turația motorului (min^{-1})	Puterea (kW)
1 ……		
2 ……		
3 ……		
4 ……		
5 ……		
6 ……		

3.2.14. *Detalii despre eventualele dispozitive concepute pentru a influența economia de combustibil (dacă nu sunt incluse la alte rubrici):* .....

3.2.15. *Sistem de alimentare cu GPL: da/nu* ([1])

3.2.15.1. Numărul de omologare de tip în conformitate cu Directiva 70/221/CEE (atunci când directiva va fi modificată pentru a se aplica și pentru rezervoarele de combustibili gazoși) sau în conformitate cu Regulamentul CEE-ONU nr. 67 (JO L 76, 6.4.1970, p. 23): .....

3.2.15.2. Unitatea de control electronică de gestionare a motorului pentru alimentarea cu GPL

3.2.15.2.1. Marcă (mărci): .....

3.2.15.2.2. Tip(uri): .....

3.2.15.2.3. Posibilități de reglare în funcție de emisii .....

3.2.15.3. Alte documentații

3.2.15.3.1. Descrierea sistemului de protecție a catalizatorului la trecerea de la benzină la GPL și înapoi: .....

3.2.15.3.2. Structura sistemului (conexiuni electrice, prize de depresiune, furtunuri de compensare etc.): .....

3.2.15.3.3. Desenul simbolului: .....

3.2.16. *Sistem de alimentare cu GN: da/nu* ([1])

3.2.16.1. Numărul omologării de tip în conformitate cu Directiva 70/221/CEE (atunci când directiva va fi modificată pentru a se aplica și pentru rezervoarele de combustibili gazoși) sau în conformitate cu Regulamentul CEE-ONU nr. 110 (JO L 72, 14.3.2008, p. 113): .....

▼**M1**

3.2.16.2.	Unitatea de control electronică de gestionare a motorului pentru alimentarea cu GN
3.2.16.2.1.	Marcă (mărci): .....
3.2.16.2.2.	Tip(uri): .....
3.2.16.2.3.	Posibilități de reglare în funcție de emisii .....
3.2.16.3.	Alte documentații
3.2.16.3.1.	Descrierea sistemului de protecție a catalizatorului la trecerea de la benzină la GN și înapoi: .....
3.2.16.3.2.	Structura sistemului (conexiuni electrice, prize de vid, furtunuri de compensare etc.): .....
3.2.16.3.3.	Desenul simbolului: .....
3.2.17.	*Informații specifice referitoare la motoarele cu alimentare cu gaz pentru vehiculele grele (în cazul sistemelor cu o structură diferită, se furnizează informații echivalente)*
3.2.17.1.	Combustibil: GPL/GN-H/GN-L/GN-HL ([1])
3.2.17.2.	Regulator (regulatoare) de presiune sau vaporizator/regulator (regulatoare) de presiune ([1])
3.2.17.2.1.	Marcă (mărci): .....
3.2.17.2.2.	Tip(uri): .....
3.2.17.2.3.	Numărul etapelor de reducere a presiunii: .....
3.2.17.2.4.	Presiunea în etapa finală minimum: ..... kPa – maximum: ..... kPa
3.2.17.2.5.	Numărul de puncte de reglare principale: .....
3.2.17.2.6.	Numărul de puncte de reglare a ralantiului: .....
3.2.17.2.7.	Numărul omologării de tip: .....
3.2.17.3.	Sistemul de alimentare: cameră de amestec/injecție de gaz/injecție de lichid/injecție directă ([1])
3.2.17.3.1.	Reglarea raportului de amestec: .....
3.2.17.3.2.	Descrierea sistemului și/sau schița sau desenul: .....
3.2.17.3.3.	Numărul omologării de tip: .....
3.2.17.4.	Unitatea de amestec
3.2.17.4.1.	Număr: .....
3.2.17.4.2.	Marcă (mărci): .....
3.2.17.4.3.	Tip(uri): .....
3.2.17.4.4.	Amplasare: .....
3.2.17.4.5.	Posibilități de reglare: .....
3.2.17.4.6.	Numărul omologării de tip: .....
3.2.17.5.	Injecție în galeria de admisie
3.2.17.5.1.	Injecție: simplă/multipunct ([1])

▼**M1**

3.2.17.5.2.	Injecție: continuă/simultană/secvențială ([1])
3.2.17.5.3.	Echipament de injecție
3.2.17.5.3.1.	Marcă (mărci): .....
3.2.17.5.3.2.	Tip(uri): .....
3.2.17.5.3.3.	Posibilități de reglare: .....
3.2.17.5.3.4.	Numărul omologării de tip: .....
3.2.17.5.4.	Pompă de alimentare (după caz)
3.2.17.5.4.1.	Marcă (mărci): .....
3.2.17.5.4.2.	Tip(uri): .....
3.2.17.5.4.3.	Numărul omologării de tip: .....
3.2.17.5.5.	Injector (injectoare) .....
3.2.17.5.5.1.	Marcă (mărci): .....
3.2.17.5.5.2.	Tip(uri): .....
3.2.17.5.5.3.	Numărul omologării de tip: .....
3.2.17.6.	Injecție directă
3.2.17.6.1.	Pompă de injecție/regulator de presiune ([1])
3.2.17.6.1.1.	Marcă (mărci): .....
3.2.17.6.1.2.	Tip(uri): .....
3.2.17.6.1.3.	Reglarea injecției: .....
3.2.17.6.1.4.	Numărul omologării de tip: .....
3.2.17.6.2.	Injector (injectoare) .....
3.2.17.6.2.1.	Marcă (mărci): .....
3.2.17.6.2.2.	Tip(uri): .....
3.2.17.6.2.3.	Presiunea de deschidere sau schema caracteristică ([2]): .....
3.2.17.6.2.4.	Numărul omologării de tip: .....
3.2.17.7.	Unitatea de comandă electronică (UCE)
3.2.17.7.1.	Marcă (mărci): .....
3.2.17.7.2.	Tip(uri): .....
3.2.17.7.3.	Posibilități de reglare: .....
3.2.17.7.4.	Numărul (numerele) de identificare a calibrării software-ului:
3.2.17.8.	Echipamente specifice pentru alimentarea cu GN
3.2.17.8.1.	Varianta 1 (numai la omologarea motoarelor pentru mai multe compoziții specifice de combustibil)

▼**M11**

3.2.17.8.1.0.1. (doar Euro VI) Caracteristică de autoadaptabilitate? Da/Nu ([1])

3.2.17.8.1.0.2. (doar Euro VI) Calibrare pentru o compoziție specifică de gaz GN-H/GN-L/GN-HL ([1])

Transformare pentru o compoziție specifică de gaz $GN\text{-}H_t/GN\text{-}L_t/GN\text{-}HL_t$ ([1])

▼**M1**

3.2.17.8.1.1. Compoziția combustibilului:

metan (CH_4):	bază: …… % mol	min. …… % mol	max. …… % mol
etan (C_2H_6):	bază: …… % mol	min. …… % mol	max. …… % mol
propan (C_3H_8):	bază: …… % mol	min. …… % mol	max. …… % mol
butan (C_4H_{10}):	bază: …… % mol	min. …… % mol	max. …… % mol
C_5/C_5+:	bază: …… % mol	min. …… % mol	max. …… % mol
oxigen (O_2):	bază: …… % mol	min. …… % mol	max. …… % mol
inert (N_2, He etc.):	bază: …… % mol	min. …… % mol	max. …… % mol

3.2.17.8.1.2. Injector (injectoare)

3.2.17.8.1.2.1. Marcă (mărci): .....

3.2.17.8.1.2.2. Tip(uri): .....

3.2.17.8.1.3. Altele (după caz): .....

3.2.17.8.2. Varianta 2 (numai la omologările pentru mai multe compoziții specifice de combustibil)

3.3. **Motoarele electrice**

3.3.1. Tip (bobinaj, excitație): .....

3.3.1.1. Putere orară maximă: …… kW

3.3.1.2. Tensiune de lucru: …… V

3.3.2. Baterie

3.3.2.1. Numărul de celule: .....

3.3.2.2. Masa: …… kg

3.3.2.3. Capacitate: …… Ah (amperi pe oră)

3.3.2.4. Poziție: .....

3.4. **Combinații de motoare**

3.4.1. *Vehicul electric hibrid:* da/nu ([1])

3.4.2. *Categoria vehiculului electric hibrid:* alimentarea cu energie a vehiculului oprit/alimentarea cu energie a vehiculului neoprit ([1])

3.4.3. *Întrerupătorul regimului de funcționare: cu/fără* ([1])

3.4.3.1. Moduri selectabile

3.4.3.1.1. Pur electric: da/nu ([1])

3.4.3.1.2. Consum de combustibil pur: da/nu ([1])

3.4.3.1.3. Moduri hibride: da/nu ([1]) (dacă da, descriere succintă): .....

▼**M1**

3.4.4. *Descrierea dispozitivului de stocare a energiei: (baterie, condensator, volant/generator)*

3.4.4.1. Marcă (mărci): .....

3.4.4.2. Tip(uri): .....

3.4.4.3. Numărul de identificare: .....

3.4.4.4. Tipul cuplului electrochimic: .....

3.4.4.5. Energia: ..... (pentru baterie: tensiune și capacitate Ah în 2 h, pentru condensator: J, ...)

3.4.4.6. Alimentator: integrat/extern/fără ([1])

3.4.5. *Motor electric (se descrie separat fiecare tip de motor electric)*

3.4.5.1. Marca: .....

3.4.5.2. Tipul: .....

3.4.5.3. Utilizare primară: motor de tracțiune/generator ([1])

3.4.5.3.1. Atunci când este utilizat ca motor de tracțiune: un singur motor/mai multe motoare (numărul) ([1]): .....

3.4.5.4. Puterea maximă: ..... kW

3.4.5.5. Principiul de funcționare

3.4.5.5.5.1 Curent continuu/curent alternativ/număr de faze: .....

3.4.5.5.2. Excitație independentă/în serie/mixtă ([1])

3.4.5.5.3. Sincron/asincron ([1])

3.4.6. *Unitatea de control*

3.4.6.1. Marcă (mărci): .....

3.4.6.2. Tip(uri): .....

3.4.6.3. Numărul de identificare: .....

3.4.7. *Dispozitiv de control al puterii*

3.4.7.1. Marca: .....

3.4.7.2. Tipul: .....

3.4.7.3. Numărul de identificare: .....

3.4.8. *Autonomia electrică a vehiculului* .. . km în conformitate cu articolul 7 din Regulamentul nr. 101: .....

3.4.9. *Recomandările producătorului privind condiționarea preliminară:* .....

▼M1

3.5. **Emisiile de CO_2/consumul de combustibil** (o) **(valoarea declarată de producător)**

3.5.1. *Emisii masice* CO_2

3.5.1.1. Emisii masice CO_2 (urban): ..... g/km

3.5.1.2. Emisii masice CO_2 (extraurban): ..... g/km

3.5.1.3. Emisii masice CO_2 (combinat): ..... g/km

3.5.2. *Consumul de combustibil (se furnizează detalii pentru fiecare combustibil de referință testat)*

3.5.2.1. Consumul de combustibil (urban): ..... l/100 km/m^3/100 km (1)

3.5.2.2. Consumul de combustibil (extraurban): ..... l/100 km/m^3/100 km (1)

3.5.2.3. Consumul de combustibil (combinat): ..... l/100 km/m^3/100 km (1)

▼M16

3.5.3. Vehicul echipat cu o ecoinovație, în sensul articolului 12 din Regulamentul (CE) nr. 443/2009 și al Regulamentului de punere în aplicare (UE) nr. 725/2011: da/nu (1)

3.5.3.1. Tip/variantă/versiune de vehicul de bază, astfel cum sunt definite la articolul 5 din Regulamentul de punere în aplicare (CE) nr. 725/2011 (dacă este cazul)

3.5.3.2. Existența interacțiunilor dintre diferitele inovații ecologice: da/nu (1)

3.5.3.3. Datele privind emisiile legate de utilizarea inovațiilor ecologice (a se repeta tabelul pentru fiecare carburant de referință supus încercării) (w1)

Decizia de omologare a ecoinovației (w2)	Codul ecoinovației (w3)	1. Emisiile de CO_2 ale vehiculului de referință (g/km)	2. Emisiile de CO_2 ale vehiculului ecoinovator (g/km)	3. Emisiile de CO_2 ale vehiculului de referință măsurate în cadrul ciclului de încercare de tipul 1 (w4)	4. Emisiile de CO_2 ale vehiculului ecoinovator măsurate în cadrul ciclului de încercare de tipul 1 (= 3.5.1.3)	5. Factor de utilizare (UF), adică proporția de timp de utilizare a tehnologiilor în condiții normale de funcționare	Reduceri de emisii de CO_2 $[(1 - 2) - (3 - 4)] * 5$
xxxx/201x							
					Total reducere emisii de CO_2 (g/km) (w5)		

(w) Ecoinovații.
(w1) A se extinde tabelul, dacă este cazul, utilizând un rând suplimentar pentru fiecare ecoinovație.
(w2) Numărul Deciziei Comisiei de omologare a ecoinovației.
(w3) Atribuit în Decizia Comisiei de omologare a ecoinovației.
(w4) Cu acordul autorității de omologare de tip, dacă se aplică o metodologie de modelare în locul ciclului de încercare de tipul 1, această valoare va fi cea prevăzută de metodologia de modelare.
(w5) Suma reducerilor de emisii de CO_2 pentru fiecare ecoinovație în parte.

▼**M11**

3.5.4. *Emisii de CO_2 pentru motoarele de vehicule grele (doar Euro VI)*

3.5.4.1. Încercare WHSC vizând emisiile masice de CO_2 … g/kWh

3.5.4.2. Încercare WHTC vizând emisiile masice de CO_2 … g/kWh

3.5.5. *Consumul de carburant pentru motoarele de vehicule grele (doar Euro VI)*

3.5.5.1. Încercare WHSC vizând consumul de carburant: … g/kWh

3.5.5.2. Încercare WHTC vizând consumul de carburant: … g/kWh

▼**M1**

3.6. **Temperaturile admise de către producător**

3.6.1. *Sistemul de răcire*

3.6.1.1. Răcire cu lichid

Temperatura maximă la ieșire: …… K

3.6.1.2. Răcire cu aer

3.6.1.2.1. Punctul de referință: .....

3.6.1.2.2. Temperatura maximă la punctul de referință: …… K

3.6.2. *Temperatura maximă la ieşirea din răcitorul intermediar de admisie:* …… K

3.6.3. *Temperatura maximă a gazelor de evacuare în punctul aflat pe țeava de evacuare adiacent flanşei exterioare a galeriei de evacuare:* …… K

3.6.4. *Temperatura combustibilului*

minimum: …… K – maximum: …… K

Pentru motoare diesel la intrarea pompei de injecție, pentru motoare cu gaz la treapta finală a regulatorului de presiune

3.6.5. *Temperatura lubrifiantului*

minimum: .... K – maximum: ……K

3.6.6. *Presiunea combustibilului*

minimum: …… kPa – maximum: …… kPa

În treapta finală a regulatorului de presiune, numai la motoarele cu alimentare cu GN.

▼M1

3.7. **Echipamente acționate de motor**

Puterea absorbită de dispozitivele auxiliare necesare pentru funcționarea motorului, după cum se prevede în Directiva 80/1269/CEE, anexa I punctul 5.1.1 și în condițiile de funcționare de la același punct.

Echipament	Puterea absorbită (kW) la diverse turații ale motorului						
	Turație la mers în gol încet	Turație scăzută	Turație ridicată	Turația A (*)	Turația B (*)	Turația C (*)	Turație de referință (**)
P(a) Dispozitive auxiliare necesare pentru funcționarea motorului (care se scad din puterea măsurată a motorului), a se vederea apendicele 1 secțiunea 6.1.							

(*) Încercarea ESC.
(**) Numai la încercarea ETC.

3.8. **Sistemul de lubrifiere**

3.8.1. *Descrierea sistemului*

3.8.1.1. Poziția rezervorului de lubrifiant: .....

3.8.1.2. Sistemul de alimentare (cu pompă/injecție la admisie/amestec cu combustibil etc.) ([1])

3.8.2. *Pompă de lubrifiant*

3.8.2.1. Marcă (mărci): .....

3.8.2.2. Tip(uri): .....

3.8.3. *Amestecul cu combustibil*

3.8.3.1. Procentaj .....

3.8.4. *Răcitor ulei: da/nu* ([1])

3.8.4.1. Schiță (schițe): … sau

3.8.4.1.1. Marcă (mărci): .....

3.8.4.1.2. Tip(uri): .....

4. TRANSMISIA ([p])

4.1. **Desenul sistemului de transmisie:** .....

4.2. **Tipul (mecanică, hidraulică, electrică etc.)** .....

4.2.1. O scurtă descriere a componentelor electrice/electronice (dacă există): .....

▼M1

4.3. **Momentul de inerție al volantului motorului:** .....

4.3.1. Momentul de inerție suplimentar când schimbătorul este în punctul mort: .....

4.4. **Ambreiaj**

4.4.1. Tipul: .....

4.4.2. Conversia de moment maximă: .....

4.5. **Cutia de viteze**

4.5.1. Tipul (manuală/automată/cu variație continuă) ([1])

4.5.2. Amplasarea față de motor: .....

4.5.3. Metoda de comandă: .....

4.6. **Raporturile de demultiplicare a vitezelor**

Treapta de viteză	Raporturile cutiei de viteze (raporturile între turația motorului și viteza de rotație a arborelui de ieșire)	Raporturile finale (raportul între viteza de rotație a arborelui de ieșire și viteza de rotație a roților motoare)	Demultiplicare totală
Maximum pentru TVC (*)			
1			
2			
3			
…			
Minimum pentru TVC (*)			
Mers înapoi			

(*) Transmisie cu variație continuă.

4.7. **Viteza maximă proiectată a vehiculului (în km/h)** ([9]): .....

4.8. **Vitezometrul**

4.8.1. Modul de funcționare și descrierea mecanismului de antrenare:

4.8.2. Constanta instrumentului: .....

4.8.3. Toleranța mecanismului de măsurare (în conformitate cu punctul 2.1.3 din anexa II la Directiva 75/443/CEE): .....

4.8.4. Raportul total de transmisie (în conformitate cu punctul 2.1.2 din anexa II la Directiva 75/443/CEE): .....

4.8.5. Schema indicațiilor vitezometrului sau a altor forme de afișaj:

4.9. **Tahograf: da/nu** ([1])

4.9.1. Marca omologării: .....

4.10. **Mecanism de blocare al diferențialului: da/nu/opțional** ([1])

▼M13

4.11. **Indicator de schimbare a vitezei (GSI)**

▼**M13**

4.11.1. Indicator acustic disponibil da/nu ([1]). Dacă da, descrierea sunetului și nivelului sonor în proximitatea urechii conducătorului auto în dB(A) (indicația acustică se poate întotdeauna comuta on/off):

4.11.2. Informații în conformitate cu punctul 4.6 din anexa I la Regulamentul (UE) nr. 65/2012 (valoarea declarată de producător):

4.11.3. Fotografii și/sau desene ale instrumentului indicator de schimbare a treptei de viteză, precum și o scurtă descriere a componentelor sistemului și a modului de funcționare:

▼**M1**

5. AXELE

5.1. Descrierea fiecărei axe: .....

5.2. Marca: .....

5.3. Tipul: .....

5.4. Poziția axei (axelor) retractabile: .....

5.5. Poziția axei (axelor) încărcabile: .....

6. SUSPENSIA

6.1. Desenul structurii suspensiei: .....

6.2. Tipul și construcția suspensiilor pentru fiecare axă sau grup de axe sau pentru fiecare roată: .....

6.2.1. Reglarea nivelului: da/nu/opțional ([1])

6.2.2. O scurtă descriere a componentelor electrice/electronice (dacă există): .....

6.2.3. Suspensie pneumatică pentru axa (axele) motoare: da/nu ([1])

6.2.3.1. Suspensia axei (axelor) motoare echivalentă unei suspensii pneumatice: da/nu ([1])

6.2.3.2. Frecvența și amortizarea oscilațiilor masei suspendate: .....

6.2.4. Suspensie pneumatică pentru axa (axele) motoare: da/nu ([1])

6.2.4.1. Suspensia axei (axelor) motoare echivalentă unei suspensii pneumatice: da/nu ([1])

6.2.4.2. Frecvența și amortizarea oscilațiilor masei suspendate: .....

6.3. **Caracteristicile elementelor elastice ale suspensiei (model, caracteristici ale materialelor și dimensiuni):** .....

6.4. **Bare stabilizatoare:** da/nu/opțional ([1])

6.5. **Amortizoare:** da/nu/opțional ([1])

6.6. **Anvelope și roți**

6.6.1. *Combinație (combinații) pneu/roată*

(a) pentru pneuri, se indică specificațiile dimensiunilor, indicele capacității minime de încărcare, simbolul categoriei de viteză minimă, rezistența la rulare în conformitate cu ISO 28580 (dacă este cazul) ([r]);

(b) pentru roți, se indică dimensiunea (dimensiunile) și deportul jantei

6.6.1.1. Axe

6.6.1.1.1. Axa 1: .....

▼M1

6.6.1.1.2. Axa 2: .....

etc.

6.6.1.2. Roata de rezervă, dacă există: .....

6.6.2. *Limitele inferioare și superioare ale razelor de rulare*

6.6.2.1. Axa 1: .....

6.6.2.2. Axa 2: .....

6.6.2.3. Axa 3: .....

6.6.2.4. Axa 4: .....

etc.

6.6.3. *Presiunea în roți recomandată de producătorul vehiculului:* …… kPa

6.6.4. *Combinația de șenile/anvelope/roți pe axele față și spate adecvată tipului de vehicul, conform recomandării producătorului:* .....

6.6.5. *Scurtă descriere a unității de rezervă temporar (dacă există):* .....

7. DIRECȚIA

7.1. **Desen schematic al axei (axelor) directoare cu reprezentarea geometriei direcției:** .....

7.2. **Mecanismul și comanda sistemului de direcție**

7.2.1. Tipul timoneriei direcției (a se specifica pentru față și spate, după caz): .....

7.2.2. Transmisia la roți (inclusiv alte mijloace în afara celor mecanice, față și spate, după caz): .....

7.2.2.1. O scurtă descriere a componentelor electrice/electronice (dacă există): .....

7.2.3. Metoda de asistare (dacă există): .....

7.2.3.1. Modul și schema de funcționare, marca (mărcile) și tipul (tipurile): .....

7.2.4. Schema ansamblului mecanismului de direcție, în care se indică poziția în vehicul a diferitelor dispozitive care influențează comportamentul direcției: .....

7.2.5. Desenul (desenele) schematic(e) al (ale) comenzii (comenzilor) de direcție: .....

7.2.6. Planul și modul de reglare (dacă există) a comenzilor direcției: .....

7.3. **Unghiul maxim de bracare al roților**

7.3.1. Către dreapta: …… grade; numărul de rotații ale volanului (sau date echivalente): .....

7.3.2. Către stânga: …… grade; numărul de rotații ale volanului (sau date echivalente): .....

8. FRÂNELE

(Trebuie să se furnizeze următoarele date, inclusiv modul de identificare, după caz)

▼**M1**

8.1. Tipul și caracteristicile frânelor, astfel cum sunt definite la punctul 1.6 din anexa I la Directiva 71/320/CEE a Consiliului (JO L 205, 6.9.1971, p. 37), cu detalii și desene referitoare la tambure, discuri, marca și tipul de saboți sau plăcuțe de frână și/sau de garnituri, suprafețele de frânare efective, razele tamburelor, ale plăcuțelor sau ale discurilor, masa tamburelor, dispozitivele de reglaj, părțile relevante ale axei (axelor) și suspensia: .....

8.2. Schemă de funcționare, descrierea și/sau desenul sistemului de frânare descris la punctul 1.2 din anexa I la Directiva 71/320/CEE, inclusiv detalii și desene ale transmisiei și comenzilor:

8.2.1. Sistem de frânare de serviciu: .....

8.2.2. Sistem de frânare de securitate: .....

8.2.3. Sistem de frânare pentru staționare: .....

8.2.4. Alte sisteme de frânare suplimentare: .....

8.2.5. Sistem de frânare în cazul desprinderii remorcii: .....

8.3. Comanda și transmisia sistemelor de frânare ale remorcii la vehiculele destinate să tracteze remorci: .....

8.4. Vehiculul este echipat pentru tractarea unei remorci cu sistem de frânare electric/pneumatic/hidraulic: da/nu ([1])

8.5. Sistem de frânare antiblocare: da/nu/opțional ([1])

8.5.1. Pentru vehiculele cu sisteme antiblocare, descrierea funcționării sistemului (inclusiv orice component electronic), schema electrică, schema circuitului hidraulic sau pneumatic:

8.6. Calculele și curbele în conformitate cu punctul 1.1.4.2 din apendicele anexei II la Directiva 71/320/CEE sau apendicele la anexa XI, după caz: .....

8.7. Descrierea și/sau schița sistemului de alimentare cu curent (a se specifica, de asemenea, pentru sistemele de servofrână): ..

8.7.1. În cazul sistemelor de frânare cu aer comprimat, presiunea de serviciu p. 2 în rezervorul (rezervoarele) sub presiune: .....

8.7.2. În cazul sistemelor de frânare cu vacuum, nivelul inițial de energie în rezervor (rezervoare): .....

8.8. Calcularea sistemului de frânare: Determinarea raportului dintre suma forțelor de frânare la circumferința roților și forța aplicată dispozitivului de acționare a frânei: .....

8.9. Descriere succintă a sistemului de frânare în conformitate cu punctulI1.6 din addendumul la apendicele 1 al anexei IX la Directiva 71/320/CEE: .....

8.10. În cazul solicitării de derogări de la încercările de tip I și/sau de tip II sau III, specificați numărul raportului în conformitate cu apendicele 2 al anexei VII la Directiva 71/320/CEE: .....

▼**M1**

8.11. Detalii ale tipului (tipurilor) de sistem(e) de frânare de anduranță: .....

9. CAROSERIA

9.1. Tipul caroseriei utilizând codurile definite în anexa II partea C: .....

9.2. Materialele utilizate și metoda de construcție: .....

9.3. **Uși pentru pasageri, încuietori și balamale**

9.3.1. Configurația și numărul ușilor: .....

9.3.1.1. Dimensiunile, direcția și unghiul de deschidere: .....

9.3.2. Desenul încuietorilor și balamalelor și poziția acestora pe portiere: .....

9.3.3. Descrierea tehnică a închizătorilor și balamalelor: .....

9.3.4. Detalii, inclusiv dimensiunile, despre intrări, trepte și mânere necesare, după caz: .....

9.4. **Câmpul de vizibilitate**

9.4.1. Detalii privind reperele primare, suficient de detaliate pentru a le face rapid identificabile și pentru a verifica poziția fiecăreia în raport cu celelalte, precum și cu punctul R: .....

9.4.2. Desenul (desenele) sau fotografia (fotografiile) amplasării diverselor elemente în câmpul de vizibilitate de 180º spre înainte: .....

9.5. **Parbriz și alte geamuri**

9.5.1. *Parbriz*

9.5.1.1. Materiale utilizate: .....

9.5.1.2. Sistemul de montare: .....

9.5.1.3. Unghiul de înclinare: .....

9.5.1.4. Numărul (numerele) de omologare de tip: .....

9.5.1.5. Accesoriile pentru parbriz și poziția în care sunt montate, însoțite de o scurtă descriere a tuturor componente electrice/electronice: .....

9.5.2. *Alte geamuri*

9.5.2.1. Materiale utilizate: .....

9.5.2.2. Numărul (numerele) de omologare de tip: .....

9.5.2.3. O scurtă descriere a componentelor electrice/electronice ale mecanismului macaralei (dacă există): .....

9.5.3. *Trapă cu geam*

9.5.3.1. Materiale utilizate: .....

9.5.3.2. Numărul (numerele) de omologare de tip: .....

9.5.4. *Alte panouri de sticlă*

9.5.4.1. Materiale utilizate: .....

9.5.4.2. Numărul (numerele) de omologare de tip: .....

▼M1

9.6.	**Ștergător (ștergătoare) de parbriz**
9.6.1.	Descriere tehnică detaliată (inclusiv fotografii sau schițe): .....
9.7.	**Spălător de parbriz**
9.7.1.	Descriere tehnică detaliată (inclusiv fotografii sau schițe) sau, dacă este omologată ca unitate tehnică separată, numărul de omologare de tip: .....
9.8.	**Sistemele de dezgheț are și dezaburire**
9.8.1.	Descriere tehnică detaliată (inclusiv fotografii sau schițe): .....
9.8.2.	Consum electric maxim: …… kW
9.9.	**Dispozitive de vedere indirectă**
9.9.1.	Oglinzi retrovizoare, specificând pentru fiecare oglindă retrovizoare:
9.9.1.1.	Marca: .....
9.9.1.2.	Marca de omologare de tip: .....
9.9.1.3.	Varianta: .....
9.9.1.4.	Desene pentru identificarea oglinzii, prezentând poziția acesteia în raport cu structura vehiculului: .....
9.9.1.5.	Detalii privind metoda de fixare, inclusiv partea din cadrul structurii vehiculului de care se fixează: .....
9.9.1.6.	Echipamente opționale care pot afecta câmpul de vizibilitate spre înapoi: .....
9.9.1.7.	O scurtă descriere a componentelor electronice (dacă există) ale sistemului de reglare: .....
9.9.2.	Dispozitive de vedere indirectă, altele decât oglinzile: .....
9.9.2.1.	Tipul și caracteristici (cum ar fi o descriere completă a dispozitivului): .....
9.9.2.1.1.	În cazul unui dispozitiv format din cameră de luat vederi și monitor, distanța de detectare (mm), contrast, gama de luminanță, corecția reflexiei, performanțele dispozitivului de afișare (alb-negru/color) frecvența de repetare a imaginii, raza de luminanță a monitorului: .....
9.9.2.1.2.	Schițe îndeajuns de detaliate pentru identificarea completă a dispozitivului, inclusiv instrucțiunile de instalare; poziția mărcii de omologare CE de tip trebuie indicată pe desene.

▼**M1**

9.10. **Dispunerea interioară**

9.10.1. *Protecția interioară a ocupanților*

9.10.1.1. Desene sau fotografii indicând poziția proeminențelor: .....

9.10.1.2. Fotografie sau desen indicând linia de referință, inclusiv zona limitată menționată la punctul 2.3.1 din anexa I la Directiva 74/60/CEE (JO L 38, 11.2.1974, p. 2): .....

9.10.1.3. Fotografii, desene și/sau o vedere (pe bucăți) a amenajărilor interioare, care să cuprindă componentele din habitaclu și materialele utilizate (cu excepția oglinzilor retrovizoare interioare), dispunerea comenzilor, pavilionul și pavilionul rabatabil, spătarul, scaunele și partea posterioară a scaunelor: .....

9.10.2. *Dispunerea și identificarea comenzilor, a martorilor și a indicatoarelor*

9.10.2.1. Fotografii și/sau desene de identificare a comenzilor, a martorilor și a indicatoarelor: .....

9.10.2.2. Fotografii și/sau desene de identificare a comenzilor, a martorilor și a indicatoarelor și ale pieselor vehiculului menționat în anexa II sau III la Directiva 78/316/CEE, dacă este necesar: .....

9.10.2.3. C u p r i n s

Vehiculul este echipat cu următoarele comenzi, martori și indicatoare în conformitate cu anexele II și III din Directiva 78/316/CEE:

Comenzi, martori și indicatoare pentru care este necesară identificarea și simbolurile utilizate pentru identificare

Nr. simbol	Dispozitiv	Comandă/ indicator disponibil (*)	Identificat prin simbolul (*)	Amplasament (**)	Martor disponibil (*)	Identificat prin simbolul (*)	Amplasament (**)
1	Întrerupător general						
2	Faruri de întâlnire						
3	Faruri de drum						
4	Lămpi de poziție (laterale)						
5	Lămpi de ceață față						
6	Lampă de ceață spate						
7	Dispozitiv de reglare a farurilor						
8	Lămpi de staționare						

▼**M1**

Nr. simbol	Dispozitiv	Comandă/ indicator disponibil (*)	Identificat prin simbolul (*)	Amplasament (**)	Martor disponibil (*)	Identificat prin simbolul (*)	Amplasament (**)
9	Lămpi indicatoare de direcție						
10	Lampă de avarie						
11	Ștergător parbriz						
12	Spălător parbriz						
13	Ștergător și spălător parbriz						
14	Dispozitiv de curățare a farurilor						
15	Dispozitiv de dezghețare și dezaburire parbriz						
16	Dispozitiv de dezghețare și dezaburire lunetă						
17	Ventilator						
18	Dispozitiv preîncălzire Diesel						
19	Șoc						
20	Avarie sistem de frânare						
21	Nivel combustibil						
22	Nivel de încărcare baterie						
23	Temperatură lichid de răcire						

(*) x = da
— = nu sau indisponibil separat
o = facultativ.
(**) d = direct pe comandă, indicator sau martor
c = în imediata apropiere.

▼**M1**

Comenzi, martori și indicatoare pentru care identificarea este opțională și simbolurile utilizate pentru identificare

Nr. simbol	Dispozitiv	Comandă/indicator disponibil (*)	Identificat prin simbolul (*)	Amplasament (**)	Avertizor disponibil (*)	Identificat prin simbolul (*)	Amplasament (**)
1	Frână de staționare						
2	Ștergător lunetă						
3	Spălător lunetă						
4	Ștergător și spăl-ător lunetă						
5	Ștergător intermit-ent parbriz						
6	Dispozitiv de ave-rtizare sonoră (claxon)						
7	Capotă față						
8	Capac portbagaj						
9	Centură de sigur-anță						
10	Presiune ulei motor						
11	Benzină fără plumb						
…							
…							
…							

(*) x = da
— = nu sau indisponibil separat
o = facultativ.
(**) d = direct pe comandă, indicator sau martor
c = în imediata apropiere.

9.10.3. *Scaune*

9.10.3.1. Numărul de locuri așezate ([s]): .....

9.10.3.1.1. Poziție și amplasare: .....

9.10.3.2. Scaun(e) destinate utilizării numai când vehiculul este în staționare: .....

9.10.3.3. Masa: .....

9.10.3.4. Caracteristici: pentru scaunele care nu au primit omologarea de tip pentru categoria componente, o descriere și schițe pentru

▼**M1**

9.10.3.4.1. Scaune și sistemele lor de ancorare: .....

9.10.3.4.2. Sistemul de reglare: .....

9.10.3.4.3. Sistemele de deplasare și blocare: .....

9.10.3.4.4. Sistemele de ancorare pentru centurile de siguranță (dacă sunt încorporate în scheletul scaunului): .....

9.10.3.4.5. Părțile vehiculului folosite ca puncte de ancorare: .....

9.10.3.5. Coordonatele sau schema punctului R ([t])

9.10.3.5.1. Scaun conducător auto: .....

9.10.3.5.2. Toate celelalte locuri în poziția așezat: .....

9.10.3.6. Unghiul constructiv de înclinare al spătarului

9.10.3.6.1. Scaun conducător auto: .....

9.10.3.6.2. Toate celelalte locuri în poziția așezat: .....

9.10.3.7. Gama de reglare a scaunului

9.10.3.7.1. Scaun conducător auto: .....

9.10.3.7.2. Toate celelalte locuri în poziția așezat: .....

9.10.4. *Tetiere*

9.10.4.1. Tipul (tipurile) tetierelor: integrate/detașabile/separate ([1])

9.10.4.2. Numărul (numerele) de omologare de tip, dacă sunt disponibile: .....

9.10.4.3. Pentru tetiere neomologate încă

9.10.4.3.1. O descriere detaliată a tetierei, cu specificarea, în special, a naturii materialului sau a materialelor din care se fabrică și, după caz, poziția și specificațiile întăriturilor și ale elementelor de ancorare pentru tipul de scaun pentru care se solicită omologarea: .....

9.10.4.3.2. În cazul unei tetiere „separate”

9.10.4.3.2.1. O descriere detaliată a zonei structurale pe care trebuie să se fixeze tetiera: .....

9.10.4.3.2.2. Schema dimensiunilor părților caracteristice ale structurii și tetierei: .....

9.10.5. *Sisteme de încălzire pentru habitaclu*

9.10.5.1. O scurtă descriere a tipului de vehicul din punctul de vedere al sistemului de încălzire, dacă sistemul de încălzire folosește căldura lichidului de răcire: .....

9.10.5.2. O descriere detaliată a tipului de vehicul din punctul de vedere al sistemului de încălzire, dacă aerul de răcire sau gazele de eșapament sunt folosite ca sursă de căldură, inclusiv:

9.10.5.2.1. Schița sistemului de încălzire în care se indică poziția acestuia în vehicul: .....

9.10.5.2.2. Schiță a schimbătorului de căldură pentru sistemele de încălzire care folosesc gazele de evacuare sau a componentelor în care are loc schimbul de căldură (pentru sistemele de încălzire care folosesc aerul din sistemul de răcire): .....

▼**M1**

9.10.5.2.3. Schiță în secțiune a schimbătorului de căldură sau a componentelor în care are loc schimbul de căldură, în care se indică grosimea peretelui, materialele utilizate și caracteristicile suprafeței: .....

9.10.5.2.4. Trebuie să se furnizeze specificațiile altor componente importante ale sistemului de încălzire, cum ar fi, de exemplu, ventilatorul, legate de modul lor de construire și datele tehnice: .....

9.10.5.3. O scurtă descriere a tipului de vehicul din punctul de vedere al sistemului de încălzire cu combustie și al controlului automat: .....

9.10.5.3.1. Schiță a sistemului de încălzire cu combustie, a sistemului de admisie a aerului, a sistemului de evacuare, a rezervorului de combustibil, a sistemului de alimentare cu combustibil (inclusiv supapele) și a conectoarelor electrice care indică poziția lor în vehicul.

9.10.5.4. Consum electric maxim: …… kW

9.10.6. *Componentele care influențează comportamentul mecanismului de direcție în cazul unui impact*

9.10.6.1. O descriere detaliată, cu fotografii și schițe, a tipului de vehicul din punctul de vedere al structurii, al dimensiunilor, al conductelor și al materialelor din care este construită acea parte a vehiculului care se află în fața comenzii de direcție, inclusiv acele componente concepute pentru a contribui la absorbirea energiei în cazul unui impact cu comanda de direcție: .....

9.10.6.2. Fotografii și/sau schițe ale componentelor vehiculului, altele decât cele descrise la 9.10.6.1, astfel cum sunt identificate de către producător în acord cu serviciul tehnic, care pot influența comportamentul mecanismului de direcție în caz de impact:

9.10.7. *Comportamentul materialelor utilizate la construcția interioară a anumitor categorii de autovehicule atunci când sunt expuse la foc.*

9.10.7.1. Materialul (materialele) utilizat(e) pentru căptușirea plafonului

9.10.7.1.1. Numărul (numerele) de omologare de tip a componentelor, dacă sunt disponibile: .....

9.10.7.1.2. Pentru materialele neomologate

9.10.7.1.2.1. Material(e) de bază/desemnare: ……/… .....

9.10.7.1.2.2. Material compozit/simplu ([1]), numărul de straturi ([1]): .....

9.10.7.1.2.3. Tipul de înveliș ([1]): .....

9.10.7.1.2.4. Grosimea maximă/minimă: ……/…… mm

9.10.7.2. Material(e) utilizat(e) pentru pereții posteriori și laterali

9.10.7.2.1. Numărul (numerele) omologării de tip a componentei (componentelor), dacă este (sunt) cunoscut(e) .....

▼M1

9.10.7.2.2. Pentru materialele neomologate

9.10.7.2.2.1. Material(e) de bază/desemnare: ……/… .....

9.10.7.2.2.2. Material compozit/simplu ([1]), numărul de straturi ([1]): .....

9.10.7.2.2.3. Tipul de înveliş ([1]): .....

9.10.7.2.2.4. Grosimea maximă/minimă: ……/…… mm

9.10.7.3. Material(e) utilizate pentru planşeu

9.10.7.3.1. Numărul (numerele) de omologare de tip a componentelor, dacă sunt disponibile: .....

9.10.7.3.2. Pentru materialele neomologate

9.10.7.3.2.1. Material(e) de bază/desemnare: ……/… .....

9.10.7.3.2.2. Material compozit/simplu ([1]), numărul de straturi ([1]): .....

9.10.7.3.2.3. Tipul de înveliş ([1]): .....

9.10.7.3.2.4. Grosimea maximă/minimă: ……/…… mm

9.10.7.4. Material(e) utilizat(e) pentru capitonarea scaunelor

9.10.7.4.1. Numărul (numerele) de omologare de tip a componentelor, dacă sunt disponibile .....

9.10.7.4.2. Pentru materialele neomologate

9.10.7.4.2.1. Material(e) de bază/desemnare: ……/… .....

9.10.7.4.2.2. Material compozit/simplu ([1]), numărul de straturi ([1]): .....

9.10.7.4.2.3. Tipul de înveliş ([1]): .....

9.10.7.4.2.4. Grosimea maximă/minimă: ……/…… mm

9.10.7.5. Materialul (materialele) utilizate pentru încălzirea ţevilor circuitului de ventilaţie

9.10.7.5.1. Numărul (numerele) de omologare de tip a componentelor, dacă sunt disponibile .....

9.10.7.5.2. Pentru materialele neomologate

9.10.7.5.2.1. Material(e) de bază/desemnare: ……/…..

9.10.7.5.2.2. Material compozit/simplu ([1]), numărul de straturi ([1]): .....

9.10.7.5.2.3. Tipul de înveliş ([1]): .....

9.10.7.5.2.4. Grosimea maximă/minimă: ……/…….mm

9.10.7.6. Material(e) utilizat(e) pentru rafturile de bagaje

9.10.7.6.1. Numărul (numerele) de omologare de tip a componentelor, dacă sunt disponibile .....

9.10.7.6.2. Pentru materialele neomologate

9.10.7.6.2.1. Material(e) de bază/desemnare: ……/… .....

9.10.7.6.2.2. Material compozit/simplu ([1]), numărul de straturi ([1]): .....

9.10.7.6.2.3. Tipul de înveliş ([1]): .....

9.10.7.6.2.4. Grosimea maximă/minimă: ……/…… mm

9.10.7.7. Material(e) utilizat(e) în alte scopuri

9.10.7.7.1. Utilizări prevăzute: .....

▼M1

9.10.7.7.2. Numărul (numerele) de omologare de tip a componentelor, dacă sunt disponibile .....

9.10.7.7.3. Pentru materialele neomologate

9.10.7.7.3.1. Material(e) de bază/desemnare: ……/… .....

9.10.7.7.3.2. Material compozit/simplu ([1]), numărul de straturi ([1]): .....

9.10.7.7.3.3. Tipul de înveliş ([1]): .....

9.10.7.7.3.4. Grosimea maximă/minimă: ……/…… mm

9.10.7.8. Componente omologate ca dispozitive complete (scaune, pereți despărțitori, rafturi pentru bagaje etc.)

9.10.7.8.1. Numărul (numerele) de omologare de tip a componentei (componentelor): .....

9.10.7.8.2. Pentru dispozitivul complet: scaun, perete despărțitor, rafturi pentru bagaje etc. ([1])

9.10.8 *Gaz utilizat pentru refrigerare în sistemul de climatizare:* ....

9.10.8.1 Sistemul de climatizare este proiectat să conțină gaze fluorurate cu efect de seră cu un potențial de încălzire globală mai mare de 150: da/nu ([1])

9.10.8.2. Dacă da, se completează secțiunile următoare

9.10.8.2.1. Schiță şi o scurtă descriere a sistemului de climatizare, cu referința sau numărul de identificare şi materialul din care sunt fabricate componentele predispuse la scurgeri;

9.10.8.2.2. Scurgerile sistemului de climatizare

9.10.8.2.4. Referința sau numărul de identificare şi materialul din care sunt fabricate componentele sistemului şi informații despre încercare (de exemplu, numărul raportului de încercare, numărul omologării etc.):

9.10.8.3. Scurgerile totale în g/an ale întregului sistem: .....

9.11. **Proiecții exterioare**

9.11.1. Dispunerea generală (schițe sau fotografii) care indică poziția proeminențelor exterioare:

9.11.2. Desene şi/sau fotografii, de exemplu, şi dacă este relevant, ale stâlpilor portierei şi ai geamului, ale grilajelor prizelor de aer, ale grilajului radiatorului, ale ştergătoarelor de parbriz, ale canalelor de scurgere a apei de ploaie, ale mânerelor, ale glisierelor, ale voleturilor, ale balamalelor şi încuietorilor portierelor, ale cârligelor, ale inelelor, ale ornamentelor, ale insignelor, ale emblemelor şi ale adânciturilor şi ale oricăror proeminențe exterioare şi părți ale suprafeței exterioare care pot fi considerate de mare importanță (de exemplu echipamentul de iluminare). În cazul în care piesele enumerate în fraza anterioară nu sunt esențiale, acestea pot fi înlocuite, în scopuri de documentare, cu fotografii, însoțite atunci când este nevoie de detalii referitoare la dimensiuni şi/sau de text.

9.11.3 Desene ale părților de pe suprafața externă în conformitate cu punctul 6.9.1 din anexa I la Directiva 74/483/CEE: .....

9.11.4. Desenul barelor de protecție: .....

9.11.5. Desenul liniei planşeului: .....

▼**M1**

9.12. **Centuri de siguranță și alte sisteme de reținere**

9.12.1. Numărul și poziția centurilor de siguranță și ale sistemelor de reținere, precum și ale scaunelor pe care pot fi folosite

(S = partea stângă, D = partea dreaptă, C = centru)

		Marca de omologare CE de tip completă	Variantă, după caz	Dispozitiv de reglare în înălțime a centurii de siguranță (indicați da/nu/opțional)
Primul rând de scaune	S			
	C			
	D			
Al doilea rând de scaune (*)	S			
	C			
	D			

(*) Dacă este necesar, tabelul poate fi extins pentru vehiculele cu mai mult de două rânduri de scaune sau dacă există mai mult de trei scaune pe lățimea vehiculului.

9.12.2. Natura și amplasarea sistemelor suplimentare de reținere (se indică da/nu/facultativ): .....

(S = partea stângă, D = partea dreaptă, C = centru)

		Airbag frontal	Airbag lateral	Dispozitivul de pretensionare a centurii
Primul rând de scaune	S			
	C			
	D			
Al doilea rând de scaune (*)	S			
	C			
	D			

(*) Dacă este necesar, tabelul poate fi extins pentru vehiculele cu mai mult de două rânduri de scaune sau dacă există mai mult de trei scaune pe lățimea vehiculului.

9.12.3. Numărul și poziția ancorelor centurilor de siguranță și dovada respectării Directivei 76/115/CEE (de exemplu, numărul omologării de tip sau raportul de încercare): .....

9.12.4. O scurtă descriere a componentelor electronice (dacă există):

9.13. **Puncte de ancorare a centurilor de siguranță**

9.13.1. Fotografii și/sau desene ale caroseriei care indică poziția și dimensiunile punctelor de ancorare, inclusiv pe cea a punctelor R: .....

▼**M1**

9.13.2. Desene ale punctelor de ancorare a centurii și părți ale structurii vehiculului pe care le putem atașa (cu indicarea naturii materialelor utilizate): .....

9.13.3. Denumirea tipurilor ([u]) de centuri de siguranță autorizate pentru montarea în punctele de ancorare cu care este echipat vehiculul.

		Amplasare punct de ancorare	
		Structură vehicul	Structură scaun
Primul rând de scaune			
Scaun dreapta	Puncte de ancorare inferioare (exterior / interior)		
	Puncte de ancorare superioare		
Scaun central	Puncte de ancorare inferioare (dreapta / stânga)		
	Puncte de ancorare superioare		
Scaun stânga	Puncte de ancorare inferioare (exterior / interior)		
	Puncte de ancorare superioare		
Al doilea rând de scaune (*)			
Scaun dreapta	Puncte de ancorare inferioare (exterior / interior)		
	Puncte de ancorare superioare		
Scaun central	Puncte de ancorare inferioare (dreapta / stânga)		
	Puncte de ancorare superioare		
Scaun stânga	Puncte de ancorare inferioare (exterior / interior)		
	Puncte de ancorare superioare		

(*) Dacă este necesar, tabelul poate fi extins în cazul vehiculelor cu mai mult de două rânduri de scaune sau dacă există mai mult de trei scaune pe lățimea vehiculului.

9.13.4. Descrierea unui tip special de centură de siguranță atunci când un punct de ancorare este amplasat în spătarul scaunului sau când are încorporat un dispozitiv de disipare a energiei: .....

9.14. **Spațiu pentru montarea plăcuțelor de înmatriculare spate (specificați plaja de dimensiuni, după caz; se pot utiliza schițe, după caz)**

9.14.1. Înălțimea de la suprafața drumului, extremitatea superioară: .....

9.14.2. Înălțimea de la suprafața drumului, extremitatea inferioară: .....

▼M1

9.14.3. Distanța de la centrul plăcii la planul longitudinal median al vehiculului: .....

9.14.4. Distanța de la extremitatea stângă a vehiculului: .....

9.14.5. Dimensiunile (lungimea × lățimea): .....

9.14.6. Unghiul planului plăcii față de planul vertical: .....

9.14.7. Unghiul de vizibilitate în plan orizontal: .....

9.15. **Protecție anterioară antiîmpănare**

9.15.0. Prezență: da/nu/incompletă ([1])

9.15.1. Desenul pieselor vehiculului care joacă un rol în sistemul de protecție posterior antiîmpănare, de exemplu schița vehiculului și/sau a șasiului, cu poziția și sistemul de montare a celei mai late axe posterioare, desenul sistemului de montare și sistemul de montare a celei mai late axe posterioare antiîmpănare. Dacă protecția antiîmpănare nu este un dispozitiv special, desenul trebuie să indice clar că dimensiunile impuse sunt respectate: .....

9.15.2. În cazul unui dispozitiv special, descrierea completă și/sau desenul protecției posterioare antiîmpănare (inclusiv al sistemelor de montare și fixare) sau, dacă este omologat ca unitate tehnică separată, numărul omologării de tip: .....

9.16. **Apărători roți**

9.16.1. Descriere succintă a vehiculului din punctul de vedere al apărătorilor: .....

9.16.2. Desene detaliate ale apărătorilor de roți care cuprind poziția acestuia în vehicul, în care se indică dimensiunile specificate în figura 1 din anexa I la Directiva 78/549/CEE, luându-se în considerare combinațiile anvelope/roți extreme: .....

9.17. **Plăcuțe regulamentare**

9.17.1. Fotografii și/sau desene ale amplasării plăcuțelor și inscripțiilor regulamentare și ale numărului de identificare al vehiculului: .....

9.17.2. Fotografii și/sau desene ale plăcuțelor și inscripțiilor regulamentare (de exemplu, cu specificarea dimensiunilor): .....

9.17.3. Fotografii și/sau desene ale numărului de identificare al vehiculului (de exemplu, cu specificarea dimensiunilor): .....

9.17.4. Declarația de conformitate a producătorului cu privire la cerințele punctului 3.1.1.1. din anexa la Directiva 76/114/CEE a Consiliului (JO L 24, 30.1.1976, p. 1)

9.17.4.1. Se explică semnificația caracterelor din a doua secțiune și, după caz, din a treia secțiune, utilizate pentru respectarea cerințelor secțiunii 5.3 din standardul ISO 3779-1983: .....

9.17.4.2. În cazul în care caracterele din a doua secțiune sunt utilizate pentru respectarea cerințelor secțiunii 5.4 din standardul ISO 3779-1983, se indică aceste caractere: .....

▼M1

9.18. **Interferența radio/compatibilitate electromagnetică**

9.18.1. Descrierea și desene/fotografii ale formelor și materialelor constitutive ale părții de caroserie care formează compartimentul motor și partea din habitaclu cea mai apropiată de acesta: .....

9.18.2. Desene sau fotografii ale poziției componentelor metalice din compartimentul motor (de exemplu, instalația de încălzire, roata de rezervă, filtrul de aer, mecanismul de direcție etc.):

9.18.3. Tabelul și desenul echipamentelor de control al interferenței radio: .....

9.18.4. Detalii privind valoarea nominală a rezistențelor de curent continuu și, în cazul cablurilor de aprindere rezistive, detalii privind rezistența lor nominală pe metru: .....

9.19. **Protecție laterală**

9.19.0. Prezență: da/nu/incompletă ([1])

9.19.1. Desenul pieselor vehiculului care joacă un rol în sistemul de protecție laterală, adică desenul vehiculului și/sau a șasiului cu poziția și sistemul de montare a axei (axelor), desenul sistemului de montare și/sau fixare a dispozitivului (dispozitivelor) de protecție laterală. În cazul în care protecția laterală este obținută fără unul sau mai multe dispozitive de protecție laterală, desenul trebuie să indice clar că dimensiunile impuse sunt respectate: .....

9.19.2. În cazul dispozitivelor de protecție laterală, descrierea completă și/sau desenul acestor dispozitive (inclusiv sistemele de montare și fixare) sau numărul (numerele) de omologare de tip a componentei (componentelor): .....

9.20. **Sistem antiîmproșcare**

9.20.0. Prezență: da/nu/incompletă ([1])

9.20.1. Descriere succintă a vehiculului din punctul de vedere al sistemului antiîmproșcare și al componentelor acestuia: .....

9.20.2. Desene detaliate ale sistemului antiîmproșcare care cuprind poziția acestuia în vehicul, în care se indică dimensiunile specificate în anexa III la Directiva 91/226/CEE luându-se în considerare combinațiile pneuri/roți extreme: .....

9.20.3. Numărul (numerele) de omologare de tip al (ale) dispozitivului (dispozitivelor) antiîmproșcare, dacă sunt disponibile: .....

9.21. **Rezistența la impact lateral**

9.21.1. Va fi furnizată o descriere detaliată a vehiculului, cu fotografii și/sau schițe, din punctul de vedere al structurii, dimensiunilor, liniilor și materialelor pereților laterali ai habitaclului (exterior și interior), inclusiv detalii specifice referitoare la sistemul de protecție, după caz: .....

▼M1

9.22.	**Protecție anterioară antiîmpănare**
9.22.0.	Prezență: da/nu/incompletă ([1])
9.22.1.	Desenul pieselor vehiculului care joacă un rol în sistemul de protecție anterior antiîmpănare, adică desenul vehiculului și/sau a șasiului cu desenul sistemului de montare și/sau fixare a protecției anterioare antiîmpănare. Dacă protecția antiîmpănare nu este asigurată cu ajutorul unui dispozitiv special, desenul trebuie să indice clar că dimensiunile impuse sunt respectate: .....
9.22.2.	În cazul unui dispozitiv special, descrierea completă și/sau desenul protecției anterioare antiîmpănare (inclusiv a sistemelor de montare și fixare) sau, dacă este omologată ca o unitate tehnică separată, numărul omologării de tip: .....
9.23.	**Protecția pietonilor**
9.23.1.	Se furnizează o descriere detaliată, cu fotografii și/sau desene, a vehiculului în ceea ce privește structura, dimensiunile, liniile relevante de referință precum și materialele din care este construită partea frontală (exterioară și interioară) a vehiculului.

▼M2

9.24.	**Sisteme de protecție frontală**
9.24.1.	Vedere de ansamblu (desene sau fotografii) indicând poziția și modul de fixare a sistemelor de protecție frontală:
9.24.2.	Desene și/sau fotografii, dacă este cazul, ale grilelor de admisie a aerului, grilei radiatorului, elementelor decorative, insignelor, emblemelor și ale elementelor încastrate, precum și ale oricăror altor proiecții externe și părți ale suprafeței exterioare care pot fi considerate ca fiind esențiale (de exemplu, echipamentul de iluminat). În cazul în care componentele enumerate în prima teză nu sunt esențiale, ele pot fi înlocuite, în scopul documentării, cu fotografii, însoțite, dacă este cazul, de informații privind dimensiunile și/sau de un text:
9.24.3.	Informații complete privind elementele de asamblare necesare și instrucțiuni complete de montaj, inclusiv cerințe privind cuplurile:
9.24.4.	Desen al barelor de protecție:
9.24.5.	Desen al liniei podelei la partea din față a vehiculului:

▼M1

10.	DISPOZITIVE DE ILUMINARE ȘI SEMNALIZARE LUMINOASĂ
10.1.	Tabelul tuturor dispozitivelor: număr, marcă, model, marcă de omologare de tip, intensitate luminoasă maximă a farurilor cu lumină de drum, culoare, martor: .....
10.2.	Desenul poziției dispozitivelor de iluminare și semnalizare luminoasă: .....
10.3.	Pentru fiecare lampă și catadioptru menționat în Directiva 76/756/CEE a Consiliului (JO L 262, 27.9.1976, p. 1) se furnizează următoarele informații (în scris și/sau sub formă de schemă)

▼**M1**

10.3.1. Desen care ilustrează aria suprafeței iluminate: .....

10.3.2. Metoda utilizată pentru definirea suprafeței aparente în conformitate cu punctul 2.10. Regulamentul CEE-ONU nr. 48 (JO L 137, 30.5.2007, p. 1): .....

10.3.3. Axa de referință și centrul de referință: .....

10.3.4. Modul de funcționare a lămpilor escamotabile: .....

10.3.5. Toate datele referitoare la sistemul de montare și cablaj: .....

10.4. Faruri de întâlnire: orientarea normală în conformitate cu punctul 6.2.6.1 din Regulamentul CEE-ONU nr. 48:

10.4.1. Valoarea reglajului inițial: .....

10.4.2. Amplasarea marcajului: .....

10.4.3.	Descriere/schiță ([1]) și tipul de dispozitiv de reglare a înălțimii farurilor (de exemplu automat, manual cu trepte de reglare, manual cu reglare continuă):	Valabil numai pentru vehiculele cu dispozitiv de reglare a înălțimii fascicolului farurilor
10.4.4.	Dispozitiv de comandă:	
10.4.5.	Repere:	
10.4.6.	Marcaje care indică stadiile de încărcare ale vehiculului:	

10.5. O scurtă descriere a componentelor electrice/electronice altele decât lămpile (dacă există): .....

11. LEGĂTURILE DINTRE VEHICULELE TRACTOARE ȘI REMORCI SAU SEMIREMORCI

11.1. Clasa și tipul dispozitivului (dispozitivelor) de cuplare existente sau care urmează a fi montate .....

11.2. Caracteristici D, U, S și V ale dispozitivului (dispozitivelor) de cuplare montate și caracteristicile minime D, U, S și V ale dispozitivului (dispozitivelor) care urmează să fie montate: …….. daN

11.3. Instrucțiuni pentru montarea pe vehicul a tipului de cuplare și fotografii sau desene ale punctelor de fixare de vehicul, stabilite de producător; informații suplimentare, dacă folosirea tipului de cuplare este restricționată la anumite variante sau versiuni ale tipului de vehicul: .....

11.4. Informații privind echiparea cu suporți și socluri speciale de remorcare: .....

11.5. Numărul (numerele) de omologare CE de tip: .....

12. DIVERSE

12.1. Dispozitiv(e) de avertizare sonoră

▼**M1**

12.1.1.	Amplasarea, metoda de fixare, montarea și orientarea dispozitivului(lor), cu specificarea dimensiunilor: .....
12.1.2.	Numărul dispozitivului (dispozitivelor): .....
12.1.3.	Numărul (numerele) omologării (omologărilor) de tip: .....
12.1.4.	Schema circuitului electric/pneumatic ([1]): .....
12.1.5.	Tensiunea sau presiunea nominală: .....
12.1.6.	Schița dispozitivului de montare: .....
12.2.	Dispozitive care împiedică utilizarea neautorizată a vehiculului
12.2.1.	Dispozitiv de protecție
12.2.1.1.	O descriere detaliată a tipului de vehicul din punctul de vedere al dispunerii și al construcției comenzii sau unității pe care acționează dispozitivul de protecție: .....
12.2.1.2.	Schițe ale dispozitivului de protecție și ale sistemului de montare al acestuia: .....
12.2.1.3.	O descriere tehnică a dispozitivului: .....
12.2.1.4.	Precizări referitoare la combinațiile de blocare utilizate: .....
12.2.1.5.	Dispozitiv de imobilizare a vehiculului
12.2.1.5.1.	Numărul (numerele) de omologare de tip, dacă sunt disponibile: .....
12.2.1.5.2.	Pentru dispozitive de imobilizare care nu au fost încă omologate
12.2.1.5.2.1.	O descriere tehnică detaliată a dispozitivului de imobilizare și a măsurilor luate pentru a preveni activarea nedorită a acestuia: .....
12.2.1.5.2.2.	Sistemul (sistemele) asupra căruia (cărora) acționează dispozitivul de imobilizare: .....
12.2.1.5.2.3.	Numărul codurilor interschimbabile efective, după caz: .....
12.2.2.	Sistemul de alarmă (dacă există)
12.2.2.1.	Numărul (numerele) de omologare de tip, dacă sunt disponibile: .....
12.2.2.2.	Pentru sistemele de alarmă care nu au fost încă omologate
12.2.2.2.1.	O descriere detaliată a sistemului de alarmă și a pieselor vehiculului care țin de sistemul de alarmă montat: .....
12.2.2.2.2.	O listă a principalelor componente ale sistemului de alarmă: .....
12.2.3.	O descriere succintă a componentelor electronice (dacă există): .....
12.3.	Dispozitiv(e) de remorcare
12.3.1.	Față: Cârlig/ocheț/altul ([1])
12.3.2.	Spate: Cârlig/ocheț/altul/niciunul ([1])
12.3.3.	Desenul sau fotografia șasiului/suprafeței caroseriei, care să ilustreze poziția, construcția și sistemul de montare a dispozitivului (dispozitivelor) de remorcare: .....

▼**M1**

12.4. Detalii despre orice dispozitive care nu țin de motor și care sunt concepute pentru a influența consumul de combustibil (dacă nu sunt incluse la alte rubrici): .....

12.5. Detalii despre orice dispozitive care nu țin de motor și care sunt concepute pentru reducerea zgomotului (dacă nu sunt incluse la alte rubrici): .....

12.6. Limitatoare de viteză

12.6.1. Producător(i): .....

12.6.2. Tip(uri): .....

12.6.3. Numărul (numerele) de omologare de tip, dacă sunt disponibile: .....

12.6.4. Viteza sau plaja de viteze la care trebuie să fie reglat limitatorul de viteză: …….. km/h

12.7. Tabel referitor la montarea și utilizarea transmițătoarelor de frecvențe radio în vehicule, după caz: .....

Benzile de frecvențe (Hz)	Puterea maximă la ieșire (W)	Poziția antenei pentru vehicule, condiții specifice de montare și/sau utilizare

Solicitantul omologării de tip trebuie să furnizeze de asemenea, după caz:

Apendicele 1

O listă în care se indică marca și tipul tuturor componentelor electrice și/sau electronice prevăzute de Directiva 72/245/CEE a Comisiei (JO L 152, 6.7.1972, p. 15).

Apendicele 2

Scheme sau desene ale dispunerii generale a componentelor electrice și/sau electronice prevăzute de Directiva 72/245/CE și ale dispunerii generală a cablajului.

Apendicele 3

Descriere a vehiculului ales pentru a reprezenta tipul

Tip de caroserie:

Cu volanul pe partea dreaptă sau pe partea stângă ([1])

Ampatament:

Apendicele 4

Raportul sau rapoartele de încercare relevante furnizate de producător sau de laboratoare omologate/acreditate, în scopul redactării certificatului de omologare de tip.

12.7.1. Vehicul echipat cu sistem radar cu rază scurtă de acțiune în banda de frecvențe de 24 GHz: Da/Nu ([1])

13. DISPOZIȚII SPECIALE PENTRU AUTOBUZE ȘI AUTOCARE

13.1. Clasa vehiculului: clasa I/clasa II/clasa III/clasa A/clasa B ([1])

▼M1

13.1.1. Numărul omologării de tip a caroseriei omologate ca unitate tehnică separată: .....

13.1.2. Tipuri de șasiu pe care se poate monta caroseria omologată [producător(i) și tipuri de vehicul incomplet]: .....

13.2. **Suprafața pentru pasageri (m^2)**

13.2.1. Total (S_0): .....

13.2.2. Puntea superioară (S_{0a}) ([1]): .....

13.2.3. Puntea inferioară (S_{0b}) ([1]): .....

13.2.4. Pentru pasageri în picioare (S_1): .....

13.3. **Număr de locuri (așezate și în picioare)**

13.3.1. Total (N): .....

13.3.2. Puntea superioară (N_a) ([1]): .....

13.3.3. Puntea inferioară (N_b) ([1]): .....

13.4. **Număr de locuri așezate**

13.4.1. Total (A): .....

13.4.2. Puntea superioară (A_a) ([1]): .....

13.4.3. Puntea inferioară (A_b) ([1]): .....

13.4.4. Numărul pozițiilor scaunelor rulante pentru vehiculele din categoriile M_2 și M_3: .....

13.5. **Numărul de uși de serviciu:** .....

13.6. **Numărul de ieșiri de urgență** (uși, geamuri, trape de evacuare, scări interioare și scări parțiale): .....

13.6.1. Total: .....

13.6.2. Puntea superioară ([1]): .....

13.6.3. Puntea inferioară ([1]): .....

13.7. **Volumul compartimentului pentru bagaje (m^3):** .....

13.8. **Zona de pe pavilion destinată transportului de bagaje (m^2):** .....

13.9. **Dispozitive tehnice care facilitează accesul la vehicule** (de exemplu, rampa, platforma elevatoare, sistemul de coborâre a suspensiei), dacă sunt montate: .....

13.10. **Rezistența suprastructurii**

13.10.1. Numărul omologării de tip, dacă există: .....

13.10.2. Pentru suprastructuri care nu au fost încă omologate

13.10.2.1. O descriere detaliată a suprastructurii tipului de vehicul, inclusiv dimensiunile acesteia, configurația și materialele din care este construit și sistemul de fixare pe orice cadru de șasiu: .....

13.10.2.2. Desene ale vehiculului și piesele interioare care influențează rezistența suprastructurii sau spațiul de supraviețuire: .....

13.10.2.3. Poziția centrului de greutate al vehiculului în sensul de mers în plan longitudinal, transversal și vertical: .....

▼M1

13.10.2.4. Distanța maximă între liniile mediane ale scaunelor exterioare ale pasagerilor: .....

13.11. **Punctele din Directiva 2001/85/CE a Parlamentului European și a Consiliului (JO L 42, 13.2.2002, p. 1) care trebuie respectate și demonstrate pentru această unitate tehnică:** .....

▼M15

13.12. **Desen cu dimensiuni prezentând dispunerea interioară a pozițiilor așezate, precum și a spațiilor pentru pasageri în picioare, pentru pasageri în scaun rulant, pentru compartimente de bagaje, inclusiv, dacă este cazul, pentru suporturi de schiuri.**

▼M1

14. DISPOZIȚII SPECIALE PENTRU VEHICULELE DESTINATE TRANSPORTULUI DE MATERIALE PERICULOASE

14.1. **Echipamente electrice în conformitate cu Directiva 94/55/CE (JO L 319, 12.12.1994, p. 1)**

14.1.1. Protecție împotriva supraîncălzirii conductoarelor: .....

14.1.2. Tipul de disjunctor: .....

14.1.3. Tipul și funcționarea întrerupătorului principal al bateriei: ....

14.1.4. Descrierea și amplasarea barierei de siguranță pentru tahograf: .....

14.1.5. Descrierea instalațiilor aflate în permanență sub tensiune. Indicați norma europeană aplicabilă: .....

14.1.6. Construcția și protecția instalației electrice situate în partea din spate a cabinei conducătorului: .....

14.2. **Prevenirea riscurilor de incendiu**

14.2.1. Tipul de material greu inflamabil din cabina conducătorului: .....

14.2.2. Tipul de scut termic din spatele cabinei conducătorului (dacă este cazul): .....

14.2.3. Poziția motorului și sistemul său de protecție termică: .....

14.2.4. Poziția sistemului de evacuare și protecția termică a acestuia: .....

14.2.5. Tipul și concepția sistemului de protecție termică al sistemului de frânare de durată: .....

14.2.6. Tipul, concepția și poziția sistemului de încălzire prin combustie: .....

14.3. **Cerințe speciale pentru caroserie, dacă există, în conformitate cu Directiva 94/55/CE**

14.3.1. Descrierea măsurilor luate pentru respectarea cerințelor care se aplică vehiculelor de tipul EX/II și de tipul EX/III: .....

14.3.2. În cazul vehiculelor de tipul EX/III, rezistența la căldura venită din exterior: .....

15. REUTILIZARE, RECICLARE ȘI RECUPERARE

15.1. Versiunea căreia îi aparține vehiculul de referință: .....

▼M1

15.2. Masa vehiculului de referință cu caroserie sau masa șasiului cu cabină, fără caroserie și/sau dispozitiv de cuplare, în cazul în care producătorul nu asamblează caroseria și/sau dispozitivul de cuplare (inclusiv lichide, scule, roată de rezervă, dacă există), fără conducător auto: .....

15.3. Masa materialelor din care este construit vehiculul de referință: .....

15.3.1. Masa materialului luat în considerare în etapa de tratare prealabilă ([v]): .....

15.3.2. Masa materialului luat în considerare în etapa de demontare ([v]): .....

15.3.3. Masa materialului luat în considerare în etapa de tratare a reziduurilor nemetalice, considerat reciclabil ([v]): .....

15.3.4. Masa materialului luat în considerare în etapa de tratare a reziduurilor nemetalice, considerat cu potențial de recuperare energetică ([v]): .....

15.3.5. Repartizarea materialelor ([v]): .....

15.3.6. Masa totală a materialelor care sunt reutilizabile și/sau reciclabile: .....

15.3.7. Masa totală a materialelor care sunt reutilizabile și/sau recuperabile: .....

15.4. **Niveluri**

15.4.1. Nivelul potențialului de reciclare „R_{cyc} (%)”: .....

15.4.2. Nivelul potențialului de recuperare „R_{cov} (%)”: .....

16. ACCESUL LA INFORMAȚIILE REFERITOARE LA REPARAREA ȘI ÎNTREȚINEREA VEHICULELOR

16.1. Adresa principalului site de Internet pentru accesul la informații referitoare la repararea și întreținerea vehiculelor: .....

16.1.1. Data de la care informațiile sunt disponibile (cel mult 6 luni de la data omologării de tip): .....

16.2. Clauze și condiții de acces pe pagina de Internet: .....

16.3. Formatul informațiilor referitoare la repararea și întreținerea vehiculelor care pot fi accesate pe pagina de Internet: .....

Note explicative

([1]) Se șterge ce nu este valabil (există cazuri în care nu trebuie să se șteargă nimic atunci când există mai multe variante posibile).

([2]) Specificați toleranța.

([3]) Completați aici valorile superioare și inferioare pentru fiecare variantă.

([4]) Numai în scopul definirii vehiculelor de teren.

([5]) Vehiculele care pot fi alimentate atât cu benzină, cât și cu combustibil gazos, care însă sunt dotate cu sistem pe benzină numai pentru situații de urgență sau pentru demarare și al căror rezervor de benzină nu are capacitatea mai mare de 15 litri, pentru încercare sunt considerate vehicule care funcționează doar cu combustibil gazos.

([6]) Echipamentele opționale care afectează dimensiunile vehiculului trebuie specificate.

([7]) JO L 353, 21.12.2012, p. 31.

▼M1

([a]) Pentru fiecare componentă omologată, descrierea poate fi înlocuită de o referire la acea omologare. În același mod, o componentă nu trebuie descrisă dacă construcția sa reiese în mod clar din diagramele sau schițele anexate formularului. Pentru fiecare rubrică la care se anexează desene sau fotografii, se numerotează documentele anexate corespunzătoare.

([b]) Dacă mijloacele de identificare conțin caractere care nu sunt relevante pentru descrierea vehiculului, a tipurilor de componente sau a unităților tehnice separate care fac obiectul acestui document informativ, aceste caractere sunt reprezentate în documentație de către simbolul «?» (de exemplu ABC??123??).

([c]) Clasificat în conformitate cu definițiile stabilite în partea A a anexei II.

([d]) Denumirea în conformitate cu EN 10027-1: 2005. În cazul în care este imposibil, se furnizează următoarele informați:
— descrierea materialului;
— punctul de cedare;
— rezistența la rupere;
— alungirea (în procente);
— duritatea Brinell.

([e]) «Comandă avansată» în sensul definiției de la punctul 2.7 din anexa I la Directiva 74/297/CEE a Consiliului (JO L 165, 20.6.1974, p. 16).

([f]) În cazul unui model cu o cabină normală și în cazul altuia cu o cabină cu cușetă, trebuie declarate ambele greutăți și ambele dimensiuni.

([g]) Standard ISO 612: 1978 – Road vehicles – Dimensions of motor vehicles and towed vehicles – terms and definitions. [Standard ISO 612 – 1978: Vehicule rutiere – Dimensiunile autovehiculelor și ale vehiculelor tractate – termeni și definiții]

([g1]) Autovehicul și remorcă cu proțap: termenul nr. 6.4.1.
Semiremorcă și remorcă cu axă centrală: termenul nr. 6.4.2.
Notă:
În cazul unei remorci cu axă centrală, axa atelajului este considerată ca fiind axa situată cel mai în față.

([g2]) Termenul nr. 6.19.2.

([g3]) Termenul nr. 6.20.

([g4]) Termenul nr. 6.5.

([g5]) Termenul nr. 6.1 și pentru alte vehicule decât cele din categoria M_1: punctul 2.4.1. din anexa I la Directiva 97/27/CE a Parlamentului European și a Consiliului (JO L 233, 25.8.1997, p. 1).
În cazul remorcilor, lungimile se specifică în conformitate cu indicațiile de la termenul nr. 6.1.2. din standardul ISO 612-1978.

([g6]) Termenul nr. 6.17.

([g7]) Termenul nr. 6.2 și pentru alte vehicule decât cele din categoria M_1: punctul 2.4.2 din anexa I la Directiva 97/27/CE.

([g8]) Termenul nr. 6.3 și pentru alte vehicule decât cele din categoria M_1: punctul 2.4.3 din anexa I la Directiva 97/27/CE.

([g9]) Termenul nr. 6.6.

([g10]) Termenul nr. 6.10.

([g11]) Termenul nr. 6.7.

([g12]) Termenul nr. 6.11.

([g13]) Termenul nr. 6.18.1.

([g14]) Termenul nr. 6.9.

([h]) Masa conducătorului auto este evaluată la 75 kg.
Sistemele care conțin lichide (cu excepția celor destinate apelor uzate care trebuie să rămână goale) sunt umplute la 100 % din capacitatea specificată de producător.
Informațiile menționate la punctele 2.6 litera (b) și 2.6.1 litera (b) nu este necesar să fie furnizate pentru categoriile de vehicule N_2, N_3, M_2, M_3, O_3,și O_4.

([i]) Pentru remorci sau semiremorci și pentru vehiculele cu remorcă sau semiremorcă care exercită o presiune verticală semnificativă asupra dispozitivului de cuplare sau asupra atelajului, această valoare, divizată de intensitatea normală a greutății, este adăugată la masa maximă tehnic admisibilă.

▼**M1**

(j) «Consola de cuplare» este distanța orizontală dintre punctul de cuplare al remorcii cu axă centrală și linia mediană a axei (axelor) spate.

(k) În cazul unui vehicul care poate funcționa fie cu benzină, cu motorină etc., fie în combinație cu alt combustibil, aceste rubrici se completează de câte ori este necesar. În cazul motoarelor și al sistemelor neconvenționale, producătorul trebuie să furnizeze informații echivalente.

(l) Această cifră se rotunjește la zecime de milimetru.

(m) Această valoare se calculează (π = 3,1416) și se rotunjește la cm^3.

(n) Stabilită în conformitate cu cerințele Directivei 80/1269/CEE a Consiliului (JO L 375, 31.12.1980, p. 46).

(o) Stabilită în conformitate cu cerințele Directivei 80/1268/CEE a Consiliului (JO L 375, 31.12.1980, p. 36).

(p) Detaliile specificate trebuie prezentate pentru oricare variantă propusă.

(q) Pentru remorci, viteza maximă admisă de producător.

(r) Pentru pneurile din categoria Z destinate vehiculelor cu viteză maximă mai mare de 300 km/h se indică informații echivalente.

(s) Se menționează numărul de locuri așezate atunci când vehiculul este în mișcare. În cazul unei dispuneri modulare, se poate specifica un interval.

(t) „Punctul R“ sau „punctul de referință pentru locurile așezat“ este un punct definit de producătorul vehiculului pentru fiecare scaun și stabilit în raport cu sistemul de referință tridimensional în conformitate cu specificațiile din anexa III la Directiva 77/649/CEE a Consiliului (JO L 267, 19.10.1977, p. 1).

(u) Pentru simbolurile și mărcile care se utilizează, a se vedea anexa III punctele 1.1.3 și 1.1.4 din Directiva 77/541/CEE a Consiliului (JO L 220, 29.8.1977, p. 95). În cazul centurilor de tip S, specificați natura tipului (tipurilor).

(v) Acești termeni sunt clasificați în standardul ISO 22628: 2002 – Road vehicles – recyclability and recoverability – calculation method (Vehicule rutiere – potențial de reciclare și recuperare – metodă de calcul).

▼**M12**

ANEXA II

DEFINIȚII GENERALE, CRITERII PENTRU CLASIFICAREA VEHICULELOR, TIPURI DE VEHICULE ȘI TIPURI DE CAROSERIE

PARTEA INTRODUCTIVĂ

Definiții și dispoziții generale

1. **Definiții**

1.1. „Loc așezat” înseamnă orice amplasament care poate să primească o persoană în poziția șezând care este cel puțin la fel de mare ca:

(a) manechinul unui bărbat având percentila 50, în cazul conducătorului auto;

(b) manechinul unei femei adulte având percentila 5, în toate celelalte cazuri.

1.2. „Scaun” înseamnă o structură completă cu tapițerie, care poate să fie integrată sau nu în structura vehiculului, destinată să primească o persoană în poziția șezând.

1.2.1. Termenul de „scaun” înseamnă atât un scaun individual, cât și o banchetă.

1.2.2. Scaunele rabatabile și amovibile sunt incluse în această definiție.

1.3. „Mărfuri” înseamnă, în primul rând, orice lucru transportabil.

Termenul de „mărfuri” cuprinde produse în vrac, produse fabricate, lichide, animale vii, recolte și încărcături indivizibile.

1.4. „Masa maximă” înseamnă „masa maximă tehnic admisibilă”, astfel cum s-a specificat la punctul 2.8 din anexa I.

2. **Dispoziții generale**

2.1. Numărul de locuri așezate

2.1.1. Cerințele privind numărul de locuri așezate se aplică scaunelor concepute pentru a fi utilizate când vehiculul rulează pe drum.

2.1.2. Nu se aplică scaunelor care sunt concepute pentru a fi utilizate când vehiculul este în staționare și care sunt identificate într-un mod ușor de înțeles de către utilizatori, fie prin intermediul unei pictograme, fie printr-un semn care să conțină un text corespunzător.

2.1.3. Următoarele cerințe se aplică pentru calcularea locurilor așezate:

(a) fiecare scaun individual se calculează ca și un loc așezat;

(b) în cazul unei banchete, orice spațiu care are lățimea de cel puțin 400 mm măsurată la nivelul pernei scaunului se calculează ca și un loc așezat.

Această condiție nu îl împiedică pe producător să utilizeze dispozițiile generale menționate la punctul 1.1;

(c) cu toate acestea, un spațiu astfel cum este menționat la litera (b) nu se calculează ca și un loc așezat atunci când:

(i) bancheta include elemente care împiedică manechinul să fie așezat în mod natural – de exemplu: prezența unei console fixe, a unei zone fără tapițerie sau a unei tapițerii interioare care întrerupe suprafața nominală a scaunului;

▼**M12**

(ii) forma podelei care se află chiar în fața unui presupus loc așezat (de exemplu, prezența unui tunel) împiedică ca picioarele manechinului să se poziționeze în mod natural.

2.1.4. În ceea ce privește vehiculele care fac obiectul Directivei 2001/85/CE a Parlamentului European și a Consiliului din 20 noiembrie 2001 privind dispozițiile speciale aplicabile vehiculelor destinate transportului de pasageri care au mai mult de opt locuri așezate în plus față de locul conducătorului auto și de modificare a Directivelor 70/156/CEE și 97/27/CE ([1]), dimensiunea menționată la punctul 2.1.3 litera (b) se aliniază la spațiul minim necesar pentru o persoană în funcție de diversele clase de vehicule.

2.1.5. Atunci când un vehicul dispune de ancoraje pentru un scaun amovibil, acesta este luat în considerare la determinarea numărului de locuri așezate.

2.1.6. O zonă destinată unui scaun rulant ocupat este considerată ca fiind un loc așezat.

2.1.6.1. Prezenta dispoziție nu aduce atingere cerințelor de la punctele 3.6.1 și 3.7 din anexa VII la Directiva 2001/85/CE.

2.2. Masă maximă

2.2.1. În cazul unui autotractor pentru semiremorcă, masa maximă care se ia în considerare pentru clasificarea vehiculului include masa maximă a semiremorcii suportate de dispozitivul de cuplare tip șa.

2.2.2. În cazul unui autovehicul care poate să tracteze o remorcă cu axă centrală sau o remorcă cu proțap rigid, masa maximă care se ia în considerare pentru clasificarea autovehiculului include masa maximă transferată vehiculului tractor de cuplare.

2.2.3. În cazul unei semiremorci, al unei remorci cu axă centrală sau al unei remorci cu proțap rigid, masa maximă care se ia în considerare pentru clasificarea vehiculului corespunde masei maxime transmisă la sol de către roțile unei axe sau grup de axe când este cuplată la vehiculul tractor.

2.2.4. În cazul unui dispozitiv de tractare tip „dolly”, masa maximă care se ia în considerare pentru clasificarea vehiculului include masa maximă a semiremorcii suportate de dispozitivul de cuplare tip șa.

2.3. Echipamente speciale

2.3.1. Vehiculele care sunt echipate în principal cu echipamente fixe, cum ar fi mașini sau aparate, sunt considerate ca aparținând categoriei N sau O.

2.4. Unități

2.4.1. Cu excepția cazului în care se menționează altfel, orice unitate de măsură și simbol asociat sunt conforme cu dispozițiile Directivei 80/181/CEE a Consiliului ([2]).

3. **Clasificarea în categorii de vehicule**

3.1. Producătorul este responsabil pentru clasificarea unui tip de vehicul într-o categorie specifică.

În acest scop, se respectă toate criteriile relevante descrise în prezenta anexă.

3.2. Autoritatea de omologare poate solicita de la producător informații suplimentare corespunzătoare în scopul de a demonstra că un tip de vehicul trebuie să fie clasificat ca vehicul cu destinație specială în grupul special („cod SG”).

([1]) JO L 42, 13.2.2002, p. 1.
([2]) JO L 39, 15.2.1980, p. 40.

▼**M12**

PARTEA A

Criterii pentru clasificarea vehiculelor

1. **Categorii de vehicule**

În sensul omologării de tip europene și naționale, precum și al omologării individuale, vehiculele se împart în categorii în conformitate cu următoarea clasificare:

(Se înțelege că omologarea se poate acorda numai pentru categoriile menționate la punctele 1.1.1-1.1.3, 1.2.1-1.2.3 și 1.3.1-1.3.4.)

1.1.	Categoria M	Autovehicule concepute și construite în principal pentru transportul persoanelor și al bagajelor acestora.
1.1.1.	Categoria M_1	Vehicule din categoria M, având cel mult opt locuri așezate în plus față de locul așezat al conducătorului auto. Vehiculele care aparțin categoriei M_1 nu au spațiu pentru pasageri în picioare. Numărul locurilor așezate poate fi limitat la unul singur (de exemplu, locul așezat al conducătorului auto).
1.1.2.	Categoria M_2	Vehicule din categoria M, având mai mult de opt locuri așezate în plus față de locul așezat al conducătorului auto și care au o masă maximă care nu depășește 5 tone. Vehiculele care aparțin categoriei M_2 pot avea spațiu pentru pasageri în picioare în plus față de locurile așezate.
1.1.3.	Categoria M_3	Vehicule din categoria M, având mai mult de opt locuri așezate în plus față de locul așezat al conducătorului auto și care au o masă maximă care depășește 5 tone. Vehiculele care aparțin categoriei M_3 pot avea spațiu pentru pasageri în picioare.
1.2.	Categoria N	Autovehicule concepute și construite în principal pentru transportul mărfurilor.
1.2.1.	Categoria N_1	Vehicule din categoria N având o masă maximă care nu depășește 3,5 tone.
1.2.2.	Categoria N_2	Vehicule din categoria N având o masă maximă care depășește 3,5 tone, dar care nu depășește12 tone.
1.2.3.	Categoria N_3	Vehicule din categoria N având o masă maximă care depășește 12 tone.
1.3.	Categoria O	Remorci concepute și construite pentru transportul mărfurilor sau al persoanelor, precum și pentru cazarea persoanelor.
1.3.1.	Categoria O_1	Vehicule din categoria O având o masă maximă care nu depășește 0,75 tone.
1.3.2.	Categoria O_2	Vehicule din categoria O având o masă maximă care depășește 0,75 tone, dar care nu depășește 3,5 tone.

▼**M12**

1.3.3. Categoria O_3 Vehicule din categoria O având o masă maximă care depășește 3,5 tone, dar care nu depășește 10 tone.

1.3.4. Categoria O_4 Vehicule din categoria O având o masă maximă care depășește 10 tone.

2. **Subcategorii de vehicule**

2.1. Vehicule de teren

„Vehicul de teren” înseamnă un vehicul care aparține fie categoriei M, fie categoriei N, având caracteristici tehnice specifice care permit utilizarea acestuia în afara drumurilor normale.

Pentru aceste categorii de vehicule, se adaugă litera „G” ca sufix la litera și numărul de identificare a categoriei de vehicul.

Criteriile pentru clasificarea vehiculelor în subcategoria vehiculelor de teren se specifică în secțiunea 4 din partea A a prezentei anexe.

2.2. Vehicule cu destinație specială

2.2.1. „Vehicul cu destinație specială” înseamnă un vehicul din categoria M, N sau O având caracteristici tehnice specifice în scopul de a îndeplini o funcție care necesită adaptări și/sau echipamente speciale.

Pentru vehiculele incomplete care sunt destinate a fi clasificate în subcategoria vehiculelor cu destinație specială, se adaugă litera „S” ca sufix la litera și numărul de identificare a categoriei de vehicul.

Diversele tipuri de vehicule cu destinație specială sunt definite și enumerate în secțiunea 5.

2.3. Vehicule de teren cu destinație specială

2.3.1. „Vehicul de teren cu destinație specială” înseamnă un vehicul care aparține fie categoriei M, fie categoriei N, având caracteristicile tehnice specifice menționate la punctele 2.1 și 2.2.

Pentru aceste categorii de vehicule, se adaugă litera „G” ca sufix la litera și numărul de identificare a categoriei de vehicul.

În plus, pentru vehiculele incomplete care sunt destinate a fi clasificate în subcategoria vehiculelor cu destinație specială, se adaugă litera „S” ca sufix secundar.

3. **Criterii pentru clasificarea vehiculelor în categoria N**

3.1. Clasificarea unui tip de vehicul în categoria N se bazează pe caracteristicile tehnice ale vehiculului, astfel cum au fost menționate la punctele 3.2-3.6.

3.2. În principiu, compartimentul (compartimentele) unde se găsesc toate locurile așezate este (sunt) complet separat(e) de suprafața pentru încărcătură.

3.3. Prin derogare de la cerințele prevăzute la punctul 3.2, se pot transporta persoane și mărfuri în același compartiment cu condiția ca suprafața pentru încărcătură să fie echipată cu dispozitive de protecție concepute să protejeze persoanele transportate împotriva deplasării încărcăturii în timpul condusului, inclusiv în caz de frânare bruscă și de viraje.

3.4. Dispozitivele de asigurare a mărfurilor – dispozitive de fixare – destinate să protejeze încărcătura astfel cum se prevede la punctul 3.3, precum și sistemele despărțitoare destinate vehiculelor de cel mult 7,5 tone sunt concepute în conformitate cu dispozițiile din secțiunile 3 și 4 ale standardului ISO 27956:2009 „Vehicule rutiere – Protecția încărcăturii în autoutilitare – Cerințe și metode de testare”.

▼**M12**

3.4.1. Cerințele menționate la punctul 3.4 pot fi verificate în baza unei declarații de conformitate furnizată de producător.

3.4.2. Ca alternativă la cerințele de la punctul 3.4, producătorul poate demonstra, spre satisfacția autorității de omologare, că dispozitivele de asigurare a mărfurilor montate demonstrează un nivel de protecție echivalent cu cel prevăzut în standardul menționat.

3.5. Numărul locurilor așezate, exclusiv cel al conducătorului auto, este de cel mult:

(a) 6, în cazul vehiculelor din categoria N_1;

(b) 8, în cazul vehiculelor din categoria N_2 sau N_3.

3.6. Vehiculele trebuie să prezinte o capacitate de transport a mărfurilor egală sau mai mare decât capacitatea de transport a persoanelor exprimată în kg.

3.6.1. În acest scop, următoarele ecuații trebuie satisfăcute în toate configurațiile, în special când sunt ocupate toate locurile așezate:

(a) când $N = 0$:

$P - M \geq 100$ kg;

(b) când $0 < N \leq 2$:

$P - (M + N \times 68) \geq 150$ kg;

(c) când $N > 2$:

$P - (M + N \times 68) \geq N \times 68$;

unde literele au următoarea semnificație:

„P” este masa maximă tehnic admisibilă a vehiculului;

„M” este masa proprie;

„N” este numărul locurilor așezate, exclusiv cel al conducătorului auto.

3.6.2. Masa echipamentului care se montează pe vehicul în scopul de a transporta mărfuri (de exemplu, rezervor, caroserie etc.), de a manevra mărfuri (de exemplu, macara, elevator etc.) și de a proteja mărfuri (de exemplu, dispozitive de asigurare a încărcăturii) este inclusă în M.

Masa echipamentului care nu este utilizat în scopurile menționate anterior (cum ar fi un compresor, un cric, un generator de energie electrică, un echipament de radiodifuziune etc.) nu este inclusă în M în scopul aplicării formulelor de mai sus.

3.7. Cerințele menționate la punctele 3.2-3.6 trebuie îndeplinite pentru toate variantele și versiunile din cadrul tipului de vehicul.

3.8. Criterii pentru clasificarea vehiculelor în categoria N_1.

3.8.1. Un vehicul este clasificat în categoria N_1 când sunt îndeplinite toate criteriile aplicabile.

În cazul în care nu sunt îndeplinite unul sau mai multe criterii, vehicul este clasificat în categoria M_1.

3.8.2. În plus față de criteriile generale menționate la punctele 3.2-3.6, criteriile specificate la punctele 3.8.2.1-3.8.2.3.5 trebuie îndeplinite pentru clasificarea vehiculelor pentru care compartimentul unde este poziționat conducătorul auto și încărcătura sunt în cadrul unei singure unități (de exemplu, caroseria „BB”).

▼**M12**

3.8.2.1. Faptul că un perete sau un sistem despărțitor, complet sau parțial, este montat între un rând de scaune și zona de încărcare nu elimină obligația de a îndeplini criteriile solicitate.

3.8.2.2. Criteriile sunt următoarele:

(a) încărcarea mărfurilor trebuie să fie posibilă printr-o ușă-spate, un hayon sau o ușă laterală concepută și construită în scopul respectiv;

(b) în cazul unei uși-spate sau al unui hayon, deschiderea pentru încărcare trebuie să îndeplinească următoarele cerințe:

(i) în cazul în care vehiculul este echipat numai cu un rând de scaune sau numai cu scaunul pentru conducătorul auto, înălțimea minimă a deschiderii pentru încărcare este de cel puțin 600 mm;

(ii) în cazul în care vehiculul este echipat cu două sau mai multe rânduri de scaune, înălțimea minimă a deschiderii pentru încărcare este de cel puțin 800 mm și prezintă o suprafață de cel puțin 12 800 cm^2;

(c) zona de încărcare trebuie să îndeplinească următoarele condiții:

„zonă de încărcare” înseamnă partea vehiculului situată în spatele rândului (rândurilor) de scaune sau în spatele scaunului conducătorului auto atunci când vehiculul este echipat numai cu un scaun al conducătorului auto;

(i) suprafața de încărcare a zonei de încărcare este, în general, plată;

(ii) în cazul în care vehiculul este echipat numai cu un rând de scaune sau cu un scaun, lungimea minimă a zonei de încărcare este de cel puțin 40 % din ampatament;

(iii) în cazul în care vehiculul este echipat cu două sau mai multe rânduri de scaune, lungimea minimă a zonei de încărcare este de cel puțin 30 % din ampatament.

În cazul în care scaunele ultimului rând de scaune pot fi îndepărtate cu ușurință din vehicul fără a se utiliza instrumente speciale, cerințele privind lungimea zonei de încărcare trebuie îndeplinite cu toate scaunele instalate în vehicul;

(iv) cerințele privind lungimea zonei de încărcare trebuie îndeplinite atunci când scaunele primului sau ultimului rând, după caz, sunt verticale în poziția lor normală de utilizare de către ocupanții vehiculului.

3.8.2.3. Condiții specifice pentru măsurare

3.8.2.3.1. Definiții

(a) „Înălțimea deschiderii pentru încărcare” înseamnă distanța verticală între două planuri orizontale tangente respectiv la cel mai ridicat punct al părții inferioare a ușii și cel mai jos punct al părții superioare a ușii.

(b) „Suprafața deschiderii pentru încărcare” înseamnă cea mai mare suprafață a proiecției ortogonale pe un plan vertical, perpendicular pe axa centrală a vehiculului, a deschiderii maxime permise atunci când ușa-spate (ușile-spate) sau hayonul este (sunt) larg deschisă (deschise) (deschis).

(c) „Ampatament”, în sensul aplicării formulelor de la punctele 3.8.2.2 și 3.8.3.1, înseamnă distanța dintre:

(i) linia mediană a axei din față și linia mediană a celei de-a doua axe, în cazul unui vehicul cu două axe; sau

▼**M12**

(ii) linia mediană a axei din față și linia mediană a unei axe virtuale situată la aceeași distanță de a doua și a treia axă, în cazul unui vehicul cu trei axe.

3.8.2.3.2. Reglarea scaunului

(a) Scaunele se reglează în pozițiile lor posterioare extreme.

(b) Spătarul scaunului, dacă este reglabil, se reglează astfel încât să se poată monta dispozitivul tridimensional la punctul H, la un unghi de înclinare al trunchiului de 25 de grade.

(c) Spătarul scaunului, dacă nu este reglabil, trebuie să fie în poziția stabilită de producătorul vehiculului.

(d) Dacă scaunul se poate ajusta în înălțime, se ajustează în poziția cea mai joasă.

3.8.2.3.3. Condiții privind vehiculul

(a) Vehiculul trebuie să fie în condiții de încărcare corespunzătoare masei sale maxime.

(b) Roțile vehiculului sunt orientate spre înainte.

3.8.2.3.4. Cerințele de la punctul 3.8.2.3.2 nu se aplică atunci când vehiculul este echipat cu un perete sau un dispozitiv despărțitor.

3.8.2.3.5. Măsurarea lungimii zonei de încărcare

(a) Atunci când vehiculul nu este echipat cu un dispozitiv sau un perete despărțitor, lungimea se măsoară de la un plan vertical tangent la punctul posterior extern al părții superioare a spătarului scaunului la panoul posterior intern sau la ușă sau la hayon, în poziție închisă.

(b) Atunci când vehiculul este echipat cu un dispozitiv sau un perete despărțitor, lungimea se măsoară de la un plan vertical tangent la punctul posterior extern al peretelui despărțitor sau al zidului la panoul posterior interior sau la ușă sau la hayon, după caz, în poziție închisă.

(c) Cerințele privind lungimea trebuie îndeplinite cel puțin de-a lungul unei linii orizontale situate în planul vertical longitudinal care trece prin axa centrală a vehiculului, la nivelului podelii de încărcare.

3.8.3. În plus față de criteriile generale menționate la punctele 3.2-3.6, criteriile specificate la punctele 3.8.3.1-3.8.3.4 trebuie îndeplinite pentru clasificarea vehiculelor pentru care compartimentul unde este poziționat conducătorul auto și încărcătura nu sunt în cadrul unei singure unități (de exemplu, caroseria „BE”).

3.8.3.1. Atunci când vehiculul este echipat cu o caroserie închisă, trebuie aplicate următoarele:

(a) încărcarea mărfurilor trebuie să fie posibilă printr-o ușă-spate, un hayon, un panou sau prin alte mijloace;

(b) înălțimea minimă a deschiderii pentru încărcare trebuie să fie de cel puțin 800 mm, iar deschiderea trebuie să aibă o suprafață de cel puțin 12 800 cm^2;

(c) lungimea minimă a zonei de încărcare trebuie să fie de cel puțin 40 % din ampatament.

▼**M12**

3.8.3.2. Atunci când vehiculul este echipat cu o zonă de încărcare deschisă, trebuie aplicate numai dispozițiile menționate la punctul 3.8.3.1 literele (a) și (c).

3.8.3.3. Pentru aplicarea dispozițiilor menționate la punctul 3.8.3, definițiile de la punctul 3.8.2 se aplică *mutatis mutandis*.

3.8.3.4. Cu toate acestea, cerințele privind lungimea zonei de încărcare trebuie îndeplinite de-a lungul unei linii orizontale situate în planul longitudinal care trece prin axa centrală a vehiculului la nivelului podelei de încărcare.

4. **Criterii pentru clasificarea vehiculelor în subcategoria vehiculelor de teren**

4.1. Vehiculele din categoriile M_1 sau N_1 se clasifică în subcategoria vehiculelor de teren dacă îndeplinesc în același timp următoarele condiții:

(a) sunt echipate cel puțin o axă față și cel puțin o axă spate concepute să fie acționate simultan, indiferent dacă o axă motoare poate fi decuplată;

(b) sunt echipate cu cel puțin un mecanism de blocare a diferențialului sau un mecanism cu efect similar;

(c) pot să urce o rampă cu înclinarea de cel puțin 25 % fără remorcă;

(d) îndeplinesc cinci din următoarele șase cerințe:

(i) unghiul de atac este de cel puțin 25 grade;

(ii) unghiul de degajare este de cel puțin 20 de grade;

(iii) unghiul de rampă este de cel puțin 20 de grade;

(iv) garda la sol sub axa față este de cel puțin 180 mm;

(v) garda la sol sub axa spate este de cel puțin 180 mm;

(vi) garda la sol între axe este de cel puțin 200 mm.

4.2. Vehiculele care aparțin categoriilor M_2, N_2 sau M_3, a căror masă maximă nu depășește 12 tone, se clasifică în subcategoria vehiculelor de teren dacă îndeplinesc condiția stabilită la litera (a) sau ambele condiții stabilite la literele (b) și (c):

(a) toate axele lor sunt acționate simultan, indiferent dacă una sau mai multe axe motoare pot fi decuplate;

(b) (i) cel puțin o axă față și cel puțin o axă spate sunt concepute să fie acționate simultan, indiferent dacă o axă motoare poate fi decuplată;

(ii) sunt echipate cu cel puțin un mecanism de blocare a diferențialului sau un mecanism care are același efect;

(iii) pot să urce o rampă cu înclinarea de 25 % fără remorcă;

▼**M12**

(c) îndeplinesc cel puțin cinci din următoarele șase cerințe, dacă masa lor maximă nu depășește 7,5 tone, și cel puțin patru, dacă masa lor maximă depășește 7,5 tone:

(i) unghiul de atac este de cel puțin 25 grade;

(ii) unghiul de degajare este de cel puțin 25 de grade;

(iii) unghiul de rampă este de cel puțin 25 de grade;

(iv) garda la sol sub axa față este de cel puțin 250 mm;

(v) garda la sol între axe este de cel puțin 300 mm;

(vi) garda la sol sub axa spate este de cel puțin 250 mm.

4.3. Vehiculele care aparțin categoriilor M_3 sau N_3, a căror masă maximă depășește 12 tone, se clasifică în subcategoria vehiculelor de teren dacă îndeplinesc condiția stabilită la litera (a) sau ambele condiții stabilite la literele (b) și (c):

(a) toate axele lor sunt acționate simultan, indiferent dacă una sau mai multe axe motoare pot fi decuplate;

(b) (i) cel puțin jumătate din axe (sau două din cele trei axe, în cazul unui vehicul cu trei axe și, *mutatis mutandis*, în cazul unui vehicul cu cinci axe) sunt concepute să fie acționate simultan, indiferent dacă o axă motoare poate fi decuplată;

(ii) există cel puțin un mecanism de blocare a diferențialului sau un mecanism cu efect similar;

(iii) pot să urce o rampă cu înclinarea de 25 % fără remorcă;

(c) îndeplinesc cel puțin patru din următoarele șase cerințe:

(i) unghiul de atac este de cel puțin 25 grade;

(ii) unghiul de degajare este de cel puțin 25 de grade;

(iii) unghiul de rampă este de cel puțin 25 de grade;

(iv) garda la sol sub axa față este de cel puțin 250 mm;

(v) garda la sol între axe este de cel puțin 300 mm;

(vi) garda la sol sub axa spate este de cel puțin 250 mm.

4.4. Procedura pentru verificarea conformității cu dispozițiile geometrice menționate în prezenta secțiune este stabilită în apendicele 1.

▼**M12**

5. **Vehicule cu destinație specială**

	Denumire	Cod	Definiție
5.1.	Autorulotă	SA	Un vehicul din categoria M cu spațiu pentru facilități de locuit care conține cel puțin următoarele echipamente: (a) scaune și masă; (b) paturi obținute eventual prin transformarea scaunelor; (c) facilități pentru gătit; (d) facilități pentru depozitare. Aceste echipamente trebuie să fie rigid fixate în spațiul pentru facilități de locuit. Totuși, masa poate fi astfel concepută încât să poată fi ușor demontată.
5.2.	Vehicul blindat	SB	un vehicul destinat protecției persoanelor sau mărfurilor transportate, cu blindaj antiglonț
5.3.	Ambulanță	SC	un vehicul din categoria M destinat transportului persoanelor bolnave sau rănite și dotat cu echipamente speciale în acest scop Compartimentul pentru transportul pacienților trebuie să respecte cerințele tehnice ale standardului EN 1789:2007 privind „Vehicule medicale și echipamentele lor. Ambulanțe rutiere”, cu excepția secțiunii 6.5 „Lista echipamentelor”.
5.4.	Autovehicul funerar	SD	un vehicul din categoria M destinat transportului persoanelor decedate și dotat cu echipamente speciale în acest scop
5.5.	Vehicul accesibil scaunelor rulante	SH	un vehicul din categoria M_1, construit sau transformat astfel încât în el să încapă una sau mai multe persoane așezate în scaunele lor rulante atunci când vehiculul rulează pe drum
5.6.	Rulotă	SE	un vehicul din categoria O, astfel cum se definește la punctul 3.2.1.3 din standardul ISO 3833:1977
5.7.	Macara mobilă	SF	un vehicul din categoria N_3, care nu este echipat pentru transportul de mărfuri și care este dotat cu o macara al cărei moment de ridicare este egal cu sau mai mare de 400 kNm
5.8.	Grup special	SG	un vehicul cu destinație specială care nu se încadrează la niciuna dintre definițiile menționate în prezenta secțiune
5.9.	Dispozitiv de tractare tip „dolly”	SJ	un vehicul din categoria O echipat cu un dispozitiv de cuplare tip șa pentru a susține o semiremorcă în vederea convertirii acesteia în remorcă
5.10.	Remorcă de transport a unei încărcături excepționale	SK	un vehicul din categoria O_4 destinat transportului de încărcături indivizibile care este supus restricțiilor de viteză și trafic datorită dimensiunilor sale Acest termen se referă și la remorcile modulare hidraulice, indiferent de numărul de module.

6. **Observații**

6.1. Omologarea de tip nu se acordă:

(a) unui dispozitiv de tractare tip „dolly”, astfel cum se definește în secțiunea 5 din partea A a prezentei anexe;

▼**M12**

(b) remorcilor cu proțap rigid, astfel cum se definesc în secțiunea 4 din partea C a prezentei anexe;

(c) remorcilor care pot transporta persoane, atunci când rulează pe drum.

6.2. Punctul 6.1 nu aduce atingere dispozițiilor de la articolul 23 privind omologarea națională de tip pentru seriile mici.

PARTEA B

Criterii pentri tipuri, variante și versiuni de vehicule

1. **Categoria M_1**

1.1. Tipul de vehicul

1.1.1. Un „tip de vehicul” constă în vehicule care au în comun toate caracteristicile următoare:

(a) denumirea societății producătorului.

O modificare a formei juridice a proprietății societății nu necesită acordarea unei noi omologări;

(b) concepția și modul de asamblare a părților principale ale structurii caroseriei, în cazul unei caroserii autoportante.

Aceeași dispoziție se aplică *mutatis mutandis* vehiculelor a căror caroserie este fixată cu șuruburi sau sudată pe un cadru separat;

(c) în cazul vehiculelor construite în mai multe etape, producătorul și tipul vehiculului din etapa anterioară.

1.1.2. Prin derogare de la cerințele prevăzute la punctul 1.1.1 litera (b), atunci când producătorul utilizează porțiunea din podea a structurii caroseriei, precum și elementele constituente principale care formează partea din față a structurii caroseriei localizate direct în zona din fața parbrizului, pentru construcția diferitelor tipuri de caroserie (de exemplu, berlină și cupeu), se poate considera că vehiculele respective aparțin aceluiași tip. Producătorul trebuie să furnizeze dovezi în acest sens.

1.1.3. Un tip conține cel puțin o variantă și o versiune.

1.2. Variantă

1.2.1. O „variantă” în cadrul unui tip de vehicul grupează vehiculele care au în comun toate caracteristicile constructive următoare:

(a) numărul ușilor laterale sau tipul de caroserie, astfel cum se definește în secțiunea 1 din partea C, atunci când producătorul utilizează criteriul de la punctul 1.1.2;

(b) motorul, cu privire la următoarele caracteristici constructive:

(i) tipul de alimentare cu energie (motor cu ardere internă, motor electric sau altul);

(ii) principiul de funcționare (aprindere prin scânteie, aprindere prin comprimare sau altul);

(iii) numărul și dispunerea cilindrilor, în cazul motorului cu ardere internă (L4, V6 sau altul);

▼**M12**

(c) numărul de axe;

(d) numărul de axe motoare și interconectarea lor;

(e) numărul de axe directoare;

(f) stadiul completării (de exemplu, complet/incomplet).

1.3. Versiune

1.3.1. O „versiune” în cadrul unei variante grupează vehiculele care au în comun toate caracteristicile următoare:

(a) masa maximă tehnic admisibilă;

(b) cilindreea, în cazul motorului cu ardere internă;

(c) puterea maximă a motorului sau puterea nominală continuă maximă (motor electric);

(d) tipul combustibilului (benzină, motorină, GPL, bi-combustibil sau altul);

(e) numărul maxim de locuri așezate;

(f) nivelul sonor al vehiculului în mers;

(g) nivelul emisiilor poluante din gazele de evacuare (de exemplu, Euro 5, Euro 6 sau altul);

(h) emisiile de CO_2 combinate sau ponderat, combinate;

(i) consumul de energie electrică (ponderat, combinat);

(j) consumul de combustibil combinat sau consumul de combustibil ponderat, combinat;

(k) existența unui set unic de tehnologii inovatoare, astfel cum s-a specificat la articolul 12 din Regulamentul (CE) nr. 443/2009 al Parlamentului European și al Consiliului din 23 aprilie 2009 de stabilire a standardelor de performanță privind emisiile pentru autoturismele noi, ca parte a abordării integrate a Comunității de a reduce emisiile de CO_2 generate de vehiculele ușoare ([1]).

2. **Categoriile M_2 și M_3**

2.1. Tipul de vehicul

2.1.1. Un „tip de vehicul” constă în vehicule care au în comun toate caracteristicile următoare:

(a) denumirea societății producătorului.

O modificare a formei juridice a proprietății societății nu necesită acordarea unei noi omologări;

(b) categoria;

(c) următoarele aspecte constructive și de concepție:

(i) concepția și construcția elementelor constituente principale care formează șasiul;

(ii) concepția și construcția elementelor constituente principale care formează structura caroseriei, în cazul unei caroserii autoportante;

(d) numărul de niveluri (cu un nivel/cu două niveluri);

(e) numărul de secțiuni (rigide/articulate);

([1]) JO L 140, 5.6.2009, p. 1.

▼**M12**

(f) numărul de axe;

(g) modul de alimentare cu energie (intern sau extern);

(h) în cazul vehiculelor construite în mai multe etape, producătorul și tipul vehiculului din etapa anterioară.

2.1.2. Un tip conține cel puțin o variantă și o versiune.

2.2. Variantă

2.2.1. O „variantă” în cadrul unui tip de vehicul grupează vehiculele care au în comun toate caracteristicile constructive următoare:

(a) tipul de caroserie, astfel cum se definește în secțiunea 2 din partea C;

(b) clasa sau combinația de clase de vehicule, astfel cum se definește la punctul 2.1.1 din anexa I la Directiva 2001/85/CE (numai în cazul vehiculelor complete și completate);

(c) stadiul completării (de exemplu, complet/incomplet/completat);

(d) motorul, cu privire la următoarele caracteristici constructive:

(i) tipul de alimentare cu energie (motor cu ardere internă, motor electric sau altul);

(ii) principiul de funcționare (aprindere prin scânteie, aprindere prin comprimare sau altul);

(iii) numărul și dispunerea cilindrilor, în cazul motorului cu ardere internă (L6, V8 sau altul).

2.3. Versiune

2.3.1. O „versiune” în cadrul unei variante grupează vehiculele care au în comun toate caracteristicile următoare:

(a) masa maximă tehnic admisibilă;

(b) capacitatea vehiculului de a tracta sau nu o remorcă;

(c) cilindreea, în cazul motorului cu ardere internă;

(d) puterea maximă a motorului sau puterea nominală continuă maximă (motor electric);

(e) tipul combustibilului (benzină, motorină, GPL, bi-combustibil sau altul);

(f) nivelul sonor al vehiculului în mers;

(g) nivelul emisiilor poluante din gazele de evacuare (de exemplu, Euro IV, Euro V sau altul).

3. **Categoria N_1**

3.1. Tipul de vehicul

3.1.1. Un „tip de vehicul” constă în vehicule care au în comun toate caracteristicile următoare:

(a) denumirea societății producătorului.

O modificare a formei juridice a proprietății societății nu necesită acordarea unei noi omologări;

(b) concepția și modul de asamblare a părților principale ale structurii caroseriei, în cazul unei caroserii autoportante;

▼**M12**

(c) concepția și construcția elementelor constituente principale care formează șasiul, în cazul unei caroserii care nu este autoportantă;

(d) în cazul vehiculelor construite în mai multe etape, producătorul și tipul vehiculului din etapa anterioară.

3.1.2. Prin derogare de la cerințele prevăzute la punctul 3.1.1 litera (b), atunci când producătorul utilizează porțiunea din podea a structurii caroseriei, precum și elementele constituente principale care formează partea din față a structurii caroseriei localizate direct în zona din fața parbrizului, pentru construcția diferitelor tipuri de caroserie (de exemplu, un furgon și un șasiu-cabină, diferite ampatamente și diferite înălțimi ale acoperișului), se poate considera că vehiculele respective aparțin aceluiași tip. Producătorul trebuie să furnizeze dovezi în acest sens.

3.1.3. Un tip conține cel puțin o variantă și o versiune.

3.2. Variantă

3.2.1. O „variantă” în cadrul unui tip de vehicul grupează vehiculele care au în comun toate caracteristicile constructive următoare:

(a) numărul ușilor laterale sau tipul de caroserie, astfel cum se definește în secțiunea 3 din partea C (pentru vehicule complete și completate), atunci când producătorul utilizează criteriul de la punctul 3.1.2;

(b) stadiul completării (de exemplu, complet/incomplet/completat);

(c) motorul, cu privire la următoarele caracteristici constructive:

(i) tipul de alimentare cu energie (motor cu ardere internă, motor electric sau altul);

(ii) principiul de funcționare (aprindere prin scânteie, aprindere prin comprimare sau altul);

(iii) numărul și dispunerea cilindrilor, în cazul motorului cu ardere internă (L6, V8 sau altul);

(d) numărul de axe;

(e) numărul de axe motoare și interconectarea lor;

(f) numărul de axe directoare.

3.3. Versiune

3.3.1. O „versiune” în cadrul unei variante grupează vehiculele care au în comun toate caracteristicile următoare:

(a) masa maximă tehnic admisibilă;

(b) cilindreea, în cazul motorului cu ardere internă;

(c) puterea maximă a motorului sau puterea nominală continuă maximă (motor electric);

(d) tipul combustibilului (benzină, motorină, GPL, bi-combustibil sau altul);

(e) numărul maxim de locuri așezate;

(f) nivelul sonor al vehiculului în mers;

▼**M12**

(g) nivelul emisiilor poluante din gazele de evacuare (de exemplu, Euro 5, Euro 6 sau altul);

(h) emisiile de CO_2 combinate sau ponderate, combinate;

(i) consumul de energie electrică (ponderate, combinate);

(j) consumul de combustibil combinat sau ponderat, combinat.

4. **Categoriile N_2 și N_3**

4.1. Tipul de vehicul

4.1.1. Un „tip de vehicul” constă în vehicule care au în comun toate caracteristicile principale următoare:

(a) denumirea societății producătorului.

O modificare a formei juridice a proprietății societății nu necesită acordarea unei noi omologări;

(b) categoria;

(c) concepția și construcția șasiului care sunt comune unei linii unice de produse;

(d) numărul de axe;

(e) în cazul vehiculelor construite în mai multe etape, producătorul și tipul vehiculului din etapa anterioară.

4.1.2. Un tip conține cel puțin o variantă și o versiune.

4.2. Variantă

4.2.1. O „variantă” în cadrul unui tip de vehicul grupează vehiculele care au în comun toate caracteristicile constructive următoare:

(a) conceptul structural al caroseriei sau tipul de caroserie, astfel cum se menționează în secțiunea 3 din partea C și în apendicele 2 (numai pentru vehicule complete și completate);

(b) stadiul completării (de exemplu, complet/incomplet/completat);

(c) motorul, cu privire la următoarele caracteristici constructive:

(i) tipul de alimentare cu energie (motor cu ardere internă, motor electric sau altul);

(ii) principiul de funcționare (aprindere prin scânteie, aprindere prin comprimare sau altul);

(iii) numărul și dispunerea cilindrilor, în cazul motorului cu ardere internă (L6, V8 sau altul);

(d) numărul de axe motoare și interconectarea lor;

(e) numărul de axe directoare.

4.3. Versiune

4.3.1. O „versiune” în cadrul unei variante grupează vehiculele care au în comun toate caracteristicile următoare:

(a) masa maximă tehnic admisibilă;

(b) capacitatea vehiculului de a tracta sau nu o remorcă, după cum urmează:

(i) o remorcă fără sistem de frânare;

(ii) o remorcă cu un sistem de frânare cu acționare prin inerție, astfel cum se definește la punctul 2.12 din Regulamentul nr. 13 al CEE-ONU;

▼**M12**

(iii) o remorcă cu un sistem de frânare continuă sau semicontinuă, astfel cum se definește la punctele 2.9 și 2.10 din Regulamentul nr. 13 al CEE-ONU;

(iv) o remorcă din categoria O_4 care determină o masă maximă a combinației care nu depășește 44 de tone;

(v) o remorcă din categoria O_4 care determină o masă maximă a combinației care depășește 44 de tone;

(c) cilindreea;

(d) puterea maximă a motorului;

(e) tipul combustibilului (benzină, motorină, GPL, bi-combustibil sau altul);

(f) nivelul sonor al vehiculului în mers;

(g) nivelul emisiilor poluante din gazele de evacuare (de exemplu, Euro IV, Euro V sau altul).

5. **Categoriile O_1 și O_2**

5.1. Tipul de vehicul

5.1.1. Un „tip de vehicul” constă în vehicule care au în comun toate caracteristicile următoare:

(a) denumirea societății producătorului.

O modificare a formei juridice a proprietății societății nu necesită acordarea unei noi omologări;

(b) categoria;

(c) conceptul, astfel cum se definește în secțiunea 4 din partea C;

(d) următoarele aspecte constructive și de concepție:

(i) concepția și construcția elementelor constituente esențiale care formează șasiul;

(ii) concepția și construcția elementelor constituente esențiale care formează structura caroseriei, în cazul unei caroserii autoportante;

(e) numărul de axe;

(f) în cazul vehiculelor construite în mai multe etape, producătorul și tipul vehiculului din etapa anterioară.

5.1.2. Un tip conține cel puțin o variantă și o versiune.

5.2. Variantă

5.2.1. O „variantă” în cadrul unui tip de vehicul grupează vehiculele care au în comun toate caracteristicile constructive următoare:

(a) tipul de caroserie, astfel cum se menționează în apendicele 2 (pentru vehicule complete și completate);

(b) stadiul completării (de exemplu, complet/incomplet/completat);

(c) tipul sistemului de frânare (de exemplu, fără frâne/inerțial/servofrână).

▼**M12**

5.3. Versiune

5.3.1. O „versiune” în cadrul unei variante grupează vehiculele care au în comun toate caracteristicile următoare:

(a) masa maximă tehnic admisibilă;

(b) conceptul de suspensie (suspensie pneumatică, metalică sau de cauciuc, bară de torsiune sau alta);

(c) conceptul de proțap (triunghi, țeavă sau altul).

6. **Categoriile O_3 și O_4**

6.1. Tipul de vehicul

6.1.1. Un „tip de vehicul” constă în vehicule care au în comun toate caracteristicile următoare:

(a) denumirea societății producătorului.

O modificare a formei juridice a proprietății societății nu necesită acordarea unei noi omologări;

(b) categoria;

(c) conceptul de remorcă, cu privire la definițiile din secțiunea 4 din partea C;

(d) următoarele aspecte constructive și de concepție:

(i) concepția și construcția elementelor constituente esențiale care formează șasiul;

(ii) concepția și construcția elementelor constituente esențiale care formează structura caroseriei, în cazul remorcilor autoportante;

(e) numărul de axe;

(f) în cazul vehiculelor construite în mai multe etape, producătorul și tipul vehiculului din etapa anterioară.

6.1.2. Un tip conține cel puțin o variantă și o versiune.

6.2. Variante

6.2.1. O „variantă” în cadrul unui tip de vehicul grupează vehiculele care au în comun toate caracteristicile constructive și de concepție următoare:

(a) tipul de caroserie, astfel cum se menționează în apendicele 2 (pentru vehicule complete și completate);

(b) stadiul completării (de exemplu, complet/incomplet/completat);

(c) conceptul de suspensie (suspensie metalică, pneumatică sau hidraulică);

(d) următoarele caracteristici tehnice:

(i) capacitatea șasiului de a fi sau nu extensibil;

(ii) înălțimea platformei (normală, joasă, semijoasă etc.).

▼**M12**

6.3. Versiuni

6.3.1. O „versiune” în cadrul unei variante grupează vehiculele care au în comun toate caracteristicile următoare:

(a) masa maximă tehnic admisibilă;

(b) subdiviziunile sau combinația de subdiviziuni menționate la punctele 3.2 și 3.3 din anexa I la Directiva 96/53/CE în care se încadrează distanța dintre două axe consecutive care formează un grup;

(c) definiția axelor, în ceea ce privește următoarele aspecte;

(i) axe care se ridică (număr și poziție);

(ii) axe încărcabile (număr și poziție);

(iii) axe directoare (număr și poziție).

7. **Cerințe comune pentru toate categoriile de vehicule**

7.1. Atunci când un vehicul aparține mai multor categorii datorită masei sale maxime sau numărului de locuri așezate sau ambelor, producătorul poate selecționa utilizarea criteriilor unei categorii de vehicule sau ale altei categorii pentru a defini variantele și versiunile.

7.1.1. Exemple:

(a) un vehicul „A” poate fi supus omologării de tip ca N_1 (3,5 tone) și N_2 (4,2 tone) în raport cu masa sa maximă. În acest caz, parametrii menționați la categoria N_1 pot fi utilizați și pentru vehiculul care aparține categoriei N_2 (sau viceversa);

(b) un vehicul „B” poate fi supus omologării de tip ca M_1 și M_2 în raport cu numărul de locuri așezate (7 + 1 sau 10 + 1); parametrii menționați la categoria M_1 pot fi utilizați și pentru vehiculul care aparține categoriei M_2 (sau viceversa).

7.2. Un vehicul de categoria N poate fi supus omologării de tip în funcție de prevederile cerute pentru categoria M_1 sau M_2, după caz, când se intenționează să fie convertit într-un vehicul de categoria respectivă în timpul etapei următoare a unei proceduri de omologare de tip în mai multe etape.

7.2.1. Această opțiune este permisă numai pentru vehiculele incomplete.

Astfel de vehicule se identifică printr-un cod de variantă specific furnizat de producătorul vehiculului de bază.

7.3. Denumiri ale tipului, variantei și versiunii

7.3.1. Producătorul atribuie un cod alfanumeric fiecărui tip, fiecărei variante și versiuni de vehicul, alcătuit din litere romane și/sau cifre arabe.

Utilizarea parantezelor și a cratimelor este permisă numai dacă acestea nu înlocuiesc o literă sau o cifră.

▼**M12**

7.3.2. Întregul cod este denumit: Tip-Variantă-Versiune sau „TVV”.

7.3.3. TVV identifică în mod clar şi univoc o combinaţie unică de caracteristici tehnice în raport cu criteriile definite în partea B a prezentei anexe.

7.3.4. Acelaşi producător poate utiliza acelaşi cod pentru a defini un tip de vehicul atunci când acesta se încadrează în două sau mai multe categorii.

7.3.5. Acelaşi producător nu utilizează acelaşi cod pentru a defini un tip de vehicul pentru mai mult de o omologare de tip în cadrul aceleiaşi categorii de vehicul.

7.4. Numărul de caractere pentru TVV

7.4.1. Numărul de caractere nu depăşeşte:

(a) 15 pentru codul tipului de vehicul;

(b) 25 pentru codul unei variante;

(c) 35 pentru codul unei versiuni.

7.4.2. „TVV” alfanumeric complet nu conţine mai mult de 75 de caractere.

7.4.3. Atunci când TVV este utilizat ca un întreg, trebuie să se lase un spaţiu între tip, variantă şi versiune.

Exemplu de TVV: 159AF[..... spaţiu]0054 [..... spaţiu]977K(BE).

PARTEA C

Definiţii ale tipurilor de caroserie

0. **General**

0.1. Tipul de caroserie menţionat în secţiunea 9 din anexa I şi în partea 1 din anexa III, precum şi codul pentru caroserie menţionat la punctul 38 din anexa IX se indică prin intermediul codurilor.

Lista codurilor se aplică în principal vehiculelor complete şi completate.

0.2. În ceea ce priveşte vehiculele din categoria M, tipul de caroserie conţine două litere, astfel cum se specifică în secţiunile 1 şi 2.

0.3. În ceea ce priveşte vehiculele din categoriile N şi O, tipul de caroserie conţine două litere, astfel cum se specifică în secţiunile 3 şi 4.

0.4. Atunci când este necesar (în special pentru tipurile de caroserie menţionate la punctele 3.1 şi 3.6 şi, respectiv, 4.1-4.4), acestea sunt suplimentate cu două cifre.

0.4.1. Lista cifrelor figurează în apendicele 2 la prezenta anexă.

0.5. Pentru vehiculele cu destinaţie specială, tipul de caroserie care urmează să fie utilizat este legat de categoria de vehicul.

▼M12

1. **Vehicule aparținând categoriei M_1**

Referință	Cod	Denumire	Definiție
1.1.	AA	Berlină	un vehicul definit în standardul ISO nr. 3833-1977, la punctul 3.1.1.1, echipat cu cel puțin patru geamuri laterale
1.2.	AB	Autoturism cu ușă spate rabatabilă	o berlină astfel cum se definește la punctul 1.1 cu hayon în partea din spate a vehiculului
1.3.	AC	Break	un vehicul definit în standardul ISO nr. 3833-1977, la punctul 3.1.1.4
1.4.	AD	Cupeu	un vehicul definit în standardul ISO nr. 3833-1977, la punctul 3.1.1.5
1.5.	AE	Cabriolet	un vehicul definit în standardul ISO nr. 3833-1977, la punctul 3.1.1.6 Cu toate acestea, este posibil ca un cabriolet să nu aibă ușă.
1.6.	AF	Vehicul cu utilizare multiplă	un vehicul, altul decât AG și cele menționate la AA până la AE, destinat transportului persoanelor și bagajelor acestora sau, ocazional, transportului mărfurilor, într-un singur compartiment
1.7.	AG	Break (utilitar)	un vehicul definit în standardul ISO nr. 3833-1977, la punctul 3.1.1.4.1 Cu toate acestea, compartimentul pentru bagaje trebuie să fie complet separat de compartimentul pentru pasageri. În plus, nu trebuie ca punctul de referință al locului conducătorului auto să fie la cel puțin 750 mm deasupra suprafeței care suportă vehiculul.

2. **Vehicule aparținând categoriei M_2 sau M_3**

Referință	Cod	Denumire	Definiție
2.1.	CA	Vehicul fără etaj	un vehicul în care spațiile prevăzute pentru persoane sunt dispuse pe un singur nivel sau astfel încât să nu reprezinte două niveluri suprapuse
2.2.	CB	Vehicul cu etaj	un vehicul definit la punctul 2.1.6 din anexa I la Directiva 2001/85/CE
2.3.	CC	Vehicul articulat fără etaj	un vehicul definit la punctul 2.1.3 din anexa I la Directiva 2001/85/CE, fără etaj
2.4.	CD	Vehicul articulat cu etaj	un vehicul definit la punctul 2.1.3.1 din anexa I la Directiva 2001/85/CE
2.5.	CE	Vehicul cu podea coborâtă, fără etaj	un vehicul definit la punctul 2.1.4 din anexa I la Directiva 2001/85/CE, fără etaj
2.6.	CF	Vehicul cu podea coborâtă, cu etaj	un vehicul definit la punctul 2.1.4 din anexa I la Directiva 2001/85/CE, cu etaj
2.7.	CG	Vehicul articulat, cu podea coborâtă, fără etaj	un vehicul care combină caracteristicile tehnice ale rubricilor 2.3 și 2.5
2.8.	CH	Vehicul articulat, cu podea coborâtă, cu etaj	un vehicul care combină caracteristicile tehnice ale rubricilor 2.4 și 2.6

▼M12

Referință	Cod	Denumire	Definiție
2.9.	CI	Vehicul fără acoperiș, fără etaj	un vehicul cu acoperiș parțial sau fără acoperiș
2.10.	CJ	Vehicul fără acoperiș, cu etaj	un vehicul fără acoperiș deasupra întregului său etaj superior sau deasupra unei părți a acestuia
2.11.	CX	Șasiu de autobuz	un vehicul incomplet care are doar lonjeroane de șasiu sau ansambluri tubulare, sisteme de propulsie și axe, care este destinat a fi completat cu caroserie, adaptată la necesitățile operatorului de transport

3. **Autovehicule din categoria N_1, N_2 sau N_3**

Referință	Cod	Denumire	Definiție
3.1.	BA	Camion	un vehicul care este conceput și construit exclusiv sau în principal pentru transportul de mărfuri Poate să tracteze și o remorcă.
3.2.	BB	Van	un camion în care compartimentul conducătorului auto și zona de încărcare se află în cadrul unei singure unități
3.3.	BC	Autotractor pentru semiremorcă	un vehicul tractor care este conceput și construit exclusiv sau în principal pentru a tracta semiremorci
3.4.	BD	Autoremorcher	un vehicul tractor care este conceput și construit exclusiv pentru a tracta remorci altele decât semiremorcile
3.5.	BE	Camionetă pick-up	un vehicul a cărui masă maximă nu depășește 3 500 kg, în care locurile așezate și zona de încărcare nu sunt localizate într-un singur compartiment
3.6.	BX	Șasiu-cabină sau șasiu-cabină incompletă	un vehicul incomplet care are doar o cabină (completă sau parțială), lonjeroane de șasiu, sisteme de propulsie și axe, care este destinat a fi completat cu caroserie, adaptată la necesitățile operatorului de transport

4. **Vehicule din categoria O**

Referință	Cod	Denumire	Definiție
4.1.	DA	Semiremorcă	o remorcă care este concepută și construită pentru a fi cuplată la un autotractor pentru semiremorcă sau la un dispozitiv de tractare tip „dolly” și care transmite o încărcare verticală importantă pe vehiculul tractor sau pe dispozitivul de tractare tip „dolly” Dispozitivul de cuplare care urmează să fie utilizat pentru o combinație de vehicule conține un pivot și o șa de cuplare.
4.2.	DB	Remorcă cu proțap	o remorcă care are cel puțin două axe, din care cel puțin una este directoare: (a) echipată cu un dispozitiv de cuplare care are o mobilitate verticală (în raport cu remorca); și (b) care transmite vehiculului tractor mai puțin de 100 daN sarcină statică verticală.
4.3.	DC	Remorcă cu axă centrală	o remorcă în care axa (axele) este (sunt) situată (situate) aproape de centrul de greutate al vehiculului (atunci când acesta este încărcat cu o greutate uniform repartizată), astfel încât numai o sarcină statică verticală redusă, care nu depășește 10 % din sarcina corespunzătoare masei maxime a remorcii sau o sarcină de 1 000 daN (se va lua în considerare valoarea cea mai mică) este transmisă vehiculului tractor

▼**M12**

Referință	Cod	Denumire	Definiție
4.4.	DE	Remorcă cu proțap rigid	o remorcă cu o axă sau un grup de axe echipată cu un proțap care transmite vehiculului tractor o sarcină statică care nu depășește 4 000 daN datorită construcției sale și care nu corespunde definiției unei remorci cu axă centrală Dispozitivul de cuplare care urmează să fie utilizat pentru o combinație de vehicule nu constă într-un pivot și o șa de cuplare.

▼M12

Apendicele 1

Procedură pentru a verifica dacă un vehicul poate fi clasificat în categoria vehiculelor de teren

0. **General**

0.1. În scopul clasificării unui vehicul în categoria vehiculelor de teren, se aplică procedura descrisă în prezentul apendice.

1. **Condiții de încercare pentru măsurări geometrice**

1.1. Vehiculele aparținând categoriei M_1 sau N_1 sunt fără încărcătură, cu un manechin al unui bărbat având percentila 50 instalat pe scaunul conducătorului auto și echipate cu lichid de răcire, lubrifianți, combustibil, scule, roată de rezervă (dacă acestea sunt echipamente originale furnizate de producător).

Manechinul poate fi înlocuit de un dispozitiv similar având aceeași masă.

1.2. Vehiculele, altele decât cele menționate la punctul 1.1, sunt încărcate până ajung la masa lor maximă tehnic admisibilă.

Repartizarea masei pe axe este astfel încât să reprezinte situația cea mai defavorabilă cu privire la respectarea criteriilor respective.

1.3. Un vehicul reprezentativ pentru tip este pus la dispoziția serviciului tehnic în condițiile specificate la punctul 1.1 sau 1.2. Vehiculul este oprit, cu roțile orientate în linie dreaptă.

Suprafața pe care se efectuează măsurătorile este cât se poate de plană și de orizontală (înclinare maximă 0,5 %).

2. **Măsurarea unghiurilor de atac, de degajare și de rampă**

2.1. Unghiul de atac se măsoară în conformitate cu punctul 6.10 din standardul ISO 612:1978.

2.2. Unghiul de degajare se măsoară în conformitate cu punctul 6.11 din standardul ISO 612:1978.

2.3. Unghiul de rampă se măsoară în conformitate cu punctul 6.9 din standardul ISO 612:1978.

2.4. La măsurarea unghiului de degajare, dispozitivele de protecție antiîmpănare spate care se pot regla în înălțime pot fi plasate în poziția superioară.

2.5. Prevederea de la punctul 2.4 nu se interpretează ca o obligație de a echipa vehiculul de bază cu o protecție antiîmpănare spate ca echipament original. Cu toate acestea, producătorul vehiculului de bază informează producătorul din etapa următoare că vehiculul trebuie se respecte cerințele privind unghiul de degajare atunci când este echipat cu o protecție antiîmpănare spate.

3. **Măsurarea gărzii la sol**

3.1. Garda la sol între axe

3.1.1. „Garda la sol între axe” înseamnă distanța cea mai mică dintre planul solului și punctul fix cel mai coborât al vehiculului.

▼M12

Pentru aplicarea definiției, se ține cont de distanța dintre ultima axă a unui grup de axe față și prima axă a unui grup de axe spate.

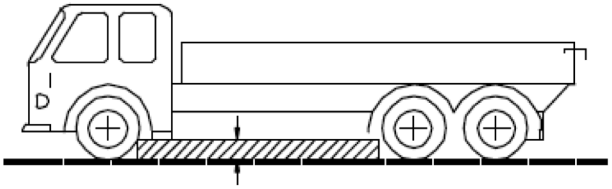

3.1.2. Nicio parte rigidă a vehiculului nu se poate afla în zona haşurată din figură.

3.2. Garda la sol sub o axă

3.2.1. „Garda la sol sub o axă” înseamnă distanța dintre cel mai înalt punct al arcului de cerc care trece prin centrul petei de contact a roților unei axe (roțile interioare, în cazul anvelopelor jumelate) și care atinge punctul fix cel mai coborât al vehiculului între roți.

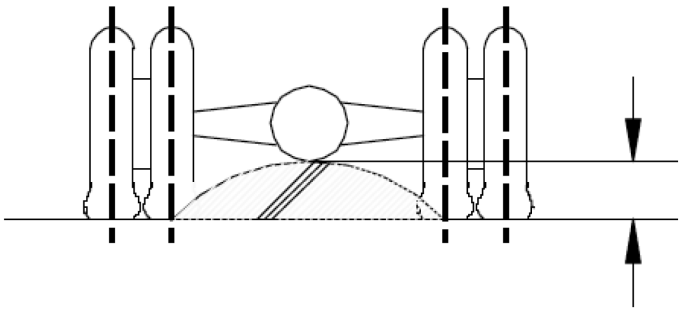

3.2.2. După caz, măsurarea gărzii la sol se efectuează pe fiecare dintre axele dintr-un grup de axe.

4. **Capacitatea de a urca o rampă**

4.1. „Capacitatea de a urca o rampă” înseamnă capacitatea unui vehicul de a urca o rampă.

4.2. În scopul de a verifica capacitatea de a urca o rampă a unui vehicul incomplet și complet din categoriile M_2, M_3, N_2 și N_3, se efectuează o încercare.

4.3. Încercarea se efectuează de către serviciul tehnic asupra unui vehicul reprezentativ pentru tipul care urmează să fie încercat.

4.4. La cererea producătorului și în condițiile specificate în anexa XVI, capacitatea de a urca o rampă a unui tip de vehicul poate fi demonstrată printr-o încercare virtuală.

5. **Condiții de încercare și criterii de admitere/de respingere**

5.1. Până la 31 octombrie 2014, se aplică condițiile stabilite în secțiunea 7.5 din anexa I la Directiva 97/27/CE.

Începând cu 1 noiembrie 2014, se aplică condițiile de încercare adoptate în temeiul Regulamentului (CE) nr. 661/2009 al Parlamentului European și al Consiliului ([1]) în conformitate cu articolul 14 din regulamentul respectiv.

5.2. Vehiculul urcă rampa cu o viteză constantă, fără nicio alunecare a roților, longitudinal sau lateral.

([1]) JO L 200, 31.7.2009, p. 1.

▼**M12**

Apendicele 2

Cifre folosite pentru a completa codurile care urmează să fie utilizate pentru diferite tipuri de caroserie

01	Platformă
02	Obloane rabatabile
03	Furgon
04	Caroserie amenajată cu pereți izolați și cu echipament pentru a menține temperatura interioară
05	Caroserie amenajată cu pereți izolați, dar fără echipament pentru a menține temperatura interioară
06	Cu prelată
07	Caroserie amovibilă (suprastructură interschimbabilă)
08	Vehicul transport containere
09	Vehicule echipate cu cârlig ridicător
10	Basculantă
11	Cisternă
12	Cisternă destinată transportului de mărfuri periculoase
13	Vehicul transport animale vii
14	Vehicul transport de vehicule
15	Betonieră
16	Vehicul cu pompă pentru beton
17	Vehicul transport de lemn
18	Vehicul de colectat gunoiul
19	Vehicul pentru măturarea și curățarea străzilor și vehicul pentru curățarea canalizărilor
20	Compresor
21	Vehicul transport ambarcațiuni
22	Vehicul transport planoare
23	Vehicule pentru vânzarea cu amănuntul sau folosite pentru a expune
24	Vehicul de recuperare
25	Vehicul-scară
26	Camion cu macara (alta decât macaraua mobilă, astfel cum se definește în secțiunea 5 din partea A a anexei II)
27	Vehicul cu platformă de lucru aeriană
28	Vehicul cu dispozitiv de forare
29	Remorcă cu podea coborâtă
30	Vehicul transport de geamuri
31	Vehicul pentru stingerea incendiilor
99	Caroserie care nu este inclusă în prezenta listă

▼M1

ANEXA III

DOCUMENT INFORMATIV PENTRU OMOLOGAREA CE DE TIP A VEHICULELOR

(Pentru note explicative, a se vedea ultima pagină a anexei I)

PARTEA I

Următoarele informații sunt furnizate în trei exemplare și includ un cuprins. Orice desen este furnizate la o scară corespunzătoare și cu suficiente detalii, în format A4 sau împăturite în format A4. Dacă există fotografii, acestea trebuie să fie suficient de detaliate.

A. **Categoriile M și N**

0. GENERALITĂȚI

0.1. Marcă (denumirea comercială a producătorului): .....

0.2. Tip: .....

0.2.1. Denumire (denumiri) comercială (comerciale) (dacă este cazul):

0.3. Mijloace de identificare a tipului, dacă sunt specificate pe vehicul ([b]): .....

0.3.1. Amplasarea marcajului: .....

0.4. Categoria vehiculului ([c]): .....

0.4.1. Clasificare (clasificări) în funcție de mărfurile periculoase pe care vehiculul este destinat să le transporte: .....

▼M15

0.5. Numele societății și adresa producătorului: .....

▼M1

0.8. Numele și adresa (adresele) uzinei (uzinelor) de asamblare: ....

0.9. Numele și adresa reprezentantului producătorului (dacă este cazul): .....

1. CARACTERISTICI GENERALE CONSTRUCTIVE ALE VEHICULULUI

1.1. Fotografii și/sau desene ale unui vehicul reprezentativ: .....

1.3. Numărul de axe și de roți: .....

1.3.1. Numărul și poziția axelor cu roți jumelate: .....

1.3.2. Numărul și amplasarea axelor directoare: .....

1.3.3. Axe motoare (număr, poziție, interconectare): .....

1.4. Șasiul (dacă există) (desen de ansamblu): .....

1.6. Poziția și așezarea motorului: .....

1.8. Poziția volanului: stânga/dreapta ([1])

1.8.1. Vehiculul este echipat pentru a fi condus în trafic pe partea dreaptă/stângă a drumului ([1])

▼M15

1.9. Precizați dacă vehiculul tractor este destinat pentru a tracta semiremorci sau alte remorci și dacă remorca este o semiremorcă, o remorcă cu proțap, o remorcă cu axă centrală sau o remorcă cu bară de tracțiune rigidă: .....

1.10. Precizați dacă vehiculul este conceput special pentru transportul de mărfuri în condiții de temperatură controlată: .....

▼M15

2. MASE ŞI DIMENSIUNI ([f]) ([g]) ([7])

(în kg şi mm) (a se vedea desenul dacă este cazul)

▼M1

2.1. **Ampatament(e) (la încărcătură maximă)** ([g1])

2.1.1. *Vehicule cu două axe:* .....

2.1.2. *Vehicule cu trei sau mai multe axe:*

2.1.2.1. Distanţa dintre axele consecutive, de la cea situată cel mai în faţă la cea situată cel mai în spate: .....

2.1.2.2. Distanţa totală dintre axe: .....

2.3.1. Ecartamentul fiecărei axe directoare ([g4]): .....

2.3.2. Ecartamentul celorlalte axe directoare ([g4]): .....

2.4. **Gama dimensiunilor vehiculului** (în ansamblu)

2.4.1. *Pentru şasiu fără caroserie*

2.4.1.1. Lungimea ([g5]): .....

2.4.1.1.1. Lungimea maximă admisă: .....

2.4.1.1.2. Lungimea minimă admisă: .....

2.4.1.2. Lăţimea ([g7]): .....

2.4.1.2.1. Lăţimea maximă admisă: .....

2.4.1.2.2. Lăţimea minimă admisă: .....

2.4.1.3. Înălţimea (în ordine de mers) ([g8]) (pentru suspensii reglabile pe înălţime, se indică poziţia normală de funcţionare): .....

2.4.2. *Pentru şasiu cu caroserie*

2.4.2.1. Lungimea ([g5]): .....

2.4.2.1.1. Lungimea suprafeţei de încărcare: .....

2.4.2.2. Lăţimea ([g7]): .....

2.4.2.2.1. Grosimea pereţilor (în cazul vehiculelor destinate transportului de mărfuri în condiţii de temperatură controlată): .....

2.4.2.3. Înălţimea (în ordine de mers) ([g8]) (pentru suspensii reglabile pe înălţime, se indică poziţia normală de funcţionare): .....

▼M15

2.5. **Masa minimă pe axa (axele) directoare pentru vehicule incomplete:** .....

2.6. **Masa în stare de funcţionare** ([h])

(a) minimă şi maximă pentru fiecare variantă: .....

(b) masa fiecărei versiuni (trebuie furnizată o matrice): .....

▼M15

2.6.1. Distribuția acestei mase pe axe și, în cazul unei semiremorci, al unei remorci cu bară de tracțiune rigidă sau al unei remorci cu axă centrală, masa la punctul de cuplare:

(a) minimă și maximă pentru fiecare variantă: .....

(b) masa fiecărei versiuni (trebuie furnizată o matrice): .....

2.6.2. Masa echipamentelor opționale (astfel cum sunt definite la articolul 2 punctul 5 din Regulamentul (UE) nr. 1230/2012: .....

▼M1

2.7. **Masa minimă a vehiculului completat**, indicată de producător, în cazul unui vehicul incomplet: .....

2.8. **Masa maximă tehnic admisibilă** indicată de producător ([i]) ([3]): .....

2.8.1. Distribuția acestei mase pe axe și, în cazul unei semiremorci sau al unei remorci cu axă centrală, sarcina pe punctul de cuplare ([3]): .....

2.9. **Masa maximă tehnic admisibilă pe fiecare axă**: .....

▼M15

2.10. **Masa tehnic admisibilă pe fiecare grup de axe:** .....

2.11. **Masa maximă de remorcare tehnic admisibilă a vehiculului tractor**

în cazul:

▼M1

2.11.1. Remorcă cu proțap: .....

2.11.2. Semiremorcă: .....

2.11.3. Remorcă cu axă centrală: .....

▼M15

2.11.4. Unei remorci cu bară de tracțiune rigidă: .....

2.11.5. Masa maximă tehnic admisibilă a ansamblului de vehicule ([3]): .....

▼M1

2.11.6. Masa maximă a remorcii fără sistem de frânare: .....

▼M15

2.12. **Masa maximă tehnic admisibilă la punctul de cuplare:**

2.12.1. a unui vehicul tractor: .....

2.12.2. a unei semiremorci, a unei remorci cu axă centrală sau a unei remorci cu bară de tracțiune rigidă: .....

2.16. **Masele maxim admisibile pentru înmatriculare/punere în circulație (opțional)**

2.16.1. Masa maxim admisibilă pentru înmatriculare/punere în circulație: .....

2.16.2. Masa maxim admisibilă pentru înmatriculare/punere în circulație pe fiecare axă și, în cazul unei semiremorci sau al unei remorci cu axă centrală, sarcina prevăzută la punctul de cuplare indicată de producător, dacă este mai mică decât masa maximă tehnic admisibilă la punctul de cuplare: .....

2.16.3. Masa maxim admisibilă pentru înmatriculare/punere în circulație pe fiecare grup de axe: .....

2.16.4. Masa de remorcare maxim admisibilă pentru înmatriculare/ punere în circulație: .....

2.16.5. Masa maxim admisibilă pentru înmatriculare/punere în circulație a ansamblului: .....

▼M1

3. MOTORUL ([k])

3.1. **Producătorul motorului:** .....

3.1.1. Codul de motor al producătorului (astfel cum apare marcat pe motor, sau alte modalități de identificare): .....

3.1.2. Numărul omologării (după caz), inclusiv marcajul de identificare a combustibilului: .....

(Numai pentru vehiculele grele)

3.2. **Motor cu ardere internă**

3.2.1.1. Principiul de funcționare: aprindere prin scânteie/aprindere prin comprimare ([1])

Ciclul: în patru timpi/în doi timpi/prin rotație ([1])

3.2.1.2. Numărul și dispunerea cilindrilor: .....

3.2.1.3. Capacitatea motorului ([m]): ..... cm^3

3.2.1.6. Turația normală de mers în gol a motorului ([2]): ..... min^{-1}

3.2.1.8. Putere netă maximă ([n]): ..... kW la ..... min^{-1} (valoarea declarată de producător)

▼M11

3.2.1.11. (doar Euro VI) Referința producătorului la pachetul de documente prevăzut la articolele 5, 7 și 9 din Regulamentul (UE) nr. 582/2011 care permite autorității de omologare să evalueze strategiile de control al emisiilor și sistemele de la bordul motorului pentru a asigura funcționarea măsurilor de control al NO_x

▼M1

3.2.2.1. Vehicule ușoare: motorină/benzină/GPL/GN sau biometan/etanol (E 85)/biomotorină/hidrogen ([1]) ([6])

▼M11

3.2.2.2. Vehicule grele alimentate cu motorină/benzină/GPL/GN-H/GN-L/GN-HL/etanol(ED95)/etanol(E85) ([1]) ([6])

3.2.2.2.1. (doar Euro VI) Carburanți care pot fi declarați de producător compatibili cu motorul, în conformitate cu secțiunea 1.1.3 din anexa I la Regulamentul (UE) nr. 582/2011 (după caz)

▼M1

3.2.2.4. Tipul combustibilului pentru vehicul: monocombustibil, biocombustibil, flex combustibil ([1])

3.2.2.5. Cantitatea maximă de biocombustibil acceptabilă în combustibil (valoarea declarată a producătorului): …… % din volum

3.2.3. *Rezervor (rezervoare) de combustibil*

3.2.3.1. Rezervor (rezervoare) de combustibil auxiliar(e)

3.2.3.1.1. Numărul și capacitatea fiecărui rezervor: .....

3.2.3.2. Rezervor (rezervoare) de combustibil auxiliar(e)

3.2.3.2.1. Numărul și capacitatea fiecărui rezervor: .....

▼M1

3.2.4. *Alimentarea cu combustibil*

3.2.4.1. Prin carburator (carburatoare): da/nu ([1])

3.2.4.2. Prin injecție cu combustibil (numai în cazul aprinderii prin comprimare): da/nu ([1])

3.2.4.2.2. Principiul de funcționare: injecție directă/anticameră/cameră de turbulență ([1])

3.2.4.3. Prin injecție cu combustibil (numai în cazul aprinderii prin scânteie): da/nu ([1])

3.2.7. *Sistemul de răcire:* cu lichid/cu aer ([1])

3.2.8. *Sistemul de admisie*

3.2.8.1. Supraalimentare: da/nu ([1])

3.2.8.2. Răcitor intermediar: da/nu ([1])

▼M11

3.2.8.3.3. (doar Euro VI) Depresiunea la admisie în regim de turație nominală și sarcină 100 % pe vehicul: kPa

▼M1

3.2.9. *Sistemul de evacuare*

▼M11

3.2.9.2.1. (doar Euro VI) Descrierea și/sau schița elementelor sistemului de evacuare care nu fac parte din sistemul motorului

3.2.9.3.1. (doar Euro VI) Contrapresiune reală în regim de turație nominală a motorului și încărcare 100 % pe vehicul (numai pentru motoarele cu aprindere prin comprimare): ..... kPa

▼M1

3.2.9.4. Tipul, marcajul tobei (tobelor) de eșapament: .....

Pentru zgomotul exterior, după caz: sisteme de reducere a zgomotului în compartimentul motor și pe motor: .....

3.2.9.5. Amplasarea segmentului de ieșire al sistemului de evacuare: ....

▼M11

3.2.9.7.1. (doar Euro VI) volum acceptabil al sistemului de evacuare: ..... dm^3

▼M1

3.2.12. *Măsurile de prevenire a poluării aerului*

▼M11

3.2.12.1.1. (doar Euro VI) Dispozitiv de reciclare a gazelor de carter: da/nu ([2])

Dacă da, se furnizează descrierea și schițele:

Dacă nu, se respectă anexa V la Regulamentul (UE) nr. 582/2011

▼M1

3.2.12.2. Dispozitive suplimentare pentru controlul poluării (dacă există și nu se încadrează la alt capitol)

3.2.12.2.1. Convertizor catalitic: da/nu ([1])

3.2.12.2.1.11. Sisteme de regenerare/metodă de evacuare sisteme post prelucrare, descriere: .....

▼M1

3.2.12.2.1.11.6. Reactivi consumabili: da/nu ([1])

3.2.12.2.1.11.7. Tipul și concentrația reactivului necesar pentru cataliză: .....

3.2.12.2.2. Senzor de oxigen: da/nu ([1])

3.2.12.2.3. Injecție de aer: da/nu ([1])

3.2.12.2.4. Recircularea gazului de evacuare: da/nu ([1])

3.2.12.2.5. Sistem de control al emisiilor prin evaporare: da/nu ([1])

3.2.12.2.6. Filtru de particule: da/nu ([1])

▼M11

3.2.12.2.6.9. Alte sisteme: da/nu ([1])

3.2.12.2.6.9.1. Descriere și funcționare

▼M1

3.2.12.2.7. Sistem de diagnostic la bord (OBD): da/nu ([1])

▼M11

3.2.12.2.7.0.1. (doar Euro VI) Numărul familiilor de motoare OBD din familia de motoare

3.2.12.2.7.0.2. (doar Euro VI) Lista familiilor de motoare OBD (dacă este cazul)

3.2.12.2.7.0.3. (doar Euro VI) Numărul familiei de motoare OBD din care face parte motorul prototip/motorul membru:

3.2.12.2.7.0.4. (doar Euro VI) Referința producătorului la documentația referitoare la OBD solicitată la articolul 5 alineatul (4) litera (c) și la articolului 9 alineatul (4) din Regulamentul (UE) nr. 582/2011 și prevăzută în anexa X la regulamentul menționat în scopul omologării sistemului OBD

3.2.12.2.7.0.5. (doar Euro VI) După caz, referința producătorului la documentația privind instalarea pe un vehicul a unui sistem motor echipat cu OBD

3.2.12.2.7.0.6. (doar Euro VI) După caz, referința producătorului la pachetul de documente legat de montarea pe vehicul a sistemului OBD al unui motor omologat

3.2.12.2.7.0.7. (doar Euro VI) Descrierea în scris și/sau schița MI ([6])

3.2.12.2.7.0.8. (doar Euro VI) Descrierea în scris și/sau schița interfeței de comunicare exterioară a OBD ([6])

3.2.12.2.7.6.5. (doar Euro VI) Protocol de comunicare OBD standard ([4]):

3.2.12.2.7.7. (doar Euro VI) Referința producătorului la informațiile legate de OBD solicitate la articolul 5 alineatul (4) litera (d) și la articolul 9 alineatul (4) din Regulamentul (UE) nr. 582/2011 în scopul respectării dispozițiilor privind accesul la informațiile privind OBD ale vehiculelor și la cele referitoare la repararea și întreținerea vehiculelor; sau

▼**M11**

3.2.12.2.7.7.1. Ca alternativă la referința producătorului menționată la secțiunea 3.2.12.2.7.7, referința la atașamentul la documentul de informare prevăzut în apendicele 4 la anexa III la Regulamentul (UE) nr. 582/2011 care conține următorul tabel, după completarea acestuia în conformitate cu exemplul următor:

Componentă – Cod de eroare – Strategie de monitorizare – Criterii de detectare a defecțiunilor – Criterii activare MI – Parametri secundari – Precondiționare – Încercare demonstrativă

Catalizator – P0420 – Semnalele 1 și 2 ale senzorului de oxigen – Diferență între semnalele transmise de senzorul 1 și de senzorul 2 – Al treilea ciclu – Turația motorului, sarcina motorului, modul A/F, temperatura catalizatorului – Două cicluri tip 1 – Tip 1

▼**M1**

3.2.12.2.8. Alte sisteme (descriere și funcționare): .....

▼**M11**

3.2.12.2.8.1. (doar Euro VI) Sistem pentru asigurarea bunei funcționări a măsurilor de denitrificare

3.2.12.2.8.2. (doar Euro VI) Motor cu dezactivare permanentă a implicării conducătorului auto, pentru utilizarea de către serviciile de salvare sau în vehiculele menționate în articolul 2 alineatul (3) litera (b) din prezenta directivă: da/nu

3.2.12.2.8.3. (doar Euro VI) Numărul familiilor de motoare OBD din familia de motoare luate în considerare în momentul asigurării funcționării corecte a măsurilor de denitrificare

3.2.12.2.8.4. (doar Euro VI) Lista familiilor de motoare OBD (dacă este cazul)

3.2.12.2.8.5. (doar Euro VI) Numărul familiei de motoare OBD din care face parte motorul prototip/motorul membru

3.2.12.2.8.6. (doar Euro VI) Cea mai redusă concentrație a ingredientului activ prezent în reactiv care nu activează sistemul de avertizare (CD_{min}): % (vol)

3.2.12.2.8.7. (doar Euro VI) După caz, referința producătorului la documentația privind instalarea într-un vehicul a sistemelor acre asigură funcționarea corectă a măsurilor de denitrificare

3.2.12.2.8.8. Componente, la bordul vehiculului, ale sistemelor care asigură funcționarea corectă a măsurilor de denitrificare

3.2.12.2.8.8.1. Activarea modului ralanti:

„dezactivare după repornire”/„dezactivare după alimentare”/„dezactivare după parcare” ([7])

3.2.12.2.8.8.2. După caz, referința producătorului la pachetul de documente legat de montarea pe vehicul a sistemului care asigură funcționarea corectă a măsurilor de denitrificare al unui motor omologat

▼M11

3.2.12.2.8.8.3. Descrierea în scris și/sau schița semnalului de avertizare ([6])

▼M1

3.2.12.2.9. Limitatorul de cuplu: da/nu ([1])

3.2.13.1. Amplasarea simbolului coeficientului de absorbție (numai pentru motoarele cu aprindere prin comprimare): .....

3.2.15. Sistem de alimentare cu GPL: da/nu ([1])

3.2.16. Sistem de alimentare cu GN: da/nu ([1])

▼M11

3.2.17.8.1.0.1. Caracteristică de autoadaptabilitate? (doar Euro VI) Da/Nu ([1])

3.2.17.8.1.0.2. (doar Euro VI) Calibrare pentru o compoziție specifică de gaz GN-H/GN-L/GN-HL ([1])

Transformare pentru o compoziție specifică de gaz GN-H_t/ GN-L_t/ GN-HL_t ([1])

▼M1

3.3. **Pentru motoarele electrice**

3.3.1. Tip (bobinaj, excitație): .....

3.3.1.1. Putere orară maximă: ..... kW

3.3.1.2. Tensiune de lucru: V

3.3.2. Baterie

3.3.2.4. Funcție: .....

3.4. **Combinarea motoarelor**

3.4.1. Vehicul electric hibrid: da/nu ([1])

3.4.2. Categoria vehiculului electric hibrid: alimentarea cu energie a vehiculului oprit/alimentarea cu energie a vehiculului neoprit ([1])

▼M11

3.5.4. *(doar Euro VI) Emisii de CO_2 pentru motoarele de vehicule grele*

3.5.4.1. (doar Euro VI) Încercare WHSC vizând emisiile masice de CO_2 ..... g/kWh

3.5.4.2. (doar Euro VI) Încercare WHTC vizând emisiile masice de CO_2 ..... g/kWh

3.5.5. *(doar Euro VI) Consum de carburant pentru motoare de vehicule grele*

3.5.5.1. (doar Euro VI) Încercare WHSC vizând consumul de carburant: ..... g/kWh

3.5.5.2. (doar Euro VI) Încercare WHTC vizând consumul de carburant: ..... g/kWh

▼M1

3.6.5. *Temperatura lubrifiantului*

minimum: .... K

maximum: ..... K

4. TRANSMISIA ([P])

4.2. **Tipul** (mecanică, hidraulică, electrică etc.) .....

4.5. **Cutia de viteze**

4.5.1. *Tipul* (manuală/automată/cu variație continuă) ([1])

4.6. **Raporturile de demultiplicare a vitezelor**

Treapta de viteză	Raporturile cutiei de viteze (raporturile între turația motorului și viteza de rotație a arborelui de ieșire)	Raporturile finale (raportul între viteza de rotație a arborelui de ieșire și viteza de rotație a roților motoare)	Demultiplicare totală
Maximum pentru TVC			
1			
2			
3			
...			
Minimum pentru TVC			
Marșarier			

4.7. **Viteza maximă proiectată a vehiculului** (în km/h) ([Q]): .....

4.9. **Tahograf:** da/nu ([1])

4.9.1. *Marca omologării:* .....

▼M13

4.11. **Indicator de schimbare a vitezei (GSI)**

4.11.1. Indicator acustic disponibil da/nu ([1]). Dacă da, descrierea sunetului și a nivelului sonor în proximitatea urechii conducătorului auto în dB(a) (indicația acustică se poate întotdeauna comuta on/off):

4.11.2. Informații în conformitate cu punctul 4.6 din anexa I la Regulamentul (UE) nr. 65/2012 (determinate la omologarea de tip):

▼M1

5. AXELE

5.1. Descrierea fiecărei axe: .....

5.2. Marca: .....

5.3. Tipul: .....

5.4. Poziția axei (axelor) retractabile: .....

5.5. Poziția axei (axelor) încărcabile: .....

6. SUSPENSIA

6.2. Tipul și configurarea suspensiilor pentru fiecare axă sau roată:

6.2.1. Reglarea nivelului: da/nu/opțional ([1])

6.2.3. Suspensie pneumatică pentru axa (axele) motoare: da/nu ([1])

▼M1

6.2.3.1. Suspensia axei (axelor) motoare echivalentă unei suspensii pneumatice: da/nu ([1])

6.2.4. Suspensie pneumatică pentru axa (axele) motoare: da/nu ([1])

6.2.4.1. Suspensia axei (axelor) motoare echivalentă unei suspensii pneumatice: da/nu ([1])

6.6.1. *Combinație (combinații) pneu/roată*

(a) pentru pneuri, se indică specificațiile dimensiunilor, indicele capacității minime de încărcare, simbolul categoriei de viteză minimă, rezistența la rulare în conformitate cu ISO 28580 (dacă este cazul) ([r]);

(b) pentru roți, se indică dimensiunea (dimensiunile) și deportul jantei

6.6.1.1. Axe

6.6.1.1.1. Axa 1: .....

6.6.1.1.2. Axa 2: .....

etc.

6.6.1.2. Roata de rezervă, dacă este cazul: .....

6.6.2. *Limitele inferioare și superioare ale razelor de rulare*

6.6.2.1. Axa 1: .....

6.6.2.2. Axa 2: .....

etc.

7. DIRECȚIA

7.2. **Mecanismul și comanda sistemului de direcție**

7.2.1. Tipul timoneriei direcției (specificați pentru față și spate, dacă este cazul): .....

7.2.2. Transmisia la roți (inclusiv mijloacele, altele decât cele mecanice; specificați pentru față și spate, dacă este cazul): .....

7.2.3. Metoda de asistare, dacă există: .....

8. FRÂNELE

8.5. Sistem de frânare antiblocare: da/nu/opțional ([1])

8.9. Descriere succintă a sistemelor de frânare în conformitate cu punctul 1.6 din addendumul la apendicele 1 al anexei IX la Directiva 71/320/CEE: .....

8.11. Detalii ale tipului (tipurilor) de sistem(e) de frânare de anduranță: .....

9. CAROSERIA

9.1. Tipul caroseriei utilizând codurile prevăzute în anexa II partea C: .....

9.3. **Uși pentru pasageri, încuietori și balamale**

9.3.1. Configurația și numărul ușilor: .....

9.9. **Dispozitive de vizibilitate indirectă**

9.9.1. Oglinzi retrovizoare, specificând pentru fiecare oglindă retrovizoare:

9.9.1.1. Marca: .....

▼**M1**

9.9.1.2. Marca de omologare de tip: .....

9.9.1.3. Varianta: .....

9.9.1.6. Echipamente opționale care pot afecta câmpul de vizibilitate posterior: .....

9.9.2. Dispozitive de vizibilitate indirectă, altele decât oglinzile: .....

9.9.2.1. Tipul și caracteristicile dispozitivului: .....

9.10. **Dispunerea interioară**

9.10.3. *Scaune*

9.10.3.1. Numărul de locuri așezate ([s]): .....

9.10.3.1.1. Amplasare și dispunere: .....

9.10.3.2. Scaun(e) destinate utilizării numai când vehiculul este în staționare: .....

9.10.4.1. Tipul (tipurile) tetierelor: integrate/detașabile/separate ([1])

9.10.4.2. Numărul (numerele) omologării (omologărilor) de tip, dacă este cazul: .....

9.10.8 Gaz utilizat pentru refrigerare în sistemul de climatizare: .....

9.10.8.1. Sistemul de climatizare este proiectat să conțină gaze fluorurate cu efect de seră cu un potențial de încălzire globală mai mare de 150: da/nu ([1])

9.12.2. Natura și amplasarea sistemelor suplimentare de reținere (indicați da/nu/opțional): .....

(S = partea stângă, D = partea dreaptă, C = centru)

		Airbag frontal	Airbag lateral	Dispozitivul de pretensionare a centurii
Primul rând de scaune	S			
	C			
	D			
Al doilea rând de scaune (*)	S			
	C			
	D			

(*) Dacă este necesar, tabelul poate fi extins în cazul vehiculelor cu mai mult de două rânduri de scaune sau dacă există mai mult de trei scaune pe lățimea vehiculului.

9.17. **Plăcuțe regulamentare**

9.17.1. Fotografii și/sau desene ale amplasării plăcuțelor și inscripțiilor regulamentare și ale numărului de identificare al vehiculului: .

9.17.2. Fotografii și/sau desene ale plăcuțelor și inscripțiilor regulamentare (exemplu complet, cu specificarea dimensiunilor): .....

▼M1

9.17.3. Fotografii și/sau desene ale numărului de identificare al vehiculului (exemplu complet, cu specificarea dimensiunilor): .....

9.17.4.1. Se explică semnificația caracterelor din a doua secțiune și, după caz, din a treia secțiune, utilizate pentru respectarea cerințelor secțiunii 5.3 din standardul ISO 3779-1983: .....

9.17.4.2. În cazul în care caracterele din a doua secțiune se utilizează pentru respectarea cerințelor secțiunii 5.4 din standardul ISO 3779-1983, se indică aceste caractere: .....

9.22. **Protecție anterioară antiîmpănare**

9.22.0. Prezență: da/nu/incompletă ([1])

9.23. **Protecția pietonilor**

9.23.1. Se furnizează o descriere detaliată, cu fotografii și/sau desene, a vehiculului în ceea ce privește structura, dimensiunile, liniile relevante de referință precum și materialele din care este construită partea frontală (exterioară și interioară) a vehiculului.

▼M2

9.24. **Sisteme de protecție frontală**

9.24.1. Vedere de ansamblu (desene sau fotografii) indicând poziția și modul de fixare a sistemelor de protecție frontală:

9.24.3. Informații complete privind elementele de asamblare necesare și instrucțiuni complete de montare, inclusiv cerințe privind cuplurile:

▼M1

11. LEGĂTURILE DINTRE VEHICULELE TRACTOARE ȘI REMORCI SAU SEMIREMORCI

11.1. Clasa și tipul dispozitivului (dispozitivelor) de cuplare existente sau care urmează a fi montate .....

11.3. Instrucțiuni pentru atașarea la vehicul a tipului de cuplare și fotografii sau desene ale punctelor de fixare de vehicul, conform cu declarația producătorului; informații suplimentare, dacă utilizarea tipului de cuplare este restricționată la anumite variante sau versiuni ale tipului de vehicul: .....

11.4. Informații privind echiparea cu suporți și socluri speciale de remorcare: .....

11.5. Numărul (numerele) omologării (omologărilor) de tip: .....

12. DIVERSE

12.7.1. Vehicul echipat cu sistem radar cu rază scurtă de acțiune în banda de frecvențe de 24 GHz: Da/Nu ([1])

13. DISPOZIȚII SPECIALE PENTRU AUTOBUZE ȘI AUTOCARE

13.1. **Clasa vehiculului:** clasa I/clasa II/clasa III/clasa A/clasa B ([1])

▼M1

13.1.2. Tipuri de șasiu pe care se poate monta caroseria omologată [producător(i) și tipuri de vehicul(e)]: .....

13.3. **Număr de locuri** (pe scaune și în picioare)

13.3.1. Total (N): .....

13.3.2. Puntea superioară (N_a) ([1]): .....

13.3.3. Puntea inferioară (N_b) ([1]): .....

13.4. **Număr de locuri** (pe scaune)

13.4.1. Total (A): .....

13.4.2. Puntea superioară (A_a) ([1]): .....

13.4.3. Puntea inferioară (A_b) ([1]): .....

13.4.4. Numărul pozițiilor scaunelor rulante pentru vehiculele din categoriile M_2 și M_3: .....

16. ACCESUL LA INFORMAȚIILE REFERITOARE LA REPARAREA ȘI ÎNTREȚINEREA VEHICULELOR

16.1. Adresa principalului site de Internet pentru accesul la informații referitoare la repararea și întreținerea vehiculelor: .....

B. **Categoria O**

0. GENERALITĂȚI

0.1. Marca (denumirea comercială a producătorului): .....

0.2. Tipul: .....

0.2.1. Denumire (denumiri) comercială (comerciale) (dacă este cazul):

0.3. Mijloace de identificare a tipului, dacă sunt prezente pe vehicul ([b]): .....

0.3.1. Amplasarea marcajului: .....

0.4. Categoria vehiculului ([c]): .....

0.4.1. Clasificare (clasificări) în funcție de mărfurile periculoase pe care vehiculul este destinat să le transporte: .....

▼M15

0.5. Numele societății și adresa producătorului: .....

▼M1

0.8. Numele și adresa (adresele) uzinei (uzinelor) de asamblare: ....

0.9. Numele și adresa reprezentantului producătorului (dacă este cazul): .....

1. CARACTERISTICI GENERALE CONSTRUCTIVE ALE VEHICULULUI

1.1. Fotografii și/sau desene ale unui vehicul reprezentativ: .....

1.3. Numărul de axe și de roți: .....

1.3.1. Numărul și poziția axelor cu roți jumelate: .....

▼M1

1.3.2. Numărul și amplasarea axelor directoare: .....

1.4. Șasiul (dacă există) (desen de ansamblu): .....

▼M15

1.9. Precizați dacă vehiculul tractor este destinat pentru a tracta semiremorci sau alte remorci și dacă remorca este o semiremorcă, o remorcă cu proțap, o remorcă cu axă centrală sau o remorcă cu bară de tracțiune rigidă: .....

1.10. Precizați dacă vehiculul este conceput special pentru transportul de mărfuri în condiții de temperatură controlată: .....

2. MASE ȘI DIMENSIUNI ([f]) ([g]) ([7])

(în kg și mm) (a se vedea desenul dacă este cazul)

▼M1

2.1. **Ampatament(e) (la încărcătură maximă)** ([g1])

2.1.1. Vehicule cu două axe: .....

2.1.2. *Vehicule cu trei sau mai multe axe:* .....

2.1.2.1. Distanța dintre axele consecutive, de la cea situată cel mai în față la cea situată cel mai în spate: .....

2.1.2.2. Distanța totală dintre axe: .....

2.3.1. Ecartamentul fiecărei axe directoare ([g4]): .....

2.3.2. Ecartamentul celorlalte axe directoare ([g4]): .....

2.4. **Gama dimensiunilor vehiculului** (în ansamblu)

2.4.1. *Pentru șasiu fără caroserie*

2.4.1.1. Lungimea ([g5]): .....

2.4.1.1.1. Lungimea maximă admisă: .....

2.4.1.1.2. Lungimea minimă admisă: .....

2.4.1.1.3. În cazul remorcilor, lungimea proțapului maximă admisă ([g6]):

2.4.1.2. Lățime ([g7]): .....

2.4.1.2.1. Lățimea maximă admisă: .....

2.4.1.2.2. Lățimea minimă admisă: .....

2.4.2. *Pentru șasiu cu caroserie*

2.4.2.1. Lungimea ([g5]): .....

2.4.2.1.1. Lungimea suprafeței de încărcare: .....

2.4.2.1.2. În cazul remorcilor, lungimea proțapului maximă admisă ([g6]):

2.4.2.2. Lățime ([g7]): .....

2.4.2.2.1. Grosimea pereților (în cazul vehiculelor destinate transportului de mărfuri în condiții de temperatură controlată): .....

2.4.2.3. Înălțimea (în ordine de mers) ([g8]) (pentru suspensii reglabile pe înălțime, se indică poziția normală de funcționare): .....

▼M15

2.6. **Masa în stare de funcționare** ([h])

(a) minimă și maximă pentru fiecare variantă: .....

(b) masa fiecărei versiuni (trebuie furnizată o matrice): .....

2.6.1. Distribuția acestei mase pe axe și, în cazul unei semiremorci, al unei remorci cu bară de tracțiune rigidă sau al unei remorci cu axă centrală, masa la punctul de cuplare: .....

(a) minimă și maximă pentru fiecare variantă: .....

(b) masa fiecărei versiuni (trebuie furnizată o matrice): .....

2.6.2. Masa echipamentelor opționale (astfel cum sunt definite la articolul 2 punctul 5 din Regulamentul (UE) nr. 1230/2012: …

▼M1

2.7. **Masa minimă a vehiculului completat**, indicată de producător, în cazul unui vehicul incomplet: .....

2.8. **Masa de încărcare maximă tehnic admisibilă** declarată de producător ([i]) ([3]): .....

2.8.1. Distribuția acestei mase pe axe, iar în cazul unei semiremorci sau al remorcilor cu axă centrală, sarcina pe punctul de cuplare ([3]): .....

2.9. **Masa maximă tehnic admisibilă pe fiecare axă**: .....

▼M15

2.10. **Masa tehnic admisibilă pe fiecare grup de axe**: .....

2.12. **Masa maximă tehnic admisibilă la punctul de cuplare:**

2.12.2. a unei semiremorci, a unei remorci cu axă centrală sau a unei remorci cu bară de tracțiune rigidă: .....

2.16. **Masele maxim admisibile pentru înmatriculare/punere în circulație (opțional)**

2.16.1. Masa maxim admisibilă pentru înmatriculare/punere în circulație: .....

2.16.2. Masa maxim admisibilă pentru înmatriculare/punere în circulație pe fiecare axă și, în cazul unei semiremorci sau al unei remorci cu axă centrală, sarcina prevăzută la punctul de cuplare indicată de producător, dacă este mai mică decât masa maximă tehnic admisibilă la punctul de cuplare: .....

2.16.3. Masa maxim admisibilă pentru înmatriculare/punere în circulație pe fiecare grup de axe: .....

▼M1

2.16.4. Masa tractabilă maximă admisă de înmatriculare/exploatare prevăzută [pentru fiecare configurație tehnică sunt posibile mai multe înregistrări ([5])]: .....

▼M15

_____

▼**M1**

4. MECANISMUL DE TRANSMISIE

4.7. Viteza maximă proiectată a vehiculului (în km/h) ([9]):

5. AXELE

5.1. Descrierea fiecărei axe: .....

5.2. Marca: .....

5.3. Tipul: .....

5.4. Poziția axei (axelor) retractabile: .....

5.5. Poziția axei (axelor) încărcabile: .....

6. SUSPENSIA

6.2. Tipul și configurarea suspensiilor pentru fiecare axă sau roată:

6.2.1. Reglarea nivelului: da/nu/opțional ([1])

6.2.4. Suspensie pneumatică pentru axa (axele) motoare: da/nu ([1])

6.2.4.1. Suspensia axei (axelor) motoare echivalentă unei suspensii pneumatice: da/nu ([1])

6.6.1. *Combinație (combinații) pneuri/roți*

(a) pentru pneuri, indicați specificațiile dimensiunilor, indicele capacității de încărcare, simbolul categoriei de viteză minimă, rezistența la rulare în conformitate cu ISO 28580 (dacă este cazul) ([r]);

(b) pentru roți, indicați dimensiunea (dimensiunile) și abaterea (abaterile) jantei

6.6.1.1. A x e

6.6.1.1.1. Axa 1: .....

6.6.1.1.2. Axa 2: .....

etc.

6.6.1.2. Roata de rezervă, dacă este cazul: .....

6.6.2. *Limita inferioară și superioară a razelor de rulare*

6.6.2.1. Axa 1: .....

6.6.2.2. Axa 2: .....

etc.

7. DIRECȚIA

7.2. **Mecanismul și comanda sistemului de direcție**

7.2.1. Tipul timoneriei direcției (specificați pentru față și spate, dacă este cazul): .....

7.2.2. Transmisia la roți (inclusiv mijloacele, altele decât cele mecanice; specificați pentru față și spate, dacă este cazul): .....

7.2.3. Metoda de asistare, dacă există: .....

▼**M1**

8. FRÂNELE

8.5. Sistem de frânare antiblocare: da/nu/opțional ([1])

8.9. Descriere succintă a sistemului de frânare, în conformitate cu punctul 1.6 din addendumul la apendicele 1 al anexei IX la Directiva 71/320/CEE: .....

9. CAROSERIA

9.1. Tipul caroseriei utilizând codurile definite în anexa II partea C:

9.17. **Plăcuțe regulamentare**

9.17.1. Fotografii și/sau desene ale amplasării plăcuțelor și inscripțiilor regulamentare și ale numărului de identificare al vehiculului: .

9.17.2. Fotografii și/sau desene ale plăcuțelor și inscripțiilor regulamentare (exemplu complet, cu specificarea dimensiunilor): .....

9.17.3. Fotografii și/sau desene ale numărului de identificare al vehiculului (exemplu complet, cu specificarea dimensiunilor): .....

9.17.4.1. Se explică semnificația caracterelor din a doua secțiune și, după caz, din a treia secțiune, utilizate pentru respectarea cerințelor secțiunii 5.3 din standardul ISO 3779-1983: .....

9.17.4.2. În cazul în care caracterele din a doua secțiune sunt utilizate pentru respectarea cerințelor secțiunii 5.4 din standardul ISO 3779-1983, se indică aceste caractere: .....

11. LEGĂTURILE DINTRE VEHICULELE TRACTOARE ȘI REMORCI SAU SEMIREMORCI

11.1. Clasa și tipul dispozitivului (dispozitivelor) de cuplare existente sau care urmează a fi montate .....

11.5. Numărul (numerele) omologării (omologărilor) de tip: .....

PARTEA II

Tabelul combinațiilor rubricilor din partea I în cadrul versiunilor și variantelor tipului de vehicul

Rubrica nr.	Toate	Versiunea 1	Versiunea 2	Versiunea 3	Versiunea n

Note:

(a) Pentru fiecare variantă din cadrul tipului se completează un tabel separat.

(b) Rubricile multiple pentru care nu există restricții cu privire la combinarea lor în cadrul unei variante se înscriu în coloana denumită „toate”.

(c) Informațiile de mai sus pot fi prezentate sub o configurație alternativă sau pot fi combinate cu informațiile furnizate în partea I.

▼M1

(d) Fiecare variantă și fiecare versiune trebuie identificată printr-un cod alfanumeric ce constă într-o combinație de litere și cifre, care se indică și în certificatul de conformitate (anexa IX) al vehiculului în cauză.

(e) Varianta (variantele) care sunt prevăzute în anexa XI trebuie identificate cu un cod alfanumeric specific.

PARTEA III

Numere de omologare de tip:

Furnizați informațiile cerute în tabelul de mai jos cu privire la elementele aplicabile pentru acest vehicul în anexa IV sau anexa XI. (Se includ toate omologările relevante pentru fiecare subiect. Totuși, nu este necesar să se furnizeze aici informațiile referitoare la componente dacă aceste informații sunt incluse în certificatul de omologare aferent indicațiilor de montare.)

Subiect	Numărul omologării de tip sau numărul raportului de încercare (***)	Statul membru sau partea contractantă (*) care emite omologarea de tip (**) sau raportul de încercare (***)	Data extinderii	Variantă (variante)/ Versiune (versiuni)

(*) Părțile contractante la Acordul revizuit din 1958.

(**) A se specifica în cazul în care informația respectivă nu poate fi obținută pe baza numărului de omologare de tip.

(***) A se indica în cazul în care producătorul aplică dispozițiile de la articolul 9 alineatul (6). În acest caz, actul de reglementare aplicat se specifică în a doua coloană.

Semnat: .....

Funcția în cadrul societății: .....

Data .....

▼M1

ANEXA IV

▼M12

CERINȚE ÎN SCOPUL OMOLOGĂRII CE DE TIP A VEHICULELOR

▼M14

PARTEA I

Acte de reglementare privind omologarea CE de tip a vehiculelor produse în serii nelimitate

Rubrică	Subiect	Act de reglementare	Aplicabilitate									
			M_1	M_2	M_3	N_1	N_2	N_3	O_1	O_2	O_3	O_4
1	Nivelul de zgomot admis	Directiva 70/157/CEE	X	X	X	X	X	X				
2	Emisii (Euro 5 și 6) – Vehicule ușoare/ acces la informații	Regulamentul (CE) nr. 715/2007	X (1)	X (1)		X (1)	X (1)					
3	Rezervoare de combustibil/dispozitive protecție spate	Directiva 70/221/CEE	X (2)	X (2)	X (2)	X (2)	X (2)	X (2)	X	X	X	X
3A	Prevenirea riscului de incendiu (rezervoare cu combustibil lichid)	Regulamentul (CE) nr. 661/2009 Regulamentul CEE-ONU nr. 34	X	X	X	X	X	X	X	X	X	X
3B	Dispozitivele de protecție antiîmpănare spate și instalarea acestora; protecția anti-împănare spate	Regulamentul (CE) nr. 661/2009 Regulamentul CEE-ONU nr. 58	X	X	X	X	X	X	X	X	X	X
4	Spațiu pentru placa de înmatriculare spate	Directiva 70/222/CEE	X	X	X	X	X	X	X	X	X	X
4A	Spațiu pentru montarea și fixarea plăcilor de înmatriculare spate	Regulamentul (CE) nr. 661/2009 Regulamentul (UE) nr. 1003/2010	X	X	X	X	X	X	X	X	X	X
5	Efortul de acționare a direcției	Directiva 70/311/CEE	X	X	X	X	X	X	X	X	X	X
5A	Echipamentul de direcție	Regulamentul (CE) nr. 661/2009 Regulamentul CEE-ONU nr. 79	X	X	X	X	X	X	X	X	X	X
6	Broaștele și balamalele ușilor	Directiva 70/387/CEE	X			X	X	X				

▼M14

Rubrică	Subiect	Act de reglementare	Aplicabilitate									
			M_1	M_2	M_3	N_1	N_2	N_3	O_1	O_2	O_3	O_4
6A	Accesul în vehicul și manevrabilitatea acestuia	Regulamentul (CE) nr. 661/2009 Regulamentul (UE) nr. 130/2012	X	X	X	X	X	X				
6B	Broaștele ușilor și elementele de susținere a ușilor	Regulamentul (CE) nr. 661/2009 Regulamentul CEE-ONU nr. 11	X			X						
7	Avertizare sonoră	Directiva 70/388/CEE	X	X	X	X	X	X				
7A	Dispozitivele și semnalele de avertizare sonoră	Regulamentul (CE) nr. 661/2009 Regulamentul CEE-ONU nr. 28	X	X	X	X	X	X				
8	Dispozitive de vizibilitate indirectă	Directiva 2003/97/CE	X	X	X	X	X	X				
8A	Dispozitivele de vizibilitate indirectă și instalarea acestora	Regulamentul (CE) nr. 661/2009 Regulamentul CEE-ONU nr. 46	X	X	X	X	X	X				
9	Frânare	Directiva 71/320/CEE	X	X	X	X	X	X	X	X	X	X
9A	Frânarea vehiculelor și a remorcilor	Regulamentul (CE) nr. 661/2009 Regulamentul CEE-ONU nr. 13		X (3)	X (3)	X (3)	X (3)	X (3)	X (3)	X (3)	X (3)	X (3)
9B	Sistemul de frânare al autoturismelor	Regulamentul (CE) nr. 661/2009 Regulamentul CEE-ONU nr. 13-H	X (4)			X (4)						
10	Interferența radio (compatibilitate electromagnetică)	Directiva 72/245/CEE	X	X	X	X	X	X	X	X	X	X
10A	Compatibilitatea electromagnetică	Regulamentul (CE) nr. 661/2009 Regulamentul CEE-ONU nr. 10	X	X	X	X	X	X	X	X	X	X
12	Echipamentele interioare ale autovehiculelor	Directiva 74/60/CEE	X									
12A	Echipamentele interioare ale autovehiculelor	Regulamentul (CE) nr. 661/2009 Regulamentul CEE-ONU nr. 21	X									
13	Dispozitive antifurt și de imobilizare	Directiva 74/61/CEE	X	X	X	X	X	X				

▼M14

Rubrică	Subiect	Act de reglementare	Aplicabilitate									
			M_1	M_2	M_3	N_1	N_2	N_3	O_1	O_2	O_3	O_4
13A	Protecția autovehiculelor împotriva utilizării neautorizate	Regulamentul (CE) nr. 661/2009 Regulamentul CEE-ONU nr. 18		X ([4A])	X ([4A])		X ([4A])	X ([4A])				
13B	Protecția autovehiculelor împotriva utilizării neautorizate	Regulamentul (CE) nr. 661/2009 Regulamentul CEE-ONU nr. 116	X			X						
14	Comportarea dispozitivului de direcție în caz de impact	Directiva 74/297/CEE	X			X						
14A	Protecția conducătorului auto împotriva sistemului de direcție în cazul unui impact	Regulamentul (CE) nr. 661/2009 Regulamentul CEE-ONU nr. 12	X			X						
15	Rezistența scaunelor	Directiva 74/408/CEE	X	X	X	X	X	X				
15A	Scaunele, ancorajele lor și tetierele	Regulamentul (CE) nr. 661/2009 Regulamentul CEE-ONU nr. 17	X	X ([4B])	X ([4B])	X	X	X				
15B	Scaunele vehiculelor de pasageri de capacitate mare	Regulamentul (CE) nr. 661/2009 Regulamentul CEE-ONU nr. 80		X	X							
16	Proeminențele exterioare ale autovehiculelor	Directiva 74/483/CEE	X									
16A	Proeminențele exterioare ale autovehiculelor	Regulamentul (CE) nr. 661/2009 Regulamentul CEE-ONU nr. 26	X									
17	Vitezometrul și marșarierul autovehiculelor	Directiva 75/443/CEE	X	X	X	X	X	X				
17A	Accesul în vehicul și manevrabilitatea acestuia	Regulamentul (CE) nr. 661/2009 Regulamentul (UE) nr. 130/2012	X	X	X	X	X	X				
17B	Vitezometrul, inclusiv instalarea acestuia	Regulamentul (CE) nr. 661/2009 Regulamentul CEE-ONU nr. 39	X	X	X	X	X	X				
18	Plăcuțe regulamentare	Directiva 76/114/CEE	X	X	X	X	X	X	X	X	X	X

▼M14

Rubrică	Subiect	Act de reglementare	Aplicabilitate									
			M_1	M_2	M_3	N_1	N_2	N_3	O_1	O_2	O_3	O_4
18A	Plăcuța producător regulamentară și numărul de identificare al vehiculului	Regulamentul (CE) nr. 661/2009 Regulamentul (UE) nr. 19/2011	X	X	X	X	X	X	X	X	X	X
19	Puncte de ancorare a centurilor de siguranță	Directiva 76/115/CEE	X	X	X	X	X	X				
19A	Punctele de ancorare a centurilor de siguranță, sistemele de ancorare ISOFIX și punctele de ancorare superioare ISOFIX	Regulamentul (CE) nr. 661/2009 Regulamentul CEE-ONU nr. 14	X	X	X	X	X	X				
20	Instalarea dispozitivelor de iluminat și de semnalizare luminoasă	Directiva 76/756/CEE	X	X	X	X	X	X	X	X	X	X
20A	Instalarea dispozitivelor de iluminat și de semnalizare luminoasă pe vehicule	Regulamentul (CE) nr. 661/2009 Regulamentul CEE-ONU nr. 48	X	X	X	X	X	X	X	X	X	X
21	Catadioptri	Directiva 76/757/CEE	X	X	X	X	X	X	X	X	X	X
21A	Dispozitivele retroreflectorizante pentru autovehicule și remorcile acestora	Regulamentul (CE) nr. 661/2009 Regulamentul CEE-ONU nr. 3	X	X	X	X	X	X	X	X	X	X
22	Lămpi de gabarit, de poziție față (laterale), de poziție spate (laterale), de frânare, de poziție laterale și diurne	Directiva 76/758/CEE	X	X	X	X	X	X	X	X	X	X
22A	Lămpi de poziție față și spate, lămpi de stop și lămpi de gabarit pentru autovehicule și remorcile acestora	Regulamentul (CE) nr. 661/2009 Regulamentul CEE-ONU nr. 7	X	X	X	X	X	X	X	X	X	X
22B	Lămpi pentru circulație diurnă pentru autovehicule	Regulamentul (CE) nr. 661/2009 Regulamentul CEE-ONU nr. 87	X	X	X	X	X	X				
22C	Lămpile de poziție laterale pentru autovehicule și remorcile acestora	Regulamentul (CE) nr. 661/2009 Regulamentul CEE-ONU nr. 91	X	X	X	X	X	X	X	X	X	X
23	Lămpi semnalizare direcție	Directiva 76/759/CEE	X	X	X	X	X	X	X	X	X	X

▼M14

Rubrică	Subiect	Act de reglementare	Aplicabilitate									
			M_1	M_2	M_3	N_1	N_2	N_3	O_1	O_2	O_3	O_4
23A	Lămpi semnalizare direcție pentru autovehicule și pentru remorcile acestora	Regulamentul (CE) nr. 661/2009 Regulamentul CEE-ONU nr. 6	X	X	X	X	X	X	X	X	X	X
24	Dispozitive de iluminare a plăcuței de înmatriculare spate	Directiva 76/760/CEE	X	X	X	X	X	X	X	X	X	X
24A	Dispozitivele de iluminare a plăcuței de înmatriculare spate a autovehiculelor și a remorcilor acestora	Regulamentul (CE) nr. 661/2009 Regulamentul CEE-ONU nr. 4	X	X	X	X	X	X	X	X	X	X
25	Faruri (inclusiv becuri)	Directiva 76/761/CEE	X	X	X	X	X	X				
25A	Faruri etanșe (*sealed beam*) pentru autovehicule care emit un fascicul de întâlnire asimetric european sau un fascicul de drum sau ambele fascicule	Regulamentul (CE) nr. 661/2009 Regulamentul CEE-ONU nr. 31	X	X	X	X	X	X				
25B	Lămpi cu incandescență destinate utilizării în blocuri optice omologate pentru autovehicule și remorcile acestora	Regulamentul (CE) nr. 661/2009 Regulamentul CEE-ONU nr. 37	X	X	X	X	X	X	X	X	X	X
25C	Faruri pentru autovehicule prevăzute cu surse luminoase cu descărcare în gaz	Regulamentul (CE) nr. 661/2009 Regulamentul CEE-ONU nr. 98	X	X	X	X	X	X				
25D	Surse luminoase cu descărcare în gaz destinate utilizării în blocuri optice omologate cu descărcare în gaz pentru autovehicule	Regulamentul (CE) nr. 661/2009 Regulamentul CEE-ONU nr. 99	X	X	X	X	X	X				
25E	Faruri pentru autovehicule care emit o lumină de întâlnire asimetrică sau o lumină de drum sau ambele și care sunt echipate cu lămpi cu incandescență și/sau module LED	Regulamentul (CE) nr. 661/2009 Regulamentul CEE-ONU nr. 112	X	X	X	X	X	X				

▼M14

Rubrică	Subiect	Act de reglementare	Aplicabilitate									
			M_1	M_2	M_3	N_1	N_2	N_3	O_1	O_2	O_3	O_4
25F	Sisteme de iluminare față adaptive (SFA) pentru autovehicule	Regulamentul (CE) nr. 661/2009 Regulamentul CEE-ONU nr. 123	X	X	X	X	X	X				
26	Lămpi de ceață față	Directiva 76/762/CEE	X	X	X	X	X	X				
26A	Lămpi de ceață față pentru autovehicule	Regulamentul (CE) nr. 661/2009 Regulamentul CEE-ONU nr. 19	X	X	X	X	X	X				
27	Cârlige de remorcare	Directiva 77/389/CEE	X	X	X	X	X	X				
27A	Dispozitiv de remorcare	Regulamentul (CE) nr. 661/2009 Regulamentul (UE) nr. 1005/2010	X	X	X	X	X	X				
28	Lămpi de ceață spate	Directiva 77/538/CEE	X	X	X	X	X	X	X	X	X	X
28A	Lămpi de ceață spate pentru autovehicule și remorcile acestora	Regulamentul (CE) nr. 661/2009 Regulamentul CEE-ONU nr. 38	X	X	X	X	X	X	X	X	X	X
29	Lămpi de mers înapoi	Directiva 77/539/CEE	X	X	X	X	X	X	X	X	X	X
29A	Lămpi de mers înapoi pentru autovehicule și remorcile acestora	Regulamentul (CE) nr. 661/2009 Regulamentul CEE-ONU nr. 23	X	X	X	X	X	X	X	X	X	X
30	Lămpi de staționare	Directiva 77/540/CEE	X	X	X	X	X	X				
30A	Lămpi de staționare pentru autovehicule	Regulamentul (CE) nr. 661/2009 Regulamentul CEE-ONU nr. 77	X	X	X	X	X	X				
31	Centuri de siguranță și sisteme de fixare	Directiva 77/541/CEE	X	X	X	X	X	X				
31A	Centurile de siguranță, sistemele de fixare, sistemele de fixare a scaunelor pentru copii și sistemele ISOFIX de fixare a scaunelor pentru copii	Regulamentul (CE) nr. 661/2009 Regulamentul CEE-ONU nr. 16	X	X	X	X	X	X				

▼M14

Rubrică	Subiect	Act de reglementare	Aplicabilitate									
			M_1	M_2	M_3	N_1	N_2	N_3	O_1	O_2	O_3	O_4
32	Vizibilitate frontală	Directiva 77/649/CEE	X									
32A	Câmpul de vizibilitate spre înainte al conducătorului autovehiculului	Regulamentul (CE) nr. 661/2009 Regulamentul CEE-ONU nr. 125	X									
33	Identificarea comenzilor, a martorilor și a indicatoarelor	Directiva 78/316/CEE	X	X	X	X	X	X				
33A	Amplasarea și identificarea comenzilor manuale, a lămpilor martor și a indicatoarelor	Regulamentul (CE) nr. 661/2009 Regulamentul CEE-ONU nr. 121	X	X	X	X	X	X				
34	Dejivrare/dezaburire	Directiva 78/317/CEE	X	(5)	(5)	(5)	(5)	(5)				
34A	Dispozitive de dejivrare și de dezaburire a parbrizului	Regulamentul (CE) nr. 661/2009 Regulamentul (UE) nr. 672/2010	X	(5)	(5)	(5)	(5)	(5)				
35	Ștergătoare/spălătoare	Directiva 78/318/CEE	X	(6)	(6)	(6)	(6)	(6)				
35A	Ștergătoare/spălătoare de parbriz	Regulamentul (CE) nr. 661/2009 Regulamentul (UE) nr. 1008/2010	X	(6)	(6)	(6)	(6)	(6)				
36	Sisteme de încălzire	Directiva 2001/56/CE	X	X	X	X	X	X	X	X	X	X
36A	Sisteme de încălzire	Regulamentul (CE) nr. 661/2009 Regulamentul CEE-ONU nr. 122	X	X	X	X	X	X	X	X	X	X
37	Apărători roți	Directiva 78/549/CEE	X									
37A	Apărători roți	Regulamentul (CE) nr. 661/2009 Regulamentul (UE) nr. 1009/2010	X									
38	Tetiere	Directiva 78/932/CEE	X									
38A	Tetiere încorporate sau neîncorporate în scaunele vehiculelor	Regulamentul (CE) nr. 661/2009 Regulamentul CEE-ONU nr. 25	X	X	X	X	X	X				
40	Puterea motorului	Directiva 80/1269/CEE	X (7)	X (7)	X (7)	X (7)	X (7)	X (7)				

▼M14

Rubrică	Subiect	Act de reglementare	Aplicabilitate									
			M_1	M_2	M_3	N_1	N_2	N_3	O_1	O_2	O_3	O_4
41	Emisii provenite de la vehicule grele (Euro IV și V)	Directiva 2005/55/CE	X ([8])	X ([8])	X	X ([8])	X ([8])	X				
41A	Emisii provenite de la vehicule grele (Euro VI)/acces la informații	Regulamentul (CE) nr. 595/2009	X ([9])	X ([9])	X	X ([9])	X ([9])	X				
42	Protecție laterală	Directiva 89/297/CEE					X	X			X	X
42A	Protecția laterală a vehiculelor destinate transportului de bunuri	Regulamentul (CE) nr. 661/2009 Regulamentul CEE-ONU nr. 73					X	X			X	X
43	Dispozitive antistropire	Directiva 91/226/CEE				X	X	X	X	X	X	X
43A	Dispozitive antistropire	Regulamentul (CE) nr. 661/2009 Regulamentul (UE) nr. 109/2011				X	X	X	X	X	X	X
44	Mase și dimensiuni (autovehicule)	Directiva 92/21/CEE	X									
44A	Mase și dimensiuni	Regulamentul (CE) nr. 661/2009 Regulamentul (UE) nr. 1230/2012	X									
45	Geamuri din sticlă securizată	Directiva 92/22/CEE	X	X	X	X	X	X	X	X	X	X
45A	Materiale pentru geamuri din sticlă securizată și instalarea lor pe vehicule	Regulamentul (CE) nr. 661/2009 Regulamentul CEE-ONU nr. 43	X	X	X	X	X	X	X	X	X	X
46	Pneuri	Directiva 92/23/CEE	X	X	X	X	X	X	X	X	X	X
46A	Instalarea pneurilor	Regulamentul (CE) nr. 661/2009 Regulamentul (UE) nr. 458/2011	X	X	X	X	X	X	X	X	X	X
46B	Pneuri pentru autovehicule și remorcile acestora (clasa C1)	Regulamentul (CE) nr. 661/2009 Regulamentul CEE-ONU nr. 30	X			X			X	X		
46C	Pneuri pentru vehicule utilitare și remorcile acestora (clasele C2 și C3)	Regulamentul (CE) nr. 661/2009 Regulamentul CEE-ONU nr. 54		X	X	X	X	X			X	X

▼M14

Rubrică	Subiect	Act de reglementare	Aplicabilitate									
			M_1	M_2	M_3	N_1	N_2	N_3	O_1	O_2	O_3	O_4
46D	Emisiile sonore generate de rularea pneurilor, aderența pe suprafețe umede și rezistența la rulare (clasele C1, C2 și C3)	Regulamentul (CE) nr. 661/2009 Regulamentul CEE-ONU nr. 117	X	X	X	X	X	X	X	X	X	X
46E	Piesă de rezervă pentru utilizare temporară, pneuri/sistem cu posibilitate de rulare pe jantă și sistem de monitorizare a presiunii în pneuri	Regulamentul (CE) nr. 661/2009 Regulamentul CEE-ONU nr. 64	X ([9A])			X ([9A])						
47	Dispozitive limitatoare de viteză	Directiva 92/24/CEE		X	X		X	X				
47A	Limitarea vitezei vehiculelor	Regulamentul (CE) nr. 661/2009 Regulamentul CEE-ONU nr. 89		X	X		X	X				
48	Mase și dimensiuni (alte vehicule decât cele menționate la rubrica 44)	Directiva 97/27/CE		X	X	X	X	X	X	X	X	X
48A	Mase și dimensiuni	Regulamentul (CE) nr. 661/2009 Regulamentul (UE) nr. 1230/2012		X	X	X	X	X	X	X	X	X
49	Proeminențe exterioare ale cabinelor	Directiva 92/114/CEE				X	X	X				
49A	Vehicule utilitare în ceea ce privește proeminențele lor exterioare situate în partea frontală a panoului posterior al cabinei	Regulamentul (CE) nr. 661/2009 Regulamentul CEE-ONU nr. 61				X	X	X				
50	Directiva 94/20/CE	Cuplaje	X ([10])	X ([10])	X ([10])	X ([10])	X ([10])	X ([10])	X	X	X	X
50A	Dispozitive mecanice de cuplare a ansamblurilor de vehicule	Regulamentul (CE) nr. 661/2009 Regulamentul CEE-ONU nr. 55	X ([10])	X ([10])	X ([10])	X ([10])	X ([10])	X ([10])	X	X	X	X
50B	Dispozitivul de cuplare strânsă (DCS); montarea unui tip omologat de DCS	Regulamentul (CE) nr. 661/2009 Regulamentul CEE-ONU nr. 102					X ([10])	X ([10])			X ([10])	X ([10])

▼M14

Rubrică	Subiect	Act de reglementare	Aplicabilitate									
			M_1	M_2	M_3	N_1	N_2	N_3	O_1	O_2	O_3	O_4
51	Inflamabilitate	Directiva 95/28/CE			X							
51A	Comportarea la foc a materialelor utilizate la amenajarea interioarelor anumitor categorii de autovehicule	Regulamentul (CE) nr. 661/2009 Regulamentul CEE-ONU nr. 118			X							
52	Autobuze și autocare	Directiva 2001/85/CE		X	X							
52A	Vehicule din categoriile M_2 și M_3	Regulamentul (CE) nr. 661/2009 Regulamentul CEE-ONU nr. 107		X	X							
52B	Rezistența suprastructurii vehiculelor de pasageri de capacitate mare	Regulamentul (CE) nr. 661/2009 Regulamentul CEE-ONU nr. 66		X	X							
53	Coliziune frontală	Directiva 96/79/CE	X ([11])									
53A	Protecția pasagerilor în caz de coliziune frontală	Regulamentul (CE) nr. 661/2009 Regulamentul CEE-ONU nr. 94	X ([11])									
54	Coliziune laterală	Directiva 96/27/CE	X ([12])			X ([12])						
54A	Protecția pasagerilor în caz de coliziune laterală	Regulamentul (CE) nr. 661/2009 Regulamentul CEE-ONU nr. 95	X ([12])			X ([12])						
55	(rubrică goală)											
56	Vehicule destinate transportului de mărfuri periculoase	Directiva 98/91/CE				X ([13])	X ([13])	X ([13])	X ([13])	X ([13])	X ([13])	X ([13])
56A	Vehicule destinate transportului de mărfuri periculoase	Regulamentul (CE) nr. 661/2009 Regulamentul CEE-ONU nr. 105				X ([13])	X ([13])	X ([13])	X ([13])	X ([13])	X ([13])	X ([13])
57	Protecție antiîmpănare față	Directiva 2000/40/CE					X	X				

▼M14

Rubrică	Subiect	Act de reglementare	Aplicabilitate									
			M_1	M_2	M_3	N_1	N_2	N_3	O_1	O_2	O_3	O_4
57A	Dispozitive antiîmpănare față (DAF) și instalarea acestora; protecția antiîmpănare față (PAF)	Regulamentul (CE) nr. 661/2009 Regulamentul CEE-ONU nr. 93					X	X				
58	Protecția pietonilor	Regulamentul (CE) nr. 78/2009	X			X						
59	Posibilitatea de reciclare	Directiva 2005/64/CE	X			X		-				
60	(rubrică goală)											
61	Sisteme de aer condiționat	Directiva 2006/40/CE	X			X ([14])						
62	Sistem pe bază de hidrogen	Regulamentul (CE) nr. 79/2009	X	X	X	X	X	X				
63	Siguranță generală	Regulamentul (CE) nr. 661/2009	X ([15])	X ([15])	X ([15])	X ([15])	X ([15])	X ([15])	X ([15])	X ([15])	X ([15])	X ([15])
64	Indicatorii de schimbare a vitezei	Regulamentul (CE) nr. 661/2009 Regulamentul (UE) nr. 65/2012	X									
65	Sistem avansat de frânare de urgență	Regulamentul (CE) nr. 661/2009 Regulamentul (UE) nr. 347/2012		X	X		X	X				
66	Sistem de avertizare la trecerea involuntară peste liniile de separare a benzilor de circulație	Regulamentul (CE) nr. 661/2009 Regulamentul (UE) nr. 351/2012		X	X		X	X				
67	Componente specifice pentru GPL și instalarea lor pe autovehicule	Regulamentul (CE) nr. 661/2009 Regulamentul CEE-ONU nr. 67	X	X	X	X	X	X				
68	Sisteme de alarmă ale vehiculelor (SAV)	Regulamentul (CE) nr. 661/2009 Regulamentul CEE-ONU nr. 97	X			X						
69	Siguranța din punct de vedere electric	Regulamentul (CE) nr. 661/2009 Regulamentul CEE-ONU nr. 100	X	X	X	X	X	X				

▼M14

Rubrică	Subiect	Act de reglementare	Aplicabilitate									
			M_1	M_2	M_3	N_1	N_2	N_3	O_1	O_2	O_3	O_4
70	Componente specifice pentru gaz natural comprimat (GNC) și instalarea lor pe autovehicule	Regulamentul (CE) nr. 661/2009 Regulamentul CEE-ONU nr. 110	X	X	X	X	X	X				

Note explicative:

X Act de reglementare aplicabil.

Notă: Seria de modificări ale regulamentelor CEE-ONU care se aplică în mod obligatoriu este enumerată în anexa IV la Regulamentul (CE) nr. 661/2009. Seriile de modificări adoptate ulterior sunt acceptate ca alternativă.

([1]) Pentru vehiculele cu o masă de referință de cel mult 2 610 kg. La cererea producătorului, se poate aplica vehiculelor cu o masă de referință de cel mult 2 840 kg

([2]) În cazul vehiculelor echipate cu o instalație GPL sau GNC, este necesară omologarea de tip a vehiculului în conformitate cu Regulamentul CEE-ONU nr. 67 sau cu Regulamentul CEE-ONU nr. 110.

([3]) Este necesară echiparea cu un sistem electronic de control al stabilității, în conformitate cu articolul 12 din Regulamentul (CE) nr. 661/2009. Prin urmare, pentru omologarea CE de tip a noilor tipuri de vehicule, cât și pentru înmatricularea, vânzarea și punerea în circulație a vehiculelor noi, se respectă cerințele anexei 21 la Regulamentul CEE-ONU nr. 13. Datele de punere în aplicare stabilite la articolul 13 din Regulamentul (CE) nr. 661/2009 se aplică în locul datelor stabilite în Regulamentul CEE-ONU nr. 13.

([4]) Este necesară echiparea cu un sistem electronic de control al stabilității, în conformitate cu articolul 12 din Regulamentul (CE) nr. 661/2009. Prin urmare, pentru omologarea CE de tip a noilor tipuri de vehicule, cât și pentru înmatricularea, vânzarea și punerea în circulație a vehiculelor noi, se respectă cerințele stabilite în Partea A din anexa 9 la Regulamentul CEE-ONU nr. 13-H. Datele de punere în aplicare stabilite la articolul 13 din Regulamentul (CE) nr. 661/2009 se aplică în locul datelor stabilite în Regulamentul CEE-ONU nr. 13-H.

([4A]) Dacă vehiculul este echipat cu un sistem de protecție, acesta trebuie să îndeplinească cerințele din Regulamentul CEE-ONU nr. 18.

([4B]) Prezentul regulament se aplică în cazul scaunelor care nu intră sub incidența Regulamentului CEE-ONU nr. 80.

([5]) Vehiculele din această categorie trebuie să fie dotate cu dispozitive corespunzătoare pentru dejivrarea și dezaburirea parbrizului.

([6]) Vehiculele din această categorie trebuie să fie dotate cu dispozitive corespunzătoare pentru spălarea și ștergerea parbrizului.

([7]) În cazul vehiculelor echipate cu un grup motopropulsor electric, este necesară omologarea de tip a vehiculului în conformitate cu Regulamentul CEE-ONU nr. 85.

([8]) Pentru vehiculele cu o masă de referință care depășește 2 610 kg și care nu au beneficiat de posibilitatea menționată la nota ([1]).

([9]) Pentru vehicule cu o masă de referință mai mare de 2 610 kg care nu sunt omologate (la cererea producătorului și cu condiția ca masa lor de referință să nu depășească 2 840 kg) în conformitate cu Regulamentul (CE) nr. 715/2007.

Pentru alte opțiuni, a se vedea articolul 2 din Regulamentul (CE) nr. 595/2009.

([9A]) Se aplică doar în cazul în care aceste vehicule sunt echipate cu echipament reglementat prin Regulamentul CEE-ONU nr. 64. Este obligatorie echiparea vehiculelor M1 cu un sistem de monitorizare a presiunii în pneuri, în conformitate cu articolul 9 alineatul (2) din Regulamentul (CE) nr. 661/2009.

([10]) Se aplică numai vehiculelor echipate cu dispozitiv(e) de cuplare.

([11]) Se aplică vehiculelor cu o masă maximă tehnic admisibilă care nu depășește 2,5 tone.

([12]) Se aplică numai vehiculelor la care „punctul de referință al planului așezat (punctul «R»)” al celui mai jos scaun se află la cel mult 700 mm deasupra nivelului solului.

([13]) Se aplică numai în cazul în care producătorul solicită omologarea de tip a vehiculelor destinate transportului de mărfuri periculoase.

([14]) Se aplică numai pentru vehiculele din categoria N_1, clasa I, în conformitate cu descrierea din primul tabel de la punctul 5.3.1.4 al anexei I la Directiva 70/220/CEE.

([15]) La cererea producătorului, omologarea de tip poate fi acordată în cadrul acestei rubrici, ca o alternativă la omologările de tip obținute în cadrul rubricilor 3A, 3B, 4A, 5A, 6A, 6B, 7A, 8A, 9A, 9B, 10A, 12A, 13A, 13B, 14A, 15A, 15B, 16A, 17A, 17B, 18A, 19A, 20A, 21A, 22A, 22B, 22C, 23A, 24A, 25A, 25B, 25C, 25D, 25E, 25F, 26A, 27A, 28A, 29A, 30A, 31A, 32A, 33A, 34A, 35A, 36A, 37A, 38A, 42A, 43A, 44A, 45A, 46A, 46B, 46C, 46D, 46E, 47A, 48A, 49A, 50A, 50B, 51A, 52A, 52B, 53A, 54A, 56A, 57A și 64-70.

▼M14

Apendicele 1

Acte de reglementare privind omologarea CE de tip a vehiculelor produse în serii mici în temeiul articolului 22

1. Prezentul apendice se aplică în cazul noilor omologări CE de tip pentru seriile mici acordate de la 1 noiembrie 2012, cu excepția rubricii 54A care se aplică de la 1 noiembrie 2014.

2. Omologările CE de tip ale seriilor mici acordate înainte de 1 noiembrie 2012 își pierd valabilitatea la 31 octombrie 2016. Autoritățile naționale consideră că certificatele de conformitate pentru vehicule nu mai sunt valabile în sensul articolului 26 alineatul (1) din prezenta directivă, cu excepția cazului în care omologările de tip respective au fost actualizate pentru a ține seama de cerințele din prezentul apendice.

Tabelul 1

Vehicule M_1 [1]

Rubrică	Subiect	Act de reglementare	Aspecte specifice	Aplicabilitatea și cerințele specifice
1	Nivelul de zgomot admis	Directiva 70/157/CEE		A
2	Emisii provenite de la vehicule ușoare (Euro 5 și 6)/acces la informații	Regulamentul (CE) 715/2007		A
			(a) *Sistem de diagnosticare la bord (OBD)*	Vehiculul se echipează cu un sistem de diagnosticare la bord care îndeplinește cerințele prevăzute la articolul 4 alineatele (1) și (2) din Regulamentul (CE) nr. 692/2008 (sistemul OBD va fi proiectat să înregistreze cel puțin funcționarea defectuoasă a sistemului de gestionare a motorului). Interfața OBD are capacitatea de a comunica cu instrumentele de diagnosticare disponibile în mod obișnuit.
			(b) *Conformitatea în circulație*	N/A
			(c) *Accesul la informații*	Este suficient ca producătorul să furnizeze acces rapid și ușor la informațiile referitoare la repararea și întreținerea vehiculelor.
3A	Prevenirea riscului de incendiu (rezervoare cu combustibil lichid)	Regulamentul (CE) nr. 661/2009 Regulamentul CEE-ONU nr. 34	(a) *Rezervoare cu combustibil lichid*	B
			(b) *Instalarea pe vehicul*	B
4A	Spațiu pentru montarea și fixarea plăcilor de înmatriculare spate	Regulamentul (CE) nr. 661/2009 Regulamentul (UE) nr. 1003/2010		B

[1] Notele explicative referitoare la partea I din anexa IV se aplică și în cazul tabelului 1.

▼**M14**

Rubrică	Subiect	Act de reglementare	Aspecte specifice	Aplicabilitatea și cerințele specifice
5A	Echipament de direcție	Regulamentul (CE) nr. 661/2009 Regulamentul CEE-ONU nr. 79		C
			(a) *Sisteme mecanice*	Se aplică dispozițiile de la punctul 5 din Regulamentul CEE-ONU nr. 79. Vor fi efectuate toate testele prevăzute la punctul 6.2 din Regulamentul CEE-ONU nr. 79 și se aplică cerințele de la punctul 6.1 din Regulamentul CEE-ONU nr. 79.
			(b) *Sistem electronic complex de control al vehiculului*	Se aplică toate dispozițiile din anexa 6 la Regulamentul CEE-ONU nr. 79. Conformitatea cu aceste cerințe poate fi verificată doar de un serviciu tehnic desemnat.
6A	Broaștele și elementele de susținere a ușilor	Regulamentul (CE) nr. 661/2009 Regulamentul CEE-ONU nr. 11		C
			(a) *Cerințe generale (punctul 5 din Regulamentul CEE-ONU nr. 11)*	Se aplică toate cerințele.
			(b) *Cerințe privind performanța (punctul 6 din Regulamentul CEE-ONU nr. 11)*	Se aplică doar cerințele de la punctul 6.1.5.4 și punctul 6.3 privind broaștele ușilor.
7A	Dispozitivele și semnalele de avertizare sonoră	Regulamentul (CE) nr. 661/2009 Regulamentul CEE-ONU nr. 28	(a) *Componente*	X
			(b) *Instalarea pe vehicul*	B
8A	Dispozitivele de vizibilitate indirectă și instalarea acestora	Regulamentul (CE) nr. 661/2009 Regulamentul CEE-ONU nr. 46	(a) *Componente*	X
			(b) *Instalarea pe vehicul*	B
9B	Frânare	Regulamentul (CE) nr. 661/2009 Regulamentul CEE-ONU nr. 13-H	(a) *Cerințe privind conceperea și testarea*	A
			(b) *Sistemul de control electronic al stabilității și sistemul de frânare asistată*	Nu este necesară echiparea cu un sistem de control electronic al stabilității și cu un sistem de frânare asistată. În cazul în care sunt instalate, ele trebuie să fie conforme cu cerințele din Regulamentul CEE-ONU nr. 13-H.
10A	Compatibilitatea electromagnetică	Regulamentul (CE) nr. 661/2009 Regulamentul CEE-ONU nr. 10		B

▼**M14**

Rubrică	Subiect	Act de reglementare	Aspecte specifice	Aplicabilitatea și cerințele specifice
12A	Echipamentele interioare ale autovehiculelor	Regulamentul (CE) nr. 661/2009 Regulamentul CEE-ONU nr. 21		C
			(a) *Amenajarea interioară*	
			(i) Cerințe privind razele și proeminențele pentru comutatoare, mânere acționate prin tragere și produse similare și pentru controalele și echipamentele interioare generale	La cererea producătorului, se poate renunța la cerințele de la punctele 5.1-5.6 din Regulamentul CEE-ONU nr. 21. Se aplică cerințele de la punctul 5.2 din Regulamentul CEE-ONU nr. 21, cu excepția celor prevăzute la punctele 5.2.3.1, 5.2.3.2 și 5.2.4.
			(ii) Încercări privind absorbția energiei în partea superioară a tabloului de bord	Încercările privind absorbția energiei în partea superioară a tabloului de bord se efectuează numai în cazul în care vehiculul nu este echipat cu cel puțin două airbaguri frontale sau cu două centuri de siguranță statice cu fixare în patru puncte.
			(iii) Încercarea privind absorbția energiei în partea din spate a scaunelor	N/A
			(b) *Acționarea electrică a geamurilor, a trapelor de aerisire și a sistemelor de pereți despărțitori*	Se aplică toate cerințele de la punctul 5.8 din Regulamentul CEE-ONU nr. 21.
13A	Protecția autovehiculelor împotriva utilizării neautorizate	Regulamentul (CE) nr. 661/2009 Regulamentul CEE-ONU nr. 116		A
14A	Protecția conducătorului auto împotriva sistemului de direcție în cazul unui impact	Regulamentul (CE) nr. 661/2009 Regulamentul CEE-ONU nr. 12		C
				Sunt necesare încercări atunci când vehiculul nu a fost încercat în conformitate cu Regulamentul CEE-ONU nr. 94 (a se vedea punctul 53A).
15A	Scaunele, ancorajele lor și tetierele	Regulamentul (CE) nr. 661/2009 Regulamentul CEE-ONU nr. 17		C
			(a) *Cerințe generale* (i) Specificații	Se aplică cerințele prevăzute la punctul 5.2 din Regulamentul CEE-ONU nr. 17, cu excepția punctului 5.2.3.
			(ii) Încercări de rezistență pentru spătarul scaunului și al tetierelor	Se aplică cerințele de la punctul 6.2 din Regulamentul CEE-ONU nr. 17.

▼**M14**

Rubrică	Subiect	Act de reglementare	Aspecte specifice	Aplicabilitatea și cerințele specifice
			(iii) Încercări privind ajustarea și sistemele de blocare	Încercarea se efectuează în conformitate cu cerințele din anexa 7 la Regulamentul CEE-ONU nr. 17.
			(b) *Tetiere* (i) Specificații	Se aplică cerințele de la punctele 5.4, 5.5, 5.6, 5.10, 5.11 și 5.12 din Regulamentul CEE-ONU nr. 17, cu excepția celor de la punctul 5.5.2.
			(ii) Încercări privind rezistența tetierelor	Se efectuează încercarea prevăzută la punctul 6.4.
			(c) *Cerințe speciale privind protecția ocupanților împotriva bagajelor în cădere*	La cererea producătorului, se poate renunța la aplicarea cerințelor din anexa 9 la Regulamentul CEE-ONU nr. 26.
16A	Proeminențele exterioare ale autovehiculelor	Regulamentul (CE) nr. 661/2009 Regulamentul CEE-ONU nr. 26		C
			(a) *Specificații generale*	Se aplică cerințele de la punctul 5 din Regulamentul CEE-ONU nr. 26.
			(b) *Specificații particulare*	Se aplică cerințele de la punctul 6 din Regulamentul CEE-ONU nr. 26.
17A	Accesul în vehicul și manevrabilitatea acestuia	Regulamentul (CE) nr. 661/2009 Regulamentul (UE) nr. 130/2012		D
17B	Vitezometrul, inclusiv instalarea acestuia	Regulamentul (CE) nr. 661/2009 Regulamentul CEE-ONU nr. 39		B
18A	Plăcuța producător regulamentară și numărul de identificare al vehiculului	Regulamentul (CE) nr. 661/2009 Regulamentul (UE) nr. 19/2011		B
19A	Punctele de ancorare a centurilor de siguranță, sistemele de ancorare ISOFIX și punctele de ancorare superioare ISOFIX	Regulamentul (CE) nr. 661/2009 Regulamentul CEE-ONU nr. 14		B
20A	Instalarea dispozitivelor de iluminat și de semnalizare luminoasă pe vehicule	Regulamentul (CE) nr. 661/2009 Regulamentul CEE-ONU nr. 48		B În conformitate cu articolul 2 din Directiva 2008/89/CE, noile tipuri de autovehicule trebuie să fie echipate cu lumini de zi.

▼**M14**

Rubrică	Subiect	Act de reglementare	Aspecte specifice	Aplicabilitatea și cerințele specifice
21A	Dispozitivele retroreflectorizante pentru autovehicule și remorcile acestora	Regulamentul (CE) nr. 661/2009 Regulamentul CEE-ONU nr. 3		X
22A	Lămpi de poziție față și spate, lămpi de stop și lămpi de gabarit pentru autovehicule și remorcile acestora	Regulamentul (CE) nr. 661/2009 Regulamentul CEE-ONU nr. 7		X
22B	Lămpi pentru circulație diurnă pentru autovehicule	Regulamentul (CE) nr. 661/2009 Regulamentul CEE-ONU nr. 87		X
22C	Lămpile de poziție laterale pentru autovehicule și remorcile acestora	Regulamentul (CE) nr. 661/2009 Regulamentul CEE-ONU nr. 91		X
23A	Lămpi semnalizare direcție pentru autovehicule și pentru remorcile acestora	Regulamentul (CE) nr. 661/2009 Regulamentul CEE-ONU nr. 6		X
24A	Dispozitivele de iluminare a plăcuței de înmatriculare spate a vehiculelor prevăzute cu motor și a remorcilor acestora	Regulamentul (CE) nr. 661/2009 Regulamentul CEE-ONU nr. 4		X
25A	Faruri etanșe (*sealed beam*) pentru autovehicule care emit un fascicul de întâlnire asimetric european sau un fascicul de drum sau ambele fascicule	Regulamentul (CE) nr. 661/2009 Regulamentul CEE-ONU nr. 31		X
25B	Lămpi cu incandescență destinate utilizării în blocuri optice omologate pentru autovehicule și remorcile acestora	Regulamentul (CE) nr. 661/2009 Regulamentul CEE-ONU nr. 37		X
25C	Faruri pentru autovehicule prevăzute cu surse luminoase cu descărcare în gaz	Regulamentul (CE) nr. 661/2009 Regulamentul CEE-ONU nr. 98		X

▼**M14**

Rubrică	Subiect	Act de reglementare	Aspecte specifice	Aplicabilitatea și cerințele specifice
25D	Surse luminoase cu descărcare în gaz destinate utilizării în blocuri optice omologate cu descărcare în gaz pentru autovehicule	Regulamentul (CE) nr. 661/2009 Regulamentul CEE-ONU nr. 99		X
25E	Farurile pentru autovehicule care emit o lumină de întâlnire asimetrică sau o lumină de drum sau ambele și sunt echipate cu lămpi cu incandescență și/sau module LED	Regulamentul (CE) nr. 661/2009 Regulamentul CEE-ONU nr. 112		X
25F	Sisteme de iluminare față adaptive (SFA) pentru autovehicule	Regulamentul (CE) nr. 661/2009 Regulamentul CEE-ONU nr. 123		X
26A	Lămpi de ceață față pentru autovehicule	Regulamentul (CE) nr. 661/2009 Regulamentul CEE-ONU nr. 19		X
27A	Dispozitiv de remorcare	Regulamentul (CE) nr. 661/2009 Regulamentul (UE) nr. 1005/2010		B
28A	Lămpi de ceață spate pentru autovehicule și remorcile acestora	Regulamentul (CE) nr. 661/2009 Regulamentul CEE-ONU nr. 38		X
29A	Lămpi de mers înapoi pentru autovehicule și remorcile acestora	Regulamentul (CE) nr. 661/2009 Regulamentul CEE-ONU nr. 23		X
30A	Lămpi de staționare pentru autovehicule	Regulamentul (CE) nr. 661/2009 Regulamentul CEE-ONU nr. 77		X
31A	Centurile de siguranță, sistemele de fixare, sistemele de fixare a scaunelor pentru copii și sistemele ISOFIX de fixare a scaunelor pentru copii	Regulamentul (CE) nr. 661/2009 Regulamentul CEE-ONU nr. 16	(a) *Componente*	X
			(b) *Cerințe privind instalarea*	B

▼**M14**

Rubrică	Subiect	Act de reglementare	Aspecte specifice	Aplicabilitatea și cerințele specifice
32A	Câmpul de vizibilitate spre înainte al conducătorului autovehiculului	Regulamentul (CE) nr. 661/2009 Regulamentul CEE-ONU nr. 125		A
33A	Amplasarea și identificarea comenzilor manuale, a lămpilor martor și a indicatoarelor	Regulamentul (CE) nr. 661/2009 Regulamentul CEE-ONU nr. 121		A
34A	Dispozitive de dejivrare și de dezaburire a parbrizului	Regulamentul (CE) nr. 661/2009 Regulamentul (UE) nr. 672/2010		C
			(a) *Dejivrarea parbrizului*	Se aplică numai punctul 1.1.1 din anexa II la Regulamentul (UE) nr. 672/2010, cu condiția să se aplice un debit de aer cald pe întreaga suprafață a parbrizului sau ca acesta din urmă să fie încălzit electric pe toată suprafața sa.
			(b) *Dezaburirea parbrizului*	Se aplică numai punctul 1.2.1 din anexa II la Regulamentul (UE) nr. 672/2010, cu condiția să se aplice un flux de aer cald pe întreaga suprafață a parbrizului sau ca acesta din urmă să fie încălzit electric pe toată suprafața sa.
35A	Ștergătoare/spălătoare de parbriz	Regulamentul (CE) nr. 661/2009 Regulamentul (UE) nr. 1008/2010		C
			(a) *Dispozitivul de ștergere a parbrizului*	Se aplică punctele 1.1-1.1.10 din anexa III la Regulamentul (UE) nr. 1008/2010. Se efectuează numai încercarea descrisă la punctul 2.1.10 din anexa III la Regulamentul (UE) nr. 1008/2010.
			(b) *Dispozitivul de spălare a parbrizului*	Se aplică secțiunea 1.2 din anexa III la Regulamentul (UE) nr. 1008/2010, cu excepția punctelor 1.2.2, 1.2.3 și 1.2.5.
36A	Sistem de încălzire	Regulamentul (CE) nr. 661/2009 Regulamentul CEE-ONU nr. 122		C Nu este necesară echiparea cu un sistem de încălzire.
			(a) *Toate sistemele de încălzire*	Se aplică dispozițiile de la punctul 5.3 și 6 din Regulamentul CEE-ONU nr. 122.
			(b) *Sisteme de încălzire cu GPL*	Se aplică cerințele din anexa 8 la Regulamentul CEE-ONU nr. 122.

▼**M14**

Rubrică	Subiect	Act de reglementare	Aspecte specifice	Aplicabilitatea și cerințele specifice
37A	Apărători roți	Regulamentul (CE) nr. 661/2009 Regulamentul (UE) nr. 1009/2010		B
40	Puterea motorului	Directiva 80/1269/CEE		A *(Când producătorul vehiculului produce propriul său motor.)*
				(Când producătorul vehiculului folosește un motor de la un alt producător.) Datele de încercare la banc de la producătorul motorului sunt acceptate cu condiția ca sistemul de gestionare a motorului să fie identic (adică să aibă cel puțin aceeași UCE). Încercarea privind puterea de ieșire poate fi realizată pe un dinamometru de șasiu. Se vor lua în considerare pierderile de putere la transmisie.
41	Emisii (Euro IV și V) – vehicule grele	Directiva 2005/55/CE		A
			Sistemul OBD	La cererea producătorului vehiculului, se poate renunța la această cerință.
41A	Emisii provenite de la vehicule grele (Euro VI)/acces la informații	Regulamentul (CE) nr. 595/2009		A Cu excepția setului de cerințe privind sistemul OBD și accesul la informații.
44A	Mase și dimensiuni	Regulamentul (CE) nr. 661/2009 Regulamentul (UE) nr. 1230/2012		B La cererea producătorului, se poate renunța la încercarea privind pornirea din rampă la masa combinată maximă descrisă la punctul 5.1 din partea A din anexa 1 la Regulamentul (UE) nr. 1230/2012
45A	Materiale pentru geamurile din sticlă securizată și instalarea lor pe vehicule	Regulamentul (CE) nr. 661/2009 Regulamentul CEE-ONU nr. 43	(a) *Componente*	X
			(b) *Instalare*	B
46	Pneuri	Directiva 92/23/CEE	*Componente*	X
46A	Instalarea pneurilor	Regulamentul (CE) nr. 661/2009 Regulamentul (UE) nr. 458/2011		B Datele aplicării progresive sunt cele prevăzute la articolul 13 din Regulamentul (CE) nr. 661/2009.

▼**M14**

Rubrică	Subiect	Act de reglementare	Aspecte specifice	Aplicabilitatea și cerințele specifice
46B	Pneuri pentru autovehicule și remorcile acestora (clasa C1)	Regulamentul (CE) nr. 661/2009 Regulamentul CEE-ONU nr. 30	*Componente*	X
46D	Emisiile sonore generate de rularea pneurilor, aderența pe suprafețe umede și rezistența la rulare (clasele C1, C2 și C3)	Regulamentul (CE) nr. 661/2009 Regulamentul CEE-ONU nr. 117	*Componente*	X
46E	Piesă de rezervă pentru utilizare temporară, pneuri/sistem cu posibilitate de rulare pe jantă și sistem de monitorizare a presiunii în pneuri	Regulamentul (CE) nr. 661/2009 Regulamentul CEE-ONU nr. 64	*Componente*	X
			Echiparea cu un sistem de monitorizare a presiunii pneurilor	B Nu este necesară echiparea cu un sistem de monitorizare a presiunii pneurilor.
50A	Dispozitive mecanice de cuplare a ansamblurilor de vehicule	Regulamentul (CE) nr. 661/2009 Regulamentul CEE-ONU nr. 55	(a) *Componente*	X
			(b) *Instalare*	B
53A	Protecția pasagerilor în caz de coliziune frontală	Regulamentul (CE) nr. 661/2009 Regulamentul CEE-ONU nr. 94		C În cazul vehiculelor echipate cu airbaguri frontale, se aplică cerințele Regulamentului CEE-ONU nr. 94. Vehiculele care nu sunt echipate cu airbaguri trebuie să îndeplinească cerința de la rubrica 14A din acest tabel.
54A	Protecția pasagerilor în caz de coliziune laterală	Regulamentul (CE) nr. 661/2009 Regulamentul CEE-ONU nr. 95		C (Se aplică de la 1 noiembrie 2014)
			Încercare cu cap fals	Producătorul furnizează serviciului tehnic informațiile corespunzătoare privind posibilul impact al capului manechinului cu structura vehiculului sau geamul lateral, dacă este realizat din sticlă stratificată. În cazul în care se dovedește că ar putea avea loc un astfel de impact, se efectuează încercarea parțială cu cap fals descrisă la punctul 3.1 din anexa 8 la Regulamentul CEE-ONU nr. 95 și se respectă criteriul specificat la punctul 5.2.1.1 din Regulamentul CEE-ONU nr. 95. Cu acordul serviciului tehnic, procedura de încercare descrisă în anexa 4 la Regulamentul CEE-ONU nr. 21 poate fi utilizată ca alternativă la încercarea menționată mai sus.

▼**M14**

Rubrică	Subiect	Act de reglementare	Aspecte specifice	Aplicabilitatea și cerințele specifice
58	Protecția pietonilor	Regulamentul (CE) nr. 78/2009	(a) *Cerințe tehnice aplicabile vehiculului*	N/A
			(b) *Sisteme de protecție frontală*	X
59	Posibilitatea de reciclare	Directiva 2005/64/CE		N/A Se aplică numai articolul 7 privind refolosirea părților componente.
61	Sisteme de aer condiționat	Directiva 2006/40/CE		A Gazele fluorurate cu efect de seră cu un potențial de încălzire globală mai mare de 150 sunt permise până la 31 decembrie 2016.
62	Sistem pe bază de hidrogen	Regulamentul (UE) nr. 79/2009		X
63	Siguranță generală	Regulamentul (CE) nr. 661/2009		La cererea producătorului, la această rubrică poate fi acordată o omologare de tip. A se vedea nota de subsol ([15]) din tabelul privind vehiculele produse în serii nelimitate.
64	Indicatorii de schimbare a vitezei	Regulamentul (CE) nr. 661/2009 Regulamentul (UE) nr. 65/2012		N/A
67	Componente specifice pentru GPL și instalarea lor pe autovehicule	Regulamentul (CE) nr. 661/2009 Regulamentul CEE-ONU nr. 67	(a) *Componente*	X
			(b) *Instalare*	A
68	Sistemele de alarmă ale vehiculelor (SAV)	Regulamentul (CE) nr. 661/2009 Regulamentul CEE-ONU nr. 97	(a) *Componente*	X
			(b) *Instalare*	B
69	Siguranța din punct de vedere electric	Regulamentul (CE) nr. 661/2009 Regulamentul CEE-ONU nr. 100		B

▼**M14**

Rubrică	Subiect	Act de reglementare	Aspecte specifice	Aplicabilitatea și cerințele specifice
70	Componente specifice pentru gaz natural comprimat (GNC) și instalarea lor pe autovehicule	Regulamentul (CE) nr. 661/2009 Regulamentul CEE-ONU nr. 110	(a) *Componente*	X
			(b) *Instalare*	A

Semnificația literelor

X	Aplicare integrală a actului de reglementare: (a) se emite un certificat de omologare de tip; (b) testele și controalele se efectuează de către serviciul tehnic sau de către producător în conformitate cu condițiile prevăzute la articolele 41, 42 și 43; (c) se elaborează un raport privind încercarea, în conformitate cu dispozițiile din anexa V; (d) se asigură conformitatea producției.
A	Actul de reglementare se aplică după cum urmează: (a) trebuie să se îndeplinească toate cerințele actului de reglementare, cu excepția cazului în care se prevede altfel; (b) nu se solicită un certificat de omologare de tip; (c) încercările și controalele se efectuează de către serviciul tehnic sau de către producător în conformitate cu condițiile prevăzute la articolele 41, 42 și 43; (d) se elaborează un raport privind încercarea, în conformitate cu dispozițiile din anexa V; (e) se asigură conformitatea producției.
B	Actul de reglementare se aplică după cum urmează: ca la litera „A”, cu excepția faptului că încercările și controalele pot fi efectuate chiar de producător, sub rezerva acordului autorității de omologare (adică condițiile prevăzute la articolele 41, 42 și 43 nu trebuie să fie îndeplinite).
C	Actul de reglementare se aplică după cum urmează: (a) trebuie să fie îndeplinite numai cerințele tehnice din reglementare, indiferent de eventualele dispoziții tranzitorii; (b) nu se solicită un certificat de omologare de tip; (c) încercările și controalele se efectuează de către serviciul tehnic sau de către producător (a se vedea deciziile pentru litera „B”); (d) se elaborează un raport privind încercarea, în conformitate cu dispozițiile din anexa V; (e) se asigură conformitatea producției.
D	La fel ca și pentru deciziile pentru literele „B” și „C”, cu excepția faptului că este suficientă o declarație de conformitate prezentată de producător. Nu se solicită efectuarea unui raport de încercare. Autoritatea de omologare de tip sau serviciul tehnic pot solicita informații suplimentare sau dovezi suplimentare, dacă este necesar.
N/A	Actul de reglementare nu se aplică. Cu toate acestea, poate fi impusă respectarea unuia sau mai multor aspecte specifice din actul de reglementare.

Notă: Seriile de modificări ale regulamentelor CEE-ONU care trebuie să fie folosite sunt enumerate în anexa IV la Regulamentul (CE) nr. 661/2009. Seriile de modificări adoptate ulterior sunt acceptate ca alternativă.

▼**M14**

Tabelul 2

Vehicule N_1 [1]

Rubrică	Subiect	Act de reglementare	Aspecte specifice	Aplicabilitatea și cerințele specifice
1	Nivelul de zgomot admis	Directiva 70/157/CEE		A
2	Emisii provenite de la vehicule ușoare (Euro 5 și 6)/acces la informații	Regulamentul (CE) 715/2007		A
			(a) *Sistemul OBD*	Vehiculul se echipează cu un sistem OBD care îndeplinește cerințele prevăzute la articolul 4 alineatele (1) și (2) din Regulamentul (CE) nr. 692/2008 (sistemul OBD va fi proiectat să înregistreze cel puțin funcționarea defectuoasă a sistemului de gestionare a motorului). Interfața OBD are capacitatea de a comunica cu instrumentele de diagnosticare disponibile în mod obișnuit.
			(b) *Conformitatea în circulație*	N/A
			(c) *Accesul la informații*	Este suficient ca producătorul să furnizeze un acces rapid și ușor la informațiile referitoare la repararea și întreținerea vehiculelor.
3A	Prevenirea riscului de incendiu (rezervoare cu combustibil lichid)	Regulamentul (CE) nr. 661/2009 Regulamentul CEE-ONU nr. 34	(a) *Rezervoare cu combustibil lichid*	B
			(b) *Instalarea pe vehicul*	B
4A	Spațiu pentru montarea și fixarea plăcilor de înmatriculare spate	Regulamentul (CE) nr. 661/2009 Regulamentul (UE) nr. 1003/2010		B
5A	Echipament de direcție	Regulamentul (CE) nr. 661/2009 Regulamentul CEE-ONU nr. 79		C
			(a) *Sisteme mecanice*	Se aplică dispozițiile de la punctul 5 din Regulamentul CEE-ONU nr. 79. Vor fi efectuate toate încercările prevăzute la punctul 6.2 din Regulamentul CEE-ONU nr. 79 și se aplică cerințele de la punctul 6.1 din Regulamentul CEE-ONU nr. 79.
			(b) *Sistem electronic complex de control al vehiculului*	Se aplică toate dispozițiile de la punctul 6 din Regulamentul CEE-ONU nr. 79. Conformitatea cu aceste cerințe poate fi verificată doar de un serviciu tehnic desemnat.

▼**M14**

Rubrică	Subiect	Act de reglementare	Aspecte specifice	Aplicabilitatea și cerințele specifice
6A	Broaștele și elementele de susținere a ușilor	Regulamentul (CE) nr. 661/2009 Regulamentul CEE-ONU nr. 11		C
			(a) *Cerințe generale (punctul 5 din Regulamentul CEE-ONU nr. 11)*	Se aplică toate cerințele.
			(a) *Cerințe privind performanța (punctul 6 din Regulamentul CEE-ONU nr. 11)*	Se aplică doar cerințele de la punctul 6.1.5.4 și punctul 6.3 privind broaștele ușilor.
7A	Dispozitivele și semnalele de avertizare sonoră	Regulamentul (CE) nr. 661/2009 Regulamentul CEE-ONU nr. 28	(a) *Componente*	X
			(b) *Instalarea pe vehicul*	B
8A	Dispozitivele de vizibilitate indirectă și instalarea acestora	Regulamentul (CE) nr. 661/2009 Regulamentul CEE-ONU nr. 46	(a) *Componente*	X
			(b) *Instalarea pe vehicul*	B
9A	Frânarea vehiculelor și a remorcilor	Regulamentul (CE) nr. 661/2009 Regulamentul CEE-ONU nr. 13	(a) *Cerințe privind conceperea și încercarea*	A
			(b) *Sistem electronic de control al stabilității*	Nu este necesară echiparea cu un sistem electronic de control al stabilității. În cazul în care se instalează un astfel de sistem, el trebuie să respecte cerințele din Regulamentul CEE-ONU nr. 13.
9B	Sistemul de frânare al autoturismelor	Regulamentul (CE) nr. 661/2009 Regulamentul CEE-ONU nr. 13-H	(a) *Cerințe privind conceperea și încercarea*	A
			(b) *Sistemul de control electronic al stabilității și sistemul de frânare asistată*	Nu este necesară echiparea cu un sistem de control electronic al stabilității și cu un sistem de frânare asistată. În cazul în care sunt instalate, ele trebuie să respecte cerințele din Regulamentul CEE-ONU nr. 13-H.
10A	Compatibilitatea electromagnetică	Regulamentul (CE) nr. 661/2009 Regulamentul CEE-ONU nr. 10		B
13A	Protecția autovehiculelor împotriva utilizării neautorizate	Regulamentul (CE) nr. 661/2009 Regulamentul CEE-ONU nr. 116		A

▼**M14**

Rubrică	Subiect	Act de reglementare	Aspecte specifice	Aplicabilitatea și cerințele specifice
14A	Protecția conducătorului auto împotriva sistemului de direcție în cazul unui impact	Regulamentul (CE) nr. 661/2009 Regulamentul CEE-ONU nr. 12		C
			(a) *Încercarea privind impactul cu un obstacol*	Este necesară efectuarea unei încercări.
			(b) *Încercare privind impactul blocului de încercare cu volanul*	Nu este necesară dacă volanul este echipat cu un airbag.
			(c) *Încercare cu cap fals*	Nu este necesară dacă volanul este echipat cu un airbag.
15A	Scaunele, ancorajele lor și tetierele	Regulamentul (CE) nr. 661/2009 Regulamentul CEE-ONU nr. 17		B
17A	Accesul în vehicul și manevrabilitatea acestuia	Regulamentul (CE) nr. 661/2009 Regulamentul (UE) nr. 130/2012		D
17B	Vitezometrul, inclusiv instalarea acestuia	Regulamentul (CE) nr. 661/2009 Regulamentul CEE-ONU nr. 39		B
18A	Plăcuța producător regulamentară și numărul de identificare al vehiculului	Regulamentul (CE) nr. 661/2009 Regulamentul (UE) nr. 19/2011		B
19A	Punctele de ancorare a centurilor de siguranță, sistemele de ancorare ISOFIX și punctele de ancorare superioare ISOFIX	Regulamentul (CE) nr. 661/2009 Regulamentul CEE-ONU nr. 14		B
20A	Instalarea dispozitivelor de iluminat și de semnalizare luminoasă pe autovehicule	Regulamentul (CE) nr. 661/2009 Regulamentul CEE-ONU nr. 48		B În conformitate cu articolul 2 din Directiva 2008/89/CE, noile tipuri de autovehicule trebuie să fie echipate cu lumini de zi.
21A	Dispozitivele retroreflectorizante pentru autovehicule și remorcile acestora	Regulamentul (CE) nr. 661/2009 Regulamentul CEE-ONU nr. 3		X
22A	Lămpi de poziție față și spate, lămpi de stop și lămpi de gabarit pentru autovehicule și remorcile acestora	Regulamentul (CE) nr. 661/2009 Regulamentul CEE-ONU nr. 7		X
22B	Lămpi pentru circulație diurnă pentru autovehicule	Regulamentul (CE) nr. 661/2009 Regulamentul CEE-ONU nr. 87		X

▼**M14**

Rubrică	Subiect	Act de reglementare	Aspecte specifice	Aplicabilitatea și cerințele specifice
22C	Lămpile de poziție laterale pentru autovehicule și remorcile acestora	Regulamentul (CE) nr. 661/2009 Regulamentul CEE-ONU nr. 91		X
23A	Lămpi semnalizare direcție pentru autovehicule și remorcile acestora	Regulamentul (CE) nr. 661/2009 Regulamentul CEE-ONU nr. 6		X
24A	Dispozitivele de iluminare a plăcuței de înmatriculare spate pentru autovehicule și remorcile acestora	Regulamentul (CE) nr. 661/2009 Regulamentul CEE-ONU nr. 4		X
25A	Faruri etanșe (*sealed beam*) pentru autovehicule care emit un fascicul de întâlnire asimetric european sau un fascicul de drum sau ambele fascicule	Regulamentul (CE) nr. 661/2009 Regulamentul CEE-ONU nr. 31		X
25B	Lămpi cu incandescență destinate utilizării în blocuri optice omologate pentru autovehicule și remorcile acestora	Regulamentul (CE) nr. 661/2009 Regulamentul CEE-ONU nr. 37		X
25C	Faruri pentru autovehicule prevăzute cu surse luminoase cu descărcare în gaz	Regulamentul (CE) nr. 661/2009 Regulamentul CEE-ONU nr. 98		X
25D	Surse luminoase cu descărcare în gaz destinate utilizării în blocuri optice omologate cu descărcare în gaz pentru autovehicule	Regulamentul (CE) nr. 661/2009 Regulamentul CEE-ONU nr. 99		X
25E	Faruri pentru autovehicule care emit o lumină de întâlnire asimetrică sau o lumină de drum sau ambele și care sunt echipate cu lămpi cu incandescență și/sau module LED	Regulamentul (CE) nr. 661/2009 Regulamentul CEE-ONU nr. 112		X
25F	Sistemele de iluminare față adaptive (SFA) pentru autovehicule	Regulamentul (CE) nr. 661/2009 Regulamentul CEE-ONU nr. 123		X

▼**M14**

Rubrică	Subiect	Act de reglementare	Aspecte specifice	Aplicabilitatea și cerințele specifice
26A	Lămpile de ceață față ale vehiculelor motorizate	Regulamentul (CE) nr. 661/2009 Regulamentul CEE-ONU nr. 19		X
27A	Dispozitiv de remorcare	Regulamentul (CE) nr. 661/2009 Regulamentul (UE) nr. 1005/2010		B
28A	Lămpile de ceață spate pentru autovehicule și remorcile acestora	Regulamentul (CE) nr. 661/2009 Regulamentul CEE-ONU nr. 38		X
29A	Lămpile de mers înapoi pentru autovehicule și remorcile acestora	Regulamentul (CE) nr. 661/2009 Regulamentul CEE-ONU nr. 23		X
30A	Lămpile de staționare pentru autovehicule	Regulamentul (CE) nr. 661/2009 Regulamentul CEE-ONU nr. 77		X
31A	Centurile de siguranță, sistemele de fixare, sistemele de fixare a scaunelor pentru copii și sistemele ISOFIX de fixare a scaunelor pentru copii	Regulamentul (CE) nr. 661/2009 Regulamentul CEE-ONU nr. 16	(a) *Componente*	X
			(b) *Cerințe privind instalarea*	B
33A	Amplasarea și identificarea comenzilor manuale, a lămpilor martor și a indicatoarelor	Regulamentul (CE) nr. 661/2009 Regulamentul CEE-ONU nr. 121		A
34A	Dispozitive de dejivrare și de dezaburire a parbrizului	Regulamentul (CE) nr. 661/2009 Regulamentul (UE) nr. 672/2010		N/A Vehiculul trebuie să fie dotat cu dispozitive corespunzătoare pentru dejivrarea și dezaburirea parbrizului.
35A	Ștergătoare/spălătoare de parbriz	Regulamentul (CE) nr. 661/2009 Regulamentul (UE) nr. 1008/2010		N/A Vehiculul trebuie să fie dotat cu dispozitive corespunzătoare pentru ștergerea și spălarea parbrizului.
36A	Sistem de încălzire	Regulamentul (CE) nr. 661/2009 Regulamentul CEE-ONU nr. 122		C Nu este necesară echiparea cu un sistem de încălzire.
			(a) *Toate sistemele de încălzire*	Se aplică cerințele de la punctele 5.3 și 6 din Regulamentul CEE-ONU nr. 122.
			(b) *Sisteme de încălzire cu GPL*	Se aplică cerințele din anexa 8 la Regulamentul CEE-ONU nr. 122.

▼**M14**

Rubrică	Subiect	Act de reglementare	Aspecte specifice	Aplicabilitatea și cerințele specifice
38	Tetierele încorporate sau neîncorporate în scaunele vehiculelor	Regulamentul (CE) nr. 661/2009 Regulamentul CEE-ONU nr. 25		X
40	Puterea motorului	Directiva 80/1269/CEE		A *(În cazul în care producătorul vehiculului produce propriul său motor.)*
				(În cazul în care producătorul vehiculului folosește un motor de la un alt producător.) Datele de încercare la banc de la producătorul motorului sunt acceptate cu condiția ca sistemul de gestionare a motorului să fie identic (adică să aibă cel puțin aceeași UCE). Încercarea privind puterea de ieșire poate fi realizată pe un dinamometru de șasiu. Se vor lua în considerare pierderile de putere la transmisie.
41	Emisii (Euro IV și V) – vehicule grele	Directiva 2005/55/CE		A
			Sistemul OBD	La cererea producătorului vehiculului, se poate renunța la această cerință.
41A	Emisii provenite de la vehicule grele (Euro VI)/acces la informații	Regulamentul (CE) nr. 595/2009		A Cu excepția setului de cerințe privind sistemul OBD și accesul la informații.
43A	Dispozitive antistropire	Regulamentul (CE) nr. 661/2009 Regulamentul (UE) nr. 109/2011		B
45A	Materialele pentru geamurile din sticlă securizată și instalarea lor pe vehicule	Regulamentul (CE) nr. 661/2009 Regulamentul CEE-ONU nr. 43	(a) *Componente*	X
			(b) *Instalare*	B
46	Pneuri	Directiva 92/23/CEE	*Componente*	X
46A	Instalarea pneurilor	Regulamentul (CE) nr. 661/2009 Regulamentul (UE) nr. 458/2011		B Datele aplicării progresive sunt cele prevăzute la articolul 13 din Regulamentul (CE) nr. 661/2009.

▼**M14**

Rubrică	Subiect	Act de reglementare	Aspecte specifice	Aplicabilitatea și cerințele specifice
46B	Pneuri pentru autovehicule și remorcile acestora (clasa C1)	Regulamentul (CE) nr. 661/2009 Regulamentul CEE-ONU nr. 30	*Componente*	X
46C	Pneuri pentru vehicule utilitare și remorcile acestora (clasele C2 și C3)	Regulamentul (CE) nr. 661/2009 Regulamentul CEE-ONU nr. 54	*Componente*	X
46D	Emisiile sonore generate de rularea pneurilor, aderența pe suprafețe umede și rezistența la rulare (clasele C1, C2 și C3)	Regulamentul (CE) nr. 661/2009 Regulamentul CEE-ONU nr. 117	*Componente*	X
46E	Piesă de rezervă pentru utilizare temporară, pneuri/sistem cu posibilitate de rulare pe jantă și sistem de monitorizare a presiunii în pneuri	Regulamentul (CE) nr. 661/2009 Regulamentul CEE-ONU nr. 64	*Componente*	X
			Echiparea cu un sistem de monitorizare a presiunii pneurilor	B Nu este necesară echiparea cu un sistem de monitorizare a presiunii pneurilor.
48	Mase și dimensiuni	Directiva 97/27/CE		B
48A	Mase și dimensiuni	Regulamentul (CE) nr. 661/2009 Regulamentul (UE) nr. 1230/2012		B
			Încercarea privind pornirea din rampă la masa combinată maximă	La cererea producătorului, se poate renunța la încercarea privind pornirea din rampă la masa combinată maximă descrisă la punctul 5.1 din partea A din anexa 1 la Regulamentul (UE) nr. 1230/2012.
49A	Vehicule utilitare în ceea ce privește proeminențele lor exterioare situate în partea frontală a panoului posterior al cabinei	Regulamentul (CE) nr. 661/2009 Regulamentul CEE-ONU nr. 61		C
			(a) *Specificații generale*	Se aplică dispozițiile de la punctul 5 din Regulamentul CEE-ONU nr. 61.
			(b) *Specificații particulare*	Se aplică dispozițiile de la punctul 6 din Regulamentul CEE-ONU nr. 61.
50A	Dispozitive mecanice de cuplare a ansamblurilor de vehicule	Regulamentul (CE) nr. 661/2009 Regulamentul CEE-ONU nr. 55	(a) *Componente*	X
			(b) *Instalare*	B

▼**M14**

Rubrică	Subiect	Act de reglementare	Aspecte specifice	Aplicabilitatea și cerințele specifice
54A	Protecția pasagerilor în caz de coliziune laterală	Regulamentul (CE) nr. 661/2009 Regulamentul CEE-ONU nr. 95	C	C
			Încercare cu cap fals	Producătorul furnizează serviciului tehnic informațiile corespunzătoare privind posibilul impact al capului manechinului cu structura vehiculului sau cu geamul lateral, dacă este realizat din sticlă stratificată. În cazul în care se dovedește că ar putea avea loc un astfel de impact, se efectuează încercarea parțială cu cap fals descrisă la punctul 3.1 din anexa 8 la Regulamentul CEE-ONU nr. 95 și se respectă criteriul specificat la punctul 5.2.1.1 din Regulamentul CEE-ONU nr. 95. Cu acordul serviciului tehnic, procedura de încercare descrisă în anexa 4 la Regulamentul CEE-ONU nr. 21 poate fi utilizată ca alternativă la încercarea menționată mai sus.
56	Vehiculele destinate transportului de mărfuri periculoase	Regulamentul (CE) nr. 661/2009 Regulamentul CEE-ONU nr. 105		A
58	Protecția pietonilor	Regulamentul (CE) nr. 78/2009	(a) *Cerințe tehnice aplicabile vehiculului*	N/A
			(b) *Sisteme de protecție frontală*	X
59	Posibilitatea de reciclare	Directiva 2005/64/CE		N/A Se aplică numai articolul 7 privind refolosirea părților componente.
61	Sisteme de aer condiționat	Directiva 2006/40/CE		B Gazele fluorurate cu efect de seră cu un potențial de încălzire globală mai mare de 150 sunt permise până la 31 decembrie 2016.
62	Sistem pe bază de hidrogen	Regulamentul (UE) nr. 79/2009		X

▼**M14**

Rubrică	Subiect	Act de reglementare	Aspecte specifice	Aplicabilitatea și cerințele specifice
63	Siguranță generală	Regulamentul (UE) nr. 661/2009		La cererea producătorului, la această rubrică poate fi acordată o omologare de tip. A se vedea nota de subsol ([15]) din tabelul privind vehiculele produse în serii nelimitate.
67	Componente specifice pentru GPL și instalarea lor pe autovehicule	Regulamentul (CE) nr. 661/2009 Regulamentul CEE-ONU nr. 67	(a) *Componente*	X
			(b) *Instalare*	A
68	Sistemele de alarmă ale vehiculelor (SAV)	Regulamentul (CE) nr. 661/2009 Regulamentul CEE-ONU nr. 97	(a) *Componente*	X
			(b) *Instalare*	B
69	Siguranța din punct de vedere electric	Regulamentul (CE) nr. 661/2009 Regulamentul CEE-ONU nr. 100		B
70	Componente specifice pentru gaz natural comprimat (GNC) și instalarea lor pe autovehicule	Regulamentul (CE) nr. 661/2009 Regulamentul CEE-ONU nr. 110	(a) *Componente*	X
			(b) *Instalare*	A

▼**M10**

Apendicele 2

Cerințe pentru omologarea în temeiul articolului 24 a vehiculelor complete din categoria M_1 și N_1 produse în serie mare în sau pentru țări terțe

0. OBIECTIV

Un vehicul este considerat nou atunci când:

(a) nu a fost niciodată înmatriculat anterior; sau

(b) a fost înmatriculat pentru o perioadă care nu depășește șase luni în momentul solicitării omologării individuale.

Un vehicul este considerat înmatriculat atunci când a obținut o autorizație administrativă permanentă, temporară sau pe termen scurt pentru punerea în circulație în traficul rutier, care presupune identificarea vehiculului și emiterea unui număr de înmatriculare ([1]).

1. DISPOZIȚII ADMINISTRATIVE

1.1. **Stabilirea categoriei vehiculului**

Vehicles shall be categorised according to the criteria set out in Annex II.

În acest scop:

(a) este luat în calcul numărul real de locuri pe scaune; și

(b) masa maximă tehnic admisibilă a vehiculului încărcat este masa maximă declarată de către producător în țara de origine și menționată în documentația oficială furnizată de acesta.

Atunci când categoria vehiculului este dificil de stabilit din cauza designului caroseriei, se aplică condițiile prevăzute în anexa II.

1.2 **Cererea de omologare individuală**

(a) Solicitantul depune la autoritatea de omologare o cerere însoțită de toate documentele relevante necesare omologării.

Dacă documentația depusă este incompletă, falsificată sau contrafăcută, cererea de omologare se respinge.

(b) Cu privire la un vehicul individual, poate fi depusă o singură cerere, într-un singur stat membru.

Prin vehicul individual se înțelege un vehicul fizic al cărui număr de identificare este identificat în mod clar.

În aplicarea prezentului punct, autoritatea de omologare poate cere solicitantului să semneze un angajament scris potrivit căruia va depune o singură solicitare, într-un singur stat membru.

Cu toate acestea, orice solicitant poate depune o cerere de omologare individuală într-un alt stat membru pentru un vehicul care prezintă caracteristici tehnice identice sau similare vehiculului căruia i s-a acordat o omologare individuală.

(c) Modelul formularului de cerere și forma de prezentare a dosarului sunt stabilite de autoritatea de omologare.

Detaliile pot cuprinde doar o selecție adecvată a informațiilor conținute în anexa I.

([1]) În absența unui document de înmatriculare, autoritatea competentă poate face referință la documente disponibile care atestă data de fabricație sau prima achiziționare.

▼**M10**

(d) Cerințele tehnice care trebuie să fie îndeplinite sunt cele prevăzute în secțiunea 4 din prezentul apendice.

Aceste cerințe sunt cele aplicabile vehiculelor noi care aparțin unui tip de vehicul aflat în producție la data depunerii cererii.

(e) În ceea ce privește anumite încercări prevăzute de unele dintre actele de reglementare enumerate în prezenta anexă, solicitantul furnizează o declarație de conformitate cu standardele sau regulamentele internaționale recunoscute. Această declarație poate fi emisă numai de către producătorul vehiculului.

„Declarație de conformitate” înseamnă o declarație emisă de către biroul sau departamentul din cadrul organizației producătorului, autorizat de către conducere să angajeze întreaga responsabilitate juridică a producătorului în ceea ce privește proiectarea și construcția unui vehicul.

Actele de reglementare în legătură cu care se prezintă o astfel de declarație sunt cele menționate în secțiunea 4 a prezentului apendice.

Atunci când o declarație este neclară, solicitantului i se poate cere să obțină o dovadă concludentă de la producător, incluzând un raport de încercare, prin care să se confirme declarația producătorului.

1.3. **Servicii tehnice însărcinate cu omologarea individuală**

(a) Serviciile tehnice însărcinate cu omologarea individuală sunt servicii de categoria A menționate la articolul 41 alineatul (3).

(b) Prin derogare de la al doilea paragraf al articolului 41 alineatul (4), serviciile tehnice respectă următoarele standarde:

(i) EN ISO/IEC 17025:2005, atunci când efectuează ele însele încercările;

(ii) EN ISO/IEC 17020:2004, atunci când verifică conformitatea vehiculului cu cerințele din prezentul apendice.

(c) Atunci când, la cererea solicitantului, trebuie efectuate încercări specifice care necesită competențe specifice, acestea sunt desfășurate de unul dintre serviciile tehnice notificate Comisiei, la alegerea solicitantului.

De exemplu, atunci când este necesară efectuarea unei încercări de impact frontal, cu acordul solicitantului, într-un stat membru „A”, încercarea poate fi efectuată de un serviciu tehnic notificat într-un stat membru „B”.

1.4. **Rapoarte de încercare**

(a) Rapoartele de încercare se întocmesc în conformitate cu punctul 5.10.2 din standardul EN ISO/IEC 17025:2005.

(b) Acestea se redactează într-una dintre limbile oficiale ale Uniunii Europene, la alegerea autorității de omologare

Atunci când, în aplicarea punctului 1.3 litera (c), un raport de încercare este întocmit într-un stat membru diferit de statul însărcinat cu omologarea individuală, autoritatea de omologare poate cere solicitantului să prezinte o traducere conformă cu originalul a raportului de încercare.

▼**M10**

(c) Rapoartele de încercare conțin o descriere a vehiculului supus încercării, inclusiv o identificare lipsită de ambiguități a acestuia. Sunt descrise componentele care au un rol important în ceea ce privește rezultatele încercărilor și se menționează numărul de identificare al acestora.

Exemplele de astfel de componente includ amortizoarele utilizate în măsurarea nivelului de zgomot și sistemul de gestionare a motorului (ECU) utilizat în măsurarea emisiilor de la țeava de evacuare.

(d) La cererea unui solicitant, un raport de încercare eliberat pentru un sistem aparținând unui anumit vehicul poate fi prezentat în mod repetat fie de către același, fie de către un alt solicitant, în scopul omologării individuale a unui alt vehicul.

În acest caz, autoritatea de omologare asigură inspectarea caracteristicilor tehnice ale vehiculului comparativ cu raportul de încercare.

Inspecția vehiculului și documentația care însoțește raportul de încercare trebuie să conducă la concluzia conform căreia vehiculul pentru care se solicită omologarea individuală prezintă caracteristici similare cu vehiculul descris în raport.

(e) Pot fi prezentate doar copii autentificate ale raportului de încercare.

(f) Rapoartele de încercare menționate la punctul 1.4 litera (d) nu includ rapoartele întocmite în scopul omologării individuale a vehiculului.

1.5. Se înțelege că procesul de omologare individuală presupune inspectarea fizică a fiecărui vehicul de către serviciul tehnic.

No exemption to this principle shall be permitted.

1.6. Atunci când autoritatea de omologare consideră că vehiculul îndeplinește cerințele tehnice specificate în prezentul apendice și este conform cu descrierea inclusă în cerere, acordă omologarea în conformitate cu articolul 24.

1.7. Certificatul de omologare se întocmește în conformitate cu modelul D din anexa VI.

1.8. Autoritatea de omologare păstrează evidența tuturor omologărilor acordate în temeiul articolului 24.

2. DEROGĂRI

2.1. Ca urmare a caracterului specific al procedurii individuale, se acordă derogare de la următoarele articole din prezenta directivă, inclusiv de la dispozițiile corespunzătoare din anexele relevante:

(a) articolul 12, referitor la măsurile privind conformitatea producției;

(b) articolele 8, 9, 13, 14 și 18, referitoare la procedura de omologare de tip.

2.2. **Identificarea tipului de vehicul**

(a) Dacă este posibil, tipul, varianta și versiunea stabilite în țara de origine se menționează în certificatul de omologare.

(b) În cazul în care tipul, varianta și versiunea nu pot fi identificate ca urmare a lipsei datelor corespunzătoare, poate fi menționată denumirea comercială obișnuită a vehiculului.

3. REVIZUIREA CERINȚELOR TEHNICE

Lista cerințelor tehnice din secțiunea 4 se va revizui periodic, pentru a se ține cont de rezultatele lucrărilor de armonizare desfășurate în cadrul Forumului mondial pentru armonizarea reglementărilor privind vehiculele (WP.29) din Geneva și de evoluția legislației din țările terțe.

▼**M10**

4. CERINȚE TEHNICE

Partea I: Vehicule din categoria M_1

Poziție	Actul de reglementare de referință	Cerințe alternative
1	Directiva 70/157/CEE (Nivelul sonor admis)	*Încercarea în mers* (a) Se efectuează o încercare în conformitate cu „Metoda A” prevăzută în anexa 3 la Regulamentul CEE-ONU nr. 51. Limitele sunt cele specificate la punctul 2.1 din anexa I la Directiva 70/157/CEE. Este permisă depășirea cu un decibel a limitelor admise. (b) Pista de încercare îndeplinește cerințele din anexa 8 la Regulamentul CEE-ONU nr. 51. Utilizarea unei piste de încercare cu specificații diferite este permisă numai dacă serviciul tehnic a efectuat în prealabil încercări de corelare. Dacă este necesar, se aplică un factor de corelare. (c) Nu este necesar ca sistemele de evacuare care conțin materiale fibroase să fie condiționate în conformitate cu anexa 5 la Regulamentul CEE-ONU nr. 51. *Încercarea la staționare* Se efectuează o încercare în conformitate cu punctul 3.2 din anexa 3 la Regulamentul CEE-ONU nr. 51.
2	Directiva 70/220/CEE (Emisii)	*Emisii la țeava de evacuare* (a) Se efectuează o încercare de tip I în conformitate cu anexa III la Directiva 70/220/CEE, utilizând factorii de deteriorare menționați la punctul 5.3.6.2. Limitele aplicabile sunt cele indicate la punctul 5.3.1.4 din anexa I la această directivă. (b) Nu se impune ca vehiculul să fi parcurs 3 000 km, astfel cum se prevede la punctul 3.1.1 din anexa III la directiva menționată. (c) Carburantul care trebuie utilizat pentru încercare este carburantul de referință indicat în anexa IX la Directiva 70/220/CEE. (d) Dinamometrul se configurează în conformitate cu cerințele tehnice de la punctul 3.2 din apendicele 2 la anexa III la directiva menționată. (e) Încercarea menționată la litera (a) nu se efectuează dacă se poate demonstra că vehiculul îndeplinește una dintre normele din California menționate în nota introductivă din secțiunea 5 a anexei I la directiva menționată. *Emisii evaporative* Vehiculele echipate cu motor alimentat cu benzină se echipează cu un sistem de control al emisiilor evaporative (de exemplu, recipient cu cărbune). *Emisii din carter* Este obligatorie prezența unui dispozitiv de reciclare a gazelor din carter. *OBD* Vehiculul se echipează cu un sistem OBD. Interfața OBD are capacitatea de a comunica cu aplicațiile de diagnosticare obișnuite utilizate în cadrul inspecțiilor tehnice periodice.

▼**M10**

Poziție	Actul de reglementare de referință	Cerințe alternative
2a	Regulamentul (CE) nr. 715/2007 (Emisii Euro 5 și Euro 6 vehicule ușoare/acces la informații)	*Emisii la țeava de evacuare* (a) Se efectuează o încercare de tip I în conformitate cu anexa III la Regulamentul (CE) nr. 692/2008, folosind factorii de deteriorare prevăzuți la punctul 1.4 din anexa VII la Regulamentul (CE) nr. 692/2008. Limitele aplicate sunt cele specificate în tabelele I și II din anexa I la Regulamentul (CE) nr. 715/2007. (b) Nu se impune ca vehiculul să fi parcurs 3 000 km, astfel cum se prevede la punctul 3.1.1 din anexa 4 la Regulamentul CEE-ONU nr. 83. (c) Carburantul care trebuie utilizat pentru încercare este carburantul de referință indicat în anexa IX la Regulamentul (CE) nr. 692/2008. (d) Dinamometrul se configurează în conformitate cu cerințele tehnice de la punctul 3.2 din anexa IV la Regulamentul CEE-ONU nr. 83. (e) Încercarea menționată la litera (a) nu se efectuează dacă se poate demonstra că vehiculul îndeplinește normele din California menționate în secțiunea 2 din anexa I la Regulamentul (CE) nr. 692/2008. *Emisii evaporative* Motoarele alimentate cu benzină trebuie să fie dotate cu un sistem de control al emisiilor evaporative (de exemplu, un recipient cu cărbune). *Emisii din carter* Este obligatorie prezența unui dispozitiv de reciclare a gazelor din carter. *OBD* (a) Vehiculul se echipează cu un sistem OBD. (b) Interfața OBD are capacitatea de a comunica cu aplicațiile de diagnosticare obișnuite utilizate în cadrul inspecțiilor tehnice periodice. *Opacitatea emisiilor* (a) Vehiculele echipate cu motor alimentat cu motorină sunt supuse încercărilor în conformitate cu metodele de încercare menționate la apendicele 2 din anexa IV la Regulamentul (CE) nr. 692/2008. (b) Valoarea corectată a coeficientului de absorbție se afișează într-o poziție ușor vizibilă și accesibilă. *Emisiile de CO_2 și consumul de combustibil* (a) Se efectuează o încercare în conformitate cu anexa XII la Regulamentul (CE) nr. 692/2008. (b) Nu se impune ca vehiculul să fi parcurs 3 000 km, astfel cum se prevede la punctul 3.1.1 din anexa 4 la Regulamentul CEE-ONU nr. 83. (c) Atunci când vehiculul respectă normele din California menționate în secțiunea 2 din anexa I la Regulamentul (CE) nr. 692/2008 și, prin urmare, nu este necesară încercarea emisiilor de la țeava de evacuare, statele membre calculează emisiile de CO_2 și consumul de combustibil cu ajutorul formulelor prevăzute la notele explicative ([b]) și ([c]). *Accesul la informații* Dispozițiile privind accesul la informații nu se aplică.

▼**M10**

Poziție	Actul de reglementare de referință	Cerințe alternative
3	Directiva 70/221/CEE (Rezervoare de combustibil – Dispozitive protecție spate)	*Rezervoare de combustibil* (a) Rezervoarele de combustibil îndeplinesc prevederile din secțiunea 5 din anexa I la Directiva 70/221/CEE, cu excepția punctelor 5.1, 5.2 și 5.12. Acestea sunt conforme în special cu punctele 5.9 și 5.9.1, dar nu se efectuează o încercare de picurare. (b) Rezervoarelor de GPL și GNC li se acordă omologarea de tip în conformitate cu seria 01 de modificări la Regulamentul CEE-ONU nr. 67, respectiv Regulamentul nr. 110 ([a]). *Dispoziții specifice privind rezervoarele de combustibil fabricate din materiale plastice* Solicitantul prezintă o declarație din partea producătorului, prin care se stabilește că rezervorul de combustibil al unui vehicul [*se specifică numărul de identificare a vehiculului*] respectă cel puțin una dintre următoarele: — Secțiunea 6.3 din Directiva 70/221/CEE. — FMVSS nr. 301 (Integritatea sistemului de alimentare cu combustibil). — Anexa 5 la Regulamentul CEE-ONU nr. 34. *Dispozitiv de protecție spate* (a) Secțiunea posterioară a vehiculului se construiește în conformitate cu secțiunea 5 din anexa II la Directiva 70/221/CEE. (b) În acest scop, este suficientă îndeplinirea cerințelor stabilite la al doilea paragraf de la punctul 5.2.
4	Directiva 70/222/CEE (Amplasarea plăcii de înmatriculare spate)	Locul, înclinarea, unghiurile de vizibilitate și poziția plăcii de înmatriculare îndeplinesc cerințele Directivei 70/222/CEE.
5	Directiva 70/311/CEE (Mecanismul de direcție)	*Mechanical systems* (a) Mecanismul de direcție este construit astfel încât să revină în poziția centrală. Îndeplinirea acestei cerințe se verifică prin intermediul unei încercări în conformitate cu punctele 5.1.2 și 5.2.1 din secțiunea 5 a anexei I la Directiva 70/311/CEE. (b) Defectarea sistemului de servodirecție nu conduce la pierderea completă a controlului vehiculului. *Sistem electronic complex de control al vehiculului (dispozitive „drive-by-wire”)* Se permite echiparea cu un sistem electronic complex de control al vehiculului numai dacă acesta este conform cu anexa 6 la Regulamentul CEE-ONU nr. 79.
6	Directiva 70/387/CEE (Încuietori și balamale de ușă)	(a) Încuietorile și balamalele de ușă sunt conforme cu punctele 3.2.1, 3.3.2 și 3.4.1 din anexa I la Directiva 70/387/CEE. (b) Cerințele de la punctul 3.4.1 nu se aplică dacă este demonstrată conformitatea cu punctul 6.1.5.4 din Regulamentul CEE-ONU nr. 11 Rev. 1 Modificarea 2.

▼**M10**

Poziție	Actul de reglementare de referință	Cerințe alternative
7	Directiva 70/388/CEE (Avertizare sonoră)	*Componente* Nu este necesară omologarea de tip a dispozitivelor de avertizare sonoră în conformitate cu Directiva 70/388/CEE. Totuși, acestea trebuie să emită un sunet continuu, în conformitate cu punctul 1.1 din secțiunea 1 a anexei I la directiva respectivă. *Instalarea pe vehicul* (a) Se efectuează o încercare în conformitate cu secțiunea 2 din anexa I la Directiva 70/388/CEE. (b) Nivelul maxim al presiunii acustice respectă cerințele de la punctul 2.1.4 din respectiva anexă.
8	Directiva 2003/97/CE (Dispozitive de vizibilitate indirectă)	*Componente* (a) Vehiculul este dotat cu oglinzile retrovizoare prevăzute în secțiunea 2 din anexa III la Directiva 2003/97/CE. (b) Nu este necesară omologarea acestora în conformitate cu directiva respectivă. (c) Razele de curbură ale oglinzilor nu trebuie să provoace distorsiuni semnificative ale imaginii. La latitudinea serviciului tehnic, razele de curbură se verifică în conformitate cu metoda descrisă în apendicele 1 din anexa II la directiva respectivă. Razele de curbură nu sunt inferioare celor prevăzute la punctul 3.4 din anexa II la directiva respectivă. *Instalarea pe vehicul* Se efectuează măsurători pentru a se verifica îndeplinirea de către câmpurile de vizibilitate a prevederilor de la secțiunea 5 din anexa III la Directiva 2003/97/CE sau de la secțiunea 5 din anexa III la Directiva 71/127/CEE.
9	Directiva 71/320/CEE (Frânare)	*Dispoziții generale* (a) Sistemul de frânare se fabrică în conformitate cu secțiunea 2 din anexa I la Directiva 71/320/CEE. (b) Vehiculele se echipează cu un sistem electronic de frânare antiblocare care acționează asupra tuturor roților. (c) Performanțele sistemului de frânare îndeplinesc cerințele din secțiunea 2 a anexei II la directiva respectivă. (d) În acest scop, se efectuează încercări pe o pistă a cărei suprafață are un coeficient ridicat de aderență. Încercarea frânei de parcare se realizează la o înclinație de 18 % (în pantă și în rampă). Se efectuează numai încercările menționate mai sus. În fiecare caz, vehiculul este încărcat la sarcină maximă. (e) Încercarea pe șosea menționată la litera (c) de mai sus nu se efectuează atunci când solicitantul prezintă o declarație din partea producătorului potrivit căreia vehiculul îndeplinește cerințele din Regulamentul CEE-ONU nr. 13-H, inclusiv suplimentul 5, sau din FMVSS nr. 135.

▼**M10**

Poziție	Actul de reglementare de referință	Cerințe alternative
		Frâna de serviciu (a) Se efectuează o încercare de „tip 0” descrisă la punctele 1.2.2 și 1.2.3 din anexa II la Directiva 71/320/CEE. (b) În plus, se efectuează o încercare de „tip I”, astfel cum este descrisă la punctul 1.3 din anexa II la directiva respectivă. *Frâna de parcare* Se efectuează o încercare în conformitate cu punctul 2.1.3 din anexa II la directiva respectivă.
10	Directiva 72/245/CEE [Interferențe radio (compatibilitate electromagnetică)]	*Componente* (a) Nu este necesară omologarea de tip a subansamblelor electrice/electronice în conformitate cu Directiva 72/245/CEE. (b) Totuși, dispozitivele electrice/electronice montate ulterior respectă prevederile respectivei directive. *Emisiile de radiații electromagnetice* Solicitantul prezintă o declarație din partea producătorului potrivit căreia vehiculul este conform cu Directiva 72/245/CEE sau cu următoarele standarde alternative: — Radiații electromagnetice în bandă largă: CISPR 12 sau SAE J551-2. — Radiații electromagnetice în bandă îngustă: CISPR 12 (în exterior) sau 25 (la bord) sau SAE J551-4 și SAE J1113-41. *Încercări de imunitate* Încercarea de imunitate nu se efectuează.
11	Directiva 72/306/CEE (Emisii diesel)	(a) Se efectuează o încercare în conformitate cu metodele descrise în anexa III și IV la Directiva 72/306/CEE. Valorile limită aplicabile sunt cele menționate în anexa V la directiva respectivă. (b) Valoarea corectată a coeficientului de absorbție menționat în secțiunea 4 din anexa I la Directiva 72/306/CEE se afișează într-o poziție ușor vizibilă și accesibilă.
12	Directiva 74/60/CEE (Dotări interioare)	*Amenajarea interioară* (a) În ceea ce privește cerințele referitoare la absorbția energiei, se consideră că vehiculul este conform cu Directiva 74/60/CEE dacă este echipat cu cel puțin două airbaguri (perne de aer) frontale, introduse în volan, respectiv în tabloul de bord. (b) Atunci când vehiculul este echipat cu un singur airbag introdus în volan, tabloul de bord este fabricat din materiale absorbante de energie. (c) Serviciul tehnic verifică dacă există muchii ascuțite în zonele definite la punctele 5.1-5.7 din anexa I la Directiva 74/60/CEE.

▼**M10**

Poziție	Actul de reglementare de referință	Cerințe alternative
		Comenzi electrice (a) Geamurile cu acționare electrică, trapele și sistemele de partiționare se supun încercărilor în conformitate cu prevederile de la punctul 5.8 din anexa I la directiva respectivă. Sensibilitatea sistemelor de protecție la închiderea geamului menționate la punctul 5.8.3 din anexa respectivă se poate abate de la cerințele stabilite la punctul 5.8.3.1.1. (b) Geamurile cu acționare electrică care nu pot fi închise atunci când contactul este dezactivat sunt exceptate de la cerințele privind sistemele de protecție la închiderea geamului.
13	Directiva 74/61/CEE (Antifurt și dispozitive de imobilizare)	(a) Pentru prevenirea utilizării neautorizate, vehiculul se echipează cu: — un dispozitiv de blocare astfel cum este definit la punctul 2.2 din anexa IV la Directiva 74/61/CEE; și — un dispozitiv de imobilizare care îndeplinește cerințele tehnice de la secțiunea 3 din anexa V la directiva respectivă și cerințele de bază de la secțiunea 4, în special punctul 4.1.1. (b) Dacă este necesară montarea unui dispozitiv de imobilizare ca urmare a aplicării punctului (a) de mai sus, acest dispozitiv este identic cu un tip omologat în conformitate cu Directiva 74/61/CEE sau Regulamentul CEE-ONU nr. 97 sau nr. 116.
14	Directiva 74/297/CEE ([d]) (Comportamentul sistemului de direcție în caz de impact)	(a) Solicitantul depune o declarație din partea producătorului, prin care se stabilește că vehiculul [*se specifică numărul de identificare a vehiculului*] respectă cel puțin una dintre următoarele: — Directiva 74/297/CEE. — FMVSS nr. 203 (Protecția șoferului la impact prin intermediul coloanei de direcție) și FMVSS nr. 204 (Deplasarea în direcție posterioară a coloanei de direcție). — Articolul 11 din JSRRV. (b) La cererea solicitantului, se poate efectua o încercare conformă cu anexa II la Directiva 74/297/CEE pe un vehicul de serie. Încercarea se efectuează de către un serviciu tehnic european notificat, cu competențe în acest sens. Solicitantului i se eliberează un raport tehnic detaliat.
15	Directiva 74/408/CEE (Rezistența scaunelor – tetiere)	*Scaune, sisteme de ancorare a scaunelor și sisteme de reglare* Solicitantul prezintă o declarație din partea producătorului, prin care se stabilește că vehiculul [*se specifică numărul de identificare a vehiculului*] respectă cel puțin una dintre următoarele: — Directiva 74/408/CEE. — FMVSS nr. 207 (Sisteme de scaune).

▼**M10**

Poziție	Actul de reglementare de referință	Cerințe alternative
		Tetiere (a) Atunci când declarația sus-menționată este conformă cu FMVSS nr. 207, tetierele îndeplinesc, în mod suplimentar, cerințele de bază din secțiunea 3 a anexei II la Directiva 74/408/CEE și pe cele din secțiunea 5 a apendicelui 1 la aceeași anexă. (b) Se efectuează numai încercările descrise la punctul 3.10 și în secțiunile 5, 6 și 7 din anexa II la directiva respectivă. (c) În celălalt caz, solicitantul prezintă o declarație din partea producătorului, prin care se stabilește că vehiculul [*se specifică numărul de identificare a vehiculului*] respectă cerințele FMVSS nr. 202a (Tetiere):
16	Directiva 74/483/CEE (Proeminențe exterioare)	(a) Suprafața externă a caroseriei respectă cerințele generale din secțiunea 5 a anexei I la Directiva 74/483/CEE. (b) La discreția serviciului tehnic, se verifică respectarea dispozițiilor menționate la punctele 6.1, 6.5, 6.6, 6.7, 6.8 și 6.11 din anexa I la directiva respectivă.
17	Directiva 75/443/CEE (Vitezometru – Marșarier)	*Vitezometrul* (a) Cadranul vitezometrului respectă cerințele de la punctele 4.1-4.2.3 din anexa II la Directiva 75/443/CEE. (b) Atunci când serviciul tehnic are motive întemeiate să considere că vitezometrul nu este calibrat cu suficientă precizie, poate solicita efectuarea încercărilor prevăzute la secțiunea 4.3. *Marșarier* Cutia de viteze este prevăzută cu o treaptă de marșarier.
18	Directiva 76/114/CEE (Plăcuțe regulamentare de identificare)	*Numărul de identificare a vehiculului* (a) Pe vehicul se aplică un număr de identificare format din minimum 8 și maximum 17 caractere. Numărul de identificare format din 17 caractere îndeplinește cerințele stabilite de standardele ISO 3779:1983 și 3780:1983. (b) Numărul de identificare a vehiculului se amplasează într-o poziție ușor vizibilă și accesibilă și astfel încât să nu poată fi șters sau deteriorat. (c) Atunci când nu este ștanțat un număr de identificare a vehiculului pe șasiul sau caroseria acestuia, un stat membru poate solicita ștanțarea ulterioară, în conformitate cu legislația internă a statului respectiv. În acest caz, operațiunea este supravegheată de autoritatea competentă din statul membru în cauză. *Plăcuța regulamentară de identificare* Vehiculul este dotat cu o plăcuță de identificare, aplicată de către producător. Nu este necesară aplicarea de plăcuțe suplimentare după acordarea omologării.

▼**M10**

Poziție	Actul de reglementare de referință	Cerințe alternative
19	Directiva 76/115/CEE (Puncte de ancorare a centurilor de siguranță)	Solicitantul prezintă o declarație din partea producătorului, prin care se stabilește că vehiculul [*se specifică numărul de identificare a vehiculului*] respectă cel puțin una dintre următoarele: — Directiva 76/115/CEE. — FMVSS nr. 210 (Puncte de ancorare a ansamblului centurilor de siguranță). — Articolul 22-3 din JSRRV.
20	Directiva 76/756/CEE (Instalarea dispozitivelor de iluminat și semnalizare luminoasă)	(a) Dispozitivele de semnalizare luminoasă îndeplinesc cerințele de bază prevăzute de seria 03 de modificări la Regulamentul CEE-ONU nr. 48, cu excepția anexelor 5 și 6 la Regulamentul 48. (b) Nu sunt permise derogări în ceea ce privește numărul, caracteristicile esențiale, conexiunile electrice și culoarea luminii emise sau reflectate de dispozitivele de iluminat și semnalizare luminoasă menționate la pozițiile 21-26 și 28-30. (c) Dispozitivele de iluminat și semnalizare luminoasă care trebuie montate ulterior, în scopul aplicării prevederilor de mai sus, poartă marca de omologare „CE” de tip. (d) Lămpile echipate cu surse de lumină cu descărcare în gaz sunt permise numai dacă sunt montate împreună cu un dispozitiv de curățare a farurilor și, dacă este cazul, cu un dispozitiv de reglare a înălțimii fasciculului farurilor. (e) Lumina fazei de întâlnire se adaptează la sensul de circulație prevăzut de legislația în vigoare din țara de omologare a vehiculului.
21	Directiva 76/757/CEE (Catadioptri	Atunci când este necesar, în partea din spate a vehiculului se montează doi catadioptri suplimentari purtând marcajul „CE”, într-o poziție conformă cu prevederile Regulamentului CEE-ONU nr. 48.
22	Directiva 76/758/CEE [Lămpi de gabarit, de poziție față (laterale), de poziție spate (laterale), de frânare, de poziție laterale și diurne]	Cerințele stabilite în respectiva directivă nu se aplică. Totuși, serviciul tehnic verifică funcționarea corectă a luminilor.
23	Directiva 76/759/CEE (Lămpi indicatoare de direcție)	Cerințele stabilite în respectiva directivă nu se aplică. Totuși, serviciul tehnic verifică funcționarea corectă a luminilor.
24	Directiva 76/760/CEE (Lămpi pentru placa de înmatriculare spate)	Cerințele stabilite în respectiva directivă nu se aplică. Totuși, serviciul tehnic verifică funcționarea corectă a luminilor.
25	Directiva 76/761/CEE [Faruri (inclusiv becuri)]	(a) Lumina produsă de faza de întâlnire a farurilor montate pe vehicul se verifică în conformitate cu secțiunea 6 din Regulamentul CEE-ONU nr. 112 privind farurile care emit un fascicul de întâlnire asimetric. În acest scop, pot fi utilizate toleranțele prevăzute la anexa 5 din regulamentul menționat. (b) Aceeași decizie se aplică, mutatis mutandis, luminii de întâlnire a farurilor prevăzută de Regulamentul CEE-ONU nr. 98 sau 123.

▼**M10**

Poziție	Actul de reglementare de referință	Cerințe alternative
26	Directiva 76/762/CEE (Faruri de ceață față)	Cerințele stabilite în respectiva directivă nu se aplică. Totuși, dacă lămpile sunt montate, serviciul tehnic verifică funcționarea corectă a acestora.
27	Directiva 77/389/CEE (Cârlige de remorcare)	Cerințele stabilite în respectiva directivă nu se aplică.
28	Directiva 77/538/CEE (Faruri de ceață spate)	Cerințele stabilite în respectiva directivă nu se aplică. Totuși, serviciul tehnic verifică funcționarea corectă a luminilor.
29	Directiva 77/539/CEE (Lămpi de mers înapoi)	Cerințele stabilite în respectiva directivă nu se aplică. Totuși, dacă lămpile sunt montate, serviciul tehnic verifică funcționarea corectă a acestora.
30	Directiva 77/540/CEE (Lămpi de staționare)	Cerințele stabilite în respectiva directivă nu se aplică. Totuși, dacă lămpile sunt montate, serviciul tehnic verifică funcționarea corectă a acestora.
31	Directiva 77/541/CEE (Centuri de siguranță și sisteme de reținere)	*Componente* (a) Nu este necesară omologarea de tip a centurilor de siguranță în conformitate cu Directiva 77/541/CEE. (b) Totuși, fiecare centură de siguranță poartă un marcaj de identificare. (c) Mențiunile de pe marcaj corespund celor prevăzute în decizia privind punctele de ancorare a centurilor de siguranță (a se vedea poziția 19). *Cerințe privind instalarea* (a) Vehiculul se dotează cu centuri de siguranță, în conformitate cu cerințele din anexa XV la Directiva 77/541/CEE. (b) În cazul în care este necesară montarea ulterioară a unui număr de centuri de siguranță în conformitate cu litera (a) de mai sus, acestea sunt identice cu tipul omologat în conformitate cu Directiva 77/541/CEE sau Regulamentul CEE-ONU nr. 16.
32	Directiva 77/649/CEE (Câmp de vizibilitate față)	(a) Nu sunt permise obstacole în câmpul de vizibilitate față de 180° definit la punctul 5.1.3 din anexa I la Directiva 77/649/CEE. (b) Prin derogare de la litera (a) de mai sus, stâlpii „A” și echipamentele menționate la punctul 5.1.3 din anexa I la directiva respectivă nu sunt considerate obstacole. (c) Numărul stâlpilor „A” nu trebuie să fie mai mare de 2.
33	Directiva 78/316/CEE (Identificarea comenzilor, a martorilor și a indicatoarelor)	(a) Simbolurile, inclusiv culoarea martorilor corespunzători a căror prezență este obligatorie, în conformitate cu anexa II la Directiva 78/316/CEE, sunt conforme cu directiva respectivă. (b) În caz contrar, serviciul tehnic verifică dacă simbolurile, martorii și indicatoarele montate pe vehicul oferă conducătorului informații cuprinzătoare privind funcționarea comenzilor în cauză.

▼**M10**

Poziție	Actul de reglementare de referință	Cerințe alternative
34	Directiva 78/317/CEE (Dezghețare/Dezaburire)	Vehiculul se dotează cu dispozitive adecvate de dezghețare și dezaburire a parbrizului. Este considerat „adecvat” orice dispozitiv de dezghețare care îndeplinește cel puțin cerințele punctului 5.1.1 din anexa I la Directiva 78/317/CEE. Este considerat „adecvat” orice dispozitiv de dezaburire care îndeplinește cel puțin cerințele punctului 5.2.1 din anexa I la directiva respectivă.
35	Directiva 78/318/CEE (Ștergătoare/spălătoare de parbriz)	Vehiculul se dotează cu dispozitive adecvate de ștergere și spălare a parbrizului. Este considerat „adecvat” orice dispozitiv de ștergere și spălare a parbrizului care îndeplinește cel puțin cerințele de la punctul 5.1.3 din anexa I la Directiva 78/318/CEE.1.3 of Annex I to Directive 78/318/EEC.
36	Directiva 2001/56/CE (Sisteme de încălzire)	(a) Compartimentul pasagerilor se echipează cu un sistem de încălzire. (b) Încălzitoarele cu combustie și metoda de instalare a acestora îndeplinesc cerințele din anexa VII la Directiva 2001/56/CE. În plus, încălzitoarele cu combustie cu GPL și sistemele de încălzire cu GPL îndeplinesc cerințele prevăzute în anexa VIII la directiva respectivă. (c) Sistemele de încălzire suplimentare care se montează ulterior respectă cerințele stabilite de directiva respectivă.
37	Directiva 78/549/CEE (Apărători pentru roți)	(a) Vehiculul se proiectează astfel încât să protejeze pe ceilalți participanți la trafic împotriva proiectării pietrelor, a noroiului, a particulelor de gheață, a zăpezii și a apei, în scopul de a reduce pericolele datorate contactului cu roțile în mișcare. (b) Serviciul tehnic poate verifica dacă sunt îndeplinite cerințele tehnice de bază stabilite în anexa I la Directiva 78/549/CEE. (c) Dispozițiile conținute în secțiunea 3 din anexa I la directiva respectivă nu se aplică.
38	Directiva 78/932/CEE (Tetiere)	Cerințele Directivei 78/932/CEE nu se aplică.
39	Directiva 80/1268/CEE (CO_2/consumul de combustibil)	(a) Se efectuează o încercare în conformitate cu secțiunea 5 din anexa I la Directiva 80/1268/CEE. (b) Cerințele stabilite la punctul 5.1.1 din anexa respectivă nu se aplică. (c) În cazul în care nu se efectuează o încercare de emisii de evacuare în temeiul dispozițiilor menționate la poziția 2, emisiile de CO_2 și consumul de combustibil se calculează cu ajutorul formulelor prevăzute la notele explicative ([b]) and ([c]).
40	Directiva 80/1269/CEE (Puterea motorului)	(a) Solicitantul prezintă o declarație a producătorului prin care se specifică puterea maximă a motorului în kW și regimul corespunzător în turații/minut. (b) În mod alternativ, se poate face referire la un grafic al puterii motorului care conține aceleași informații.

▼**M10**

Poziție	Actul de reglementare de referință	Cerințe alternative
41	Directiva 2005/55/CE [Emisii (Euro 4 și 5) vehicule grele – OBD-uri – Opacitatea emisiilor)	*Emisii la țeava de evacuare* (a) Se efectuează o încercare în conformitate cu punctul 6.2 din anexa I la Directiva 2005/55/CE, utilizând factorii de deteriorare stabiliți la punctul 3.6 din anexa II la Directiva 2005/78/CE. (b) Limitele sunt cele stabilite în tabelul I sau tabelul 2 din anexa I la Directiva 2005/55/CE. *OBD* (a) Vehiculul se echipează cu un sistem OBD. (b) Interfața OBD are capacitatea de a comunica cu aplicațiile de diagnosticare obișnuite utilizate în cadrul inspecțiilor tehnice periodice. *Opacitatea emisiilor* (a) Vehiculele echipate cu motor alimentat cu motorină se supun încercărilor în conformitate cu metodele de încercare menționate în anexa VI la Directiva 2005/55/CE. (b) Valoarea corectată a coeficientului de absorbție se afișează într-o poziție ușor vizibilă și accesibilă.
44	Directiva 92/21/CEE Mase și dimensiuni)	(a) Sunt îndeplinite cerințele din secțiunea 3 din anexa II la Directiva 92/21/CEE. (b) Pentru aplicarea dispozițiilor menționate la litera (a), masele luate în considerare sunt: — masa în stare de funcționare definită la punctul 2.6 din anexa I la Directiva 2007/46/CE, astfel cum este măsurată de către serviciul tehnic; și — masele în stare încărcată specificate de către producător sau marcate pe plăcuța producătorului, inclusiv autocolantele sau informațiile prezentate în manualul de instrucțiuni. Aceste mase sunt considerate ca reprezentând masele maxime tehnic admisibile. (c) Nu sunt permise derogări în ceea ce privește dimensiunile maxime admisibile.
45	Directiva 92/22/CEE (Geamuri de securitate)	*Componente* (a) Geamurile se fabrică din sticlă călită sau sticlă de securitate stratificată. (b) Montarea geamurilor de plastic este permisă numai în locurile situate în spatele stâlpului „B”. (c) Geamurile nu trebuie să fie omologate în conformitate cu Directiva 92/22/CEE. *Instalare* (a) Se aplică prevederile referitoare la instalare prevăzute în anexa 21 din Regulamentul CEE-ONU nr. 43. (b) Nu este permisă lipirea pe parbriz și pe geamurile din fața stâlpului „B” a unor folii colorate care reduc indicele de transmitere normală a luminii sub nivelul minim obligatoriu.

▼**M10**

Poziție	Actul de reglementare de referință	Cerințe alternative
46	Directiva 92/23/CEE (Pneuri)	*Componente* Pneurile poartă marca de omologare „CE” de tip și simbolul „s” (sunet). *Installation* (a) Dimensiunile, indicele capacității de încărcare și categoria de viteză a pneurilor îndeplinesc cerințele anexei IV la Directiva 92/23/CEE. (b) Simbolul categoriei de viteză a pneului este compatibil cu viteza maximă constructivă a vehiculului. Prezența unui limitator de viteză nu conduce la exceptarea de la această cerință. (c) În scopul aplicării dispozițiilor de la litera (b) de mai sus, producătorul vehiculului declară viteza maximă a acestuia. Totuși, serviciul tehnic poate evalua viteza maximă de proiectare a vehiculului utilizând informațiile privind puterea maximă a motorului, numărul maxim de rotații pe minut și datele privind lanțul cinematic.
50	Directiva 94/20/CE (Dispozitive de cuplare)	*Unități tehnice separate* (a) Nu este necesar ca dispozitivele de cuplare OEM destinate tractării remorcilor cu o masă de maximum 1 500 kg să fie omologate de tip în conformitate cu Directiva 94/20/CE. Un dispozitiv de cuplare este considerat echipament OEM atunci când este descris în manualul de instrucțiuni sau într-un document însoțitor echivalent pus la dispoziția cumpărătorului de către producătorul vehiculului. În cazul în care aceste dispozitive sunt omologate împreună cu un vehicul, certificatul de omologare conține o mențiune conform căreia proprietarul este responsabil pentru asigurarea compatibilității cu dispozitivul de cuplare montat pe remorcă. (b) Dispozitivele de cuplare diferite de cele menționate la litera (a) de mai sus și dispozitivele montate ulterior se omologhează în conformitate cu Directiva 94/20/CE. *Instalarea pe vehicul* Serviciul tehnic verifică dacă instalarea dispozitivelor de cuplare a avut loc în conformitate cu anexa VII la Directiva 94/20/CE.
53	Directiva 96/79/CE (Impact frontal) (e)	(a) Solicitantul prezintă o declarație din partea producătorului, prin care se stabilește că vehiculul [*se specifică numărul de identificare a vehiculului*] respectă cel puțin una dintre următoarele: — Directiva 96/79/CE. — FMVSS nr. 208 (Protecția ocupanților în caz de accident). — Articolul 18 din JSRRV. (b) La cererea solicitantului, se poate efectua o încercare conformă cu anexa II la Directiva 96/79/CE pe un vehicul de serie. Încercarea se efectuează de către un serviciu tehnic european notificat, cu competențe în acest sens. Solicitantului i se eliberează un raport tehnic detaliat.

▼**M10**

Poziție	Actul de reglementare de referință	Cerințe alternative
54	Directiva 96/27/CE (Impact lateral)	(a) Solicitantul prezintă o declarație din partea producătorului, prin care se stabilește că vehiculul [*se specifică numărul de identificare a vehiculului*] respectă cel puțin una dintre următoarele: — Directiva 96/27/CE. — FMVSS nr. 214 (Protecția ocupanților la impact lateral). — Articolul 18 din JSRRV (b) La cererea solicitantului, se poate efectua o încercare conformă cu secțiunea 3 din anexa II la Directiva 96/27/CE pe un vehicul de serie. Încercarea se efectuează de către un serviciu tehnic european notificat, cu competențe în acest sens. Solicitantului i se eliberează un raport tehnic detaliat.
58	Regulamentul (CE) nr. 78/2009 (Protecția pietonilor)	*Asistență la frânare* Vehiculele sunt echipate cu un dispozitiv antiblocare electronic care acționează pe toate roțile. *Protecția pietonilor* Cerințele regulamentului respectiv nu se aplică înainte de 1 ianuarie 2013. *Sisteme de protecție frontală* Cu toate acestea, sistemele de protecție frontală instalate pe vehicul sunt omologate în conformitate cu Regulamentul (CE) nr. 78/2009 și instalarea lor respectă cerințele esențiale menționate în secțiunea 6 din anexa I la regulamentul respectiv.
59	Directiva 2005/64/CE (Reciclarea)	Cerințele directivei respective nu se aplică.
61	Directiva 2006/40/CE (Sistem de aer condiționat)	Cerințele directivei respective se aplică.

Partea II: Vehicule din categoria N_1

Poziție	Actul de reglementare de referință	Cerințe alternative
1	Directiva 70/157/CEE Nivelul sonor admis)	*Încercarea în mers* (a) Se efectuează o încercare în conformitate cu „Metoda A” prevăzută în anexa 3 la Regulamentul CEE-ONU nr. 51. Limitele sunt cele specificate la punctul 2.1 din anexa I la Directiva 70/157/CEE. Este permisă depășirea cu un decibel a limitelor admise. (b) Pista de încercare îndeplinește cerințele din anexa 8 de la Regulamentul CEE-ONU nr. 51. Utilizarea unei piste de încercare cu specificații diferite este permisă numai dacă serviciul tehnic a efectuat în prealabil încercări de corelare. Dacă este necesar, se aplică un factor de corelare. (c) Nu este necesar ca sistemele de evacuare care conțin materiale fibroase să fie condiționate în conformitate cu anexa 5 la Regulamentul CEE-ONU nr. 51. *Încercarea la staționare* Se efectuează o încercare în conformitate cu punctul 3.2 din anexa 3 la Regulamentul CEE-ONU nr. 51.

▼**M10**

Poziție	Actul de reglementare de referință	Cerințe alternative
2	Directiva 70/220/CEE (Emisii)	*Emisii la țeava de evacuare* (a) Se efectuează o încercare de tip I în conformitate cu anexa III la Directiva 70/220/CEE, utilizând factorii de deteriorare menționați la punctul 5.3.6.2. Limitele aplicabile sunt cele indicate la punctul 5.3.1.4 din anexa I la directiva respectivă. (b) Nu se impune ca vehiculul să fi parcurs 3 000 km, astfel cum se prevede la punctul 3.1.1 din anexa III la directiva respectivă. (c) Carburantul care trebuie utilizat pentru încercare este carburantul de referință indicat în anexa IX la Directiva 70/220/CEE. (d) Dinamometrul se configurează în conformitate cu cerințele tehnice de la punctul 3.2 din apendicele 2 la anexa III la directiva respectivă. (e) Încercarea menționată la litera (a) nu se efectuează dacă se poate demonstra că vehiculul îndeplinește una dintre normele din California menționate în nota introductivă din secțiunea 5 a anexei I la directiva respectivă. *Emisii evaporative* Vehiculele echipate cu motor alimentat cu benzină se echipează cu un sistem de control al emisiilor evaporative (de exemplu, un recipient cu cărbune). *Emisii din carter* Este obligatorie prezența unui dispozitiv de reciclare a gazelor din carter. *OBD* (a) Vehiculul se echipează cu un sistem OBD. (b) Interfața OBD are capacitatea de a comunica cu aplicațiile de diagnosticare obișnuite utilizate în cadrul inspecțiilor tehnice periodice.
2a	Regulamentul (CE) nr. 715/2007 Emisii (Euro 5 și Euro 6) vehicule ușoare/acces la informații	*Emisii la țeava de evacuare* (a) Se efectuează o încercare de tip I în conformitate cu anexa III la Regulamentul (CE) nr. 692/2008, folosind factorii de deteriorare prevăzuți la punctul 1.4 din anexa VII la Regulamentul (CE) nr. 692/2008. Limitele aplicate sunt cele specificate în tabelele I și II din anexa I la Regulamentul (CE) nr. 715/2007. (b) Nu se impune ca vehiculul să fi parcurs 3 000 km, astfel cum se prevede la punctul 3.1.1 din anexa 4 la Regulamentul CEE-ONU nr. 83. (c) Carburantul care trebuie utilizat pentru încercare este carburantul de referință indicat în anexa IX la Regulamentul (CE) nr. 692/2008. (d) Dinamometrul se configurează în conformitate cu cerințele tehnice de la punctul 3.2 din anexa 4 la Regulamentul CEE-ONU nr. 83. (e) Încercarea menționată la litera (a) nu se efectuează atunci când se poate demonstra că vehiculul îndeplinește normele din California menționate în secțiunea 2 din anexa I la Regulamentul (CE) nr. 692/2008. *Emisii evaporative* Motoarele alimentate cu benzină trebuie să fie dotate cu un sistem de control al emisiilor evaporative (de exemplu, un recipient cu cărbune).

▼**M10**

Poziție	Actul de reglementare de referință	Cerințe alternative
		Emisii din carter Este obligatorie prezența unui dispozitiv de reciclare a gazelor din carter. *OBD* Vehiculul se echipează cu un sistem OBD. Interfața OBD trebuie să aibă capacitatea de a comunica cu aplicațiile de diagnosticare obișnuite utilizate în cadrul inspecțiilor tehnice periodice. *Opacitatea emisiilor* (a) Vehiculele echipate cu motor alimentat cu motorină se supun încercărilor în conformitate cu metodele de încercare menționate la apendicele 2 din anexa IV la Regulamentul (CE) nr. 692/2008. (b) Valoarea corectată a coeficientului de absorbție se afișează într-o poziție ușor vizibilă și accesibilă. *Emisiile de CO_2 și consumul de combustibil* (a) Se efectuează o încercare în conformitate cu anexa XII la Regulamentul (CE) nr. 692/2008. (b) Nu se impune ca vehiculul să fi parcurs 3 000 km, astfel cum se prevede la punctul 3.1.1 din anexa 4 la Regulamentul CEE-ONU nr. 83. (c) Atunci când vehiculul respectă normele din California menționate în secțiunea 2 din anexa I la Regulamentul (CE) nr. 692/2008 al Comisiei și, prin urmare, nu este necesară încercarea emisiilor de la țeava de evacuare, statele membre calculează emisiile de CO2 și consumul de combustibil cu ajutorul formulelor prevăzute la notele explicative ([c]). *Accesul la informații* Dispozițiile privind accesul la informații nu se aplică.
3	Directiva 70/221/CEE (Rezervoare de combustibil – Dispozitive protecție spate)	*Rezervoare de combustibil* (a) Rezervoarele de combustibil îndeplinesc prevederile din secțiunea 5 din anexa I la Directiva 70/221/CEE, cu excepția punctelor 5.1, 5.2 și 5.12. Acestea sunt conforme în special cu punctele 5.9 și 5.9.1, dar nu se efectuează o încercare de picurare. (b) Rezervoarelor de GPL și GNC li se acordă omologarea de tip în conformitate cu seria 01 de modificări la Regulamentul CEE-ONU nr. 67, respectiv Regulamentul nr. 110 ([a]). *Dispoziții specifice privind rezervoarele de combustibil fabricate din materiale plastice* Solicitantul prezintă o declarație din partea producătorului, prin care se stabilește că rezervorul de combustibil al unui vehicul [*se specifică numărul de identificare a vehiculului*] respectă cel puțin una dintre următoarele: — Section 6.Secțiunea 6.3 din Directiva 70/221/CEE. — FMVSS nr. 301 (Integritatea sistemului de alimentare cu combustibil). — Anexa 5 la Regulamentul CEE-ONU nr. 34.

▼**M10**

Poziție	Actul de reglementare de referință	Cerințe alternative
		Dispozitiv de protecție spate (a) Secțiunea posterioară a vehiculului se construiește în conformitate cu secțiunea 5 din anexa II la Directiva 70/221/CEE. (b) În acest scop, este suficientă îndeplinirea cerințelor stabilite la al doilea paragraf de la punctul 5.2. (c) Dacă, în aplicarea celor de mai sus, este necesară montarea ulterioară a unui dispozitiv de protecție spate, acesta îndeplinește cerințele de la punctele 5.3 și 5.4 din anexa II la directiva respectivă.
4	Directiva 70/222/CEE (Amplasarea plăcii de înmatriculare spate)	Locul, înclinarea, unghiurile de vizibilitate și poziția plăcii de înmatriculare îndeplinesc cerințele Directivei 70/222/CEE.
5	Directiva 70/311/CEE (Mecanismul de direcție)	*Sisteme mecanice* (a) Mecanismul de direcție este construit astfel încât să revină în poziția centrală. Îndeplinirea acestei cerințe se verifică prin intermediul unei încercări în conformitate cu punctele 5.1.2 și 5.2.1 din anexa I la Directiva 70/311/CEE. (b) Defectarea sistemului de servodirecție nu conduce la pierderea completă a controlului vehiculului. *Sistem electronic complex de control al vehiculului (dispozitive „drive-by-wire”)* Se permite echiparea cu un sistem electronic complex de control al vehiculului numai dacă acesta este conform cu anexa 6 la Regulamentul CEE-ONU nr. 79.
6	Directiva 70/387/CEE (Încuietori și balamale de ușă)	(a) Încuietorile și balamalele de ușă sunt conforme cu punctele 3.2.1, 3.3.2 și 3.4.1 din anexa I la Directiva 70/387/CEE. (b) Cerințele de la punctul 3.4.1 nu se aplică dacă este demonstrată conformitatea cu punctul 6.1.5.4 din Regulamentul CEE-ONU nr. 11 Rev. 1 Modificarea 2.
7	Directiva 70/388/CEE (Avertizare sonoră)	*Componente* Nu este necesară omologarea de tip a dispozitivelor de avertizare sonoră în conformitate cu Directiva 70/388/CEE. Totuși, acestea trebuie să emită un sunet continuu, în conformitate cu punctul 1.1 din anexa I la Directiva 70/388/CEE. *Instalarea pe vehicul* (a) Se efectuează o încercare în conformitate cu secțiunea 2 din anexa I la Directiva 70/388/CEE. (b) Nivelul maxim al presiunii acustice respectă cerințele de la punctul 2.1.4 din secțiunea 2 a anexei respective.
8	Directiva 2003/97/CE (Dispozitive de vizibilitate indirectă)	*Componente* (a) Vehiculul este dotat cu oglinzile retrovizoare prevăzute în secțiunea 2 din anexa III la Directiva 2003/97/CE. (b) Nu este necesară omologarea acestora în conformitate cu directiva respectivă.

▼**M10**

Poziție	Actul de reglementare de referință	Cerințe alternative
		(c) Razele de curbură ale oglinzilor nu trebuie să provoace distorsiuni semnificative ale imaginii. La discreția serviciului tehnic, razele de curbură se verifică în conformitate cu metoda descrisă în apendicele 1 din anexa II la Directiva 2003/97/CE. Razele de curbură nu sunt inferioare celor prevăzute la punctul 3.4 din anexa II la directiva respectivă. *Instalarea pe vehicul* Se efectuează măsurători pentru a se verifica îndeplinirea de către câmpurile de vizibilitate a prevederilor din secțiunea 5 din anexa III la Directiva 2003/97/CE sau din secțiunea 5 din anexa III la Directiva 71/127/CEE.
9	Directiva 71/320/CEE (Frânare)	*Dispoziții generale* (a) Sistemul de frânare se fabrică în conformitate cu secțiunea 2 din anexa I la Directiva 71/320/CEE. (b) Vehiculele se echipează cu un sistem electronic de frânare antiblocare care acționează asupra tuturor roților. (c) Performanțele sistemului de frânare îndeplinesc cerințele din secțiunea 2 a anexei II la directiva menționată. (d) Verificarea performanțelor se realizează prin încercări efectuate pe o pistă a cărei suprafață are un coeficient ridicat de aderență. Încercarea frânei de parcare se realizează la o înclinație de 18 % (în pantă și în rampă). Se efectuează numai încercările menționate mai sus. În fiecare caz, vehiculul este încărcat la sarcină maximă. (e) Încercarea pe șosea menționată la litera (c) de mai sus nu se efectuează atunci când solicitantul prezintă o declarație din partea producătorului potrivit căreia vehiculul îndeplinește cerințele din Regulamentul CEE-ONU nr. 13-H, inclusiv suplimentul 5, sau din FMVSS nr. 135. *Frâna de serviciu* (a) Se efectuează o încercare de „tip 0” descrisă la punctele 1.2.2 și 1.2.3 din anexa II la Directiva 71/320/CEE. (b) În plus, se efectuează o încercare de „tip I”, astfel cum este descrisă la punctul 1.3 din anexa II la directiva respectivă. *Frâna de parcare* Se efectuează o încercare în conformitate cu punctul 2.1.3 din anexa II la directiva respectivă.
10	Directiva 72/245/CEE [Interferențe radio (compatibilitate electromagnetică)]	*Componente* (a) Nu este necesară omologarea de tip a subansamblelor electrice/electronice în conformitate cu Directiva 72/245/CEE. (b) Totuși, dispozitivele electrice/electronice montate ulterior respectă prevederile directivei respective.

▼**M10**

Poziție	Actul de reglementare de referință	Cerințe alternative
		Emisiile de radiații electromagnetice Solicitantul prezintă o declarație din partea producătorului potrivit căreia vehiculul este conform cu Directiva 72/245/CEE sau cu următoarele standarde alternative: — Radiații electromagnetice în bandă largă: CISPR 12 sau SAE J551-2. — Radiații electromagnetice în bandă îngustă: CISPR 12 (în exterior) sau 25 (la bord) sau SAE J551-4 și SAE J1113-41. *Încercări de imunitate* Încercarea de imunitate nu se efectuează.
11	Directiva 72/306/CEE (Emisii diesel)	(a) Se efectuează o încercare în conformitate cu metodele descrise în anexele III și IV la Directiva 72/306/CEE. Valorile limită aplicabile sunt cele menționate în anexa V la directiva respectivă. (b) Valoarea corectată a coeficientului de absorbție menționat în secțiunea 4 din anexa I la Directiva 72/306/CEE se afișează într-o poziție ușor vizibilă și accesibilă.
13	Directiva 74/61/CEE (Antifurt și dispozitive de imobilizare)	(a) Pentru prevenirea utilizării neautorizate, vehiculul se echipează cu un dispozitiv de încuiere, astfel cum este definit la punctul 2.2 din anexa IV la Directiva 74/61/CEE. (b) Dacă este montat un dispozitiv de imobilizare, acesta îndeplinește cerințele tehnice de la secțiunea 3 din anexa V la directiva respectivă și cerințele de bază prevăzute la secțiunea 4, în special punctul 4.1.1.
14	Directiva 74/297/CEE ([f]) (Comportamentul sistemului de direcție în caz de impact)	(a) Solicitantul depune o declarație din partea producătorului, prin care se stabilește că vehiculul [*se specifică numărul de identificare a vehiculului*] respectă cel puțin una dintre următoarele: — Directiva 74/297/CEE. — FMVSS nr. 203 (Protecția șoferului la impact prin intermediul coloanei de direcție), inclusiv FMVSS nr. 204 (Deplasarea în direcție posterioară a coloanei de direcție). — Articolul 11 din JSRRV. (b) La cererea solicitantului, se poate efectua o încercare conformă cu anexa II la Directiva 74/297/CEE pe un vehicul de serie. Încercarea se efectuează de către un serviciu tehnic european notificat, cu competențe în acest sens. Solicitantului i se eliberează un raport tehnic detaliat.
15	Directiva 74/408/CEE (Rezistența scaunelor – tetiere)	*Scaune, sisteme de ancorare a scaunelor și sisteme de reglare* Scaunele și sistemul de reglare al acestora sunt conforme cu anexa IV la Directiva 74/408/CEE. *Tetiere* (a) Tetierele îndeplinesc cerințele de bază de la secțiunea 3 din anexa II la Directiva 74/408/CEE și de la secțiunea 5 din apendicele I la anexa respectivă.

▼**M10**

Poziție	Actul de reglementare de referință	Cerințe alternative
		(b) Se efectuează numai încercările descrise la punctul 3.10 și în secțiunile 5, 6 și 7 din anexa II la directiva respectivă.
17	Directiva 75/443/CEE (Vitezometru – Marșarier)	*Vitezometrul* (a) Cadranul vitezometrului respectă cerințele de la punctele 4.1-4.2.3 din anexa II la Directiva 75/443/CEE. (b) Atunci când serviciul tehnic are motive întemeiate să considere că vitezometrul nu este calibrat cu suficientă precizie, poate solicita efectuarea încercărilor prevăzute la punctul 4.3. *Marșarier* Cutia de viteze este prevăzută cu o treaptă de marșarier.
18	Directiva 76/114/CEE (Plăcuțe regulamentare de identificare)	*Numărul de identificare a vehiculului* (a) Pe vehicul se aplică un număr de identificare format din minimum 8 și maximum 17 caractere. Numărul de identificare format din 17 caractere îndeplinește cerințele stabilite de standardele ISO 3779:1983 și 3780:1983. (b) The vehicle identification number shall be located in a clearly visible and accessible position in such a way as it cannot be obliterated or deteriorate. (c) Atunci când nu este ștanțat un număr de identificare a vehiculului pe șasiul sau caroseria acestuia, un stat membru poate solicita ștanțarea ulterioară, în conformitate cu legislația internă a statului respectiv. În acest caz, operațiunea este supravegheată de autoritatea competentă din statul membru în cauză. *Plăcuța regulamentară de identificare* Vehiculul este dotat cu o plăcuță de identificare, aplicată de către producător. Nu este necesară aplicarea de plăcuțe suplimentare după acordarea omologării.
19	Directiva 76/115/CEE (Puncte de ancorare a centurilor de siguranță)	Solicitantul prezintă o declarație din partea producătorului, prin care se stabilește că vehiculul [se specifică numărul de identificare a vehiculului] respectă cel puțin una dintre următoarele: — Directiva 76/115/CEE. — FMVSS nr. 210 (Puncte de ancorare a ansamblului centurilor de siguranță). — Articolul 22-3 din JSRRV.
20	Directiva 76/756/CEE (Instalarea dispozitivelor de iluminat și semnalizare luminoasă)	(a) Dispozitivele de semnalizare luminoasă îndeplinesc cerințele de bază prevăzute de seria 03 de modificări la Regulamentul CEE-ONU nr. 48, cu excepția anexelor 5 și 6 la Regulamentul 48. (b) Nu sunt permise derogări în ceea ce privește numărul, caracteristicile esențiale, conexiunile electrice și culoarea luminii emise sau reflectate de dispozitivele de iluminat și semnalizare luminoasă menționate la pozițiile 21-26 și 28-30.

▼**M10**

Poziție	Actul de reglementare de referință	Cerințe alternative
		(c) Dispozitivele de iluminat și semnalizare luminoasă montate ulterior, în scopul aplicării prevederilor de mai sus, poartă marca de omologare „CE” de tip. (d) Lămpile echipate cu surse de lumină cu descărcare în gaz sunt permise numai dacă sunt montate împreună cu un dispozitiv de curățare a farurilor și, dacă este cazul, cu un dispozitiv de reglare a înălțimii fasciculului farurilor. (e) Lumina fazei de întâlnire se adaptează la sensul de circulație prevăzut de legislația în vigoare din țara de omologare a vehiculului.
21	Directiva 76/757/CEE (Catadioptri)	Atunci când este necesar, în partea din spate a vehiculului se montează doi catadioptri suplimentari purtând marcajul „CE”, într-o poziție conformă cu prevederile Regulamentului CEE-ONU nr. 48.
22	Directiva 76/758/CEE [Lămpi de gabarit, de poziție față (laterale), de poziție spate (laterale), de frânare, de poziție laterale și diurne]	Cerințele stabilite în respectiva directivă nu se aplică. Totuși, serviciul tehnic verifică funcționarea corectă a luminilor.
23	Directiva 76/759/CEE (Lămpi indicatoare de direcție)	Cerințele stabilite în respectiva directivă nu se aplică. Totuși, serviciul tehnic verifică funcționarea corectă a luminilor.
24	Directiva 76/760/CEE (Lămpi pentru placa de înmatriculare spate)	Cerințele stabilite în respectiva directivă nu se aplică. Totuși, serviciul tehnic verifică funcționarea corectă a luminilor.
25	Directiva 76/761/CEE [Faruri (inclusiv becuri)]	(a) Lumina produsă de faza de întâlnire a farurilor montate pe vehicul se verifică în conformitate cu dispozițiile secțiunii 6 din Regulamentul CEE-ONU nr. 112 privind farurile care emit un fascicul de întâlnire asimetric. În acest scop, pot fi utilizate toleranțele prevăzute la anexa 5 din regulamentul respectiv. (b) Aceeași decizie se aplică, *mutatis mutandis*, luminii de întâlnire a farurilor care intră sub incidența Regulamentului CEE-ONU nr. 98 sau nr. 123.
26	Directive 76/762/EEC (Faruri de ceață față)	Dispozițiile directivei respective nu se aplică. Totuși, dacă lămpile sunt montate, serviciul tehnic verifică funcționarea corectă a acestora.
27	Directiva 77/389/CEE (Cârlige de remorcare)	Cerințele directivei respective nu se aplică.
28	Directiva 77/538/CEE (Faruri de ceață spate)	Dispozițiile directivei respective nu se aplică. Totuși, serviciul tehnic verifică funcționarea corectă a luminilor.
29	Directiva 77/539/CEE (Lămpi de mers înapoi)	Dispozițiile directivei respective nu se aplică. Totuși, dacă lămpile sunt montate, serviciul tehnic verifică funcționarea corectă a acestora.
30	Directiva 77/540/CEE (Lămpi de staționare)	Dispozițiile directivei respective nu se aplică. Totuși, dacă lămpile sunt montate, serviciul tehnic verifică funcționarea corectă a acestora.

▼**M10**

Poziție	Actul de reglementare de referință	Cerințe alternative
31	Directiva 77/541/CEE (Centuri de siguranță și sisteme de reținere)	*Componente* (a) Nu este necesară omologarea de tip a centurilor de siguranță în conformitate cu Directiva 77/541/CEE. (b) Totuși, fiecare centură de siguranță poartă un marcaj de identificare. (c) Mențiunile de pe marcaj corespund celor prevăzute în decizia privind punctele de ancorare a centurilor de siguranță (a se vedea poziția 19). *Cerințe privind instalarea* (a) Vehiculul se dotează cu centuri de siguranță, în conformitate cu cerințele din anexa XV la Directiva 77/541/CEE. (b) În cazul în care este necesară montarea ulterioară a unui număr de centuri de siguranță în conformitate cu litera (a) de mai sus, acestea sunt identice cu tipul omologat în conformitate cu Directiva 77/541/CEE sau Regulamentul CEE-ONU nr. 16.
33	Directiva 78/316/CEE (Identificarea comenzilor, a martorilor și a indicatoarelor)	(a) Simbolurile, inclusiv culoarea martorilor corespunzători a căror prezență este obligatorie, în conformitate cu anexa II la Directiva 78/316/CEE, sunt conforme cu directiva respectivă. (b) În caz contrar, serviciul tehnic verifică dacă simbolurile, martorii și indicatoarele montate pe vehicul oferă conducătorului informații cuprinzătoare privind funcționarea comenzilor în cauză.
34	Directiva 78/317/CEE (Dezghețare/Dezaburire)	Vehiculul se dotează cu dispozitive adecvate de dezghețare și dezaburire a parbrizului.
35	Directiva 78/318/CEE (Ștergătoare/spălătoare de parbriz)	Vehiculul se dotează cu dispozitive adecvate de ștergere și spălare a parbrizului.
36	Directiva 2001/56/CE (Sisteme de încălzire)	(a) Compartimentul pasagerilor se echipează cu un sistem de încălzire. (b) Încălzitoarele cu combustie și metoda de instalare a acestora îndeplinesc cerințele din anexa VII la Directiva 2001/56/CE. În plus, încălzitoarele cu combustie cu GPL și sistemele de încălzire cu GPL îndeplinesc cerințele prevăzute în anexa VIII la respectiva directivă. (c) Sistemele de încălzire suplimentare care se montează ulterior respectă cerințele stabilite de respectiva directivă.
39	Directiva 80/1268/CEE (Emisiile de CO_2/consumul de combustibil)	(a) Se efectuează o încercare în conformitate cu secțiunea 5 din anexa I la Directiva 80/1268/CEE. (b) Cerințele stabilite la punctul 5.1.1 din anexa menționată nu se aplică. (c) În cazul în care nu se efectuează o încercare de emisii de evacuare în temeiul dispozițiilor menționate la poziția 2, emisiile de CO_2 și consumul de combustibil se calculează cu ajutorul formulelor prevăzute la notele explicative ([b]) and ([c]).

▼**M10**

Poziție	Actul de reglementare de referință	Cerințe alternative
40	Directiva 80/1269/CEE (Puterea motorului)	(a) Solicitantul prezintă o declarație a producătorului prin care se specifică puterea maximă a motorului în kW și regimul corespunzător în turații/minut. (b) În mod alternativ, se poate face referire la un grafic al puterii motorului care conține aceleași informații.
41	Directiva 2005/55/CE [Emisii (Euro 4 și 5) vehicule grele – OBD-uri – Opacitatea emisiilor)	*Emisii la țeava de evacuare* (a) Se efectuează o încercare în conformitate cu punctul 6.2 din anexa I la Directiva 2005/55/CE, utilizând factorii de deteriorare stabiliți la punctul 3.6 din anexa II la Directiva 2005/78/CE. (b) Limitele sunt cele stabilite în tabelul I sau tabelul 2 din anexa I la Directiva 2005/55/CE. *OBD* (a) Vehiculul se echipează cu un sistem OBD. (b) Interfața OBD are capacitatea de a comunica cu aplicațiile de diagnosticare obișnuite utilizate în cadrul inspecțiilor tehnice periodice. *Opacitatea emisiilor* (a) Vehiculele echipate cu motor alimentat cu motorină se supun încercărilor în conformitate cu metodele de încercare menționate în anexa VI la Directiva 2005/55/CE. (b) Valoarea corectată a coeficientului de absorbție se afișează într-o poziție ușor vizibilă și accesibilă.
45	Directiva 92/22/CEE (Geamuri de securitate)	*Componente* (a) Geamurile se fabrică din sticlă călită sau sticlă de securitate stratificată. (b) Montarea geamurilor de plastic este permisă numai în locurile situate în spatele stâlpului „B”. (c) Geamurile nu trebuie să fie omologate în conformitate cu Directiva 92/22/CEE. *Instalare* (a) Se aplică prevederile referitoare la instalare prevăzute în anexa 21 din Regulamentul CEE-ONU nr. 43. (b) Nu este permisă lipirea pe parbriz și pe geamurile din fața stâlpului „B” a unor folii colorate care reduc indicele de transmitere normală a luminii sub nivelul minim obligatoriu.
46	Directiva 92/23/CEE (Pneuri)	*Componente* Pneurile poartă marca de omologare „CE” de tip și simbolul „s” (sunet). *Instalare* (a) Dimensiunile, indicele capacității de încărcare și categoria de viteză a pneurilor îndeplinesc cerințele anexei IV la Directiva 92/23/CEE. (b) Simbolul categoriei de viteză a pneului este compatibil cu viteza maximă constructivă a vehiculului.

▼**M10**

Poziție	Actul de reglementare de referință	Cerințe alternative
		(c) Prezența unui limitator de viteză nu conduce la exceptarea de la această cerință. (d) În scopul aplicării dispozițiilor de la litera (b) de mai sus, producătorul vehiculului declară viteza maximă a acestuia. Totuși, serviciul tehnic poate evalua viteza maximă de proiectare a vehiculului utilizând informațiile privind puterea maximă a motorului, numărul maxim de rotații pe minut și datele privind lanțul cinematic.
48	Directiva 97/27/CE (Mase și dimensiuni)	(a) Se îndeplinesc cerințele de bază din anexa I la Directiva 97/27/CE. Totuși, cerințele de la punctele 7.8.3, 7.9 și 7.10 din anexa respectivă nu se aplică. (b) Pentru aplicarea dispozițiilor menționate la litera (a) de mai sus, masele luate în considerare sunt: — masa în stare de funcționare definită la punctul 2.6 din anexa I la Directiva 2007/46/CE, astfel cum este măsurată de către serviciul tehnic; și — masele maxime în stare încărcată specificate de către producător sau marcate pe plăcuța producătorului, inclusiv autocolantele sau informațiile prezentate în manualul de instrucțiuni. Aceste mase sunt considerate ca reprezentând masele maxime tehnic admisibile. (c) Nu sunt permise modificările tehnice efectuate de către solicitant – cum ar fi înlocuirea pneurilor cu un tip având un indice al capacității de încărcare mai redus – cu scopul scăderii masei tehnice maxime admisibile a vehiculului la o valoare mai mică sau egală cu 3,5 tone, în vederea acordării omologării individuale a vehiculului. (d) Nu sunt permise derogări în ceea ce privește dimensiunile maxime admisibile.
49	Directiva 92/114/CEE (Proeminențe exterioare ale cabinelor)	(a) În conformitate cu secțiunea 6 din anexa I la Directiva 92/114/CEE, se îndeplinesc cerințele generale prevăzute în secțiunea 5 din anexa I la Directiva 74/483/CEE. (b) La discreția serviciului tehnic, se îndeplinesc cerințele menționate la punctele 6.1, 6.5, 6.6, 6.7, 6.8 și 6.11 din anexa I la Directiva 74/483/CEE.
50	Directiva 94/20/CE (Dispozitive de cuplare)	*Unități tehnice separate* (a) Nu este necesar ca dispozitivele de cuplare OEM destinate tractării remorcilor cu o masă de maximum 1 500 kg să fie omologate de tip în conformitate cu Directiva 94/20/CE. (b) Un dispozitiv de cuplare este considerat echipament OEM atunci când este descris în manualul de instrucțiuni sau într-un document însoțitor echivalent pus la dispoziția cumpărătorului de către producătorul vehiculului. (c) În cazul în care aceste dispozitive sunt omologate împreună cu un vehicul, certificatul de omologare conține o mențiune potrivit căreia proprietarul este responsabil pentru asigurarea compatibilității cu dispozitivul de cuplare montat pe remorcă.

▼M10

Poziție	Actul de reglementare de referință	Cerințe alternative
		(d) Dispozitivele de cuplare diferite de cele menționate la litera (a) de mai sus și dispozitivele montate ulterior se omologhează în conformitate cu Directiva 94/20/CE. *Instalarea pe vehicul* Serviciul tehnic verifică dacă instalarea dispozitivelor de cuplare a avut loc în conformitate cu anexa VII la Directiva 94/20/CE.
54	Directiva 96/27/CE (Impact lateral)	(a) Solicitantul prezintă o declarație din partea producătorului, prin care se stabilește că vehiculul [*se specifică numărul de identificare a vehiculului*] respectă cel puțin una dintre următoarele: — Directiva 96/27/CE. — FMVSS nr. 214 (Protecția ocupanților la impact lateral). — Articolul 18 din JSRRV. (b) La cererea solicitantului, se poate efectua o încercare conformă cu secțiunea 3 din anexa II la Directiva 96/27/CE pe un vehicul de serie. (c) Încercarea se efectuează de către un serviciu tehnic european notificat, cu competențe în acest sens. Solicitantului i se eliberează un raport tehnic detaliat.
56	Directiva 98/91/CE (Vehicule destinate transportului de mărfuri periculoase)	Vehiculele destinate transportului de mărfuri periculoase îndeplinesc cerințele Directivei 94/55/CE.
58	Regulamentul (CE) nr. 78/2009 (Protecția pietonilor)	*Asistență la frânare* Vehiculele sunt echipate cu un dispozitiv antiblocare electronic care acționează pe toate roțile. *Protecția pietonilor* Până la 24 februarie 2018, cerințele regulamentului respectiv nu se aplică vehiculelor a căror masă maximă nu depășește 2 500 kg. Până la 24 august 2019, ele nu se aplică vehiculelor a căror masă maximă depășește 2 500 kg. *Sisteme de protecție frontală* Cu toate acestea, sistemele de protecție frontală instalate pe vehicul sunt omologate în conformitate cu Regulamentul (CE) nr. 78/2009 și instalarea lor respectă cerințele esențiale menționate în secțiunea 6 din anexa I la regulamentul respectiv.
59	Directiva 2005/64/CE (Reciclarea)	Cerințele directivei respective nu se aplică.
61	Directiva 2006/40/CE (Sistem de aer condiționat)	Cerințele directivei respective se aplică.

Note explicative referitoare la apendicele 2:

1. Abrevieri utilizate în cadrul prezentului apendice:
„OEM”: echipament original furnizat de către producător
„FMVSS”: Federal Motor Vehicle Safety Standard of the U.S. Department of Transportation (Standard federal privind siguranța autovehiculelor al Departamentului Transporturilor din Statele Unite)
„JSRRV”: Japan Safety regulations for Road Vehicles (Reglementări privind siguranța autovehiculelor din Japonia)
„SAE”: Society of Automotive Engineers (Societatea inginerilor din domeniul auto)
„CISPR”: Comité international spécial des perturbations radioélectriques (Comitetul special internațional privind interferențele radio).
2. Observații:
   (a) Se verifică dacă instalația completă GPL sau GNC este compatibilă cu dispozițiile Regulamentelor CEE-ONU nr. 67 sau 110 sau 115, după caz.
   (b) Formulele utilizate pentru evaluarea emisiilor de CO_2 sunt următoarele:

▼**M10**

Motor cu benzină și transmisie manuală:

$CO_2 = 0{,}047\ m + 0{,}561\ p + 56{,}621$

Motor cu benzină și transmisie automată:

$CO_2 = 0{,}102\ m + 0{,}328\ p + 9{,}481$

Vehicul hibrid, dotat cu motor cu benzină și motor electric:

$CO_2 = 0{,}116\ m - 57{,}147$

Motor Diesel și transmisie manuală:

$CO_2 = 0{,}108\ m - 11{,}371$

Motor Diesel și transmisie automată:

$CO_2 = 0{,}116\ m - 6{,}432$

unde: CO_2 este masa combinată a emisiilor de CO_2 în g/km, „m” este masa în kg a vehiculului în stare de funcționare, iar „p” este puterea maximă a motorului în kW.

Masa combinată de CO_2„p” se calculează cu o zecimală, apoi se rotunjește la următorul număr întreg, după cum urmează:

(a) dacă cifra după zecimală este mai mică de 5, totalul se rotunjește în jos;

(b) dacă cifra după zecimală este mai mare sau egală cu 5, totalul se rotunjește în sus;

(c) Formulele utilizate pentru evaluarea consumului de combustibil sunt următoarele:

$CFC = CO_2 \times k^{-1}$

unde: CFC este consumul combinat de combustibil în l/100 km, CO_2 este masa combinată a emisiilor de CO_2 în g/km după ce a fost rotunjit în conformitate cu regula menționată la observația 2 litera (b), „k” fiind un coeficient egal cu:

23,81 în cazul unui motor cu benzină;

26,49 în cazul unui motor Diesel.

Consumul combinat de combustibil se calculează cu două zecimale. Acesta se rotunjește apoi după cum urmează:

(a) dacă cifra după prima zecimală este mai mică de 5, totalul se rotunjește în jos;

(b) dacă cifra după prima zecimală este mai mare sau egală cu 5, totalul se rotunjește în sus.

(d) Directiva 74/297/CEE se aplică vehiculelor care nu sunt incluse în domeniul de aplicare al Directivei 96/79/CE.

(e) Conformitatea cu Directiva 96/79/CE prevede exceptarea vehiculelor de la conformitatea cu Directiva 74/297/CEE.

(f) Directiva 74/297/CEE se aplică vehiculelor din categoria N_1 având o masă maximă tehnic admisibilă care nu depășește 1,5 tone.

▼M1

PARTEA II

Lista regulamentelor CEE-ONU recunoscute ca alternative la directivele sau regulamentele menționate în partea I

Atunci când se face trimitere la o directivă individuală sau la un regulament individual în tabelul din partea I, o omologare făcută în baza următoarelor regulamente CEE-ONU, la care Comunitatea a aderat în calitate de parte contractantă la „Acordul de la Geneva din 1958 revizuit" al Comisiei Economice pentru Europa a Organizației Națiunilor Unite, în temeiul Deciziei 97/836/CE a Consiliului ([1]), sau în baza deciziilor ulterioare ale Consiliului, în conformitate cu articolul 3 alineatul (3) din decizia menționată, se consideră echivalentă cu o omologare CE de tip acordată în temeiul respectivei directive sau regulament individual.

De asemenea, se consideră echivalentă orice modificare ulterioară a regulamentelor CEE-ONU enumerate mai jos ([2]), sub rezerva deciziei Comunității în conformitate cu articolul 4 alineatul (2) din Decizia 97/836/CE.

	Subiect	Numărul regulamentului CEE-ONU de bază	Seria de modificări
1. (*)	Nivelul de zgomot admis	51	02
	Amortizor de zgomot de schimb	59	00
2.	Emisii	83	05
	Convertizoare catalitice de schimb	103	00
3.	Rezervoare combustibil	34	02
	Rezervoare pentru GPL	67	01
	Rezervoare GNC	110	00
	Dispozitiv protecție spate	58	01
5.	Efortul de acționare a direcției	79	01
6.	Încuietori și balamale de ușă	11	02
7.	Avertizare sonoră	28	00
8.	Dispozitive de vizibilitate indirectă	46	02
9.	Frânare	13	10
	Frânare	13H	00
	Garnituri de frână	90	01
10.	Interferența radio (compatibilitate electromagnetică)	10	02
11.	Emisii diesel	24	03
12	Amenajări interioare	21	01

([1]) L 346, 17.12.1997, p. 78.

([2]) Pentru modificările ulterioare, a se vedea cea mai recentă versiune revăzută a CEE-ONU TRANS/WP.29/343.

▼**M1**

	Subiect	Numărul regulamentului CEE-ONU de bază	Seria de modificări
13.	Dispozitiv antifurt	18	03
	Dispozitive antifurt și de imobilizare	116	00
	Sisteme de alarmă ale vehiculului	97	01
14.	Comportamentul dispozitivului de direcție în caz de impact	12	03
15.	Rezistența scaunelor	17	07
	Rezistența scaunelor (autobuze și autocare)	80	01
16.	Proeminențe exterioare	26	03
17.	Vitezometrul	39	00
19.	Puncte de ancorare a centurilor de siguranță	14	06
20.	Montarea dispozitivelor de iluminat și de semnalizare luminoasă	48	03
21.	Catadioptri	3	02
22.	Lămpi de gabarit/poziție față (lateral)/ poziție spate (lateral)/stop	7	02
	Lămpi diurne	87	00
	Lămpi de poziție laterale	91	00
23.	Lămpi de semnalizare direcție	6	01
24.	Lampă plăcuța de înmatriculare spate	4	00
25.	Faruri (R_2 și HS_1)	1	02
25.	Faruri (capsulate)	5	02
	Faruri (H_1, H_2, H_3, HB_3, HB_4, H_7 și/sau H_8, H_9, HIR1 HIR2 și/sau H_{11})	8	05
	Faruri (H_4)	20	03
	Faruri (capsulate cu halogen)	31	02
	Lămpi cu incandescență pentru corpuri de lampă omologate	37	03
	Faruri cu surse luminoase cu descărcare în gaz	98	00
	Surse luminoase cu descărcare în gaz pentru utilizare în corpuri de lampă cu descărcare în gaz omologate	99	00
	Faruri (faza de întâlnire asimetrică)	112	00
	Sisteme de iluminare față adaptive	123	00

▼**M1**

	Subiect	Numărul regulamentului CEE-ONU de bază	Seria de modificări
26.	Lămpi de ceață față	19	02
28.	Lămpi de ceață spate	38	00
29.	Lămpi pentru mersul înapoi	23	00
30.	Lămpi de staționare	77	00
31.	Centuri de siguranță și dispozitive de reținere	16	04
	Dispozitive de reținere pentru copii	44	04
32.	Câmpul frontal de vizibilitate spre înainte	125	00
33.	Identificarea comenzilor, a martorilor și a indicatoarelor	121	00
36.	Sisteme de încălzire	122	00
38.	Tetiere (combinate cu scaunele)	17	07
	Tetiere	25	04
39.	Emisiile de CO_2 – Consumul de combustibil	101	00
40.	Putere motor	85	00
41.	Emisii (Euro IV și V) – vehicule grele	49	04
42.	Protecție laterală	73	00
45.	Geamuri securizate	43	00
46.	Pneuri pentru autovehicule și remorcile lor	30	02
	Pneuri pentru vehicule comerciale și remorcile lor	54	00
	Roți/pneuri de rezervă de uz temporar	64	01
	Zgomot de rulare	117	01
47.	Dispozitive de limitare a vitezei	89	00
50.	Dispozitive de cuplare	55	01
	Dispozitiv de cuplare strânsă	102	00
51.	Inflamabilitate	118	00
52.	Autobuze și autocare	107	02
	Rezistența suprastructurii (autobuze și autocare)	66	00
53.	Impact frontal	94	01

▼**M1**

	Subiect	Numărul regulamentului CEE-ONU de bază	Seria de modificări
54.	Impact lateral	95	02
56.	Vehicule destinate transportului de mărfuri periculoase	105	04
57.	Protecție anterioară antiîmpănare	93	00

În cazul în care directivele sau regulamentele individuale prevăd cerințe referitoare la montare, acestea se aplică și componentelor și unităților tehnice separate omologate conform regulamentelor CEE-ONU.

(*) Numerotarea rubricilor din prezentul tabel face trimitere la numerotarea utilizată în tabelul din partea I.

▼M9

ANEXA V

PROCEDURI DE URMAT ÎN LEGĂTURĂ CU OMOLOGAREA CE DE TIP

0. **Obiectivele și domeniul de aplicare**

0.1. Prezenta anexă stabilește procedurile pentru efectuarea corectă a omologării de tip a vehiculelor în conformitate cu dispozițiile articolului 9.

0.2. Aceasta cuprinde, între altele:

(a) lista standardelor internaționale relevante pentru desemnarea serviciilor tehnice în conformitate cu articolul 41;

(b) descrierea procedurii de urmat destinată evaluării aptitudinilor serviciilor tehnice în conformitate cu articolul 42;

(c) cerințele generale pentru întocmirea proiectelor rapoartelor de încercare de către serviciile tehnice.

1. **Procesul de omologare de tip**

La primirea unei cereri de omologare de tip pentru vehicul, autoritatea de omologare trebuie:

(a) să verifice dacă toate certificatele de omologare CE de tip emise în conformitate cu actele de reglementare aplicabile pentru omologarea de tip a vehiculelor se referă la tipul respectiv de vehicul și corespund cerințelor specificate;

(b) să se asigure, făcând trimitere la documentație, că specificațiile vehiculului și datele conținute în partea I a documentului informativ al vehiculului se regăsesc în datele din dosarele de omologare și în certificatele de omologare CE de tip conform actelor de reglementare relevante;

(c) atunci când un număr de ordine din partea I a documentului informativ nu este inclus în dosarul de omologare CE al niciunui act de reglementare, să confirme că elementul sau caracteristica respectivă este conformă cu datele din dosarul informativ;

(d) să efectueze sau să dispună efectuarea, pe un eșantion de vehicule din tipul supus omologării, de inspecții ale părților sau sistemelor vehiculelor, pentru a verifica dacă vehiculul (vehiculele) este (sunt) fabricat(e) în conformitate cu datele relevante din dosarul de omologare autentificat, corespunzător certificatelor de omologare CE de tip relevante;

(e) să efectueze sau să dispună efectuarea, după caz, a verificărilor asamblărilor necesare pentru unitățile tehnice separate;

(f) să efectueze sau să dispună efectuarea verificărilor necesare privind constatarea prezenței dispozitivelor prevăzute la notele de subsol 1 și 2 din partea I a anexei IV, în cazurile în care acestea sunt aplicabile;

(g) să efectueze sau să dispună efectuarea verificărilor necesare pentru a garanta că cerințele prevăzute la nota de subsol 5 din partea I a anexei IV sunt îndeplinite.

2. **Combinarea specificațiilor tehnice**

Numărul de vehicule care trebuie inspectate trebuie să fie suficient de mare pentru a permite o verificare corespunzătoare a diverselor combinații supuse omologării de tip, în conformitate cu criteriile următoare:

Specificații tehnice	Categoria vehiculului									
	M_1	M_2	M_3	N_1	N_2	N_3	O_1	O_2	O_3	O_4
Motor	X	X	X	X	X	X	—	—	—	—
Cutie de viteze	X	X	X	X	X	X	—	—	—	—

▼**M9**

Specificații tehnice	Categoria vehiculului									
	M_1	M_2	M_3	N_1	N_2	N_3	O_1	O_2	O_3	O_4
Număr de axe	—	X	X	X	X	X	X	X	X	X
Axe motoare (număr, poziție, interconectare)	X	X	X	X	X	X	—	—	—	—
Axe directoare (număr și poziție)	X	X	X	X	X	X	X	X	X	X
Tipuri de caroserie	X	X	X	X	X	X	X	X	X	X
Număr de uși	X	X	X	X	X	X	X	X	X	X
Partea pe care se află volanul	X	X	X	X	X	X	—	—	—	—
Număr de scaune	X	X	X	X	X	X	—	—	—	—
Variante de echipare	X	X	X	X	X	X	—	—	—	—

3. **Dispoziții speciale**

În cazul absenței certificatelor de omologare pentru oricare dintre actele de reglementare relevante, autoritatea competentă de omologare CE de tip trebuie:

(a) să procedeze la încercările și verificările prevăzute de fiecare act de reglementare relevant;

(b) să verifice dacă vehiculul corespunde datelor din dosarul informativ al vehiculului și dacă îndeplinește cerințele tehnice prevăzute de fiecare act de reglementare relevant;

(c) să efectueze sau să dispună efectuarea, după caz, a verificărilor de montare necesare privind unitățile tehnice separate;

(d) să efectueze sau să dispună efectuarea verificărilor necesare privind constatarea prezenței dispozitivelor prevăzute la notele de subsol 1 și 2 din partea I a anexei IV, în cazurile în care acestea sunt aplicabile;

(e) să efectueze sau să dispună efectuarea verificărilor necesare pentru a garanta că cerințele prevăzute la nota de subsol 5 din partea I a anexei IV sunt îndeplinite.

▼M9

Apendicele 1

Standarde pe care entitățile la care se face referire la articolul 41 au obligația să le respecte

1. Activitățile legate de încercările pentru omologarea CE de tip care trebuie îndeplinite în conformitate cu actele de reglementare enumerate în anexa IV a prezentei directive:

1.1. Categoria A (încercări efectuate în unitățile proprii):

NISO/IEC 17025:2005 privind cerințe generale pentru competența laboratoarelor de încercări și etalonări.

Un serviciu tehnic desemnat pentru activități ce aparțin categoriei A poate efectua sau supraveghea încercările prevăzute în actele de reglementare pentru care a fost desemnat, în unitățile unui producător sau ale unei terțe părți.

1.2. Categoria B (supervizarea încercărilor efectuate în unitățile producătorului sau în cele ale unei terțe părți):

NISO/IEC 17020:2004 privind criteriile generale pentru funcționarea diferitelor tipuri de organisme care efectuează inspecții.

Înainte de a efectua sau de a supraveghea o încercare în unitățile producătorului sau ale unei terțe părți, serviciul tehnic va verifica dacă instalațiile pentru încercări și dispozitivele de măsură respectă cerințele corespunzătoare ale standardului menționat la punctul 1.1.

2. Activități legate de conformitatea producției

2.1. Categoria C (procedura pentru evaluarea inițială și auditurile de supraveghere a sistemului de management al calității al producătorului):

NISO/IEC 17021:2006 privind cerințele pentru organismele de auditare și certificare a sistemelor de management.

2.2. Categoria D (inspecția sau încercarea eșantioanelor de producție sau supervizarea acestora):

NISO/IEC 17020:2004 privind criteriile generale pentru funcționarea diferitelor tipuri de organisme care efectuează inspecții.

▼M9

Apendicele 2

Procedură de evaluare a serviciilor tehnice

1. **Scopul prezentului apendice**

1.1. Prezentul apendice stabileşte condiţiile conform cărora trebuie desfăşurată procedura de evaluare a serviciilor tehnice de către autoritatea competentă menţionată la articolul 42.

1.2. Aceste cerinţe se aplică *mutatis mutandis* tuturor serviciilor tehnice, indiferent de statutul juridic al acestora (organizaţie independentă, producător sau autoritate de omologare care acţionează în calitate de serviciu tehnic).

2. **Principiile evaluării**

Evaluarea trebuie să se bazeze pe o serie de principii:

— independenţă, care reprezintă fundamentul imparţialităţii şi obiectivităţii concluziilor;

— o abordare bazată pe probe, care garantează obţinerea de concluzii fiabile şi reproductibile.

Auditorii trebuie să fie de încredere şi să dea dovadă de integritate. Ei trebuie să respecte confidenţialitatea şi să fie discreţi.

De asemenea, trebuie să raporteze constatările şi concluziile de o manieră corectă şi precisă.

3. **Aptitudinile de care trebuie să dea dovadă auditorii**

3.1. Evaluările trebuie realizate numai de auditori care posedă cunoştinţele tehnice şi administrative necesare în acest scop.

3.2. Auditorii trebuie să fi urmat o formare profesională specifică pentru activităţile de evaluare. În plus, trebuie să posede cunoştinţele specifice ale domeniului tehnic în care îşi va desfăşura activitatea serviciul tehnic.

3.3. Fără a aduce atingere prevederilor punctelor 3.1 şi 3.2 ale prezentului apendice, evaluarea menţionată la articolul 42 trebuie efectuată de auditori care independenţi faţă de activităţile pentru care este realizată evaluarea.

4. **Cererea de desemnare**

4.1. Unul dintre reprezentanţii autorizaţi ai serviciului tehnic solicitant trebuie să adreseze autorităţii competente o cerere oficială care să cuprindă următoarele elemente:

(a) caracteristicile generale ale serviciului tehnic, inclusiv societatea din care face parte, numele, adresele, statutul juridic, precum şi resursele tehnice;

(b) o descriere detaliată, care să includă un *curriculum vitae*, a personalului responsabil cu încercările şi a personalului de conducere, bazată pe competenţele atât educaţionale, cât şi profesionale;

(c) pe lângă condiţiile enumerate mai sus, serviciile tehnice care utilizează metode de testare virtuală trebuie să îşi demonstreze capacitatea de a desfăşura o activitate într-un domeniu al x asistate de calculator;

(d) informaţii generale privind serviciul tehnic, cum ar fi activităţile pe care le desfăşoară, relaţia acestuia cu societatea din care face parte, după caz, precum şi adresele tuturor unităţilor sale care trebuie să facă obiectul desemnării;

(e) un acord de îndeplinire a cerinţelor de desemnare şi a celorlalte obligaţii ce revin serviciului tehnic, după cum sunt acestea aplicabile în cadrul directivelor relevante;

▼M9

(f) o descriere a serviciilor de evaluare a conformității pe care serviciul tehnic le desfășoară în cadrul actelor de reglementare aplicabile, precum și o listă a actelor de reglementare pentru care serviciul tehnic solicită desemnarea, precizându-se inclusiv limitele competențelor, după caz;

(g) un exemplar al manualului calității al serviciului tehnic.

4.2. Autoritatea competentă trebuie să verifice nivelul de adecvare a informațiilor puse la dispoziție de către serviciul tehnic.

5. **Inventarierea resurselor**

Autoritatea competentă trebuie să își aprecieze capacitatea de a întreprinde evaluarea serviciului tehnic, din punctul de vedere al propriei politici, al competenței și al disponibilității experților și auditorilor corespunzători.

6. **Subcontractarea evaluării**

6.1. Autoritatea competentă are dreptul de a subcontracta una sau mai multe părți ale procesului de evaluare către o altă autoritate de desemnare sau să solicite asistență din partea experților tehnici puși la dispoziție de alte autorități competente. Subcontractanții și experții trebuie să fie acceptați de către serviciul tehnic solicitant.

6.2. Autoritatea competentă ține cont de certificatele de acreditare care acoperă domenii de competență adecvate, pentru a finaliza evaluarea globală a serviciului tehnic.

7. **Pregătirea evaluării**

7.1. Autoritatea competentă numește în mod oficial o echipă de evaluare. Aceasta se asigură că nivelul general de experiență al echipei de evaluare este corespunzător sarcinii respective. Echipa, în ansamblul său, trebuie, în special:

(a) să posede cunoștințele necesare privind domeniul de activitate specific pentru care se solicită desemnarea; și

(b) trebuie să aibă capacitatea de a realiza o evaluare fiabilă a competenței serviciului tehnic de a-și desfășura activitatea în cadrul domeniului desemnat.

7.2. Autoritatea competentă definește clar sarcina echipei de evaluare. Misiunea echipei de evaluare este să evalueze documentele înaintate de serviciul tehnic solicitant și să desfășoare o evaluare la fața locului.

7.3. Autoritatea competentă stabilește, de comun acord cu serviciul tehnic și cu echipa de evaluare desemnată, data și programul evaluării. Cu toate acestea, este de responsabilitatea autorității competente să încerce stabilirea unei date care este compatibilă cu planul de supraveghere și reevaluare.

7.4. Autoritatea competentă se asigură că echipa de evaluare are la dispoziție documentele necesare de stabilire a criteriilor, înregistrările evaluărilor precedente precum și documentele și înregistrările relevante ale serviciului tehnic.

8. **Evaluarea la fața locului**

Echipa de evaluare efectuează evaluarea serviciului tehnic în una dintre unitățile serviciului tehnic în care se desfășoară una sau mai multe din activitățile esențiale și, după caz, asistă la desfășurarea activităților și în alte unități selecționate, în care funcționează respectivul serviciu tehnic.

9. **Analiza constatărilor și raportul de evaluare**

9.1. Echipa de evaluare analizează toate informațiile și elementele relevante colectate în timpul examinării documentelor și a înregistrărilor și în timpul evaluării la fața locului. Această analiză trebuie să fie îndeajuns de amănunțită pentru a permite echipei să determine gradul de competență și de conformitate ale serviciului tehnic cu cerințele privind desemnarea.

▼M9

9.2. Procedurile de raportare ale autorității competente trebuie să asigure îndeplinirea următoarelor cerințe.

9.2.1. Înainte de a pleca de la fața locului, echipa de evaluare organizează o întâlnire cu serviciul tehnic. În cadrul acestei întâlniri, echipa de evaluare furnizează un raport scris și/sau oral privind constatările formulate în urma analizei. Serviciului tehnic i se oferă ocazia de a pune întrebări cu privire la constatările echipei de evaluare, inclusiv, după caz, asupra neconformităților și asupra fundamentării acestora.

9.2.2. Un raport scris privind rezultatul evaluării este supus în cel mai scurt timp atenției serviciului tehnic. Raportul de evaluare trebuie să conțină comentarii privind competența și conformitatea și trebuie să identifice neconformitățile, după caz, care trebuie corectate în vederea îndeplinirii tuturor cerințele necesare pentru desemnare.

9.2.3. Serviciul tehnic este invitat să formuleze un răspuns la raportul de evaluare și să descrie acțiunile specifice întreprinse sau pe care intenționează să le întreprindă, într-o perioadă de timp determinată, pentru a corecta neconformitățile identificate.

9.3. Autoritatea competentă se asigură că soluțiile serviciului tehnic destinate corectării neconformităților sunt revizuite pentru a constata dacă acțiunile par a fi suficiente și eficiente. Dacă soluțiile serviciului tehnic sunt considerate insuficiente, se solicită informații suplimentare. În plus, se pot solicita dovezi ale punerii în aplicare eficace a acțiunilor sau se poate efectua o evaluare a evoluției ulterioare pentru a verifica punerea în aplicare eficace a acțiunilor corective.

9.4. Raportul de evaluare trebuie să conțină, ca cerințe minime, următoarele elemente:

(a) identificarea unică a serviciului tehnic;

(b) data (datele) evaluării la fața locului;

(c) numele auditorului (auditorilor) și/sau experților implicați în operațiunea de evaluare;

(d) identificarea unică a tuturor unităților evaluate;

(e) domeniul de aplicare propus pentru desemnare, care a fost evaluat;

(f) o declarație privind adecvarea organizării interne și a procedurilor adoptate de serviciul tehnic pentru a conferi încredere în ceea ce privește competența sa, așa cum sunt ele determinate ca urmare a îndeplinirii cerințelor pentru desemnare;

(g) informații privind corectarea tuturor neconformităților;

(h) o recomandare, după caz, de confirmare sau desemnare a solicitantului ca serviciu tehnic, precizându-se, după caz, domeniul de aplicare al desemnării.

10. **Acordarea/confirmarea unei desemnări**

10.1. În cel mai scurt timp posibil, autoritatea de omologare trebuie să decidă cu privire la acordarea, confirmarea sau prelungirea desemnării pe baza raportului (rapoartelor) și a altor informații relevante.

10.2. Autoritatea de omologare eliberează un certificat serviciului tehnic. Acest certificat trebuie să identifice următoarele elemente:

(a) denumirea și sigla autorității de omologare;

(b) identificarea unică a serviciului tehnic desemnat;

(c) data de la care este valabilă desemnarea și data expirării acesteia;

(d) o scurtă indicație sau referință cu privire la domeniul de aplicare al desemnării (directivele aplicabile, regulamentele sau părți din acestea);

(e) o declarație de conformitate și o referință la prezenta directivă.

▼M9

11. **Reevaluarea și supravegherea**

11.1. Reevaluarea este similară evaluării inițiale cu excepția faptului că se ia în calcul experiența acumulată cu prilejul evaluărilor anterioare. Evaluările la fața locului efectuate în scopul supravegherii sunt mai puțin cuprinzătoare decât cele care sunt efectuate în scopul reevaluării.

11.2. Autoritatea competentă elaborează planul de reevaluare și supraveghere pentru fiecare serviciu tehnic desemnat astfel încât elemente reprezentative pentru domeniul de aplicare al desemnării să fie evaluate în mod regulat.

Intervalul dintre evaluările la fața locului, fie în scopul reevaluării, fie pentru supraveghere, depinde de stabilitatea de care serviciul tehnic a dat dovadă.

11.3. În cazul în care, în timpul supravegherii sau reevaluării, sunt identificate neconformități, autoritatea competentă definește termene stricte pentru punerea în aplicare de acțiuni corective.

11.4. În cazul în care acțiunile corective sau menite să ducă la ameliorarea situației nu au fost inițiate în termenele convenite sau sunt considerate insuficiente, autoritatea competentă adoptă măsuri adecvate, cum ar fi o evaluare suplimentară, suspendarea/retragerea desemnării pentru una sau mai multe din activitățile pentru care a fost desemnat serviciul tehnic.

11.5. În cazul în care autoritatea competentă decide să suspende sau să retragă desemnarea unui serviciu tehnic, acesta este informat printr-o scrisoare recomandată. În orice caz, autoritatea competentă adoptă toate măsurile necesare pentru a asigura continuitatea activităților aflate deja în desfășurare în cadrul serviciului tehnic.

12. **Înregistrarea datelor privind serviciile tehnice desemnate**

12.1. Autoritatea competentă păstrează înregistrări cu privire la serviciile tehnice pentru a demonstra că cerințele privind desemnarea, inclusiv cele de competență, au fost îndeplinite în mod adecvat.

12.2. Autoritatea competentă asigură securitatea înregistrării datelor privind serviciile tehnice, pentru garantarea confidențialității.

12.3. Înregistrările privind serviciile tehnice trebuie să includă cel puțin următoarele elemente:

(a) corespondența relevantă;

(b) datele și rapoartele privind evaluarea;

(c) copii ale certificatelor de desemnare.

▼M9

Apendicele 3

Cerințe generale privind formatul rapoartelor de încercare

1. În cazul fiecăruia dintre actele de reglementare din partea I a anexei IV, raportul de încercare trebuie să fie conform cu dispozițiile standardului NISO/IEC 17025:2005. În special, el trebuie să conțină informațiile precizate la punctul 5.10.2, inclusiv la nota de subsol 1 din standardul în cauză.

2. Modelul rapoartelor de încercare trebuie stabilit de autoritatea de omologare în conformitate cu regulile de bune practici ale acesteia.

3. Raportul de încercare trebuie întocmit în limba oficială din Comunitate determinată de autoritatea de omologare.

4. În plus, raportul trebuie să conțină cel puțin următoarele informații:

   (a) identitatea vehiculului, componentei sau unității tehnice separate supuse încercării;

   (b) o descriere amănunțită a caracteristicilor vehiculului, componentei sau unității tehnice separate în legătură cu actul de reglementare;

   (c) rezultatele măsurătorilor precizate în actele de reglementare relevante și, după caz, limitele sau pragurile care trebuie atinse;

   (d) în ceea ce privește fiecare măsurătoare menționată la punctul 4 litera €, decizia corespunzătoare: aprobat sau respins;

   (e) o declarație detaliată de conformitate cu diferitele dispoziții care trebuie respectate, de exemplu precizarea dispozițiilor pentru care nu este necesară efectuarea de măsurători.

   Exemplu de la punctul 3.2.2 din anexa I la Directiva 76/114/CEE a Consiliului ([1]):

   „Asigurați-vă că numărul de identificare al vehiculului este amplasat astfel încât să nu poată fi șters sau deteriorat”.

   Raportul trebuie să conțină o formulare similară următorului text: „locul în care se poansonează numărul de identificare al vehiculului îndeplinește cerințele de la punctul 3.2.2 al anexei I”;

   (f) în cazul în care sunt permise metode de încercare altele decât cele prescrise în actele de reglementare, raportul trebuie să conțină o descriere a metodei de încercare utilizate pentru efectuarea încercării.

   Același lucru este valabil în cazul în care pot fi utilizate alte dispoziții din actele de reglementare;

   (g) fotografiile făcute în timpul încercării, al căror număr este decis de autoritatea de omologare.

   În cazul testării virtuale, fotografiile pot fi înlocuite de copii ale imaginilor de pe ecran sau de alte probe corespunzătoare;

   (h) concluziile redactate;

   (i) în cazul în care au fost emise avize și interpretări, ele trebuie însoțite de documentația corespunzătoare și semnalate în raportul de încercare.

5. Dacă încercările sunt efectuate pe un vehicul, o componentă sau o unitate tehnică care combină o serie de caracteristici din cele mai nefavorabile în ceea ce privește nivelul de performanță care trebuie atins (de exemplu, cel mai rău caz), raportul de încercare trebuie să conțină o referință care să precizeze modul de selecționare folosit de producător în acord cu autoritatea de omologare.

([1]) JO L 24, 30.1.1976, p. 1.

▼M1

ANEXA VI

MODELE DE CERTIFICATE DE OMOLOGARE DE TIP

MODELUL A

(destinat utilizării pentru omologarea de tip a unui vehicul)

Format maxim: A4 (210 × 297 mm)

CERTIFICAT DE OMOLOGARE CE DE TIP PENTRU VEHICULE

Ștampila autorității de omologare de tip

Comunicare privind:

- — omologarea CE de tip ([1])
- — extinderea omologării CE de tip ([1])
- — refuzul omologării CE de tip ([1])
- — retragerea omologării CE de tip ([1])

a unui tip de:

- — vehicul complet ([1])
- — vehicul completat ([1])
- — vehicul incomplet ([1])
- — vehicul cu variante complete și incomplete ([1])
- — vehicul cu variante completate și incomplete ([1])

cu privire la Directiva 2007/46/CEE, modificată ultima dată prin Directiva …/… CE / Regulamentul (CE) nr. …/… ([1])

Numărul omologării CE de tip:

Motivul extinderii:

SECȚIUNEA I

0.1. Marca (denumirea comercială a producătorului):

0.2. Tipul:

0.2.1. Denumire (denumiri) comercială (comerciale) ([2]):

0.3. Mijloace de identificare a tipului, dacă sunt prezente pe vehicul:

0.3.1. Amplasarea marcajului:

0.4. Categoria vehiculului ([3]):

0.5. Numele și adresa producătorului vehiculului complet ([1]):

Numele și adresa producătorului vehiculului de bază ([1]) ([4]):

([1]) Se șterge ce nu este valabil.
([2]) Dacă nu este disponibil la momentul acordării omologării de tip, acest punct se completează, cel mai târziu, în momentul în care vehiculul este introdus pe piață.
([3]) În sensul definiției din anexa II partea A.
([4]) A se vedea pagina 2.

▼**M1**

Numele și adresa producătorului ultimului stadiu de construcție a vehiculului incomplet ([1]) ([2]):

Numele și adresa producătorului vehiculului completat ([1]) ([2]):

0.8. Numele și adresa (adresele) uzinei (uzinelor) de asamblare:

0.9. Numele și adresa reprezentantului producătorului (dacă este cazul):

SECȚIUNEA II

Subsemnatul/Subsemnata certific prin prezenta acuratețea descrierii realizate de producător în documentul informativ anexat a vehiculului/vehiculelor prezentat(e) mai sus (unul sau mai multe exemplare alese de autoritatea de omologare CE de tip fiind puse la dispoziție de producător ca prototipuri ale tipului de vehicul), precum și aplicabilitatea la tipul de vehicul a rezultatelor încercărilor anexate.

1. Pentru vehicule/variante complete și completate ([1]):

Tipul de vehicul îndeplinește/nu îndeplinește ([1]) cerințele tehnice din toate actele de reglementare relevante prevăzute în anexa IV și anexa XI ([1]) ([2]) la Directiva 2007/46/CE.

2. Pentru vehicule/variante incomplete ([1]):

Tipul de vehicul îndeplinește/nu îndeplinește ([1]) cerințele tehnice din actele de reglementare enumerate în tabelul de la pagina 2.

3. Se acordă/refuză/retrage omologarea ([1]).

4. Omologarea se acordă în conformitate cu articolul 20, valabilitatea omologării fiind astfel limitată până la zz/ll/aa.

(Loc) (Semnătura) (Dată)

Anexe: Dosar de omologare.

Rezultatele încercărilor (a se vedea anexa VIII).

Nume și specimen(e) de semnături ale persoanei (persoanelor) autorizate să semneze certificatele de conformitate și funcția lor în cadrul societății.

NB: Dacă acest model se folosește pentru omologarea de tip în conformitate cu articolele 20, 22 sau 23, se poate elimina titlul „Certificat de omologare CE de tip a vehiculului”, cu următoarele excepții:

— în situația menționată la articolul 20, caz în care Comisia a decis să permită unui stat membru să acorde o omologare de tip în conformitate cu prezenta directivă;

— pentru vehiculele din categoria M_1, omologarea de tip se acordă în conformitate cu procedura descrisă la articolul 22.

([1]) Se șterge ce nu este valabil.
([2]) A se vedea pagina 2.

▼M1

CERTIFICAT DE OMOLOGARE CE DE TIP PENTRU VEHICULE

Pagina 2

Prezenta omologare CE de tip se întemeiază, în cazul vehiculelor, variantelor sau versiunilor incomplete sau completate, pe omologarea (omologările) vehiculelor incomplete enumerate mai jos:

Stadiul 1: Producătorul vehiculului de bază:

Numărul omologării CE de tip:

Data:

Aplicabil la variantele sau versiunile (după caz):

Stadiul 2: Producător:

Numărul omologării CE de tip:

Data:

Aplicabil la variantele sau versiunile (după caz):

Stadiul 3: Producător:

Numărul omologării CE de tip:

Data:

Aplicabil la variantele sau versiunile (după caz):

În cazul în care omologarea include una sau mai multe variante sau versiuni incomplete (după caz), se indică acele variante sau versiuni (după caz) care sunt complete sau completate.

Variantă (variante) completă (complete)/completată (completate):

Lista cerințelor aplicabile tipului, variantei sau versiunii de vehicul incomplet omologate (după caz, luând în considerare domeniul de aplicare și ultima modificare ale fiecăreia dintre actele de reglementare enumerate mai jos).

Rubrica nr.	Subiect	Referința actului de reglementare	Ultima modificare	Aplicabilă variantei sau, daca este cazul, versiunii

(Se indică doar subiectele pentru care există o omologare CE de tip).

În cazul vehiculelor cu destinație specială, derogările acordate sau dispozițiile speciale aplicate în conformitate cu anexa XI și derogările acordate în conformitate cu articolul 20:

Referința actului de reglementare	Rubrica nr.	Tipul omologării și natura derogării	Aplicabilă variantei sau, daca este cazul, versiunii

▼M1

Apendice

Lista actelor de reglementare pe care tipul de vehicul trebuie să le respecte

[a se completa numai în cazul unei omologări de tip în conformitate cu articolul 6 alineatul (3)]

	Subiect	Referința actului de reglementare ([1])	Modificat prin	Aplicabil versiunilor
1.	Nivelul de zgomot admis	Directiva 70/157/CEE		
2.	Emisii	Directiva 70/220/CEE		
2a	Emisii (Euro 5 și 6) – Vehicule ușoare/ acces la informații	Regulamentul (CE) nr. 715/2007		
3.	Rezervoare de combustibil/dispozitive protecție spate	Directiva 70/221/CEE		
4.	Spațiu pentru placa de înmatriculare spate	Directiva 70/222/CEE		
5.	Efortul de acționare a direcției	Directiva 70/311/CEE		
6.	Încuietori și balamale de ușă	Directiva 70/387/CEE		
7.	Avertizare sonoră	Directiva 70/388/CEE		
8.	Vizibilitate spate	Directiva 71/127/CEE		
8a.	Dispozitive de vizibilitate indirectă	Directiva 2003/97/CE		
9.	Frânare	Directiva 71/320/CEE		
10.	Interferența radio (compatibilitate electro-magnetică)	Directiva 72/245/CEE		
11.	Emisii diesel	Directiva 72/306/CEE		
12.	Amenajări interioare	Directiva 74/60/CEE		
13.	Dispozitive antifurt și de imobilizare	Directiva 74/61/CEE		
14.	Comportarea dispozitivului de direcție în caz de impact	Directiva 74/297/CEE		
15.	Rezistența scaunelor	Directiva 74/408/CEE		
16.	Proeminențe exterioare	Directiva 74/483/CEE		
17.	Vitezometru și mers înapoi	Directiva 75/443/CEE		
18.	Plăcuțe regulamentare	Directiva 76/114/CEE		
19.	Puncte de ancorare a centurilor de siguranță	Directiva 76/115/CEE		
20.	Montarea dispozitivelor de iluminat și de semnalizare luminoasă	Directiva 76/756/CEE		
21.	Catadioptri	Directiva 76/757/CEE		

▼M1

	Subiect	Referința actului de reglementare ([1])	Modificat prin	Aplicabil versiunilor
22.	Lămpi de gabarit, de poziție față (lateral), de poziție spate (lateral), de stop, de poziție laterală și diurne	Directiva 76/758/CEE		
23.	Lămpi de semnalizare direcție	Directiva 76/759/CEE		
24.	Lămpi pentru placa de înmatriculare spate	Directiva 76/760/CEE		
25.	Faruri (inclusiv becuri)	Directiva 76/761/CEE		
26.	Lămpi de ceață față	Directiva 76/762/CEE		
27.	Cârlige de remorcare	Directiva 77/389/CEE		
28.	Lămpi de ceață spate	Directiva 77/538/CEE		
29.	Lămpi pentru mersul înapoi	Directiva 77/539/CEE		
30.	Lămpi de staționare	Directiva 77/540/CEE		
31.	Centuri de siguranță și dispozitive de reținere	Directiva 77/541/CEE		
32.	Câmp de vizibilitate spre înainte	Directiva 77/649/CEE		
33.	Identificarea comenzilor, a martorilor și a indicatoarelor	Directiva 78/316/CEE		
34.	Degivrare/dezaburire	Directiva 78/317/CEE		
35.	Ștergătoare/spălătoare de parbriz	Directiva 78/318/CEE		
36.	Sisteme de încălzire	Directiva 2001/56/CE		
37.	Apărătoare roți	Directiva 78/549/CEE		
38.	Tetiere	Directiva 78/932/CEE		
39.	Emisiile de CO_2/consumul de combustibil	Directiva 80/1268/CEE		
40.	Putere motor	Directiva 80/1269/CEE		
41.	Emisii (Euro IV și V) – vehicule grele	Directiva 2005/55/CE		

▼M5

41a.	Emisii (Euro VI) vehicule grele/acces la informații	Regulamentul (CE) nr. 595/2009		

▼M1

42.	Protecție laterală	Directiva 89/297/CEE		
43.	Sisteme antiîmproșcare	Directiva 91/226/CEE		
44.	Mase și dimensiuni (autoturisme)	Directiva 92/21/CEE		
45.	Geamuri securizate	Directiva 92/22/CEE		
46.	Pneuri	Directiva 92/23/CEE		

▼M1

	Subiect	Referința actului de reglementare ([1])	Modificat prin	Aplicabil versiunilor
47.	Dispozitive de limitare a vitezei	Directiva 92/24/CEE		
48.	Mase și dimensiuni (alte vehicule decât cele de la rubrica 44)	Directiva 97/27/CE		
49.	Proeminențe exterioare ale cabinelor	Directiva 92/114/CEE		
50.	Dispozitive de cuplare	Directiva 94/20/CE		
51.	Inflamabilitate	Directiva 95/28/CE		
52.	Autobuze și autocare	Directiva 2001/85/CE		
53.	Impact frontal	Directiva 96/79/CE		
54.	Impact lateral	Directiva 96/27/CE		
56.	Vehicule destinate transportului de mărfuri periculoase	Directiva 98/91/CE		
57.	Protecție anterioară antiîmpănare	Directiva 2000/40/CE		
▼M2 58.	Protecția pietonilor	Regulamentul (CE) nr. 78/2009		
▼M1 59.	Potențial de reciclare	Directiva 2005/64/CE		
▼M2	_____			
▼M1 61.	Sisteme de climatizare	Directiva 2006/40/CE		
▼M3 62.	Sistem pe bază de hidrogen	Regulamentul (CE) nr. 79/2009		
▼M6 63.	Siguranță generală	Regulamentul (CE) nr. 661/2009		
▼M13 63.1	Indicatori de schimbare a treptei de viteză	Regulamentul (UE) nr. 65/2012		

▼M1

([1]) Sau regulamente CEE-ONU considerate echivalente.

▼M10

MODELUL B

(Se utilizează pentru omologarea de tip a unui vehicul în ceea ce privește un sistem)

▼M1

Format maxim: A4 (210 × 297 mm)

CERTIFICAT DE OMOLOGARE CE DE TIP

Ștampila autorității de omologare de tip

Comunicare privind:

— omologarea CE de tip ([1])

— extinderea omologării CE de tip ([1])

— refuzul omologării CE de tip ([1])

} a unui tip de sistem/tip de vehicul cu privire la un sistem ([1])

— retragerea omologării CE de tip ([1])

cu privire la Directiva …/… CE / Regulamentul (CE) nr. …/… ([1]), astfel cum a fost modificat(ă) ultima dată prin Directiva …/… CE / Regulamentul (CE) nr. …/… ([1])

Numărul omologării CE de tip:

Motivul extinderii:

SECȚIUNEA I

0.1. Marca (denumirea comercială a producătorului):

0.2. Tipul:

0.2.1. Denumire (denumiri) comercială (comerciale) (dacă există):

0.3. Mijloace de identificare a tipului, dacă sunt prezente pe vehicul ([2]):

0.3.1. Amplasarea marcajului:

0.4. Categoria vehiculului ([3]):

0.5. Numele și adresa producătorului:

0.8. Numele și adresa (adresele) uzinei (uzinelor) de asamblare:

0.9. Reprezentantul producătorului:

SECȚIUNEA II

1. Informații suplimentare (atunci când este cazul): a se vedea addendumul

2. Serviciul tehnic responsabil pentru efectuarea încercărilor:

3. Data raportului de încercare:

4. Numărul raportului de încercare: .....

5. Observații (dacă există): a se vedea addendumul

6. Locul:

7. Data

([1]) Se șterge ce nu este valabil.

([2]) Dacă mijloacele de identificare conțin caractere care nu sunt relevante pentru descrierea vehiculului, a tipurilor de componente sau a unităților tehnice separate care fac obiectul acestui document informativ, aceste caractere sunt reprezentate în documentație de către simbolul „?” (de exemplu ABC??123??).

([3]) În conformitate cu definiția din anexa II secțiunea A.

▼**M1**

8. Semnătura:

Anexe: Dosar de omologare.

Raport de încercare.

▼**M1**

Addendum

la certificatul de omologare CE de tip nr. …

1.	Informații suplimentare
1.1.	[…]:
1.1.1.	[…]:
[…]	
2.	Număr omologării de tip pentru fiecare componentă sau unitate tehnică separată montată pe tipul de vehicul ce trebuie să se conformeze dispozițiilor prezentei directive/prezentului regulament
2.1.	[…]:
3.	Observații
3.1.	[…]:

▼M1

MODEL C

(destinat utilizării pentru omologări de tip pentru componente/unități tehnice separate)

Format maxim: A4 (210 × 297 mm)

CERTIFICAT DE OMOLOGARE CE DE TIP

Ștampila autorității de omologare de tip

Comunicare privind:

— omologarea CE de tip ([1])

— extinderea omologării CE de tip ([1])

} a unui tip de componentă/unitate tehnică separată ([1])

— refuzul omologării CE de tip ([1])

— retragerea omologării CE de tip ([1])

cu privire la Directiva …/… CE / Regulamentul (CE) nr. …/… ([1]), modificat(ă) ultima dată prin Directiva …/… CE / Regulamentul (CE) nr. …/… ([1])

Numărul omologării CE de tip:

Motivul extinderii:

SECȚIUNEA I

0.1. Marca (denumirea comercială a producătorului)

0.2. Tipul:

0.3. Mijloace de identificare a tipului, dacă sunt prezente pe componentă/pe unitatea tehnică separată ([1]) ([2]):

0.3.1. Amplasarea marcajului:

0.5. Numele și adresa producătorului:

0.7. În cazul componentelor și al unităților tehnice separate, amplasarea și metoda de aplicare a mărcilor de omologare CE:

0.8. Numele și adresa (adresele) uzinei (uzinelor) de asamblare:

0.9. Numele și adresa reprezentantului producătorului (dacă există):

SECȚIUNEA II

1. Informații suplimentare (atunci când este cazul): a se vedea addendumul

2. Serviciul tehnic responsabil pentru efectuarea încercărilor:

3. Data raportului de încercare:

4. Numărul raportului de încercare: .....

5. Observații (dacă există): a se vedea addendumul

6. Locul:

7. Data

([1]) Se șterge ce nu este valabil.

([2]) Dacă mijloacele de identificare conțin caractere care nu sunt relevante pentru descrierea vehiculului, a tipurilor de componente sau a unităților tehnice separate care fac obiectul acestui document informativ, aceste caractere sunt reprezentate în documentație de către simbolul „?” (de exemplu ABC??123??).

▼**M1**

8. Semnătura:

Anexe: Dosar de omologare.

Raport de încercare.

▼**M1**

Addendum

la certificatul de omologare CE de tip nr. …

1. Informații suplimentare

1.1. […]:

1.1.1. […]:

[…]

2. Restricții la utilizarea dispozitivului (dacă există)

2.1. […]:

3. Observații

3.1. […]:

▼**M10**

MODELUL D

(se utilizează pentru omologarea individuală armonizată a unui vehicul în temeiul articolului 24

Format maxim: A4 (210 ×297 mm)

CERTIFICAT CE DE OMOLOGARE INDIVIDUALĂ A VEHICULULUI

e(4)

Numele, adresa, numărul de telefon și adresa de e-mail a a autorității de omologare individuală

Comunicare privind omologarea individuală a unui vehicul în temeiul articolului 24 din Directiva 2007/46/CE

Secțiunea 1

Subsemnatul, […… *numele și funcția*], certific prin prezenta că vehiculul:

0.1. Marca (denumirea comercială a producătorului): ……

0.2. Tipul: Varianta: Versiunea:

0.2.1. Denumirea comercială: ……

0.4. Categoria vehiculului ([2]): ……

0.5. Denumirea și adresa producătorului: ……

0.6. Amplasarea și metoda de fixare a plăcuțelor regulamentare de identificare: ……

Amplasarea numărului de identificare a vehiculului: ……

0.9. Denumirea și adresa reprezentantului producătorului (dacă există):

0.10. Numărul de identificare a vehiculului:

prezentat pentru omologare la [..... ..... *data solicitării*]

de către […… *denumirea și adresa solicitantului*]

este omologat în conformitate cu dispozițiile articolului 24 din Directiva 2007/46/CE. Drept pentru care a fost alocat următorul număr de omologare: ……

Vehiculul îndeplinește cerințele de la apendicele 2 al anexei IV la Directiva 2007/46/CE. Acesta poate fi înmatriculat permanent fără alte omologări în statele membre cu circulație pe partea dreaptă/stângă ([1]) și care utilizează sistemul metric/anglo-saxon ([1]) pentru afișarea vitezei.

(Locul) (Data)	[Semnăturae ([3])]	(Ștampila autorității
[…]	[…]	[…]

Anexe

Două fotografii ([5]) ale vehiculului (rezoluție minimă 640 x 480 pixeli, ~7 x 10 cm)

([1]) Se șterg mențiunile care nu sunt valabile.
([2]) În conformitate cu definiția din anexa II.A.
([3]) Sau o reprezentare vizuală a unei „semnături electronice avansate” în conformitate cu Directiva 1999/93/CE, împreună cu datele pentru verificare.
([4]) Numărul distinctiv al statului membru care acordă omologarea individuală: (a se vedea „secțiunea 1” de la punctul 1 din anexa VII la Directiva 2007/46/CE).
([5]) O fotografie ¾ față și o fotografie ¾ spate.

▼M10

Secțiunea 2

Caracteristici generale de construcție

1. Numărul de axe: ..... și roți: .....

1.1. Numărul și amplasarea axelor cu roți duble: .....

3. Axe motoare (număr, poziție, interconectare): .....

Dimensiuni principale

4. Ampatament ([a]): ..... mm

4.1. Distanța dintre axe: ..... mm 2-3: ..... mm 3-4: ..... mm

5. Lungime: … mm

6. Lățime: … mm

7. Înălțime: … mm

Mase

13. Masa vehiculului în stare de funcționare: ..... kg ([b])

16. Mase maxime tehnic admisibile

16.1. Masa maximă tehnic admisibilă: ..... kg

16.2. Masa maximă tehnic admisibilă pe fiecare axă: 1. ..... kg 2. ..... kg 3. ..... kg etc.

16.4. Masa maximă tehnic admisibilă a ansamblului: ..... kg

18. Masa remorcabilă maximă tehnic admisibilă în cazurile următoare:

18.1. Remorcă cu bară de tracțiune: ..... kg

18.2. Semiremorcă: .....kg

18.3. Remorcă cu axă centrală: .....kg

18.4. Remorcă fără sistem de frânare: ..... kg

19. Masa maximă statică verticală tehnic admisibilă în punctul de cuplare: ..... kg

Motor

20. Producătorul motorului: .....

21. Codul motorului marcat pe acesta: .....

22. Principiul de funcționare: .....

23. Pur electric: da/nu ([1])

23.1. Vehicul hibrid [electric]: da/nu ([1])

24. Numărul și dispunerea cilindrilor: .....

25. Cilindree: ..... cm^3

26. Combustibil: Motorină/benzină/GPL/GN – biometan/etanol/biomotorină/hidrogen ([1])

26.1. Monocombustibil/bicombustibil/multicombustibil (flex fuel) ([1])

27. Putere netă maximă ([c]): ..... kW la ..... min^{-1} sau puterea nominală continuă maximă (motor electric) .....kW ([1])

Maximum speed

29. Viteză maximă: ..... km/h

▼M10

Axe și suspensie

30. Ecartamentul axei (axelor): 1. …… mm 2. …… mm 3. …… mm

35. Combinația pneu/roată: ……

Caroserie

38. Codul caroseriei ([d]): ……

40. Culoarea vehiculului ([e]): ……

41. Numărul și configurația ușilor: ……

42. Numărul de locuri pe scaune (inclusiv conducătorul auto) ([f]): ……

42.1. Scaun(e) destinat(e) utilizării numai când vehiculul este în staționare: ……

42.3. Numărul de locuri accesibile utilizatorilor de scaune cu rotile: ……

Dispozitivul de cuplare

44. Numărul sau marca de omologare a dispozitivului de cuplare (dacă este montat): ……

Impactul asupra mediului

46. Nivelul sonor

În staționare: …… dB(A) la o turație a motorului de: …… min^{-1}

În mers: …… dB(A)

47. Nivelul emisiilor de gaze de evacuare ([g]): Euro ……

Alte reglementări: ……

49. Emisiile de CO_2/consumul de combustibil/consumul de energie electrică ([h]):

1. toate grupurile motopropulsoare, cu excepția vehiculelor pur electrice

	Emisii de CO_2	Consum de combustibil
Combinat:	… g/km	… l/100 km/m^3/100 km ([1])
Ponderat, combinat	… g/km	… l/100 km

2. vehicule pur electrice și vehicule hibride electrice cu sursă de alimentare externă (OVC)

Consumul de energie electrică [ponderat, combinat ([1])] …… Wh/km

52. Observații

53. Informații suplimentare (kilometraj ([2]), ……)

Note explicative referitoare la anexa VI, modelul D:

([1]) Se elimină mențiunea inutilă.
([2]) Nu sunt obligatorii
([a]) Această poziție se completează numai atunci când vehiculul are două axe.
([b]) Această masă este masa reală a vehiculului în condițiile specificate la punctul 2.6 din anexa I.
([c]) În cazul vehiculelor electrice hibride, se indică puterea ambelor motoare.
([d]) Se utilizează codurile descrise în secțiunea C din anexa II.
([e]) Se indică numai culoarea (culorile) de bază, după cum urmează: alb, galben, portocaliu, roșu, violet, albastru, verde, gri, maro sau negru.
([f]) Cu excepția locurilor destinate utilizării numai pe durata staționării vehiculului și a numărului de locuri destinate scaunelor cu rotile.
([g]) Se adaugă cifra nivelului Euro și, după caz, caracterul corespunzător dispozițiilor aplicate pentru omologarea de tip.
([h]) Se repetă pentru diferiții combustibili care pot fi utilizați.

▼**M1**

ANEXA VII

SISTEMUL DE NUMEROTARE A CERTIFICATELOR DE OMOLOGARE CE DE TIP [1]

1. Numărul omologării CE de tip constă în patru secțiuni pentru omologările întregului vehicul și din cinci secțiuni pentru omologările de sistem, componentă sau unitate tehnică separată, în conformitate cu detaliile de mai jos. În toate cazurile, secțiunile sunt despărțite de caracterul „*”.

Secțiunea 1: litera minusculă „e”, urmată de numărul distinctiv al statului membru care eliberează omologarea CE de tip:

1	pentru Germania;	18	pentru Danemarca;
2	pentru Franța;	19	pentru România;
3	pentru Italia;	20	pentru Polonia;
4	pentru Țările de Jos;	21	pentru Portugalia;
5	pentru Suedia;	23	pentru Grecia;
6	pentru Belgia;	24	pentru Irlanda.
7	pentru Ungaria;	26	pentru Slovenia;
8	pentru Republica Cehă;	27	pentru Slovacia;
9	pentru Spania;	29	pentru Estonia;
11	pentru Regatul Unit;	32	pentru Letonia;
12	pentru Austria;	34	pentru Bulgaria;
13	pentru Luxemburg;	36	pentru Lituania;
17	pentru Finlanda;	49	pentru Cipru;
		50	pentru Malta.

Secțiunea 2: Numărul directivei sau al regulamentului de bază.

Secțiunea 3: Numărul ultimei directive sau regulament de modificare, inclusiv al actelor de aplicare, aplicabile omologării de tip.

— În cazul omologărilor de tip ale întregului vehicul, aceasta înseamnă cea mai recentă directivă sau regulament care modifică unul sau mai multe articole din Directiva 2007/46/CE.

— În cazul omologărilor de tip ale întregului vehicul acordate în conformitate cu procedura descrisă la articolul 22, aceasta înseamnă cea mai recentă directivă sau regulament care modifică unul sau mai multe articole din Directiva 2007/46/CE, primele două cifre (de exemplu 20) fiind însă înlocuite cu literele majuscule KS.

— Reprezintă cea mai recentă directivă sau regulament care cuprinde dispozițiile efective cărora li se conformează sistemul, componenta sau unitatea tehnică.

— În cazul în care o directivă sau regulament, inclusiv actul său de punere în aplicare, conține specificații tehnice diferite care urmează să se aplice de la o anumită dată, la secțiunea 3 se adaugă un caracter alfanumeric care identifică în mod clar specificațiile tehnice de la care s-a făcut excepție la acordarea omologării. Când sunt vizate categorii de vehicule diferite, caracterul respectiv se poate referi și la o anumită categorie de vehicule.

[1] Componentele și unitățile tehnice separate sunt marcate în conformitate cu dispozițiile cuprinse în actele de reglementare relevante.

▼**M1**

Secțiunea 4: Un număr succesiv de patru cifre (cu zerouri inițiale, după caz) pentru omologările CE de tip ale întregului vehicul sau un număr de patru sau cinci cifre pentru omologarea de tip acordată în conformitate cu o directivă individuală pentru a indica numărul omologării de tip de bază. Seria începe de la 0001 pentru fiecare directivă sau regulament de bază.

Secțiunea 5: Un număr secvențial de două cifre (cu zerouri inițiale dacă este cazul) pentru a indica extinderea omologării. Seria începe de la 00 pentru fiecare număr de omologare de bază.

2. În cazul omologării de tip pentru un vehicul întreg, secțiunea 2 se omite.

Totuși, în cazul unei omologări de tip naționale acordate pentru vehicule produse în serii mici în conformitate cu articolul 23, secțiunea 3 se înlocuiește cu literele majuscule NKS.

3. Secțiunea 5 se omite numai la plăcuța sau la plăcuțele regulamentare ale vehiculului.

4. Configurațiile numerelor omologărilor de tip

4.1. Exemplu de a treia omologare de tip (care nu a fost încă extinsă), emisă de Franța

(a) la Directiva 71/320/CEE:

e2*71/320*2002/78*00003*00

(b) la Directiva 2005/55/CE:

e2*2005/55*2006/51 D*00003*00 – în cazul unei directive sau al unui regulament cu specificații tehnice diferite (a se vedea secțiunea 3).

4.2. Exemplu de a doua extindere a celei de a patra omologări de tip de vehicul emisă de Regatul Unit:

e11*2007/46*0004*02

4.3. Exemplu de omologare CE de tip pentru un vehicul întreg acordată unui vehicul produs în serie mică, emisă de Luxemburg, în conformitate cu articolul 22:

e13*KS 07/46*0001*00.

4.4. Exemplu de omologare de tip națională emisă de Țările de Jos și acordată unui vehicul produs în serie mică, în conformitate cu articolul 23:

e4*NKS*0001*00.

4.5. Exemplu de număr de omologare de tip care urmează să se ștanțeze pe plăcuța sau pe plăcuțele de reglementare ale vehiculului:

e11*2007/46*0004.

5. Anexa VII nu se aplică regulamentelor CEE-ONU enumerate în anexa IV. Omologările de tip acordate în conformitate cu regulamentele CEE-ONU continuă să utilizeze numerotarea prevăzută de regulamentele respective.

▼**M1**

Apendice

Marca de omologare CE de tip a componentelor și a unităților tehnice separate

1. Marca de omologare CE de tip a componentelor și a unităților tehnice separate constă în:

1.1. un dreptunghi ce înconjoară litera minusculă „e”, urmată de litera (literele) sau numărul distinctiv al statului membru care a acordat omologarea CE de tip a componentei sau unității tehnice separate:

1	pentru Germania	19	pentru România
2	pentru Franța	20	pentru Polonia
3	pentru Italia	21	pentru Portugalia
4	pentru Țările de Jos	23	pentru Grecia
5	pentru Suedia	24	pentru Irlanda
6	pentru Belgia	26	pentru Slovenia
7	pentru Ungaria	27	pentru Slovacia
8	pentru Republica Cehă	29	pentru Estonia
9	pentru Spania	32	pentru Letonia
11	pentru Regatul Unit	34	pentru Bulgaria
12	pentru Austria	36	pentru Lituania
13	pentru Luxemburg	49	pentru Cipru
17	pentru Finlanda	50	pentru Malta
18	pentru Danemarca		

1.2. „Numărul de omologare de bază”, inscripționat în apropierea dreptunghiului, conținut în secțiunea 4 a numărului omologării de tip, precedat de cele două cifre care indică secvența atribuită ultimei modificări tehnice majore adusă directivei sau regulamentului individual(ă) aplicabil(ă).

1.3. Un simbol (simboluri) suplimentar(e) poziționate deasupra dreptunghiului, permițând identificarea anumitor caracteristici. Aceste informații suplimentare sunt menționate în directivele sau regulamentele individuale relevante.

2. Marca de omologare de tip a componentelor sau unităților tehnice separate este aplicată pe unitatea tehnică separată sau pe componentă în așa fel încât să nu poată fi ștearsă și să fie ușor lizibilă.

3. Exemplul unei mărci de omologare de tip a unei componente sau a unei unități tehnice separate poate fi găsit în addendum.

▼**M1**

Addendum la apendicele 1

Exemplu de marcă de omologare de tip a unei componente sau a unei unități tehnice separate

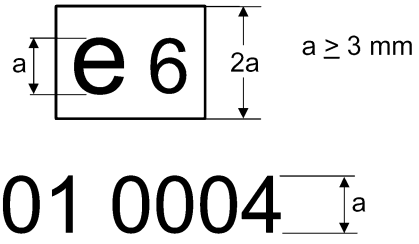

Legendă: omologarea de tip pentru componenta de mai sus a fost emisă de Belgia, cu numărul 0004. 01 reprezintă numărul secvențial care indică nivelul de cerințe tehnice pe care îl îndeplinește această componentă. Numărul secvențial se alocă în conformitate cu directivele individuale aplicabile.

NB: Simbolurile suplimentare nu sunt reprezentante în acest exemplu.

▼**M16**

ANEXA VIII

Rezultatele încercărilor

(Se completează de autoritatea de omologare de tip și se anexează la certificatul de omologare CE de tip a vehiculului)

În fiecare caz, trebuie să se indice clar la care variantă sau versiune se aplică datele. O versiune nu poate avea decât un singur rezultat. Totuși, este permisă combinarea pentru fiecare versiune a mai multor rezultate corespunzătoare situației celei mai puțin avantajoase. În acest din urmă caz, o notă va arăta că pentru pozițiile marcate cu (*) sunt date numai rezultatele cele mai defavorabile.

1. Rezultatele încercărilor pentru nivelul de zgomot

Numărul actului de reglementare de bază și al ultimului act de reglementare de modificare aplicabil omologării. În cazul unui act de reglementare cu două sau mai multe etape de punere în aplicare, se indică și stadiul punerii în aplicare:

Variantă/Versiune:	…	…	…
În mișcare [dB(A)/E]:	…	…	…
În staționare [dB(A)/E]:	…	…	…
la (min^{-1}):	…	…	…

2. Rezultatele încercărilor pentru emisiile de gaze de evacuare

2.1. Emisii provenite de la autovehicule testate în cadrul procedurii de încercare pentru vehicule ușoare

Se indică cel mai recent act de reglementare de modificare aplicabil omologării. În cazul în care actul de reglementare are două sau mai multe etape de punere în aplicare, se indică și etapa punerii în aplicare:

Combustibil(i) ([a]) … (motorină, benzină, GPL, GN, …bicombustibil: benzină/GN, GPL, …multicarburant: benzină/etanol, GN/H2GN…)

2.1.1. Încercare tip 1 ([b]) ([c]) (emisiile vehiculului în decursul ciclului de încercare după o pornire la rece)

Variantă/Versiune:	…	…	…
CO (mg/km)	…	…	…
THC (mg/km)	…	…	…
NMHC (mg/km)	…	…	…
NO_x (mg/km)	…	…	…
THC + NO_x (mg/km)	…	…	…
Masa particulelor (PM) (mg/km)	…	…	…
Numărul de particule (P) (#/km) ([1])	…	…	…

▼**M16**

2.1.2. Încercarea de tipul 2 [b] [c] (informații despre emisii solicitate la omologarea de tip în scopul inspecției tehnice)

Tip 2, încercare de ralanti cu turație joasă:

Variantă/Versiune:	…	…	…
CO (% vol.)	…	…	…
Turația motorului (min^{-1})	…	…	…
Temperatura uleiului motorului (°C)	…	…	…

Tip 2, încercare de ralanti cu turație înaltă:

Variantă/Versiune:	…	…	…
CO (% vol.)	…	…	…
Valoare lambda	…	…	…
Turația motorului (min^{-1})	…	…	…
Temperatura uleiului motorului (°C)	…	…	…

2.1.3. Încercare de tipul 3 (emisii de gaz de carter): …

2.1.4. Încercarea de tipul 4 (emisii prin evaporare): … g/încercare

2.1.5. Încercare de tipul 5 (durabilitatea dispozitivelor antipoluare):

— distanța parcursă (km) (de exemplu, 160 000 km): …

— factor de deteriorare FD: calculat/stabil [2]

— valori:

Variantă/Versiune:	…	…	…
CO (mg/km)	…	…	…
THC (mg/km)	…	…	…
NMHC (mg/km)	…	…	…
NO_x (mg/km)	…	…	…
THC + NO_x (mg/km)	…	…	…
Masa particulelor (PM) (mg/km)	…	…	…
Numărul de particule (P) (#/km) [1]	…	…	…

2.1.6. Încercarea de tip 6 (emisii medii la temperaturi scăzute ale mediului ambiant):

Variantă/Versiune:	…	…	…
CO (g/km)	…	…	…
THC (g/km)	…	…	…

▼**M16**

2.1.7. Diagnostic la bord (OBD): da/nu ([2])

2.2. Emisii provenite de la autovehicule testate în cadrul procedurii de încercare pentru vehicule grele

Se indică cel mai recent act de reglementare de modificare aplicabil omologării. În cazul în care actul de reglementare are două sau mai multe etape de punere în aplicare, se indică și etapa punerii în aplicare: …..

Combustibil(i) ([a]) … (motorină, benzină, GPL, GN, etanol…)

2.2.1. Rezultatele încercării ESC ([1]) ([e]) ([f])

Variantă/Versiune:	…	…	…
CO (mg/kWh)	…	…	…
THC (mg/kWh)	…	…	…
NO_x (mg/kWh)	…	…	…
NH_3 (ppm) ([1])	…	…	…
Masa particulelor (mg/kWh)	…	…	…
Numărul de particule (#/kWh) ([1])	…	…	…

2.2.2. Rezultatele încercării ELR ([1])

Variantă/Versiune:	…	…	…
Indice opacitate: …m^{-1}	…	…	…

2.2.3. Rezultatele încercării ETC ([e]) ([f])

Variantă/Versiune:	…	…	…
CO (mg/kWh)	…	…	…
THC (mg/kWh)	…	…	…
NMHC (mg/kWh) ([1])	…	…	…
CH_4 (mg/kWh) ([1])	…	…	…
NO_x (mg/kWh)	…	…	…
NH_3 (ppm) ([1])	…	…	…
Masa particulelor (mg/kWh)	…	…	…
Numărul de particule (#/kWh) ([1])	…	…	…

2.2.4. Încercare de ralanti ([1])

Variantă/Versiune:	…	…	…
CO (% vol.)	…	…	…
Valoare Lambda ([1])	…	…	…
Turația motorului (min^{-1})	…	…	…
Temperatura uleiului motorului (°C)	…	…	…

▼**M16**

2.3. Emisii diesel

Se indică cel mai recent act de reglementare de modificare aplicabil omologării. În cazul în care actul de reglementare are două sau mai multe etape de punere în aplicare, se indică și etapa punerii în aplicare:

2.3.1. Rezultatele încercării în accelerare liberă

Variantă/Versiune:	…	…	…
Valoarea corectată a coeficientului de absorbție (m^{-1})	…	…	…
Turația normală la ralanti	…	…	…
Turația maximă la ralanti	…	…	…
Temperatură ulei motor (min./max.)	…	…	…

3. Rezultatelor emisiilor de CO_2, consumul de carburant/energie electrică și încercările de autonomie în mod electric

Numărul actului de reglementare de bază și al ultimului act de reglementare de modificare aplicabil omologării:

3.1. Vehicule cu motoare cu ardere internă, inclusiv vehicule electrice hibride fără sursă de alimentare externă (NOVC) ([1]) ([d])

Variantă/Versiune:	…	…	…
Emisie de CO_2 în masă (condiții urbane) (g/km)	…	…	…
Emisie de CO_2 în masă (condiții extraurbane) (g/km)	…	…	…
Emisie de CO_2 în masă (combinate) (g/km)	…	…	…
Consum combustibil (condiții urbane) (l/100 km) ([g])	…	…	…
Consum de combustibil (condiții extraurbane) (l/100 km) ([g])	…	…	…
Consum de combustibil (combinat) (l/100 km) ([g])	…	…	…

3.2. Vehicul electric hibrid cu sursă de alimentare externă (OVC) ([1])

Variantă/Versiune:	…	…	…
Emisie de CO_2 în masă (condiția A, mixtă) (g/km)	…	…	…
Emisie de CO_2 în masă (condiția B, mixtă) (g/km)	…	…	…
Emisie de CO_2 în masă (ponderată, mixtă) (g/km)	…	…	…

▼**M16**

Consum de combustibil (condiția A, mixtă) (l/100 km) ([g])	…	…	…
Consum de combustibil (condiția B, mixtă) (l/100 km) ([g])	…	…	…
Consum de combustibil (ponderat, mixt) (l/100 km) ([g])	…	…	…
Consum de energie electrică (condiția A, mixtă) (Wh/km)	…	…	…
Consum de energie electrică (condiția B, mixtă) (Wh/km)	…	…	…
Consum de energie electrică (ponderată și mixtă) (Wh/km)	…	…	…
Autonomie electrică pură (km)	…	…	…

3.3. Vehicule pur electrice ([1])

Variantă/Versiune:	…	…	…
Consum de energie electrică (Wh/km)	…	…	…
Interval (km)	…	…	…

3.4. Vehiculele cu pilă de combustie cu hidrogen ([1])

Variantă/Versiune:	…	…	…
Consum de combustibil (kg/100 km)	…	…	…

4. Rezultatele încercărilor pentru vehiculele echipate cu ecoinovație (ecoinovații) ([h1]) ([h2]) ([h3])

Variantă/Versiune …

Decizia de omologare a ecoinovației([w4])	Codul ecoinovației([w5])	1. Emisiile de CO_2 ale vehiculului de referință (g/km)	2. Emisiile de CO_2 ale vehiculului ecoinovator (g/km)	3. Emisiile de CO_2 ale vehiculului de referință măsurate în cadrul ciclului de încercare de tipul 1([w6])	4. Emisiile de CO_2 ale vehiculului ecoinovator măsurate în cadrul ciclului de încercare de tipul 1 (= 3.5.1.3)	5. Factor de utilizare (UF), adică proporția de timp de utilizare a tehnologiilor în condiții normale de funcționare	Reduceri de emisii de CO_2 $[(1 - 2) - (3 - 4)] * 5$
xxxx/201x	…	…	…	…	…	…	…
…	…	…	…	…	…	…	…
…	…	…	…	…	…	…	…
Total reducere emisii de CO_2 (g/km) ([w7])							…

▼**M16**

4.1. Codul general al ecoinovației (ecoinovațiilor) ([h8])

Note explicative

([1]) Dacă este valabil.
([2]) A se șterge mențiunile inutile.
([a]) Atunci când se aplică restricții în privința carburantului, se indică aceste restricții (de exemplu, pentru gazul natural, gama L sau gama H).
([b]) Pentru vehiculele bicarburant, tabelul trebuie repetat pentru ambii carburanți.
([c]) În cazul vehiculelor cu multicarburant, atunci când încercarea trebuie realizată cu ambii carburanți, în conformitate cu figura I.2.4 din anexa I la Regulamentul (CE) nr. 692/2008, și pentru vehiculele care funcționează cu GPL sau GN/biometan, fie monocarburant sau bicarburant, tabelul se repetă pentru diferitele gaze de referință utilizate la încercare și un tabel suplimentar afișează cele mai slabe rezultate obținute. După caz, în conformitate cu secțiunile 1.1.2.4 și 1.1.2.5 din anexa I la Regulamentul (CE) nr. 692/2008, trebuie indicat dacă rezultatele sunt măsurate sau calculate.
([d]) Se repetă tabelul pentru fiecare carburant de referință supus încercării.
([e]) Pentru Euro VI, ESC se înțelege ca WHSC și ETC ca WHTC.
([f]) Pentru Euro VI, dacă motoarele alimentate cu GPL și GNC sunt încercate pentru combustibili de referință diferiți, tabelul trebuie să fie reprodus pentru fiecare carburant de referință supus încercării.
([g]) Unitatea „l/100 km” se înlocuiește cu „m^3/100 km” pentru vehicule alimentate cu GN și H2GN, și prin „kg/100 km” pentru vehiculele care funcționează cu hidrogen.
([h]) Ecoinovații.
([h1]) Se repetă tabelul pentru fiecare variantă/versiune.
([h2]) Se repetă tabelul pentru fiecare carburant de referință supus încercării.
([h3]) A se extinde tabelul, dacă este cazul, utilizând un rând suplimentar pentru fiecare ecoinovație.
([h4]) Numărul Deciziei Comisiei de omologare a ecoinovației.
([h5]) Atribuit în Decizia Comisiei de omologare a ecoinovației.
([h6]) Cu acordul autorității de omologare de tip, dacă se aplică o metodologie de modelare în locul ciclului de încercare de tipul 1, această valoare va fi cea prevăzută de metodologia de modelare.
([h7]) Suma reducerilor de emisii de CO_2 pentru fiecare ecoinovație în parte.[Codul general al ecoinovației (ecoinovațiilor) cuprinde următoarele elemente, fiecare separat de un spațiu liber:
— codul autorității de omologare astfel cum este definit în anexa VII la prezenta directivă;
— codul individual al fiecărei ecoinovații montate pe autovehicul, indicat în ordinea cronologică a deciziilor de omologare ale Comisiei.
De exemplu, codul general de trei ecoinovații omologate în ordine cronologică ca 10, 15 și 16 și montate pe un vehicul certificat de către autoritatea germană de omologare ar trebui să fie: „e1 10 15 16”.]

▼M4

ANEXA IX

CERTIFICAT DE CONFORMITATE CE

0. OBIECTIVELE

Certificatul de conformitate este o declarație furnizată cumpărătorului de producătorul vehiculului pentru a îl asigura pe acesta că vehiculul pe care l-a achiziționat respectă legislația comunitară în vigoare la momentul fabricării lui.

De asemenea, certificatul de conformitate permite autorităților competente din statele membre să înmatriculeze vehiculele fără a-i cere solicitantului să furnizeze documente tehnice suplimentare.

În acest scop, certificatul de conformitate trebuie să includă următoarele elemente:

(a) numărul de identificare al vehiculului;

(b) caracteristicile tehnice exacte ale vehiculului (diferitele rubrici nu pot conține intervale de valori).

1. DESCRIERE GENERALĂ

1.1. Certificatul de conformitate conține două părți.

(a) PARTEA 1, care conține declarația de conformitate din partea producătorului. Modelul este identic pentru toate categoriile de vehicule.

(b) PARTEA 2, care reprezintă o descriere a principalelor caracteristici ale vehiculului. Modelul de la PARTEA 2 este adaptat fiecărei categorii specifice de vehicul.

1.2. Dimensiunile certificatului de conformitate nu trebuie să le depășească pe cele ale formatului A4 (210 × 297 mm) sau ale unui pliant de format A4.

1.3. Fără a aduce atingere dispozițiilor de la secțiunea O litera (b), valorile și unitățile indicate în partea a doua sunt cele precizate în documentația pentru omologarea de tip din actele de reglementare corespunzătoare. În cazul testelor privind conformitatea producției, valorile se verifică conform metodelor stabilite în actele de reglementare corespunzătoare. Toleranțele admise în aceste acte de reglementare se iau în considerare.

2. DISPOZIȚII SPECIALE

2.1. Modelul A al certificatului de conformitate (vehicul complet) este valabil pentru vehicule rutiere fără ca omologarea să necesite o altă etapă.

2.2. Modelul B al certificatului de conformitate (vehicule completate) este valabil pentru vehicule a căror omologare a necesitat o etapă suplimentară.

Acesta este rezultatul normal al procesului de omologare în mai multe etape (ca în cazul unui autobuz fabricat de un producător în etapa a doua pe un șasiu fabricat de un producător de vehicule).

Elementele suplimentare adăugate de-a lungul procesului în mai multe etape sunt descrise pe scurt.

2.3. Modelul C al certificatului de conformitate (vehicule incomplete) este valabil pentru vehicule a căror omologare necesită o etapă suplimentară (ca în cazul șasiurilor de camion).

Cu excepția cazului tractoarelor și al semiremorcilor, certificatele de conformitate valabile pentru vehiculele șasiu-cabina din categoria N sunt stabilite conform modelului C.

▼M4

PARTEA I

VEHICULE COMPLETE ŞI COMPLETATE

MODELUL A1 – PARTEA 1

VEHICULE COMPLETE

CERTIFICAT DE CONFORMITATE CE

Partea 1

Subsemnatul [..... (*Numele, prenumele şi funcţia*)] certific că vehiculul:

0.1. Marca (denumirea comercială a producătorului): .....

0.2. Tipul: .....

Variantă ([a]): .....

Versiune ([a]): .....

0.2.1. Denumire comercială: .....

0.4. Categoria vehiculului: .....

▼M15

0.5. Numele societăţii şi adresa producătorului: .....

▼M4

0.6. Amplasarea şi metoda de fixare ale plăcuţelor regulamentare: .....

Amplasarea numărului de identificare al vehiculului: .....

0.9. Numele şi adresa reprezentantului producătorului (dacă este cazul): .....

0.10. Numărul de identificare al vehiculului: .....

este conform în toate privinţele cu tipul descris în omologarea (… *numărul omologării de tip, inclusiv numărul extinderii*) acordată la (..... *data eliberării*) şi

poate fi înmatriculat permanent în statele membre cu circulaţie pe dreapta/stânga ([b]) şi care folosesc sistemul metric/anglo-saxon ([c]) pentru vitezometru ([d]).

(Locul) (Data): ... (Semnătura): .....

▼**M4**

MODELUL A2 – PARTEA 1

VEHICULE COMPLETE OMOLOGATE DE TIP ÎN SERII MICI

[Anul]	[Număr secvențial]

CERTIFICAT DE CONFORMITATE CE

Partea 1

Subsemnatul [..... (*Numele, prenumele și funcția*)] certific că vehiculul:

0.1. Marca (denumirea comercială a producătorului): .....

0.2. Tipul: .....

Variantă ([a]): .....

Versiune ([a]): .....

0.2.1. Denumire comercială: .....

0.4. Categoria vehiculului: .....

▼**M15**

0.5. Numele societății și adresa producătorului: .....

▼**M4**

0.6. Amplasarea și metoda de fixare ale plăcuțelor regulamentare: .....

Amplasarea numărului de identificare al vehiculului: .....

0.9. Numele și adresa reprezentantului producătorului (dacă este cazul): .....

0.10. Numărul de identificare al vehiculului: .....

este conform în toate privințele cu tipul descris în omologarea (… *numărul omologării de tip, inclusiv numărul extinderii*) acordată la (..... *data eliberării*) și

poate fi înmatriculat permanent în statele membre cu circulație pe dreapta/stânga ([b]) și care folosesc sistemul metric/anglo-saxon ([c]) pentru vitezometru ([d]).

(Locul) (Data): ... (Semnătura): .....

▼**M4**

MODELUL B – PARTEA 1

VEHICULE COMPLETATE

CERTIFICAT DE CONFORMITATE CE

Partea 1

Subsemnatul [..... (*Numele, prenumele și funcția*)] certific că vehiculul:

0.1. Marca (denumirea comercială a producătorului): .....

0.2. Tipul: .....

Variantă ([a]): .....

Versiune ([a]): .....

0.2.1. Denumire comercială: .....

0.4. Categoria vehiculului: .....

▼**M15**

0.5. Numele societății și adresa producătorului: .....

▼**M4**

0.6. Amplasarea și metoda de fixare ale plăcuțelor regulamentare: .....

Amplasarea numărului de identificare al vehiculului: .....

0.9. Numele și adresa reprezentantului producătorului (dacă este cazul): .....

0.10. Numărul de identificare al vehiculului: .....

(a) a fost completat și modificat ([1]) după cum urmează: ..... și

(b) este conform în toate privințele cu tipul descris în omologarea (… *numărul omologării de tip, inclusiv numărul extinderii*) acordată la (..... *data eliberării*) și

(c) poate fi înmatriculat permanent în statele membre cu circulație pe dreapta/stânga ([b]) și care folosesc sistemul metric/anglo-saxon ([c]) pentru vitezometru ([d]).

(Locul) (Data): ... (Semnătura): .....

Anexe: certificat de conformitate eliberat pentru fiecare stadiu precedent.

▼M4

PARTEA 2

CATEGORIA DE VEHICULE M_1

(vehicule complete și completate)

Partea 2

Caracteristici constructive generale

1. Numărul de axe: ..... și de roți: .....

3. Axe motoare (număr, poziție, interconectare): ....

Dimensiuni principale

4. Ampatament (e): ..... mm

4.1. Ampatamentul între axe: 1-2: … mm 2-3: … mm 3-4: … mm

5. Lungime: : ..... mm

6. Lățime: ..... mm

7. Înălțime: ..... mm

Mase

▼M15

13. Masa în stare de funcționare: ..... kg

13.2. Masa reală a vehiculului: ..... kg

▼M4

16. Masele maxime tehnic admisibile

16.1. Masa maximă tehnic admisibilă: ..... kg

16.2. Masa maximă tehnic admisibilă pe fiecare axă: 1. ..... kg 2. ..... kg 3. ..... kg etc.

16.4. Masa maximă tehnic admisibilă a ansamblului: ..... kg

18. Masa remorcabilă maximă tehnic admisibilă a remorcii în cazurile următoare:

18.1. Remorcă cu proțap: ..... kg

18.3. Remorcă cu axă centrală: ..... kg

18.4. Remorcă fără sistem de frânare: ..... kg

19. Masa maximă tehnic admisibilă pe punctul de cuplare: ..... kg

Motorul

20. Producătorul motorului: .....

21. Codul motorului marcat pe acesta: .....

22. Principiul de funcționare: .....

23. Pur electric: da/nu ([1])

23.1. Vehicul hibrid [electric]: da/nu ([1])

24. Numărul și dispunerea cilindrilor: .....

25. Cilindree: ..... cm^3

26. Combustibil: motorină/benzină/GPL/GN – biometan/etanol/biomotorină/hidrogen ([1])

▼M4

26.1. monocombustibil, bicombustibil, multicombustibil (flex fuel) ([1])

27. Putere netă maximă ([g]): ..... kW la ..... min^{-1}
sau puterea nominală continuă maximă (motor electric) ..... kW ([1])

Viteza maximă

29. Viteza maximă: ..... km/h

Axele și suspensia

30. Ecartamentul axei (axelor): 1. ..... mm 2. ..... mm
3. ..... mm

35. Combinația anvelopă/roată (jantă) ([h]): .....

Frâne

36. Cuplajele pentru frânarea remorcii: mecanice/electrice/pneumatice/hidraulice ([1])

Caroserie

38. Codul caroseriei ([i]): .....

40. Culoarea vehiculului ([j]): .....

41. Numărul și configurația ușilor: .....

42. Numărul de locuri așezate (inclusiv al conducătorului auto) ([k]): .....

42.1. Scaun(e) destinat(e) utilizării numai când vehiculul este în staționare: .....

42.3. Numărul de locuri accesibile utilizatorilor de scaune rulante: .....

Performanțe ecologice

46. Nivel sonor

În staționare: ..... dB(A) la o turație a motorului de: ..... min^{-1}

În mers: ..... dB(A)

47. Nivelul emisiilor de gaze de evacuare ([l]): Euro .....

48. Emisii de gaze de evacuare ([m]):

Numerele actului de reglementare de bază și ultimului act de reglementare de modificare aplicabile: .....

1.1. procedura de încercare: Tipul I sau ESC ([1])

CO: ..... HC: ..... NO_x: ..... HC + NO_x: .....
Particule: .....

Opacitatea (ELR): ..... (m^{-1})

1.2. procedura de încercare: Tipul I [Euro 5 sau 6 ([1])]

CO: ..... THC: ..... NMHC: ..... NO_x: .....
THC + NO_x: ..... Particule (masa): .....
Particule (număr): .....

2. procedura de încercare: ETC (dacă este cazul)

CO: ..... NO_x: ..... NMHC: ..... THC: .....
CH_4: ..... Particule: .....

48.1. Coeficientul corectat de absorbție a fumului: ..... (m^{-1})

▼M4

49. Emisiile de CO_2/consumul de combustibil/consumul de energie electrică ([m]):

1. toate grupurile motopropulsoare, cu excepția vehiculelor pur electrice

	Emisiile de CO_2	Consumul de combustibil
Condiții urbane:	..... g/km	..... l/100 km/m^3/100 km ([1])
Condiții extraurbane:	..... g/km	..... l/100 km/m^3/100 km ([1])
Condiții mixte:	..... g/km	..... l/100 km/m^3/100 km ([1])
Ponderat, condiții mixte	..... g/km	..... l/100 km

2. vehicule pur electrice și vehicule electrice hibride cu sursă de alimentare externă (OVC)

Consumul de energie electrică [ponderat, condiții mixte ([1])] ..... Wh/km

Autonomia electrică ..... km

▼M16

3. vehicul echipat cu ecoinovație (ecoinovații): da/nu ([1])

3.1. codul general al ecoinovației (ecoinovațiilor) ([p1])

3.2. totalul reducerilor de emisii de CO_2 datorate ecoinovației (ecoinovațiilor) ([p2]) (a se repeta pentru fiecare carburant de referință utilizat în cadrul încercărilor)

▼M4

Diverse

51. Vehicule cu destinație specială: definite în conformitate cu anexa II punctul 5: .....

52. Observații ([n]): .....

▼M4

PARTEA 2

VEHICULE DIN CATEGORIA M_2

(vehicule complete și completate)

Partea 2

Caracteristici constructive generale

1. Numărul axelor: ..... și numărul de roți: .....

1.1. Numărul și amplasarea axelor cu roți jumelate: .....

2. Axe directoare (număr, poziție): .....

3. Axe motoare (număr, poziție, interconectare): ....

Dimensiuni principale

4. Ampatament (e): ..... mm

4.1. Ampatamentul între axe: 1-2: … mm 2-3: … mm 3-4: … mm

5. Lungime: ..... mm

6. Lățime: ..... mm

7. Înălțime: ..... mm

9. Distanța dintre extremitatea anterioară a vehiculului și centrul dispozitivului de cuplare: ..... mm

12. Consolă spate: ..... mm

Mase

▼M15

13. Masa în stare de funcționare: ..... kg

▼M4

13.1. Distribuția acestei mase pe axe: 1. ..... kg 2. ..... kg 3. ..... kg etc.

▼M15

13.2. Masa reală a vehiculului: ..... kg

▼M4

16. Masele maxime tehnic admisibile

16.1. Masa maximă tehnic admisibilă: ..... kg

16.2. Masa maximă tehnic admisibilă pe fiecare axă: 1. ..... kg 2. ..... kg 3. ..... kg etc.

16.3. Masa maximă tehnic admisibilă pe fiecare grup de axe: 1. ..... kg 2. ..... kg 3. ..... kg etc.

16.4. Masa maximă tehnic admisibilă a ansamblului: ..... kg

17. Masa maximă admisă la înmatriculare/în exploatare prevăzută pentru traficul național/internațional ([1])([o])

17.1. Masa maximă admisă prevăzută la înmatriculare/în exploatare: ..... kg

17.2. Masa maximă admisă la înmatriculare/în exploatare prevăzută pe fiecare axă: 1. ..... kg 2. ..... kg 3. ..... kg

17.3. Masa maximă admisă la înmatriculare/în exploatare prevăzută pe fiecare grup de axe: 1. ..... kg 2. ..... kg 3. ..... kg

▼M4

17.4. Masa maximă admisă prevăzută la înmatriculare/în exploatare a ansamblului: ..... kg

18. Masa remorcabilă maximă tehnic admisibilă în cazurile următoare:

18.1. Remorcă cu proțap: ..... kg

18.3. Remorcă cu axă centrală: ..... kg

18.4. Remorcă fără sistem de frânare: ..... kg

19. Masa maximă tehnic admisibilă pe punctul de cuplare: ..... kg

Motorul

20. Producătorul motorului: .....

21. Codul motorului, astfel cum este marcat pe acesta: .....

22. Principiul de funcționare: .....

23. Pur electric: da/nu ([1])

23.1. Vehicul hibrid [electric]: da/nu ([1])

24. Numărul și dispunerea cilindrilor: .....

25. Cilindree: ..... cm^3

26. Combustibil: motorină/benzină/GPL/GN – biometan/etanol/biomotorină/hidrogen ([1])

26.1. monocombustibil, bicombustibil, multicombustibil (flex fuel) ([1])

27. Putere netă maximă ([g]): ..... kW la ..... min^{-1} sau puterea nominală continuă maximă (motor electric) ..... kW ([1])

28. Cutie de viteze (tip): .....

Viteza maximă

29. Viteza maximă: ..... km/h

Axele și suspensia

30. Ecartamentul axei (axelor): 1. ..... mm 2. ..... mm 3. ..... mm

33. Axă (axe) motoare cu suspensie pneumatică sau echivalentă: da/nu ([1])

35. Combinația anvelopă/roată (jantă) ([h]): .....

Frâne

36. Cuplajele pentru frânarea remorcii: mecanice/electrice/pneumatice/hidraulice ([1])

37. Presiunea în conducta de alimentare a sistemului de frânare al remorcii: ..... bar

Caroserie

38. Codul caroseriei ([i]): .....

39. Clasa vehiculului: clasa I/clasa II/clasa III/clasa A/clasa B ([1])

41. Numărul și configurația ușilor: .....

▼M4

42. Numărul de locuri așezate (inclusiv al conducătorului auto) ([k]): .....

42.1. Scaun(e) destinat(e) utilizării numai când vehiculul este în staționare: .....

42.3. Numărul de locuri accesibile utilizatorilor de scaune rulante: .....

43. Numărul locurilor în picioare: .....

Dispozitiv de cuplare

44. Numărul sau marca de omologare a dispozitivului de cuplare (dacă este montat): .....

45.1. Valori caracteristice ([1]): D: …/V: …/S: …/U: …

Performanțe ecologice

46. Nivel sonor

În staționare: ..... dB(A) la o turație a motorului de: ..... min^{-1}

În mers: ..... dB(A)

47. Nivelul emisiilor de gaze de evacuare ([l]): Euro .....

48. Emisii de gaze de evacuare ([m]):

Numerele actului de reglementare de bază și ultimului act de reglementare de modificare aplicabile: .....

1.1. procedura de încercare: Tipul I sau ESC ([1])

CO: ..... HC: ..... NO_x: ..... HC + NO_x: .....
Particule: .....

Opacitatea (ELR): ..... (m^{-1})

1.2. procedura de încercare: Tipul I [Euro 5 sau 6 ([1])]

CO: ..... THC: ..... NMHC: ..... NO_x: .....
THC + NO_x: ..... Particule (masa): .....
Particule (număr): .....

2. procedura de încercare: ETC (dacă este cazul)

CO: ..... NO_x: ..... NMHC: ..... THC: .....
CH_4: ..... Particule fine: .....

48.1. Coeficientul corectat de absorbție a fumului: ..... (m^{-1})

Diverse

51. Vehicule cu destinație specială: definite în conformitate cu anexa II punctul 5: .....

52. Observații ([n]): .....

▼M4

PARTEA 2

CATEGORIA DE VEHICULE M_3

(vehicule complete și completate)

Partea 2

Caracteristici constructive generale

1. Numărul axelor: ..... și numărul de roți: .....

1.1. Numărul și amplasarea axelor cu roți jumelate: .....

2. Axe directoare (număr, poziție): .....

3. Axe motoare (număr, poziție, interconectare): ....

Dimensiuni principale

4. Ampatament ([c]): ..... mm

4.1. Ampatamentul între axe: 1-2: … mm 2-3: … mm 3-4: … mm

5. Lungime: ..... mm

6. Lățime: ..... mm

7. Înălțime: ..... mm

9. Distanța dintre extremitatea anterioară a vehiculului și centrul dispozitivului de cuplare: ..... mm

12. Consolă spate: ..... mm

Mase

▼M15

13. Masa în stare de funcționare: ..... kg

▼M4

13.1. Distribuția acestei mase pe axe: 1. ..... kg 2. ..... kg 3. ..... kg etc.

▼M15

13.2. Masa reală a vehiculului: ..... kg

▼M4

16. Masele maxime tehnic admisibile

16.1. Masa maximă tehnic admisibilă: ..... kg

16.2. Masa maximă tehnic admisibilă pe fiecare axă: 1. ..... kg 2. ..... kg 3. ..... kg etc.

16.3. Masa maximă tehnic admisibilă pe fiecare grup de axe: 1. ..... kg 2. ..... kg 3. ..... kg etc.

16.4. Masa maximă tehnic admisibilă a ansamblului: ..... kg

17. Masa maximă admisă la înmatriculare/în exploatare prevăzută pentru traficul național/internațional ([1])([o])

17.1. Masa maximă admisă prevăzută la înmatriculare/în exploatare: .....kg

17.2. Masa maximă admisă la înmatriculare/în exploatare prevăzută pe fiecare axă: 1. ..... kg 2. ..... kg 3. ..... kg

17.3. Masa maximă admisă la înmatriculare/în exploatare prevăzută pe fiecare grup de axe: 1. ..... kg 2. ..... kg 3. ..... kg

▼M4

17.4. Masa maximă admisă prevăzută la înmatriculare/în exploatare a ansamblului: ..... kg

18. Masa remorcabilă maximă tehnic admisibilă în cazurile următoare:

18.1. Remorcă cu proțap: ..... kg

18.3. Remorcă cu axă centrală: ..... kg

18.4. Remorcă fără sistem de frânare: ..... kg

19. Masa maximă tehnic admisibilă pe punctul de cuplare: ..... kg

Motorul

20. Producătorul motorului: .....

21. Codul motorului, astfel cum este marcat pe acesta: .....

22. Principiul de funcționare: .....

23. Pur electric: da/nu ([1])

23.1. Vehicul hibrid [electric]: da/nu ([1])

24. Numărul și dispunerea cilindrilor: .....

25. Cilindree: ..... cm^3

26. Combustibil: motorină/benzină/GPL/GN – biometan/etanol/biomotorină/hidrogen ([1])

26.1. monocombustibil, bicombustibil, multicombustibil (flex fuel) ([1])

27. Putere netă maximă ([g]): ..... kW la ..... min^{-1} sau puterea nominală continuă maximă (motor electric) ..... kW ([1])

28. Cutie de viteze (tip): .....

Viteza maximă

29. Viteza maximă: ..... km/h

Axele și suspensia

30.1. Ecartamentul fiecărei axe directoare: ..... mm

30.2. Ecartamentul celorlalte axe: ..... mm

32. Poziția axei (axelor) încărcabile: .....

33. Axă (axe) motoare cu suspensie pneumatică sau echivalentă: da/nu ([1])

35. Combinația anvelopă/roată (jantă) ([h]): .....

Frâne

36. Cuplaje pentru frânarea remorcii: mecanice/electrice/pneumatice/hidraulice ([1])

37. Presiunea în conducta de alimentare a sistemului de frânare al remorcii: ..... bar

Caroserie

38. Codul caroseriei ([i]): .....

39. Clasa vehiculului: clasa I/clasa II/clasa III/clasa A/clasa B ([1])

41. Numărul și configurația ușilor: .....

▼M4

42. Numărul de locuri așezate (inclusiv al conducătorului auto) ([k]): .....

42.1. Scaun(e) destinat(e) utilizării numai când vehiculul este în staționare: .....

42.2. Numărul de locuri așezate destinate pasagerilor: ..... (primul nivel) ..... (nivelul superior) (inclusiv locul conducătorului auto)

42.3. Numărul de locuri accesibile utilizatorilor de scaune rulante: .....

43. Numărul locurilor în picioare: .....

Dispozitiv de cuplare

44. Numărul sau marca de omologare a dispozitivului de cuplare (dacă este montat): .....

45.1. Valori caracteristice ([1]): D: …/V: …/S: …/U: …

Performanțe ecologice

46. Nivel sonor

În staționare: ..... dB(A) la o turație a motorului de: ..... min^{-1}

În mers: ..... dB(A)

47. Nivelul emisiilor de gaze de evacuare ([l]): Euro .....

48. Emisii de gaze de evacuare ([m]):

Numerele actului de reglementare de bază și ultimului act de reglementare de modificare aplicabile: .....

1. procedura de încercare: Tipul I sau ESC ([1])

CO: ..... HC: ..... NO_x: ..... HC + NO_x: .....
Particule: .....

Opacitatea (ELR): ..... (m^{-1})

2. procedura de încercare: ETC (dacă este cazul)

CO: ..... NO_x: ..... NMHC: ..... THC: .....
CH_4: .....

Particule fine: .....

48.1. Coeficientul corectat de absorbție a fumului: ..... (m^{-1})

Diverse

51. Vehicule cu destinație specială: definite în conformitate cu anexa II punctul 5: .....

52. Observații ([n]): .....

▼M4

PARTEA 2

CATEGORIA DE VEHICULE N_1

(vehicule complete și completate)

Partea 2

Caracteristici constructive generale

1. Numărul axelor: ..... și numărul de roți: .....

1.1. Numărul și amplasarea axelor cu roți jumelate: .....

3. Axe motoare (număr, poziție, interconectare): ....

Dimensiuni principale

4. Ampatament ([c]): ..... mm

4.1. Ampatamentul între axe: 1-2: … mm 2-3: … mm 3-4: … mm

5. Lungime: ..... mm

6. Lățime: ..... mm

7. Înălțime: ..... mm

8. Avansul dispozitivului de cuplare tip șa al unui vehicul tractor cu semiremorcă (maxim și minim): ..... mm

9. Distanța dintre extremitatea anterioară a vehiculului și centrul dispozitivului de cuplare: ..... mm

11. Lungimea zonei de încărcare: ..... mm

Mase

▼M15

13. Masa în stare de funcționare: ..... kg

▼M4

13.1. Distribuția acestei mase pe axe: 1. ..... kg 2. ..... kg 3. ..... kg etc.

▼M15

13.2. Masa reală a vehiculului: ..... kg

▼M4

16. Masele maxime tehnic admisibile

16.1. Masa maximă tehnic admisibilă: ..... kg

16.2. Masa maximă tehnic admisibilă pe fiecare axă: 1. ..... kg 2. ..... kg 3. ..... kg etc.

16.4. Masa maximă tehnic admisibilă a ansamblului: ..... kg

18. Masa remorcabilă maximă tehnic admisibilă în cazurile următoare:

18.1. Remorcă cu proțap: ..... kg

18.2. Semiremorcă: ..... kg

18.3. Remorcă cu axă centrală: ..... kg

18.4. Remorcă fără sistem de frânare: ..... kg

19. Masa maximă tehnic admisibilă pe punctul de cuplare: ..... kg

▼M4

Motorul

20. Producătorul motorului: .....

21. Codul motorului, astfel cum este marcat pe acesta: .....

22. Principiul de funcționare: .....

23. Pur electric: da/nu ([1])

23.1. Vehicul hibrid [electric]: da/nu ([1])

24. Numărul și dispunerea cilindrilor: .....

25. Cilindree: ..... cm^3

26. Combustibil: motorină/benzină/GPL/GN – biometan/etanol/ biomotorină/hidrogen ([1])

26.1. monocombustibil, bicombustibil, multicombustibil (flex fuel) ([1])

27. Putere netă maximă ([g]): ..... kW la ..... min^{-1} sau puterea nominală continuă maximă (motor electric) ..... kW ([1])

28. Cutie de viteze (tip): .....

Viteza maximă

29. Viteza maximă: ..... km/h

Axele și suspensia

30. Ecartamentul axei (axelor): 1. ..... mm 2. ..... mm 3. ..... mm

35. Combinația anvelopă/roată (jantă) ([h]) .....

Frâne

36. Cuplaje pentru frânarea remorcii: mecanice/electrice/ pneumatice/hidraulice ([1])

37. Presiunea în conducta de alimentare a sistemului de frânare al remorcii: ..... bar

Caroserie

38. Codul caroseriei ([i]): .....

40. Culoarea vehiculului ([j]): .....

41. Numărul și configurația ușilor: .....

42. Numărul de locuri așezate (inclusiv al conducătorului auto) ([k]): .....

Dispozitiv de cuplare

44. Numărul sau marca de omologare a dispozitivului de cuplare (dacă este montat): .....

45.1. Valori caracteristice ([1]): D: …/ V: …/ S: …/ U: …

▼M4

Performanțe ecologice

46. Nivel sonor

În staționare: ..... dB(A) la o turație a motorului de: ..... min^{-1}

În mers: ..... dB(A)

47. Nivelul emisiilor de gaze de evacuare ([l]): Euro .....

48. Emisii de gaze de evacuare ([m]):

Numerele actului de reglementare de bază și ultimului act de reglementare de modificare aplicabile: .....

1.1. procedura de încercare: Tipul I sau ESC ([1])

CO: ..... HC: ..... NO_x: ..... HC + NO_x: .....
Particule: ....

Opacitatea (ELR): ..... (m^{-1})

1.2. procedura de încercare: Tipul I [Euro 5 sau 6 ([1])]

CO: ..... THC: ..... NMHC: ..... NO_x: .....
THC + NO_x: ..... Particule (masa): ..... Particule (număr):

2. procedura de încercare: ETC (dacă este cazul)

CO: ..... NO_x: ..... NMHC: ..... THC: .....
CH_4: ..... Particule fine: .....

48.1. Coeficientul corectat de absorbție a fumului: ..... (m^{-1})

49. Emisiile de CO_2/consumul de combustibil/consumul de energie electrică ([m]):

1. toate grupurile motopropulsoare, cu excepția vehiculelor pur electrice

	Emisiile de CO_2	Consumul de combustibil
Condiții urbane:	..... g/km	..... l/100 km/m^3/100 km ([1])
Condiții extraurbane:	..... g/km	..... l/100 km/m^3/100 km ([1])
Condiții mixte:	..... g/km	..... l/100 km/m^3/100 km ([1])
Ponderat, condiții mixte:	..... g/km	..... l/100 km

2. vehicule pur electrice și vehicule hibride electrice cu sursă de alimentare externă (OVC)

Consumul de energie electrică [ponderat, condiții mixte ([1])] ..... Wh/km
Autonomia electrică ..... km

Diverse

50. Omologat în conformitate cu cerințele constructive aplicabile transportului mărfurilor periculoase: da/clasa (clasele): ...../nu ([l]):

51. Vehicule cu destinație specială: definite în conformitate cu anexa II punctul 5: .....

52. Observații ([n]): .....

▼M4

PARTEA 2

CATEGORIA DE VEHICULE N_2

(vehicule complete și completate)

Partea 2

Caracteristici constructive generale

1. Numărul axelor: ..... și numărul de roți: .....

1.1. Numărul și amplasarea axelor cu roți jumelate: .....

2. Axe directoare (număr, poziție): .....

3. Axe motoare (număr, poziție, interconectare): ....

Dimensiuni principale

4. Ampatament (e): ..... mm

4.1. Ampatamentul între axe: 1-2: … mm 2-3: … mm 3-4: … mm

5. Lungime: ..... mm

6. Lățime: ..... mm

8. Avansul dispozitivului de cuplare tip șa al unui vehicul tractor cu semiremorcă (maxim și minim): ..... mm

9. Distanța dintre extremitatea anterioară a vehiculului și centrul dispozitivului de cuplare: ..... mm

11. Lungimea zonei de încărcare: ..... mm

12. Consolă spate: ..... mm

Mase

▼M15

13. Masa în stare de funcționare: ..... kg

▼M4

13.1. Distribuția acestei mase pe axe: 1. ..... kg 2. ..... kg 3. ..... kg

▼M15

13.2. Masa reală a vehiculului: ..... kg

▼M4

16. Masele maxime tehnic admisibile

16.1. Masa maximă tehnic admisibilă: ..... kg

16.2. Masa maximă tehnic admisibilă pe fiecare axă: 1. ..... kg 2. ..... kg 3. ..... kg etc.

16.3. Masa maximă tehnic admisibilă pe fiecare grup de axe: 1. ..... kg 2. ..... kg 3. ..... kg etc.

16.4. Masa maximă tehnic admisibilă a ansamblului: ..... kg

17. Masa maximă admisă la înmatriculare/în exploatare prevăzută pentru traficul național/internațional ([1])([o])

17.1. Masa maximă admisă prevăzută la înmatriculare/în exploatare: ..... kg

17.2. Masa maximă admisă la înmatriculare/în exploatare prevăzută pe fiecare axă: 1. ..... kg 2. ..... kg 3. ..... kg

▼M4

17.3. Masa maximă admisă la înmatriculare/în exploatare prevăzută pe fiecare grup de axe: 1. ..... kg 2. ..... kg 3. ..... kg

17.4. Masa maximă admisă prevăzută la înmatriculare/în exploatare a ansamblului: ..... kg

18. Masa remorcabilă maximă tehnic admisibilă în cazurile următoare:

18.1. Remorcă cu proțap: ..... kg

18.2. Semiremorcă: ..... kg

18.3. Remorcă cu axă centrală: ..... kg

18.4. Remorcă fără sistem de frânare: ..... kg

19. Masa maximă tehnic admisibilă pe punctul de cuplare: ..... kg

Motorul

20. Producătorul motorului: .....

21. Codul motorului, astfel cum este marcat pe acesta: .....

22. Principiul de funcționare: .....

23. Pur electric: da/nu ([1])

23.1. Vehicul hibrid [electric]: da/nu ([1])

24. Numărul și dispunerea cilindrilor: .....

25. Cilindree: ..... cm^3

26. Combustibil: motorină/benzină/GPL/GN – biometan/etanol/biomotorină/hidrogen ([1])

26.1. monocombustibil, bicombustibil, multicombustibil (flex fuel) ([1])

27. Putere netă maximă ([g]): ..... kW at ..... min^{-1} sau puterea nominală continuă maximă (motor electric) ..... kW ([1])

28. Cutie de viteze (tip): .....

Viteza maximă

29. Viteza maximă: ..... km/h

Axele și suspensia

▼M12

31. Poziția axei (axelor) care se ridică: .....

▼M4

32. Poziția axei (axelor) încărcabile: .....

33. Axă (axe) motoare cu suspensie pneumatică sau echivalentă: da/nu ([1])

35. Combinația anvelopă/roată (jantă) ([h]): .....

Frâne

36. Cuplaje pentru frânarea remorcii: mecanice/electrice/pneumatice/hidraulice ([1])

37. Presiunea în conducta de alimentare a sistemului de frânare al remorcii: ..... bar

▼M4

Caroserie

38. Codul caroseriei ([i]): .....

41. Numărul și configurația ușilor: .....

42. Numărul de locuri așezate (inclusiv al conducătorului auto) ([k]): .....

Dispozitiv de cuplare

44. Numărul sau marca de omologare a dispozitivului de cuplare (dacă este montat): .....

45.1. Valori caracteristice ([1]): D: …/V: …/S: …/U: …

Performanțe ecologice

46. Nivel sonor

În staționare: ..... dB(A) la o turație a motorului de: ..... min^{-1}

În mers: ..... dB(A)

47. Nivelul emisiilor de gaze de evacuare ([l]): Euro .....

48. Emisii de gaze de evacuare ([m]):

Numerele actului de reglementare de bază și ultimului act de reglementare de modificare aplicabile: .....

1.1. procedura de încercare: Tipul I sau ESC ([1])

CO: ..... HC: ..... NO_x: ..... HC + NO_x: .....
Particule: ....

Opacitatea (ELR): ..... (m^{-1})

1.2. procedura de încercare: Tipul I [Euro 5 sau 6 ([1])]

CO: ..... THC: ..... NMHC: ..... NO_x: .....
THC + NO_x: ..... Particule (masa): ..... Particule (număr):

2. procedura de încercare: ETC (dacă este cazul)

CO: ..... NO_x: ..... NMHC: ..... THC: .....
CH_4: ..... Particule: .....

48.1. Coeficientul corectat de absorbție a fumului: ..... (m^{-1})

Diverse

50. Omologat în conformitate cu cerințele constructive aplicabile transportului mărfurilor periculoase: da/clasa (clasele): ..... /nu ([l]):

51. Vehicule cu destinație specială: definite în conformitate cu anexa II punctul 5: .....

52. Observații ([n]): .....

▼M4

PARTEA 2

VEHICULE DIN CATEGORIA N_3

(vehicule complete și completate)

Partea 2

Caracteristici constructive generale

1. Numărul axelor: ..... și numărul de roți: .....

1.1. Numărul și amplasarea axelor cu roți jumelate: .....

2. Axe directoare (număr, poziție): .....

3. Axe motoare (număr, poziție, interconectare): ....

Dimensiuni principale

4. Ampatament (°): ..... mm

4.1. Ampatamentul între axe: 1-2: … mm 2-3: … mm 3-4: … mm

5. Lungime: ..... mm

6. Lățime: ..... mm

8. Avansul dispozitivului de cuplare tip șa al unui vehicul tractor cu semiremorcă (maxim și minim): ..... mm

9. Distanța dintre extremitatea anterioară a vehiculului și centrul dispozitivului de cuplare: ..... mm

11. Lungimea zonei de încărcare: ..... mm

12. Consolă spate: ..... mm

Mase

▼M15

13. Masa în stare de funcționare: ..... kg

▼M4

13.1. Distribuția acestei mase pe axe: 1. ..... kg 2. ..... kg 3. ..... kg

▼M15

13.2. Masa reală a vehiculului: ..... kg

▼M4

16. Distribuția acestei mase pe axe:

16.1. Masa maximă tehnic admisibilă: ..... kg

16.2. Masa maximă tehnic admisibilă pe fiecare axă: 1. ..... kg 2. ..... kg 3. ..... kg etc.

16.3. Masa maximă tehnic admisibilă pe fiecare grup de axe: 1. ..... kg 2. ..... kg 3. ..... kg etc.

16.4. Masa maximă tehnic admisibilă a ansamblului: ..... kg

17. Masa maximă admisă la înmatriculare/în exploatare prevăzută pentru traficul național/internațional ([1])(°)

17.1. Masa maximă admisă prevăzută la înmatriculare/în exploatare: ..... kg

17.2. Masa maximă admisă la înmatriculare/în exploatare prevăzută pe fiecare axă: 1. ..... kg 2. ..... kg 3. ..... kg

▼M4

17.3. Masa maximă admisă la înmatriculare/în exploatare prevăzută pe fiecare grup de axe: 1. ..... kg 2. ..... kg 3. ..... kg

17.4. Masa maximă admisă prevăzută la înmatriculare/în exploatare a ansamblului: ..... kg

18. Masa remorcabilă maximă tehnic admisibilă în cazurile următoare:

18.1. Remorcă cu proțap: ..... kg

18.2. Semiremorcă: ..... kg

18.3. Remorcă cu axă centrală: ..... kg

18.4. Remorcă fără sistem de frânare: ..... kg

19. Masa maximă tehnic admisibilă pe punctul de cuplare: ..... kg

Motorul

20. Producătorul motorului: .....

21. Codul motorului, astfel cum este marcat pe acesta: .....

22. Principiul de funcționare: .....

23. Pur electric: da/nu ([1])

23.1. Vehicul hibrid [electric]: da/nu ([1])

24. Numărul și dispunerea cilindrilor: .....

25. Cilindree: ..... cm^3

26. Combustibil: motorină/benzină/GPL/GN – biometan/etanol/biomotorină/hidrogen ([1])

26.1. monocombustibil, bicombustibil, multicombustibil (flex fuel) ([1])

27. Putere netă maximă ([g]): ..... kW la ..... min^{-1} sau puterea nominală continuă maximă (motor electric) ..... kW ([1])

28. Cutie de viteze (tip): .....

Viteza maximă

29. Viteza maximă: ..... km/h

Axele și suspensia

▼M12

31. Poziția axei (axelor) care se ridică: .....

▼M4

32. Poziția axei (axelor) încărcabile: .....

33. Axă (axe) motoare cu suspensie pneumatică sau echivalentă: da/nu ([1])

35. Combinația (combinațiile) pneumatică (pneumatice)/roți ([h]): .....

Frâne

36. Cuplaje pentru frânarea remorcii: mecanice/electrice/pneumatice/hidraulice ([1])

37. Presiunea în conducta de alimentare a sistemului de frânare al remorcii: ..... bar

▼**M4**

Caroserie

38. Codul caroseriei ([i]): .....

41. Numărul și configurația ușilor: .....

42. Numărul de locuri așezate (inclusiv al conducătorului auto) ([k]): .....

Dispozitiv de cuplare

44. Numărul sau marca de omologare a dispozitivului de cuplare (dacă este montat): .....

45.1. Valori caracteristice ([1]): D: …/V: …/S: …/U: …

Performanțe ecologice

46. Nivel sonor

În staționare: ..... dB(A) la o turație a motorului de: ..... min^{-1}

În mers: ..... dB(A)

47. Nivelul emisiilor de gaze de evacuare ([l]): Euro .....

48. Emisii de gaze de evacuare ([m]):

Numerele actului de reglementare de bază și ultimului act de reglementare de modificare aplicabile: .....

1. procedura de încercare: Tipul I sau ESC ([1])

CO: ..... HC: ..... NO_x: ..... HC + NO_x: .....
Particule: ....

Opacitatea (ELR): ..... (m^{-1})

2. procedura de încercare: ETC (dacă este cazul)

CO: ..... NO_x: ..... NMHC: ..... THC: .....
CH_4: ..... Particule: .....

48.1. Coeficientul corectat de absorbție a fumului: ..... (m^{-1})

Diverse

50. Omologat în conformitate cu cerințele constructive aplicabile transportului mărfurilor periculoase: da/clasa (clasele): ..... /nu ([l]):

51. Vehicule cu destinație specială: definite în conformitate cu anexa II punctul 5: .....

52. Observații ([n]): .....

▼M4

PARTEA 2

VEHICULE DIN CATEGORIILE O_1 ȘI O_2

(vehicule complete și completate)

Partea 2

Caracteristici constructive generale

1. Numărul axelor: ..... și numărul de roți: .....

1.1. Numărul și amplasarea axelor cu roți jumelate: .....

Dimensiuni principale

4. Ampatament ([e]): ..... mm

4.1. Ampatamentul între axe: 1-2: … mm 2-3: … mm 3-4: … mm

5. Lungime: ..... mm

6. Lățime: ..... mm

7. Înălțime: ..... mm

10. Distanța dintre centrul dispozitivului de cuplare și extremitatea posterioară a vehiculului: ..... mm

11. Lungimea zonei de încărcare: ..... mm

12. Consolă spate: ..... mm

Mase

▼M15

13. Masa în stare de funcționare: ..... kg

▼M4

13.1. Distribuția acestei mase pe axe: 1. ..... kg 2. ..... kg 3. ..... kg

▼M15

13.2. Masa reală a vehiculului: ..... kg

▼M4

16. Masele maxime tehnic admisibile

16.1. Masa maximă tehnic admisibilă: ..... kg

16.2. Masa maximă tehnic admisibilă pe fiecare axă: 1. ..... kg 2. ..... kg 3. ..... kg etc.

16.3. Masa maximă tehnic admisibilă pe fiecare grup de axe: 1. ..... kg 2. ..... kg 3. ..... kg etc.

19. Masa maximă tehnic admisibilă pe punctul de cuplare al unei semiremorci sau al unei remorci cu axă centrală: ..... kg

Viteza maximă

29. Viteza maximă: ..... km/h

Axele și suspensia

30.1. Ecartamentul fiecărei axe directoare: ..... mm

▼M4

30.2. Ecartamentul celorlalte axe: ..... mm

▼M12

31. Poziția axei (axelor) care se ridică: .....

▼M4

32. Poziția axei (axelor) încărcabile: .....

34. Axă (axe) cu suspensie pneumatică sau echivalentă: da/nu ([1])

35. Combinația (combinațiile) pneumatică (pneumatice)/roți ([h]) .....

Frâne

36. Cuplaje pentru frânarea remorcii: mecanice/electrice/pneumatice/hidraulice ([1])

Caroserie

38. Codul caroseriei ([i]): .....

Dispozitiv de cuplare

44. Numărul sau marca de omologare a dispozitivului de cuplare (dacă este montat): .....

45.1. Valori caracteristice ([1]): D: …/V: …/S: …/U: …

Diverse

50. Omologat în conformitate cu cerințele constructive aplicabile transportului mărfurilor periculoase: da/clasa(clasele): ...../nu ([l]):

51. Vehicule cu destinație specială: definite în conformitate cu anexa II punctul 5: .....

52. Observații ([n]): .....

▼M4

PARTEA 2

VEHICULE DIN CATEGORIILE O_3 ȘI O_4

(vehicule complete și completate)

Partea 2

Caracteristici constructive generale

1. Numărul axelor: ..... și numărul de roți: .....

1.1. Numărul și amplasarea axelor cu roți jumelate: .....

2. Axe directoare (număr, poziție): .....

Dimensiuni principale

4. Ampatament (e): ..... mm

4.1. Ampatamentul între axe: 1-2: … mm 2-3: … mm 3-4: … mm

5. Lungime: ..... mm

6. Lățime: ..... mm

7. Înălțime: ..... mm

10. Distanța dintre centrul dispozitivului de cuplare și extremitatea posterioară a vehiculului: ..... mm

11. Lungimea zonei de încărcare: ..... mm

12. Consolă spate: ..... mm

Mase

▼M15

13. Masa în stare de funcționare: ..... kg

▼M4

13.1. Distribuția acestei mase pe axe: 1. ..... kg 2. ..... kg 3. ..... kg

16. Masele maxime tehnic admisibile

16.1. Masa maximă tehnic admisibilă: ..... kg

16.2. Masa maximă tehnic admisibilă pe fiecare axă: 1. ..... kg 2. ..... kg 3. ..... kg etc.

16.3. Masa maximă tehnic admisibilă pe fiecare grup de axe: 1. ..... kg 2. ..... kg 3. ..... kg etc.

17. Masa maximă admisă la înmatriculare/în exploatare prevăzută pentru traficul național/internațional ([1])([o])

17.1. Masa maximă admisă prevăzută la înmatriculare/în exploatare: ..... kg

17.2. Masa maximă admisă la înmatriculare/în exploatare prevăzută pe fiecare axă: 1. ..... kg 2. ..... kg 3. ..... kg

17.3. Masa maximă admisă la înmatriculare/în exploatare prevăzută pe fiecare grup de axe: 1. ..... kg 2. ..... kg 3. ..... kg

▼M4

19. Masa statică maximă tehnic admisibilă pe punctul de cuplare al unei semiremorci sau al unei remorci cu axă centrală: ..... kg

Viteza maximă

29. Viteza maximă: ..... km/h

Axele și suspensia

▼M12

31. Poziția axei (axelor) care se ridică: .....

▼M4

32. Poziția axei (axelor) încărcabile: .....

34. Axă (axe) cu suspensie pneumatică sau echivalentă: da/nu ([1])

35. Combinația (combinațiile) pneumatică (pneumatice)/roți ([h]): .....

Frâne

36. Cuplaje pentru frânarea remorcii: mecanice/electrice/pneumatice/hidraulice ([1])

Caroserie

38. Codul caroseriei ([i]): .....

Dispozitiv de cuplare

44. Numărul sau marca de omologare a dispozitivului de cuplare (dacă este montat): .....

45.1. Valori caracteristice ([1]): D: …/V: …/S: …/U: …

Diverse

50. Omologat în conformitate cu cerințele constructive aplicabile transportului mărfurilor periculoase: da/clasa (clasele): ..... /nu ([l]):

51. Vehicule cu destinație specială: definite în conformitate cu anexa II punctul 5: .....

52. Observații ([n]): .....

▼**M4**

PARTEA II

VEHICULE INCOMPLETE

MODELUL C1 – PARTEA 1

VEHICULE INCOMPLETE

CERTIFICAT DE CONFORMITATE CE

Partea 1

Subsemnatul [..... (*Numele, prenumele și funcția*)] certific că vehiculul:

0.1. Marca (denumirea comercială a producătorului): .....

0.2. Tipul: .....

Varianta ([a]): .....

Versiunea ([a]): .....

0.2.1. Denumirea comercială: .....

0.4. Categoria vehiculului: .....

▼**M15**

0.5. Numele societății și adresa producătorului: .....

▼**M4**

0.6. Amplasarea și metoda de fixare ale plăcuțelor regulamentare: .....

Amplasarea numărului de identificare al vehiculului: .....

0.9. Numele și adresa reprezentantului producătorului (dacă este cazul): .....

0.10. Numărul de identificare al vehiculului: .....

este conform în toate privințele cu tipul descris în omologarea (… *numărul omologării de tip, inclusiv numărul extinderii*) acordată la (..... *data eliberării*) și

nu poate fi înmatriculat permanent fără alte omologări.

(Locul) (Data): ... (Semnătura): .....

▼M4

MODELUL C2 – PARTEA 1

VEHICULE INCOMPLETE OMOLOGATE ÎN SERII MICI

[Anul]	[număr secvențial]

CERTIFICAT DE CONFORMITATE CE

Partea 1

Subsemnatul [..... (*Numele, prenumele și funcția*)] certific că vehiculul:

0.1. Marca (denumirea comercială a producătorului): .....

0.2. Tipul: .....

Variantă ([a]): .....

Versiunea ([a]): .....

0.2.1. Denumirea comercială: .....

0.4. Categoria vehiculului: .....

▼M15

0.5. Numele societății și adresa producătorului: .....

▼M4

0.6. Amplasarea și metoda de fixare ale plăcuțelor regulamentare: .....

Amplasarea numărului de identificare al vehiculului: .....

0.9. Numele și adresa reprezentantului producătorului (dacă este cazul): .....

0.10. Numărul de identificare al vehiculului: .....

este conform în toate privințele cu tipul descris în omologarea (… *numărul omologării de tip, inclusiv numărul extinderii*) acordată la (..... *data eliberării*) și

nu poate fi înmatriculat permanent fără alte omologări.

(Locul) (Data): ... (Semnătura): .....

▼M4

PARTEA 2

CATEGORIA DE VEHICULE M_1

(vehicule incomplete)

Side 2

Caracteristici constructive generale

1. Numărul axelor: ..... și numărul de roți: .....

3. Axe motoare (număr, poziție, interconectare): ....

Dimensiuni principale

4. Ampatament ([e]): ..... mm

4.1. Ampatamentul între axe: 1-2: … mm 2-3: … mm 3-4: … mm

5.1. Lungimea maximă admisibilă: ..... mm

6.1. Lățimea maximă admisibilă: ..... mm

7.1. Înălțimea maximă admisibilă: ..... mm

12.1. Consola spate maximă admisibilă: ..... mm

Mase

▼M15

13.2. Masa reală a vehiculului: ..... kg

14. Masa reală a vehiculului: ..... kg

▼M4

14.1. Distribuția acestei mase pe axe: 1. ..... kg 2. ..... kg 3. ..... kg etc.

15. Masa minimă a vehiculului după completare: ..... kg

15.1. Distribuția acestei mase pe axe: 1. ..... kg 2. ..... kg 3. ..... kg

16. Masele maxime tehnic admisibile

16.1. Masa maximă tehnic admisibilă: ..... kg

16.2. Masa maximă tehnic admisibilă pe fiecare axă: 1. ..... kg 2. ..... kg 3. ..... kg etc.

16.4. Masa maximă tehnic admisibilă a ansamblului: ..... kg

18. Masa remorcabilă maximă tehnic admisibilă în cazurile următoare:

18.1. Remorcă cu proțap: ..... kg

18.3. Remorcă cu axă centrală: ..... kg

18.4. Remorcă fără sistem de frânare: ..... kg

19. Masa maximă tehnic admisibilă pe punctul de cuplare: ..... kg

▼M4

Power plant

20. Producătorul motorului: .....

21. Codul motorului, astfel cum este marcat pe acesta: .....

22. Principiul de funcționare: .....

23. Pur electric: da/nu ([1])

23.1. Vehicul hibrid [electric]: da/nu ([1])

24. Numărul și dispunerea cilindrilor: .....

25. Cilindree: ..... cm^3

26. Combustibil: motorină/benzină/GPL/GN – biometan/etanol/ biomotorină/hidrogen ([1])

26.1. monocombustibil, bicombustibil, multicombustibil (flex fuel) ([1])

27. Putere netă maximă ([g]): ..... kW la ..... min^{-1} sau puterea nominală continuă maximă (motor electric) ..... kW ([1])

Viteza maximă

29. Viteza maximă: ..... km/h

Axele și suspensia

30. Ecartamentul axei (axelor): 1. ..... mm 2. ..... mm 3. ..... mm

35. Combinația (combinațiile) pneumatică (pneumatice)/roți ([h]): .....

Frâne

36. Cuplaje pentru frânarea remorcii: mecanice/electrice/ pneumatice/hidraulice ([1])

Caroserie

41. Numărul și configurația ușilor: .....

42. Numărul de locuri așezate (inclusiv al conducătorului auto) ([k]): .....

Performanțe ecologice

46. Nivel sonor

În staționare: ..... dB(A)la o turație a motorului de: ..... min^{-1}

În mers: ..... dB(A)

47. Nivelul emisiilor de gaze de evacuare ([l]): Euro .....

48. Emisii de gaze de evacuare ([m]):

Numerele actului de reglementare de bază și ultimului act de reglementare de modificare aplicabile: .....

1.1. procedura de încercare: Tipul I sau ESC ([1])

CO: ..... HC: ..... NO_x: ..... HC + NO_x: ..... Particule: ....

Opacitatea (ELR): ..... (m^{-1})

1.2. procedura de încercare: Tipul I [Euro 5 sau 6 ([1])]

CO: ..... THC: ..... NMHC: ..... NO_x: ..... THC + NO_x: .....

Particule (masa): ..... Particule (număr): .....

▼**M4**

2. procedura de încercare: ETC (dacă este cazul)

CO: ..... NO_x: ..... NMHC: ..... THC: ..... CH_4: .....

Particule: .....

48.1. Coeficientul corectat de absorbție a fumului: ..... (m^{-1})

49. Emisiile de CO_2/consumul de combustibil/consumul de energie electrică ([m]):

1. toate grupurile motopropulsoare, cu excepția vehiculelor pur electrice

	Emisiile de CO_2	Consumul de combustibil
Condiții urbane:	..... g/km	..... l/100 km/m^3/100 km ([l])
Condiții extraurbane:	..... g/km	..... l/100 km/m^3/100 km ([l])
Condiții mixte:	..... g/km	..... l/100 km/m^3/100 km ([l])
Ponderat, condiții mixte:	..... g/km	..... l/100 km

2. vehicule pur electrice și vehicule hibride electrice cu sursă de alimentare externă (OVC)

Consumul de energie electrică [ponderat, condiții mixte ([l])] ..... Wh/km

Autonomia electrică ..... km

Diverse

52. Observații ([n]): .....

▼M4

PARTEA 2

VEHICULE DIN CATEGORIA M_2

(vehicule incomplete)

Partea 2

Caracteristici constructive generale

1. Numărul axelor: ..... și numărul de roți: .....

1.1. Numărul și amplasarea axelor cu roți jumelate: .....

2. Axe directoare (număr, poziție): .....

3. Axe motoare (număr, poziție, interconectare): ....

Dimensiuni principale

4. Ampatament (e): ..... mm

4.1. Ampatamentul între axe: 1-2: … mm 2-3: … mm 3-4: … mm

5.1. Lungimea maximă admisibilă: ..... mm

6.1. Lățimea maximă admisibilă: ..... mm

7.1. Înălțimea maximă admisibilă: ..... mm

12.1. Consola spate maximă admisibilă: ..... mm

Mase

▼M15

14. Masa reală a vehiculului: ..... kg

▼M4

14.1. Distribuția acestei mase pe axe: 1. ..... kg 2. ..... kg 3. ..... kg etc.

15. Masa minimă a vehiculului după completare: ..... kg

15.1. Distribuția acestei mase pe axe: 1. ..... kg 2. ..... kg 3. ..... kg

16. Masele maxime tehnic admisibile

16.1. Masa maximă tehnic admisibilă: ..... kg

16.2. Masa maximă tehnic admisibilă pe fiecare axă: 1. ..... kg 2. ..... kg 3. ..... kg etc.

16.3. Masa maximă tehnic admisibilă pe fiecare grup de axe: 1. ..... kg 2. ..... kg 3. ..... kg etc.

16.4. Masa maximă tehnic admisibilă a ansamblului: ..... kg

17. Masa maximă admisă la înmatriculare/în exploatare prevăzută pentru traficul național/internațional ([1])(o)

▼M4

17.1. IMasa maximă admisă prevăzută la înmatriculare/în exploatare: ..... kg

17.2. Masa maximă admisă la înmatriculare/în exploatare prevăzută pe fiecare axă: 1. ..... kg 2. ..... kg 3. ..... kg

17.3. Masa maximă admisă la înmatriculare/în exploatare prevăzută pe fiecare grup de axe: 1. ..... kg 2. ..... kg 3. ..... kg

17.4. Masa maximă admisă prevăzută la înmatriculare/în exploatare a ansamblului: ..... kg

18. Masa remorcabilă maximă tehnic admisibilă în cazurile următoare:

18.1. Remorcă cu proțap: ..... kg

18.3. Remorcă cu axă centrală: ..... kg

18.4. Remorcă fără sistem de frânare: ..... kg

19. Masa maximă tehnic admisibilă pe punctul de cuplare: ..... kg

Motorul

20. Producătorul motorului: .....

21. Codul motorului, astfel cum este marcat pe acesta: .....

22. Principiul de funcționare: .....

23. Pur electric: da/nu ([1])

23.1. Vehicul hibrid [electric]: da/nu ([1])

24. Numărul și dispunerea cilindrilor: .....

25. Cilindree: ..... cm^3

26. Combustibil: motorină/benzină/GPL/GN – biometan/etanol/biomotorină/hidrogen ([1])

26.1. monocombustibil, bicombustibil, multicombustibil (flex fuel) ([1])

27. Putere netă maximă ([g]): ..... kW la ..... min^{-1} sau puterea nominală continuă maximă (motor electric) ..... kW ([1])

28. Cutie de viteze (tip): .....

Viteza maximă

29. Viteza maximă: ..... km/h

Axele și suspensia

30. Ecartamentul axei (axelor): 1. ..... mm 2. ..... mm 3. ..... mm

33. Axă (axe) motoare cu suspensie pneumatică sau echivalentă: da/nu ([1])

35. Combinația anvelopă/roată (jantă) ([h]): .....

Frâne

36. Cuplaje pentru frânarea remorcii: mecanice/electrice/pneumatice/hidraulice ([1])

37. Presiunea în conducta de alimentare a sistemului de frânare al remorcii: ..... bar

▼M4

Dispozitiv de cuplare

44. Numărul sau marca de omologare a dispozitivului de cuplare (dacă este montat): .....

45. Tipuri sau clase de dispozitive de cuplare care pot fi montate: .....

45.1. Valori caracteristice ([1]): D: …/V: …/S: …/U: …

Performanțe ecologice

46. Nivel sonor

În staționare: ..... dB(A) la o turație a motorului de: ..... min^{-1}

În mers: ..... dB(A)

47. Nivelul emisiilor de gaze de evacuare ([l]): Euro .....

48. Emisii de gaze de evacuare ([m]):

Numerele actului de reglementare de bază și ultimului act de reglementare de modificare aplicabile: .....

1.1. procedura de încercare: Tipul I sau ESC ([1])

CO: ..... HC: ..... NO_x: ..... HC + NO_x: .....
Particule: ....

Opacitatea (ELR): ..... (m^{-1})

1.2. procedura de încercare: Tipul I [Euro 5 sau 6 ([1])]

CO: ..... THC: ..... NMHC: ..... NO_x: .....
THC + NO_x: ..... Particule (masa): ..... Particule (număr):

2. procedura de încercare: ETC (dacă este cazul)

CO: ..... NO_x: ..... NMHC: ..... THC: .....
CH_4: ..... Particule: .....

48.1. Coeficientul corectat de absorbție a fumului: ..... (m^{-1})

Diverse

52. Observații ([n]): .....

▼M4

PARTEA 2

CATEGORIA DE VEHICULE M_3

(vehicule incomplete)

Partea 2

Caracteristici constructive generale

1. Numărul axelor: ..... și numărul de roți: .....

1.1. Numărul și amplasarea axelor cu roți jumelate: .....

2. Axe directoare (număr, poziție): .....

3. Axe motoare (număr, poziție, interconectare): ....

Dimensiuni principale

4. Ampatament ([c]): ..... mm

4.1. Ampatamentul între axe: 1-2: … mm 2-3: … mm 3-4: … mm

5.1. Lungimea maximă admisibilă: ..... mm

6.1. Lățimea maximă admisibilă: ..... mm

7.1. Înălțimea maximă admisibilă: ..... mm

12.1. Consola spate maximă admisibilă: ..... mm

Mase

▼M15

14. Masa reală a vehiculului: ..... kg

▼M4

14.1. Distribuția acestei mase pe axe: 1. ..... kg 2. ..... kg 3. ..... kg etc.

15. Masa minimă a vehiculului după completare: ..... kg

15.1. Distribuția acestei mase pe axe: 1. ..... kg 2. ..... kg 3. ..... kg

16. Masele maxime tehnic admisibile

16.1. Masa maximă tehnic admisibilă: ..... kg

16.2. Masa maximă tehnic admisibilă pe fiecare axă: 1. ..... kg 2. ..... kg 3. ..... kg etc.

16.3. Masa maximă tehnic admisibilă pe fiecare grup de axe: 1. ..... kg 2. ..... kg 3. ..... kg etc.

16.4. Masa maximă tehnic admisibilă a ansamblului: ..... kg

17. Masa maximă admisă la înmatriculare/în exploatare prevăzută pentru traficul național/internațional ([1])([o])

17.1. Masa maximă admisă prevăzută la înmatriculare/în exploatare: ..... kg

17.2. Masa maximă admisă la înmatriculare/în exploatare prevăzută pe fiecare axă: 1. ..... kg 2. ..... kg 3. ..... kg

▼M4

17.3. Masa maximă admisă la înmatriculare/în exploatare prevăzută pe fiecare grup de axe: 1. ..... kg 2. ..... kg 3. ..... kg

17.4. Masa maximă admisă prevăzută la înmatriculare/în exploatare a ansamblului: ..... kg

18. Masa remorcabilă maximă tehnic admisibilă în cazurile următoare:

18.1. Remorcă cu proțap: ..... kg

18.3. Remorcă cu axă centrală: ..... kg

18.4. Remorcă fără sistem de frânare: ..... kg

19. Masa maximă tehnic admisibilă pe punctul de cuplare: ..... kg

Motorul

20. Producătorul motorului: .....

21. Codul motorului, astfel cum este marcat pe acesta: .....

22. Principiul de funcționare: .....

23. Pur electric: da/nu ([1])

23.1. Vehicul hibrid [electric]: da/nu ([1])

24. Numărul și dispunerea cilindrilor: .....

25. Cilindree: ..... cm^3

26. Combustibil: motorină/benzină/GPL/GN – biometan/etanol/biomotorină/hidrogen ([1])

26.1. monocombustibil, bicombustibil, multicombustibil (flex fuel) ([1])

27. Putere netă maximă ([g]): ..... kW la ..... min^{-1} sau puterea nominală continuă maximă (motor electric) ..... kW ([1])

28. Cutie de viteze (tip): .....

Viteza maximă

29. Viteza maximă: ..... km/h

Axele și suspensia

30.1. Ecartamentul fiecărei axe directoare: ..... mm

30.2. Ecartamentul celorlalte axe: ..... mm

32. Poziția axei (axelor) încărcabile: .....

33. Axă (axe) motoare cu suspensie pneumatică sau echivalentă: da/nu ([1])

35. Combinația anvelopă/roată (jantă) ([h]): .....

Frâne

36. Cuplaje pentru frânarea remorcii: mecanice/electrice/pneumatice/hidraulice ([1])

37. Presiunea în conducta de alimentare a sistemului de frânare al remorcii: ..... bar

▼**M4**

Dispozitiv de cuplare

44. Numărul sau marca de omologare a dispozitivului de cuplare (dacă este montat) .....

45. Tipuri sau clase de dispozitive de cuplare care pot fi montate:: .....

45.1. Valori caracteristice ([1]): D: …/V: …/S: …/U: …

Performanțe ecologice

46. Nivel sonor

În staționare: ..... dB(A) la o turație a motorului de: ..... min^{-1}

În mers: ..... dB(A)

47. Nivelul emisiilor de gaze de evacuare ([l]): Euro .....

48. Emisii de gaze de evacuare ([m]):

Numerele actului de reglementare de bază și ultimului act de reglementare de modificare aplicabile: .....

1. procedura de încercare: Tipul I sau ESC ([1])

CO: ..... HC: ..... NO_x: ..... HC + NO_x: .....
Particule: ....

Opacitatea (ELR): ..... (m^{-1})

2. procedura de încercare: ETC (dacă este cazul)

CO: ..... NO_x: ..... NMHC: ..... THC: .....
CH_4: ..... Particule: .....

48.1. Coeficientul corectat de absorbție a fumului: ..... (m^{-1})

Diverse

52. Observații ([n]): .....

▼M4

PARTEA 2

CATEGORIA DE VEHICULE N_1

(vehicule incomplete)

Partea 2

Caracteristici constructive generale

1. Numărul axelor: ..... și numărul de roți: .....

1.1. Numărul și amplasarea axelor cu roți jumelate: .....

3. Axe motoare (număr, poziție, interconectare): ....

Dimensiuni principale

4. Ampatament ([c]): ..... mm

4.1. Ampatamentul între axe: 1-2: … mm 2-3: … mm 3-4: … mm

5.1. Lungimea maximă admisibilă: ..... mm

6.1. Lățimea maximă admisibilă: ..... mm

7.1. Înălțimea maximă admisibilă: ..... mm

8. Avansul dispozitivului de cuplare tip șa al unui vehicul tractor cu semiremorcă (maxim și minim): ..... mm

12.1. Consola spate maximă admisibilă: ..... mm

Mase

▼M15

13. Masa în stare de funcționare: ..... kg

14. Masa reală a vehiculului: ..... kg

▼M4

14.1. Distribuția acestei mase pe axe: 1. ..... kg 2. ..... kg 3. ..... kg etc.

15. Masa minimă a vehiculului după completare: ..... kg

15.1. Distribuția acestei mase pe axe: 1. ..... kg 2. ..... kg 3. ..... kg

16. Masele maxime tehnic admisibile

16.1. Masa maximă tehnic admisibilă: ..... kg

16.2. Masa maximă tehnic admisibilă pe fiecare axă: 1. ..... kg 2. ..... kg 3. ..... kg etc.

16.4. Masa maximă tehnic admisibilă a ansamblului: ..... kg

18. Masa remorcabilă maximă tehnic admisibilă în cazurile următoare:

18.1. Remorcă cu proțap: ..... kg

18.2. Semiremorcă: ..... kg

18.3. Remorcă cu axă centrală: ..... kg

18.4. Remorcă fără sistem de frânare: ..... kg

19. Masa maximă tehnic admisibilă pe punctul de cuplare: ..... kg

▼M4

Motorul

20. Producătorul motorului: .....

21. Codul motorului, astfel cum este marcat pe acesta: .....

22. Principiul de funcționare: .....

23. Pur electric: da/nu ([1])

23.1. Vehicul hibrid [electric]: da/nu ([1])

24. Numărul și dispunerea cilindrilor: .....

25. Cilindree: ..... cm^3

26. Combustibil: motorină/benzină/GPL/GN – biometan/etanol/ biomotorină/hidrogen ([1])

26.1. monocombustibil, bicombustibil, multicombustibil (flex fuel) ([1])

27. Putere netă maximă ([g]): ..... kW la ..... min^{-1} sau puterea nominală continuă maximă (motor electric) ..... kW ([1])

28. Cutie de viteze (tip): .....

Viteza maximă

29. Viteza maximă: ..... km/h

Axele și suspensia

30. Ecartamentul axei (axelor): 1. ..... mm 2. ..... mm 3. ..... mm

35. Combinația anvelopă/roată (jantă) ([h]): .....

Frâne

36. Cuplaje pentru frânarea remorcii: mecanice/electrice/ pneumatice/hidraulice ([1])

37. Presiunea în conducta de alimentare a sistemului de frânare al remorcii: ..... bar

Dispozitiv de cuplare

44. Numărul sau marca de omologare a dispozitivului de cuplare (dacă este montat): .....

45. Tipuri sau clase de dispozitive de cuplare care pot fi montate: .....

45.1. Valori caracteristice ([1]): D: …/V: …/S: …/U: …

Performanțe ecologice

46. Nivel sonor

În staționare: ..... dB(A) la o turație a motorului de: ..... min^{-1}

În mers: ..... dB(A)

47. Nivelul emisiilor de gaze de evacuare ([l]): Euro .....

48. Emisii de gaze de evacuare ([m]):

Numerele actului de reglementare de bază și ultimului act de reglementare de modificare aplicabile: .....

1.1. procedura de încercare: Tipul I sau ESC ([1])

CO: ..... HC: ..... NO_x: ..... HC + NO_x: ..... Particule: .....

Opacitatea (ELR): ..... (m^{-1})

▼**M4**

1.2. procedura de încercare: Tipul I [Euro 5 sau 6 ([1])]

CO: ..... THC: ..... NMHC: ..... NO_x: .....
THC + NO_x: ..... Particule (masa): .....
Particule (număr): .....

2. procedura de încercare: ETC (dacă este cazul)

CO: ..... NO_x: ..... NMHC: ..... THC: .....
CH_4: ..... Particule: .....

48.1. Coeficientul corectat de absorbție a fumului: ..... (m^{-1})

49. Emisiile de CO_2/consumul de combustibil/consumul de energie electrică ([m]):

1. toate grupurile motopropulsoare, cu excepția vehiculelor pur electrice

	Emisiile de CO_2	Consumul de combustibil
Condiții urbane:	..... g/km	..... l/100 km/m^3/100 km ([1])
Condiții extraurbane:	..... g/km	..... l/100 km/m^3/100 km ([1])
Condiții mixte:	..... g/km	..... l/100 km/m^3/100 km ([1])
Ponderat, condiții mixte:	..... g/km	..... l/100 km

2. vehicule pur electrice și vehicule hibride electrice cu sursă de alimentare externă (OVC)

Consumul de energie electrică [ponderat, condiții mixte ([1])] ..... Wh/km

Autonomia electrică ..... km

Diverse

52. Observații ([n]): .....

▼M4

PARTEA 2

CATEGORIA DE VEHICULE N_2

(vehicule incomplete)

Partea 2

Caracteristici constructive generale

1. Numărul axelor: ..... și numărul de roți: .....

1.1. Numărul și amplasarea axelor cu roți jumelate: .....

2. Axe directoare (număr, poziție): .....

3. Axe motoare (număr, poziție, interconectare): ....

Dimensiuni principale

4. Ampatament (e): ..... mm

4.1. Ampatamentul între axe: 1-2: … mm 2-3: … mm 3-4: … mm

5.1. Lungimea maximă admisibilă: ..... mm

6.1. Lățimea maximă admisibilă: ..... mm

8. Avansul dispozitivului de cuplare tip șa al unui vehicul tractor cu semiremorcă (maxim și minim): ..... mm

12.1. Consola spate maximă admisibilă: ..... mm

Mase

▼M15

14. Masa reală a vehiculului: ..... kg

▼M4

14.1. Distribuția acestei mase pe axe: 1. ..... kg 2. ..... kg 3. ..... kg etc.

15. Masa minimă a vehiculului după completare: ..... kg

15.1. Distribuția acestei mase pe axe: 1. ..... kg 2. ..... kg 3. ..... kg

16. Masele maxime tehnic admisibile

16.1. Masa maximă tehnic admisibilă: ..... kg

16.2. Masa maximă tehnic admisibilă pe fiecare axă: 1. ..... kg 2. ..... kg 3. ..... kg etc.

16.3. Masa maximă tehnic admisibilă pe fiecare grup de axe: 1. ..... kg 2. ..... kg 3. ..... kg etc.

16.4. Masa maximă tehnic admisibilă a ansamblului: ..... kg

17. Masa maximă admisă la înmatriculare/în exploatare prevăzută pentru traficul național/internațional ([1])(o)

17.1. Masa maximă admisă prevăzută la înmatriculare/în exploatare: ..... kg

17.2. Masa maximă admisă la înmatriculare/în exploatare prevăzută pe fiecare axă: 1. ..... kg 2. ..... kg 3. ..... kg

▼M4

17.3. Masa maximă admisă la înmatriculare/în exploatare prevăzută pe fiecare grup de axe: 1. ..... kg 2. ..... kg 3. ..... kg

17.4. Masa maximă admisă prevăzută la înmatriculare/în exploatare a ansamblului: ..... kg

18. Masa remorcabilă maximă tehnic admisibilă în cazurile următoare:

18.1. Remorcă cu proțap: ..... kg

18.2. Semiremorcă: ..... kg

18.3. Remorcă cu axă centrală: ..... kg

18.4. Remorcă fără sistem de frânare: ..... kg

19. Masa maximă tehnic admisibilă pe punctul de cuplare: ..... kg

Motorul

20. Producătorul motorului: .....

21. Codul motorului, astfel cum este marcat pe acesta: .....

22. Principiul de funcționare: .....

23. Pur electric: da/nu ([1])

23.1. Vehicul hibrid [electric]: da/nu ([1])

24. Numărul și dispunerea cilindrilor: .....

25. Cilindree: ..... cm^3

26. Combustibil: motorină/benzină/GPL/GN – biometan/etanol/biomotorină/hidrogen ([1])

26.1. monocombustibil, bicombustibil, multicombustibil (flex fuel) ([1])

27. Putere netă maximă ([g]): ..... kW at ..... min^{-1} sau puterea nominală continuă maximă (motor electric) ..... kW ([1])

28. Cutie de viteze (tip): .....

Viteza maximă

29. Viteza maximă: ..... km/h

Axele și suspensia

▼M12

31. Poziția axei (axelor) care se ridică: .....

▼M4

32. Poziția axei (axelor) încărcabile: .....

33. Axă (axe) motoare cu suspensie pneumatică sau echivalentă: da/nu ([1])

35. Combinația anvelopă/roată (jantă) ([h]): .....

Frâne

36. Cuplaje pentru frânarea remorcii: mecanice/electrice/pneumatice/hidraulice ([1])

37. Presiunea în conducta de alimentare a sistemului de frânare al remorcii: ..... bar

▼M4

Dispozitiv de cuplare

44. Numărul sau marca de omologare a dispozitivului de cuplare (dacă este montat): .....

45. Tipuri sau clase de dispozitive de cuplare care pot fi montate: .....

45.1. Valori caracteristice ([1]): D: …/V: …/S: …/U: …

Performanțe ecologice

46. Nivel sonor

În staționare: ..... dB(A) la o turație a motorului de: ..... min^{-1}

În mers: ..... dB(A)

47. Nivelul emisiilor de gaze de evacuare ([l]): Euro .....

48. Emisii de gaze de evacuare ([m]):

Numerele actului de reglementare de bază și ultimului act de reglementare de modificare aplicabile: .....

1.1. procedura de încercare: Tipul I sau ESC ([1])

CO: ..... HC: ..... NO_x: ..... HC + NO_x: .....
Particule: .....

Opacitatea (ELR): ..... (m^{-1})

1.2. procedura de încercare: Tipul I [Euro 5 sau 6 ([1])]

CO: ..... THC: ..... NMHC: ..... NO_x: .....
THC + NO_x: ..... Particule (masa): .....

Particule (număr): .....

2. procedura de încercare: ETC (dacă este cazul)

CO: ..... NO_x: ..... NMHC: ..... THC: .....
CH_4: ..... Particule: .....

48.1. Coeficientul corectat de absorbție a fumului: ..... (m^{-1})

Diverse

52. Observații ([n]): .....

▼M4

PARTEA 2

VEHICULE DIN CATEGORIA N_3

(vehicule incomplete)

Partea 2

Caracteristici constructive generale

1. Numărul axelor: ..... și numărul de roți: .....

1.1. Numărul și amplasarea axelor cu roți jumelate: .....

2. Axe directoare (număr, poziție): .....

3. Axe motoare (număr, poziție, interconectare): ....

Dimensiuni principale

4. Ampatament (e): ..... mm

4.1. Ampatamentul între axe: 1-2: … mm 2-3: … mm 3-4: … mm

5.1. Lungimea maximă admisibilă: ..... mm

6.1. Lățimea maximă admisibilă: ..... mm

8. Avansul dispozitivului de cuplare tip șa al unui vehicul tractor cu semiremorcă (maxim și minim): ..... mm

12.1. Consola spate maximă admisibilă: ..... mm

Mase

▼M15

14. Masa reală a vehiculului: ..... kg

▼M4

14.1. Distribuția acestei mase pe axe: 1. ..... kg 2. ..... kg 3. ..... kg etc.

15. Masa minimă a vehiculului după completare: ..... kg

15.1. Distribuția acestei mase pe axe: 1. ..... kg 2. ..... kg 3. ..... kg

16. Masele maxime tehnic admisibile

16.1. Masa maximă tehnic admisibilă: ..... kg

16.2. Masa maximă tehnic admisibilă pe fiecare axă: 1. ..... kg 2. ..... kg 3. ..... kg etc.

16.3. Masa maximă tehnic admisibilă pe fiecare grup de axe: 1. ..... kg 2. ..... kg 3. ..... kg etc.

16.4. Masa maximă tehnic admisibilă a ansamblului: ..... kg

17. Masa maximă admisă la înmatriculare/în exploatare prevăzută pentru traficul național/internațional ([1])(o)

17.1. IMasa maximă admisă prevăzută la înmatriculare/în exploatare: ..... kg

17.2. Masa maximă admisă la înmatriculare/în exploatare prevăzută pe fiecare axă: 1. ..... kg 2. ..... kg 3. ..... kg

▼M4

17.3. Masa maximă admisă la înmatriculare/în exploatare prevăzută pe fiecare grup de axe: 1. ..... kg 2. ..... kg 3. ..... kg

17.4. Masa maximă admisă prevăzută la înmatriculare/în exploatare a ansamblului: ..... kg

18. Masa remorcabilă maximă tehnic admisibilă în cazurile următoare:

18.1. Remorcă cu proțap: ..... kg

18.2. Semiremorcă: ..... kg

18.3. Remorcă cu axă centrală: ..... kg

18.4. Remorcă fără sistem de frânare: ..... kg

19. Masa maximă tehnic admisibilă pe punctul de cuplare: ..... kg

Motorul

20. Producătorul motorului: .....

21. Codul motorului, astfel cum este marcat pe acesta: .....

22. Principiul de funcționare: .....

23. Pur electric: da/nu ([1])

23.1. Vehicul hibrid [electric]: da/nu ([1])

24. Numărul și dispunerea cilindrilor: .....

25. Cilindree: ..... cm^3

26. Combustibil: motorină/benzină/GPL/GN – biometan/etanol/biomotorină/hidrogen ([1])

26.1. monocombustibil, bicombustibil, multicombustibil (flex fuel) ([1])

27. Putere netă maximă ([g]): ..... kW la ..... min^{-1} sau puterea nominală continuă maximă (motor electric) ..... kW ([1])

28. Cutie de viteze (tip): .....

Viteza maximă

29. Viteza maximă: ..... km/h

Axele și suspensia

▼M12

31. Poziția axei (axelor) care se ridică: .....

▼M4

32. Poziția axei (axelor) încărcabile: .....

33. Axă (axe) motoare cu suspensie pneumatică sau echivalentă: da/nu ([1])

35. Combinația anvelopă/roată (jantă) ([h]): .....

Frâne

36. Cuplaje pentru frânarea remorcii: mecanice/electrice/pneumatice/hidraulice ([1])

37. Presiunea în conducta de alimentare a sistemului de frânare al remorcii: ..... bar

▼**M4**

Dispozitiv de cuplare

44. Numărul sau marca de omologare a dispozitivului de cuplare (dacă este montat): .....

45. Tipuri sau clase de dispozitive de cuplare care pot fi montate: .....

45.1. Valori caracteristice ([1]): D: …/V: …/S: …/U: …

Environmental performances

46. Nivel sonor

În staționare: ..... dB(A) la o turație a motorului de: ..... min^{-1}

În mers: ..... dB(A)

47. Nivelul emisiilor de gaze de evacuare ([l]): Euro .....

48. Emisii de gaze de evacuare ([m]):

Numerele actului de reglementare de bază și ultimului act de reglementare de modificare aplicabile: .....

1. procedura de încercare: Tipul I sau ESC ([1])

CO: ..... HC: ..... NO_x: ..... HC + NO_x: .....
Particule: .....

Opacitatea (ELR): ..... (m^{-1})

2. procedura de încercare: ETC (dacă este cazul)

CO: ..... NO_x: ..... NMHC: ..... THC: .....
CH_4: ..... Particule: .....

48.1. Coeficientul corectat de absorbție a fumului: ..... (m^{-1})

Diverse

52. Observații ([n]): .....

▼M4

PARTEA 2

VEHICULE DIN CATEGORIILE O_1 ȘI O_2

(vehicule incomplete)

Partea 2

Caracteristici constructive generale

1. Numărul de axe: ..... și numărul de roți: .....

1.1. Numărul și amplasarea axelor cu roți jumelate: .....

Dimensiuni principale

4. Ampatament ([c]): ..... mm

4.1. Ampatamentul între axe: 1-2: … mm 2-3: … mm 3-4: … mm

5.1. Lungimea maximă admisibilă: ..... mm

6.1. Lățimea maximă admisibilă: ..... mm

7.1. Înălțimea maximă admisibilă: ..... mm

10. Distanța dintre centrul dispozitivului de cuplare și extremitatea posterioară a vehiculului: ..... mm

12.1. Consola spate maximă admisibilă: ..... mm

Mase

▼M15

14. Masa reală a vehiculului: ..... kg

▼M4

14.1. Distribuția acestei mase pe axe: 1. ..... kg 2. ..... kg 3. ..... kg etc.

15. Masa minimă a vehiculului după completare: ..... kg

15.1. Distribuția acestei mase pe axe: 1. ..... kg 2. ..... kg 3. ..... kg

16. Masele maxime tehnic admisibile

16.1. Masa maximă tehnic admisibilă: ..... kg

16.2. Masa maximă tehnic admisibilă pe fiecare axă: 1. ..... kg 2. ..... kg 3. ..... kg etc.

16.3. Masa maximă tehnic admisibilă pe fiecare grup de axe: 1. ..... kg 2. ..... kg 3. ..... kg etc.

19.1. Masa statică maximă tehnic admisibilă pe punctul de cuplare al unei semiremorci sau al unei remorci cu axă centrală: ..... kg

Viteza maximă

29. Viteza maximă: ..... km/h

Axele și suspensia

30.1. Ecartamentul fiecărei axe directoare: ..... mm

▼M4

30.2. Ecartamentul celorlalte axe: ..... mm

▼M12

31. Poziția axei (axelor) care se ridică: .....

▼M4

32. Poziția axei (axelor) încărcabile: .....

34. Axă (axe) cu suspensie pneumatică sau echivalentă: da/nu ([1])

35. Combinația anvelopă/roată (jantă) ([h]) .....

Dispozitiv de cuplare

44. Numărul sau marca de omologare a dispozitivului de cuplare (dacă este montat): .....

45. Tipuri sau clase de dispozitive de cuplare care pot fi montate: .....

45.1. Valori caracteristice ([1]): D: …/V: …/S: …/U: …

Diverse

52. Observații ([n]): .....

▼M4

PARTEA 2

VEHICULE DIN CATEGORIILE O_3 ȘI O_4

(vehicule incomplete)

Partea 2

Caracteristici constructive generale

1. Numărul de axe: ..... și numărul de roți: .....

1.1. Numărul și amplasarea axelor cu roți jumelate: .....

2. Axe directoare (număr, poziție): .....

Dimensiuni principale

4. Ampatament (e): ..... mm

4.1. Ampatamentul între axe: 1-2: … mm 2-3: … mm 3-4: … mm

5.1. Lungimea maximă admisibilă: ..... mm

6.1. Lățimea maximă admisibilă: ..... mm

7.1. Înălțimea maximă admisibilă: ..... mm

10. Distanța dintre centrul dispozitivului de cuplare și extremitatea posterioară a vehiculului: ..... mm

12.1. Consola spate maximă admisibilă: ..... mm

Mase

▼M15

14. Masa reală a vehiculului: ..... kg

▼M4

14.1. Distribuția acestei mase pe axe: 1. ..... kg 2. ..... kg 3. ..... kg etc.

15. Masa minimă a vehiculului după completare: ..... kg

15.1. Distribuția acestei mase pe axe: 1. ..... kg 2. ..... kg 3. ..... kg

16. Masele maxime tehnic admisibile

16.1. Masa maximă tehnic admisibilă: ..... kg

16.2. Masa maximă tehnic admisibilă pe fiecare axă: 1. ..... kg 2. ..... kg 3. ..... kg etc.

16.3. Masa maximă tehnic admisibilă pe fiecare grup de axe: 1. ..... kg 2. ..... kg 3. ..... kg etc.

17. Masa maximă admisă la înmatriculare/în exploatare prevăzută pentru traficul național/internațional ([1])(o)

17.1. Masa maximă admisă prevăzută la înmatriculare/în exploatare: ..... kg

▼M4

17.2. Masa maximă admisă la înmatriculare/în exploatare prevăzută pe fiecare axă: 1. ..... kg 2. ..... kg 3. ..... kg

17.3. Masa maximă admisă la înmatriculare/în exploatare prevăzută pe fiecare grup de axe: 1. ..... kg 2. ..... kg 3. ..... kg

19.1. Masa statică maximă tehnic admisibilă pe punctul de cuplare al unei semiremorci sau al unei remorci cu axă centrală: ..... kg

Viteza maximă

29. Viteza maximă: ..... km/h

Axele și suspensia

▼M12

31. Poziția axei (axelor) care se ridică: .....

▼M4

32. PPoziția axei (axelor) încărcabile: .....

34. Axă (axe) cu suspensie pneumatică sau echivalentă: da/nu ([1])

35. Combinația anvelopă/roată (jantă) ([h]): .....

Dispozitiv de cuplare

44. Numărul sau marca de omologare a dispozitivului de cuplare (dacă este montat): .....

45. Tipuri sau clase de dispozitive de cuplare care pot fi montate: .....

45.1. Valori caracteristice ([1]): D: …/V: …/S: …/U: …

Diverse

52. Observații ([n]): .....

▼**M4**

Note explicative referitoare la anexa IX

([1]) Tăiați cu o linie mențiunea inutilă

([a]) Se indică codul de identificare. ►**M12** ———————— ◄

([b]) Se indică dacă prin construcție vehiculul este destinat conducerii pe partea dreaptă ori stângă a drumului sau pe ambele părți.

([c]) Se indică dacă vitezometrul folosește unități în sistemul metric sau atât în sistemul metric, cât și în cel anglo-saxon.

([d]) Această declarație nu limitează dreptul statelor membre de a solicita adaptări tehnice pentru a permite înmatricularea unui vehicul într-un stat membru altul decât cel căruia i-a fost destinat, în cazul în care sensul de circulație este pe partea opusă a drumului.

([e]) Această rubrică se completează numai în cazul în care vehiculul are două axe. ►**M12** Pentru o remorcă cu axă centrală cu o singură axă, a se indica distanța orizontală dintre axa verticală a sistemului de cuplare și centrul axei. ◄

►**M15** ———————— ◄

([g]) Pentru vehiculele hibride electrice, indicați cele două puteri de ieșire.

([h]) Echipamentul opțional de la această literă poate fi adăugat la rubrica „Observații”.

([i]) Se utilizează codurile menționate în anexa II litera C.

([j]) Se indică numai culoarea (culorile) de bază, după cum urmează: alb, galben, portocaliu, roșu, violet, albastru, verde, gri, maro sau negru.

([k]) Cu excepția locurilor destinate utilizării numai pe durata staționării vehiculului și numărul de locuri destinate scaunelor cu rotile.
Pentru autocarele din categoria de vehicule M_3, numărul de membri ai echipajului este inclus în numărul de pasageri.

([l]) Se adaugă cifra nivelului Euro și caracterul corespunzător dispozițiilor aplicate pentru omologarea de tip.

([m]) Se repetă pentru diferiții combustibili care pot fi utilizați. Vehiculele care pot fi alimentate atât cu benzină, cât și cu combustibil gazos, dar care sunt dotate cu sistem pe benzină numai pentru situații de urgență sau pentru demarare și au o capacitate a rezervorului de benzină de cel mult 15 litri, sunt considerate vehicule care funcționează doar cu combustibil gazos.

([n]) Dacă vehiculul este echipat cu un radar cu rază scurtă de acțiune în banda de frecvențe de 24 GHz, în conformitate cu Decizia 2005/50/CE a Comisiei (JO L 21, 25.1.2005, p. 15), producătorul înscrie următoarea mențiune: „Vehicul echipat cu sistem radar cu rază scurtă de acțiune în banda de frecvențe de 24 GHz”.

▼**M4**

(o) Producătorul poate completa aceste rubrici fie pentru traficul internațional, fie pentru cel național, fie pentru ambele.

Pentru traficul național, se menționează codul țării în care vehiculul urmează să fie înmatriculat. Codul este în conformitate cu standardul ISO 3166-1: 2006.

Pentru traficul internațional, se face referință la numărul directivei (de exemplu „96/53/CE” pentru Directiva 96/53/CE a Consiliului).

►**M16** (p) Ecoinovații.

(p1) Codul general al ecoinovației (ecoinovațiilor) cuprinde următoarele elemente, fiecare separat de un spațiu liber:

— codul autorității de omologare astfel cum este definit în anexa VII la prezenta directivă;

— codul individual al fiecărei ecoinovații montate pe autovehicul, indicat în ordinea cronologică a deciziilor de omologare ale Comisiei.

(De exemplu, codul general de trei ecoinovații omologate în ordine cronologică ca 10, 15 și 16 și montate pe un vehicul certificat de către autoritatea germană de omologare ar trebui să fie: „e1 10 15 16”.)

(p2) Suma reducerilor de emisii de CO_2 pentru fiecare ecoinovație în parte. ◄

▼M9

ANEXA X

PROCEDURI PRIVIND CONFORMITATEA PROCESULUI DE PRODUCȚIE

0. **Obiective**

0.1. Conformitatea procesului de producție vizează asigurarea conformității fiecărui vehicul, sistem, componentă și unitate tehnică separată produse cu tipul omologat.

0.2. Procedurile includ în mod solidar evaluarea sistemelor de management al calității, denumite în continuare „evaluare inițială”, și verificarea subiectului omologării și a controalelor legate de produs, denumite în continuare „reguli privind conformitatea produselor”.

1 **Evaluarea inițială**

1.1. Autoritățile de omologare ale unui stat membru trebuie să verifice existența unor reguli și proceduri satisfăcătoare pentru asigurarea unui control eficace, astfel încât componentele, sistemele, unitățile tehnice separate sau vehiculele în curs de producție să fie conforme cu tipul omologat.

1.2. Orientările pentru desfășurarea evaluărilor pot fi găsite în standardul EN ISO 19011:2002 – Linii directoare pentru auditarea sistemelor de gestionare a calității și/sau de mediu.

1.3. Respectarea cerințelor de la punctul 1.1 este verificată de autoritatea care acordă omologarea de tip.

Autoritatea este satisfăcută de evaluarea inițială și de regulile inițiale de conformitate a produsului de la secțiunea 2 de mai jos, luând în considerare, în funcție de necesități, una dintre dispozițiile menționate la punctele 1.3.1-1.3.3 sau o combinație a tuturor sau a unei părți a acestor dispoziții, după caz.

1.3.1. Evaluarea inițială efectivă și/sau verificarea regulilor de conformitate a produsului se efectuează de autoritățile de omologare de tip care acordă omologarea sau de organismul desemnat în acest scop de autoritățile de omologare de tip.

1.3.1.1. Pentru a stabili domeniul de aplicare al evaluării inițiale, autoritățile competente să acorde omologarea de tip pot lua în considerare informațiile disponibile cu privire la:

(a) certificarea producătorului descrisă mai jos la punctul 1.3.3, care nu a fost acceptată sau recunoscută conform paragrafului respectiv;

(b) în cazul omologării de tip a unei componente sau unități tehnice separate, evaluările sistemului de calitate efectuate de către producătorul (producătorii) vehiculului la sediul producătorului componentei sau unității tehnice separate, în conformitate cu una sau mai multe din specificațiile sectorului industrial care satisfac cerințele din standardul armonizat EN ISO 9001:2008.

1.3.2. Evaluarea inițială efectivă și/sau verificarea regulilor de conformitate a produsului pot fi efectuate, de asemenea, și de autoritatea de omologare a altui stat membru sau de organismul desemnat în acest scop de autoritatea de omologare.

▼**M9**

1.3.2.1. În acest caz, autoritatea de omologare din celălalt stat membru întocmește o declarație de conformitate în care evidențiază domeniile și condițiile de producție abordate și relevante pentru produsul (produsele) supus(e) omologării de tip și pentru actele de reglementare în temeiul cărora aceste produse urmează să fie omologate.

1.3.2.2. La primirea unei cereri de furnizare a unei declarații de conformitate din partea autorității de omologare a unui stat membru care acordă omologarea de tip, autoritatea de omologare a altui stat membru trimite imediat declarația de conformitate sau informează că nu poate furniza o astfel de declarație.

1.3.2.3. Declarația de conformitate cuprinde cel puțin următoarele elemente:

(a) Grupul sau societatea	(de exemplu, XYZ Automobile)
(b) Organizația specifică	(de exemplu, Divizia europeană)
(c) Uzine/locații	[de exemplu, Uzina de motoare 1 (Regatul Unit) – Uzina de vehicule 2 (Germania)]
(d) Gama vehiculului/componentei	(de exemplu, toate modelele din categoria M_1)
(e) Domenii evaluate	(de exemplu, asamblare motoare, presare și asamblare caroserii, asamblare vehicule)
(f) Documente examinate	(de exemplu, Manualul de calitate și procedurile firmei și uzinei)
(g) Data evaluării	(de exemplu, audit efectuat între 18 și 30.5.2009)
(h) Data vizitei de monitorizare planificate	(de exemplu, octombrie 2010)

1.3.3. Autoritatea de omologare acceptă certificarea corespunzătoare a producătorului în raport cu standardul armonizat EN ISO 9001:2008 sau cu un standard echivalent armonizat, de respectare a cerințelor evaluării inițiale precizate la punctul 1.3. Producătorul trebuie să ofere detalii privind certificarea și își asumă obligația de a informa autoritatea de omologare cu privire la orice modificare referitoare la valabilitatea sau la obiectul certificării.

1.4. În scopul omologării de tip a vehiculului, evaluările inițiale efectuate pentru acordarea omologării sistemelor, componentelor și unităților tehnice separate ale vehiculului nu trebuie repetate, însă trebuie completate cu o evaluare care să acopere locațiile și activitățile referitoare la asamblarea întregului vehicul, care nu au fost incluse în evaluările anterioare.

2 **Dispoziții referitoare la conformitatea produselor**

2.1. Toate vehiculele, sistemele, componentele sau unitățile tehnice separate omologate în conformitate cu prezenta directivă sau cu o directivă separată ori cu un regulament separat trebuie să fie produse astfel încât să fie conforme cu tipul omologat prin îndeplinirea cerințelor din prezenta directivă sau din actele de reglementare aplicabile enumerate în lista din anexa IV.

▼M9

2.2. Autoritatea de omologare a unui stat membru trebuie să verifice existența reglementărilor și planurilor de control documentate adecvate, care sunt stabilite de comun acord cu producătorul pentru fiecare omologare, să efectueze la intervale specificate încercările și verificările corespunzătoare pentru a constata continuitatea conformității cu tipul omologat, incluzând în mod specific încercările precizate în actele de reglementare.

2.3. Titularul omologării trebuie, în special:

2.3.1. Să asigure existența și aplicarea procedurilor pentru controlul efectiv al conformității produselor (vehicule, sisteme, componente sau unități tehnice separate) cu tipul omologat.

2.3.2. Să aibă acces la echipamentul de încercare sau la alte echipamente corespunzătoare necesare pentru verificarea conformității cu fiecare tip omologat.

2.3.3. Să asigure înregistrarea datelor privind rezultatele încercărilor și controalelor, precum și accesul la documentele anexate pentru o perioadă de timp care se stabilește de comun acord cu autoritățile de omologare. Această perioadă nu trebuie să depășească 10 ani.

2.3.4. Să analizeze rezultatele fiecărui tip de încercare sau control pentru a verifica și asigura stabilitatea caracteristicilor produsului, cu toleranțele admise în cadrul producției industriale.

2.3.5. Să se asigure că pentru fiecare tip de produs, cel puțin controalele prevăzute în prezenta directivă și încercările prevăzute în actele de reglementare enumerate în anexa IV sunt îndeplinite.

2.3.6. Să garanteze efectuarea unor noi eșantionări și încercări sau a unui nou control pentru oricare ansamblu de eșantioane sau piese de încercare care pun în evidență o neconformitate în urma încercării sau controlului respectiv. Se vor parcurge toate etapele necesare pentru restabilirea conformității producției corespunzătoare.

2.3.7. În cazul unei omologări de tip a unui vehicul, controalele menționate la punctul 2.3.5 vor trebui să constea cel puțin în verificarea corectitudinii specificațiilor de construcție legate de omologare și a informațiilor necesare pentru certificatele de conformitate precizate în anexa IX.

3 **Dispoziții privind verificarea continuă**

3.1. Autoritatea care a acordat omologarea de tip poate verifica în orice moment metodele de control al conformității aplicate în fiecare unitate de producție.

3.1.1. Scopul dispozițiilor este în mod normal verificarea eficacității permanente a procedurilor stabilite la punctele 1 și 2 (dispoziții privind evaluarea inițială și conformitatea produsului) din prezenta anexă.

3.1.1.1. Activitățile de supraveghere desfășurate de serviciile tehnice (desemnate sau recunoscute în condițiile precizate la punctul 1.3.3) trebuie să fie recunoscute ca satisfăcând cerințele de la punctul 3.1.1 privind procedurile stabilite la evaluarea inițială.

3.1.1.2. Frecvența normală a verificărilor efectuate de autoritatea de omologare (alta decât cele menționate la punctul 3.1.1.1) trebuie stabilită astfel încât să se asigure revizuirea controalelor relevante efectuate în conformitate cu secțiunile 1 și 2 la intervale de timp compatibile cu climatul de încredere instituit de autoritatea de omologare.

▼**M9**

3.2. La fiecare revizie, se vor pune la dispoziția inspectorului arhive privind încercările sau controalele și arhive privind producția, în special cele ale încercărilor sau controalelor documentate conform punctului 2.2.

3.3. Inspectorul poate selecționa eșantioane în mod aleatoriu pentru a le supune încercărilor în laboratorul producătorului sau în instalațiile serviciului tehnic. Într-un astfel de caz, trebuie efectuate numai încercări fizice. Numărul minim de eșantioane poate fi stabilit în conformitate cu rezultatele propriei verificări a producătorului.

3.4. Atunci când nivelul controlului rezultă a fi nesatisfăcător sau atunci când se consideră necesar să se verifice validitatea încercărilor realizate în conformitate cu punctul 3.2, inspectorul trebuie să aleagă eșantioane pentru a fi trimise unui serviciu tehnic care să efectueze încercări fizice.

3.5. În cazul în care, în timpul unei inspecții sau al unei revizii de monitorizare, se constată că rezultatele sunt nesatisfăcătoare, autoritatea de omologare se asigură că se iau toate măsurile necesare pentru restabilirea conformității producției în cel mai scurt termen posibil.

▼**M1**

ANEXA XI

LISTA ACTELOR DE REGLEMENTARE DE STABILIRE A CERINȚELOR ÎN VEDEREA OBȚINERII OMOLOGĂRII CE DE TIP PENTRU VEHICULELE CU DESTINAȚIE SPECIALĂ

Apendicele 1

Autorulote, ambulanțe și autovehicule funerare

Rubrica nr.	Subiect	Referința actului de reglementare	$M_1 \leq 2\,500$ ([1]) kg	$M_1 > 2\,500$ ([1]) kg	M_2	M_3
1	Nivelul de zgomot admis	Directiva 70/157/CEE	H	G + H	G + H	G + H
2	Emisii	Directiva 70/220/CEE	Q	G + Q	G + Q	G + Q
2a;	Emisii (Euro 5 și 6) – Vehicule ușoare/acces la informații	Regulamentul (CE) nr. 715/2007	Q	G + Q	G + Q	
3	Rezervoare de combustibil/dispozitive protecție spate	Directiva 70/221/CEE	F	F	F	F
4	Spațiu pentru placa de înmatriculare spate	Directiva 70/222/CEE	X	X	X	X
5	Efortul de acționare a direcției	Directiva 70/311/CEE	X	G	G	G
6	Încuietori și balamale de ușă	Directiva 70/387/CEE	B	G + B		
7	Avertizare sonoră	Directiva 70/388/CEE	X	X	X	X
8	Dispozitive de vizibilitate indirectă	2003/97/CE	X	G	G	G
9	Frânare	Directiva 71/320/CEE	X	G	G	G
10	Interferența radio (compatibilitate electromagnetică)	Directiva 72/245/CEE	X	X	X	X
11	Emisii diesel	Directiva 72/306/CEE	H	H	H	H
12	Amenajări interioare	Directiva 74/60/CEE	C	G + C		
13	Dispozitive antifurt și de imobilizare	Directiva 74/61/CEE	X	G	G	G
14	Comportarea dispozitivului de direcție în caz de impact	Directiva 74/297/CEE	X	G		

▼**M1**

Rubrica nr.	Subiect	Referința actului de reglementare	$M_1 \leq$ 2 500 ([1]) kg	$M_1 >$ 2 500 ([1]) kg	M_2	M_3
15	Rezistența scaunelor	Directiva 74/408/CEE	D	G + D	G + D	G + D
16	Proeminențe exterioare	Directiva 74/483/CEE	X pentru cabină; A pentru partea care rămâne	G pentru cabină; A pentru partea care rămâne		
17	Vitezometru și mers înapoi	Directiva 75/443/CEE	X	X	X	X
18	Plăcuțe regulamentare	Directiva 76/114/CEE	X	X	X	X
19	Puncte de ancorare a centurilor de siguranță	Directiva 76/115/CEE	D	G + L	G + L	G + L
20	Montarea dispozitivelor de iluminat și de semnalizare luminoasă	Directiva 76/756/CEE	A + N	A + G + N pentru cabina; A + N pentru partea care rămâne	A + G + N pentru cabina; A + N pentru partea care rămâne	A + G + N pentru cabina; A + N pentru partea care rămâne
21	Catadioptri	Directiva 76/757/CEE	X	X	X	X
22	Lămpi de gabarit, de poziție față, de poziție spate, de stop, diurne, de poziție laterală	Directiva 76/758/CEE	X	X	X	X
23	Lămpi de semnalizare direcție	Directiva 76/759/CEE	X	X	X	X
24	Lămpi pentru placa de înmatriculare spate	Directiva 76/760/CEE	X	X	X	X
25	Faruri (inclusiv becuri)	Directiva 76/761/CEE	X	X	X	X
26	Lămpi de ceață față	Directiva 76/762/CEE	X	X	X	X
27	Cârlige de remorcare	Directiva 77/389/CEE	E	E	E	E
28	Lămpi de ceață spate	Directiva 77/538/CEE	X	X	X	X
29	Lămpi pentru mersul înapoi	Directiva 77/539/CEE	X	X	X	X
30	Lămpi de staționare	Directiva 77/540/CEE	X	X	X	X
31	Centuri de siguranță și dispozitive de reținere	Directiva 77/541/CEE	D	G + M	G + M	G + M

▼M1

Rubrica nr.	Subiect	Referința actului de reglementare	$M_1 \leq$ 2 500 ([1]) kg	$M_1 >$ 2 500 ([1]) kg	M_2	M_3
32	Câmp de vizibilitate spre înainte	Directiva 77/649/CEE	X	G		
33	Identificarea comenzilor, a martorilor și a indicatoarelor	Directiva 78/316/CEE	X	X	X	X
34	Degivrare/dezaburire	Directiva 78/317/CEE	X	G + O	O	O
35	Ștergătoare/spălătoare de parbriz	Directiva 78/318/CEE	X	G + O	O	O
36	Sisteme de încălzire	Directiva 2001/56/CE	X	X	X	X
37	Apărătoare roți	Directiva 78/549/CEE	X	G		
38	Tetiere	Directiva 78/932/CEE	D	G + D		
39	Emisiile de CO_2/consumul de combustibil	Directiva 80/1268/CEE	Nu este aplicabil	Nu este aplicabil		
40	Putere motor	Directiva 80/1269/CEE	X	X	X	X
41	Emisii (Euro IV și V) – vehicule grele	Directiva 2005/55/CE	H	G + H	G + H	G + H
▼M5 41a	Emisii (Euro VI) vehicule grele/acces la informații	Regulamentul (CE) nr. 595/2009	G + H	G + H	G + H	G + H
▼M1 44	Mase și dimensiuni (autoturisme)	Directiva 92/21/CEE	X	X		
45	Geamuri securizate	Directiva 92/22/CEE	J	G + J	G + J	G + J
46	Pneuri	Directiva 92/23/CEE	X	G	G	G
47	Dispozitive de limitare a vitezei	Directiva 92/24/CEE				X
48	Mase și dimensiuni (alte vehicule decât cele de la rubrica 44)	Directiva 97/27/CE			X	X
50	Dispozitive de cuplare	Directiva 94/20/CE	X	G	G	G
51	Inflamabilitate	Directiva 95/28/CE				G pentru cabină; X pentru partea care rămâne
52	Autobuze și autocare	Directiva 2001/85/CE			A	A

▼M1

Rubrica nr.	Subiect	Referința actului de reglementare	$M_1 \leq$ 2 500 (1) kg	$M_1 >$ 2 500 (1) kg	M_2	M_3
53	Impact frontal	Directiva 96/79/CE	Nu este aplicabil	Nu este aplicabil		
54	Impact lateral	Directiva 96/27/CE	Nu este aplicabil	Nu este aplicabil		
▼M2 58	Protecția pietonilor	Regulamentul (CE) nr. 78/2009	X	N/A (3)		
▼M1 59	Potențial de reciclare	Directiva 2005/64/CE	Nu este aplicabil	Nu este aplicabil		
▼M2 ———						
▼M1 61	Sistemul de climatizare	Directiva 2006/40/CE	X	X		
▼M3 62	Sistem pe bază de hidrogen	Regulamentul (CE) nr. 79/2009	Q	G + Q	G + Q	G + Q
▼M6 63	Siguranță generală	Regulamentul (CE) nr. 661/2009	P/A	P/A	P/A	P/A
▼M13 63.1	Indicatori de schimbare a treptei de viteză	Regulamentul (UE) nr. 65/2012	G	G		

▼M1

(1) Masa de încărcare maximă tehnic admisibilă.
(2) Care nu depășesc masa de încărcare maximă tehnic admisibilă de 3,5 tone.
►M2 (3) Orice sistem de protecție frontală furnizat odată cu vehiculul respectă dispozițiile Regulamentului (CE) nr. 78/2009, este prevăzut cu un număr de omologare tip și este marcat în consecință. ◄

▼M1

Apendicele 2

Vehicule blindate

Rubrica nr.	Subiect	Referința actului de reglementare	M_1	M_2	M_3	N_1	N_2	N_3	O_1	O_2	O_3	O_4
1	Nivelul de zgomot admis	Directiva 70/157/CEE	X	X	X	X	X	X				
2	Emisii	Directiva 70/220/CEE	A	A	A	A	A	A				
2a	Emisii (Euro 5 și 6) – Vehicule ușoare/acces la informații	Regulamentul (CE) nr. 715/2007	A	A		A	A					
3	Rezervoare de combustibil/dispozitive protecție spate	Directiva 70/221/CEE	X	X	X	X	X	X	X	X	X	X
4	Spațiu pentru placa de înmatriculare spate	Directiva 70/222/CEE	X	X	X	X	X	X	X	X	X	X
5	Efortul de acționare a direcției	Directiva 70/311/CEE	X	X	X	X	X	X	X	X	X	X
6	Încuietori și balamale de ușă	Directiva 70/387/CEE	X			X	X	X				
7	Avertizare sonoră	Directiva 70/388/CEE	A + K	A + K	A + K	A + K	A + K	A + K				
8	Dispozitive de vizibilitate indirectă	Directiva 2003/97/CE	A	A	A	A	A	A				
9	Frânare	Directiva 71/320/CEE	X	X	X	X	X	X	X	X	X	X
10	Interferența radio (compatibilitate electromagnetică)	Directiva 72/245/CEE	X	X	X	X	X	X	X	X	X	X
11	Emisii diesel	Directiva 72/306/CEE	X	X	X	X	X	X				
12	Amenajări interioare	Directiva 74/60/CEE	A									
13	Dispozitive antifurt și de imobilizare	Directiva 74/61/CEE	X	X	X	X	X	X				

▼M1

Rubrica nr.	Subiect	Referința actului de reglementare	M_1	M_2	M_3	N_1	N_2	N_3	O_1	O_2	O_3	O_4
14	Comportarea dispozitivului de direcție în caz de impact	Directiva 74/297/CEE	Nu este aplicabil			Nu este aplicabil						
15	Rezistența scaunelor	Directiva 74/408/CEE	X	D	D	D	D	D				
16	Proeminențe exterioare	Directiva 74/483/CEE	A									
17	Vitezometru și mers înapoi	Directiva 75/443/CEE	X	X	X	X	X	X				
18	Plăcuțe regulamentare	Directiva 76/114/CEE	X	X	X	X	X	X	X	X	X	X
19	Puncte de ancorare a centurilor de siguranță	Directiva 76/115/CEE	A	A	A	A	A	A				
20	Montarea dispozitivelor de iluminat și de semnalizare luminoasă	Directiva 76/756/CEE	A + N	A + N	A + N	A + N	A + N	A + N	A + N	A + N	A + N	A + N
21	Catadioptri	Directiva 76/757/CEE	X	X	X	X	X	X	X	X	X	X
22	Lămpi de gabarit, de poziție față, de poziție spate, de stop, diurne, de poziție laterală	Directiva 76/758/CEE	X	X	X	X	X	X	X	X	X	X
23	Lămpi de semnalizare direcție	Directiva 76/759/CEE	X	X	X	X	X	X	X	X	X	X
24	Lămpi pentru placa de înmatriculare spate	Directiva 76/760/CEE	X	X	X	X	X	X	X	X	X	X
25	Faruri (inclusiv becuri)	Directiva 76/761/CEE	X	X	X	X	X	X				
26	Lămpi de ceață față	Directiva 76/762/CEE	X	X	X	X	X	X				
27	Cârlige de remorcare	Directiva 77/389/CEE	A	A	A	A	A	A				
28	Lămpi de ceață spate	Directiva 77/538/CEE	X	X	X	X	X	X	X	X	X	X
29	Lămpi pentru mersul înapoi	Directiva 77/539/CEE	X	X	X	X	X	X	X	X	X	X
30	Lămpi de staționare	Directiva 77/540/CEE	X	X	X	X	X	X				

▼M1

Rubrica nr.	Subiect	Referința actului de reglementare	M_1	M_2	M_3	N_1	N_2	N_3	O_1	O_2	O_3	O_4
31	Centuri de siguranță și dispozitive de reținere	Directiva 77/541/CEE	A	A	A	A	A	A				
32	Câmp de vizibilitate spre înainte	Directiva 77/649/CEE	S									
33	Identificarea comenzilor, a martorilor și a indicatoarelor	Directiva 78/316/CEE	X	X	X	X	X	X				
34	Degivrare/dezaburire	Directiva 78/317/CEE	A	O	O	O	O	O				
35	Ștergătoare/spălătoare de parbriz	Directiva 78/318/CEE	A	O	O	O	O	O				
36	Sisteme de încălzire	Directiva 2001/56/CE	X	X	X	X	X	X	X	X	X	X
37	Apărătoare roți	Directiva 78/549/CEE	X									
38	Tetiere	Directiva 78/932/CEE	X									
39	Emisiile de CO_2/consumul de combustibil	Directiva 80/1268/CEE	Nu este aplicabil									
40	Putere motor	Directiva 80/1269/CEE	X	X	X	X	X	X				
41	Emisii (Euro IV și V) – vehicule grele	Directiva 2005/55/CE	A	X	X	X	X	X				
▼M5 41a	Emisii (Euro VI) vehicule grele/acces la informații	Regulamentul (CE) nr. 595/2009	X	X	X	X	X	X				
▼M1 42	Protecție laterală	Directiva 89/297/CEE					X	X			X	X
▼M12 43	Sisteme antiîmproșcare	Directiva 91/226/CEE				X	X	X	X	X	X	X
▼M1 44	Mase și dimensiuni (autoturisme)	Directiva 92/21/CEE	X									
45	Geamuri securizate	Directiva 92/22/CEE	Nu este aplicabil	Nu este aplicabil	Nu este aplicabil	Nu este aplicabil	Nu este aplicabil	Nu este aplicabil	Nu este aplicabil	Nu este aplicabil	Nu este aplicabil	Nu este aplicabil
46	Pneuri	Directiva 92/23/CEE	A	A	A	A	A	A	A	A	A	A

▼M1

Rubrica nr.	Subiect	Referința actului de reglementare	M_1	M_2	M_3	N_1	N_2	N_3	O_1	O_2	O_3	O_4
47	Dispozitive de limitare a vitezei	Directiva 92/24/CEE		X	X		X	X				
48	Mase și dimensiuni (alte vehicule decât cele de la rubrica 44)	Directiva 97/27/CE		X	X	X	X	X	X	X	X	X
49	Proeminențe exterioare ale cabinelor	Directiva 92/114/CEE				A	A	A				
50	Dispozitive de cuplare	Directiva 94/20/CE	X	X	X	X	X	X	X	X	X	X
51	Inflamabilitate	Directiva 95/28/CE			X							
52	Autobuze și autocare	Directiva 2001/85/CE		A	A							
53	Impact frontal	Directiva 96/79/CE	Nu este aplicabil									
54	Impact lateral	Directiva 96/27/CE	Nu este aplicabil			Nu este aplicabil						
56	Vehicule destinate transportului de mărfuri periculoase	Directiva 98/91/CE				X [1]	X [1]	X [1]	X [1]	X [1]	X [1]	X [1]
57	Protecție anterioară antiîmpănare	Directiva 2000/40/CE					X	X				
▼M2 58	Protecția pietonilor	Regulamentul (CE) nr. 78/2009	N/A			N/A						
▼M1 59	Potențial de reciclare	Directiva 2005/64/CE	Nu este aplicabil			Nu este aplicabil						
▼M2 ———												
▼M1 61	Sistemul de climatizare	Directiva 2006/40/CE	X			Z						

▼M1

Rubrica nr.	Subiect	Referința actului de reglementare	M_1	M_2	M_3	N_1	N_2	N_3	O_1	O_2	O_3	O_4
▼M3 62	Sistem pe bază de hidrogen	Regulamentul (CE) nr. 79/2009	A	A	A	A	A	A				
▼M6 63	Siguranță generală	Regulamentul (CE) nr. 661/2009	P/A	P/A	P/A	P/A	P/A	P/A	P/A	P/A	P/A	P/A
▼M13 63.1	Indicatori de schimbare a treptei de viteză	Regulamentul (UE) nr. 65/2012	G									

▼M1

([1]) Cerințele Directivei 98/91/CE se aplică numai în cazul în care producătorul solicită omologarea CE de tip a unui vehicul destinat transportului de mărfuri periculoase.

▼**M1**

Apendicele 3

Vehicule accesibile scaunelor rulante

Rubrica nr.	Subiect	Referința actului de reglementare	M_1
1	Nivelul de zgomot admis	Directiva 70/157/CEE	X
2	Emisii	Directiva 70/220/CEE	G + W_1
2a;	Emisii (Euro 5 și 6) – Vehicule ușoare/acces la informații	Regulamentul (CE) nr. 715/2007	G + W_1
3	Rezervoare de combustibil/dispozitive protecție spate	Directiva 70/221/CEE	X + W_2
4	Spațiu pentru placa de înmatriculare spate	Directiva 70/222/CEE	X
5	Efortul de acționare a direcției	Directiva 70/311/CEE	X
6	Încuietori și balamale de ușă	Directiva 70/387/CEE	X
7	Avertizare sonoră	Directiva 70/388/CEE	X
8	Dispozitive de vizibilitate indirectă	Directiva 2003/97/CEE	X
9	Frânare	Directiva 71/320/CEE	X
10	Interferența radio (compatibilitate electromagnetică)	Directiva 72/245/CEE	X
11	Emisii diesel	Directiva 72/306/CEE	X
12	Amenajări interioare	Directiva 74/60/CEE	X
13	Dispozitive antifurt și de imobilizare	Directiva 74/61/CEE	X
14	Comportarea dispozitivului de direcție în caz de impact	Directiva 74/297/CEE	X
15	Rezistența scaunelor	Directiva 74/408/CEE	X + W_3
16	Proeminențe exterioare	Directiva 74/483/CEE	X + W_4
17	Vitezometru și mers înapoi	Directiva 75/443/CEE	X
18	Plăcuțe regulamentare	Directiva 76/114/CEE	X
19	Puncte de ancorare a centurilor de siguranță	Directiva 76/115/CEE	X + W_5
20	Montarea dispozitivelor de iluminat și de semnalizare luminoasă	Directiva 76/756/CEE	X
21	Catadioptri	Directiva 76/757/CEE	X

▼M1

Rubrica nr.	Subiect	Referința actului de reglementare	M_1
22	Lămpi de gabarit, de poziție față (lateral), de poziție spate (lateral), de stop, de poziție laterală și diurne	Directiva 76/758/CEE	X
23	Lămpi de semnalizare direcție	Directiva 76/759/CEE	X
24	Lămpi pentru placa de înmatriculare spate	Directiva 76/760/CEE	X
25	Faruri (inclusiv becuri)	Directiva 76/761/CEE	X
26	Lămpi de ceață față	Directiva 76/762/CEE	X
27	Cârlige de remorcare	Directiva 77/389/CEE	X
28	Lămpi de ceață spate	Directiva 77/538/CEE	X
29	Lămpi pentru mersul înapoi	Directiva 77/539/CEE	X
30	Lămpi de staționare	Directiva 77/540/CEE	X
31	Centuri de siguranță și dispozitive de reținere	Directiva 77/541/CEE	X + W_6
32	Câmp de vizibilitate spre înainte	Directiva 77/649/CEE	X
33	Identificarea comenzilor, a martorilor și a indicatoarelor	Directiva 78/316/CEE	X
34	Degivrare/dezaburire	Directiva 78/317/CEE	X
35	Ștergătoare/spălătoare de parbriz	Directiva 78/318/CEE	X
36	Sisteme de încălzire	Directiva 2001/56/CE	X
37	Apărătoare roți	Directiva 78/549/CEE	X
39	Emisiile de CO_2/consumul de combustibil	Directiva 80/1268/CEE	X + W_7
40	Putere motor	Directiva 80/1269/CEE	X
41	Emisii diesel	Directiva 2005/55/CE	X
▼M5 41a	Emisii (Euro VI) vehicule utilitare grele/acces la informații	Regulamentul (CE) nr. 595/2009	X
▼M1 44	Mase și dimensiuni (autoturisme)	Directiva 92/21/CEE	X + W_8
45	Geamuri securizate	Directiva 92/22/CEE	X

▼M1

Rubrica nr.	Subiect	Referința actului de reglementare	M_1
46	Pneuri	Directiva 92/23/CEE	X
50	Dispozitive de cuplare	Directiva 94/20/CE	X
53	Impact frontal	Directiva 96/79/CE	X + W_9
54	Impact lateral	Directiva 96/27/CE	X + W_{10}
▼M2 58	Protecția pietonilor	Regulamentul (CE) nr. 78/2009	X
▼M1 59	Potențial de reciclare	Directiva 2005/64/CE	Nu este aplicabil
▼M2 ———			
▼M1 61	Sistem de aer condiționat	Directiva 2006/40/CE	X
▼M3 62	Sistem pe bază de hidrogen	Regulamentul (CE) nr. 79/2009	X
▼M6 63	Siguranță generală	Regulamentul (CE) nr. 661/2009	P/A
▼M13 63.1	Indicatori de schimbare a treptei de viteză	Regulamentul (UE) nr. 65/2012	G

▼M1

Apendicele 4

Alte vehicule cu destinație specială (inclusiv rulote)

Aplicarea derogărilor este permisă numai în cazul în care producătorul demonstrează autorității de omologare că, dată fiind utilitatea specială a vehiculului, acesta nu poate respecta toate cerințele.

Rubrica nr.	Subiect	Referința actului de reglementare	►M13 M_1 ◄	M_2	M_3	N_1	N_2	N_3	O_1	O_2	O_3	O_4
1	Nivelul de zgomot admis	Directiva 70/157/CEE		H	H	H	H	H				
2	Emisii	Directiva 70/220/CEE		Q	Q	Q	Q	Q				
2a;	Emisii (Euro 5 și 6) – Vehicule ușoare/acces la informații	Regulamentul (CE) nr. 715/2007		Q		Q	Q					
3	Rezervoare de combustibil/dispozitive protecție spate	Directiva 70/221/CEE		F	F	F	F	F	X	X	X	X
4	Spațiu pentru placa de înmatriculare spate	Directiva 70/222/CEE		A + R	A + R	A + R	A + R	A + R	A + R	A + R	A + R	A + R
5	Efortul de acționare a direcției	Directiva 70/311/CEE		X	X	X	X	X	X	X	X	X
6	Încuietori și balamale de ușă	Directiva 70/387/CEE				B	B	B				
7	Avertizare sonoră	Directiva 70/388/CEE		X	X	X	X	X				
8	Dispozitive de vizibilitate indirectă	Directiva 2003/97/CE		X	X	X	X	X				
9	Frânare	Directiva 71/320/CEE		X	X	X	X	X	X	X	X	X
10	Interferența radio (compatibilitate electromagnetică)	Directiva 72/245/CEE		X	X	X	X	X	X	X	X	X
11	Emisii diesel	Directiva 72/306/CEE		H	H	H	H	H				

▼M1

Rubrica nr.	Subiect	Referința actului de reglementare	►M13 M_1 ◄	M_2	M_3	N_1	N_2	N_3	O_1	O_2	O_3	O_4
13	Dispozitive antifurt și de imobilizare	Directiva 74/61/CEE		X	X	X	X	X				
14	Comportarea dispozitivului de direcție în caz de impact	Directiva 74/297/CEE				X						
15	Rezistența scaunelor	Directiva 74/408/CEE		D	D	D	D	D				
17	Vitezometru și mers înapoi	Directiva 75/443/CEE		X	X	X	X	X				
18	Plăcuțe regulamentare	Directiva 76/114/CEE		X	X	X	X	X	X	X	X	X
19	Puncte de ancorare a centurilor de siguranță	Directiva 76/115/CEE		D	D	D	D	D				
20	Montarea dispozitivelor de iluminat și de semnalizare luminoasă	Directiva 76/756/CEE		A + N	A + N	A + N	A + N	A + N	A + N	A + N	A + N	A + N
21	Catadioptri	Directiva 76/757/CEE		X	X	X	X	X	X	X	X	X
22	Lămpi de gabarit, de poziție față, de poziție spate, de stop, diurne, de poziție laterală	Directiva 76/758/CEE		X	X	X	X	X	X	X	X	X
23	Lămpi de semnalizare direcție	Directiva 76/759/CEE		X	X	X	X	X	X	X	X	X
24	Lămpi pentru placa de înmatriculare spate	Directiva 76/760/CEE		X	X	X	X	X	X	X	X	X
25	Faruri (inclusiv becuri)	Directiva 76/761/CEE		X	X	X	X	X				
26	Lămpi de ceață față	Directiva 76/762/CEE		X	X	X	X	X				

▼M1

Rubrica nr.	Subiect	Referința actului de reglementare	►M13 M_1 ◄	M_2	M_3	N_1	N_2	N_3	O_1	O_2	O_3	O_4
27	Cârlige de remorcare	Directiva 77/389/CEE		A	A	A	A	A				
28	Lămpi de ceață spate	Directiva 77/538/CEE		X	X	X	X	X	X	X	X	X
29	Lămpi pentru mersul înapoi	Directiva 77/539/CEE		X	X	X	X	X	X	X	X	X
30	Lămpi de staționare	Directiva 77/540/CEE		X	X	X	X	X				
31	Centuri de siguranță și dispozitive de reținere	Directiva 77/541/CEE		D	D	D	D	D				
33	Identificarea comenzilor, a martorilor și a indicatoarelor	Directiva 78/316/CEE		X	X	X	X	X				
34	Degivrare/dezaburire	Directiva 78/317/CEE		O	O	O	O	O				
35	Ștergătoare/spălătoare de parbriz	Directiva 78/318/CEE		O	O	O	O	O				
36	Sisteme de încălzire	Directiva 2001/56/CE		X	X	X	X	X	X	X	X	X
40	Putere motor	Directiva 80/1269/CEE		X	X	X	X	X				
41	Emisii (Euro IV și V) – vehicule grele	Directiva 2005/55/CE		H	H	H	H	H				
▼M5 41a	Emisii (Euro VI) vehicule grele/acces la informații	Regulamentul (CE) nr. 595/2009		H	H	H	H	H				
▼M1 42	Protecție laterală	Directiva 89/297/CEE					X	X			X	X

▼M1

Rubrica nr.	Subiect	Referința actului de reglementare	►M13 M_1 ◄	M_2	M_3	N_1	N_2	N_3	O_1	O_2	O_3	O_4
▼M12												
43	Sisteme antiîmproșcare	Directiva 91/226/CEE				X	X	X	X	X	X	X
▼M1												
45	Geamuri securizate	Directiva 92/22/CEE		J	J	J	J	J	J	J	J	J
46	Pneuri	Directiva 92/23/CEE		X	X	X	X	X	X	X	X	X
47	Dispozitive de limitare a vitezei	Directiva 92/24/CEE		X	X		X	X				
48	Mase și dimensiuni	Directiva 97/27/CE		X	X	X	X	X	X	X	X	X
49	Proeminențe exterioare ale cabinelor	Directiva 92/114/CEE				X	X	X				
50	Dispozitive de cuplare	Directiva 94/20/CE		X	X	X	X	X	X	X	X	X
51	Inflamabilitate	Directiva 95/28/CE			X							
52	Autobuze și autocare	Directiva 2001/85/CE		X	X							
54	Impact lateral	Directiva 96/27/CE				A						
56	Vehicule destinate transportului de mărfuri periculoase	Directiva 98/91/CE					X	X	X	X	X	X
57	Protecție anterioară antiîmpănare	Directiva 2000/40/CE					X	X				

▼M1

Rubrica nr.	Subiect	Referința actului de reglementare	►M13 M_1 ◄	M_2	M_3	N_1	N_2	N_3	O_1	O_2	O_3	O_4
▼M2 58	Protecția pietonilor	Regulamentul (CE) nr. 78/2009				N/A (1)						
▼M1 59	Potențial de reciclare	Directiva 2005/64/CE				Nu este aplicabil						
▼M2 ———												
▼M1 61	Sistemul de climatizare	Directiva 2006/40/CE				Z						
▼M3 62	Sistem pe bază de hidrogen	Regulamentul (CE) nr. 79/2009		Q	Q	Q	Q	Q				
▼M6 63	Siguranță generală	Regulamentul (CE) nr. 661/2009		P/A	P/A	P/A	P/A	P/A	P/A	P/A	P/A	P/A
▼M13 63.1	Gear Shift Indicators	Regulamentul (UE) nr. 65/2012	G									

▼M1

►M2 (1) Orice sistem de protecție frontală furnizat odată cu vehiculul respectă dispozițiile Regulamentului (CE) nr. 78/2009, este prevăzut cu un număr de omologare tip și este marcat în consecință. ◄

▼M1

Apendicele 5

Automacarale

Rubrica nr.	Subiect	Referința actului de reglementare	Automacarale din categoria N_3
1	Nivelul de zgomot admis	Directiva 70/157/CEE	T
2	Emisii	Directiva 70/220/CEE	X
2a;	Emisii (Euro 5 și 6) – Vehicule ușoare/acces la informații	Regulamentul (CE) nr. 715/2007	Nu este aplicabil
3	Rezervoare de combustibil/dispozitive protecție spate	Directiva 70/221/CEE	X
4	Spațiu pentru placa de înmatriculare spate	Directiva 70/222/CEE	X
5	Efortul de acționare a direcției	Directiva 70/311/CEE	X direcție cărucior permisă
6	Încuietori și balamale de ușă	Directiva 70/387/CEE	A
7	Avertizare sonoră	Directiva 70/388/CEE	X
8	Dispozitive de vizibilitate indirectă	Directiva 2003/97/CE	X
9	Frânare	Directiva 71/320/CEE	U
10	Interferența radio (compatibilitate electromagnetică)	Directiva 72/245/CEE	X
11	Emisii diesel	Directiva 72/306/CEE	X
12	Amenajări interioare	Directiva 74/60/CEE	X
13	Dispozitive antifurt și de imobilizare	Directiva 74/61/CEE	X
15	Rezistența scaunelor	Directiva 74/408/CEE	D
17	Vitezometru și mers înapoi	Directiva 75/443/CEE	X
18	Plăcuțe regulamentare	Directiva 76/114/CEE	X
19	Puncte de ancorare a centurilor de siguranță	Directiva 76/115/CEE	D
20	Montarea dispozitivelor de iluminat și de semnalizare luminoasă	Directiva 76/756/CEE	A + Y

▼M1

Rubrica nr.	Subiect	Referința actului de reglementare	Automacarale din categoria N_3
21	Catadioptri	Directiva 76/757/CEE	X
22	Lămpi de gabarit, de poziție față (lateral), de poziție spate (lateral), de stop, de poziție laterală și diurne	Directiva 76/758/CEE	X
23	Lămpi de semnalizare direcție	Directiva 76/759/CEE	X
24	Lămpi pentru placa de înmatriculare spate	Directiva 76/760/CEE	X
25	Faruri (inclusiv becuri)	Directiva 76/761/CEE	X
26	Lămpi de ceață față	Directiva 76/762/CEE	X
27	Cârlige de remorcare	Directiva 77/389/CEE	A
28	Lămpi de ceață spate	Directiva 77/538/CEE	X
29	Lămpi pentru mersul înapoi	Directiva 77/539/CEE	X
30	Lămpi de staționare	Directiva 77/540/CEE	X
31	Centuri de siguranță și dispozitive de reținere	Directiva 77/541/CEE	D
33	Identificarea comenzilor, a martorilor și a indicatoarelor	Directiva 78/316/CEE	X
34	Degivrare/dezaburire	Directiva 78/317/CEE	O
35	Ștergătoare/spălătoare de parbriz	Directiva 78/318/CEE	O
36	Sisteme de încălzire	Directiva 2001/56/CE	X
40	Putere motor	Directiva 80/1269/CEE	X
41	Emisii (Euro IV și V) – vehicule grele	Directiva 2005/55/CE	V
▼M5 41a	Emisii (Euro VI) vehicule grele/acces la informații	Regulamentul (CE) nr. 595/2009	V
▼M1 42	Protecție laterală	Directiva 89/297/CEE	X
43	Sisteme antiîmproșcare	Directiva 91/226/CEE	X
45	Geamuri securizate	Directiva 92/22/CEE	J

▼M1

Rubrica nr.	Subiect	Referința actului de reglementare	Automacarale din categoria N_3
46	Pneuri	Directiva 92/23/CEE	A [cu condiția respectării cerințelor din ISO 10571-1995 (Tyres for mobile cranes and similar specialized machines) (Pneuri pentru macarale mobile și alte echipamente specializate similare) sau din Manualul de standarde ETRTO.
47	Dispozitive de limitare a vitezei	Directiva 92/24/CEE	X
48	Mase și dimensiuni	Directiva 97/27/CE	X
49	Proeminențe exterioare ale cabinelor	Directiva 92/114/CEE	X
50	Dispozitive de cuplare	Directiva 94/20/CE	X
57	Protecție anterioară antiîmpănare	Directiva 2000/40/CE	X
▼M3 62	Sistem pe bază de hidrogen	Regulamentul (CE) nr. 79/2009	X
▼M6 63	Siguranță generală	Regulamentul (CE) nr. 661/2009	P/A

▼M12

Apendicele 6

Remorci de transport ale unor încărcături excepționale

Punctul	Obiect	Actul de reglementare de referință	Remorcă de categoria O_4
3	Rezervoare combustibil/dispozitive protecție spate	Directiva 70/221/CEE	X
4	Spațiu placă număr de înmatriculare spate	Directiva 70/222/CEE	X
5	Efort acționare direcție	Directiva 70/311/CEE	X
9	Sistem frânare	Directiva 71/320/CEE	X
10	Interferențe radio (compatibilitatea electromagnetică)	Directiva 72/245/CEE	X
18	Plăcuțe regulamentare	Directiva 76/114/CEE	X
20	Instalare dispozitive de iluminare și de semnalizare luminoasă	Directiva 76/756/CEE	A + N
21	Catadioptri	Directiva 76/757/CEE	X
22	Lămpi de gabarit, de poziție față (laterale), de poziție spate (laterale), de frânare, de poziție laterale și faruri pentru circulație diurnă	Directiva 76/758/CEE	X
23	Lămpi semnalizare direcție	Directiva 76/759/CEE	X
24	Lămpi iluminare placă număr înmatriculare spate	Directiva 76/760/CEE	X
28	Lămpi ceață spate	Directiva 77/538/CEE	X
29	Lămpi mers înapoi	Directiva 77/539/CEE	X
36	Sisteme de încălzire	Directiva 2001/56/CE	N/A
42	Protecție laterală	Directiva 89/297/CEE	A
43	Sisteme antiîmproșcare	Directiva 91/226/CEE	A
46	Anvelope	Directiva 92/23/CEE	I
48	Mase și dimensiuni	Directiva 97/27/CE	X
50	Dispozitive de cuplare	Directiva 94/20/CE	X
63	Regulament de siguranță generală	Regulamentul (CE) nr. 661/2009	P/A

▼M1

Semnificația literelor

X: Nu sunt permise alte excepții în afara celor menționate în actul de reglementare.

Nu este aplicabil: Prezentul act de reglementare nu este aplicabil acestui vehicul (fără cerințe).

▼M12

P/A: Acest act de reglementare este aplicabil parțial. Obiectivul precis al aplicării este stabilit prin măsurile de punere în aplicare a Regulamentului (CE) nr. 661/2009.

▼M1

A Derogarea este permisă în cazul în care utilizarea specială face imposibilă respectarea în întregime a cerințelor. Producătorul trebuie să demonstreze autorității de omologare de tip că, dată fiind utilitatea specială a acestuia, vehiculul nu poate îndeplini cerințele.

B Aplicare limitată la ușile de acces către scaunele proiectate pentru uz normal când vehiculul rulează pe drum și la care distanța dintre punctul R al scaunului și planul mediu al suprafeței ușii, măsurată perpendicular față de planul mediu longitudinal al vehiculului, nu depășește 500 mm.

▼M6

_____

▼M1

D Aplicare limitată la scaunele proiectate pentru uz normal când vehiculul rulează pe drum. Scaunele care nu sunt proiectate în vederea utilizării când vehiculul rulează pe drum trebuie identificate într-un mod ușor de înțeles de către utilizatori, fie prin intermediul unei pictograme, fie printr-un semn care să conțină un text corespunzător.

E Doar partea din față.

F Se acceptă modificarea poziției și lungimii traseului de alimentare cu combustibil și mutarea locului rezervorului în vehicul.

G Cerințe corespunzătoare cu categoria vehiculului de bază/incomplet (al cărui șasiu a fost utilizat la construcția vehiculului cu destinație specială). În cazul vehiculelor incomplete/completate, se acceptă îndeplinirea cerințelor pentru vehiculele categoriei N corespunzătoare (pe baza masei maxime).

H Se acceptă, fără încercări suplimentare, modificarea lungimii sistemului de evacuare după ultimul amortizor de zgomot, cu condiția ca această modificare să nu depășească 2 m.

▼M12

I Anvelopele trebuie să fie supuse omologării de tip în conformitate cu cerințele Regulamentul nr. 54 al CEE-ONU, chiar dacă viteza maximă prin construcție a vehiculului este mai mică de 80 km/h.

Capacitatea de încărcare poate fi adaptată în funcție de viteza maximă prin construcție a remorcii, cu acordul producătorului de anvelope.

▼M1

J Pentru întregul vitraj, excluzând pe cel al cabinei conducătorului (parbriz și geamuri laterale), materialul utilizat poate fi geam de securitate sau plastic rigid.

K Se acceptă dispozitive de alarmă de urgență suplimentare.

▼M12

L Aplicare limitată la scaunele concepute pentru utilizare normală când vehiculul rulează pe drum. Locurile așezate din spate trebuie să fie echipate cel puțin cu puncte de ancorare pentru centuri de siguranță abdominale. Scaunele care nu sunt concepute în vederea utilizării când vehiculul rulează pe drum trebuie identificate într-un mod ușor de înțeles de către utilizatori, fie prin intermediul unei pictograme, fie printr-un semn însoțit de un text corespunzător.

▼M1

M Aplicare limitată la scaunele proiectate pentru uz normal când vehiculul rulează pe drum. Toate scaunele din spate trebuie să fie echipate cel puțin cu centuri de siguranță abdominale. Scaunele care nu sunt proiectate în vederea utilizării când vehiculul rulează pe drum trebuie identificate într-un mod ușor de înțeles de către utilizatori, fie prin intermediul unei pictograme, fie printr-un semn care să conțină un text corespunzător.

▼M1

N Cu condiția ca toate dispozitivele de iluminare să fie montate și ca vizibilitatea geometrică să nu fie afectată.

O Vehiculul trebuie să fie dotat cu un sistem corespunzător în partea frontală.

Q Se acceptă, fără încercări suplimentare, modificarea lungimii sistemului de evacuare după ultimul amortizor de zgomot, dacă această modificare nu depășește 2 m. Omologarea CE de tip emisă pentru vehiculul de bază cel mai reprezentativ rămâne valabilă indiferent de schimbarea masei de referință.

R Cu condiția ca plăcile de înmatriculare ale oricărui stat membru să poată fi montate și să rămână vizibile.

S Factorul de transmisie a luminii este de cel puțin 60 %, iar unghiul de închidere a stâlpului „A” nu depășește 10º.

T Încercare ce trebuie executată numai cu vehiculul complet/completat. Vehiculul poate fi încercat în conformitate cu Directiva 70/157/CEE, astfel cum a fost modificată ultima dată prin Directiva 1999/101/CE. În ceea ce privește punctul 5.2.2.1 din anexa I la Directiva 70/157/CEE, se aplică următoarele valori-limită:

(a) 81 dB(A) pentru vehicule cu puterea motorului mai mică de 75 kW;

(b) 83 dB(A) pentru vehicule cu puterea motorului mai mare de 75 kW, dar mai mică de 150 kW;

(c) 84 dB(A) pentru vehicule cu puterea motorului mai mare sau egală cu 150 kW.

▼M6

_____

▼M1

V Se acceptă conformitatea cu Directiva 97/68/CE.

W_1 Trebuie respectate cerințele, însă se acceptă modificarea sistemului de evacuare, fără încercări suplimentare, cu condiția ca sistemul de control al emisiilor, inclusiv filtrele de particule (dacă există), să nu fie afectate. Nu se impun noi încercări privind emisiile evaporative pentru vehiculul modificat, cu condiția ca dispozitivele de control al evaporării să fie păstrate astfel cum au fost montate de producătorul vehiculului de bază.

Omologarea CE de tip emisă pentru vehiculul de bază cel mai reprezentativ rămâne valabilă indiferent de schimbarea masei de referință.

W_2 Trebuie respectate cerințele, însă se acceptă modificarea traseului și a lungimii conductei de alimentare cu combustibil, a furtunurilor pentru combustibil și a țevilor pentru vaporii de combustibil. Se acceptă reamplasarea rezervorului original de combustibil.

W_3 Spațiul pentru scaunul rulant se consideră loc așezat. Pentru fiecare scaun rulant trebuie prevăzut suficient spațiu. Planul longitudinal al acestui spațiu special rezervat trebuie să fie paralel cu planul longitudinal al vehiculului.

Proprietarul vehiculului trebuie să fie informat în mod adecvat cu privire la faptul că un scaun rulant utilizat ca loc așezat în vehicul trebuie să poată rezista forțelor transmise de mecanismul de ancorare în diverse condiții de circulație.

Scaunele vehiculului pot fi modificate în mod adecvat, cu condiția ca punctele de ancorare, mecanismele și tetierele să asigure nivelul de performanță prevăzut în prezenta directivă.

W_4 Dispozițiile prezentei directive trebuie respectate în ceea ce privește dispozitivele de ajutor la urcare și la coborâre atunci când acestea nu sunt utilizate.

▼M6

_____

▼M1

W_7 Nu este necesară o nouă măsurare a nivelului de emisii de CO_2 atunci când, prin aplicarea dispozițiilor de la litera W_1, nu mai trebuie efectuate alte încercări cu privire la gazele la țeava de evacuare.

▼**M1**

W_8 În scopul efectuării calculelor, se consideră că masa scaunului rulant, inclusiv masa utilizatorului, este de 100 de kg. Masa este concentrată în punctul H al dispozitivului tridimensional.

Serviciul tehnic trebuie să ia, de asemenea, în considerare posibilitatea utilizării scaunelor rulante cu motor electric, a căror masă, care include masa utilizatorului, se consideră a fi de 250 de kg. Orice limitare a numărului de pasageri datorată utilizării unuia sau mai multor scaune rulante cu motor electric trebuie menționată în certificatul de omologare de tip, iar un avertisment în acest sens trebuie consemnat și în certificatul de conformitate.

W_9 Nu este necesară nicio altă încercare pentru vehiculul modificat, cu condiția ca partea frontală a șasiului, situată în fața punctului R al conducătorului auto, să nu fie afectată de modificarea vehiculului și ca niciuna dintre părțile dispozitivului suplimentar de reținere [airbag(uri)] să nu fie înlăturată sau dezactivată.

W_{10} Nu este necesară nicio altă încercare pentru vehiculul modificat, cu condiția ca ranforsările laterale să nu fie modificate și niciuna dintre părțile sistemului suplimentar de reținere [airbag(uri) lateral(e)] să nu fie înlăturată sau dezactivată.

Y Cu condiția ca toate dispozitivele de iluminat să fie montate.

Z Numai pentru vehiculele din categoria N_1, clasa I, în conformitate cu descrierea din primul tabel de la punctul 5.3.1.4 al anexei I la Directiva 70/220/CEE.

▼**M15**

ANEXA XII

LIMITE APLICABILE PENTRU SERII MICI ȘI PENTRU VEHICULE DE SFÂRȘIT DE SERIE

A. LIMITE PENTRU SERII MICI

1. Numărul de unități aparținând unui tip de vehicul care urmează să fie înmatriculat, vândut sau pus în circulație anual în cadrul Uniunii Europene prin aplicarea articolului 22 nu poate depăși valorile de mai jos pentru categoria de vehicule în cauză.

Categoria	Număr de unități
M_1	1 000
M_2, M_3	0
N_1	0
N_2, N_3	0
O_1, O_2	0
O_3, O_4	0

2. Numărul de unități aparținând unui tip de vehicul care urmează să fie înmatriculat, vândut sau pus în circulație anual într-un stat membru prin aplicarea articolului 23 este fixat de statul membru respectiv, fără a depăși valorile prezentate mai jos pentru categoria de vehicule în cauză:

Categoria	Număr de unități
M_1	75
M_2, M_3	250
N_1	500
N_2, N_3	250
O_1, O_2	500
O_3, O_4	250

3. Numărul de unități aparținând unui tip de vehicul care urmează să fie înmatriculat, vândut sau pus în circulație anual într-un stat membru prin aplicarea articolului 6 alineatul (2) din Regulamentul (UE) nr. 1230/2012 este fixat de fiecare stat membru, fără a depăși valorile prezentate mai jos pentru categoria de vehicule în cauză:

Categoria	Număr de unități
M_2, M_3	1 000
N_2, N_3	1 200
O_3, O_4	2 000

▼**M15**

B. LIMITE PENTRU VEHICULE DE SFÂRȘIT DE SERIE

Numărul maxim de vehicule complete sau completate puse în circulație în fiecare stat membru în baza procedurii „sfârșit de serie” este limitat la unul dintre cazurile următoare, la alegerea statului membru:

1. Numărul maxim de vehicule de unul sau mai multe tipuri nu poate depăși 10 % în cazul categoriei M_1, iar în cazul celorlalte categorii nu poate depăși 30 % din numărul vehiculelor de toate tipurile considerate puse în circulație în statul membru respectiv în anul precedent.

   În cazul în care 10 % sau 30 % reprezintă mai puțin de 100 de vehicule, atunci statul membru poate autoriza punerea în exploatare a cel mult 100 de vehicule.

2. Vehiculele de orice tip sunt limitate la cele pentru care s-a eliberat, la data fabricației sau după data fabricației, un certificat de conformitate valabil și care a rămas valabil cel puțin trei luni de la data eliberării, dar care și-a pierdut ulterior valabilitatea ca urmare a intrării în vigoare a unui act de reglementare.

▼B

ANEXA XIII

LISTA PIESELOR SAU A ECHIPAMENTELOR CARE POT PREZENTA UN RISC IMPORTANT PENTRU FUNCȚIONAREA CORECTĂ A SISTEMELOR CU ROL ESENȚIAL ÎN SIGURANȚA VEHICULULUI SAU PERFORMANȚELE SALE DE PROTECȚIE A MEDIULUI, CERINȚELE LEGATE DE FUNCȚIONAREA ACESTUIA, PROCEDURILE DE ÎNCERCARE ADECVATE, DISPOZIȚII DE MARCARE ȘI AMBALARE

I. **Piese sau echipamente cu rol esențial în siguranța vehiculului**

Articol nr.	Descrierea articolului	Cerințe legate de funcționare	Procedura de încercare	Cerințe de marcare	Cerințe de ambalare
1	[…]				
2					
3					

II. **Piese sau echipamente cu rol esențial în performanțele de protecție a mediului ale vehiculului**

Articol nr.	Descrierea articolului	Cerințe legate de funcționare	Procedura de încercare	Cerințe de marcare	Cerințe de ambalare
1	[…]				
2					
3					

▼B

ANEXA XIV

LISTA OMOLOGĂRILOR CE DE TIP ACORDATE ÎN CONFORMITATE CU ACTELE DE REGLEMENTARE

Ștampila autorității de omologare de tip

Numărul listei:

Pentru perioada: de la … la …

Se furnizează următoarele informații privind fiecare omologare CE de tip acordată, refuzată sau retrasă în perioada menționată mai sus:

Producător:

Numărul de omologare CE de tip:

Motivul extinderii (după caz):

Marca:

Tip:

Data acordării:

Data primei acordări (în cazul extinderii):

▼M9

ANEXA XV

ACTE DE REGLEMENTARE PENTRU CARE UN PRODUCĂTOR POATE FI DESEMNAT DREPT SERVICIU TEHNIC

0. **Obiectivele și domeniul de aplicare**

0.1. Prezenta anexă stabilește lista actelor de reglementare pentru care un producător poate fi desemnat drept serviciu tehnic în conformitate cu articolul 41 alineatul (6).

0.2. De asemenea, anexa include dispoziții corespunzătoare privind desemnarea unui producător ca serviciu tehnic, care trebuie aplicate în cadrul omologării de tip a vehiculelor, componentelor și unităților tehnice separate vizate de partea I a anexei IV.

0.3. Totuși, ea nu se aplică în cazul producătorilor care solicită omologarea seriilor mici în conformitate cu articolul 22.

1. **Numirea unui producător drept serviciu tehnic**

1.1. Un producător numit drept serviciu tehnic este un producător care a fost desemnat de autoritatea de omologare drept laborator de încercare destinat efectuării de încercări de omologare în numele ei, în sensul articolului 3 punctul 31.

În conformitate cu articolul 41 alineatul (6), un producător poate fi desemnat ca serviciu tehnic numai pentru activități din categoria A.

1.2. Expresia „efectuarea de încercări” nu este limitată la măsurarea performanțelor, ci acoperă, de asemenea, înregistrarea rezultatelor încercărilor și transmiterea către autoritatea de omologare a unui raport care să conțină concluziile relevante.

Aceasta include și verificarea respectării acelor dispoziții pentru care măsurătorile nu sunt neapărat necesare, cum este cazul evaluării proiectării în raport cu cerințele legislative.

De exemplu, „verificarea respectării dispozițiilor de la punctul 5.10 al anexei I la Directiva 70/221/CEE în ceea ce privește amplasamentul rezervorului de combustibil pe un vehicul” trebuie înțeleasă ca parte a „efectuării încercării”.

2. **Lista actelor de reglementare și a restricțiilor**

	Referința actului de reglementare	Subiect
4.	Directiva 70/222/CEE	Spațiu pentru placa de înmatriculare spate
7.	Directiva 70/388/CEE	Avertizare sonoră
18.	Directiva 76/114/CEE	Plăcuțe regulamentare
20.	Directiva 76/756/CEE	Montarea dispozitivelor de iluminat și de semnalizare luminoasă
27.	Directiva 77/389/CEE	Cârlige de remorcare
33.	Directiva 78/316/CEE	Identificarea comenzilor, a martorilor și a indicatoarelor

▼**M9**

	Referința actului de reglementare	Subiect
34.	Directiva 78/317/CEE	Degivrare/dezaburire
35.	Directiva 78/318/CEE	Ștergătoare/spălătoare de parbriz
36.	Directiva 2001/56/CE	Sisteme de încălzire Cu excepția dispozițiilor din anexa VIII referitoare la cerințele de montare pe vehicul a sistemelor de încălzire alimentate cu GPL
37.	Directiva 78/549/CEE	Apărători roți
44.	Directiva 92/21/CEE	Mase și dimensiuni (autoturisme)
45.	Directiva 92/22/CEE	Geamuri securizate Limitat la dispozițiile cuprinse în anexa 21 a Regulamentului CEE-ONU nr. 43
46.	Directiva 92/23/CEE	Pneuri
48.	Directiva 97/27/CE	Mase și dimensiuni (alte vehicule decât cele menționate la rubrica 44)
49.	Directiva 92/114/CEE	Proeminențe exterioare ale cabinelor
50.	Directiva 94/20/CE	Cuplări Limitat la dispozițiile cuprinse în anexa V (până la secțiunea 8, inclusiv) și în anexa VII
61.	Directiva 2006/40/CE	Sistemul de climatizare

▼M9

Apendice

Desemnarea unui producător ca serviciu tehnic

1. **Generalități**

1.1. Desemnarea și notificarea unui producător ca serviciu tehnic trebuie făcută în conformitate cu dispozițiile articolelor 41-43, precum și cu măsurile practice incluse în prezentul apendice.

1.2. Producătorul trebuie să fie acreditat în conformitate cu standardul EN ISO/IEC 17025:2005 – Cerințe generale privind competența laboratoarelor de etalonări și încercări.

2. **Subcontractare**

2.1. În conformitate cu dispozițiile articolului 41 alineatul (6) primul paragraf, un producător poate numi un subcontractant pentru efectuarea încercărilor în numele lui.

Prin subcontractant se înțelege:

(a) fie o filială căreia producătorul îi încredințează activitățile de încercare în cadrul organizației lui;

(b) fie un terț care semnează un contract cu producătorul pentru a efectua activități de încercare.

2.2. Apelarea la serviciile unui subcontractant nu îl scutește pe producător de obligația de a respecta dispozițiile articolului 41, în special pe cele referitoare la calificările serviciilor tehnice și la conformitatea cu standardul EN ISO/IEC 17025:2005.

2.3. Secțiunea 1 a anexei XV se aplică subcontractantului.

3. **Raport de încercare**

Rapoartele de încercare trebuie întocmite în conformitate cu cerințele generale stabilite în apendicele 3 din anexa V la Directiva 2007/46/CE.

▼M9

ANEXA XVI

CONDIȚII SPECIFICE IMPUSE METODELOR DE TESTARE VIRTUALĂ ȘI ACTELOR DE REGLEMENTARE PENTRU CARE POT FI UTILIZATE METODE DE TESTARE VIRTUALĂ DE CĂTRE UN PRODUCĂTOR SAU SERVICIU TEHNIC

0. **Obiectivele și domeniul de aplicare**

Prezenta anexă stabilește dispoziții corespunzătoare privind testarea virtuală în conformitate cu articolul 11 alineatul (3).

Nu se aplică articolului 11 alineatul (2) al doilea paragraf.

1. **Lista actelor de reglementare**

Nr.	Referința actului de reglementare	Subiect
3.	Directiva 70/221/CEE	Rezervoare de combustibil/dispozitive protecție spate
6.	Directiva 70/387/CEE	Încuietori și balamale de ușă
8.	Directiva 2003/97/CE	Dispozitive de vizibilitate indirectă
12.	Directiva 74/60/CEE	Amenajări interioare
16.	Directiva 74/483/CEE	Proeminențe exterioare
20.	Directiva 76/756/CEE	Montarea dispozitivelor de iluminat și de semnalizare luminoasă
27.	Directiva 77/389/CEE	Cârlige de remorcare
32.	Directiva 77/649/CEE	Câmp de vizibilitate spre înainte
35.	Directiva 78/318/CEE	Ștergătoare/spălătoare de parbriz
37.	Directiva 78/549/CEE	Apărători roți
42.	Directiva 89/297/CEE	Protecție laterală
▼M15 44.	Regulamentul (UE) nr. 1230/2012	
▼M9 49.	Directiva 92/114/CEE	Proeminențe exterioare ale cabinelor
50.	Directiva 94/20/CE	Cuplări
52.	Directiva 2001/85/CE	Autobuze și autocare
57.	Directiva 2000/40/CE	Protecție antiîncastrare față

▼M9

Apendicele 1

Condiții generale impuse metodelor de testare virtuală

1. **Modelul de testare virtuală**

Următorul model trebuie folosit drept structură de bază pentru descrierea și efectuarea testării virtuale:

(a) scop;

(b) modelul structurii;

(c) condiții limită;

(d) parametri de încărcare;

(e) calcul;

(f) evaluare;

(g) documentare.

2. **Reguli fundamentale ale simulării pe calculator și ale calculării**

2.1. *Modelul matematic*

Modelul matematic trebuie pus la dispoziție de către producător. El trebuie să reflecte complexitatea structurii vehiculului, sistemului și componentelor care urmează să fie supuse încercării în raport cu cerințele actului de reglementare și cu condițiile limită precizate în act.

Aceleași dispoziții trebuie să se aplice *mutatis mutandis* în cazul componentelor de încercare sau unităților tehnice independente de vehicul.

2.2. *Procesul de validare a modelului matematic*

Modelul trebuie validat prin comparație cu condițiile reale de încercare.

În acest scop, trebuie efectuată o încercare fizică în vederea comparării rezultatelor obținute în cazul utilizării modelului matematic cu rezultatele obținute în urma încercării fizice. Trebuie demonstrată comparabilitatea rezultatelor încercărilor. Producătorul sau serviciul tehnic întocmește un raport de validare și îl transmite autorității de omologare.

Orice modificare adusă modelului matematic sau programului informatic susceptibilă să afecteze validarea raportului trebuie semnalată autorității de omologare, care poate solicita efectuarea unui nou proces de validare.

Diagrama procesului de validare este prezentată în apendicele 3.

2.3. *Documentație*

Datele și instrumentele auxiliare folosite pentru simulare și calculare trebuie să fie puse la dispoziție de către producător și să fie bine documentate.

3. **Instrumente și asistență**

La solicitarea serviciului tehnic, producătorul furnizează sau permite accesul la instrumentele necesare, inclusiv la programul informatic corespunzător.

▼M9

De asemenea, el trebuie să ofere serviciului tehnic asistența corespunzătoare.

Acordarea accesului și asistenței serviciului tehnic nu elimină nicio obligație a serviciului tehnic referitoare la calificările personalului propriu, la plata drepturilor de licență și la respectarea confidențialității.

▼M9

Apendicele 2

Condiții specifice privind metodele de testare virtuală

1. **Lista actelor de reglementare**

	Referința actului de reglementare	Anexă și punct	Condiții specifice
3.	Directiva 70/221/CEE	Anexa II (Protecție anti-încastrare spate) Punctul 5.4.5	
6.	Directiva 70/387/CEE	Anexa II Punctul 4.3	
8.	Directiva 2003/97/CE	Anexa III Toate dispozițiile de la secțiunile 3, 4 și 5	Câmpuri de vizibilitate prescrise ale oglinzilor retrovizoare
12.	Directiva 74/60/CEE	Anexa I Toate dispozițiile din secțiunea 5 („Specificații”)	Măsurarea tuturor razelor de curbură și a tuturor proiecțiilor, cu excepția acelor cerințe în cazul cărora trebuie aplicată o forță pentru a verifica conformitatea cu dispozițiile
		Anexa II	Determinarea zonei de impact a capului
16.	Directiva 74/483/CEE	Anexa I Toate dispozițiile din secțiunea 5 („Cerințe generale”) și din secțiunea 6 („Cerințe speciale”)	Măsurarea tuturor razelor de curbură și a tuturor proiecțiilor, cu excepția acelor cerințe în cazul cărora trebuie aplicată o forță pentru a verifica conformitatea cu dispozițiile
20.	Directiva 76/756/CEE	Secțiunea 6 („Cerințe individuale”) din Regulamentul CEE-ONU nr. 48	Testul auto prevăzut la punctul 6.22.9.2.2 trebuie efectuat pe un vehicul real
		Dispozițiile anexelor 4, 5 și 6 ale Regulamentului CEE-ONU nr. 48	
27.	Directiva 77/389/CEE	Secțiunea 2 din anexa II	
32.	Directiva 77/649/CEE	Secțiunea 5 („Specificații”) din anexa I	
35.	Directiva 78/318/CEE	Anexa I	Punctul 5.1.2. Numai măsurarea câmpului ștergătorului de parbriz
37.	Directiva 78/549/CEE	Secțiunea 2 („Cerințe speciale”) din anexa I	
42.	Directiva 89/297/CEE	Punctul 2.8. din anexa I	Măsurarea rezistenței la o forță orizontală și măsurarea deformării

▼M9

	Referința actului de reglementare	Anexă și punct	Condiții specifice
▼M15			
44.	Regulamentul (UE) nr. 1230/2012	Secțiunile 7 și 8 din partea B a anexei I	(a) Controlul conformității cu cerințele de manevrabilitate, inclusiv manevrabilitatea vehiculelor prevăzute cu axe liftabile sau încărcabile.
		Secțiunile 6 și 7 din partea C a anexei I	(b) Măsurarea balansului posterior maxim.
▼M9			
49.	Directiva 92/114/CEE	Anexa I Toate dispozițiile din secțiunea 4 („Cerințe specifice”) În ceea ce privește vehiculele N_1, se aplică dispozițiile precizate la rubrica 16 din acest apendice	Măsurarea tuturor razelor de curbură și a tuturor proiecțiilor, cu excepția acelor cerințe în cazul cărora trebuie aplicată o forță pentru a verifica conformitatea cu dispozițiile
50.	Directiva 94/20/CE	Anexa V „Cerințe pentru dispozitivele de cuplare mecanică”	Toate dispozițiile de la secțiunile 1-8 inclusiv
		Punctul 1.1 din anexa VI	Încercările privind rezistența cuplajelor mecanice de concepție simplă pot fi înlocuite cu testări virtuale
		Secțiunea 4 din anexa VI „Testarea dispozitivelor de cuplare mecanică”	Numai punctele 4.5.1 (Încercarea privind rezistența), 4.5.2 (Rezistența la flambaj) și 4.5.3 (Rezistența la încovoiere)
52.	Directiva 2001/85/CE	Anexa I	Punctul 7.4.5. Încercarea de stabilitate în condițiile specificate în apendicele la anexa I
		Anexa IV Rezistența suprastructurii	Apendicele 4 – Verificarea prin calcule a rezistenței suprastructurii
57.	Directiva 2000/40/CE	Secțiunea 3 din anexa 5 la Regulamentul CEE-ONU nr. 93	Măsurarea rezistenței la o forță orizontală și măsurarea deformării

▼M9

Apendicele 3

Procesul de validare

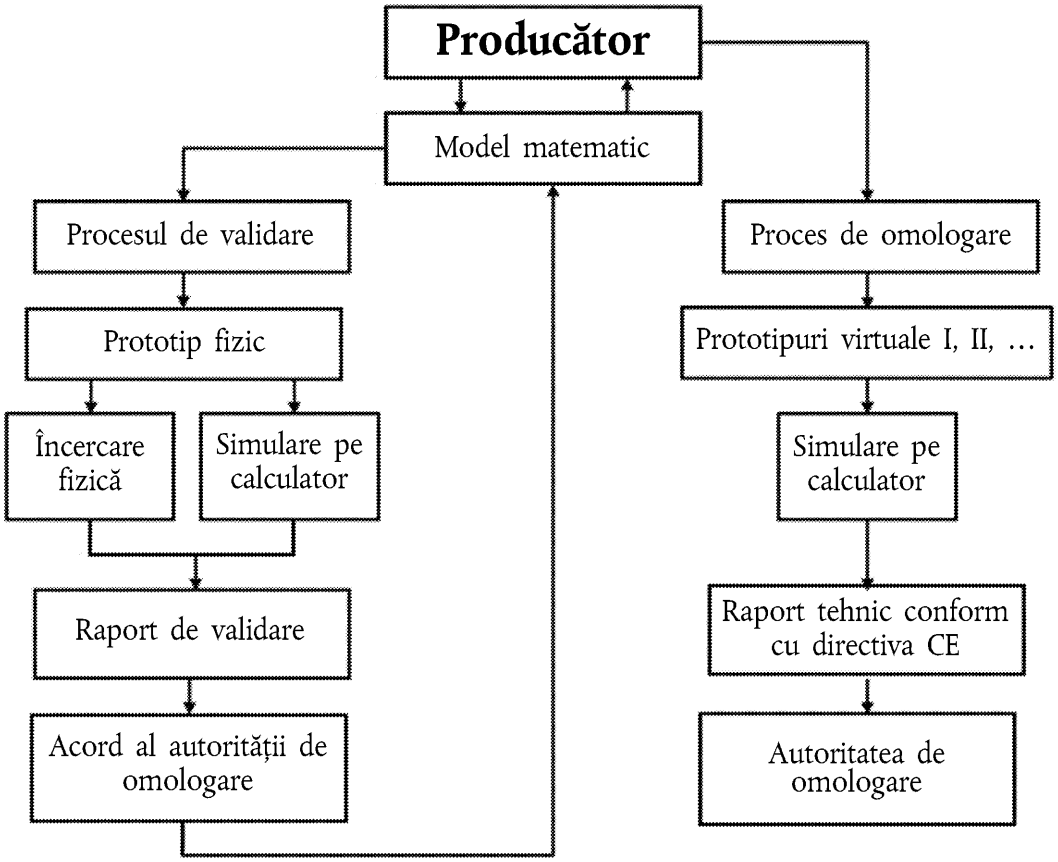

▼B

ANEXA XVII

PROCEDURI CARE SE APLICĂ ÎN PROCESUL OMOLOGĂRII CE DE TIP ÎN MAI MULTE ETAPE

1. GENERALITĂȚI

1.1. Îndeplinirea satisfăcătoare a procesului de omologare CE de tip în mai multe etape necesită acțiunea conjugată a tuturor producătorilor implicați. Pentru aceasta, înainte de prima etapă de acordare a omologării și a etapelor următoare, autoritățile de omologare trebuie să se asigure de existența unor acorduri corespunzătoare între producătorii respectivi în vederea furnizării și schimbului de informații și de documente între aceștia, astfel încât tipul de vehicul completat să îndeplinească cerințele tehnice ale tuturor actelor de reglementare relevante, conform specificațiilor din anexa IV sau XI. Aceste date trebuie să conțină în special informații despre omologările sistemelor, componentelor și unităților tehnice separate și despre elementele vehiculului care fac parte din vehiculul incomplet, dar care nu sunt încă omologate.

1.2. Omologările CE de tip efectuate în conformitate cu prezenta anexă sunt acordate în funcție de stadiul actual de fabricație al tipului de vehicul și trebuie să includă toate omologările acordate pentru etapele anterioare.

1.3. În cadrul unui proces de omologare CE de tip în mai multe etape, fiecare producător este responsabil pentru omologarea și conformitatea producției tuturor sistemelor, a componentelor sau a unităților tehnice separate produse de acesta sau adăugate de el în raport cu stadiul anterior de fabricație. El nu este responsabil pentru acele părți care au fost omologate într-o etapă anterioară, cu excepția cazurilor în care modifică părți din vehicul într-o asemenea măsură, încât omologarea anterioară a acestora nu mai este valabilă.

2. PROCEDURI

Autoritățile de omologare de tip trebuie:

(a) să verifice dacă toate certificatele de omologare CE de tip emise în conformitate cu actele de reglementare privind omologarea de tip a vehiculelor acoperă tipul vehiculului în raport cu stadiul său de fabricație și corespund cerințelor specificate;

(b) să se asigure că toate datele relevante, luând în considerare starea de fabricație a vehiculului, sunt incluse în dosarul informativ;

(c) să se asigure, în ceea ce privește documentația, că specificația (specificațiile) vehiculului și datele conținute în partea I a dosarului informativ al vehiculului se regăsesc în datele din dosarele de omologare și în certificatele de omologare CE de tip conform actelor de reglementare relevante; iar în cazul unui vehicul completat, atunci când un număr de ordine din partea I nu este inclus în dosarul de omologare privind un act de reglementare, să confirme că partea sau caracteristica respectivă este conformă cu datele din dosarul informativ;

(d) să efectueze sau să dispună efectuarea, pe un lot de probă din tipul de vehicule supus omologării, de inspecții ale părților sau ale sistemelor vehiculelor, pentru a verifica dacă vehiculul (vehiculele) este (sunt) fabricat(e) în conformitate cu datele relevante din dosarul de omologare autentificat, corespunzător tuturor actelor de reglementare relevante;

(e) să efectueze sau să dispună efectuarea, după caz, a verificărilor de montare necesare privind unitățile tehnice separate.

▼B

3. Numărul de vehicule ce trebuie inspectate conform cerințelor de la alineatul (2) litera (d) trebuie să permită o verificare corespunzătoare a diverselor combinații supuse omologării CE de tip, în conformitate cu stadiul de fabricație al vehiculului și cu criteriile următoare:

— motor;

— cutie de viteze;

— axe motoare (număr, poziție, interconectare);

— axe directoare (număr și poziție);

— tipuri de caroserie;

— număr de uși;

— partea pe care se află volanul;

— număr de scaune;

— nivel de echipare.

4. IDENTIFICAREA VEHICULULUI

4.1. Numărul de identificare al vehiculului

(a) Numărul de identificare al vehiculului de bază (VIN) prevăzut în Directiva 76/114/CEE se păstrează pe parcursul tuturor etapelor ulterioare ale procesului de omologare de tip pentru a se asigura „trasabilitatea” procesului.

(b) Cu toate acestea, în stadiul final de fabricație, producătorul implicat în acest stadiu poate înlocui, cu acordul autorității de omologare, prima și cea de a doua secțiune a numărului de identificare al vehiculului cu propriul cod de producător de vehicule și codul de identificare al vehiculului dacă și numai dacă vehiculul va fi înmatriculat sub propria denumire comercială a producătorului în cauză. Într-o astfel de situație, numărul de identificare complet al vehiculului de bază nu trebuie șters.

4.2. Plăcuța suplimentară a producătorului

La a doua etapă și la următoarele, pe lângă plăcuțele regulamentare de identificare prevăzute în Directiva 76/114/CEE, fiecare producător trebuie să aplice pe vehicul o plăcuță suplimentară al cărei model este prezentat în apendicele la prezenta anexă. Această plăcuță trebuie atașată ferm, într-o poziție ușor vizibilă și accesibilă, pe o componentă a vehiculului care nu este susceptibilă de a fi înlocuită pe durata utilizării vehiculului. Această plăcuță trebuie să indice, în mod clar și astfel încât să nu poată fi șterse, următoarele informații în ordinea de mai jos:

— denumirea producătorului;

— secțiunile 1, 3 și 4 ale numărului de omologare CE de tip;

— etapa de omologare;

— numărul de identificare a vehiculului;

— masa maximă tehnic admisibilă a vehiculului [a];

— masa maximă tehnic admisibilă a combinației de vehicule (în cazul în care vehiculului îi poate fi atașată o remorcă) [a];

— masa maximă tehnic admisibilă pe fiecare axă, începând cu axa din față a vehiculului [a];

— în cazul semiremorcilor sau al remorcilor cu axă centrală, masa maximă tehnic admisibilă pe dispozitivul de cuplare [a].

Cu excepția unor dispoziții contrare cu cele de mai sus, plăcuța trebuie să fie conformă cu cerințele Directivei 76/114/CEE.

---

[a] Numai dacă această valoare nu s-a schimbat pe parcursul actualei etape de omologare.

▼B

Apendice

MODELUL DE PLĂCUȚĂ SUPLIMENTARĂ A PRODUCĂTORULUI

Exemplul de mai jos este dat doar cu scop orientativ.

DENUMIREA PRODUCĂTORULUI (stadiul 3)
e2*98/14*2609
Stadiul 3
WD9VD58D98D234560
1 500 kg
2 500 kg
1-700 kg
2-810 kg

▼B

ANEXA XVIII

CERTIFICATUL DE ORIGINE AL VEHICULULUI

Declarația producătorului vehiculului de bază/incomplete care nu beneficiază de un certificat de conformitate

Subsemnatul declar că vehiculul de mai jos a fost fabricat în propria noastră uzină și este un vehicul nou.

0.1. Marcă (denumirea comercială a producătorului):

0.2. Tipul vehiculului:

0.2.1. Denumire (denumiri) comercială (comerciale):

0.3. Mijloace de identificare a tipului:

0.6. Numărul de identificare al vehiculului:

0.8. Adresa (adresele) uzinei (uzinelor) de asamblare:

De asemenea, subsemnatul declar că vehiculul, în momentul livrării, este conform cu următoarele acte de reglementare:

Subiect	Referința actului de reglementare	Numărul omologării de tip:	Statul membru sau partea contractantă (+) care acordă omologarea de tip (++)
1. Niveluri de zgomot			
2. Emisii			
3. …			
etc.			

(+) Părțile contractante la Acordul revizuit din 1958.
(++) De specificat în cazul în care informația respectivă nu poate fi obținută pe baza numerelor de omologare de tip.

Prezenta declarație este emisă în conformitate cu prevederile stabilite în anexa XI la Directiva 2007/46/CE.

(Locul) (Semnătura) (Data)

▼B

ANEXA XIX

CALENDARUL PUNERII ÎN APLICARE A PREZENTEI DIRECTIVE ÎN CEEA CE PRIVEȘTE OMOLOGAREA DE TIP

Categoriile avute în vedere	Datele de punere în aplicare		
	Noi tipuri de vehicule Opțional	Noi tipuri de vehicule Obligatoriu	Tipuri de vehicule existente Obligatoriu
M_1	N.A. (*)	29 aprilie 2009	N.A. (*)
Vehicule cu destinație specială din categoria M_1	29 aprilie 2009	29 aprilie 2011	29 aprilie 2012
Vehicule incomplete și complete din categoria N_1	29 aprilie 2009	29 octombrie 2010	29 octombrie 2011
Vehicule completate din categoria N_1	29 aprilie 2009	29 octombrie 2011	29 aprilie 2013
Vehicule incomplete și complete din categoriile N_2, N_3, O_1, O_2, O_3, O_4	29 aprilie 2009	29 octombrie 2010	29 octombrie 2012
Vehicule incomplete și complete din categoriile M_2, M_3	29 aprilie 2009	29 aprilie 2009 ([1])	29 octombrie 2010
Vehicule cu destinație specială din categoriile N_1, N_2, N_3, M_2, M_3, O_1, O_2, O_3, O_4	29 aprilie 2009	29 octombrie 2012	29 octombrie 2014
Vehicule completate din categoriile N_2, N_3	29 aprilie 2009	29 octombrie 2012	29 octombrie 2014
Vehicule completate din categoriile M_2, M_3	29 aprilie 2009	29 aprilie 2010 ([1])	29 octombrie 2011
Vehicule completate din categoriile O_1, O_2, O_3, O_4	29 aprilie 2009	29 octombrie 2011	29 octombrie 2013

(*) Nu se aplică.
([1]) În scopul aplicării articolului 45 alineatul (4), aceste date sunt amânate cu 12 luni.

▼B

ANEXA XX

TERMENE PENTRU TRANSPUNEREA DIRECTIVELOR ABROGATE ÎN DISPOZIȚII DE DREPT INTERN

PARTEA A

Directiva 70/156/CEE și modificările sale succesive

Directive/regulamente	Comentarii
Directiva 70/156/CEE ([1])	
Directiva 78/315/CEE ([2])	
Directiva 78/547/CEE ([3])	
Directiva 80/1267/CEE ([4])	
Directiva 87/358/CEE ([5])	
Directiva 87/403/CEE ([6])	
Directiva 92/53/CEE ([7])	
Directiva 93/81/CEE ([8])	
Directiva 95/54/CE ([9])	numai articolul 3
Directiva 96/27/CE ([10])	numai articolul 3
Directiva 96/79/CE ([11])	numai articolul 3
Directiva 97/27/CE ([12])	numai articolul 8
Directiva 98/14/CE ([13])	
Directiva 98/91/CE ([14])	numai articolul 3
Directiva 2000/40/CE ([15])	numai articolul 4
Directiva 2001/92/CE ([16])	numai articolul 3
Directiva 2001/56/CE ([17])	numai articolul 7
Directiva 2001/85/CE ([18])	numai articolul 4
Directiva 2001/116/CE ([19])	
Regulamentul (CE) nr. 807/2003 ([20])	numai punctul 2 din anexa III
Directiva 2003/97/CE ([21])	numai articolul 4
Directiva 2003/102/CE ([22])	numai articolul 6
Directiva 2004/3/CE ([23])	numai articolul 1
Directiva 2004/78/CE ([24])	numai articolul 2
Directiva 2004/104/CE ([25])	numai articolul 3
Directiva 2005/49/CE ([26])	numai articolul 2

([1]) JO L 42, 23.2.1970, p. 1.
([2]) JO L 81, 28.3.1978, p. 1.
([3]) JO L 168, 26.6.1978, p. 39.
([4]) JO L 375, 31.12.1980, p. 34.
([5]) JO L 192, 11.7.1987, p. 51.
([6]) JO L 220, 8.8.1987, p. 44.
([7]) JO L 225, 10.8.1992, p. 1.
([8]) JO L 264, 23.10.1993, p. 49.
([9]) JO L 266, 8.11.1995, p. 1.
([10]) JO L 169, 8.7.1996, p. 1.
([11]) JO L 18, 21.1.1997, p. 7.
([12]) JO L 233, 25.8.1997, p. 1.
([13]) JO L 91, 25.3.1998, p. 1.
([14]) JO L 11, 16.1.1999, p. 25.
([15]) JO L 203, 10.8.2000, p. 9.
([16]) JO L 291, 8.11.2001, p. 24.
([17]) JO L 292, 9.11.2001, p. 21.
([18]) JO L 42, 13.2.2002, p. 42.
([19]) JO L 18, 21.1.2002, p. 1.
([20]) JO L 122, 16.5.2003, p. 36.
([21]) JO L 25, 29.1.2004, p. 1.
([22]) JO L 321, 6.12.2003, p. 15.
([23]) JO L 49, 19.2.2004, p. 36.
([24]) JO L 153, 30.4.2004, p. 107.
([25]) JO L 337, 13.11.2004, p. 13.
([26]) JO L 194, 26.7.2005, p. 12.

▼B

PARTEA B

Termene pentru transpunerea în dispoziții de drept intern

Directive	Termene pentru transpunere	Data aplicării
Directiva 70/156/CEE	10 august 1971	
Directiva 78/315/CEE	30 iunie 1979	
Directiva 78/547/CEE	15 decembrie 1979	
Directiva 80/1267/CEE	30 iunie 1982	
Directiva 87/358/CEE	1 octombrie 1988	
Directiva 87/403/CEE	1 octombrie 1988	
Directiva 92/53/CEE	31 decembrie 1992	1 ianuarie 1993
Directiva 93/81/CEE	1 octombrie 1993	
Directiva 95/54/CE	1 decembrie 1995	
Directiva 96/27/CE	20 mai 1997	
Directiva 96/79/CE	1 aprilie 1997	
Directiva 97/27/CE	22 iulie 1999	
Directiva 98/14/CE	30 septembrie 1998	1 octombrie 1998
Directiva 98/91/CE	16 ianuarie 2000	
Directiva 2000/40/CE	31 iulie 2002	1 august 2002
Directiva 2001/92/CE	30 iunie 2002	
Directiva 2001/56/CE	9 mai 2003	
Directiva 2001/85/CE	13 august 2003	
Directiva 2001/116/CE	30 iunie 2002	1 iulie 2002
Directiva 2003/97/CE ([1])	25 ianuarie 2005	
Directiva 2003/102/CE ([2])	31 decembrie 2003	
Directiva 2004/3/CE	18 februarie 2005	
Directiva 2004/78/CE	30 septembrie 2004	
Directiva 2004/104/CE	31 decembrie 2005	1 ianuarie 2006
Directiva 2005/49/CE	30 iunie 2006	1 iulie 2006

([1]) JO L 25, 29.1.2004, p. 1.
([2]) JO L 321, 6.12.2003, p. 15.

▼B

ANEXA XXI

TABEL DE CORESPONDENȚĂ

(menționat la articolul 49 al doilea paragraf)

Directiva 70/156/CEE	Prezenta directivă
—	Articolul 1
Articolul 1 primul paragraf	Articolul 2 alineatul (1)
Articolul 1 al doilea paragraf	Articolul 2 alineatul (2) literele (a) și (b)
—	Articolul 2 alineatul (2) litera (c)
—	Articolul 2 alineatele (3) și (4)
Articolul 2	Articolul 3
—	Articolul 4
—	Articolul 5
—	Articolul 6 alineatul (1)
Articolul 3 alineatul (1)	Articolul 6 alineatul (2)
Articolul 3 alineatul (2)	Articolul 6 alineatul (3)
—	Articolul 6 alineatul (4)
Articolul 3 alineatul (3)	Articolul 6 alineatul (5)
Articolul 3 alineatul (4)	Articolul 7 alineatele (1) și (2)
Articolul 3 alineatul (5)	Articolul 6 alineatul (6) și articolul 7 alineatul (1)
—	Articolul 6 alineatele (7) și (8)
—	Articolul 7 alineatele (3) și (4)
Articolul 4 alineatul (1) primul paragraf litera (a)	Articolul 9 alineatul (1)
Articolul 4 alineatul (1) primul paragraf litera (b)	Articolul 9 alineatul (2)
Articolul 4 alineatul (1) primul paragraf litera (c)	Articolul 10 alineatul (1)
Articolul 4 alineatul (1) primul paragraf litera (d)	Articolul 10 alineatul (2)
—	Articolul 10 alineatul (3)
Articolul 4 alineatul (1) al doilea paragraf	Articolul 9 alineatul (4)
Articolul 4 alineatul (1) al treilea paragraf	Articolul 9 alineatul (5)
—	Articolul 9 alineatele (6) și (7)
—	Articolul 8 alineatele (1) și (2)
Articolul 4 alineatul (2)	Articolul 8 alineatul (3)
Articolul 4 alineatul (3) prima și a treia teză	Articolul 9 alineatul (3)
Articolul 4 alineatul (3) a doua teză	Articolul 8 alineatul (4)
Articolul 4 alineatul (4)	Articolul 10 alineatul (4)

▼B

Directiva 70/156/CEE	Prezenta directivă
Articolul 4 alineatul (5)	Articolul 8 alineatele (5) și (6)
Articolul 4 alineatul (6)	Articolul 8 alineatele (7) și (8)
—	Articolul 11
Articolul 5 alineatul (1)	Articolul 13 alineatul (1)
Articolul 5 alineatul (2)	Articolul 13 alineatul (2)
Articolul 5 alineatul (3) primul paragraf	Articolul 15 alineatul (1)
Articolul 5 alineatul (3) al doilea paragraf	Articolul 15 alineatul (3)
Articolul 5 alineatul (3) al treilea paragraf	Articolul 15 alineatul (2), articolul 16 alineatele (1) și (2)
Articolul 5 alineatul (3) al patrulea paragraf	Articolul 13 alineatul (3)
Articolul 5 alineatul (4) primul paragraf	Articolul 14 alineatul (1)
Articolul 5 alineatul (4) al doilea paragraf	Articolul 14 alineatul (3) și articolul 16 alineatul (2)
Articolul 5 alineatul (4) al treilea paragraf	Articolul 14 alineatul (2)
Articolul 5 alineatul (4) al patrulea paragraf prima teză	Articolul 13 alineatul (3)
Articolul 5 alineatul (4) al patrulea paragraf a doua teză	Articolul 16 alineatul (3)
Articolul 5 alineatul (5)	Articolul 17 alineatul (4)
Articolul 5 alineatul (6)	Articolul 14 alineatul (4)
—	Articolul 17 alineatele (1)-(3)
Articolul 6 alineatul (1) primul paragraf	Articolul 18 alineatul (1)
—	Articolul 18 alineatul (2)
Articolul 6 alineatul (1) al doilea paragraf	Articolul 18 alineatul (3)
Articolul 6 alineatul (2)	—
—	Articolul 18 alineatele (4)-(8)
Articolul 6 alineatul (3)	Articolul 19 alineatele (1) și (2)
—	Articolul 19 alineatul (3)
Articolul 6 alineatul (4)	Articolul 38 alineatul (2) primul paragraf
—	Articolul 38 alineatul (2) al doilea paragraf
Articolul 7 alineatul (1)	Articolul 26 alineatul (1)
—	Articolul 26 alineatul (2)
Articolul 7 alineatul (2)	Articolul 28
Articolul 7 alineatul (3)	Articolul 29 alineatele (1) și (2)
—	Articolul 29 alineatele (3) și (4)
Articolul 8 alineatul (1)	—
—	Articolul 22
Articolul 8 alineatul (2) litera (a) prima teză	Articolul 26 alineatul (3)

▼B

Directiva 70/156/CEE	Prezenta directivă
Articolul 8 alineatul (2) litera (a) a doua teză	—
Articolul 8 alineatul (2) litera (a) de la a treia la a șasea teză	Articolul 23 alineatele (1), (3), (5) și (6)
—	Articolul 23 alineatul (2)
—	Articolul 23 alineatul (4)
—	Articolul 23 alineatul (7)
Articolul 8 alineatul (2) litera (b) punctul 1 primul și al doilea paragraf	Articolul 27 alineatul (1)
Articolul 8 alineatul (2) litera (b) punctul 1 al treilea paragraf	Articolul 27 alineatul (2)
Articolul 8 alineatul (2) litera (b) punctul 2 primul și al doilea paragraf	Articolul 27 alineatul (3)
Articolul 8 alineatul (2) litera (b) punctul 2 al treilea și al patrulea paragraf	—
—	Articolul 27 alineatele (4) și (5)
Articolul 8 alineatul (2) litera (c) primul paragraf	Articolul 20 alineatele (1) și (2)
Articolul 8 alineatul (2) litera (c) al doilea paragraf	Articolul 20 alineatul (4) primul paragraf
Articolul 8 alineatul (2) litera (c) al treilea paragraf	—
Articolul 8 alineatul (2) litera (c) al patrulea paragraf	Articolul 20 alineatul (4) al doilea paragraf
—	Articolul 20 alineatul (4) al treilea paragraf
—	Articolul 20 alineatele (3) și (5)
Articolul 8 alineatul (2) litera (c) al cincilea și al șaselea paragraf	Articolul 21 alineatul (1) primul paragraf și articolul 21 alineatul (2)
—	Articolul 21 alineatul (1) al doilea paragraf
Articolul 8 alineatul (3)	Articolul 23 alineatul (4) al doilea paragraf
—	Articolul 24
—	Articolul 25
Articolul 9 alineatul (1)	Articolul 36
Articolul 9 alineatul (2)	Articolul 35 alineatul (1)
—	Articolul 34
—	Articolul 35 alineatul (2)
Articolul 10 alineatul (1)	Articolul 12 alineatul (1)
Articolul 10 alineatul (2)	Articolul 12 alineatul (2) primul paragraf prima teză
—	Articolul 12 alineatul (2) primul paragraf a doua teză
—	Articolul 12 alineatul (3)
Articolul 11 alineatul (1)	Articolul 30 alineatul (2)

▼B

Directiva 70/156/CEE	Prezenta directivă
Articolul 11 alineatul (2)	Articolul 30 alineatul (1)
Articolul 11 alineatul (3)	Articolul 30 alineatul (3)
Articolul 11 alineatul (4)	Articolul 30 alineatul (4)
Articolul 11 alineatul (5)	Articolul 30 alineatul (5)
Articolul 11 alineatul (6)	Articolul 30 alineatul (6)
—	Articolul 31
—	Articolul 32
Articolul 12 prima teză	Articolul 33 alineatul (1)
Articolul 12 a doua teză	Articolul 33 alineatul (2)
—	Articolul 37
—	Articolul 38 alineatul (1)
Articolul 13 alineatul (1)	Articolul 40 alineatul (1)
—	Articolul 39 alineatul (1)
Articolul 13 alineatul (2)	Articolul 39 alineatul (2)
Articolul 13 alineatul (3)	Articolul 40 alineatul (3)
—	Articolul 40 alineatul (2)
Articolul 13 alineatul (4)	Articolul 39 alineatul (7)
Articolul 13 alineatul (5)	Articolul 39 alineatul (2)
—	Articolul 39 alineatele (3)-(6), (8) și (9)
—	Articolul 41 alineatele (1)-(3)
Articolul 14 alineatul (1) prima liniuță	Articolul 43 alineatul (1)
Articolul 14 alineatul (1) a doua liniuță prima teză	—
Articolul 14 alineatul (1) a doua liniuță a doua teză	Articolul 41 alineatul (4)
Articolul 14 alineatul (1) a doua liniuță punctul (i)	Articolul 41 alineatul (6)
Articolul 14 alineatul (1) a doua liniuță punctul (ii)	—
Articolul 14 alineatul (2) primul paragraf	—
—	Articolul 41 alineatele (5) și (7)
Articolul 14 alineatul (2) al doilea paragraf	Articolul 41 alineatul (8)
—	Articolul 42
—	Articolul 43 alineatele (2)-(5)
—	Articolele 44-51
Anexa I	Anexa I
Anexa II	Anexa II
Anexa III	Anexa III

▼B

Directiva 70/156/CEE	Prezenta directivă
Anexa IV	Anexa IV
—	Anexa IV, apendice
Anexa V	Anexa V
Anexa VI	Anexa VI
—	Anexa VI, apendice
Anexa VII	Anexa VII
—	Anexa VII, apendice
Anexa VIII	Anexa VIII
Anexa IX	Anexa IX
Anexa X	Anexa X
Anexa XI	Anexa XI
Anexa XII	Anexa XII
—	Anexa XIII
Anexa XIII	Anexa XIV
—	Anexa XV
—	Anexa XVI
Anexa XIV	Anexa XVII
Anexa XV	Anexa XVIII
—	Anexa XIX
—	Anexa XX
—	Anexa XXI