Dit document vormt slechts een documentatiehulpmiddel en verschijnt buiten de verantwoordelijkheid van de instellingen

►B RICHTLIJN 2007/46/EG VAN HET EUROPEES PARLEMENT EN DE RAAD

van 5 september 2007

tot vaststelling van een kader voor de goedkeuring van motorvoertuigen en aanhangwagens daarvan en van systemen, onderdelen en technische eenheden die voor dergelijke voertuigen zijn bestemd

(Kaderrichtlijn)

(Voor de EER relevante tekst)

(PB L 263 van 9.10.2007, blz. 1)

Gewijzigd bij:

		Publicatieblad		
		nr.	blz.	datum
►M1	Verordening (EG) nr. 1060/2008 van de Commissie van 7 oktober 2008	L 292	1	31.10.2008
►M2	Verordening (EG) nr. 78/2009 van het Europees Parlement en de Raad van 14 januari 2009	L 35	1	4.2.2009
►M3	Verordening (EG) nr. 79/2009 van het Europees Parlement en de Raad van 14 januari 2009	L 35	32	4.2.2009
►M4	Verordening (EG) nr. 385/2009 van de Commissie van 7 mei 2009	L 118	13	13.5.2009
►M5	Verordening (EG) nr. 595/2009 van het Europees Parlement en de Raad van 18 juni 2009	L 188	1	18.7.2009
►M6	Verordening (EG) nr. 661/2009 van het Europees Parlement en de Raad van 13 juli 2009	L 200	1	31.7.2009
►M7	Richtlijn 2010/19/EU van de Commissie van 9 maart 2010	L 72	17	20.3.2010
►M8	gewijzigd bij Besluit 2011/415/EU van de Commissie van 14 juli 2011	L 185	76	15.7.2011
►M9	Verordening (EU) nr. 371/2010 van de Commissie van 16 april 2010	L 110	1	1.5.2010
►M10	Verordening (EU) nr. 183/2011 van de Commissie van 22 februari 2011	L 53	4	26.2.2011
►M11	Verordening (EU) nr. 582/2011 van de Commissie van 25 mei 2011	L 167	1	25.6.2011
►M12	Verordening (EU) nr. 678/2011 van de Commissie van 14 juli 2011	L 185	30	15.7.2011
►M13	Verordening (EU) nr. 65/2012 van de Commissie van 24 januari 2012	L 28	24	31.1.2012
►M14	Verordening (EU) nr. 1229/2012 van de Commissie van 10 december 2012	L 353	1	21.12.2012
►M15	Verordening (EU) nr. 1230/2012 van de Commissie van 12 december 2012	L 353	31	21.12.2012
►M16	Verordening (EU) nr. 171/2013 van de Commissie van 26 februari 2013	L 55	9	27.2.2013

Gerectificeerd bij:

►C1 Rectificatie PB L 126 van 15.5.2012, blz. 15 (2007/46/EG)

►C2 Rectificatie PB L 145 van 10.6.2009, blz. 50 (385/2009)

►C3 Rectificatie PB L 320 van 5.12.2009, blz. 36 (2007/46/EG)

▼B

RICHTLIJN 2007/46/EG VAN HET EUROPEES PARLEMENT EN DE RAAD

van 5 september 2007

tot vaststelling van een kader voor de goedkeuring van motorvoertuigen en aanhangwagens daarvan en van systemen, onderdelen en technische eenheden die voor dergelijke voertuigen zijn bestemd

(Kaderrichtlijn)

(Voor de EER relevante tekst)

HET EUROPEES PARLEMENT EN DE RAAD VAN DE EUROPESE UNIE,

Gelet op het Verdrag tot oprichting van de Europese Gemeenschap, en met name op artikel 95,

Gezien het voorstel van de Commissie,

Gezien het advies van het Europees Economisch en Sociaal Comité ([1]),

Handelend volgens de procedure van artikel 251 van het Verdrag ([2]),

Overwegende hetgeen volgt:

(1) Richtlijn 70/156/EEG van de Raad van 6 februari 1970 inzake de onderlinge aanpassing van de wetgevingen van de lidstaten betreffende de goedkeuring van motorvoertuigen en aanhangwagens daarvan ([3]) is herhaaldelijk en ingrijpend gewijzigd. Aangezien nieuwe wijzigingen nodig zijn, dient ter wille van de duidelijkheid tot herschikking van deze richtlijn te worden overgegaan.

(2) Voor de totstandbrenging en de werking van de interne markt is het dienstig de nationale goedkeuringssystemen te vervangen door een communautaire goedkeuringsprocedure op basis van het beginsel van volledige harmonisatie.

(3) De technische voorschriften voor systemen, onderdelen, technische eenheden en voertuigen moeten worden geharmoniseerd en in regelgevingen gespecificeerd. Deze regelgevingen moeten er in de eerste plaats op zijn gericht een hoog niveau van verkeersveiligheid, gezondheidsbescherming, milieubescherming, energie-efficiëntie en beveiliging tegen ongeoorloofd gebruik te waarborgen.

([1]) PB C 108 van 30.4.2004, blz. 29.

([2]) Advies van het Europees Parlement van 11 februari 2004 (PB C 97 E van 22.4.2004, blz. 370), gemeenschappelijk standpunt van de Raad van 11 december 2006 (PB C 64 E van 20.3.2007, blz. 1), standpunt van het Europees Parlement van 10 mei 2007 (nog niet bekendgemaakt in het Publicatieblad) en besluit van de Raad van 23 juli 2007.

([3]) PB L 42 van 23.2.1970, blz. 1. Richtlijn laatstelijk gewijzigd bij Verordening (EG) nr. 715/2007 van het Europees Parlement en de Raad (PB L 171 van 29.6.2007, blz. 1).

▼B

(4) Richtlijn 92/53/EEG van de Raad van 18 juni 1992 tot wijziging van Richtlijn 70/156/EEG inzake de onderlinge aanpassing van de wetgevingen van de lidstaten betreffende de goedkeuring van motorvoertuigen en aanhangwagens daarvan ([1]) beperkte de toepassing van de communautaire typegoedkeuringsprocedure voor volledige voertuigen tot voertuigcategorie M_1, maar om de interne markt te voltooien en ervoor te zorgen dat hij naar behoren functioneert, moet het toepassingsgebied van de onderhavige richtlijn alle voertuigcategorieën omvatten, zodat de fabrikanten via de communautaire typegoedkeuring van de voordelen van de interne markt kunnen profiteren.

(5) Om de fabrikanten in staat te stellen zich aan de nieuwe geharmoniseerde procedures aan te passen, moet in een voldoende lange overgangstermijn worden voorzien voordat de communautaire typegoedkeuring van voertuigen verplicht wordt voor in één fase gebouwde voertuigen van andere categorieën dan M_1. Voor voertuigen van andere categorieën dan M_1 waarvoor meerfasengoedkeuring is vereist, moet in een langere overgangstermijn worden voorzien, omdat de procedure ook zal gelden voor carrosseriebouwers, die op dat gebied nog voldoende ervaring moeten opdoen om de vereiste procedures naar behoren te kunnen toepassen. Gezien het belang van de veiligheid van voertuigen van de categorieën M_2 en M_3 moeten deze voertuigen echter wel voldoen aan de technische voorschriften van de geharmoniseerde richtlijnen in de overgangsperiode waarin de nationale typegoedkeuring nog geldt, om de fabrikanten in staat te stellen ervaring op te doen met de communautaire typegoedkeuring van voertuigen.

(6) Tot dusver waren fabrikanten die voertuigen in kleine series bouwen, gedeeltelijk uitgesloten van de voordelen van de interne markt. De ervaring heeft geleerd dat de verkeersveiligheid en de milieuvriendelijkheid aanzienlijk kunnen worden verbeterd als in kleine series gebouwde voertuigen volledig in het communautaire typegoedkeuringssysteem voor voertuigen worden opgenomen, te beginnen met die van categorie M_1.

(7) Om misbruik te voorkomen, moet de vereenvoudigde procedure voor in kleine series gebouwde voertuigen tot zeer geringe producties worden beperkt. Het begrip kleine series dient dan ook nauwkeuriger te worden gedefinieerd door het aantal geproduceerde voertuigen aan te geven.

(8) Het is belangrijk maatregelen te nemen om voertuigen op individuele basis te kunnen goedkeuren, zodat in het meerfasengoedkeuringssysteem voldoende flexibiliteit kan worden toegestaan; in afwachting van de vaststelling van geharmoniseerde, specifieke communautaire bepalingen moeten de lidstaten echter nog steeds individuele goedkeuringen overeenkomstig hun nationale regelgeving kunnen verlenen.

([1]) PB L 225 van 10.8.1992, blz. 1.

▼B

(9) In afwachting van de toepassing van de communautaire typegoedkeuringsprocedure voor voertuigen op andere voertuigcategorieën dan M_1, moeten de lidstaten nog steeds nationale typegoedkeuringen kunnen verlenen en moeten daartoe overgangsbepalingen worden vastgesteld.

(10) De voor de uitvoering van deze verordening noodzakelijke maatregelen moeten worden vastgesteld volgens de procedure van Besluit 1999/468/EG van de Raad van 28 juni 1999 tot vaststelling van de voorwaarden voor de uitoefening van de aan de Commissie verleende uitvoeringsbevoegdheden ([1]).

(11) Bij Besluit 97/836/EG van de Raad ([2]) is de Gemeenschap toegetreden tot de overeenkomst van de Economische Commissie voor Europa van de Verenigde Naties (VN/ECE) betreffende het aannemen van eenvormige technische eisen voor wielvoertuigen, uitrustingsstukken en onderdelen die kunnen worden aangebracht en/of gebruikt op wielvoertuigen en de voorwaarden voor wederzijdse erkenning van goedkeuringen verleend op basis van deze eisen („Herziene overeenkomst van 1958").

De VN/ECE-reglementen waartoe de Gemeenschap krachtens dit besluit toetreedt, en de wijzigingen van VN/ECE-reglementen waartoe de Gemeenschap al is toegetreden, dienen bijgevolg als voorschriften voor de EG-typegoedkeuring of als alternatieven voor de bestaande communautaire wetgeving in de communautaire typegoedkeuringsprocedure te worden opgenomen. In het bijzonder moet de Commissie de bevoegdheid hebben deze richtlijn op de nodige punten aan te passen, wanneer de Gemeenschap bij besluit van de Raad beslist dat een VN/ECE-reglement deel gaat uitmaken van de EG-typegoedkeuringsprocedure voor voertuigen en in de plaats komt van bestaande communautaire wetgeving. Daar het maatregelen van algemene strekking betreft tot wijziging van niet-essentiële onderdelen van deze richtlijn of ter aanvulling van deze richtlijn met nieuwe niet-essentiële onderdelen, moeten zij worden vastgesteld volgens de in artikel 5 bis van Besluit 1999/468/EG vastgestelde regelgevingsprocedure met toetsing.

(12) Voor een betere regelgeving, voor de vereenvoudiging en om te voorkomen dat de bestaande communautaire wetgeving over kwesties van technische specificaties voortdurend moet worden bijgewerkt, moet het mogelijk zijn in deze richtlijn of bijzondere richtlijnen en verordeningen te verwijzen naar bestaande internationale normen en regelingen zonder deze weer te geven in het communautaire juridische kader.

(13) Om te garanderen dat de procedure voor de controle van de overeenstemming van de productie, die een van de hoekstenen van het Europese typegoedkeuringssysteem vormt, juist wordt toegepast en naar behoren functioneert, moet de bevoegde instantie of een voldoende gekwalificeerde technische dienst die daartoe is aangewezen, geregeld verificaties verrichten bij de fabrikanten.

([1]) PB L 184 van 17.7.1999, blz. 23. Besluit gewijzigd bij Besluit 2006/512/EG (PB L 200 van 22.7.2006, blz. 11).
([2]) PB L 346 van 17.12.1997, blz. 78.

▼B

(14) Het hoofddoel van wetgeving inzake goedkeuring van voertuigen is ervoor te zorgen dat nieuwe voertuigen, onderdelen en technische eenheden die op de markt worden gebracht een hoog niveau van veiligheid en milieubescherming bieden. Het bereiken van die doelstelling mag niet in het gedrang worden gebracht doordat bepaalde onderdelen of uitrustingsstukken worden bevestigd nadat voertuigen op de markt of in het verkeer zijn gebracht. Daarom moeten passende maatregelen worden genomen om ervoor te zorgen dat onderdelen of uitrustingsstukken die op voertuigen kunnen worden bevestigd en die de werking van voor de veiligheid of de milieubescherming essentiële systemen in aanzienlijke mate nadelig kunnen beïnvloeden, door een goedkeuringsinstantie vooraf worden gecontroleerd voordat zij te koop worden aangeboden. Die maatregelen moeten technische bepalingen bevatten betreffende de voorschriften waaraan die onderdelen of uitrustingsstukken moeten voldoen.

(15) Die maatregelen mogen alleen gelden voor een beperkt aantal onderdelen of uitrustingsstukken. De lijst van deze onderdelen of uitrustingsstukken en latere vereisten moeten worden vastgesteld na raadpleging van belanghebbenden. Bij de vaststelling van de lijst moet de Commissie de belanghebbenden raadplegen op basis van een rapport en naar een eerlijk evenwicht streven tussen de vereisten op het gebied van de verbetering van de veiligheid op de weg en op het gebied van milieubescherming, evenals de belangen van consumenten, producenten en verdelers bij de instandhouding van de concurrentie op de secundaire onderdelenmarkt.

(16) De lijst van onderdelen en uitrustingsstukken, de desbetreffende essentiële systemen en de test- en uitvoeringsmaatregelen moeten worden vastgesteld overeenkomstig Besluit 1999/468/EG. Daar het maatregelen van algemene strekking betreft tot wijziging van niet-essentiële onderdelen van deze richtlijn of ter aanvulling van deze richtlijn met nieuwe niet-essentiële onderdelen, moeten zij worden vastgesteld volgens de in artikel 5 bis van dit besluit vastgestelde regelgevingsprocedure met toetsing.

(17) Deze richtlijn bevat een reeks specifieke veiligheidsvoorschriften als bedoeld in artikel 1, lid 2, van Richtlijn 2001/95/EG van het Europees Parlement en de Raad van 3 december 2001 inzake algemene productveiligheid ([1]), waarin specifieke voorschriften voor de bescherming van de veiligheid en de gezondheid van consumenten zijn vastgesteld. Daarom is het van belang bepalingen vast te stellen om te waarborgen dat wanneer een voertuig voor consumenten een ernstig risico vormt als gevolg van de toepassing van deze richtlijn of de regelgevingen in bijlage IV, de producent doeltreffende beschermingsmaatregelen heeft genomen, inclusief het terugroepen van voertuigen. Goedkeuringsinstanties moeten daarom kunnen beoordelen of de voorgestelde maatregelen al dan niet volstaan.

(18) Het is van belang dat de fabrikanten de eigenaars van voertuigen relevante informatie verstrekken om verkeerd gebruik van veiligheidsvoorzieningen te voorkomen. Het is dienstig bepalingen dienaangaande in deze richtlijn op te nemen.

([1]) PB L 11 van 15.1.2002, blz. 4.

▼B

(19) Voor fabrikanten van uitrustingsstukken is het ook van belang toegang te hebben tot bepaalde informatie die alleen de voertuigfabrikant kan verstrekken, dat wil zeggen technische informatie en tekeningen die nodig zijn om onderdelen voor de secundaire onderdelenmarkt te ontwikkelen.

(20) Even belangrijk is dat de fabrikanten informatie beschikbaar stellen aan onafhankelijke ondernemingen, om ervoor te zorgen dat voertuigen hersteld en onderhouden worden op een volledig concurrerende markt. Deze informatievereisten zijn reeds opgenomen in communautaire wetgeving, met name in Verordening (EG) nr. 715/2007 van het Europees Parlement en de Raad van 20 juni 2007 betreffende de typegoedkeuring van motorvoertuigen met betrekking tot emissies van lichte passagiers- en commerciële voertuigen (Euro 5 en Euro 6) en de toegang tot reparatie- en onderhoudsinformatie ([1]), waarbij de Commissie uiterlijk vier jaar na de inwerkingtreding van die verordening een verslag voorlegt over de werking van de regeling voor toegang tot reparatie- en onderhoudsinformatie van het voertuig en zal nagaan of het wenselijk is alle bepalingen met betrekking tot de toegang tot zulke informatie in het kader van een herziene kaderrichtlijn inzake typegoedkeuring te consolideren.

(21) Om de procedure te vereenvoudigen en te versnellen, dienen maatregelen om enerzijds de bijzondere richtlijnen of verordeningen uit te voeren en anderzijds de bijlagen bij deze richtlijn en die bij de bijzondere richtlijnen of verordeningen aan te passen, in het bijzonder aan de ontwikkeling van de wetenschappelijke en technische kennis, te worden goedgekeurd overeenkomstig Besluit 1999/468/EG. Daar het maatregelen van algemene strekking betreft tot wijziging van niet-essentiële onderdelen van deze richtlijn of de bijzondere richtlijnen of verordeningen of ter aanvulling van deze met nieuwe niet-essentiële onderdelen, moeten zij worden vastgesteld volgens de in artikel 5 bis van dat besluit vastgestelde regelgevingsprocedure met toetsing. Dezelfde procedure moet van toepassing zijn op aanpassingen die nodig zijn voor de typegoedkeuring van voertuigen voor personen met een handicap.

(22) De ervaring leert dat soms onmiddellijk passende maatregelen ter bescherming van de weggebruikers moeten worden genomen wanneer tekortkomingen in de bestaande wetgeving zijn geconstateerd. In dergelijke spoedgevallen moeten de vereiste wijzigingen op de bijzondere richtlijnen of verordeningen overeenkomstig Besluit 1999/468/EG worden goedgekeurd. Daar het maatregelen van algemene strekking betreft tot wijziging van niet-essentiële onderdelen van de bijzondere richtlijnen of verordeningen of ter aanvulling van deze met nieuwe niet-essentiële onderdelen, moeten zij worden vastgesteld volgens de in artikel 5 bis van dat besluit vastgestelde regelgevingsprocedure met toetsing.

([1]) PB L 171 van 29.6.2007, blz. 1.

▼B

(23) Daar de doelstellingen van deze richtlijn, namelijk de voltooiing van de interne markt, door de invoering van een verplicht communautair typegoedkeuringssysteem voor alle voertuigcategorieën, niet voldoende door de lidstaten kunnen worden verwezenlijkt en derhalve wegens de omvang van het optreden beter door de Gemeenschap kunnen worden verwezenlijkt, kan de Gemeenschap overeenkomstig het in artikel 5 van het Verdrag neergelegde subsidiariteitsbeginsel maatregelen nemen. Overeenkomstig het in datzelfde artikel neergelegde evenredigheidsbeginsel gaat deze richtlijn niet verder dan hetgeen nodig is om deze doelstellingen te verwezenlijken.

(24) De verplichting tot omzetting van deze richtlijn in nationaal recht dient te worden beperkt tot die bepalingen die ten opzichte van de vorige richtlijnen materieel zijn gewijzigd. De verplichting tot omzetting van de ongewijzigde bepalingen vloeit voort uit de vorige richtlijnen.

(25) In overeenstemming met punt 34 van het interinstitutioneel akkoord „Beter wetgeven” ([1]) dient de Raad de lidstaten ertoe aan te sporen om, voor zichzelf en in het belang van de Gemeenschap, hun eigen tabellen op te stellen waarin, voor zover mogelijk, de correlatie tussen deze richtlijn en de omzettingsmaatregelen is weergegeven, en deze tabellen openbaar te maken.

(26) Deze richtlijn dient de verplichtingen van de lidstaten met betrekking tot de in bijlage XX, deel B, genoemde termijnen voor omzetting in nationaal recht en toepassing van de aldaar genoemde richtlijnen onverlet te laten.

(27) De vereisten in deze richtlijn zijn in overeenstemming met de principes die zijn vastgesteld in het actieplan „Vereenvoudiging en verbetering van de regelgeving”.

(28) Het is van bijzonder belang dat toekomstige maatregelen die op grond van deze richtlijn worden voorgesteld of procedures die als toepassing ervan moeten worden gevolgd, stroken met deze principes, die in de mededeling van de Commissie „Een concurrerend regelgevingskader voor de automobielindustrie voor de 21e eeuw” zijn herhaald,

HEBBEN DE VOLGENDE RICHTLIJN VASTGESTELD:

HOOFDSTUK I

ALGEMENE BEPALINGEN

Artikel 1

Onderwerp

Deze richtlijn stelt een geharmoniseerd kader vast voor de bestuursrechtelijke bepalingen en de algemene technische voorschriften voor de goedkeuring van alle nieuwe voertuigen die binnen haar toepassingsgebied vallen, en van de systemen, onderdelen en technische eenheden die voor die voertuigen zijn bestemd, met als doel de registratie, de verkoop en het in het verkeer brengen ervan in de Gemeenschap te vergemakkelijken.

([1]) PB C 321 van 31.12.2003, blz. 1.

▼B

In deze richtlijn worden ook de bepalingen vastgesteld voor de verkoop en in het verkeer brengen van onderdelen en uitrustingsstukken voor voertuigen die overeenkomstig deze richtlijn zijn goedgekeurd.

Specifieke technische vereisten betreffende de bouw en de werking van voertuigen worden ter toepassing van deze richtlijn neergelegd in regelgevingen, waarvan de limitatieve lijst is opgenomen in bijlage IV.

Artikel 2

Toepassingsgebied

1. Deze richtlijn is van toepassing op de typegoedkeuring van in een of meer fasen ontworpen en gebouwde voertuigen die bestemd zijn voor gebruik op de weg, en van systemen, onderdelen en technische eenheden die voor dergelijke voertuigen zijn ontworpen en gebouwd.

Zij is ook van toepassing op de individuele goedkeuring van dergelijke voertuigen.

Deze richtlijn is tevens van toepassing op onderdelen en uitrustingsstukken die bestemd zijn voor voertuigen die onder deze richtlijn vallen.

2. Deze richtlijn is niet van toepassing op de typegoedkeuring of individuele goedkeuring van de volgende voertuigen:

a) landbouw- of bosbouwtrekkers, zoals gedefinieerd in Richtlijn 2003/37/EG van het Europees Parlement en de Raad van 26 mei 2003 betreffende de typegoedkeuring van landbouw- of bosbouwtrekkers en aanhangwagens, verwisselbare getrokken machines, systemen, onderdelen en technische eenheden daarvan ([1]), en aanhangwagens die specifiek voor deze trekkers zijn ontworpen en gebouwd;

b) vierwielers, zoals gedefinieerd in Richtlijn 2002/24/EG van het Europees Parlement en de Raad van 18 maart 2002 betreffende de goedkeuring van twee- of driewielige motorvoertuigen ([2]);

c) rupsvoertuigen.

3. De typegoedkeuring of individuele goedkeuring overeenkomstig deze richtlijn is facultatief voor de volgende voertuigen:

a) voertuigen die zijn ontworpen en gebouwd om hoofdzakelijk op bouwplaatsen, in steengroeven, in havens of op luchthavens te worden gebruikt;

b) voertuigen die zijn ontworpen en gebouwd voor gebruik door de strijdkrachten, de burgerbescherming, de brandweer en de ordehandhavingsdiensten, en

c) mobiele machines,

([1]) PB L 171 van 9.7.2003, blz. 1. Richtlijn laatstelijk gewijzigd bij Richtlijn 2006/96/EG van de Raad (PB L 363 van 20.12.2006, blz. 81).

([2]) PB L 124 van 9.5.2002, blz. 1. Richtlijn laatstelijk gewijzigd bij Richtlijn 2006/96/EG van de Raad.

▼B

in de mate dat deze voertuigen aan de vereisten van deze richtlijn kunnen voldoen. Deze facultatieve goedkeuringen laten de toepassing van Richtlijn 2006/42/EG van het Europees Parlement en de Raad van 17 mei 2006 betreffende machines ([1]) onverlet.

4. De individuele goedkeuring overeenkomstig deze richtlijn is facultatief voor de volgende voertuigen:

a) voertuigen die uitsluitend bestemd zijn voor wegraces;

b) prototypes van voertuigen die onder verantwoordelijkheid van de fabrikant op de weg worden gebruikt om een specifiek testprogramma uit te voeren, mits zij speciaal daarvoor zijn ontworpen en gebouwd.

Artikel 3

Definities

Voor de toepassing van deze richtlijn en de in bijlage IV genoemde regelgevingen, tenzij daarin anders is bepaald, wordt verstaan onder:

1. „regelgeving”: een bijzondere richtlijn of verordening of een aan de Herziene Overeenkomst van 1958 gehecht VN/ECE-reglement;

2. „bijzondere richtlijn of verordening”: een richtlijn of verordening vermeld in bijlage IV, deel I. Deze term omvat ook uitvoeringsbesluiten daarvan;

3. „typegoedkeuring”: de procedure waarbij een lidstaat certificeert dat een type voertuig, systeem, onderdeel of technische eenheid aan de relevante bestuursrechtelijke bepalingen en technische voorschriften voldoet;

4. „nationale typegoedkeuring”: een in de nationale wetgeving van een lidstaat vastgestelde typegoedkeuringsprocedure waarvan de geldigheid beperkt is tot het grondgebied van die lidstaat;

5. „EG-typegoedkeuring”: de procedure waarbij een lidstaat certificeert dat een type voertuig, systeem, onderdeel of technische eenheid aan de relevante bestuursrechtelijke bepalingen en technische voorschriften van deze richtlijn en van de in bijlage IV of XI vermelde regelgevingen voldoet;

6. „individuele goedkeuring”: de procedure waarbij een lidstaat certificeert dat een bepaald voertuig, al dan niet uniek, aan de relevante bestuursrechtelijke bepalingen en technische voorschriften voldoet;

7. „meerfasentypegoedkeuring”: de procedure waarbij een of meer lidstaten certificeren dat een incompleet of voltooid type voertuig, al naar gelang de staat van voltooiing, aan de relevante administratieve bepalingen en technische voorschriften van deze richtlijn voldoet;

8. „stapsgewijze typegoedkeuring”: een voertuiggoedkeuringsprocedure die bestaat uit het stapsgewijze verzamelen van de hele reeks EG-typegoedkeuringscertificaten voor de systemen, onderdelen en technische eenheden van het voertuig en die uiteindelijk resulteert in de goedkeuring van het volledige voertuig;

([1]) PB L 157 van 9.6.2006, blz. 24.

▼B

9. „eenstapstypegoedkeuring”: een procedure voor de goedkeuring van een voertuig in zijn geheel in één handeling;

10. „gemengde typegoedkeuring”: een stapsgewijze goedkeuringsprocedure waarbij in de laatste fase van de goedkeuring van het gehele voertuig een of meer systemen worden goedgekeurd zonder dat voor deze systemen een EG-typegoedkeuringscertificaat moet worden afgegeven;

11. „motorvoertuig”: een gemotoriseerd voertuig dat zich op eigen kracht voortbeweegt, ten minste vier wielen heeft, compleet, voltooid of incompleet is en een door het ontwerp bepaalde maximumsnelheid van meer dan 25 km/h kan bereiken;

12. „aanhangwagen”: een niet-zelfaangedreven voertuig op wielen dat is ontworpen en gebouwd om door een motorvoertuig te worden getrokken;

13. „voertuig”: een motorvoertuig of een aanhangwagen daarvan, zoals gedefinieerd in de punten 11 en 12;

14. „hybride motorvoertuig”: een voertuig met ten minste twee verschillende energieomzetters en twee verschillende energieopslagsystemen (aan boord) ten behoeve van de aandrijving van het voertuig;

15. „hybride elektrisch voertuig”: een hybride voertuig dat ten behoeve van de mechanische aandrijving energie put uit beide van de volgende aan boord opgeslagen energiebronnen/krachtbronnen:

    — een verbruiksbrandstof;

    — een opslagvoorziening voor elektrische energie/kracht (bv. accu, condensator, vliegwiel/generator, enz.);

16. „mobiele machine”: een zelfaangedreven voertuig dat speciaal is ontworpen en gebouwd voor werkzaamheden en dat door zijn bouw niet geschikt is voor personen- of goederenvervoer. Machines die op het chassis van een motorvoertuig zijn gemonteerd, worden niet als mobiele machines beschouwd;

17. „voertuigtype”: alle tot een categorie behorende voertuigen die ten minste op de in bijlage II, deel B, vermelde essentiële punten identiek zijn. Een voertuigtype kan varianten en uitvoeringen zoals omschreven in bijlage II, deel B, omvatten;

18. „basisvoertuig”: een voertuig dat in de eerste fase van een meerfasentypegoedkeuringsprocedure wordt gebruikt;

19. „incompleet voertuig”: een voertuig dat nog minstens één voltooiingsfase moet ondergaan om aan de toepasselijke technische voorschriften van deze richtlijn te voldoen;

▼B

20. „voltooid voertuig”: een voertuig dat na de meerfasentypegoedkeuringsprocedure te hebben doorlopen aan de toepasselijke technische voorschriften van deze richtlijn voldoet;

21. „compleet voertuig”: een voertuig dat niet hoeft te worden voltooid om aan de toepasselijke technische voorschriften van deze richtlijn te voldoen;

22. „voertuig uit restantvoorraad”: een voertuig dat deel uitmaakt van een voorraad en dat niet kan worden geregistreerd, verkocht of in het verkeer gebracht omdat nieuwe technische voorschriften in werking zijn getreden waarvoor het niet is goedgekeurd;

23. „systeem”: een geheel van inrichtingen die gecombineerd zijn om in een voertuig een of meer specifieke functies te vervullen, en dat aan de voorschriften van de regelgevingen moet voldoen;

24. „onderdeel”: een inrichting die aan de voorschriften van een regelgeving moet voldoen, en die bedoeld is om deel uit te maken van een voertuig en waarvoor onafhankelijk van een voertuig typegoedkeuring kan worden verleend indien de regelgeving daarin uitdrukkelijk voorziet;

25. „technische eenheid”: een inrichting die aan de voorschriften van een regelgeving moet voldoen, die bedoeld is om deel uit te maken van een voertuig en waarvoor afzonderlijk, maar alleen met betrekking tot een of meer specifieke voertuigtypes, typegoedkeuring kan worden verleend indien de regelgeving daarin uitdrukkelijk voorziet;

26. „originele onderdelen of uitrustingsstukken”: onderdelen of uitrustingsstukken die worden geproduceerd volgens specificaties en productienormen die de voertuigfabrikant heeft verstrekt voor de productie van onderdelen of uitrustingsstukken die bestemd zijn voor de montage van het betrokken motorvoertuig. Hieronder vallen ook onderdelen en uitrustingsstukken die in dezelfde productielijn als de betrokken onderdelen of uitrustingsstukken geproduceerd zijn. Tot het bewijs van het tegendeel wordt ervan uitgegaan dat onderdelen originele onderdelen zijn, indien de onderdelenfabrikant certificeert dat de onderdelen van gelijke kwaliteit zijn als de onderdelen die voor de montage van het betrokken motorvoertuig zijn gebruikt en dat zij volgens de specificaties en productienormen van de fabrikant van het voertuig zijn vervaardigd;

27. „fabrikant”: persoon of instantie die tegenover de goedkeuringsinstantie verantwoordelijk is voor alle aspecten van de typegoedkeurings- en vergunningsprocedure en die instaat voor de overeenstemming van de productie. Het is niet noodzakelijk dat deze persoon of instantie rechtstreeks betrokken is bij alle fasen van de bouw van het voertuig, het systeem, het onderdeel of de technische eenheid dat/die aan de goedkeuringsprocedure wordt onderworpen;

28. „vertegenwoordiger van de fabrikant”: een in de Gemeenschap gevestigde natuurlijke of rechtspersoon die door de fabrikant is aangewezen om hem bij de goedkeuringsinstantie te vertegenwoordigen en namens hem op te treden bij aangelegenheden die onder deze richtlijn vallen. Wanneer de term „fabrikant” wordt gebruikt, wordt daaronder de fabrikant of zijn vertegenwoordiger verstaan;

▼B

29. „goedkeuringsinstantie”: de instantie van een lidstaat die bevoegd is voor alle aspecten van zowel de typegoedkeuring van een voertuig, systeem, onderdeel of technische eenheid als de individuele goedkeuring van een voertuig; voor de vergunningsprocedure, de afgifte en eventuele intrekking van goedkeuringscertificaten; die bevoegd is te fungeren als contactpunt voor de goedkeuringsinstanties van andere lidstaten; die bevoegd is voor de aanwijzing van de technische diensten, en die ervoor moet zorgen dat de fabrikant voldoet aan zijn verplichtingen inzake de overeenstemming van productie;

30. „bevoegde instantie”: de in artikel 42 bedoelde bevoegde instantie is ofwel de goedkeuringsinstantie of een aangewezen autoriteit, ofwel een accrediteringsorgaan dat namens hen handelt;

31. „technische dienst”: een organisatie of instantie die door de goedkeuringsinstantie van een lidstaat is aangewezen om namens haar als testlaboratorium tests of als overeenstemmingsbeoordelingsinstantie de initiële beoordeling en andere tests of inspecties te verrichten. De goedkeuringsinstantie mag deze functies ook zelf vervullen;

32. „virtuele testmethode”: computersimulatie, daaronder begrepen berekeningen die aantonen dat een voertuig, systeem, onderdeel of technische eenheid voldoet aan de technische voorschriften van een regelgevingshandeling. Voor testdoeleinden hoeft bij de virtuele methode geen gebruik te worden gemaakt van fysieke voertuigen, systemen, onderdelen of technische eenheden;

33. „typegoedkeuringscertificaat”: het document waarmee de goedkeuringsinstantie officieel certificeert dat aan een type voertuig, systeem, onderdeel of technische eenheid goedkeuring is verleend;

34. „EG-typegoedkeuringscertificaat”: het certificaat in bijlage VI of in de overeenkomstige bijlage bij een bijzondere richtlijn of verordening, dan wel het als gelijkwaardig beschouwde mededelingenformulier in de relevante bijlage bij een van de in bijlage IV bij deze richtlijn, deel I of II, genoemde VN/ECE-reglementen;

35. „individuelegoedkeuringscertificaat”: het document waarmee de goedkeuringsinstantie certificeert dat voor een bepaald voertuig goedkeuring is verleend;

36. „certificaat van overeenstemming”: het document in bijlage IX dat door de fabrikant wordt afgegeven om te certificeren dat een voertuig behorende tot de reeks waarvoor overeenkomstig deze richtlijn typegoedkeuring is verleend, op het ogenblik van de productie aan alle regelgevingen voldoet;

37. „inlichtingenformulier”: het formulier in bijlage I of III of in de overeenkomstige bijlage bij een bijzondere richtlijn of verordening, waarin staat vermeld welke gegevens door de aanvrager moeten worden verstrekt. Het inlichtingenformulier mag in elektronische vorm worden ingediend;

38. „informatiedossier”: het complete dossier met het inlichtingenformulier, het bestand en de gegevens, tekeningen, foto’s enz. die door de aanvrager zijn verstrekt. Het informatiedossier mag in elektronische vorm worden ingediend;

▼B

39. „informatiepakket”: het informatiedossier met de testrapporten en alle andere documenten die de technische dienst of de goedkeuringsinstantie tijdens de uitoefening van haar functie aan het informatiedossier heeft toegevoegd. Het informatiepakket mag in elektronische vorm worden ingediend;

40. „inhoudsopgave bij het informatiepakket”: het document met de inhoudsopgave van het informatiepakket, waarvan alle bladzijden zijn genummerd of van andere tekens zijn voorzien. Dit document geeft een overzicht van de opeenvolgende stappen in het beheer van de EG-typegoedkeuringsprocedure, met name de data van alle herzieningen en bijwerkingen.

HOOFDSTUK II

ALGEMENE VERPLICHTINGEN

Artikel 4

Verplichtingen van de lidstaten

1. De lidstaten zien erop toe dat fabrikanten die een goedkeuring aanvragen, hun verplichtingen krachtens deze richtlijn nakomen.

2. De lidstaten verlenen alleen goedkeuring aan voertuigen, systemen, onderdelen en technische eenheden die aan de voorschriften van deze richtlijn voldoen.

3. De lidstaten staan alleen toe dat voertuigen, systemen, onderdelen en technische eenheden die aan de voorschriften van deze richtlijn voldoen, worden geregistreerd, verkocht of in het verkeer gebracht.

Zij mogen de registratie, de verkoop, de ingebruikneming of het in het verkeer brengen van voertuigen, onderdelen of technische eenheden die aan de voorschriften van deze richtlijn voldoen, niet verbieden, beperken of belemmeren op grond van aspecten die verband houden met de constructie of werking en die onder deze richtlijn vallen, indien zij aan de voorschriften van deze richtlijn voldoen.

4. De lidstaten richten de voor de goedkeuring bevoegde instanties op of wijzen deze aan en doen daarvan kennisgeving aan de Commissie overeenkomstig artikel 43.

De kennisgeving betreffende de goedkeuringsinstanties bevat hun naam, adres, inclusief elektronisch adres, alsmede hun bevoegdheidsgebied.

Artikel 5

Verplichtingen van de fabrikanten

1. De fabrikant is jegens de goedkeuringsinstantie verantwoordelijk voor alle aspecten van de goedkeuringsprocedure en voor het waarborgen van de overeenstemming van de productie, ongeacht of hij al dan niet rechtstreeks bij alle fasen van de bouw van een voertuig, systeem, onderdeel of technische eenheid betrokken is.

▼B

2. Bij meerfasentypegoedkeuring is elke fabrikant verantwoordelijk voor de goedkeuring en de overeenstemming van de productie van de systemen, onderdelen en technische eenheden die tijdens de door hem uitgevoerde voltooiingsfase van het voertuig worden toegevoegd.

De fabrikant die reeds in eerdere fasen goedgekeurde onderdelen of systemen wijzigt, is verantwoordelijk voor de goedkeuring en overeenstemming van de productie van deze onderdelen en systemen.

3. Voor de toepassing van deze richtlijn wijst een fabrikant die buiten de Gemeenschap is gevestigd, een binnen de Gemeenschap gevestigde vertegenwoordiger aan om hem voor de goedkeuringsinstantie te vertegenwoordigen.

HOOFDSTUK III

EG-TYPEGOEDKEURINGSPROCEDURES

Artikel 6

Procedures voor de EG-typegoedkeuring van voertuigen

1. De fabrikant mag een van de volgende procedures kiezen:

a) stapsgewijze typegoedkeuring,

b) eenstapstypegoedkeuring,

c) gemengde typegoedkeuring.

2. Een aanvraag om stapsgewijze goedkeuring bestaat uit het informatiedossier met de krachtens bijlage III verlangde informatie en gaat vergezeld van alle typegoedkeuringscertificaten die vereist zijn overeenkomstig elk van de toepasselijke regelgevingen die in bijlage IV of XI worden genoemd. Voor de typegoedkeuring van een systeem of technische eenheid overeenkomstig de toepasselijke regelgevingen heeft de goedkeuringsinstantie toegang tot het desbetreffende informatiepakket totdat de goedkeuring is verleend of geweigerd.

3. Een aanvraag om eenstapsgoedkeuring bestaat uit het informatiedossier met de relevante informatie die in bijlage I in verband met de in bijlage IV of XI en, voor zover van toepassing, in deel II van bijlage III genoemde regelgevingen wordt verlangd.

4. Bij een gemengde goedkeuringsprocedure kan de goedkeuringsinstantie een fabrikant vrijstellen van de verplichting om een of meer EG-typegoedkeuringscertificaten voor systemen over te leggen indien het informatiedossier wordt aangevuld met de in bijlage I gespecificeerde en voor de goedkeuring van die systemen tijdens de goedkeuringsfase van het voertuig vereiste gegevens. In dat geval wordt elk van de EG-typegoedkeuringscertificaten waarvoor vrijstelling is verleend, vervangen door een testrapport.

5. Onverminderd het bepaalde in de leden 2, 3 en 4 dient voor meerfasentypegoedkeuring het volgende te worden verstrekt:

a) in de eerste fase: de delen van het informatiedossier en van de EG-typegoedkeuringscertificaten die voor een compleet voertuig zijn vereist en die relevant zijn voor de voltooiingsfase waarin het basisvoertuig zich bevindt;

▼B

b) in de tweede en daaropvolgende fasen: de delen van het informatiedossier en de EG-typegoedkeuringscertificaten die relevant zijn voor de lopende bouwfase, samen met een afschrift van het in de vorige bouwfase voor het voertuig afgegeven EG-typegoedkeuringscertificaat; voorts verstrekt de fabrikant alle gegevens over de wijzigingen of toevoegingen die hij in of aan het voertuig heeft aangebracht;

De onder a) en b) genoemde informatie mag worden verstrekt volgens de in lid 4 beschreven gemengde procedure.

6. De fabrikant dient de aanvraag bij de goedkeuringsinstantie in. Voor een bepaald voertuigtype mag slechts in één lidstaat één aanvraag worden ingediend.

Voor ieder goed te keuren type wordt een afzonderlijke aanvraag ingediend.

7. In een met redenen omkleed verzoek kan de goedkeuringsinstantie de fabrikant vragen haar de nodige aanvullende informatie te verstrekken om te kunnen beslissen welke tests moeten worden verricht of om de uitvoering van die tests te vergemakkelijken.

8. De fabrikant stelt de goedkeuringsinstantie het nodige aantal voertuigen ter beschikking om de typegoedkeuringsprocedure naar behoren te laten verlopen.

Artikel 7

Procedure voor de EG-typegoedkeuring van systemen, onderdelen of technische eenheden

1. De fabrikant dient de aanvraag bij de goedkeuringsinstantie in. Voor een type systeem, onderdeel of technische eenheid mag slechts in één lidstaat één aanvraag worden ingediend. Voor ieder goed te keuren type wordt een afzonderlijke aanvraag ingediend.

2. De aanvraag gaat vergezeld van het informatiedossier, waarvan de inhoud in de bijzondere richtlijnen of verordeningen is gespecificeerd.

3. In een met redenen omkleed verzoek kan de goedkeuringsinstantie de fabrikant vragen haar de nodige aanvullende informatie te verstrekken om te kunnen beslissen welke tests moeten worden verricht of om de uitvoering van die tests te vergemakkelijken.

4. De fabrikant stelt de goedkeuringsinstantie de voertuigen, onderdelen of technische eenheden ter beschikking die volgens de relevante bijzondere richtlijnen of verordeningen nodig zijn om de voorgeschreven tests te kunnen verrichten.

HOOFDSTUK IV

VERLOOP VAN DE EG-TYPEGOEDKEURINGSPROCEDURES

Artikel 8

Algemene bepalingen

1. De lidstaten mogen geen EG-typegoedkeuring verlenen zonder eerst te hebben vastgesteld dat de procedures van artikel 12 naar behoren door de fabrikant zijn uitgevoerd.

▼B

2. De lidstaten verlenen EG-typegoedkeuring volgens de voorschriften van de artikelen 9 en 10.

3. Indien een lidstaat van oordeel is dat een voertuig, systeem, onderdeel of technische eenheid, ook al voldoet het of zij aan de voorschriften, een ernstig gevaar voor de verkeersveiligheid betekent dan wel het milieu of de volksgezondheid ernstig schaadt, kan hij de EG-typegoedkeuring ervan weigeren. Hij zendt de overige lidstaten en de Commissie dan onmiddellijk een gedetailleerd dossier toe met opgave van de redenen voor zijn besluit en bewijsmateriaal voor zijn bevindingen.

4. De EG-typegoedkeuringscertificaten worden genummerd volgens de in bijlage VII beschreven methode.

5. Binnen 20 werkdagen zendt de goedkeuringsinstantie de goedkeuringsinstanties van de overige lidstaten een afschrift toe van het EG-typegoedkeuringscertificaat, inclusief de bijlagen, voor ieder voertuigtype waaraan zij goedkeuring heeft verleend. Het papieren afschrift mag door een elektronisch bestand worden vervangen.

6. De goedkeuringsinstantie stelt de goedkeuringsinstanties van de overige lidstaten onmiddellijk in kennis van de door haar geweigerde of ingetrokken goedkeuringen, met opgave van de redenen voor haar besluit.

7. Om de drie maanden zendt de goedkeuringsinstantie de goedkeuringsinstanties van de overige lidstaten een lijst toe van de EG-typegoedkeuringen van systemen, onderdelen of technische eenheden die zij in de vorige periode heeft verleend, gewijzigd, geweigerd of ingetrokken. Deze lijst bevat de in bijlage XIV vermelde gegevens.

8. Op verzoek van een andere lidstaat zendt de lidstaat die een EG-typegoedkeuring heeft verleend, binnen 20 werkdagen na ontvangst van dat verzoek een afschrift van het desbetreffende EG-typegoedkeuringscertificaat, inclusief de bijlagen. Het papieren afschrift mag door een elektronisch bestand worden vervangen.

Artikel 9

Bijzondere bepalingen voor voertuigen

1. De lidstaten verlenen EG-goedkeuring aan:

a) een voertuigtype dat in overeenstemming is met de gegevens van het informatiedossier en voldoet aan de technische voorschriften van de in bijlage IV genoemde toepasselijke regelgevingen;

b) een voertuigtype voor speciale doeleinden dat in overeenstemming is met de gegevens van het informatiedossier en voldoet aan de technische voorschriften van de in bijlage XI genoemde toepasselijke regelgevingen.

De in bijlage V beschreven procedures zijn van toepassing.

▼B

2. De lidstaten verlenen meerfasentypegoedkeuring aan een type incompleet of voltooid voertuig dat in overeenstemming is met de gegevens van het informatiedossier en voldoet aan de technische voorschriften van de in bijlage IV of XI genoemde toepasselijke regelgevingen, al naar gelang de voltooiingsfase waarin het voertuig zich bevindt.

De meerfasentypegoedkeuring is ook van toepassing op complete voertuigen die zijn verbouwd of gewijzigd door een andere fabrikant.

De in bijlage XVII beschreven procedures zijn van toepassing.

3. Voor elk voertuigtype dient de goedkeuringsinstantie:

a) alle relevante rubrieken van het EG-typegoedkeuringscertificaat, met inbegrip van het daarbij gevoegde formulier met testresultaten volgens het model in bijlage VIII, in te vullen;

b) de inhoudsopgave bij het informatiepakket samen te stellen of te verifiëren;

c) het ingevulde certificaat en de bijlagen onverwijld, behoudens gefundeerd uitstel, aan de aanvrager af te geven.

4. In het geval van een EG-typegoedkeuring waarvan de geldigheid overeenkomstig artikel 20, artikel 22 of bijlage XI beperkt is of die van de toepassing van sommige bepalingen van de regelgevingen is ontheven, worden deze beperkingen of ontheffingen in het EG-typegoedkeuringscertificaat vermeld.

5. Wanneer gegevens in het informatiedossier betrekking hebben op bepalingen inzake voertuigen voor speciale doeleinden zoals aangegeven in bijlage XI, worden deze bepalingen in het EG-typegoedkeuringscertificaat vermeld.

6. Indien de fabrikant de gemengde goedkeuringsprocedure kiest, vult de goedkeuringsinstantie in deel III van het in bijlage III weergegeven inlichtingenformulier de referenties in van de uit hoofde van regelgevingen opgestelde testrapporten waarvoor geen EG-typegoedkeuringscertificaat beschikbaar is.

7. Indien de fabrikant de eenstapsgoedkeuringsprocedure kiest, stelt de goedkeuringsinstantie de lijst van toepasselijke regelgevingen op volgens het model in het aanhangsel bij bijlage VI en voegt deze lijst bij het EG-typegoedkeuringscertificaat.

Artikel 10

Bijzondere bepalingen voor systemen, onderdelen en technische eenheden

1. De lidstaten verlenen EG-typegoedkeuring aan een systeem dat in overeenstemming is met de gegevens van het informatiedossier en voldoet aan de technische voorschriften van de in bijlage IV of XI genoemde relevante bijzondere richtlijn of verordening.

2. De lidstaten verlenen EG-typegoedkeuring aan een onderdeel of technische eenheid dat of die in overeenstemming is met de gegevens van het informatiedossier en voldoet aan de technische voorschriften van de in bijlage IV genoemde relevante bijzondere richtlijn of verordening.

▼B

3. Wanneer onderdelen of technische eenheden, die al dan niet bedoeld zijn voor reparatie, service of onderhoud, ook onder een typegoedkeuring van een systeem vallen met betrekking tot een voertuig, wordt daarvoor geen aanvullende goedkeuring verlangd, tenzij de toepasselijke regelgeving zulks vereist.

4. Indien een onderdeel of technische eenheid zijn of haar functie slechts vervult of een bijzonder kenmerk slechts vertoont in combinatie met andere onderdelen van het voertuig en daarom de naleving van de voorschriften slechts kan worden geverifieerd wanneer het onderdeel of de technische eenheid in combinatie met die andere onderdelen van het voertuig functioneert, wordt de geldigheid van de EG-typegoedkeuring van het onderdeel of de technische eenheid dienovereenkomstig beperkt. In dat geval worden de eventuele beperkingen van het gebruik en de bijzondere montagevoorwaarden in het EG-typegoedkeuringscertificaat vermeld. Als een dergelijk onderdeel of een dergelijke technische eenheid door de voertuigfabrikant wordt gemonteerd, wordt bij de goedkeuring van het voertuig nagegaan of de beperkingen van het gebruik en de montagevoorwaarden in acht zijn genomen.

Artikel 11

Voor EG-typegoedkeuring vereiste tests

1. Door middel van passende test die door aangewezen technische diensten worden uitgevoerd, wordt aangetoond dat aan de technische voorschriften van deze richtlijn en van de in bijlage IV vermelde regelgevingen is voldaan.

De testprocedures, specifieke uitrustingsstukken en instrumenten die voor de uitvoering van deze tests nodig zijn, worden in elke regelgeving beschreven.

2. De vereiste tests worden uitgevoerd op voertuigen, onderdelen en technische eenheden die representatief zijn voor het goed te keuren type.

De fabrikant kan evenwel na toestemming van de goedkeuringsinstantie een voertuig, onderdeel of technische eenheid kiezen dat of die niet representatief is voor het goed te keuren type, maar dat of die een aantal van de meest ongunstige kenmerken op het gebied van het vereiste prestatieniveau bezit. Tijdens de selectieprocedure mogen ter ondersteuning van de besluitvorming virtuele testmethoden worden gebruikt.

3. Ten aanzien van de in bijlage XVI vermelde regelgevingen mogen op verzoek van de fabrikant en na toestemming van de goedkeuringsinstantie, virtuele testmethoden worden gebruikt als alternatief voor de in lid 1 bedoelde testprocedures.

4. De algemene voorwaarden waaraan virtuele testmethoden moeten voldoen staan beschreven in aanhangsel 1 bij bijlage XVI.

Voor elke in bijlage XVI vermelde regelgeving worden de daarvoor geldende specifieke testvoorwaarden en administratieve bepalingen vermeld in aanhangsel 2 bij genoemde bijlage.

▼B

5. De Commissie stelt de lijst vast van regelgevingen waarvoor virtuele testmethodes zijn toegestaan, alsmede de daarvoor geldende specifieke voorwaarden en administratieve bepalingen. Deze maatregelen tot wijziging van niet-essentiële onderdelen van deze richtlijn, onder meer door aanvulling ervan, worden volgens de in artikel 40, lid 2, bedoelde regelgevingsprocedure met toetsing vastgesteld en bijgewerkt.

Artikel 12

Maatregelen inzake de overeenstemming van de productie

1. De lidstaat die een EG-typegoedkeuring verleent, neemt met betrekking tot die goedkeuring de nodige maatregelen overeenkomstig bijlage X om, zo nodig in samenwerking met de goedkeuringsinstanties van de overige lidstaten, te verifiëren of afdoende maatregelen zijn genomen om te waarborgen dat de voertuigen, systemen, onderdelen of technische eenheden in productie in overeenstemming zijn met het goedgekeurde type.

2. De lidstaat die een EG-typegoedkeuring heeft verleend, neemt met betrekking tot die goedkeuring de nodige maatregelen overeenkomstig bijlage X om, zo nodig in samenwerking met de goedkeuringsinstanties van de overige lidstaten, te verifiëren of de in lid 1 bedoelde maatregelen nog steeds afdoende zijn en of de voertuigen, systemen, onderdelen of technische eenheden in productie nog steeds in overeenstemming zijn met het goedgekeurde type.

De verificatie van de overeenstemming van de producten met het goedgekeurde type wordt beperkt tot de procedures van bijlage X en die van de regelgevingen die specifieke voorschriften bevatten. Hiertoe mag de goedkeuringsinstantie van de lidstaat die de EG-typegoedkeuring heeft verleend, alle in de regelgevingen van bijlage IV of XI voorgeschreven controles of tests uitvoeren op monsters die in de bedrijfsgebouwen, inclusief de productiefaciliteiten, van de fabrikant zijn genomen.

3. Indien een lidstaat die een EG-typegoedkeuring heeft verleend, vaststelt dat de in lid 1 bedoelde regelingen niet worden toegepast, aanzienlijk afwijken van de overeengekomen regelingen en controleplannen of niet meer worden toegepast, zonder dat de productie is stopgezet, neemt hij de nodige maatregelen, die kunnen gaan tot intrekking van de typegoedkeuring, om ervoor te zorgen dat de procedure voor de overeenstemming van de productie correct wordt nageleefd.

HOOFDSTUK V

WIJZIGINGEN VAN EG-TYPEGOEDKEURINGEN

Artikel 13

Algemene bepalingen

1. De fabrikant stelt de lidstaat die de EG-typegoedkeuring heeft verleend, onmiddellijk in kennis van elke wijziging van de gegevens in het informatiepakket. Die lidstaat stelt volgens de in dit hoofdstuk beschreven regels vast welke procedure moet worden gevolgd. Zo nodig kan hij in overleg met de fabrikant besluiten dat een nieuwe EG-typegoedkeuring moet worden verleend.

▼B

2. Een aanvraag tot wijziging van een EG- typegoedkeuring wordt uitsluitend ingediend bij de lidstaat die de oorspronkelijke EG- typegoedkeuring heeft verleend.

3. Indien de lidstaat van oordeel is dat voor het aanbrengen van een wijziging nieuwe inspecties of tests noodzakelijk zijn, stelt hij de fabrikant daarvan in kennis. De procedures van de artikelen 14 en 15 zijn slechts van toepassing nadat met succes de vereiste nieuwe inspecties of tests zijn verricht.

Artikel 14

Bijzondere bepalingen voor voertuigen

1. Indien gegevens in het informatiepakket zijn gewijzigd, wordt de wijziging een „herziening" genoemd.

In dat geval geeft de goedkeuringsinstantie de herziene bladzijde van het informatiepakket af, waarbij op iedere herziene bladzijde duidelijk de aard van de wijziging en de afgiftedatum zijn vermeld. Met een geconsolideerde, bijgewerkte versie van het informatiepakket, vergezeld van een gedetailleerde beschrijving van de wijziging, wordt geacht aan deze eis te zijn voldaan.

2. De herziening wordt een „uitbreiding" genoemd als, naast het bepaalde in lid 1:

a) aanvullende inspecties of nieuwe tests noodzakelijk zijn;

b) enig gegeven op het EG-typegoedkeuringscertificaat, de bijlagen uitgezonderd, is gewijzigd;

c) krachtens de regelgevingen die op het goedgekeurde voertuigtype van toepassing zijn, nieuwe voorschriften in werking treden.

In dat geval geeft de goedkeuringsinstantie een herzien EG-typegoedkeuringscertificaat af, voorzien van een uitbreidingsnummer dat één nummer hoger is dan het laatst toegekende uitbreidingsnummer.

Op het goedkeuringscertificaat worden duidelijk de reden voor de uitbreiding en de afgiftedatum vermeld.

3. Bij iedere afgifte van gewijzigde bladzijden of van een geconsolideerde, bijgewerkte versie wordt in de bij het goedkeuringscertificaat gevoegde inhoudsopgave bij het informatiepakket de datum van de laatste uitbreiding of herziening of die van de laatste consolidering van de bijgewerkte versie vermeld.

4. Indien de in lid 2, onder c), bedoelde nieuwe voorschriften uit technisch oogpunt irrelevant zijn voor het voertuigtype of betrekking hebben op andere voertuigcategorieën dan die waartoe het voertuig behoort, wordt geen wijziging van de typegoedkeuring vereist.

▼B

Artikel 15

Bijzondere bepalingen voor systemen, onderdelen en technische eenheden

1. Indien gegevens die in het informatiepakket zijn opgenomen, zijn gewijzigd, wordt de wijziging een „herziening” genoemd.

In dat geval geeft de goedkeuringsinstantie de herziene bladzijden van het informatiepakket af, waarbij op iedere herziene bladzijde duidelijk de aard van de wijziging en de afgiftedatum zijn vermeld. Met een geconsolideerde, bijgewerkte versie van het informatiepakket, vergezeld van een gedetailleerde beschrijving van de wijziging, wordt geacht aan deze eis te zijn voldaan.

2. Een herziening wordt een „uitbreiding” genoemd als, naast het bepaalde in lid 1:

a) aanvullende inspecties of nieuwe tests noodzakelijk zijn;

b) een gegeven op het EG-typegoedkeuringscertificaat, de bijlagen uitgezonderd, is gewijzigd;

c) krachtens de regelgevingen die op het goedgekeurde systeem, onderdeel of goedgekeurde technische eenheid van toepassing zijn, nieuwe voorschriften in werking treden.

In deze gevallen geeft de goedkeuringsinstantie een herzien EG-typegoedkeuringscertificaat af, voorzien van een uitbreidingsnummer dat één nummer hoger is dan het laatst toegekende uitbreidingsnummer. Indien de wijziging wordt vereist door de toepassing van lid 2, onder c), wordt het derde deel van het goedkeuringsnummer bijgewerkt.

Op het goedkeuringscertificaat worden duidelijk de reden voor de uitbreiding en de afgiftedatum vermeld.

3. Bij iedere afgifte van gewijzigde bladzijden of van een geconsolideerde, bijgewerkte versie wordt in de bij het goedkeuringscertificaat gevoegde inhoudsopgave bij het informatiepakket de datum van de laatste uitbreiding of herziening of die van de laatste consolidering van de bijgewerkte versie vermeld.

Artikel 16

Afgifte en kennisgeving van wijzigingen

1. In geval van een uitbreiding zorgt de goedkeuringsinstantie voor de bijwerking van alle relevante delen van het EG-typegoedkeuringscertificaat, de bijlagen ervan en de inhoudsopgave bij het informatiepakket. Het bijgewerkte certificaat en de bijlagen ervan worden onverwijld, behoudens gefundeerd uitstel, aan de aanvrager toegezonden.

2. In geval van een herziening worden de herziene documenten of in voorkomend geval de geconsolideerde, bijgewerkte versie, inclusief de inhoudsopgave bij het informatiepakket, door de goedkeuringsinstantie onverwijld, behoudens gefundeerd uitstel, aan de aanvrager toegezonden.

3. De goedkeuringsinstantie stelt de goedkeuringsinstanties van de overige lidstaten volgens de procedures van artikel 8 van alle wijzigingen van EG-typegoedkeuringen in kennis.

▼B

HOOFDSTUK VI

GELDIGHEID VAN EEN EG-TYPEGOEDKEURING VAN VOERTUIGEN

Artikel 17

Einde van de geldigheid

1. Een EG-typegoedkeuring voor een voertuig verliest haar geldigheid indien:

a) voor de registratie, verkoop of het in het verkeer brengen van nieuwe voertuigen nieuwe voorschriften in werking treden van een regelgeving die op het goedgekeurde voertuig van toepassing is, en de goedkeuring niet dienovereenkomstig kan worden bijgewerkt;

b) de productie van het goedgekeurde voertuig vrijwillig definitief wordt stopgezet;

c) de geldigheid van de goedkeuring ingevolge een bijzondere beperking afloopt.

2. Indien slechts één variant van een type of één uitvoering van een variant ongeldig wordt, verliest de EG-typegoedkeuring van het betrokken voertuig alleen voor die variant of uitvoering haar geldigheid.

3. Indien de productie van een bepaald voertuigtype definitief wordt stopgezet, stelt de fabrikant de goedkeuringsinstantie die de EG-typegoedkeuring voor het voertuig heeft verleend, hiervan in kennis. Uiterlijk 20 werkdagen na ontvangst van deze kennisgeving stelt die instantie de goedkeuringsinstanties van de overige lidstaten hiervan in kennis.

Artikel 27 is alleen van toepassing in geval van stopzetting in de in lid 1, onder a), van dit artikel bedoelde omstandigheden.

4. Wanneer een EG-typegoedkeuring van een voertuig ongeldig wordt, stelt de fabrikant, onverminderd het bepaalde in lid 3, de goedkeuringsinstantie van de lidstaat die de EG-typegoedkeuring heeft verleend, daarvan in kennis.

De goedkeuringsinstantie verstrekt de goedkeuringsinstanties van de overige lidstaten onverwijld, behoudens gefundeerd uitstel, alle toepasselijke informatie om eventueel artikel 27 toe te kunnen passen. Die informatie omvat met name de productiedatum en het voertuigidentificatienummer van het laatste geproduceerde voertuig.

HOOFDSTUK VII

CERTIFICAAT VAN OVEREENSTEMMING EN MARKERINGEN

Artikel 18

Certificaat van overeenstemming

1. Als houder van een EG-typegoedkeuring van een voertuig geeft de fabrikant een certificaat van overeenstemming af waarvan elk compleet, incompleet of voltooid voertuig dat in overeenstemming met het goedgekeurde type is gebouwd, vergezeld gaat.

▼B

In geval van een incompleet of voltooid voertuig vult de fabrikant alleen de punten op bladzijde 2 van het certificaat van overeenstemming in die in de lopende goedkeuringsfase toegevoegd of gewijzigd zijn, en voegt hij er in voorkomend geval alle in de vorige fase afgegeven certificaten van overeenstemming aan toe.

2. Het certificaat van overeenstemming wordt opgesteld in een van de officiële talen van de Gemeenschap. De lidstaten kunnen tevens voorschrijven dat het certificaat van overeenstemming naar hun eigen taal of talen wordt vertaald.

3. Het certificaat van overeenstemming wordt zodanig ontworpen dat vervalsing wordt voorkomen. Hiertoe wordt het gebruikte papier door een beeldmerk in kleur of door een watermerk in de vorm van het identificatiemerk van de fabrikant beschermd.

4. Het certificaat van overeenstemming wordt volledig ingevuld en bevat geen andere beperkingen op het gebruik van het voertuig dan die welke in een regelgeving zijn toegestaan.

5. Het opschrift van het in bijlage IX, deel I, beschreven certificaat van overeenstemming van voertuigen waarvoor overeenkomstig artikel 20, lid 2, typegoedkeuring is verleend, luidt als volgt: „Voor complete/voltooide voertuigen waarvoor overeenkomstig artikel 20 (voorlopige goedkeuring) typegoedkeuring is verleend.”.

6. Het opschrift van het in bijlage IX, deel I, beschreven certificaat van overeenstemming van voertuigen waarvoor overeenkomstig artikel 22 typegoedkeuring is verleend, luidt als volgt: „Voor complete/voltooide voertuigen waaraan in kleine series typegoedkeuring is verleend”; in de onmiddellijke nabijheid daarvan wordt het jaar van productie gevolgd door een volgnummer tussen 1 en het in de tabel van bijlage XII vermelde maximum aangebracht, waaruit voor elk productiejaar blijkt welke plaats het voertuig in de voor dat jaar toegewezen productie inneemt.

7. Onverminderd het bepaalde in lid 1 mag de fabrikant in het certificaat van overeenstemming opgenomen gegevens of informatie met elektronische middelen aan de registratie-instantie van de lidstaat doorgeven.

8. Alleen de fabrikant mag een duplicaat van het certificaat van overeenstemming afgeven. Op de voorzijde van het duplicaat moet het woord „duplicaat” duidelijk zichtbaar zijn.

Artikel 19

EG-typegoedkeuringsmerk

1. De fabrikant van een onderdeel of technische eenheid, ongeacht of het of zij deel uitmaakt van een systeem, brengt op alle onderdelen en technische eenheden die in overeenstemming met het goedgekeurde type zijn vervaardigd, het krachtens de relevante bijzondere richtlijn of verordening vereiste EG- typegoedkeuringsmerk aan.

▼C1

2. Indien geen EG-typegoedkeuringsmerk vereist is, brengt de fabrikant ten minste zijn handelsnaam of handelsmerk en de typeaanduiding en/of een identificatienummer aan.

▼B

3. Het EG-typegoedkeuringsmerk komt overeen met het bepaalde in het aanhangsel bij bijlage VII.

HOOFDSTUK VIII

NIEUWE TECHNOLOGIEËN OF CONCEPTEN DIE ONVERENIGBAAR ZIJN MET DE BIJZONDERE RICHTLIJNEN

Artikel 20

Ontheffingen voor nieuwe technologieën of nieuwe concepten

1. Op verzoek van de fabrikant mogen de lidstaten een EG-typegoedkeuring verlenen aan een systeem, onderdeel of technische eenheid waarin technologieën of concepten zijn toegepast die onverenigbaar zijn met een of meer in bijlage IV, deel I, vermelde regelgevingen, mits de Commissie daarvoor volgens de in artikel 40, lid 3, bedoelde procedure een vergunning geeft.

2. In afwachting van het besluit waarbij al dan niet een vergunning wordt gegeven, mag de lidstaat een voorlopige goedkeuring die alleen op zijn grondgebied geldig is, verlenen aan een voertuigtype waarop de aangevraagde ontheffing betrekking heeft, mits hij de Commissie en de overige lidstaten daarvan onmiddellijk in kennis stelt door middel van een dossier dat de volgende gegevens bevat:

a) de redenen waarom de desbetreffende technologieën of concepten tot gevolg hebben dat het systeem, het onderdeel of de technische eenheid onverenigbaar is met de voorschriften;

b) een beschrijving van de desbetreffende veiligheids- en milieuoverwegingen en van de genomen maatregelen;

c) een beschrijving van de tests en de resultaten ervan, waaruit blijkt dat in vergelijking met de voorschriften waarvan ontheffing wordt aangevraagd, ten minste een even hoog veiligheids- en milieubeschermingsniveau wordt gewaarborgd.

3. Andere lidstaten mogen besluiten de in lid 2 bedoelde voorlopige goedkeuring op hun grondgebied te aanvaarden.

4. Volgens de in artikel 40, lid 3, bedoelde procedure besluit de Commissie of zij de lidstaat al dan niet toestemming geeft om aan dat voertuigtype een EG-typegoedkeuring te verlenen.

Zo nodig wordt in de beschikking ook aangegeven of er op de geldigheid beperkingen, zoals bijvoorbeeld termijnen, van toepassing zijn. De geldigheidsduur van de goedkeuring bedraagt in geen geval minder dan 36 maanden.

Als de Commissie de vergunning weigert, stelt de lidstaat de houder van de in lid 2 van dit artikel bedoelde voorlopige typegoedkeuring er onverwijld van in kennis dat de voorlopige goedkeuring zal worden ingetrokken zes maanden na de datum van de beschikking van de Commissie. Voertuigen die echter in overeenstemming met de voorlopige goedkeuring zijn vervaardigd voordat deze werd ingetrokken, mogen worden geregistreerd, verkocht of in het verkeer worden gebracht in elke lidstaat die de voorlopige goedkeuring had aanvaard.

▼B

5. Dit artikel is niet van toepassing indien een systeem, onderdeel of technische eenheid voldoet aan een VN/ECE-reglement waartoe de Gemeenschap is toegetreden.

Artikel 21

Te nemen maatregelen

1. Wanneer de Commissie van oordeel is dat er goede redenen zijn om een ontheffing overeenkomstig artikel 20 te verlenen, neemt zij onmiddellijk de nodige maatregelen om de desbetreffende bijzondere richtlijnen of verordeningen aan de technologische ontwikkelingen aan te passen. Deze maatregelen tot wijziging van niet-essentiële onderdelen van de bijzondere richtlijnen of verordeningen van de lijst van deel I van bijlage IV, worden volgens de in artikel 40, lid 2, bedoelde regelgevingsprocedure met toetsing vastgesteld.

Wanneer de ontheffing overeenkomstig artikel 20 betrekking heeft op een VN/ECE-reglement, stelt de Commissie een wijziging van dat VN/ECE-reglement voor volgens de procedure die krachtens de herziene overeenkomst van 1958 van toepassing is.

2. Zodra de relevante regelgevingen zijn gewijzigd, wordt elke aan de ontheffing inherente beperking onmiddellijk opgeheven.

Indien de nodige stappen voor de aanpassing van de regelgevingen niet zijn ondernomen, kan op verzoek van de lidstaat die de goedkeuring heeft verleend, de geldigheid van een ontheffing bij een andere volgens de in artikel 40, lid 3, bedoelde procedure gegeven beschikking worden verlengd.

HOOFDSTUK IX

IN KLEINE SERIES GEBOUWDE VOERTUIGEN

Artikel 22

EG-typegoedkeuring van kleine series

1. Op verzoek van de fabrikant en met inachtneming van de in bijlage XII, deel A, punt 1, vermelde maxima, verlenen de lidstaten volgens de procedure van artikel 6, lid 4, EG-typegoedkeuring aan een voertuig dat ten minste aan de voorschriften van bijlage IV, deel I, aanhangsel, voldoet.

2. Lid 1 is niet van toepassing op voertuigen voor speciale doeleinden.

3. De EG-typegoedkeuringscertificaten worden genummerd volgens bijlage VII.

Artikel 23

Nationale typegoedkeuring van kleine series

1. Voor voertuigen die met inachtneming van de in bijlage XII, deel A, punt 2, vermelde maxima zijn geproduceerd, kunnen de lidstaten vrijstelling van een of meer bepalingen van een of meer in bijlage IV of XI genoemde regelgevingen verlenen, mits zij relevante alternatieve voorschriften opleggen.

▼B

Met „alternatieve voorschriften” worden administratieve bepalingen en technische voorschriften bedoeld waarmee een verkeersveiligheids- en milieubeschermingsniveau wordt gewaarborgd dat voor zover praktisch haalbaar even hoog is als het niveau waarin de bepalingen van bijlage IV of bijlage XI, naargelang het geval, voorzien.

2. Voor de in lid 1 bedoelde voertuigen kunnen de lidstaten vrijstelling verlenen van een of meer bepalingen van deze richtlijn.

3. Van de in de leden 1 en 2 bedoelde bepalingen kan alleen vrijstelling worden verleend wanneer de lidstaat daartoe redelijke gronden heeft.

4. Voor de typegoedkeuring van in dit artikel bedoelde voertuigen aanvaarden de lidstaten systemen, onderdelen of technische eenheden waarvoor een typegoedkeuring is verleend overeenkomstig de in bijlage IV vermelde regelgevingen.

5. Op het typegoedkeuringscertificaat wordt aangegeven welke vrijstellingen overeenkomstig de leden 1 en 2 zijn verleend.

Het typegoedkeuringscertificaat, waarvan het model is weergegeven in bijlage VI, mag niet het opschrift „EG-typegoedkeuringscertificaat voor voertuigen” dragen. De typegoedkeuringscertificaten worden evenwel genummerd volgens bijlage VII.

6. De geldigheid van de typegoedkeuring is beperkt tot het grondgebied van de lidstaat die de goedkeuring heeft verleend. Op verzoek van de fabrikant zendt de goedkeuringsinstantie per aangetekend schrijven of per e-mail echter een afschrift van het goedkeuringscertificaat en de bijbehorende bijlagen aan de goedkeuringsinstanties van de door de fabrikant aangewezen lidstaten toe.

▼C3

Binnen 60 dagen na de datum van ontvangst beslissen deze lidstaten of zij de typegoedkeuring al dan niet aanvaarden. Zij delen die beslissing formeel mede aan de in de eerste alinea bedoelde goedkeuringsinstanties.

▼B

Een lidstaat weigert de typegoedkeuring niet tenzij hij redelijke gronden heeft om aan te nemen dat de technische voorschriften volgens welke het voertuig is goedgekeurd, niet gelijkwaardig zijn aan zijn eigen technische voorschriften.

7. Op verzoek van een aanvrager die een voertuig in een andere lidstaat wenst te verkopen, te registreren of in het verkeer te brengen, verstrekt de lidstaat die de goedkeuring heeft verleend, aan de aanvrager een afschrift van het typegoedkeuringscertificaat, met inbegrip van het informatiepakket.

Een lidstaat staat de verkoop, de registratie of het in verkeer brengen van dit voertuig toe, tenzij hij redelijke gronden heeft om aan te nemen dat de technische voorschriften volgens welke het voertuig is goedgekeurd, niet gelijkwaardig zijn aan zijn eigen technische voorschriften.

▼B

HOOFDSTUK X

INDIVIDUELE GOEDKEURINGEN

Artikel 24

Individuele goedkeuringen

1. De lidstaten kunnen een specifiek voertuig, al dan niet uniek, vrijstellen van de verplichting tot naleving van een of meer bepalingen van deze richtlijn of van een of meer in bijlage IV of XI genoemde regelgevingen, mits zij alternatieve voorschriften vaststellen.

Van de in de eerste alinea bedoelde bepalingen kan alleen vrijstelling worden verleend wanneer de lidstaat daartoe redelijke gronden heeft.

Met „alternatieve voorschriften" worden administratieve bepalingen en technische voorschriften bedoeld waarmee een verkeersveiligheids- en milieubeschermingsniveau wordt gewaarborgd dat voor zover praktisch haalbaar even hoog is als het niveau waarin de bepalingen van bijlage IV of bijlage XI, naargelang het geval, voorzien.

2. De lidstaten voeren geen destructieve tests uit. Zij gebruiken alle door de aanvrager beschikbaar gestelde toepasselijke informatie waaruit blijkt dat de alternatieve voorschriften in acht worden genomen.

3. De lidstaten aanvaarden de EG-typegoedkeuringen van systemen, onderdelen of technische eenheden in plaats van de alternatieve voorschriften.

4. Een aanvraag om individuele goedkeuring wordt ingediend door de fabrikant of de eigenaar van het voertuig of door een persoon die namens hen optreedt, op voorwaarde dat deze persoon in de Gemeenschap is gevestigd.

5. Een lidstaat verleent individuele goedkeuring als het voertuig in overeenstemming is met de bij de aanvraag gevoegde beschrijving en voldoet aan de van toepassing zijnde technische voorschriften, en hij geeft onverwijld, behoudens gefundeerd uitstel, een individueel goedkeuringscertificaat af.

Het formaat van het individuelegoedkeuringscertificaat is gebaseerd op het model van het EG-typegoedkeuringscertificaat in bijlage VI en bevat ten minste de informatie die nodig is om de registratieaanvraag overeenkomstig Richtlijn 1999/37/EG van de Raad van 29 april 1999 inzake de kentekenbewijzen van motorvoertuigen ([1]) in te vullen. Individuelegoedkeuringscertificaten mogen niet het opschrift „EG-goedkeuring" dragen.

Op een individuelegoedkeuringscertificaat wordt het identificatienummer van het desbetreffende voertuig vermeld.

6. De geldigheid van een individuele goedkeuring is beperkt tot het grondgebied van de lidstaat die de goedkeuring heeft verleend.

Wanneer een aanvrager een voertuig waarvoor een individuele goedkeuring is verleend, in een andere lidstaat wenst te verkopen, te registreren of in het verkeer te brengen, verstrekt de lidstaat die de goedkeuring heeft verleend, de aanvrager op diens verzoek een verklaring met de technische voorschriften volgens welke het voertuig is goedgekeurd.

([1]) PB L 138 van 1.6.1999, blz. 57. Richtlijn laatstelijk gewijzigd bij Richtlijn 2006/103/EG (PB L 363 van 20.12.2006, blz. 344).

▼B

Met betrekking tot een voertuig waarvoor een lidstaat een individuele goedkeuring heeft verleend overeenkomstig de bepalingen van dit artikel, staat een andere lidstaat de verkoop, de registratie of het in het verkeer brengen ervan toe, tenzij die lidstaat redelijke gronden heeft om aan te nemen dat de technische voorschriften volgens welke het voertuig is goedgekeurd, niet gelijkwaardig zijn aan zijn eigen technische voorschriften.

7. De lidstaten verlenen op verzoek van de fabrikant of de eigenaar van het voertuig individuele goedkeuring voor een voertuig dat voldoet aan de bepalingen van deze richtlijn en de regelgevingen die, naargelang het geval, zijn vermeld in bijlage IV of bijlage XI.

In dergelijk geval aanvaarden de lidstaten de individuele goedkeuring en staan zij de verkoop, de registratie of het in het verkeer brengen van het voertuig toe.

8. De bepalingen van dit artikel mogen worden toegepast op voertuigen waarvoor een typegoedkeuring overeenkomstig deze richtlijn is verleend en die vóór hun eerste registratie of vóór het voor het eerst in het verkeer brengen zijn gewijzigd.

Artikel 25

Bijzondere bepalingen

1. In het kader van een meerfasentypegoedkeuringsprocedure kan de procedure van artikel 24 ook op een specifiek voertuig tijdens de opeenvolgende voltooiingsfasen worden toegepast.

2. De procedure van artikel 24 mag geen tussenliggende fase in het normale verloop van een meerfasentypegoedkeuringsprocedure vervangen en mag niet worden toegepast om de eerste-fasegoedkeuring van een voertuig te verkrijgen.

HOOFDSTUK XI

REGISTRATIE, VERKOOP EN IN HET VERKEER BRENGEN

Artikel 26

Registratie, verkoop en in het verkeer brengen van voertuigen

1. Onverminderd het bepaalde in de artikelen 29 en 30 registreren de lidstaten voertuigen en staan zij de verkoop of het in het verkeer brengen ervan alleen toe indien die voertuigen vergezeld gaan van een geldig certificaat van overeenstemming overeenkomstig artikel 18.

In het geval van incomplete voertuigen staan de lidstaten de verkoop ervan toe, maar kunnen zij de definitieve registratie en het in het verkeer brengen weigeren zolang de voertuigen incompleet zijn.

2. Voertuigen die niet vergezeld hoeven te gaan van een certificaat van overeenstemming, mogen alleen worden geregistreerd, verkocht of in het verkeer gebracht indien zij aan de relevante technische voorschriften van deze richtlijn voldoen.

▼B

3. Het aantal in kleine series gebouwde voertuigen dat jaarlijks wordt geregistreerd, verkocht of in het verkeer gebracht, mag het in bijlage XII, deel A, aangegeven maximum niet overschrijden.

Artikel 27

Registratie, verkoop en in het verkeer brengen van voertuigen uit restantvoorraden

1. Met inachtneming van de in bijlage XII, deel B, aangegeven maxima mogen de lidstaten gedurende een beperkte periode voertuigen die in overeenstemming zijn met een type waarvan de EG-typegoedkeuring niet meer geldig is, registreren en de verkoop of het in het verkeer brengen ervan toestaan.

De eerste alinea is alleen van toepassing op voertuigen die zich op het grondgebied van de Gemeenschap bevinden en waaraan op het ogenblik van hun productie een geldige EG-typegoedkeuring was verleend, maar die niet zijn geregistreerd of in het verkeer gebracht voor deze EG-typegoedkeuring ongeldig werd.

2. De in lid 1 geboden mogelijkheid geldt gedurende twaalf maanden voor complete voertuigen en gedurende achttien maanden voor voltooide voertuigen, telkens gerekend vanaf de datum waarop de EG-typegoedkeuring ongeldig is geworden.

3. De fabrikant die van het bepaalde in lid 1 gebruik wil maken, moet bij de bevoegde instanties van elke lidstaat waarin deze voertuigen in gebruik worden genomen, een verzoek indienen. In het verzoek moeten de technische of economische redenen worden vermeld waarom deze voertuigen niet aan de nieuwe technische voorschriften kunnen voldoen.

De betrokken lidstaten besluiten binnen drie maanden na ontvangst van de aanvraag of en, zo ja, voor hoeveel exemplaren zij de registratie van deze voertuigen op hun grondgebied toestaan.

4. De leden 1, 2 en 3 zijn van overeenkomstige toepassing op voertuigen waaraan een nationale typegoedkeuring was verleend, maar die nog niet waren geregistreerd of in het verkeer gebracht op het ogenblik dat die goedkeuring door de verplichte invoering van de EG-typegoedkeuringsprocedure overeenkomstig artikel 45 ongeldig was geworden.

5. De lidstaten nemen passende maatregelen om ervoor te zorgen dat het in het kader van de procedure van dit artikel te registreren of in het verkeer te brengen aantal voertuigen effectief wordt gecontroleerd.

Artikel 28

Verkoop en in het verkeer brengen van onderdelen en technische eenheden

1. De lidstaten staan de verkoop of het in het verkeer brengen van onderdelen of technische eenheden enkel en alleen toe indien deze aan de voorschriften van de relevante regelgevingen voldoen en overeenkomstig artikel 19 naar behoren zijn gemerkt.

▼B

2. Lid 1 is niet van toepassing in het geval van onderdelen of technische eenheden die speciaal worden gebouwd of ontworpen voor nieuwe voertuigen die niet onder deze richtlijn vallen.

3. In afwijking van lid 1 mogen de lidstaten de verkoop en het in het verkeer brengen van onderdelen of technische eenheden toestaan die overeenkomstig artikel 20 van een of meer bepalingen van een regelgeving zijn vrijgesteld of die bestemd zijn voor montage op voertuigen waarvoor uit hoofde van artikel 22, 23 of 24 goedkeuringen zijn verleend die betrekking hebben op het desbetreffende onderdeel of de desbetreffende technisch eenheid.

4. In afwijking van lid 1, en tenzij anders is bepaald in een regelgevingshandeling, mogen de lidstaten de verkoop en het in het verkeer brengen van onderdelen of technische eenheden toestaan die bestemd zijn voor montage op voertuigen waarvoor, op het ogenblik dat zij in het verkeer werden gebracht, geen EG-typegoedkeuring werd verlangd op grond van deze richtlijn of Richtlijn 70/156/EEG.

HOOFDSTUK XII

VRIJWARINGSCLAUSULES

Artikel 29

Voertuigen, systemen, onderdelen of technische eenheden die aan deze richtlijn voldoen

1. Indien een lidstaat van oordeel is dat nieuwe voertuigen, systemen, onderdelen of technische eenheden, ook al voldoen zij aan de toepasselijke voorschriften of zijn zij naar behoren gemerkt, een ernstig gevaar betekenen voor de verkeersveiligheid, dan wel het milieu of de volksgezondheid ernstig schaden, mag die lidstaat gedurende een periode van maximaal zes maanden weigeren deze voertuigen te registreren of de verkoop of het in het verkeer brengen van deze voertuigen, systemen, onderdelen of technische eenheden op zijn grondgebied toe te staan.

In dat geval stelt de betrokken lidstaat de fabrikant, de overige lidstaten en de Commissie daarvan onmiddellijk in kennis, met opgave van de redenen voor zijn besluit, waarbij de lidstaat in het bijzonder vermeldt of het besluit het gevolg is van:

— tekortkomingen in de betrokken regelgevingen, of

— onjuiste toepassing van de betrokken voorschriften.

2. De Commissie raadpleegt zo spoedig mogelijk de betrokken partijen, en met name de goedkeuringsinstantie die de typegoedkeuring heeft verleend, ter voorbereiding van het besluit.

3. Wanneer de in lid 1 bedoelde maatregelen het gevolg zijn van tekortkomingen in de betrokken regelgevingen, worden als volgt passende maatregelen genomen:

— wanneer het bijzondere richtlijnen of verordeningen van de lijst van deel I van bijlage IV betreft, wijzigt de Commissie deze volgens de in artikel 40, lid 2, bedoelde regelgevingsprocedure met toetsing;

▼B

— wanneer het VN/ECE-reglementen betreft, stelt de Commissie de vereiste ontwerp-wijzigingen van de betrokken VN/ECE-reglementen voor volgens de procedure die krachtens de herziene overeenkomst van 1958 van toepassing is.

4. Wanneer de in lid 1 bedoelde maatregelen het gevolg zijn van onjuiste toepassing van de betrokken voorschriften, neemt de Commissie de nodige maatregelen om ervoor te zorgen dat de voorschriften worden nageleefd.

Artikel 30

Voertuigen, systemen, onderdelen of technische eenheden die niet in overeenstemming zijn met het goedgekeurde type

1. Indien een lidstaat die een EG-typegoedkeuring heeft verleend, van oordeel is dat nieuwe voertuigen, systemen, onderdelen of technische eenheden die van een certificaat van overeenstemming of een goedkeuringsmerk zijn voorzien, niet in overeenstemming zijn met het door hem goedgekeurde type, neemt hij de nodige maatregelen, die waar nodig kunnen gaan tot intrekking van de typegoedkeuring, om de voertuigen, systemen, onderdelen of technische eenheden in productie in overeenstemming te brengen met het goedgekeurde type. De goedkeuringsinstantie van deze lidstaat stelt de goedkeuringsinstanties van de overige lidstaten in kennis van de genomen maatregelen.

2. Met het oog op de toepassing van lid 1 worden afwijkingen van de gegevens op het EG-typegoedkeuringscertificaat of in het informatiepakket beschouwd als niet-overeenstemming met het goedgekeurde type.

Een voertuig wordt niet geacht af te wijken van het goedgekeurde type, indien door de relevante regelgevingen toleranties zijn toegestaan en deze toleranties in acht zijn genomen.

3. Indien een lidstaat aantoont dat nieuwe voertuigen, systemen, onderdelen of technische eenheden die van een certificaat van overeenstemming of een goedkeuringsmerk zijn voorzien, niet in overeenstemming zijn met het goedgekeurde type, kan hij de lidstaat die de EG-typegoedkeuring heeft verleend, verzoeken te verifiëren of de voertuigen, systemen, onderdelen of technische eenheden in productie nog in overeenstemming zijn met het goedgekeurde type. De betrokken lidstaat voert deze verificatie zo spoedig mogelijk en in elk geval binnen zes maanden na de datum van het verzoek uit.

4. De goedkeuringsinstantie verzoekt de lidstaat die de typegoedkeuring aan het systeem, het onderdeel, de technische eenheid of het incomplete voertuig heeft verleend, in de volgende gevallen de nodige maatregelen te nemen om de voertuigen in productie opnieuw in overeenstemming te brengen met het goedgekeurde type:

a) in geval van een EG-typegoedkeuring van een voertuig, indien de niet-overeenstemming van een voertuig uitsluitend aan de niet-overeenstemming van een systeem, onderdeel of technische eenheid kan worden toegeschreven;

b) in geval van een meerfasentypegoedkeuring, indien de niet-overeenstemming van een voltooid voertuig uitsluitend kan worden toegeschreven aan de niet-overeenstemming van een systeem, onderdeel of technische eenheid dat of die deel uitmaakt van het incomplete voertuig, of aan de niet-overeenstemming van het incomplete voertuig zelf.

▼B

De betrokken lidstaat neemt deze maatregelen, zo nodig in samenwerking met de lidstaat die het verzoek heeft gedaan, zo spoedig mogelijk en in elk geval binnen zes maanden na de datum van het verzoek. Wanneer niet-overeenstemming wordt vastgesteld, neemt de goedkeuringsinstantie van de lidstaat die de EG-typegoedkeuring van het systeem, het onderdeel of de technische eenheid dan wel de goedkeuring van het incomplete voertuig heeft verleend, de in lid 1 vermelde maatregelen.

5. De goedkeuringsinstanties stellen elkaar binnen 20 werkdagen in kennis van de intrekking van een EG-typegoedkeuring en van de redenen daarvoor.

6. Indien de lidstaat die de EG-typegoedkeuring heeft verleend, het hem ter kennis gebrachte gebrek aan overeenstemming betwist, trachten de betrokken lidstaten het geschil op te lossen. De Commissie wordt op de hoogte gehouden en pleegt zo nodig passend overleg om tot een vergelijk te komen.

Artikel 31

Verkoop en in het verkeer brengen van onderdelen of uitrustingsstukken die een aanzienlijk risico kunnen vormen voor de correcte werking van essentiële systemen

1. De lidstaten staan de verkoop, het te koop aanbieden of het in het verkeer brengen van onderdelen of uitrustingsstukken die een aanzienlijk risico kunnen vormen voor de correcte werking van systemen die essentieel zijn voor de veiligheid van het voertuig of voor zijn milieuprestaties, alleen toe als voor deze onderdelen of uitrustingsstukken een vergunning is verleend door een goedkeuringsinstantie overeenkomstig de leden 5 tot en met 10.

2. De onderdelen of uitrustingsstukken waarvoor de in lid 1 genoemde vergunning nodig is, worden opgenomen in de lijst die in bijlage XIII wordt vastgesteld. Een besluit hierover worden voorafgegaan door een evaluatie die uitmondt in een rapport, waarbij wordt gestreefd naar een eerlijk evenwicht tussen de volgende elementen:

a) het bestaan van een ernstig risico voor de veiligheid of de milieuprestaties van voertuigen waarop deze onderdelen of uitrustingsstukken zijn gemonteerd, en

b) de gevolgen die het uit hoofde van dit artikel opleggen van een eventuele vergunning voor onderdelen of uitrustingsstukken met zich meebrengt voor de consumenten en de fabrikanten in de secundaire markt voor onderdelen of uitrustingsstukken.

3. Lid 1 is niet van toepassing op originele onderdelen of uitrustingsstukken die onder een typegoedkeuring van een systeem vallen met betrekking tot een voertuig, noch op onderdelen of uitrustingsstukken waarvoor een typegoedkeuring is verleend overeenkomstig de bepalingen van één van de in bijlage IV vermelde regelgevingen, tenzij deze goedkeuringen betrekking hebben op andere aspecten dan die welke onder lid 1 vallen. Lid 1 is niet van toepassing op onderdelen of uitrustingsstukken die uitsluitend zijn geproduceerd voor racevoertuigen die niet bedoeld zijn voor gebruik op openbare wegen. Indien in bijlage XIII vermelde onderdelen of uitrustingsstukken een tweeledige toepassing hebben voor racevoertuigen en voor voertuigen op de weg, mogen deze onderdelen of uitrustingsstukken niet aan het brede publiek worden verkocht of te koop aangeboden voor gebruik in voertuigen op de openbare weg tenzij zij voldoen aan de eisen van dit artikel.

▼B

Waar nodig neemt de Commissie bepalingen aan voor het identificeren van de in dit lid bedoelde onderdelen of uitrustingsstukken.

4. De Commissie stelt na raadpleging van de belanghebbenden de procedure en eisen van de in lid 1 bedoelde vergunningsprocedure vast, alsmede de regels voor een latere bijwerking van de lijst vastgesteld in bijlage XIII. De eisen omvatten regels op het gebied van veiligheid, milieubescherming en waar nodig, testnormen. Zij kunnen worden gebaseerd op de in bijlage IV opgesomde regelgevingen of worden opgesteld overeenkomstig de desbetreffende stand van de veiligheids-, milieu- en testtechnologie of kunnen, indien dit een juiste wijze is om de vereiste veiligheids- of milieudoelstellingen te verwezenlijken, een vergelijking opleggen van het onderdeel of het uitrustingsstuk met de milieu- of veiligheidsprestaties van het originele voertuig of, naargelang het geval, van een onderdeel daarvan.

5. Voor de toepassing van lid 1 dient de fabrikant van onderdelen of uitrustingsstukken bij de goedkeuringsinstantie een door een aangewezen technische dienst opgesteld testverslag in waarin wordt gecertificeerd dat de onderdelen of uitrustingsstukken waarvoor toestemming wordt gevraagd, voldoen aan de in lid 4 bedoelde voorschriften. De fabrikant kan slechts één aanvraag per type per onderdeel bij slechts één goedkeuringsinstantie indienen.

In de aanvraag worden gegevens vermeld betreffende de fabrikant van de onderdelen of uitrustingsstukken, de type-, identificatie- en onderdeelnummers van de onderdelen of uitrustingsstukken waarvoor een vergunning wordt gevraagd, alsook de naam van de fabrikant van het voertuig, het type voertuig en, in voorkomend geval, de bouwjaren of enige andere informatie aan de hand waarvan het voertuig waarvoor deze onderdelen of uitrustingsstukken zijn bestemd, kan worden geïdentificeerd.

Wanneer de goedkeuringsinstantie, rekening houdend met het testverslag en ander bewijsmateriaal, ervan overtuigd is dat de desbetreffende onderdelen of uitrustingsstukken voldoen aan de in lid 4 bedoelde voorschriften, geeft zij onverwijld, behoudens gefundeerd uitstel, een certificaat aan de fabrikant af. Op grond van dit certificaat mogen de onderdelen of uitrustingsstukken in de Gemeenschap worden verkocht, te koop worden aangeboden of op voertuigen worden gemonteerd, onder voorbehoud van de tweede alinea van lid 9.

6. Elk onderdeel of uitrustingsstuk waarvoor met toepassing van dit artikel een vergunning is verleend, wordt naar behoren gemerkt.

De Commissie stelt voorschriften inzake het merken en verpakken, alsmede het model en het nummeringssysteem van het in lid 5 genoemde certificaat worden vast.

7. De in leden 2 tot en met 6 bedoelde maatregelen worden vastgesteld overeenkomstig de in artikel 40, lid 2, bedoelde regelgevingsprocedure met toetsing, daar zij bedoeld zijn tot wijziging van niet-essentiële onderdelen van deze richtlijn onder meer door aanvulling ervan.

8. De fabrikant stelt de goedkeuringsinstantie die het certificaat heeft afgegeven, onverwijld in kennis van alle wijzigingen die van invloed zijn op de afgiftevoorwaarden. Deze goedkeuringsinstantie besluit of het certificaat opnieuw moet worden bezien of opnieuw moet worden afgegeven, en of nieuwe tests noodzakelijk zijn.

Het is de verantwoordelijkheid van de fabrikant ervoor te zorgen dat de onderdelen en de uitrustingsstukken vervaardigd worden en blijven worden volgens de voorwaarden waaronder het certificaat is afgegeven.

▼B

9. Alvorens een machtiging af te geven, gaat de goedkeuringsinstantie na of er bevredigende regelingen en procedures voorhanden zijn om een effectieve controle van de overeenstemming van de productie te waarborgen.

Wanneer de goedkeuringsinstantie oordeelt dat niet langer wordt voldaan aan de voorwaarden voor de afgifte van de vergunning, verzoekt zij de fabrikant de nodige maatregelen te nemen om ervoor te zorgen dat de onderdelen of uitrustingsstukken opnieuw in overeenstemming worden gebracht. Indien nodig trekt zij de vergunning in.

10. Elke onenigheid tussen lidstaten met betrekking tot de in lid 5 bedoelde certificaten wordt ter kennis van de Commissie gebracht. Na overleg met de lidstaten neemt zij passende maatregelen en kan zij zelfs, waar nodig, de intrekking van de vergunning eisen.

11. Dit artikel is niet van toepassing op een onderdeel of uitrustingsstuk zolang dit niet in de lijst van bijlage XIII is opgenomen. Voor de opname van onderdelen of uitrustingsstukken of groepen daarvan in bijlage XIII wordt een redelijke overgangsperiode vastgesteld om de fabrikant van het onderdeel of uitrustingsstuk in staat te stellen een vergunning aan te vragen en te verkrijgen. Tegelijkertijd kan, waar nodig, een datum worden vastgesteld om onderdelen en uitrustingsstukken die zijn ontworpen voor voertuigen waaraan vóór die datum een typegoedkeuring is verleend, van de toepassing van dit artikel uit te sluiten.

12. Zolang er geen beslissing is genomen over het al dan niet opnemen van een onderdeel of uitrustingsstuk in de in lid 1 bedoelde lijst, kunnen de lidstaten nationale bepalingen handhaven in verband met onderdelen of uitrustingsstukken die een aanzienlijk risico kunnen vormen voor de correcte werking van systemen die essentieel zijn voor de veiligheid van het voertuig of zijn milieuprestaties.

Zodra een besluit is genomen, verliezen de nationale bepalingen in verband met de desbetreffende onderdelen of uitrustingsstukken hun geldigheid.

13. Vanaf 29 oktober 2007 nemen de lidstaten geen nieuwe bepalingen over onderdelen en uitrusting die een nadelige invloed kunnen hebben op de correcte werking van systemen die essentieel zijn voor de veiligheid van het voertuig of zijn milieuprestaties, aan.

Artikel 32

Terugroepen van voertuigen

1. Wanneer een fabrikant aan wie een EG-typegoedkeuring voor een voertuig is verleend, overeenkomstig de bepalingen van een regelgevingsinstrument of krachtens Richtlijn 2001/95/EG, reeds verkochte, geregistreerde of in het verkeer gebrachte voertuigen moet terugroepen omdat een of meer op het voertuig gemonteerde, al dan niet overeenkomstig deze richtlijn goedgekeurde systemen, onderdelen of technische eenheden een ernstig gevaar voor de verkeersveiligheid, de volksgezondheid of het milieu betekenen, stelt hij de goedkeuringsinstantie die de typegoedkeuring aan het voertuig heeft verleend, hiervan onmiddellijk in kennis.

▼B

2. De fabrikant stelt de goedkeuringsinstantie een reeks maatregelen voor om het in lid 1 bedoelde gevaar te neutraliseren. De goedkeuringsinstantie deelt de voorgestelde maatregelen onmiddellijk aan de instanties van de andere lidstaten mee.

De bevoegde instanties zien erop toe dat deze maatregelen op hun grondgebied effectief worden uitgevoerd.

3. Indien de maatregelen door de betrokken instanties ontoereikend worden geacht of niet snel genoeg zijn uitgevoerd, stellen zij de goedkeuringsinstantie die de EG-typegoedkeuring voor het voertuig heeft verleend, daarvan onverwijld in kennis.

De goedkeuringsinstantie brengt op haar beurt de fabrikant op de hoogte. Indien de goedkeuringsinstantie die de EG-typegoedkeuring heeft verleend, zelf niet tevreden is met de maatregelen van de fabrikant, neemt zij alle vereiste beschermingsmaatregelen, waaronder de intrekking van de EG-typegoedkeuring voor het voertuig wanneer de fabrikant geen effectieve corrigerende maatregelen voorstelt en uitvoert. Bij intrekking van de EG-typegoedkeuring voor het voertuig, stelt de betrokken goedkeuringsinstantie binnen 20 werkdagen de fabrikant, de goedkeuringsinstanties van de overige lidstaten en de Commissie hiervan per aangetekend schrijven of equivalente elektronische middelen in kennis.

4. Dit artikel is ook van toepassing op onderdelen waarvoor geen voorschriften uit hoofde van een regelgeving gelden.

Artikel 33

Kennisgeving van besluiten en beschikbare rechtsmiddelen

Elk besluit dat uit hoofde van de ter uitvoering van deze richtlijn vastgestelde bepalingen wordt genomen en elk besluit tot weigering of intrekking van een EG- typegoedkeuring, tot weigering van de registratie of tot verbod van de verkoop wordt uitvoerig met redenen omkleed.

Het besluit wordt ter kennis gebracht van de belanghebbende onder vermelding van de rechtsmiddelen waarover hij krachtens de geldende wettelijke voorschriften van de betrokken lidstaat beschikt en van de termijnen waarbinnen deze rechtsmiddelen kunnen worden aangewend.

HOOFDSTUK XIII

INTERNATIONALE REGELGEVING

Artikel 34

VN/ECE-reglementen die deel uitmaken van de EG-typegoedkeuring

1. De VN/ECE-reglementen waartoe de Gemeenschap is toegetreden en die in bijlage IV, deel I, en in bijlage XI zijn vermeld, maken op dezelfde wijze als de bijzondere richtlijnen of verordeningen deel uit van de EG-typegoedkeuring voor voertuigen. Zij zijn van toepassing op de categorieën voertuigen zoals aangegeven in de desbetreffende kolommen van de tabel van bijlage IV, deel I, en bijlage XI.

▼B

2. Wanneer de Gemeenschap overeenkomstig artikel 4, lid 4, van Besluit 97/836/EG heeft besloten de toepassing van een VN/ECE-reglement voor de EG-typegoedkeuring van voertuigen verplicht te stellen, worden de bijlagen bij deze richtlijn dienovereenkomstig gewijzigd volgens de in artikel 40, lid 2, van deze richtlijn bedoelde regelgevingsprocedure met toetsing. In het besluit waarbij de bijlagen bij deze richtlijn worden gewijzigd, wordt ook vermeld vanaf welke data de toepassing van het VN/ECE-reglement of van de wijzigingen daarop verplicht is. Nationale wetgeving die niet verenigbaar is met dat VN/ECE-reglement, wordt door de lidstaten ingetrokken of aangepast.

Wanneer een dergelijk VN/ECE-reglement in de plaats komt van een bestaande bijzondere richtlijn of verordening, wordt de desbetreffende vermelding in bijlage IV, deel I, en in bijlage XI vervangen door het nummer van het VN/ECE-reglement en wordt de overeenkomstige vermelding in bijlage IV, deel II, volgens dezelfde procedure geschrapt.

3. In het in lid 2, tweede alinea, bedoelde geval wordt de bijzondere richtlijn of verordening die door het VN/ECE-reglement wordt vervangen, ingetrokken volgens de in artikel 40, lid 2, bedoelde regelgevingsprocedure met toetsing.

Wanneer een bijzondere richtlijn wordt ingetrokken, wordt de nationale wetgeving die ter omzetting van die richtlijn was vastgesteld, door de lidstaten eveneens ingetrokken.

4. In deze richtlijn of de bijzondere richtlijnen en verordeningen zijn rechtstreekse verwijzingen toegestaan naar internationale normen en regelingen, zonder dat deze in het communautaire wetgevingskader worden weergegeven.

Artikel 35

Gelijkwaardigheid van VN/ECE-reglementen met richtlijnen of verordeningen

1. Voor zover zij hetzelfde toepassingsgebied en hetzelfde onderwerp hebben worden de in bijlage IV, deel II, genoemde VN/ECE-reglementen en de overeenkomstige bijzondere richtlijnen of verordeningen als gelijkwaardig erkend.

De goedkeuringsinstanties van de lidstaten aanvaarden de overeenkomstig deze VN/ECE-reglementen afgegeven goedkeuringen en, in voorkomend geval, de bijbehorende goedkeuringsmerken in plaats van de goedkeuringen en goedkeuringsmerken die overeenkomstig de daarmee gelijkwaardige bijzondere richtlijn of verordening zijn afgegeven.

2. Wanneer de Gemeenschap heeft besloten voor de doeleinden van lid 1 een nieuw VN/ECE-reglement of een gewijzigd VN/ECE-reglement toe te passen, wordt bijlage IV, deel II, dienovereenkomstig gewijzigd. Deze maatregelen tot wijziging van niet-essentiële onderdelen van deze richtlijn, worden volgens de in artikel 40, lid 2, bedoelde regelgevingsprocedure met toetsing vastgesteld.

▼B

Artikel 36

Gelijkwaardigheid met andere regelgeving

In het kader van multilaterale of bilaterale overeenkomsten tussen de Gemeenschap en derde landen kan de Raad, op voorstel van de Commissie, met gekwalificeerde meerderheid van stemmen de gelijkwaardigheid erkennen van de bij deze richtlijn vastgestelde voorwaarden of bepalingen inzake de EG-typegoedkeuring van systemen, onderdelen en technische eenheden en de bij internationale regelgeving of regelgeving van derde landen vastgestelde procedures.

HOOFDSTUK XIV

HET VERSTREKKEN VAN TECHNISCHE INFORMATIE

Artikel 37

Informatie voor gebruikers

1. De fabrikant mag geen technische informatie over de bij deze richtlijn of de bij de in bijlage IV genoemde regelgevingen voorgeschreven gegevens verstrekken, die afwijkt van de gegevens die door de goedkeuringsinstantie zijn goedgekeurd.

2. Indien een regelgeving hierin voorziet, stelt de fabrikant de gebruikers alle relevante informatie en vereiste instructies ter beschikking waarin de bijzondere voorwaarden voor of de beperkingen op het gebruik van een voertuig, onderdeel of technische eenheid worden beschreven.

Die informatie wordt in de officiële talen van de Gemeenschap verstrekt. Zij wordt in overleg met de goedkeuringsinstantie opgenomen in een begeleidend document, zoals de gebruikershandleiding of het onderhoudsboekje.

Artikel 38

Informatie voor fabrikanten van onderdelen of technische eenheden

1. De voertuigfabrikant verstrekt de fabrikanten van onderdelen of technische eenheden alle, in de bijlage of het aanhangsel bij een regelgeving gespecificeerde gegevens en, in voorkomend geval, tekeningen die voor de EG-typegoedkeuring van onderdelen of technische eenheden zijn vereist of die zijn vereist om een vergunning krachtens artikel 31 te verkrijgen.

De voertuigfabrikant kan de fabrikanten van onderdelen of technische eenheden een verbindende overeenkomst opleggen ter bescherming van de vertrouwelijkheid van alle informatie die niet openbaar is, met inbegrip van informatie die verband houdt met intellectuele-eigendomsrechten.

2. De fabrikant van onderdelen of technische eenheden die houder is van een EG-typegoedkeuringscertificaat dat overeenkomstig artikel 10, lid 4, beperkingen op het gebruik en/of bijzondere montagevoorschriften bevat, verstrekt alle informatie hierover aan de voertuigfabrikant.

▼B

Indien een regelgeving hierin voorziet, verstrekt de fabrikant van onderdelen of technische eenheden instructies over beperkingen op het gebruik en/of bijzondere montagevoorschriften bij de geproduceerde onderdelen of technische eenheden.

HOOFDSTUK XV

UITVOERINGSMAATREGELEN EN WIJZIGINGEN

Artikel 39

Uitvoeringsmaatregelen voor en wijzigingen van deze richtlijn en de bijzondere richtlijnen en verordeningen

1. De Commissie stelt de voor de uitvoering van de bepalingen van een bijzondere richtlijn of verordening vereiste maatregelen vast overeenkomstig de voorschriften van de desbetreffende bijzondere richtlijn of verordening vastgesteld.

2. De Commissie stelt wijzigingen vast van de bijlagen bij deze richtlijn of van de bepalingen van de in bijlage IV, deel I, genoemde bijzondere richtlijnen of verordeningen, die nodig zijn om deze aan de ontwikkeling van de wetenschappelijke en technische kennis of aan de specifieke behoeften van personen met een handicap aan te passen.

3. De Commissie stelt wijzigingen vast van deze richtlijn die nodig zijn om technische voorschriften vast te stellen voor in kleine series gebouwde voertuigen, in het kader van een individuele goedkeuringsprocedure goedgekeurde voertuigen en voertuigen voor speciale doeleinden.

4. Wanneer de Commissie kennis krijgt van ernstige risico's voor weggebruikers of voor het milieu die tot spoedmaatregelen nopen, kan zij de bepalingen van de in bijlage IV, deel I, genoemde bijzondere richtlijnen of verordeningen wijzigen.

5. De Commissie stelt wijzigingen vast die noodzakelijk zijn uit het oogpunt van goed bestuur, en in het bijzonder om te zorgen voor samenhang tussen de in bijlage IV, deel I, genoemde bijzondere richtlijnen of verordeningen onderling of tussen die richtlijnen of verordeningen en andere communautaire wetsteksten.

6. Wanneer uit hoofde van Besluit 97/836/EG nieuwe VN/ECE-reglementen of wijzigingen van bestaande VN/ECE-reglementen waartoe de Gemeenschap is toegetreden, worden aangenomen, wijzigt de Commissie de bijlagen bij deze richtlijn dienovereenkomstig.

7. Elke nieuwe bijzondere richtlijn of verordening bevat de passende wijzigingen van de bijlagen bij de onderhavige richtlijn.

8. De bijlagen bij deze richtlijn kunnen worden gewijzigd door middel van verordeningen.

9. De in dit artikel bedoelde maatregelen worden vastgesteld overeenkomstig de in artikel 40, lid 2, bedoelde regelgevingsprocedure met toetsing, daar zij bedoeld zijn tot wijziging van niet-essentiële onderdelen van deze richtlijn of van de bijzondere richtlijnen en verordeningen, onder meer door aanvulling daarvan.

▼B

Artikel 40

Comité

1. De Commissie wordt bijgestaan door een comité, technisch comité motorvoertuigen (TCMV), genaamd.

2. Wanneer naar dit lid wordt verwezen, zijn artikel 5 bis, leden 1 tot en met 4, en artikel 7 van Besluit 1999/468/EG van toepassing, met inachtneming van artikel 8 van dat besluit.

3. Wanneer naar dit lid wordt verwezen, zijn de artikelen 5 en 7 van Besluit 1999/468/EG van toepassing, met inachtneming van artikel 8 van dat besluit.

De in artikel 5, lid 6, van Besluit 1999/468/EG genoemde periode wordt vastgesteld op drie maanden.

HOOFDSTUK XVI

AANWIJZING EN AANMELDING VAN TECHNISCHE DIENSTEN

Artikel 41

Aanwijzing van technische diensten

1. Een technische dienst die door een lidstaat wordt aangewezen, voldoet aan de bepalingen van deze richtlijn.

2. De technische diensten voeren de voor de goedkeuring noodzakelijke tests of de in deze richtlijn of in een in bijlage IV vermelde regelgeving gespecificeerde inspecties zelf uit of zien hierop toe, tenzij alternatieve procedures uitdrukkelijk zijn toegestaan. Zij mogen geen tests of inspecties uitvoeren waarvoor zij niet zijn aangewezen.

3. De technische diensten vallen onder één of meer van de vier volgende activiteitencategorieën, afhankelijk van hun competentiegebied:

a) categorie A, technische diensten die de tests als bedoeld in deze richtlijn en in de in bijlage IV vermelde regelgevingen, in hun eigen voorzieningen uitvoeren;

b) categorie B, technische diensten die toezien op de in deze richtlijn en in de in bijlage IV bij deze richtlijn vermelde regelgevingen bedoelde tests waarvan de uitvoering plaatsvindt in de voorzieningen van de fabrikant of in de voorzieningen van een derde;

c) categorie C, technische diensten die de door de fabrikant toegepaste procedures voor de controle van de overeenstemming van de productie geregeld evalueren en verifiëren;

d) categorie D, technische diensten die tests of inspecties uitvoeren of hierop toezien in het kader van de controle van de overeenstemming van de productie.

4. De technische diensten tonen aan dat zij beschikken over de gepaste vaardigheden, de specifieke technische kennis en de bewezen ervaring op de specifieke gebieden die onder deze richtlijn en de in bijlage IV vermelde regelgevingen vallen.

▼B

Voorts voldoen de technische diensten aan de in aanhangsel 1 bij bijlage V vermelde normen die betrekking hebben op de door hen uitgevoerde activiteiten. Deze vereiste geldt echter niet voor de laatste fase van een meerfasentypegoedkeuringsprocedure als bedoeld in artikel 25, lid 1.

5. Een goedkeuringsinstantie kan optreden als technische dienst voor één of meer van de in lid 3 bedoelde activiteiten.

6. Een fabrikant of een namens hem optredende onderaannemer kan worden aangewezen als technische dienst voor activiteiten van categorie A met betrekking tot de in bijlage XV vermelde regelgevingen.

De Commissie wijzigt de lijst van deze regelgevingen waar nodig volgens de in artikel 40, lid 2, bedoelde regelgevingsprocedure met toetsing.

7. De in de leden 5 en 6 bedoelde entiteiten voldoen aan de bepalingen van dit artikel.

8. Technische diensten van een derde land welke niet overeenkomstig lid 6 zijn aangewezen, kunnen, volgens artikel 43, alleen worden aangemeld in het kader van een bilaterale overeenkomst tussen de Gemeenschap en het betrokken derde land.

Artikel 42

Beoordeling van de vaardigheden van de technische diensten

1. De in artikel 41 bedoelde vaardigheden worden aangetoond door middel van een door een bevoegde instantie opgesteld beoordelingsverslag. Dit kan een door een accrediteringsinstantie afgegeven accrediteringscertificaat omvatten.

2. De beoordeling waarop het in lid 1 bedoelde verslag wordt gebaseerd, wordt uitgevoerd overeenkomstig de bepalingen van aanhangsel 2 bij bijlage V.

Het beoordelingsverslag wordt na een periode van maximaal drie jaar opnieuw bezien.

3. Het beoordelingsverslag wordt desgevraagd aan de Commissie verstrekt.

4. De goedkeuringsinstantie die optreedt als technische dienst, toont op basis van bewijsstukken aan dat zij aan de voorwaarden voldoet.

Dit omvat een beoordeling door van de beoordeelde activiteit onafhankelijke controleurs. Deze controleurs kunnen uit dezelfde organisatie komen, mits zij onafhankelijk van het personeel dat de beoordeelde activiteit uitoefent, worden bestuurd.

5. Een als technische dienst aangewezen fabrikant of onderaannemer die namens hem optreedt, voldoet aan de relevante bepalingen van dit artikel.

▼B

Artikel 43

Aanmeldingsprocedures

1. De lidstaten stellen de Commissie in kennis van de naam, het adres, inclusief het elektronische adres, de verantwoordelijke personen en de activiteitencategorie van elke aangewezen technische dienst. Zij stellen de Commissie ook in kennis van latere wijzigingen in deze gegevens.

In de aanmelding wordt vermeld voor welke regelgevingen de technische diensten zijn aangewezen.

2. Een technische dienst kan de in artikel 41 beschreven activiteiten voor de typegoedkeuring alleen uitoefenen als deze van tevoren bij de Commissie is aangemeld.

3. Dezelfde technische dienst kan door verschillende lidstaten worden aangewezen en aangemeld, ongeacht de categorie van activiteiten die deze dienst uitoefent.

4. Wanneer een specifieke organisatie of een bevoegd orgaan moet worden aangewezen waarvan de activiteit niet onder artikel 41 valt, vindt de aanmelding plaats overeenkomstig de bepalingen van onderhavig artikel.

5. De Commissie publiceert de lijst en de gegevens van de goedkeuringsinstanties en de technische diensten op haar website.

HOOFDSTUK XVII

SLOTBEPALINGEN

Artikel 44

Overgangsbepalingen

1. In afwachting van de nodige wijzigingen van deze richtlijn om er voertuigen in op te nemen die nog niet onder deze richtlijn vallen, om de bestuursrechtelijke bepalingen en technische voorschriften voor de typegoedkeuring van in kleine series gebouwde voertuigen die niet tot categorie M_1 behoren, aan te vullen en om geharmoniseerde bestuursrechtelijke bepalingen en technische voorschriften voor de individuelegoedkeuringsprocedure vast te stellen, en in afwachting van het verstrijken van de in artikel 45 bedoelde overgangstermijnen, verlenen de lidstaten aan deze voertuigen nog steeds nationale goedkeuring, mits deze gebaseerd is op de in deze richtlijn vastgestelde geharmoniseerde technische voorschriften.

2. Op verzoek van de fabrikant of, in geval van individuele goedkeuring, van de eigenaar van het voertuig en na indiening van de vereiste informatie vult de desbetreffende lidstaat het typegoedkeuringscertificaat of het individuelegoedkeuringscertificaat in en geeft hij het af. Het certificaat wordt aan de aanvrager afgegeven.

Voor voertuigen van hetzelfde type aanvaarden de overige lidstaten een gewaarmerkt afschrift als bewijs dat de voorgeschreven tests zijn uitgevoerd.

▼B

3. Wanneer een bepaald voertuig waaraan individuele goedkeuring is verleend, in een andere lidstaat moet worden geregistreerd, mag die lidstaat de goedkeuringsinstantie die de individuele goedkeuring heeft verleend, nadere informatie vragen over de aard van de technische voorschriften waaraan dat voertuig voldoet.

4. In afwachting van de harmonisatie van de registratiesystemen en belastingstelsels in de lidstaten met betrekking tot onder deze richtlijn vallende voertuigen, mogen de lidstaten de nationale codes gebruiken om de registratie en belastingheffing op hun grondgebied te vergemakkelijken. Hiertoe mogen de lidstaten de in bijlage III, deel II, getoonde uitvoeringen opsplitsen, mits de gegevens die voor de opsplitsing worden gebruikt, uitdrukkelijk in het informatiepakket zijn vermeld of met een eenvoudige berekening daaruit kunnen worden afgeleid.

Artikel 45

Toepassingsdata voor de EG-typegoedkeuring

1. Wat de EG-typegoedkeuring betreft, verlenen de lidstaten EG-goedkeuring aan nieuwe voertuigtypes vanaf de in bijlage XIX vermelde data.

2. Op verzoek van de fabrikant mogen de lidstaten EG-goedkeuring verlenen aan nieuwe voertuigtypes vanaf 29 april 2009.

3. Tot de in de vierde kolom van de tabel in bijlage XIX vermelde data is artikel 26, lid 1, niet van toepassing op nieuwe voertuigen waaraan vóór de in de derde kolom vermelde data nationale goedkeuring is verleend of waarvoor geen goedkeuring bestond.

4. Op verzoek van de fabrikant blijven de lidstaten tot de in de derde kolom van rijen 6 en 9 van de tabel in bijlage XIX genoemde tijdstippen als alternatief voor EG-typegoedkeuring voor voertuigen nationale typegoedkeuring verlenen voor voertuigen van de categorieën M_2 of M_3, mits voor die voertuigen en hun systemen, onderdelen of technische eenheden daarvan typegoedkeuring is verleend overeenkomstig de in deel I van bijlage IV bij deze richtlijn opgesomde regelgevingen.

5. Deze richtlijn leidt niet tot de ongeldigheid van een EG-typegoedkeuring die vóór 29 april 2009 aan voertuigen van categorie M_1 is verleend en belet niet dat een dergelijke goedkeuring wordt uitgebreid.

6. Wat de EG-goedkeuring van nieuwe types systemen, onderdelen en technische eenheden betreft, passen de lidstaten deze richtlijn toe vanaf 29 april 2009.

Deze richtlijn leidt niet tot de ongeldigheid van een EG-typegoedkeuring die vóór 29 april 2009 aan systemen, onderdelen of technische eenheden is verleend en belet niet dat een dergelijke goedkeuring wordt uitgebreid.

▼B

Artikel 46

Sancties

De lidstaten stellen de sancties vast die van toepassing zijn in geval van overtreding van de bepalingen van deze richtlijn, met name van de verbodsbepalingen in of als gevolg van artikel 31, en van de in bijlage IV, deel I, vermelde regelgevingen en zij treffen alle maatregelen die nodig zijn voor de toepassing van die sancties. De vastgestelde sancties zijn doeltreffend, evenredig en afschrikkend. De lidstaten stellen de Commissie uiterlijk 29 april 2009 in kennis van de desbetreffende bepalingen en delen haar alle latere wijzigingen zo spoedig mogelijk mee.

Artikel 47

Evaluatie

1. Uiterlijk 29 april 2011 informeren de lidstaten de Commissie over de toepassing van de in deze richtlijn vastgestelde typegoedkeuringsprocedures en met name over de toepassing van de meerfasenprocedure. De Commissie stelt, in voorkomend geval, de wijzigingen voor die nodig worden geacht om de typegoedkeuringsprocedure te verbeteren.

2. Op basis van de krachtens lid 1 verstrekte informatie brengt de Commissie uiterlijk 29 oktober 2011 verslag uit aan het Europees Parlement en de Raad over de toepassing van deze richtlijn. In voorkomend geval kan de Commissie uitstel van de in artikel 45 vermelde toepassingsdata voorstellen.

Artikel 48

Omzetting

1. De lidstaten dienen voor 29 april 2009 de wettelijke en bestuursrechtelijke bepalingen vast te stellen en bekend te maken die nodig zijn om aan de inhoudelijke wijzigingen van deze richtlijn te voldoen. Zij stellen de Commissie daarvan onverwijld in kennis.

Zij passen die bepalingen toe vanaf 29 april 2009.

Wanneer de lidstaten die bepalingen aannemen, wordt in de bepalingen zelf of bij de officiële bekendmaking daarvan naar deze richtlijn verwezen. In de bepalingen of verwijzing wordt tevens vermeld dat verwijzingen in bestaande wettelijke en bestuursrechtelijke bepalingen naar de bij deze richtlijn ingetrokken richtlijn gelden als verwijzingen naar de onderhavige richtlijn. De regels voor deze verwijzing en de formulering van deze vermelding worden vastgesteld door de lidstaten.

2. De lidstaten delen de Commissie de tekst van de belangrijkste bepalingen van intern recht mee die zij op het onder deze richtlijn vallende gebied vaststellen.

▼B

Artikel 49

Intrekking

Richtlijn 70/156/EEG wordt met ingang van 29 april 2009 ingetrokken, onverminderd de verplichtingen van de lidstaten met betrekking tot de in bijlage XX, deel B, genoemde termijnen voor omzetting in nationaal recht en toepassing van de aldaar genoemde richtlijnen.

Verwijzingen naar de ingetrokken richtlijn gelden als verwijzingen naar de onderhavige richtlijn en worden gelezen volgens de concordantietabel in bijlage XXI.

Artikel 50

Inwerkingtreding

Deze richtlijn treedt in werking op de twintigste dag volgende op die van haar bekendmaking in het *Publicatieblad van de Europese Unie*.

Artikel 51

Adressaten

Deze richtlijn is gericht tot de lidstaten.

▼B

LIJST VAN BIJLAGEN

Bijlage I	Volledige lijst van gegevens ten behoeve van de EG-typegoedkeuring van voertuigen	
Bijlage II	Algemene definities, criteria voor de indeling in voertuigcategorieën, voertuigtypen en carrosserietypen	
	Aanhangsel 1:	Controleprocedure voor de indeling van een voertuig als terreinvoertuig
	Aanhangsel 2:	Aanvullende cijfers voor de codes voor de verschillende soorten carrosserie
Bijlage III	Inlichtingenformulier voor de EG-typegoedkeuring van voertuigen	
Bijlage IV	Voorschriften voor de EG-typegoedkeuring van voertuigen	
	Aanhangsel 1:	Regelgevingen voor de EG-typegoedkeuring van overeenkomstig artikel 22 in kleine series geproduceerde voertuigen
	Aanhangsel 2:	Voorschriften voor de goedkeuring krachtens artikel 24 van complete voertuigen van de categorieën M_1 en N_1 die in grote series worden geproduceerd in of voor derde landen
Bijlage V	Procedures voor de EG-typegoedkeuring	
	Aanhangsel 1:	Normen waaraan de in artikel 41 bedoelde entiteiten moeten voldoen
	Aanhangsel 2:	Procedure voor de beoordeling van de technische diensten
	Aanhangsel 3:	Algemene voorschriften betreffende de indeling van de testrapporten
Bijlage VI	Modellen van het typegoedkeuringscertificaat	
	Aanhangsel:	Lijst van regelgevingen waaraan het voertuigtype voldoet
Bijlage VII	Nummeringssysteem voor EG-typegoedkeuringscertificaten	
	Aanhangsel:	EG-typegoedkeuringsmerk voor onderdelen en technische eenheden
Bijlage VIII	Testresultaten	
Bijlage IX	EG-certificaat van overeenstemming	
Bijlage X	Procedures voor de conformiteit van de productie	
Bijlage XI	Lijst van regelgevingen tot vaststelling van de voorschriften voor de EG-typegoedkeuring van voertuigen voor speciale doeleinden	
	Aanhangsel 1:	Kampeerwagens, ambulances en lijkwagens
	Aanhangsel 2:	Gepantserde voertuigen
	Aanhangsel 3	Voor rolstoelen toegankelijke voertuigen
	Aanhangsel 4:	Overige voertuigen voor speciale doeleinden (inclusief caravans)
	Aanhangsel 5:	Mobiele kranen
	Aanhangsel 6:	Aanhangwagens voor het vervoer van uitzonderlijke ladingen
Bijlage XII	Beperkingen voor kleine series en restantvoorraden	

▼B

Bijlage XIII	Lijst van onderdelen of uitrustingsstukken die een aanzienlijk risico kunnen vormen voor de correcte werking van systemen die essentieel zijn voor de veiligheid van het voertuig of voor zijn milieuprestaties, de prestatie-eisen ervan, de passende testprocedures en de voorschriften inzake het merken en het verpakken
Bijlage XIV	Lijst van op grond van regelgevingen afgegeven EG-typegoedkeuringen
Bijlage XV	Regelgevingen waarvoor een fabrikant als technische dienst kan worden aangewezen
	Aanhangsel: Aanwijzing van een fabrikant als technische dienst
Bijlage XVI	Specifieke voorwaarden voor virtuele testmethoden en regelgevingen waarvoor virtuele testmethoden mogen worden gebruikt door een fabrikant of een technische dienst
	Aanhangsel 1: Algemene voorwaarden voor virtuele testmethoden
	Aanhangsel 2: Specifieke voorwaarden voor virtuele testmethoden
	Aanhangsel 3: Validering
Bijlage XVII	Procedures voor de EG-meerfasentypegoedkeuring
	Aanhangsel: Model van de extra plaat van de fabrikant
Bijlage XVIII	Certificaat van oorsprong van het voertuig — Verklaring van de fabrikant van basisvoertuigen/incomplete voertuigen die niet zijn voorzien van een Certificaat van overeenstemming
Bijlage XIX	Tijdschema voor de uitvoering van deze richtlijn met betrekking tot de typegoedkeuring
Bijlage XX	Termijnen voor de omzetting van de ingetrokken richtlijnen/verordeningen in nationaal recht
Bijlage XXI	Concordantietabel

▼M1

BIJLAGE I

VOLLEDIGE LIJST VAN GEGEVENS TEN BEHOEVE VAN DE EG-TYPEGOEDKEURING VAN VOERTUIGEN [a]

Alle in deze richtlijn en in bijzondere richtlijnen of verordeningen bedoelde informatiedocumenten zijn uitsluitend uittreksels uit deze volledige lijst en houden de nummering ervan aan.

De onderstaande gegevens worden in drievoud verstrekt en gaan vergezeld van een lijst van de opgenomen elementen. Eventuele tekeningen worden op een passende schaal met voldoende details in formaat A4 of tot dat formaat gevouwen verstrekt. Op eventuele foto's zijn voldoende details te zien.

Indien de in deze bijlage bedoelde systemen, onderdelen en technische eenheden elektronisch gestuurde functies hebben, worden gegevens over de prestaties verstrekt.

0. ALGEMENE GEGEVENS

0.1. Merk (handelsnaam van de fabrikant): .....

0.2. Type: .....

0.2.0.1. Chassis: .....

0.2.0.2. Carrosserie/compleet voertuig: .....

0.2.1. Handelsbenaming(en) (indien beschikbaar): .....

0.3. Middel tot identificatie van het type, indien aangebracht op het voertuig ([b]): .....

0.3.0.1. Chassis: .....

0.3.0.2. Carrosserie/compleet voertuig: .....

0.3.1. Plaats van dat merkteken: .....

0.3.1.1. Chassis: .....

0.3.1.2. Carrosserie/compleet voertuig: .....

0.4. Categorie waartoe het voertuig behoort ([c]): .....

0.4.1. Indeling(en) op basis van de gevaarlijke goederen die het voertuig moet vervoeren: .....

▼M15

0.5. Bedrijfsnaam en adres van de fabrikant: .....

▼M1

0.6. Plaats en wijze van aanbrenging van de voorgeschreven platen en plaats van het voertuigidentificatienummer: .....

0.6.1. Op het chassis: .....

0.6.2. Op de carrosserie: .....

0.7. (Niet gebruikt)

0.8. Naam en adres van de assemblagefabriek(en): .....

0.9. Naam en adres van de eventuele vertegenwoordiger van de fabrikant: .....

1. ALGEMENE BOUWWIJZE VAN HET VOERTUIG

1.1. Foto's en/of tekeningen van een representatief voertuig: .....

1.2. Maattekening van het gehele voertuig: .....

▼M1

1.3.	Aantal assen en wielen: ……
1.3.1.	Aantal en plaats van de assen met dubbellucht: ……
1.3.2.	Aantal en plaats van de gestuurde assen: ……
1.3.3.	Aangedreven assen (aantal, plaats en onderlinge verbinding):
1.4.	Chassis (indien aanwezig) (overzichtstekening): ……
1.5.	Materiaal van de langsbalken ([d]): ……
1.6.	Plaats en opstelling van de motor: ……
1.7.	Stuurcabine (front of normaal) ([e]): ……
1.8.	Kant van het stuur: rechts/links ([1]).
1.8.1.	Het voertuig is uitgerust om te worden gebruikt in links-/rechtsrijdend verkeer ([1]).

▼M15

1.9.	Geef aan of het trekkende voertuig bestemd is om een oplegger of andere aanhangwagen te trekken en of die aanhangwagen een oplegger, een autonome aanhangwagen, een middenasaanhangwagen of aanhangwagen met stijve dissel is: .....
1.10.	Geef aan of het voertuig speciaal ontworpen is voor het vervoer van goederen bij een geregelde temperatuur: .....
2.	MASSA'S EN AFMETINGEN ([f]) ([g]) ([6]) (in kg en mm) (in voorkomend geval naar tekening verwijzen):

▼M1

2.1.	**Wielbasis of -bases (bij volle belasting)** ([g1])
2.1.1.	Tweeassige voertuigen: ……

▼M15

2.1.2.	Voertuigen met drie of meer assen:
2.1.2.1.	Afstand tussen de opeenvolgende assen van de voorste naar de achterste as toe: .....
2.1.2.2.	Totale asafstand: .....

▼M1

2.2.	**Koppelschotel**
2.2.1.	Voor opleggers
2.2.1.1.	Afstand tussen het hart van de koppelingspen en het achterste punt van de oplegger: ……
2.2.1.2.	Maximumafstand tussen het hart van de koppelingspen en een willekeurig punt aan de voorzijde van de oplegger: ……
2.2.1.3.	Speciale wielbasis van de oplegger (zoals gedefinieerd in punt 7.6.1.2 van bijlage I bij Richtlijn 97/27/EG): ……
2.2.2.	Voor opleggertrekkers
2.2.2.1.	Afstand hart koppelschotel/hart achteras (maximaal en minimaal; de toelaatbare waarden voor een incompleet voertuig aangeven) ([g2]) : ……
2.2.2.2.	Maximumhoogte van de koppelschotel (genormaliseerd) ([g3]):

▼M1

2.3.	**Spoorwijdte en breedte van de assen**
2.3.1.	Spoorwijdte van elke gestuurde as ([g4]): ……
2.3.2.	Spoorwijdte van alle andere assen ([g4]): ……
2.3.3.	Breedte van de breedste achteras: ……
2.3.4.	Breedte van de voorste as (gemeten aan de buitenzijde van de banden, exclusief de bolling van de banden dichtbij het wegdek): ……
2.4.	**Bereik van de afmetingen van het voertuig (buitenmaten)**
2.4.1.	Chassis zonder carrosserie
2.4.1.1.	Lengte ([g5]): ……
2.4.1.1.1.	Maximaal toelaatbare lengte: ……
2.4.1.1.2.	Minimaal toelaatbare lengte: ……
2.4.1.1.3.	Bij aanhangwagens, maximaal toelaatbare lengte van de trekstang ([g6]): ……
2.4.1.2.	Breedte ([g7]): ……
2.4.1.2.1.	Maximaal toelaatbare breedte: ……
2.4.1.2.2.	Minimaal toelaatbare breedte: ……
2.4.1.3.	Hoogte (in rijklare toestand) ([g8]) (bij in hoogte verstelbare vering de normale rijstand aangeven): ……
2.4.1.4.	Vooroverbouw ([g9]): ……
2.4.1.4.1.	Oploophoek ([g10]): …… graden.
2.4.1.5.	Achteroverbouw ([g11]): ……
2.4.1.5.1.	Afloophoek ([g12]): …… graden.
2.4.1.5.2.	Minimaal en maximaal toelaatbare overhang van het koppelingspunt ([g13]): ……
2.4.1.6.	Vrije hoogte boven de grond (zoals gedefinieerd in bijlage II, hoofdstuk A, punt 4.5)
2.4.1.6.1.	Tussen de assen: ……
2.4.1.6.2.	Onder de vooras(sen): ……
2.4.1.6.3.	Onder de achteras(sen): ……
2.4.1.7.	Hellingshoek ([g14]): …… graden
2.4.1.8.	Toelaatbare uiterste posities van het zwaartepunt van de carrosserie en/of de binneninrichting en/of de uitrusting en/of de nuttige lading: ……
2.4.2.	Chassis met carrosserie
2.4.2.1.	Lengte ([g5]): ……
2.4.2.1.1.	Lengte van de laadruimte: ……
2.4.2.1.2.	Bij aanhangwagens, maximaal toelaatbare lengte van de trekstang ([g6]): ……
2.4.2.2.	Breedte ([g7]): ……
2.4.2.2.1.	Dikte van de wanden (bij voertuigen bestemd voor het vervoer van goederen bij een geregelde temperatuur): ……

▼M1

2.4.2.3. Hoogte (in rijklare toestand) ([g8]) (bij in hoogte verstelbare vering de normale rijstand aangeven): ……

2.4.2.4. Vooroverbouw ([g9]): ……

2.4.2.4.1. Oploophoek ([g10]): …… graden

2.4.2.5. Achteroverbouw ([g11]): ……

2.4.2.5.1. Afloophoek ([g12]): …… graden

2.4.2.5.2. Minimaal en maximaal toelaatbare overhang van het koppelingspunt ([g13]): ……

2.4.2.6. Vrije hoogte boven de grond (zoals gedefinieerd in bijlage II, hoofdstuk A, punt 4.5)

2.4.2.6.1. Tussen de assen: ……

2.4.2.6.2. Onder de vooras(sen): ……

2.4.2.6.3. Onder de achteras(sen): ……

2.4.2.7. Hellingshoek ([g14]): …… graden.

2.4.2.8. Toelaatbare uiterste posities van het zwaartepunt van de lading (bij een niet-gelijkmatig verdeelde lading): ……

2.4.2.9. Plaats van het zwaartepunt van het voertuig (M_2 en M_3) bij zijn technisch toelaatbare maximummassa in lengte-, dwars- en verticale richting): ……

2.4.3. Voor carrosserie goedgekeurd zonder chassis (voertuigen van de categorieën M_2 en M_3)

2.4.3.1. Lengte ([g5]): ……

2.4.3.2. Breedte ([g7]): ……

2.4.3.3. Nominale hoogte (in rijklare toestand) ([g8]) van het (de) bedoelde chassistype(n) (bij in de hoogte verstelbare vering de normale rijstand aangeven): ……

▼M15

2.5. **Minimummassa op de gestuurde as(sen) voor incomplete voertuigen:**

....

2.6. **Massa in rijklare toestand** ([h])

a) minimum en maximum voor elke variant: .....

b) massa van elke uitvoering (er moet een matrix worden opgesteld): ....

2.6.1. Verdeling van deze massa over de assen en, in het geval van een oplegger, een middenasaanhangwagen of een aanhangwagen met stijve dissel, de massa op het koppelpunt: …

a) minimum en maximum voor elke variant: .....

b) massa van elke uitvoering (er moet een matrix worden opgesteld): ....

2.6.2. Massa van de optionele uitrusting (zie de definitie in artikel 2, punt 5, van Verordening (EU) nr. 1230/2012 van de Commissie ([7]): ....

▼M1

2.7. **Minimummassa van het voltooide voertuig** volgens fabrieksopgave in het geval van een incompleet voertuig: .....

2.7.1. Verdeling van deze massa over de assen en, in het geval van een oplegger of middenasaanhangwagen, de massa op het koppelingspunt: .....

2.8. **Technisch toelaatbare maximummassa** volgens fabrieksopgave ([i]) ([3]): .....

2.8.1. Verdeling van deze massa over de assen en, in het geval van een oplegger of middenasaanhangwagen, de belasting op het koppelingspunt ([3]): .....

2.9. **Technisch toelaatbare maximummassa op iedere as:** .....

▼M15

2.10. **Technisch toelaatbare massa op iedere groep assen**: .....

2.11. **Technisch toelaatbare getrokken maximummassa van het trekkende voertuig**

in het geval van een:

▼M1

2.11.1. Autonome aanhangwagen: .....

2.11.2. Oplegger: .....

2.11.3. Middenasaanhangwagen: .....

2.11.3.1. Maximumverhouding tussen koppelingsoverhang ([j]) en wielbasis: .....

2.11.3.2. Maximale V-waarde: …… kN

▼M15

2.11.4. Aanhangwagen met stijve dissel: .....

2.11.5. Technisch toelaatbare maximummassa in beladen toestand van de combinatie ([3]): .....

▼M1

2.11.6. Maximummassa van niet-beremde aanhangwagens: .....

▼M15

2.12. **Technisch toelaatbare maximummassa op het koppelpunt:**

2.12.1. van een trekkend voertuig: .....

2.12.2. van een oplegger, middenasaanhangwagen of autonome aanhangwagen: .....

▼M1

2.12.3. Maximaal toelaatbare massa van de koppelinrichting (indien deze niet door de fabrikant is gemonteerd): .....

2.13. **Uitzwaai van de achterkant** (Richtlijn 97/27/EG, bijlage I, punten 7.6.2 en 7.6.3): .....

2.14. **Verhouding tussen motorvermogen en maximummassa:** ….. kW/kg.

▼M1

2.14.1. Verhouding tussen motorvermogen en technisch toelaatbare maximummassa van de voertuigcombinatie in beladen toestand (Richtlijn 97/27/EG, bijlage I, punt 7.10): …… kW/kg.

2.15. **Startvermogen op een helling** (voertuig zonder aanhanger) ([4]): …… %.

▼M15

2.16. **Maximaal toelaatbare massa's bij registratie/in het verkeer brengen (facultatief)**

2.16.1. Maximaal toelaatbare massa in beladen toestand bij registratie/in het verkeer brengen: .....

2.16.2. Maximaal toelaatbare massa op elke as bij registratie/in het verkeer brengen en, in het geval van een oplegger of middenasaanhangwagen, de door de fabrikant opgegeven beoogde belasting op het koppelpunt indien deze lager is dan de technisch toelaatbare maximummassa op het koppelpunt: .....

2.16.3. Maximaal toelaatbare massa op elke groep assen bij registratie/in het verkeer brengen: .....

2.16.4. Maximaal toelaatbare getrokken massa bij registratie/in het verkeer brengen: .....

2.16.5. Maximaal toelaatbare massa van de combinatie bij registratie/in het verkeer brengen: .....

▼M1

3. MOTOR ([k])

3.1. **Fabrikant van de motor: ……**

3.1.1. Motorcode van de fabrikant (zoals vermeld op de motor, of ander identificatiemiddel): ……

3.1.2. Goedkeuringsnummer (in voorkomend geval), inclusief brandstofidentificatiemarkering:……

(alleen voor zware bedrijfsvoertuigen)

3.2. **Verbrandingsmotor**

3.2.1. *Specifieke gegevens over de motor*

3.2.1.1. Werkingsprincipe: elektrische ontsteking/compressieontsteking ([1])

Cyclus: viertakt/tweetakt/draaizuiger ([1])

3.2.1.2. Aantal en opstelling van de cilinders: ……

3.2.1.2.1. Boring ([l]): …… mm

3.2.1.2.2. Slag ([l]): …… mm

▼M1

3.2.1.2.3. Ontstekingsvolgorde: ……

3.2.1.3. Cilinderinhoud ([m]): …… cm^3

3.2.1.4. Volumetrische compressieverhouding ([2]): ……

3.2.1.5. Tekeningen van verbrandingskamer, zuigerkop en, in het geval van motoren met elektrische ontsteking, zuigerveren:……

3.2.1.6. Normaal stationair toerental ([2]): …… min^{-1}

3.2.1.6.1. Hoog stationair toerental ([2]): …… min^{-1}

3.2.1.7. Volumepercentage koolmonoxide in de uitlaatgassen bij stationair draaiende motor ([2]): … % volgens fabrieksopgave (alleen voor motoren met elektrische ontsteking)

3.2.1.8. Nettomaximumvermogen ([n]): … kW bij … min^{-1} (volgens fabrieksopgave)

3.2.1.9. Maximaal toegestaan motortoerental volgens fabrieksopgave: … min^{-1}

3.2.1.10. Nettomaximumkoppel ([n]): …… Nm bij …… min^{-1} (volgens fabrieksopgave)

▼M11

3.2.1.11. (Alleen Euro VI) Verwijzingen van de fabrikant naar het bij de artikelen 5, 7 en 9 van Verordening (EU) nr. 582/2011 voorgeschreven documentatiepakket op grond waarvan de goedkeuringsinstantie een oordeel kan vellen over de emissiebeheersingsstrategieën en de systemen aan boord van het voertuig en van de motor voor de juiste werking van NO_x-beperkingsmaatregelen

▼M1

3.2.2. *Brandstof*

3.2.2.1. Lichte bedrijfsvoertuigen: diesel/benzine/lpg/aardgas of biomethaan/ethanol (E 85)/biodiesel/waterstof ([1]) ([5])

▼M11

3.2.2.2. Zware bedrijfsvoertuigen: diesel/benzine/lpg/aardgas-H/aardgas-L/aardgas-HL/ethanol (ED95)/ethanol (E85) ([1]) ([5])

3.2.2.2.1. (Alleen Euro VI) Brandstoffen die voor de motor kunnen worden gebruikt zoals opgegeven door de fabrikant overeenkomstig punt 1.1.2 van bijlage I bij Verordening (EU) nr. 582/2011 (naargelang het geval)

▼M1

3.2.2.3. Opening brandstoftank: vernauwde opening/sticker ([1])

3.2.2.4. Voertuigbrandstof type: monofuel, bifuel, flexfuel ([1])

3.2.2.5. Maximaal aanvaardbare hoeveelheid biobrandstof in de brandstof (volgens fabrieksopgave): …… vol.-%

3.2.3. *Brandstoftank(s)*

3.2.3.1. Bedrijfsbrandstoftank(s)

3.2.3.1.1. Aantal en inhoud van elke tank: ……

3.2.3.1.1.1. Materiaal: ……

▼**M1**

3.2.3.1.2.	Tekening en technische beschrijving van de tank(s) met alle verbindingen en alle leidingen van het ontluchtings- en ventilatiesysteem, vergrendeling, kleppen, bevestigingsmiddelen: ..
3.2.3.1.3.	Tekening waarop duidelijk de plaats(en) van de tank(s) in het voertuig is (zijn) aangegeven:……
3.2.3.2.	Reservebrandstoftank(s)
3.2.3.2.1.	Aantal en inhoud van elke tank: ……
3.2.3.2.1.1.	Materiaal:……
3.2.3.2.2.	Tekening en technische beschrijving van de tank(s) met alle verbindingen en alle leidingen van het ontluchtings- en ventilatiesysteem, vergrendeling, kleppen, bevestigingsmiddelen: ..
3.2.3.2.3.	Tekening waarop duidelijk de plaats(en) van de tank(s) in het voertuig is (zijn) aangegeven:……
3.2.4.	*Brandstoftoevoer*
3.2.4.1.	Via carburateur(s): ja/neen ([1])
3.2.4.2.	Door brandstofinspuiting (alleen compressieontsteking): ja/neen ([1])
3.2.4.2.1.	Beschrijving van het systeem: ……
3.2.4.2.2.	Werkingsprincipe: directe inspuiting/voorkamer/wervelkamer ([1])
3.2.4.2.3.	Inspuitpomp
3.2.4.2.3.1.	Merk(en): ……
3.2.4.2.3.2.	Type(n):……
3.2.4.2.3.3.	Maximale brandstofopbrengst ([1]) ([2]): … mm^3/slag of cyclus bij een motortoerental van … min^{-1} of eventueel karakteristiek schema: ……
	(Als aanjaagdrukregeling wordt toegepast, de karakteristieke brandstofopbrengst vermelden, alsmede de aanjaagdruk met bijbehorend motortoerental)
3.2.4.2.3.4.	Vast inspuittijdstip ([2]):……
3.2.4.2.3.5.	Inspuitvervroegingscurve ([2]): ……
3.2.4.2.3.6.	Kalibreringsmethode: testbank/motor ([1])
3.2.4.2.4.	Regulateur
3.2.4.2.4.1.	Type:……
3.2.4.2.4.2.	Uitschakelingspunt
3.2.4.2.4.2.1.	Uitschakelingspunt onder belasting: …… min^{-1}
3.2.4.2.4.2.2.	Uitschakelingspunt zonder belasting: …… min^{-1}
3.2.4.2.4.2.3.	Stationair toerental: …… min^{-1}
3.2.4.2.5.	Inspuitleidingen (alleen voor zware bedrijfsvoertuigen)

▼**M1**

3.2.4.2.5.1.	Lengte: …… mm
3.2.4.2.5.2.	Inwendige diameter: …… mm
3.2.4.2.5.3.	Common rail, merk en type:……
3.2.4.2.6.	Inspuiter(s)
3.2.4.2.6.1.	Merk(en): ……
3.2.4.2.6.2.	Type(n):……
3.2.4.2.6.3.	Openingsdruk ([2]): …… kPa of karakteristiek schema ([2]): ……
3.2.4.2.7.	Koudstartsysteem
3.2.4.2.7.1.	Merk(en): ……
3.2.4.2.7.2.	Type(n):……
3.2.4.2.7.3.	Beschrijving: ……
3.2.4.2.8.	Hulpstartsysteem
3.2.4.2.8.1.	Merk(en): ……
3.2.4.2.8.2.	Type(n):……
3.2.4.2.8.3.	Beschrijving van het systeem: ……
3.2.4.2.9.	Elektronische inspuiting: ja/neen ([1])
3.2.4.2.9.1.	Merk(en): ……
3.2.4.2.9.2.	Type(n):
3.2.4.2.9.3	Beschrijving van het systeem (bij andere dan continue inspuitsystemen soortgelijke gegevens verstrekken):……
3.2.4.2.9.3.1.	Merk en type van de regeleenheid (ECU):……
3.2.4.2.9.3.2.	Merk en type van de brandstofregelaar:……
3.2.4.2.9.3.3.	Merk en type van de luchtmassasensor:……
3.2.4.2.9.3.4.	Merk en type van de brandstofverdelerpomp: ……
3.2.4.2.9.3.5.	Merk en type van het smoorklephuis: ……
3.2.4.2.9.3.6.	Merk en type van de watertemperatuursensor:……
3.2.4.2.9.3.7.	Merk en type van de luchttemperatuursensor: ……
3.2.4.2.9.3.8.	Merk en type van de luchtdruksensor:……
3.2.4.2.9.3.9.	Softwarekalibratienummer(s):……
3.2.4.3.	Door brandstofinspuiting (alleen elektrische ontsteking): ja/neen ([1])
3.2.4.3.1.	Werkingsprincipe: inlaatspuitstuk (monopoint/multipoint/directe inspuiting ([1]) /andere (specificeren):……
3.2.4.3.2.	Merk(en): ……
3.2.4.3.3.	Type(n):……
3.2.4.3.4.	Beschrijving van het systeem (bij andere dan continue inspuitsystemen soortgelijke gegevens verstrekken):……
3.2.4.3.4.1.	Merk en type van de regeleenheid (ECU):……
3.2.4.3.4.2.	Merk en type van de brandstofregelaar:……
3.2.4.3.4.3.	Merk en type van de luchtmassasensor:……

▼**M1**

3.2.4.3.4.4.	Merk en type van de brandstofverdelerpomp: ……
3.2.4.3.4.5.	Merk en type van de drukregelaar: ……
3.2.4.3.4.6.	Merk en type van de microschakelaar: ……
3.2.4.3.4.7.	Merk en type van de instelschroef voor stationair draaien:…
3.2.4.3.4.8.	Merk en type van het smoorklephuis: ……
3.2.4.3.4.9.	Merk en type van de watertemperatuursensor:……
3.2.4.3.4.10.	Merk en type van de luchttemperatuursensor: ……
3.2.4.3.4.11.	Merk en type van de luchtdruksensor:……
3.2.4.3.4.12.	Softwarekalibratienummer(s):……
3.2.4.3.5.	Inspuiters: openingsdruk ([2]): … kPa of karakteristiek schema:
3.2.4.3.5.1.	Merk:……
3.2.4.3.5.2.	Type: ……
3.2.4.3.6.	Inspuitduur:……
3.2.4.3.7.	Koudstartsysteem
3.2.4.3.7.1.	Werkingsprincipe(s):……
3.2.4.3.7.2.	Bedrijfsgrenzen/instellingen ([1]) ([2]):……
3.2.4.4.	Brandstofpomp
3.2.4.4.1.	Druk ([2]): … kPa of karakteristiek schema ([2]): ……
3.2.5.	*Elektrische installatie*
3.2.5.1.	Nominale spanning: …… V, positieve/negatieve ([1]) massaverbinding
3.2.5.2.	Generator
3.2.5.2.1.	Type: ……
3.2.5.2.2.	Nominaal vermogen: …… VA
3.2.6.	*Ontstekingssysteem (alleen motoren met elektrische ontsteking)*
3.2.6.1.	Merk(en): ……
3.2.6.2.	Type(n):……
3.2.6.3.	Werkingsprincipe:……
3.2.6.4.	Ontstekingsvervroegingscurve of -diagram ([2]):……
3.2.6.5.	Vast ontstekingsstijdstip ([2]): …… graden vóór BDP
3.2.6.6.	Bougies
3.2.6.6.1.	Merk:……
3.2.6.6.2.	Type: ……
3.2.6.6.3.	Elektrodenafstand: …… mm
3.2.6.7.	Bobine(s)
3.2.6.7.1.	Merk:……
3.2.6.7.2.	Type: ……
3.2.7.	*Koelsysteem: vloeistof/lucht* ([1])
3.2.7.1.	Nominale instelling van het motortemperatuurregelmechanisme: ……

▼M1

3.2.7.2.	Vloeistof
3.2.7.2.1.	Aard van de vloeistof: ……
3.2.7.2.2.	Circulatiepomp(en): ja/neen (1)
3.2.7.2.3.	Kenmerken: …… of
3.2.7.2.3.1.	Merk(en): ……
3.2.7.2.3.2.	Type(n):……
3.2.7.2.4.	Aandrijvingsverhouding(en):……
3.2.7.2.5.	Beschrijving van de ventilator en het drijfwerk ervan:……
3.2.7.3.	Lucht
3.2.7.3.1.	Ventilator: ja/neen (1)
3.2.7.3.2.	Kenmerken: …… of
3.2.7.3.2.1.	Merk(en): ……
3.2.7.3.2.2.	Type(n):……
3.2.7.3.3.	Aandrijvingsverhouding(en):……
3.2.8.	*Inlaatsysteem*
3.2.8.1.	Drukvulling: ja/neen (1)
3.2.8.1.1.	Merk(en): ……
3.2.8.1.2.	Type(n):……
3.2.8.1.3.	Beschrijving van het systeem (bv. maximale vuldruk: …… kPa; afvoerklep, indien van toepassing): ……
3.2.8.2.	Tussenkoeler: ja/neen (1)
3.2.8.2.1.	Type: lucht-lucht/lucht-water (1)
3.2.8.3.	Inlaatonderdruk bij nominaal motortoerental en 100 % belasting (alleen voor motoren met compressieontsteking)
3.2.8.3.1.	Toelaatbaar minimum: ..... kPa
3.2.8.3.2.	Toelaatbaar maximum: ..... kPa

▼M11

3.2.8.3.3.	(Alleen Euro VI) Feitelijke onderdruk in het inlaatsysteem bij nominaal motortoerental en 100 % belasting van het voertuig: kPa

▼M1

3.2.8.4.	Beschrijving en tekeningen van inlaatpijpen en bijbehorende onderdelen (drukkamer, voorverwarmingssysteem, extra luchtinlaten enz.):……
3.2.8.4.1.	Beschrijving van inlaatspruitstuk (met tekeningen en/of foto's):……
3.2.8.4.2.	Luchtfilter, tekeningen: … of
3.2.8.4.2.1.	Merk(en): ……
3.2.8.4.2.2.	Type(n):……
3.2.8.4.3.	Inlaatgeluiddemper, tekeningen: …… of
3.2.8.4.3.1.	Merk(en): ……
3.2.8.4.3.2.	Type(n):……

▼M1

3.2.9.	*Uitlaatsysteem*
3.2.9.1.	Beschrijving en/of tekening van het uitlaatspruitstuk: ……
3.2.9.2.	Beschrijving en/of tekening van het uitlaatsysteem: ……

▼M11

3.2.9.2.1.	(Alleen Euro VI) Beschrijving en/of tekening van de elementen van het uitlaatsysteem die geen deel uitmaken van het motorsysteem

▼M1

3.2.9.3.	Maximaal toelaatbare uitlaattegendruk bij nominaal motortoerental en bij 100 % belasting (alleen voor motoren met compressieontsteking): …… kPa

▼M11

3.2.9.3.1.	(Alleen Euro VI) Feitelijke uitlaattegendruk bij nominaal motortoerental en 100 % belasting van het voertuig (alleen voor motoren met compressieontsteking): … kPa

▼M1

3.2.9.4.	Type en merk van de uitlaatgeluiddemper(s):……
	Indien relevant voor het buitengeluid: geluiddempende maatregelen in de motorruimte en op de motor:……
3.2.9.5.	Plaats van het uiteinde van de uitlaat:……
3.2.9.6.	Uitlaatgeluiddemper met vezelmaterialen: ……
3.2.9.7.	Volume van het uitlaatsysteem: …… dm^3

▼M11

3.2.9.7.1.	(Alleen Euro VI) Acceptabele inhoud van het uitlaatsysteem: … dm^3

▼M1

3.2.10.	*Minimumdwarsdoorsnede van inlaat- en uitlaatpoorten:* ……
3.2.11.	*Klepafstelling of equivalente gegevens*
3.2.11.1.	Maximale lichthoogte van de kleppen, openings- en sluitingshoeken of gegevens over de afstelling van alternatieve distributiesystemen, ten opzichte van dode punten. Bij variabele kleptiming, de minimum- en maximumtiming: ……
3.2.11.2.	Referentie- en/of afstelbereik ([1]):……
3.2.12.	*Voorzieningen tegen luchtverontreiniging*
3.2.12.1.	Inrichting voor het recycleren van cartergassen (beschrijving en tekeningen):……

▼M11

3.2.12.1.1.	(Alleen Euro VI) Voorziening voor het recycleren van cartergassen: ja/neen ([2])
	Indien ja: beschrijving en tekeningen:
	Indien neen: conformiteit met bijlage V bij Verordening (EU) nr. 582/2011 vereist

▼M1

3.2.12.2.	Extra voorzieningen tegen luchtverontreiniging (indien aanwezig en niet elders vermeld)
3.2.12.2.1.	Katalysator: ja/neen ([1])

▼**M1**

3.2.12.2.1.1. Aantal katalysatoren en elementen (onderstaande informatie voor elke afzonderlijke eenheid verstrekken):……

3.2.12.2.1.2. Afmetingen, vorm en volume van de katalysator(en):……

3.2.12.2.1.3. Soort katalytische werking:……

3.2.12.2.1.4. Totale hoeveelheid edelmetalen:……

3.2.12.2.1.5. Relatieve concentratie:……

3.2.12.2.1.6. Ondergrond (structuur en materiaal):……

3.2.12.2.1.7. Celdichtheid:……

3.2.12.2.1.8. Type katalysatorhuis:……

3.2.12.2.1.9. Plaats van katalysatoren (plaats en referentieafstand in de uitlaatpijp):……

3.2.12.2.1.10. Hitteschild: ja/neen ([1])

3.2.12.2.1.11. Regeneratiesystemen/-methode van de uitlaatnabehandelingssystemen, beschrijving:……

3.2.12.2.1.11.1. Aantal bedrijfscycli van type I (of gelijkwaardige cycli op een motortestbank) tussen twee cycli waarin zich regeneratiefasen voordoen onder gelijkwaardige omstandigheden als de test van type I (afstand „D” in figuur 1 van bijlage 13 bij VN/ECE-Reglement nr. 83):……

3.2.12.2.1.11.2. Beschrijving van de toegepaste methode om het aantal cycli tussen twee cycli waarin zich regeneratiefasen voordoen, te bepalen:……

3.2.12.2.1.11.3. Parameters om te bepalen welk belastingniveau nodig is alvorens regeneratie optreedt (temperatuur, druk enz.):……

3.2.12.2.1.11.4. Beschrijving van de methode om het systeem te verontreinigen in de in VN/ECE-Reglement nr. 83, bijlage 13, punt 3.1, beschreven testprocedure:……

3.2.12.2.1.11.5. Normaal bedrijfstemperatuurbereik: …… K

3.2.12.2.1.11.6. Verbruiksreagentia: ja/neen ([1])

3.2.12.2.1.11.7. Type en concentratie van het reagens dat nodig is voor de katalytische werking:……

3.2.12.2.1.11.8. Normaal bedrijfstemperatuurbereik van het reagens: …… K

3.2.12.2.1.11.9. Internationale norm:……

3.2.12.2.1.11.10. Vulfrequentie reagens: continu/bij onderhoud ([1])

3.2.12.2.1.12. Merk van de katalysator:……

3.2.12.2.1.13. Identificatienummer van het onderdeel:……

3.2.12.2.2. Zuurstofsensor: ja/neen ([1])

3.2.12.2.2.1. Merk:……

3.2.12.2.2.2. Plaats:……

▼**M1**

3.2.12.2.2.3. Regelbereik: ……

3.2.12.2.2.4. Type: ……

3.2.12.2.2.5. Identificatienummer van het onderdeel:……

3.2.12.2.3. Luchtinjectie: ja/neen ([1])

3.2.12.2.3.1. Type (pulse air, luchtpomp enz.): ……

3.2.12.2.4. Uitlaatgasrecirculatie (EGR): ja/neen ([1])

3.2.12.2.4.1. Kenmerken (merk, type, debiet enz.):……

3.2.12.2.4.2. Watergekoeld systeem: ja/neen ([1])

3.2.12.2.5. Controlesysteem verdampingsemissies: ja/neen ([1])

3.2.12.2.5.1. Gedetailleerde beschrijving van de inrichtingen en de afstelling: ……

3.2.12.2.5.2. Tekening van het verdampingscontrolesysteem: ……

3.2.12.2.5.3. Tekening van de koolstofhouder:……

3.2.12.2.5.4. Massa van de droge koolstof: …… g

3.2.12.2.5.5. Schematische tekening van de brandstoftank met vermelding van inhoud en materiaal: ……

3.2.12.2.5.6. Tekening van het hitteschild tussen brandstoftank en uitlaatsysteem:……

3.2.12.2.6. Deeltjesvanger: ja/neen ([1])

3.2.12.2.6.1. Afmetingen, vorm en inhoud van de deeltjesvanger: ……

3.2.12.2.6.2. Ontwerp van de deeltjesvanger: ……

3.2.12.2.6.3. Plaats (referentieafstand in de uitlaatpijp):……

3.2.12.2.6.4. Regeneratiemethode of -systeem, beschrijving en/of tekening:

3.2.12.2.6.4.1. Aantal werkingscycli van type I (of gelijkwaardige cycli op een motortestbank) tussen twee cycli waarin zich regeneratiefasen voordoen onder gelijkwaardige omstandigheden als de test van type I (afstand „D” in figuur 1 van bijlage 13 bij VN/ECE-Reglement nr. 83): ……

3.2.12.2.6.4.2. Beschrijving van de toegepaste methode om het aantal cycli tussen twee cycli waarin zich regeneratiefasen voordoen, te bepalen: ……

3.2.12.2.6.4.3. Parameters om te bepalen welk belastingniveau nodig is alvorens regeneratie optreedt (temperatuur, druk enz.):……

3.2.12.2.6.4.4 Beschrijving van de methode om het systeem te verontreinigen in de in VN/ECE-Reglement nr. 83, bijlage 13, punt 3.1, beschreven testprocedure:……

3.2.12.2.6.5. Merk van de deeltjesvanger: ……

3.2.12.2.6.6. Identificatienummer van het onderdeel:……

3.2.12.2.6.7. Normale bedrijfstemperatuur: …… (K) en normaal drukbereik: …… (KPa)

(alleen voor zware bedrijfsvoertuigen)

▼M1

3.2.12.2.6.8. In geval van periodieke regeneratie (alleen voor zware bedrijfsvoertuigen)

3.2.12.2.6.8.1. Aantal ETC-testcycli tussen twee regeneraties (n_1): ..... ►M11 (niet van toepassing op Euro VI) ◄

▼M11

3.2.12.2.6.8.1.1. (Alleen Euro VI) Aantal WHTC-testcycli zonder regeneratie (n):

▼M1

3.2.12.2.6.8.2. Aantal ETC-cycli tijdens de regeneratie (n_2): … ►M11 (niet van toepassing op Euro VI) ◄

▼M11

3.2.12.2.6.8.2.1. (Alleen Euro VI) Aantal WHTC-testcycli met regeneratie (n_R):

3.2.12.2.6.9. Andere systemen: ja/neen ([1])

3.2.12.2.6.9.1. Beschrijving en werking

▼M1

3.2.12.2.7. OBD-systeem: ja/neen ([1]) .....

▼M11

3.2.12.2.7.0.1. (Alleen Euro VI) Aantal OBD-motorenfamilies binnen de motorenfamilie

3.2.12.2.7.0.2. Lijst van de OBD-motorenfamilies (indien van toepassing)

3.2.12.2.7.0.3. Nummer van de OBD-motorenfamilie waartoe de basismotor/het familielid behoort:

3.2.12.2.7.0.4. Verwijzingen van de fabrikant naar de bij artikel 5, lid 4, onder c), en artikel 9, lid 4, van Verordening (EU) nr. 582/2011 voorgeschreven en in bijlage X bij die verordening beschreven OBD-documentatie ter goedkeuring van het OBD-systeem

3.2.12.2.7.0.5. Indien van toepassing, verwijzing van de fabrikant naar de documentatie voor installatie van een motorsysteem met boorddiagnose in een voertuig

3.2.12.2.7.0.6. Indien van toepassing, verwijzing van de fabrikant naar het documentatiepakket met betrekking tot de installatie in het voertuig van het OBD-systeem van een goedgekeurde motor

3.2.12.2.7.0.7. Beschrijving in woorden en/of tekening van de storingsindicator ([6])

3.2.12.2.7.0.8. Beschrijving in woorden en/of tekening van de OBD-communicatie-interface buiten het voertuig ([6])

▼M1

3.2.12.2.7.1. Beschrijving in woorden en/of tekening van de storingsindicator MI:.....

3.2.12.2.7.2. Lijst en doel van alle onderdelen die door het OBD-systeem worden bewaakt:.....

3.2.12.2.7.3. Beschrijving in woorden (algemene werkingsbeginselen) voor

3.2.12.2.7.3.1 Motoren met elektrische ontsteking .....

3.2.12.2.7.3.1.1. Bewaking van de katalysator:.....

3.2.12.2.7.3.1.2. Detectie van ontstekingsfouten:.....

3.2.12.2.7.3.1.3. Bewaking van de zuurstofsensor:.....

▼M1

3.2.12.2.7.3.1.4. Andere door het OBD-systeem bewaakte onderdelen:……

3.2.12.2.7.3.2. Motoren met compressieontsteking: ……

3.2.12.2.7.3.2.1. Bewaking van de katalysator:……

3.2.12.2.7.3.2.2. Bewaking van de deeltjesvanger:……

3.2.12.2.7.3.2.3. Bewaking van het elektronisch brandstofsysteem:……

3.2.12.2.7.3.2.4. Bewaking van het NO_x-verwijderende systeem:……

3.2.12.2.7.3.2.5 Andere door het OBD-systeem bewaakte onderdelen:……

3.2.12.2.7.4. Criteria voor MI-activering (vast aantal rijcycli of statistische methode): ……

3.2.12.2.7.5. Lijst van alle gebruikte OBD-uitvoercodes en -formaten (met telkens een verklaring): ……

3.2.12.2.7.6. De voertuigfabrikant moet de volgende aanvullende informatie verstrekken om de fabricage van OBD-compatibele vervangings- of onderhoudsonderdelen en van diagnose- en testapparatuur mogelijk te maken.

3.2.12.2.7.6.1. Een beschrijving van het type en het aantal voorconditioneringscycli waaraan het voertuig bij de eerste typegoedkeuring is onderworpen.

3.2.12.2.7.6.2. Een beschrijving van het type OBD-demonstratiecyclus waaraan het voertuig bij de eerste typegoedkeuring is onderworpen met betrekking tot het onderdeel dat door het OBD-systeem wordt bewaakt.

3.2.12.2.7.6.3. Een uitvoerige beschrijving van alle onderdelen die met een sensor worden gemeten in het kader van de strategie voor foutenopsporing en activering van de storingsindicator (vast aantal rijcycli of statistische methode), met inbegrip van een lijst van relevante secundaire parameters voor de sensormeting van elk door het OBD-systeem bewaakt onderdeel. Een lijst van alle OBD-uitvoercodes en -formaten (met telkens een verklaring) die worden gebruikt voor afzonderlijke, emissiegerelateerde onderdelen van de aandrijflijn en voor afzonderlijke, niet-emissiegerelateerde onderdelen, voor zover de bewaking van het onderdeel wordt gebruikt om te bepalen wanneer de storingsindicator wordt geactiveerd, inclusief met name een uitvoerige toelichting op de in modus $05 Test ID $21 tot FF, en in modus $06 verstrekte gegevens.

In het geval van voertuigtypen die gebruikmaken van een communicatielink volgens ISO 15765-4 „Road vehicles — Diagnostics on Controller Area Network (CAN) — Part 4: requirements for emissions-related systems”, moet voor elke bewaakte ID van het OBD-systeem een uitvoerige toelichting worden gegeven op de in modus $06 Test ID $00 tot FF verstrekte gegevens.

3.2.12.2.7.6.4. De hierboven gevraagde informatie kan worden verstrekt door onderstaande tabel in te vullen.

▼M1

3.2.12.2.7.6.4.1. Lichte bedrijfsvoertuigen

Onderdeel	Foutcode	Bewakings-strategie	Foutdetectie-criteria	MI-active-ringscriteria	Secundaire parameters	Voorconditi-onering	Demonstra-tie test
Katalysator	P0420	Signalen van de zuurstof-sensoren 1 en 2	Verschil tussen de signalen van sen-sor 1 en 2	3e cyclus	Toerental-belasting van de motor, A/F mo-dus, kata-lysator-tempera-tuur	Twee cy-cli van type I	Type I

3.2.12.2.7.6.4.2. Zware bedrijfsvoertuigen:

Onderdeel	Foutcode	Bewakings-strategie	Foutdetectie-criteria	MI-active-ringscriteria	Secundaire parameters	Voorconditi-onering	Demonstra-tie test
SCR-kata-lysator	Pxxx	Signalen van de NOx-sen-soren 1 en 2	Verschil tussen de signalen van sen-sor 1 en 2	3e cyclus	Toerental-belasting van de motor, katalysa-tortempe-ratuur, reagens-activiteit	Drie OBD-testcycli (3 korte ESC-cy-cli)	OBD-test-cyclus (korte ESC-cy-clus)

▼M11

3.2.12.2.7.6.5. (Alleen Euro VI) Norm voor OBD-communicatieprotocol: ([4])

3.2.12.2.7.7. (Alleen Euro VI) Verwijzing van de fabrikant naar de bij artikel 5, lid 4, onder d), en artikel 9, lid 4, van Verordening (EU) nr. 582/2011 voorgeschreven OBD-informatie ter naleving van de bepalingen inzake OBD-informatie en reparatie- en onderhoudsinformatie van het voertuig, of

3.2.12.2.7.7.1. Als alternatief voor de in punt 3.2.12.2.7.7 bedoelde verwijzing van de fabrikant, een verwijzing naar het aanhangsel bij het in aanhangsel 4 bij bijlage I bij Verordening (EU) nr. 582/2011 weergegeven inlichtingenformulier dat de volgende tabel bevat, dat volgens onderstaand voorbeeld is ingevuld:

▼M11

Onderdeel — Foutcode — Bewakingsstrategie — Foutdetectiecriteria — MI-activeringscriteria — Secundaire parameters — Voorconditionering — Demonstratietest

Katalysator — P0420 — Signalen van de zuurstofsensoren 1 en 2 — Verschil tussen de signalen van sensor 1 en 2 — 3e cyclus — Toerental, belasting van de motor, A/F modus, katalysatortemperatuur — Twee cycli van type 1 — Type 1

▼M1

3.2.12.2.8. Ander systeem (beschrijving en werking): ……

▼M11

3.2.12.2.8.1. (Alleen Euro VI) Systemen waarmee de correcte werking van de NO_x-beperkingsmaatregelen wordt gegarandeerd

3.2.12.2.8.2. (Alleen Euro VI) Motor met permanente deactivering van het aansporingssysteem, voor gebruik door hulpverleningsdiensten of in de in artikel 2, lid 3, onder b), van deze Richtlijn gedefinieerde voertuigen: ja/neen

3.2.12.2.8.3. (Alleen Euro VI) Aantal OBD-motorenfamilies binnen de betrokken motorenfamilie ter waarborging van de correcte werking van NO_x-beperkingsmaatregelen

3.2.12.2.8.4. (Alleen Euro VI) Lijst van de OBD-motorenfamilies (indien van toepassing)

3.2.12.2.8.5. (Alleen Euro VI) Nummer van de OBD-motorenfamilie waartoe de basismotor/het familielid behoort

3.2.12.2.8.6. (Alleen Euro VI) Laagste concentratie van het in het reagens aanwezige, werkzame ingrediënt waarmee het waarschuwingssysteem niet wordt geactiveerd (CD_{min}): vol. %

3.2.12.2.8.7. (Alleen Euro VI) Indien van toepassing, verwijzing van de fabrikant naar de documentatie voor installatie in een voertuig van de systemen waarmee de correcte werking van de NO_x-beperkingsmaatregelen wordt gegarandeerd

3.2.12.2.8.8. Onderdelen aan boord van het voertuig van de systemen waarmee de correcte werking van de NO_x-beperkingsmaatregelen wordt gegarandeerd

3.2.12.2.8.8.1. Activering van de kruipmodus:

„uitschakelen na opnieuw starten”/„uitschakelen na tanken”/„uitschakelen na parkeren” ([7])

3.2.12.2.8.8.2. Indien van toepassing, verwijzing van de fabrikant naar het documentatiepakket met betrekking tot de installatie in het voertuig van het systeem waarmee de correcte werking van NO_x-beperkingsmaatregelen van een goedgekeurde motor wordt gegarandeerd

3.2.12.2.8.8.3. Beschrijving in woorden en/of tekening van het waarschuwingssignaal ([6])

▼M1

3.2.12.2.9. Koppelbegrenzer: ja/neen ([1])

3.2.12.2.9.1. Beschrijving van de activering van de koppelbegrenzer (alleen voor zware bedrijfsvoertuigen): ……

3.2.12.2.9.2. Beschrijving van de beperking van de koppelcurve bij vollast (alleen voor zware bedrijfsvoertuigen): ……

▼**M1**

3.2.13. *Rookopaciteit*

3.2.13.1. Plaats van het absorptiecoëfficiëntsymbool (alleen voor motoren met compressieontsteking): ……

3.2.13.2. Vermogen op zes meetpunten (zie punt 2.1 van bijlage III bij Richtlijn 72/306/EEG, zoals gewijzigd)

3.2.13.3. Op de testbank/het voertuig gemeten motorvermogen ([1])

3.2.13.3.1. Aangegeven toerentallen en vermogens

Meetpunten	Motortoerental (min^{-1})	Vermogen (kW)
1……		
2……		
3……		
4……		
5……		
6……		

3.2.14. *Gegevens over eventuele voorzieningen voor een zuinig brandstofverbruik* (indien niet elders vermeld):……

3.2.15. *Lpg-systeem: ja/neen* ([1])

3.2.15.1. Typegoedkeuringsnummer overeenkomstig Richtlijn 70/221/EEG (zodra ook gastanks onder de richtlijn vallen) of goedkeuringsnummer overeenkomstig VN/ECE-Reglement nr. 67 (PB L 76 van 6.4.1970, blz. 23): ……

3.2.15.2. Elektronische regeleenheid voor motormanagement op lpg

3.2.15.2.1. Merk(en): ……

3.2.15.2.2. Type(n):……

3.2.15.2.3. Instelmogelijkheden in verband met emissies……

3.2.15.3. Verdere documentatie

3.2.15.3.1. Beschrijving van de beveiliging van de katalysator bij het overschakelen van benzine op lpg of omgekeerd: ……

3.2.15.3.2. Systeemconfiguratie (elektrische verbindingen, vacuümverbindingen, compensatieslangen enz.):……

3.2.15.3.3. Tekening van het symbool: ……

3.2.16. *Ng-systeem: ja/neen* ([1])

3.2.16.1. Typegoedkeuringsnummer overeenkomstig Richtlijn 70/221/EEG (zodra ook gastanks onder de richtlijn vallen) of goedkeuringsnummer overeenkomstig VN/ECE-Reglement nr. 110 (PB L 72 van 14.3.2008, blz. 113):……

▼**M1**

3.2.16.2.	Elektronische regeleenheid voor motormanagement op aardgas
3.2.16.2.1.	Merk(en): ……
3.2.16.2.2.	Type(n):……
3.2.16.2.3.	Instelmogelijkheden in verband met emissies……
3.2.16.3.	Verdere documentatie
3.2.16.3.1.	Beschrijving van de beveiliging van de katalysator bij het overschakelen van benzine op aardgas of omgekeerd: ……
3.2.16.3.2.	Systeemconfiguratie (elektrische verbindingen, vacuümverbindingen, compensatieslangen enz.):……
3.2.16.3.3.	Tekening van het symbool: ……
3.2.17.	*Specifieke informatie over gasmotoren voor zware bedrijfsvoertuigen (voor systeemvarianten soortgelijke informatie verstrekken)*
3.2.17.1.	Brandstof: Lpg/aardgas-H/aardgas-L/aardgas-HL ([1])
3.2.17.2.	Drukregelaar(s) of verdamper(s)/drukregelaar(s) ([1])
3.2.17.2.1.	Merk(en): ……
3.2.17.2.2.	Type(n):……
3.2.17.2.3.	Aantal drukreduceerfasen: ……
3.2.17.2.4.	Druk in de eindfase minimum: …… kPa — maximum: …… kPa
3.2.17.2.5.	Aantal voornaamste afstelpunten:……
3.2.17.2.6.	Aantal stationair-afstelpunten:……
3.2.17.2.7.	Typegoedkeuringsnummer: ……
3.2.17.3.	Brandstofsysteem: mengeenheid/gasinspuiting/vloeistofinspuiting/directe inspuiting ([1])
3.2.17.3.1.	Mengverhoudingsregeling:……
3.2.17.3.2.	Systeembeschrijving en/of -diagram en tekeningen:……
3.2.17.3.3.	Typegoedkeuringsnummer: ……
3.2.17.4.	Mengeenheid
3.2.17.4.1.	Aantal: ……
3.2.17.4.2.	Merk(en): ……
3.2.17.4.3.	Type(n):……
3.2.17.4.4.	Plaats:……
3.2.17.4.5.	Afstelmogelijkheden:……
3.2.17.4.6.	Typegoedkeuringsnummer: ……
3.2.17.5.	Inspuiting in het inlaatspruitstuk
3.2.17.5.1.	Inspuiting: monopoint/multipoint ([1])

▼**M1**

3.2.17.5.2.	Inspuiting: continu/simultaan/sequentieel ([1])
3.2.17.5.3.	Inspuitapparatuur
3.2.17.5.3.1.	Merk(en): ……
3.2.17.5.3.2.	Type(n):……
3.2.17.5.3.3.	Afstelmogelijkheden: ……
3.2.17.5.3.4.	Typegoedkeuringsnummer: ……
3.2.17.5.4.	Brandstofpomp (indien van toepassing)
3.2.17.5.4.1.	Merk(en): ……
3.2.17.5.4.2.	Type(n):……
3.2.17.5.4.3.	Typegoedkeuringsnummer: ……
3.2.17.5.5.	Inspuiter(s)……
3.2.17.5.5.1.	Merk(en): ……
3.2.17.5.5.2.	Type(n):……
3.2.17.5.5.3.	Typegoedkeuringsnummer: ……
3.2.17.6.	Directe inspuiting
3.2.17.6.1.	Inspuitpomp/drukregelaar ([1])
3.2.17.6.1.1.	Merk(en): ……
3.2.17.6.1.2.	Type(n):……
3.2.17.6.1.3.	Inspuitduur:……
3.2.17.6.1.4.	Typegoedkeuringsnummer: ……
3.2.17.6.2.	Inspuiter(s)……
3.2.17.6.2.1.	Merk(en): ……
3.2.17.6.2.2.	Type(n):……
3.2.17.6.2.3.	Openingsdruk of karakteristiek diagram ([2]):……
3.2.17.6.2.4.	Typegoedkeuringsnummer: ……
3.2.17.7.	Elektronische regeleenheid (ECU)
3.2.17.7.1.	Merk(en): ……
3.2.17.7.2.	Type(n):……
3.2.17.7.3.	Afstelmogelijkheden: ……
3.2.17.7.4.	Softwarekalibratienummer(s):……
3.2.17.8.	Aardgasspecifieke apparatuur
3.2.17.8.1.	Variant 1 (alleen in geval van goedkeuring van motoren voor diverse specifieke brandstofsamenstellingen)

▼**M11**

3.2.17.8.1.0.1. (Alleen Euro VI) Functie voor zichzelf aanpassen? ja/neen ([1])

3.2.17.8.1.0.2. (Alleen Euro VI) Kalibratie voor een specifieke gassamenstelling aardgas-H/aardgas-L/aardgas-HL ([1])

Omzetting voor een specifieke gassamenstelling aardgas-Ht/aardgas-Lt/aardgas-HLt ([1])

▼**M1**

3.2.17.8.1.1. Brandstofsamenstelling:

methaan (CH_4):	basis: … mol.-%	min. … mol.-%	max. … mol.-%
ethaan (C_2H_6):	basis: … mol.-%	min. … mol.-%	max. … mol.-%
propaan (C_3H_8):	basis: … mol.-%	min. … mol.-%	max. … mol.-%
butaan (C_4H_{10}):	basis: … mol.-%	min. … mol.-%	max. … mol.-%
C_5/C_5+:	basis: … mol.-%	min. … mol.-%	max. … mol.-%
zuurstof (O_2):	basis: … mol.-%	min. … mol.-%	max. … mol.-%
inert gas (N_2, He enz.):	basis: … mol.-%	min. … mol.-%	max. … mol.-%

3.2.17.8.1.2. Inspuiter(s)

3.2.17.8.1.2.1. Merk(en): ……

3.2.17.8.1.2.2 Type(n):……

3.2.17.8.1.3. Overige (indien van toepassing): ……

3.2.17.8.2. Variant 2 (alleen in geval van goedkeuringen voor diverse specifieke brandstofsamenstellingen)

3.3. **Elektromotor**

3.3.1. Type (wikkeling, bekrachtiging): ……

3.3.1.1. Maximumuurvermogen: …… kW

3.3.1.2. Bedrijfsspanning: …… V

3.3.2. Accu

3.3.2.1. Aantal cellen: ……

3.3.2.2. Massa: …… kg

3.3.2.3. Cilinderinhoud: …… Ah (ampère-uur)

3.3.2.4. Plaats: ……

3.4. **Motor of motorcombinatie**

3.4.1. *Hybride elektrisch voertuig*: ja/neen ([1])

3.4.2. *Categorie waartoe het hybride elektrische voertuig behoort*: extern oplaadbaar/niet-extern oplaadbaar ([1]):

3.4.3. *Bedrijfsstandschakelaar: met/zonder* ([1])

3.4.3.1. Bedrijfsstanden

3.4.3.1.1. Enkel elektrisch: ja/neen ([1])

3.4.3.1.2. Enkel op benzine: ja/neen ([1])

3.4.3.1.3. Hybride modi: ja/neen ([1])

(zo ja, een korte beschrijving): ……

▼**M1**

3.4.4.	*Beschrijving van de energieopslagvoorziening (accu, condensator, vliegwiel/generator):*
3.4.4.1.	Merk(en): ……
3.4.4.2.	Type(n):……
3.4.4.3.	Identificatienummer:……
3.4.4.4.	Soort elektrochemisch koppel: ……
3.4.4.5.	Energie: …… (voor accu: voltage en Ah-capaciteit in 2 u; voor condensator: J)
3.4.4.6.	Lader: ingebouwd/extern/geen ([1])
3.4.5.	*Elektromotor (elk type elektromotor afzonderlijk beschrijven)*
3.4.5.1.	Merk:……
3.4.5.2.	Type: ……
3.4.5.3.	Primair gebruik: tractiemotor/generator ([1])
3.4.5.3.1.	Bij gebruik als tractiemotor: één motor/meerdere motoren (aantal) ([1])
3.4.5.4.	Maximumvermogen: …….. kW
3.4.5.5.	Werkingsprincipe
3.4.5.5.5.1	Gelijkstroom/wisselstroom/aantal fasen:……
3.4.5.5.2.	Afzonderlijke bekrachtiging/seriebekrachtiging/compound-bekrachtiging ([1])
3.4.5.5.3.	Synchroon/asynchroon ([1])
3.4.6.	*Regeleenheid*
3.4.6.1.	Merk(en): ……
3.4.6.2.	Type(n):……
3.4.6.3.	Identificatienummer:……
3.4.7.	*Vermogensregulateur*
3.4.7.1.	Merk:……
3.4.7.2.	Type: ……
3.4.7.3.	Identificatienummer:……
3.4.8.	*Elektrisch bereik van het voertuig:* …… km (overeenkomstig bijlage 7 van Reglement nr. 101): ……
3.4.9.	*Door de fabrikant aanbevolen voorconditionering:* ……

▼M1

3.5. **CO_2-emissies/brandstofverbruik** (°) **(volgens fabrieksopgave)**

3.5.1. *CO_2-massa-emissies*

3.5.1.1. CO_2-massa-emissies (stadsverkeer): …….. g/km

3.5.1.2. CO_2-massa-emissies (verkeer buiten de stad):…….. g/km

3.5.1.3. CO_2-massa-emissies (gemengd): …….. g/km

3.5.2. *Brandstofverbruik (details verstrekken voor elke geteste brandstof)*

3.5.2.1. Brandstofverbruik (stadsverkeer): …….. l/100 km/m^3/100 km ([1])

3.5.2.2. Brandstofverbruik (verkeer buiten de stad): …….. l/100 km/m^3/100 km ([1])

3.5.2.3. Brandstofverbruik (gemengd): …….. l/100 km/m^3/100 km ([1])

▼M16

3.5.3. Voertuig uitgerust met een eco-innovatie in de zin van artikel 12 van Verordening (EG) nr. 443/2009 en Uitvoeringsverordening (EU) nr. 725/2011: ja/neen ([1])

3.5.3.1. Type/variant/uitvoering van het basisvoertuig zoals omschreven in artikel 5 van Uitvoeringsverordening (EU) nr. 725/2011 (indien van toepassing)

3.5.3.2. Wisselwerkingen tussen verschillende eco-innovaties: ja/neen ([1])

3.5.3.3. Emissiegegevens met betrekking tot het gebruik van eco-innovaties (tabel herhalen voor elke geteste referentiebrandstof) ([w1])

Besluit tot goedkeuring van de eco-innovatie ([w2])	Code van de eco-innovatie ([w3])	1. CO_2-emissies van het basisvoertuig (g/km)	2. CO_2-emissies van het eco-innovatievoertuig (g/km)	3. CO_2-emissies van het basisvoertuig in type 1-testcyclus ([w4])	4. CO_2-emissies van het eco-innovatievoertuig in type 1-testcyclus (= 3.5.1.3)	5. Gebruiksfactor (UF), d.w.z. het tijdsaandeel van het gebruik van de technologie onder normale omstandigheden	CO_2-emissiebesparing $[(1 - 2) - (3 - 4)] * 5$
xxxx/201x							
						Totale CO_2-emissiebesparing (g/km) ([w5])	

([w]) Eco-innovaties.
([w1]) Voeg indien nodig extra rijen toe (één rij per eco-innovatie).
([w2]) Nummer van het besluit van de Commissie tot goedkeuring van de eco-innovatie.
([w3]) Toegekend in het besluit van de Commissie tot goedkeuring van de eco-innovatie.
([w4]) Indien met instemming van de typegoedkeuringsinstantie in plaats van de type 1-testcyclus een modelleringsmethode wordt toegepast, moet hier de waarde worden vermeld die met de modelleringsmethode wordt verkregen.
([w5]) Som van de CO_2-emissiebesparingen van alle afzonderlijke eco-innovaties.

▼**M11**

3.5.4. *CO_2-emissies voor zware motoren (alleen Euro VI)*

3.5.4.1. CO_2-massa-emissies WHSC-test: …….. g/kWh

3.5.4.2. CO_2-massa-emissies WHTC-test: …….. g/kWh

3.5.5. *Brandstofverbruik voor zware motoren (alleen Euro VI)*

3.5.5.1. Brandstofverbruik WHSC-test: …….. g/kWh

3.5.5.2. Brandstofverbruik WHTC-test: …….. g/kWh

▼**M1**

3.6. **Door de fabrikant toegestane temperaturen**

3.6.1. *Koelsysteem*

3.6.1.1. V l o e i s t o f k o e l i n g

Maximumtemperatuur aan de afvoer: …….. K

3.6.1.2. L u c h t k o e l i n g

3.6.1.2.1. Referentiepunt: ……

3.6.1.2.2. Maximumtemperatuur op het referentiepunt: …….. K

3.6.2. *Maximumuitlaattemperatuur van de inlaattussenkoeler:* …….. K

3.6.3. *Maximumtemperatuur van de uitlaatgassen op het punt in de uitlaatpijp(en) ter hoogte van de buitenflens (buitenflenzen) van het uitlaatspruitstuk of de turbocompressor:* …….. K

3.6.4. *Brandstoftemperatuur*

minimum: …… K — maximum: …….. K

Voor dieselmotoren bij de inlaat van de inspuitpomp, voor gasmotoren bij de eindtrap van de drukregelaar

3.6.5. *Smeermiddeltemperatuur*

minimum: …… K — maximum: …….. K

3.6.6. *Brandstofdruk*

Minimum: …….. kPa — maximum: …….. kPa

Bij de eindtrap van de drukregelaar, alleen bij aardgasmotoren.

▼M1

3.7. **Met de motor aangedreven hulpapparatuur**

Vermogen dat door de voor de werking van de motor benodigde hulpapparatuur wordt opgenomen, zoals gespecificeerd in en onder de bedrijfsomstandigheden van Richtlijn 80/1269/EEG, bijlage I, punt 5.1.1.

Hulpapparatuur	Opgenomen vermogen (kW) bij verschillende toerentallen						
	Stationair toerental	Laag toerental	Hoog toerental	Toerental A (*)	Toerental B (*)	Toerental C (*)	Referentie-toeren-tal (**)
P (a) Voor de werking van de motor benodigde hulp-apparatuur (af te trekken van het gemeten motor-vermogen) zie aanhangsel 1, punt 6.1							

(*) ESC-test.
(**) Alleen ETC-test.

3.8. **Smeersysteem**

3.8.1. *Beschrijving van het systeem*

3.8.1.1. Plaats van het smeermiddelreservoir:……

3.8.1.2. Toevoersysteem (pomp/inspuiting in het inlaatsysteem/ vermenging met brandstof enz.) ([1])

3.8.2. *Smeerpomp*

3.8.2.1. Merk(en): ……

3.8.2.2. Type(n):……

3.8.3. *Vermenging met brandstof*

3.8.3.1. Mengverhouding: ……

3.8.4. *Oliekoeler: ja/neen* ([1])

3.8.4.1. Tekening(en): …….. of

3.8.4.1.1. Merk(en): ……

3.8.4.1.2. Type(n):……

4. TRANSMISSIE ([P])

4.1. **Tekening van de transmissie:** ……

4.2. **Transmissiesysteem** (mechanisch, hydraulisch, elektrisch enz.): ……

4.2.1. Korte beschrijving van de eventuele elektrische/elektronische onderdelen: ……

▼M1

4.3. **Traagheidsmoment van het motorvliegwiel:** ……

4.3.1. Extra traagheidsmoment in de vrijstand: ……

4.4. **Koppeling**

4.4.1. Type: ……

4.4.2. Maximumkoppelomvorming: ……

4.5. **Versnellingsbak**

4.5.1. Type (manueel/automatisch/CVT (continuvariabele transmissie)) ([1])

4.5.2. Plaats ten opzichte van de motor: ……

4.5.3. Bedieningswijze: ……

4.6. **Overbrengingsverhoudingen**

Versnelling	Verhoudingen in de versnellingsbak (verhoudingen tussen omwentelingen van de motor en omwentelingen van de uitgaande as van de versnellingsbak)	Eindoverbrengingsverhouding(en) (verhouding tussen omwentelingen van de uitgaande as van de versnellingsbak en omwentelingen van de aangedreven wielen)	Totale verhouding
Maximum voor CVT (*)			
1			
2			
3			
...			
Minimum voor CVT (*)			
Achteruit			

(*) Continuvariabele transmissie.

4.7. **Door het ontwerp bepaalde maximumsnelheid van het voertuig (in km/h)** ([9]): ……

4.8. **Snelheidsmeter**

4.8.1. Werkwijze en beschrijving van het aandrijfmechanisme: …..

4.8.2. Technische constante van het instrument: ……

4.8.3. Tolerantie van het meetmechanisme (overeenkomstig bijlage II, punt 2.1.3, van Richtlijn 75/443/EEG): ……

4.8.4. Totale overbrengingsverhouding (overeenkomstig bijlage II, punt 2.1.2, van Richtlijn 75/443/EEG) of gelijkwaardige gegevens: ……

4.8.5. Tekening van de snelheidsmeterschaal of andere vormen van weergave: ……

4.9. **Tachograaf: ja/neen** ([1])

4.9.1. Goedkeuringsmerk: ……

4.10. **Differentieelblokkering:** ja/neen/optioneel ([1])

▼M13

4.11. Schakelindicator

▼**M13**

4.11.1.	Geluidssignaal beschikbaar: ja/neen ([1]). Zo ja, beschrijving van het geluid en vermelding van de geluidssterkte voor het oor van de bestuurder in dB(A). (Geluidssignaal kan altijd aan- of uitgezet worden.)
4.11.2.	Informatie overeenkomstig punt 4.6 van bijlage I bij Verordening (EU) nr. 65/2012 (volgens fabrieksopgave)
4.11.3.	Foto's en/of tekeningen van de schakelindicator en korte beschrijving van de systeemonderdelen en de werking ervan:

▼**M1**

5.	ASSEN
5.1.	Beschrijving van elke as: ……
5.2.	Merk: ……
5.3.	Type: ……
5.4.	Plaats van de hefbare as(sen): ……
5.5.	Plaats van de belastbare as(sen): ……
6.	OPHANGING
6.1.	Tekening van de ophanging: ……
6.2.	Type en ontwerp van de ophanging van elke as of elk asstel of elk wiel: ……
6.2.1.	Niveauregeling: ja/neen/optioneel ([1])
6.2.2.	Korte beschrijving van de eventuele elektrische/elektronische onderdelen: ……
6.2.3.	Luchtvering van de aangedreven as(sen): ja/neen ([1])
6.2.3.1.	Vering van de aangedreven as(sen), gelijkwaardig met luchtvering: ja/neen ([1])
6.2.3.2.	Frequentie en demping van de trilling van de afgeveerde massa: ……
6.2.4.	Luchtvering voor niet-aangedreven as(sen): ja/neen ([1])
6.2.4.1.	Vering van niet-aangedreven as(sen), gelijkwaardig met luchtvering: ja/neen ([1])
6.2.4.2.	Frequentie en demping van de trilling van de afgeveerde massa: ……
6.3.	**Kenmerken van de verende onderdelen van de ophanging** (ontwerp, kenmerken van de materialen en afmetingen): ….
6.4.	**Stabilisatoren:** ja/neen/optioneel ([1])
6.5.	**Schokdempers:** ja/neen/optioneel ([1])
6.6.	**Banden en wielen:**
6.6.1.	*Band/wielcombinatie(s)*
	a) voor banden de maataanduiding, de belastingsindex, het symbool van de snelheidscategorie en de rolweerstand opgeven overeenkomstig ISO 28580 (indien van toepassing) ([r]);
	b) voor wielen de velgmaat (velgmaten) en de wielbolling(en)
6.6.1.1.	Assen
6.6.1.1.1.	As 1: ……

▼**M1**

6.6.1.1.2. As 2: ……

enz.

6.6.1.2. Eventueel reservewiel: ……

6.6.2. *Boven- en ondergrenzen van de afrolstralen*

6.6.2.1. As 1: ……

6.6.2.2. As 2: ……

6.6.2.3. As 3: ……

6.6.2.4. As 4: ……

enz.

6.6.3. *Door de fabrikant van het voertuig aanbevolen bandenspanning:* …….. kPa

6.6.4. *Door de fabrikant aanbevolen ketting/band/wielcombinatie op de voor- en/of achteras die geschikt is voor het type voertuig:*

6.6.5. *Korte beschrijving van het reservewiel voor tijdelijk gebruik* (indien aanwezig): ……

7. STUURINRICHTING

7.1. **Schematisch diagram van de bestuurde as(sen) met aanduiding van de stuurgeometrie:** ……

7.2. **Overbrenging en regeling**

7.2.1. Type overbrenging van de stuurinrichting (in voorkomend geval voor voor- en achterzijde specificeren): ……

7.2.2. Verbinding met de wielen (inclusief andere dan mechanische middelen; in voorkomend geval voor voor- en achterzijde specificeren): ……

7.2.2.1. Korte beschrijving van de eventuele elektrische/elektronische onderdelen: ……

7.2.3. Type stuurbekrachtiging (indien aanwezig): ……

7.2.3.1. Principe en diagram van de werking, merk(en) en type(n): .

7.2.4. Schema van de gehele stuurinrichting, waarop de plaats op het voertuig van de verschillende onderdelen die van invloed zijn op het stuurgedrag, is aangegeven: ……

7.2.5. Schematisch(e) diagram(men) van het stuurorgaan (de stuurorganen): ……

7.2.6. Bereik en methode van verstelling van het stuurorgaan (indien mogelijk): ……

7.3. **Maximumstuurhoek van de wielen**

7.3.1. Naar rechts: …….. graden; aantal omwentelingen van het stuurwiel (of gelijkwaardige gegevens): ……

7.3.2. Naar links: …….. graden; aantal omwentelingen van het stuurwiel (of gelijkwaardige gegevens): ……

8. REMINRICHTING

(De volgende gegevens, met inbegrip van de eventuele identificatiemiddelen, dienen te worden verstrekt)

▼**M1**

8.1. Type en kenmerken van de remmen, zoals gedefinieerd in Richtlijn 71/320/EEG van de Raad (PB L 205 van 6.9.1971, blz. 37), bijlage I, punt 1.6, met details en tekeningen van de trommels, schijven, slangen, merk en type van remschoen/blokstellen en/of remvoeringen, effectieve remoppervlakte, straal van trommels, schoenen of schijven, massa van trommels, afstelinrichtingen, relevante delen van de as(sen) en ophanging: ……

8.2. Werkingsschema, beschrijving en/of tekening van het remsysteem, zoals beschreven in Richtlijn 71/320/EEG, bijlage I, punt 1.2, met inbegrip van details van de overbrenging en de bedieningsorganen:

8.2.1. Bedrijfsremsysteem: ……

8.2.2. Hulpremsysteem: ……

8.2.3. Parkeerremsysteem: ……

8.2.4. Eventueel extra remsysteem: ……

8.2.5. Automatisch remsysteem bij breuk van de koppeling: …….

8.3. Bediening en overbrenging van remsystemen van aanhangwagens bij voertuigen die zijn ontworpen voor het trekken van aanhangwagens: ……

8.4. Het voertuig is uitgerust om een aanhangwagen met elektrische/pneumatische/hydraulische ([1]) bedrijfsremmen te trekken: ja/neen ([1])

8.5. Antiblokkeersysteem: ja/neen/optioneel ([1])

8.5.1. Bij voertuigen met een antiblokkeersysteem, beschrijving van de werking van het systeem (met inbegrip van eventuele elektronische onderdelen), elektrisch blokschema, schema van het hydraulisch of pneumatisch circuit: ……

8.6. Berekening en curven overeenkomstig het aanhangsel van punt 1.1.4.2 van bijlage II bij Richtlijn 71/320/EEG of, indien van toepassing, het aanhangsel van bijlage XI: ……

8.7. Beschrijving en/of tekening van de energietoevoer (eveneens aan te geven voor remsystemen met rembekrachtiging): …..

8.7.1. In het geval van luchtremsystemen, de werkdruk p_2 in de luchtreservoirs: ……

8.7.2. In het geval van vacuümremsystemen, het aanvankelijke energieniveau in het (de) reservoir(s): ……

8.8. Berekening van het remsysteem (bepaling van de verhouding tussen het totaal van de remkrachten aan de omtrek van de wielen en de op het bedieningsorgaan uitgeoefende kracht):

8.9. Korte beschrijving van het remsysteem overeenkomstig punt 1.6 van het addendum bij aanhangsel 1 van bijlage IX bij Richtlijn 71/320/EEG: ……

8.10. Indien aanspraak wordt gemaakt op vrijstelling van de tests van type I en/of type II, of type III, het nummer van het rapport overeenkomstig aanhangsel 2 van bijlage VII bij Richtlijn 71/320/EEG opgeven: ……

▼**M1**

8.11. Bijzonderheden van het type vertragersysteem (de typen vertragersystemen): ……

9. CARROSSERIE

9.1. Type carrosserie met gebruikmaking van de in deel C van bijlage II gedefinieerde codes: ……

9.2. Materialen en bouwwijze: ……

9.3. **Deuren voor de inzittenden, hang- en sluitwerk**

9.3.1. Configuratie van de deuren en aantal deuren: ……

9.3.1.1. Afmetingen, openingsrichting en maximale openingshoek van de deuren: ……

9.3.2. Tekening van het hang- en sluitwerk en de plaats daarvan in de deuren: ……

9.3.3. Technische beschrijving van het hang- en sluitwerk: ……

9.3.4. Details (met afmetingen) van ingangen, treden en noodzakelijke handgrepen, indien van toepassing: ……

9.4. **Gezichtsveld**

9.4.1. Gegevens over de primaire referentiemerken; deze moeten voldoende gedetailleerd zijn om ze gemakkelijk te kunnen identificeren en de plaats van elk merk ten opzichte van de andere merken en van het punt R te kunnen controleren: …

9.4.2. Tekening(en) of foto('s) waarop de plaats van de samenstellende delen binnen het 180°-gezichtsveld naar voren is aangegeven: ……

9.5. **Voorruit en andere ruiten**

9.5.1. *Voorruit*

9.5.1.1. Gebruikte materialen: ……

9.5.1.2. Montage: ……

9.5.1.3. Hellingshoek: ……

9.5.1.4. Typegoedkeuringsnummer(s): ……

9.5.1.5. Accessoires van de voorruit en de positie waarin deze zijn gemonteerd, met een korte beschrijving van de elektrische/elektronische onderdelen: ……

9.5.2. *Andere ruiten*

9.5.2.1. Gebruikte materialen: ……

9.5.2.2. Typegoedkeuringsnummer(s): ……

9.5.2.3. Korte beschrijving van de eventuele elektrische/elektronische onderdelen van het portierraammechanisme: ……

9.5.3. *Beglazing voor schuif- of hefdak*

9.5.3.1. Gebruikte materialen: ……

9.5.3.2. Typegoedkeuringsnummer(s): ……

9.5.4. *Andere beglazing*

9.5.4.1. Gebruikte materialen: ……

9.5.4.2. Typegoedkeuringsnummer(s): ……

▼M1

9.6.	**Ruitenwisser(s)**
9.6.1.	Gedetailleerde technische beschrijving (met foto's of tekeningen): ……
9.7.	**Ruitensproeier**
9.7.1.	Gedetailleerde technische beschrijving (met foto's of tekeningen) of, indien goedgekeurd als technische eenheid, typegoedkeuringsnummer: ……
9.8.	**Ontdooiing en ontwaseming**
9.8.1.	Gedetailleerde technische beschrijving (met foto's of tekeningen): ……
9.8.2.	Maximumelektriciteitsverbruik: …….. kW
9.9.	**Inrichtingen voor indirect zicht**
9.9.1.	Achteruitkijkspiegels, met voor elke spiegel opgave van:
9.9.1.1.	Merk: ……
9.9.1.2.	Typegoedkeuringsmerk: ……
9.9.1.3.	Variant: ……
9.9.1.4.	Tekening(en) ter identificatie van de spiegel, waarop de plaats van de spiegel ten opzichte van de voertuigstructuur is aangegeven: ……
9.9.1.5.	Gegevens over de bevestigingswijze, met inbegrip van dat deel van de voertuigstructuur waarop de spiegel is bevestigd:
9.9.1.6.	Accessoires die van invloed kunnen zijn op het gezichtsveld naar achteren: ……
9.9.1.7.	Korte beschrijving van de (eventuele) elektronische onderdelen van het verstelsysteem: ……
9.9.2.	Andere inrichtingen voor indirect zicht dan spiegels: ……
9.9.2.1.	Type en kenmerken (zoals een volledige beschrijving van de inrichting): ……
9.9.2.1.1.	In geval van een cameramonitorinrichting: de waarnemingsafstand (mm), het contrast, het luminantiebereik, de correctie voor invallend licht, de beeldschermprestaties (zwart-wit/kleur), de beeldvernieuwingsfrequentie en het luminantiebereik van het beeldscherm: ……
9.9.2.1.2.	Voldoende gedetailleerde tekeningen die een overzicht geven van de volledige inrichting, met inbegrip van de montagevoorschriften; op de tekeningen moet de plaats voor het EG-typegoedkeuringsmerk zijn aangegeven.

▼M1

9.10. **Binneninrichting**

9.10.1. *Binnenbescherming voor de inzittenden*

9.10.1.1. Overzichtstekening of foto's waarop de plaats van de uitstekende delen is aangegeven: ……

9.10.1.2. Foto of tekening waarop de referentiezone met het uitgezonderde gebied, zoals bedoeld in Richtlijn 74/60/EEG van de Raad (PB L 38 van 11.2.1974, blz. 2), bijlage I, punt 2.3.1, is aangegeven: ……

9.10.1.3. Foto's, tekeningen en/of een opengewerkte tekening van de binneninrichting die een overzicht geven van de delen van het interieur en de gebruikte materialen (met uitzondering van binnenachteruitkijkspiegels), de plaats van de bedieningsorganen, het dak en het rol- of schuifdak, de rugleuning, de zitplaatsen en de achterzijde van de zitplaatsen: ……

9.10.2. *Plaatsing en identificatie van de bedieningsorganen, verklikkerlichten en meters*

9.10.2.1. Foto's en/of tekeningen van de plaatsing van symbolen en bedieningsorganen, verklikkerlichten en meters: ……

9.10.2.2. Foto's en/of tekeningen van de identificatie van bedieningsorganen, verklikkerlichten en meters en, indien van toepassing, van de in de bijlagen II en III bij Richtlijn 78/316/EEG bedoelde voertuigonderdelen: ……

9.10.2.3. Overzichtstabel

Het voertuigtype is uitgerust met de volgende bedieningsorganen, verklikkerlichten en meters overeenkomstig de bijlagen II en III bij Richtlijn 78/316/EEG

Bedieningsorganen, verklikkerlichten en meters waarvoor bij montage identificatie verplicht is, en de daarvoor te gebruiken symbolen

Symbool nr.	Inrichting	Bedieningsorgaan/meter aanwezig (*)	Geïdentificeerd door symbool (*)	Waar (**)	Verklikkerlicht aanwezig (*)	Geïdentificeerd door symbool (*)	Waar (**)
1	Hoofdlicht						
2	Dimlicht						
3	Grootlicht						
4	Breedtelichten						
5	Mistlichten vóór						
6	Mistlicht achter						
7	Verstelinrichting koplamp						
8	Parkeerlichten						

▼**M1**

Symbool nr.	Inrichting	Bedieningsorgaan/meter aanwezig (*)	Geïdentificeerd door symbool (*)	Waar (**)	Verklikkerlicht aanwezig (*)	Geïdentificeerd door symbool (*)	Waar (**)
9	Richtingaanwijzers						
10	Waarschuwingsknipperlichten						
11	Ruitenwisser						
12	Ruitensproeier						
13	Combinatie ruitenwisser/ruitensproeier						
14	Koplampwisser						
15	Ontwaseming en ontdooiing van de voorruit						
16	Ontwaseming en ontdooiing van de achterruit						
17	Ventilator						
18	Dieselvoorverwarmerr						
19	Choke						
20	Remdefect						
21	Brandstofpeil						
22	Acculaadmeter						
23	Temperatuur koelvloeistof motor						

(*) x = ja
— = niet aanwezig of niet afzonderlijk aanwezig
o = optioneel.
(**) d = direct op bedieningsorgaan, meter of verklikkerlicht
c = in de onmiddellijke nabijheid.

▼**M1**

Bedieningsorganen, verklikkerlichten en meters waarvoor eventueel aangebrachte identificatie facultatief is, en de voor eventuele identificatie te gebruiken symbolen

Symbool nr.	Inrichting	Bedieningsorgaan/meter aanwezig (*)	Geïdentificeerd door symbool (*)	Waar (**)	Verklikkerlicht aanwezig (*)	Geïdentificeerd door symbool (*)	Waar (**)
1	Parkeerrem						
2	Ruitenwisser achterruit						
3	Sproeier achterruit						
4	Combinatie ruitenwisser/ sproeier achterruit						
5	Ruitenwisser voorruit met intervalschakelaar						
6	Geluidssignaalinrichting (claxon)						
7	Klep motorkap						
8	Klep kofferbak						
9	Veiligheidsgordel						
10	Oliedrukmeter						
11	Ongelode benzine						
…							
…							
…							

(*) x = ja
— = niet aanwezig of niet afzonderlijk aanwezig
o = optioneel.
(**) d = direct op bedieningsorgaan, meter of verklikkerlicht
c = in de onmiddellijke nabijheid.

9.10.3. *Zitplaatsen*

9.10.3.1. Aantal zitplaatsen ([5]): ……

9.10.3.1.1. Plaats en opstelling: ……

9.10.3.2. Zitplaats(en) die uitsluitend is (zijn) bestemd voor gebruik bij stilstaand voertuig: ……

9.10.3.3. Massa: ……

9.10.3.4. Kenmerken: voor zitplaatsen zonder typegoedkeuring als onderdeel, beschrijving en tekeningen van

▼M1

9.10.3.4.1. De zitplaatsen en hun verankeringen: .....

9.10.3.4.2. Het verstelsysteem: .....

9.10.3.4.3. De wegklap- en vergrendelingssystemen: .....

9.10.3.4.4. De verankeringen voor de veiligheidsgordels, indien aanwezig op de zitplaats: .....

9.10.3.4.5. De als verankering gebruikte delen van het voertuig: .....

9.10.3.5. Coördinaten of tekening van het punt R ([1])

9.10.3.5.1. Bestuurderszitplaats: .....

9.10.3.5.2. Alle overige zitplaatsen: .....

9.10.3.6. Ontwerp-torsohoek van de rugleuning

9.10.3.6.1. Bestuurderszitplaats: .....

9.10.3.6.2. Alle overige zitplaatsen: .....

9.10.3.7. Bereik van het verstelsysteem

9.10.3.7.1. Bestuurderszitplaats: .....

9.10.3.7.2. Alle overige zitplaatsen: .....

9.10.4. *Hoofdsteunen*

9.10.4.1. Type hoofdsteunen: geïntegreerd/afneembaar/los ([1])

9.10.4.2. Eventueel typegoedkeuringsnummer: .....

9.10.4.3. Voor nog goed te keuren hoofdsteunen

9.10.4.3.1. Een uitvoerige beschrijving van de hoofdsteun, waarbij wordt aangegeven de aard van het bekledingsmateriaal (de bekledingsmaterialen) en, voor zover van toepassing, de plaats en specificaties van de steunen en de verankering voor het (de) type(n) zitplaats waarvoor goedkeuring wordt aangevraagd: .....

9.10.4.3.2. In het geval van een „afzonderlijke” hoofdsteun

9.10.4.3.2.1. Een uitvoerige beschrijving van het deel van de constructie waarop de hoofdsteun wordt gemonteerd: .....

9.10.4.3.2.2. Tekeningen met vermelding van de afmetingen van de karakteristieke delen van de structuur en de hoofdsteun: .....

9.10.5. *Verwarming van het interieur*

9.10.5.1. Een korte beschrijving van het voertuigtype wat de interieurverwarming betreft, indien daarbij gebruik wordt gemaakt van de warmte van de koelvloeistof van de motor: .....

9.10.5.2. Een gedetailleerde beschrijving van het voertuigtype wat de interieurverwarming betreft, indien daarbij gebruik wordt gemaakt van de koellucht of de uitlaatgassen van de motor, met inbegrip van:

9.10.5.2.1. Een tekening van het verwarmingssysteem met aanduiding van de plaats daarvan in het voertuig: .....

9.10.5.2.2. Een schema van de warmtewisselaar bij verwarmingssystemen die voor de verwarming gebruikmaken van de uitlaatgassen, of van de delen waar de warmtewisseling plaatsvindt (bij verwarmingssystemen die voor de verwarming gebruikmaken van de koellucht van de motor): .....

▼**M1**

9.10.5.2.3. Een doorsnede van de warmtewisselaar of van de delen waar de warmtewisseling plaatsvindt, met aanduiding van de wanddikte, de gebruikte materialen en de oppervlakte-eigenschappen: ……

9.10.5.2.4. Specificaties van andere belangrijke onderdelen van het verwarmingssysteem, bijvoorbeeld de kachelventilator, voor wat de wijze van constructie betreft en technische gegevens: ….

9.10.5.3. Een korte beschrijving van het voertuigtype wat het verwarmingssysteem op brandstof en de automatische controle betreft: ……

9.10.5.3.1. Een schema van het verwarmingssysteem op brandstof, het luchtinlaatsysteem, het uitlaatsysteem, de brandstoftank, het brandstoftoevoersysteem (met inbegrip van de kleppen) en de elektrische verbindingen met aanduiding van de plaats daarvan in het voertuig

9.10.5.4. Maximumelektriciteitsverbruik: …….. kW

9.10.6. *Onderdelen die van invloed zijn op het gedrag van de stuurinrichting bij botsingen*

9.10.6.1. Een gedetailleerde beschrijving, met foto('s) en/of tekening(en), van de structuur, de afmetingen, de lijnen en de samenstellende materialen van dat gedeelte van het voertuig dat zich vóór het besturingsorgaan bevindt, met inbegrip van onderdelen die zijn ontworpen om mede energie te absorberen bij een stoot tegen het stuurorgaan: ……

9.10.6.2. Foto('s) en/of tekening(en) van andere dan de in punt 9.10.6.1 beschreven voertuigonderdelen die volgens opgave van de fabrikant in overleg met de technische dienst mede het gedrag van de stuurinrichting bij botsingen bepalen: ……

9.10.7. *Brandgedrag van de voor de binneninrichting van bepaalde categorieën motorvoertuigen gebruikte materialen*

9.10.7.1. Voor de binnenbekleding van het dak gebruikte materialen:

9.10.7.1.1. Eventueel typegoedkeuringsnummer van het onderdeel (de onderdelen): ……

9.10.7.1.2. Voor niet-goedgekeurde materialen

9.10.7.1.2.1. Basismateriaal (Basismaterialen)/aanduiding: ……/……

9.10.7.1.2.2. Samengesteld/enkelvoudig ([1]) materiaal, aantal lagen ([1]): …..

9.10.7.1.2.3. Type bekleding ([1]): ……

9.10.7.1.2.4. Maximum-/minimumdikte: ……/…… mm

9.10.7.2. Voor de achter- en zijwanden gebruikt(e) materiaal(materialen)

9.10.7.2.1. Eventueel typegoedkeuringsnummer van het onderdeel (de onderdelen): ……

▼M1

9.10.7.2.2.	Voor niet-goedgekeurde materialen
9.10.7.2.2.1.	Basismateriaal (Basismaterialen)/aanduiding: ……/……
9.10.7.2.2.2.	Samengesteld/enkelvoudig ([1]) materiaal, aantal lagen ([1]): …..
9.10.7.2.2.3.	Type bekleding ([1]): ……
9.10.7.2.2.4.	Maximum-/minimumdikte: ……/…… mm
9.10.7.3.	Voor de vloer gebruikt(e) materiaal (materialen)
9.10.7.3.1.	Eventueel typegoedkeuringsnummer van het onderdeel (de onderdelen): ……
9.10.7.3.2.	Voor niet-goedgekeurde materialen
9.10.7.3.2.1.	Basismateriaal (Basismaterialen)/aanduiding: ……/……
9.10.7.3.2.2.	Samengesteld/enkelvoudig ([1]) materiaal, aantal lagen ([1]): …..
9.10.7.3.2.3.	Type bekleding ([1]): ……
9.10.7.3.2.4.	Maximum-/minimumdikte: ……/…… mm
9.10.7.4.	Voor de stoffering van de zitplaatsen gebruikt(e) materiaal (materialen)
9.10.7.4.1.	Eventueel typegoedkeuringsnummer van het onderdeel (de onderdelen): ……
9.10.7.4.2.	Voor niet-goedgekeurde materialen
9.10.7.4.2.1.	Basismateriaal (Basismaterialen)/aanduiding: ……/……
9.10.7.4.2.2.	Samengesteld/enkelvoudig ([1]) materiaal, aantal lagen ([1]): …..
9.10.7.4.2.3.	Type bekleding ([1]): ……
9.10.7.4.2.4.	Maximum-/minimumdikte: ……/…… mm
9.10.7.5.	Voor de verwarmings- en ventilatieleidingen gebruikt(e) materiaal (materialen)
9.10.7.5.1.	Eventueel typegoedkeuringsnummer van het onderdeel (de onderdelen): ……
9.10.7.5.2.	Voor niet-goedgekeurde materialen
9.10.7.5.2.1.	Basismateriaal (Basismaterialen)/aanduiding: ……/…...
9.10.7.5.2.2.	Samengesteld/enkelvoudig ([1]) materiaal, aantal lagen ([1]): …..
9.10.7.5.2.3.	Type bekleding ([1]): ……
9.10.7.5.2.4.	Maximum-/minimumdikte: ……/…… mm
9.10.7.6.	Voor bagagerekken gebruikt(e) materiaal (materialen)
9.10.7.6.1.	Eventueel typegoedkeuringsnummer van het onderdeel (de onderdelen): ……
9.10.7.6.2.	Voor niet-goedgekeurde materialen
9.10.7.6.2.1.	Basismateriaal (Basismaterialen)/aanduiding: ……/……
9.10.7.6.2.2.	Samengesteld/enkelvoudig ([1]) materiaal, aantal lagen ([1]): …..
9.10.7.6.2.3.	Type bekleding ([1]): ……
9.10.7.6.2.4.	Maximum-/minimumdikte: ……/…… mm
9.10.7.7.	Voor andere doeleinden gebruikt(e) materiaal (materialen)
9.10.7.7.1.	Gebruiksbestemmingen: ……

▼M1

9.10.7.7.2.	Eventueel typegoedkeuringsnummer van het onderdeel (de onderdelen): ……
9.10.7.7.3.	Voor niet-goedgekeurde materialen
9.10.7.7.3.1.	Basismateriaal (Basismaterialen)/aanduiding: ……/……
9.10.7.7.3.2.	Samengesteld/enkelvoudig ([1]) materiaal, aantal lagen ([1]): …..
9.10.7.7.3.3.	Type bekleding ([1]): ……
9.10.7.7.3.4.	Maximum-/minimumdikte: ……/…… mm
9.10.7.8.	Onderdelen die zijn goedgekeurd als complete inrichtingen (zitplaatsen, scheidingswanden, bagagerekken enz.)
9.10.7.8.1.	Typegoedkeuringsnummer(s) van het onderdeel: ……
9.10.7.8.2.	Voor complete inrichtingen: zitplaats, scheidingswand, bagagerek enz. ([1])
9.10.8	*Gas dat als koelmiddel in de klimaatregelingsapparatuur wordt gebruikt:* ……
9.10.8.1	De klimaatregelingsapparatuur is ontworpen om een gefluoreerd broeikasgas te bevatten met een aardopwarmingsvermogen van meer dan 150: ja/neen ([1])
9.10.8.2.	Zo ja, ook de volgende punten invullen
9.10.8.2.1.	Tekening en beknopte beschrijving van de klimaatregelingsapparatuur, inclusief referentie of onderdeelnummer en materiaal van de lekgevoelige onderdelen:
9.10.8.2.2.	Lekkage van de klimaatregelingsapparatuur
9.10.8.2.4.	Referentie of onderdeelnummer en materiaal van de onderdelen van het systeem en informatie over de test (bv. nummer van het testrapport, goedkeuringsnummer enz.): ……
9.10.8.3.	Totale lekkage in g/jaar van het volledige systeem: ……
9.11.	**Naar buiten uitstekende delen**
9.11.1.	Algemeen overzicht (tekening of foto's) met aanduiding van de plaats van de uitstekende delen:
9.11.2.	Tekeningen en/of foto's van bijvoorbeeld de deur- en raamstijlen, luchtinlaatroosters, radiateurgrille, ruitenwissers, regenlijsten, handgrepen, rails, kleppen, scharnieren en sloten van deuren, haken, trekogen, sierstrippen, badges, emblemen en uitsparingen en andere naar buiten uitstekende delen en delen van het buitenoppervlak die als kritisch kunnen worden beschouwd (bijvoorbeeld verlichtingsinstallatie). Indien de in de vorige zin genoemde delen niet kritisch zijn, kunnen zij voor documentatiedoeleinden worden vervangen door foto's met, indien noodzakelijk, vermelding van de afmetingen en/of begeleidende tekst:
9.11.3.	Tekeningen van delen van het buitenoppervlak overeenkomstig bijlage I, punt 6.9.1, van Richtlijn 74/483/EEG: ……
9.11.4.	Tekening van de bumpers: ……
9.11.5.	Tekening van de vloerlijn: ……

▼**M1**

9.12. **Veiligheidsgordels en/of andere bevestigingssystemen**

9.12.1. Aantal en plaats van de veiligheidsgordels en bevestigingssystemen en van de zitplaatsen waarop deze gordels en systemen mogen worden aangebracht

(L = linkerzitplaats, M = middelste zitplaats, R = rechterzitplaats)

		Volledig EG-typegoedkeuringsmerk	Variant (indien van toepassing)	Verstelinrichting gordelhoogte (ja/neen/optioneel)
Eerste rij zitplaatsen	L			
	C			
	R			
Tweede rij zitplaatsen (*)	L			
	C			
	R			

(*) De tabel kan zo nodig worden uitgebreid indien de voertuigen over meer dan twee rijen zitplaatsen beschikken of over meer dan drie zitplaatsen per rij.

9.12.2. Aard en plaats van aanvullende beveiligingssystemen (geef aan ja/neen/optioneel)

(L = linkerzitplaats, M = middelste zitplaats, R = rechterzitplaats)

		Airbag voor	Airbag zijkant	Gordelvoorspaninrichting
Eerste rij zitplaatsen	L			
	C			
	R			
Tweede rij zitplaatsen (*)	L			
	C			
	R			

(*) De tabel kan zo nodig worden uitgebreid indien de voertuigen over meer dan twee rijen zitplaatsen beschikken of over meer dan drie zitplaatsen per rij.

9.12.3. Aantal en plaats van de verankeringen voor veiligheidsgordels en bewijs van overeenstemming met Richtlijn 76/115/EEG (d.w.z. typegoedkeuringsnummer of testrapport): ……

9.12.4. Korte beschrijving van de eventuele elektrische/elektronische onderdelen: ……

9.13. **Verankeringen veiligheidsgordels**

9.13.1. Foto's en/of tekeningen van de carrosserie waaruit de plaats en de afmetingen van de reële en de effectieve verankeringen blijken, inclusief de R-punten: ……

▼**M1**

9.13.2. Tekeningen van de verankeringen voor de veiligheidsgordels en de delen van de voertuigstructuur waarop deze zijn aangebracht (met opgave van de materialen): .....

9.13.3. Aanduiding van de typen ([u]) veiligheidsgordels die op de verankeringen van het voertuig mogen worden aangebracht

	Plaats van verankering	
	Voertuigstructuur	Zitplaatsstructuur
Eerste rij zitplaatsen		
Rechterzitplaats { verankeringen onder { buitenzijde / binnenzijde ; verankeringen boven }		
Middelste zitplaats { verankeringen onder { rechts links ; verankeringen boven }		
Linkerzitplaats { verankeringen onder { buitenzijde / binnenzijde ; verankeringen boven }		
Tweede rij zitplaatsen (*)		
Rechterzitplaats { verankeringen onder { buitenzijde binnenzijde ; verankeringen boven }		
Middelste zitplaats { verankeringen onder { rechts links ; verankeringen boven }		
Linkerzitplaats { verankeringen onder { buitenzijde binnenzijde ; verankeringen boven }		

(*) De tabel kan zo nodig worden uitgebreid indien de voertuigen over meer dan twee rijen zitplaatsen beschikken of over meer dan drie zitplaatsen per rij.

9.13.4. Beschrijving van een bijzonder type veiligheidsgordel dat is vereist voor een verankering die zich in de rugleuning van de zitplaats bevindt of waarin een energiedissiperende voorziening is opgenomen: .....

9.14. **Plaats voor het aanbrengen van de achterste kentekenplaat (vermeld in voorkomend geval het bereik; er kan eventueel gebruik worden gemaakt van tekeningen)**

9.14.1. Hoogte boven het wegdek, bovenrand: .....

9.14.2. Hoogte boven het wegdek, onderrand: .....

▼M1

9.14.3. Afstand van de middellijn tot het middenlangsvlak van het voertuig: ……

9.14.4. Afstand tot de linkerrand van het voertuig: ……

9.14.5. Afmetingen (lengte × breedte): ……

9.14.6. Helling van het vlak ten opzichte van de verticaal: ……

9.14.7. Zichtbaarheidshoek in het horizontale vlak: ……

9.15. **Beschermingsinrichting aan de voorzijde tegen klemrijden**

9.15.0. Aanwezigheid: ja/neen/incompleet ([1])

9.15.1. Tekening van de voertuigdelen die van belang zijn voor de beschermingsinrichting aan de achterzijde tegen klemrijden, d.w.z. tekening van het voertuig en/of chassis met de plaats en montage van de breedste achterste as, tekening van de bevestigingsmiddelen en/of hulpstukken van de beschermingsinrichting aan de achterzijde tegen klemrijden. Indien de beschermingsinrichting tegen klemrijden geen afzonderlijke inrichting is, moet uit de tekening duidelijk blijken dat de afmetingen aan de voorschriften voldoen: ……

9.15.2. Volledige beschrijving en/of tekening van de beschermingsinrichting aan de achterzijde tegen klemrijden (met bevestigingsmiddelen en hulpstukken), indien het een afzonderlijke inrichting is of, indien deze goedgekeurd is als technische eenheid, het typegoedkeuringsnummer: ……

9.16. **Wielafschermingen**

9.16.1. Korte beschrijving van het voertuig wat de wielafschermingen betreft: ……

9.16.2. Gedetailleerde tekeningen van de wielafschermingen en de plaats daarvan op het voertuig met aanduiding van de afmetingen zoals aangegeven in figuur 1 van bijlage I bij Richtlijn 78/549/EEG en rekening houdend met de uiterste waarden van de band/wielcombinaties: ……

9.17. **Voorgeschreven platen**

9.17.1. Foto's en/of tekeningen van de plaats van de voorgeschreven platen en opschriften en van het voertuigidentificatienummer: ……

9.17.2. Foto's en/of tekeningen van de voorgeschreven platen en opschriften (ingevuld voorbeeld met afmetingen): ……

9.17.3. Foto's en/of tekeningen van het voertuigidentificatienummer (ingevuld voorbeeld met afmetingen): ……

9.17.4. Door de fabrikant opgestelde verklaring van overeenstemming met de voorschriften van punt 3.1.1.1 van de bijlage bij Richtlijn 76/114/EEG van de Raad (PB L 24 van 30.1.1976, blz. 1).

9.17.4.1. De betekenis van tekens van de tweede groep en, indien van toepassing, van de derde groep die gebruikt zijn om aan de voorschriften van punt 5.3 van ISO-norm 3779:1983 te voldoen, moet worden verklaard: ……

9.17.4.2. Indien er tekens van de tweede groep gebruikt zijn om aan de voorschriften van punt 5.4 van ISO-norm 3779:1983 te voldoen, moeten deze tekens worden vermeld: ……

▼M1

9.18. **Radiostoring/elektromagnetische compatibiliteit**

9.18.1. Beschrijving en tekeningen of foto's van de vormen en samenstellende materialen van het gedeelte van de carrosserie bestaande uit de motorruimte en het aangrenzende gedeelte van het interieur: ……

9.18.2. Tekeningen of foto's van de plaats van de metalen onderdelen die zich in de motorruimte bevinden (verwarmingsapparaten, reservewiel, luchtfilter, stuurinrichting enz.): ……

9.18.3. Tabel en tekening van de ontstoringsinrichting: ……

9.18.4. Opgave van de nominale waarde van de gelijkstroomweerstanden en, voor weerstandskabels voor de ontsteking, van de nominale weerstand per meter: ……

9.19. **Zijdelingse bescherming**

9.19.0. Aanwezigheid: ja/neen/incompleet ([1])

9.19.1. Tekening van de voertuigdelen die van belang zijn voor de zijdelingse bescherming, d.w.z. tekening van het voertuig en/of chassis met de plaats en ophanging van de as(sen), tekening van de bevestigingsmiddelen en/of montagehulpstukken van de zijdelingse beschermingsinrichtingen. Indien de zijdelingse bescherming tot stand wordt gebracht zonder (een) zijdelingse beschermingsinrichting(en), moet de tekening duidelijk aangeven dat aan de afmetingsvoorschriften is voldaan:

9.19.2. Bij (een) zijdelingse beschermingsinrichting(en), een volledige beschrijving en/of tekening van (een) dergelijke inrichting(en) (inclusief montage- en bevestigingsmiddelen), of het typegoedkeuringsnummer van de onderdelen ervan: ……

9.20. **Opspatafschermingssystemen**

9.20.0. Aanwezigheid: ja/neen/incompleet ([1])

9.20.1. Korte beschrijving van het voertuig met betrekking tot het opspatafschermingssysteem en de samenstellende delen: …..

9.20.2. Gedetailleerde tekeningen van het opspatafschermingssysteem en de plaats daarvan op het voertuig met vermelding van de afmetingen zoals aangegeven in de figuren van bijlage III bij Richtlijn 91/226/EEG en rekening houdend met de uiterste waarden van de band/wielcombinaties: ……

9.20.3. Eventueel typegoedkeuringsnummer van het opspatafschermingssysteem (de opspatafschermingssystemen): ……

9.21. **Weerstand tegen zijdelingse botsing**

9.21.1. Een gedetailleerde beschrijving met foto's en/of tekeningen van het voertuigtype voor wat betreft de structuur, de afmetingen, het ontwerp en de materialen waaruit het bestaat, de zijwanden van de passagierskooi (buiten- en binnenkant), met in voorkomend geval nadere gegevens over het beschermingssysteem: ……

▼M1

9.22. **Beschermingsinrichting aan de voorzijde tegen klemrijden**

9.22.0. Aanwezigheid: ja/neen/incompleet ([1])

9.22.1. Tekeningen van de voertuigonderdelen die verband houden met de bescherming aan de voorzijde tegen klemrijden, d.w.z. een tekening van het voertuig en/of chassis met de plaats en bevestiging van de breedste vooras, tekening van de montagewijze en/of bevestiging van de beschermingsinrichting aan de voorzijde tegen klemrijden. Indien de beschermingsinrichting aan de voorzijde tegen klemrijden geen afzonderlijke inrichting is, moet de tekening duidelijk aangeven dat aan de afmetingsvoorschriften is voldaan: ……

9.22.2. In geval van een afzonderlijke inrichting, een volledige beschrijving en/of tekening van de beschermingsinrichting aan de voorzijde tegen klemrijden (inclusief montagestukken en bevestigingsmiddelen), of, indien goedgekeurd als technische eenheid, het typegoedkeuringsnummer: ……

9.23. **Bescherming van voetgangers**

9.23.1. Een gedetailleerde beschrijving, inclusief foto's en/of tekeningen, van het voertuig met betrekking tot de structuur, de afmetingen, de relevante referentielijnen en de samenstellende materialen van het frontgedeelte van het voertuig (binnen- en buitenkant), met inbegrip van nadere gegevens over elk geïnstalleerd systeem voor actieve bescherming.

▼M2

9.24. **Frontbeschermingsinrichtingen**

9.24.1. Algemeen overzicht (tekeningen of foto's) met aanduiding van de plaats en bevestiging van de frontbeschermingsinrichtingen:

9.24.2. Tekeningen en/of foto's, indien relevant, van luchtinlaatroosters, radiatorrooster, sierstrips, badges, decoratieve emblemen en uitsparingen en andere naar buiten uitstekende delen en delen van het buitenoppervlak die als kritisch kunnen worden beschouwd (bv. verlichtingsinstallatie). Indien de in de eerste zin genoemde delen niet kritisch zijn, kunnen zij voor documentatiedoeleinden worden vervangen door foto's met, indien noodzakelijk, vermelding van de afmetingen en/of begeleidende tekst:

9.24.3. Complete nadere gegevens over de vereiste bevestigingen en volledige montage-instructies, zoals de toe te passen koppelinstellingen:

9.24.4. Tekening van de bumpers:

9.24.5. Tekening van de vloerlijn aan de voorkant van het voertuig:

▼M1

10. VERLICHTINGS- EN LICHTSIGNAALINRICHTINGEN

10.1. Tabel van alle inrichtingen (nummer, merk, type, typegoedkeuringsmerk, maximumsterkte van de grootlichtbundels, kleur, verklikkerlicht): ……

10.2. Tekening van de plaats van de verlichtings- en lichtsignaalinrichtingen: ……

10.3. Verstrek de volgende gegevens (in woorden en/of aan de hand van een schema) voor alle in Richtlijn 76/756/EEG van de Raad (PB L 262 van 27.9.1976, blz. 1) vermelde lichten en retroflectoren

▼**M1**

10.3.1.	Tekening met aanduiding van de grootte van het lichtdoorlatende gedeelte: ……	
10.3.2.	Methode voor de bepaling van het zichtbaar vlak overeenkomstig punt 2.10 van VN/ECE-Reglement nr. 48 (PB L 137 van 30.5.2007, blz. 1): ……	
10.3.3.	Referentieas en referentiepunt: ……	
10.3.4.	Werkwijze van camoufleerbare lichten: ……	
10.3.5.	Eventuele specifieke montage- en bedradingsvoorschriften: ..	
10.4.	Dimlichten: normale richting overeenkomstig punt 6.2.6.1 van VN/ECE-Reglement nr. 48:	
10.4.1.	Waarde van de begininstelling: ……	
10.4.2.	Plaats van de aanduiding: ……	
10.4.3.	Beschrijving/schets ([1]) en type verstelinrichting voor de koplamp (bv. automatisch, manueel getrapt verstelbaar, manueel continu verstelbaar):	Geldt alleen voor voertuigen met een verstelinrichting voor de koplamphoogte
10.4.4.	Bedieningsinrichting:	
10.4.5.	Referentiemerktekens:	
10.4.6.	Merktekens voor de beladingsomstandigheden:	
10.5.	Korte beschrijving van de eventuele andere elektrische/elektronische onderdelen dan lampen: ……	
11.	VERBINDINGEN TUSSEN TREKKER EN AANHANGWAGEN OF OPLEGGER	
11.1.	Klasse en type van de gemonteerde of te monteren koppelinrichting(en): ……	
11.2.	Kenmerken D, U, S en V van de gemonteerde koppelinrichting(en) of minimumkenmerken D, U, S en V van de te monteren koppelinrichting(en): …….. daN	
11.3.	Door de fabrikant gegeven instructies voor de bevestiging van het type koppeling van het voertuig en foto's of tekeningen van de verankeringen op het voertuig; aanvullende gegevens, indien het type koppeling slechts voor bepaalde varianten of uitvoeringen van het type voertuig wordt gebruikt: ……	
11.4.	Gegevens over de montage van speciale trekinrichtingen of montageplaten: ……	
11.5.	Typegoedkeuringsnummer(s): ……	
12.	DIVERSEN	
12.1.	Geluidssignaalinrichting(en)	

▼M1

12.1.1.	Plaats, wijze van bevestiging, plaatsing en richting van de inrichting(en), met afmetingen: ……
12.1.2.	Aantal inrichtingen: ……
12.1.3.	Typegoedkeuringsnummer(s): ……
12.1.4.	Schema van het elektrisch/pneumatisch ([1]) circuit: ……
12.1.5.	Nominale spanning of druk: ……
12.1.6.	Tekening van het montagesysteem: ……
12.2.	Inrichtingen ter beveiliging tegen ongeoorloofd gebruik van het voertuig
12.2.1.	Beveiligingsinrichting
12.2.1.1.	Gedetailleerde beschrijving van het voertuigtype wat betreft de opstelling en het ontwerp van het bedieningsorgaan of van de eenheid waarop de beveilingsinrichting werkt: ……
12.2.1.2.	Tekeningen van de beveilingsinrichting en van de montage ervan op het voertuig: ……
12.2.1.3.	Technische beschrijving van de inrichting: ……
12.2.1.4.	Gegevens van de gebruikte vergrendelingscombinaties: ……
12.2.1.5.	Voertuigimmobilisatiesysteem
12.2.1.5.1.	Eventueel typegoedkeuringsnummer: ……
12.2.1.5.2.	Voor nog niet goedgekeurde immobilisatiesystemen
12.2.1.5.2.1.	Gedetailleerde technische beschrijving van het voertuigimmobilisatiesysteem en van de maatregelen tegen onbedoelde activering: ……
12.2.1.5.2.2.	Het systeem (de systemen) waarop het immobilisatiesysteem aangrijpt: ……
12.2.1.5.2.3.	Aantal gebruikte wisselcombinaties, indien van toepassing: .
12.2.2.	Alarmsysteem (indien aanwezig)
12.2.2.1.	Eventueel typegoedkeuringsnummer: ……
12.2.2.2.	Voor nog niet goedgekeurde alarmsystemen
12.2.2.2.1.	Gedetailleerde beschrijving van het alarmsysteem en van de delen van het voertuig die verband houden met het gemonteerde alarmsysteem: ……
12.2.2.2.2.	Lijst van de voornaamste onderdelen van het alarmsysteem:
12.2.3.	Korte beschrijving van de eventuele elektrische/elektronische onderdelen: ……
12.3.	Trekinrichting(en)
12.3.1.	Voor: haak/oog/andere ([1])
12.3.2.	Achter: haak/oog/andere/geen ([1])
12.3.3.	Tekening of foto van het chassis/gedeelte van de voertuigcarrosserie met aanduiding van de plaats, constructie en montage van de trekinrichting(en): ……

▼**M1**

12.4. Gegevens over eventuele niet met de motor verbonden inrichtingen die zijn ontworpen om het brandstofverbruik te beïnvloeden (voor zover niet elders vermeld): ……

12.5. Gegevens over eventuele niet met de motor verbonden geluiddempingsinrichtingen (voor zover niet elders vermeld): ……

12.6. Snelheidsbegrenzers

12.6.1. Fabrikant(en): ……

12.6.2. Type(n): ……

12.6.3. Eventueel typegoedkeuringsnummer: ……

12.6.4. Snelheid of reeks van snelheden waarop de snelheidsbegrenzer kan worden ingesteld: …….. km/h

12.7. Tabel met de installatie en het gebruik van RF-zenders in het (de) voertuig(en), indien van toepassing: ……

Frequentiebanden (Hz)	Maximaal uitgangsvermogen (W)	Positie van de antenne op het voertuig, specifieke voorwaarden voor installatie en/of gebruik

De indiener van een typegoedkeuringsaanvraag moet, voor zover nodig, ook de volgende documenten voorleggen:

Aanhangsel 1

Een lijst met merk en type van alle elektrische en/of elektronische onderdelen die onder Richtlijn 72/245/EEG van de Commissie (PB L 152 van 6.7.1972, blz. 15) vallen.

Aanhangsel 2

Schema's of tekeningen van de algemene opstelling van de elektrische en/of elektronische onderdelen die onder Richtlijn 72/245/EEG vallen en de algemene opstelling van de kabelboom.

Aanhangsel 3

Beschrijving van het voor het type representatieve voertuig

Carrosserietype:

Kant van het stuur: rechts/links ([1])

Wielbasis:

Aanhangsel 4

Door de fabrikant of erkende laboratoria ingediende testrapporten die relevant zijn voor het opstellen van het typegoedkeuringscertificaat

12.7.1. Voertuig uitgerust met 24 GHz-kortbereikradarapparatuur: ja/neen ([1])

13. BIJZONDERE BEPALINGEN VOOR BUSSEN EN TOERBUSSEN

13.1. Voertuigklasse: Klasse I/Klasse II/Klasse III/Klasse A/Klasse B ([1])

▼M1

13.1.1. Typegoedkeuringsnummer van de carrosserie, goedgekeurd als technische eenheid: .....

13.1.2. Chassistypen waarop de carrosserie met typegoedkeuring kan worden geïnstalleerd (fabrikant(en) en typen incomplete voertuigen): .....

13.2. **Oppervlak bestemd voor passagiers (m^2)**

13.2.1. Totaal (S_0): .....

13.2.2. Bovendek (S_{0a}) ([1]): .....

13.2.3. Benedendek (S_{0b}) ([1]): .....

13.2.4. Voor staanplaatsen (S_1): .....

13.3. **Aantal passagiers (zit- en staanplaatsen)**

13.3.1. Totaal (N): .....

13.3.2. Bovendek (N_a) ([1]): .....

13.3.3. Benedendek (N_b) ([1]): .....

13.4. **Aantal passagierszitplaatsen**

13.4.1. Totaal (A): .....

13.4.2. Bovendek (A_a) ([1]): .....

13.4.3. Benedendek (A_b) ([1]): .....

13.4.4. Aantal rolstoelplaatsen bij voertuigen van de categorieën M_2 en M_3: .....

13.5. **Aantal bedrijfsdeuren:** .....

13.6. **Aantal nooduitgangen (deuren, ramen, noodluiken, verbindingstrap en halve trap):** .....

13.6.1. Totaal: .....

13.6.2. Bovendek ([1]): .....

13.6.3. Benedendek ([1]): .....

13.7. **Inhoud van de bagageruimte (m^3):** .....

13.8. **Oppervlak voor bagage op het dak (m^2):** .....

13.9. **Technische voorzieningen ter vergemakkelijking van de toegang tot voertuigen (bv. oprijplaat, hefplatform en knielsysteem), indien aanwezig:** .....

13.10. **Sterkte van de bovenbouw**

13.10.1. Eventueel typegoedkeuringsnummer: .....

13.10.2. Voor een nog niet goedgekeurde bovenbouw:

13.10.2.1. Gedetailleerde beschrijving van de bovenbouw van het voertuigtype met inbegrip van afmetingen, configuratie en samenstellende materialen en de bevestiging daarvan aan een chassis: .....

13.10.2.2. Tekeningen van het voertuig en van die delen van de binneninrichting die van invloed zijn op de sterkte van de bovenbouw of op de restruimte: .....

13.10.2.3. Plaats van het zwaartepunt van het voertuig in rijklare toestand in de langs-, dwars- en verticale richting: .....

▼M1

13.10.2.4. Maximumafstand tussen de hartlijnen van de buitenste passagierszitplaatsen: ……

13.11. **Punten van Richtlijn 2001/85/EG van het Europees Parlement en de Raad (PB L 42 van 13.2.2002, blz. 1) waaraan deze technische eenheid aantoonbaar moet voldoen:** ……

▼M15

13.12. **Tekening met de afmetingen van de binneninrichting wat betreft de zitplaatsen, ruimte voor staande passagiers, rolstoelgebruikers en bagageruimten met inbegrip van rekken en skiboxen, indien van toepassing**

▼M1

14. BIJZONDERE BEPALINGEN VOOR VOERTUIGEN BESTEMD VOOR HET VERVOER VAN GEVAARLIJKE GOEDEREN

14.1. **Elektrische uitrusting volgens Richtlijn 94/55/EG van de Raad (PB L 319 van 12.12.1994, blz. 1)**

14.1.1. Bescherming tegen de oververhitting van geleiders: ……

14.1.2. Type vermogensschakelaar: ……

14.1.3. Type en werking van de accuhoofdschakelaar: ……

14.1.4. Beschrijving en plaats van de stroombegrenzer van de tachograaf: ……

14.1.5. Beschrijving van de permanent onder stroom staande installaties. Vermeld de toegepaste Europese norm (EN): ……

14.1.6. Constructie en beveiliging van de elektrische installatie aan de achterkant van de stuurcabine: ……

14.2. **Voorkoming van brandgevaar**

14.2.1. Type niet gemakkelijk ontvlambaar materiaal in de stuurcabine: ……

14.2.2. Type hitteschild achter de stuurcabine (in voorkomend geval):

14.2.3. Plaats en warmte-isolatie van de motor: ……

14.2.4. Plaats en warmte-isolatie van het uitlaatsysteem: ……

14.2.5. Type en ontwerp van de warmte-isolatie van de vertragersystemen: ……

14.2.6. Type, ontwerp en plaats van de verwarmingstoestellen: ……

14.3. **Eventuele bijzondere eisen betreffende de carrosserie volgens Richtlijn 94/55/EG**

14.3.1. Beschrijving van de maatregelen tot inachtneming van de voorschriften voor voertuigen van de typen EX/II en EX/III:

14.3.2. Voor voertuigen van het type EX/III, weerstand tegen hitte van buitenaf: ……

15. HERBRUIKBAARHEID, RECYCLEERBAARHEID EN MOGELIJKE NUTTIGE TOEPASSING

15.1. Uitvoering waartoe het referentievoertuig behoort: ……

▼M1

15.2. Massa van het referentievoertuig met carrosserie of massa van het chassis met cabine, zonder carrosserie en/of koppelinrichting, indien niet gemonteerd door de fabrikant, (met inbegrip van vloeistoffen, gereedschap, reservewiel indien gemonteerd) en zonder bestuurder: .....

15.3. Massa van de materialen van het referentievoertuig: .....

15.3.1. Massa van het materiaal waarmee rekening wordt gehouden bij de voorbehandeling ([v]): .....

15.3.2. Massa van het materiaal waarmee rekening wordt gehouden bij de demontage ([v]): .....

15.3.3. Massa van het als recycleerbaar beschouwde materiaal waarmee rekening wordt gehouden bij het behandelen van niet-metalen residu ([v]): .....

15.3.4. Massa van het voor energieterugwinning in aanmerking komende materiaal waarmee rekening wordt gehouden bij het behandelen van niet-metalen residu ([v]): .....

15.3.5. Specificatie van de materialen ([v]): .....

15.3.6. Totale massa van de materialen die herbruikbaar en/of recycleerbaar zijn: .....

15.3.7. Totale massa van de materialen die herbruikbaar en/of nuttig toepasbaar zijn: .....

15.4. **Percentages**

15.4.1. Recycleerbaarheidspercentage R_{cyc} (%): .....

15.4.2. Nuttige-toepasbaarheidspercentage R_{cov} (%): .....

16. TOEGANG TOT REPARATIE- EN ONDERHOUDSINFORMATIE

16.1. Adres van de belangrijkste website voor toegang tot reparatie- en onderhoudsinformatie: .....

16.1.1. Datum vanaf wanneer deze beschikbaar is (uiterlijk 6 maanden na de datum van typegoedkeuring): .....

16.2. Voorwaarden voor toegang tot de website: .....

16.3. Formaat van de via de website toegankelijke reparatie- en onderhoudsinformatie: .....

Toelichting

([1]) Doorhalen wat niet van toepassing is (er zijn gevallen waarin meer dan een punt van toepassing is en niets hoeft te worden weggelaten).

([2]) Tolerantie aangeven.

([3]) Vul de laagste en hoogste waarde voor elke variant in.

([4]) Alleen met het oog op de definitie van terreinvoertuigen.

([5]) Voertuigen die zowel op benzine als op gasvormige brandstof kunnen rijden, maar waarbij het benzinesysteem alleen is aangebracht voor noodsituaties of voor het starten en waarvan de benzinetank niet meer dan 15 l benzine kan bevatten, worden voor de test beschouwd als voertuigen die alleen op gasvormige brandstof kunnen rijden.

([6]) Optionele uitrusting die van invloed is op de afmetingen van het voertuig moet worden gespecificeerd.

([7]) PB L 353 van 21.12.2012, blz. 31.

▼M1

([a]) Voor ieder goedgekeurd onderdeel kan een beschrijving worden vervangen door een verwijzing naar de desbetreffende goedkeuring. Een beschrijving is evenmin vereist voor elk onderdeel waarvan de constructie duidelijk op de bijgevoegde schema's of tekeningen is weergegeven. Voor ieder punt waarvoor tekeningen of foto's moeten worden bijgevoegd, dienen de nummers van de bijbehorende bijgevoegde documenten te worden gegeven.

([b]) Indien het middel tot identificatie van het type tekens bevat die niet relevant zijn voor de typebeschrijving van het voertuig, de technische eenheid of het onderdeel waarop dit inlichtingenformulier betrekking heeft, moeten die tekens op het formulier worden weergegeven door het symbool „?" (bijvoorbeeld ABC??123??).

([c]) Ingedeeld aan de hand van de definities van bijlage II, deel A.

([d]) Aanduiding overeenkomstig EN 10027-1:2005. Als dat niet mogelijk is, moet de volgende informatie worden verstrekt:
— materiaalbeschrijving,
— strekgrens,
— breukgrens,
— rek (in %),
— Brinell-hardheid.

([e]) „Frontbesturing", zoals gedefinieerd in punt 2.7 van bijlage I bij Richtlijn 74/297/EEG van de Raad (PB L 165 van 20.6.1974, blz. 16).

([f]) Indien de ene uitvoering een normale stuurcabine en de andere een slaapcabine heeft, moeten de massa's en afmetingen van beide uitvoeringen worden vermeld.

([g]) ISO-norm 612:1978 — Road vehicles — Dimensions of motor vehicles and towed vehicles — terms and definitions.

([g1]) Motorvoertuig en autonome aanhangwagen: term nr. 6.4.1.
Oplegger en middenasaanhangwagen: term nr. 6.4.2.
Opmerking:
In het geval van een middenasaanhangwagen moet de as van de koppeling als de voorste as worden beschouwd.

([g2]) term nr. 6.19.2.

([g3]) term nr. 6.20.

([g4]) term nr. 6.5.

([g5]) term nr. 6.1 en voor voertuigen die niet tot categorie M_1 behoren: punt 2.4.1 van bijlage I bij Richtlijn 97/27/EG van het Europees Parlement en de Raad (PB L 233 van 25.8.1997, blz. 1).
In het geval van trekkers moet de lengte worden aangegeven zoals vermeld in term nr. 6.1.2. van ISO-norm 612:1978.

([g6]) term nr. 6.17.

([g7]) term nr. 6.2 en voor voertuigen die niet tot categorie M_1 behoren: punt 2.4.2 van bijlage I bij Richtlijn 97/27/EG.

([g8]) term nr. 6.3 en voor voertuigen die niet tot categorie M_1 behoren: punt 2.4.3 van bijlage I bij Richtlijn 97/27/EG.

([g9]) term nr. 6.6.

([g10]) term nr. 6.10.

([g11]) term nr. 6.7.

([g12]) term nr. 6.11.

([g13]) term nr. 6.18.1.

([g14]) term nr. 6.9

([h]) De massa van de bestuurder wordt op 75 kg gesteld.
De systemen waarin zich vloeistof bevindt (behalve dat voor afvalwater, dat leeg moet blijven) worden tot 100 % van de door de fabrikant gespecificeerde inhoud gevuld. De in de punten 2.6 b) en 2.6.1 b) bedoelde gegevens hoeven niet te worden verstrekt voor voertuigen van de categorieën N_2, N_3, M_2, M_3, O_3 en O_4.

([i]) Voor aanhangwagens of opleggers en voor voertuigen waaraan een aanhangwagen of oplegger gekoppeld is, die een aanzienlijke verticale belasting uitoefent op de koppelinrichting of de koppelschotel, wordt deze belasting, gedeeld door de standaardversnelling van de zwaartekracht, bij de technisch toelaatbare maximummassa gerekend.

▼M1

(j) De „koppelingsoverhang” is de horizontale afstand tussen de koppeling bij middenas-aanhangwagens en de hartlijn van de achteras(sen).

(k) Bij voertuigen die zowel op benzine, diesel enz. als in combinatie met een andere brandstof kunnen rijden, moeten deze rubrieken worden herhaald. Bij niet-conventionele motoren en systemen dienen door de fabrikant gegevens te worden verstrekt die gelijkwaardig zijn met de hier gevraagde gegevens

(l) Dit cijfer moet worden afgerond op het naaste tiende gedeelte van een millimeter.

(m) De waarde wordt berekend met $\pi = 3{,}1416$ en afgerond op de naaste cm^3.

(n) Vastgesteld overeenkomstig de voorschriften van Richtlijn 80/1269/EEG van de Raad (PB L 375 van 31.12.1980, blz. 46).

(o) Vastgesteld overeenkomstig de voorschriften van Richtlijn 80/1268/EEG van de Raad (PB L 375 van 31.12.1980, blz. 36).

(p) Bij varianten dienen de gevraagde gegevens te worden verstrekt voor elk van deze varianten.

(q) Bij trekkers, de door de fabrikant toegestane maximumsnelheid.

(r) Voor banden van categorie Z die bedoeld zijn om te worden gemonteerd op voertuigen waarvan de maximumsnelheid 300 km/h overschrijdt, dient gelijkwaardige informatie te worden verstrekt.

(s) Het te vermelden aantal zitplaatsen is dat bij het voertuig in beweging. Bij een modulaire inrichting kan een minimum- en maximumaantal worden opgegeven.

(t) Onder „punt R” of „referentiepunt van de zitplaats” wordt verstaan een op de tekeningen van de fabrikant voor elke zitplaats opgegeven punt, gelokaliseerd met betrekking tot het driedimensionale referentiesysteem, overeenkomstig bijlage III bij Richtlijn 77/649/EEG van de Raad (PB L 267 van 19.10.1977, blz. 1).

(u) Zie bijlage III, punten 1.1.3 en 1.1.4, van Richtlijn 77/541/EEG van de Raad (PB L 220 van 29.8.1977, blz. 95) voor de te gebruiken symbolen en merktekens. Als het om veiligheidsgordels van type S gaat, geef dan de aard van het (de) type(n) aan.

(v) Deze termen worden gedefinieerd in ISO-norm 22628: 2002 — Road vehicles — recyclability and recoverability — calculation method.

▼M12

BIJLAGE II

ALGEMENE DEFINITIES, CRITERIA VOOR DE INDELING IN VOERTUIGCATEGORIEËN, VOERTUIGTYPEN EN CARROSSERIETYPEN

INLEIDING

Algemene definities en algemene bepalingen

1. **Definities**

1.1. „Zitplaats”: elke locatie die als zitplaats kan dienen voor één persoon die ten minste zo groot is als:

a) in het geval van de bestuurder: de dummy die overeenkomt met een man van het 50e percentiel;

b) in alle andere gevallen: de dummy die overeenkomt met een volwassen vrouw van het 5e percentiel.

1.2. „Stoel”: een complete structuur met bekleding, al dan niet geïntegreerd in de carrosseriestructuur van het voertuig, die bestemd is om zitplaats te bieden aan één persoon.

1.2.1. De term „stoel” dekt zowel een afzonderlijke stoel als een zitplaats op een bank.

1.2.2. Klapstoelen en verwijderbare stoelen vallen eveneens onder deze definitie.

1.3. „Goederen”: in hoofdzaak alle roerende zaken.

De term „goederen” omvat producten in bulk, industrieproducten, vloeistoffen, levende dieren, gewassen en ondeelbare ladingen.

1.4. „Maximummassa”: de „technisch toelaatbare maximummassa in beladen toestand” zoals vermeld in punt 2.8 van bijlage I.

2. **Algemene bepalingen**

2.1. Aantal zitplaatsen

2.1.1. De voorschriften voor het aantal zitplaatsen zijn van toepassing op stoelen die bestemd zijn om te worden gebruikt als het voertuig op de weg rijdt.

2.1.2. Zij zijn niet van toepassing op stoelen die bestemd zijn om te worden gebruikt wanneer het voertuig stilstaat en die voor de gebruikers duidelijk worden aangeduid door middel van een pictogram of een bordje met een passende tekst.

2.1.3. Voor het tellen van het aantal zitplaatsen gelden de volgende voorschriften:

a) elke afzonderlijke stoel telt als één zitplaats;

b) bij banken telt elke ruimte met een breedte van ten minste 400 mm, gemeten ter hoogte van het zitkussen, als één zitplaats.

Onverminderd deze voorwaarde moet de fabrikant de in punt 1.1 bedoelde algemene bepalingen toepassen;

c) een ruimte zoals bedoeld onder b) telt echter niet als één zitplaats indien:

i) de zitplaats op een bank zodanige kenmerken heeft dat de dummy niet op natuurlijke wijze kan zitten, zoals door de aanwezigheid van een vaste consolebox, een onbekleed gedeelte of een interieurafwerking die het nominale zitoppervlak onderbreekt;

▼M12

ii) de voeten van de dummy niet op natuurlijke wijze kunnen worden geplaatst als gevolg van het ontwerp van de vloerkuip onmiddellijk vóór een veronderstelde zitplaats (bv. door de aanwezigheid van een tunnel).

2.1.4. Bij voertuigen waarop Richtlijn 2001/85/EG van het Europees Parlement en de Raad van 20 november 2001 betreffende speciale voorschriften voor voertuigen bestemd voor het vervoer van passagiers, met meer dan acht zitplaatsen, die van de bestuurder niet meegerekend, en tot wijziging van Richtlijn 70/156/EEG van de Raad en van Richtlijn 97/27/EG ([1]) van toepassing is, moet de in punt 2.1.3, onder b), bedoelde afmeting worden aangepast aan de voor één persoon vereiste minimumruimte voor de desbetreffende voertuigklasse.

2.1.5. Wanneer in een voertuig stoelverankeringen voor een verwijderbare stoel aanwezig zijn, telt de verwijderbare stoel mee bij de bepaling van het aantal zitplaatsen.

2.1.6. Een ruimte die bestemd is voor een rolstoel met gebruiker wordt beschouwd als één zitplaats.

2.1.6.1. Deze bepaling geldt onverminderd de punten 3.6.1 en 3.7 van bijlage VII bij Richtlijn 2001/85/EG.

2.2. Maximummassa

2.2.1. In het geval van een opleggertrekker omvat de maximummassa waarop de indeling van het voertuig wordt gebaseerd, de maximummassa van de oplegger die door de koppelschotel wordt gedragen.

2.2.2. In het geval van een motorvoertuig dat een middenasaanhangwagen of een aanhangwagen met stijve dissel kan trekken, omvat de maximummassa waarop de indeling van het motorvoertuig wordt gebaseerd, de maximummassa die door de koppeling op het trekkende voertuig wordt overbracht.

2.2.3. In het geval van een oplegger, een middenasaanhangwagen en een aanhangwagen met stijve dissel komt de maximummassa waarop de indeling van het voertuig wordt gebaseerd, overeen met de maximummassa die door de wielen van een as of van een groep assen op de grond wordt overgebracht wanneer het voertuig aan het trekkende voertuig is gekoppeld.

2.2.4. In het geval van een dolly omvat de maximummassa waarop de indeling van het voertuig wordt gebaseerd, de maximummassa van de oplegger die door de koppelschotel wordt gedragen.

2.3. Speciale uitrusting

2.3.1. Voertuigen waarop in eerste instantie vaste uitrusting zoals machines of apparatuur wordt gemonteerd, worden beschouwd als voertuigen van categorie N of O.

2.4. Eenheden

2.4.1. Tenzij anders vermeld, komen de meeteenheden en de bijbehorende symbolen overeen met Richtlijn 80/181/EEG van de Raad ([2]).

3. **Indeling in voertuigcategorieën**

3.1. De fabrikant is verantwoordelijk voor de indeling van een voertuigtype in een bepaalde categorie.

Hierbij moet aan alle desbetreffende criteria in deze bijlage worden voldaan.

3.2. De goedkeuringsinstantie kan de fabrikant om aanvullende informatie vragen die van belang is om aan te tonen dat een voertuigtype moet worden ingedeeld in de speciale groep van voertuigen voor speciale doeleinden („SG-code”).

([1]) PB L 42 van 13.2.2002, blz. 1.
([2]) PB L 39 van 15.2.1980, blz. 40.

▼**M12**

DEEL A

Criteria voor de indeling in voertuigcategorieën

1. **Voertuigcategorieën**

Met het oog op Europese en nationale typegoedkeuring, alsook individuele goedkeuring, worden voertuigen volgens onderstaande classificatie in categorieën ingedeeld

(opgemerkt zij dat alleen goedkeuring kan worden verleend voor de categorieën die beschreven zijn in de punten 1.1.1 tot en met 1.1.3, 1.2.1 tot en met 1.2.3 en 1.3.1 tot en met 1.3.4):

1.1. Categorie M Motorvoertuigen die in eerste instantie voor het vervoer van personen en hun bagage zijn ontworpen en gebouwd.

1.1.1. Categorie M_1 Voertuigen van categorie M met maximaal acht zitplaatsen, die van de bestuurder niet meegerekend.

Voertuigen van categorie M_1 mogen geen ruimte voor staande passagiers hebben.

Het aantal zitplaatsen mag beperkt zijn tot één (de bestuurderszitplaats).

1.1.2. Categorie M_2 Voertuigen van categorie M met meer dan acht zitplaatsen, die van de bestuurder niet meegerekend, en een maximummassa van ten hoogste 5 ton.

Voertuigen van categorie M_2 mogen naast zitplaatsen ook ruimte voor staande passagiers hebben.

1.1.3. Categorie M_3 Voertuigen van categorie M met meer dan acht zitplaatsen, die van de bestuurder niet meegerekend, en een maximummassa van meer dan 5 ton.

Voertuigen van categorie M_3 mogen ruimte voor staande passagiers hebben.

1.2. Categorie N Motorvoertuigen die in eerste instantie voor het vervoer van goederen zijn ontworpen en gebouwd.

1.2.1. Categorie N_1 Voertuigen van categorie N met een maximummassa van ten hoogste 3,5 ton.

1.2.2. Categorie N_2 Voertuigen van categorie N met een maximummassa van meer dan 3,5 ton, maar niet meer dan 12 ton.

1.2.3. Categorie N_3 Voertuigen van categorie N met een maximummassa van meer dan 12 ton.

1.3. Categorie O Aanhangwagens die ontworpen en gebouwd zijn voor het vervoer van goederen of personen, alsook om woongelegenheid te bieden aan personen.

1.3.1. Categorie O_1 Voertuigen van categorie O met een maximummassa van ten hoogste 0,75 ton.

1.3.2. Categorie O_2 Voertuigen van categorie O met een maximummassa van meer dan 0,75 ton, maar niet meer dan 3,5 ton.

▼**M12**

1.3.3. Categorie O_3 Voertuigen van categorie O met een maximummassa van meer dan 3,5 ton, maar niet meer dan 10 ton.

1.3.4. Categorie O_4 Voertuigen van categorie O met een maximummassa van meer dan 10 ton.

2. **Voertuigsubcategorieën**

2.1. Terreinvoertuigen

Onder „*terreinvoertuig*” wordt verstaan een voertuig van categorie M of N met specifieke technische kenmerken waardoor het buiten de normale wegen kan worden gebruikt.

Voor deze subcategorie wordt de letter „G” als suffix toegevoegd aan de letter en het cijfer waarmee de voertuigcategorie wordt aangeduid.

De criteria voor de indeling van voertuigen in de subcategorie terreinvoertuigen zijn gespecificeerd in deel A, punt 4.

2.2. Voertuigen voor speciale doeleinden

2.2.1. Onder „*voertuig voor speciale doeleinden*” wordt verstaan een voertuig van categorie M, N of O met specifieke technische kenmerken om een functie te vervullen waarvoor speciale voorzieningen en/of uitrustingen vereist zijn.

Voor incomplete voertuigen die bestemd zijn om tot deze subcategorie te behoren, wordt de letter „S” als suffix toegevoegd aan de letter en het cijfer waarmee de voertuigcategorie wordt aangeduid.

De verschillende typen voertuigen voor speciale doeleinden zijn gedefinieerd en opgesomd in punt 5.

2.3. Terreinvoertuigen voor speciale doeleinden

2.3.1. Onder „*terreinvoertuig voor speciale doeleinden*” wordt verstaan een voertuig van categorie M of N met de in de punten 2.1 en 2.2 bedoelde specifieke technische kenmerken.

Voor deze subcategorie wordt de letter „G” als suffix toegevoegd aan de letter en het cijfer waarmee de voertuigcategorie wordt aangeduid.

Voor incomplete voertuigen die bestemd zijn om tot deze subcategorie te behoren, wordt bovendien de letter „S” als tweede suffix toegevoegd.

3. **Criteria voor de indeling van voertuigen in categorie N**

3.1. De indeling van een voertuigtype in categorie N wordt gebaseerd op de in de punten 3.2 tot en met 3.6 bedoelde technische kenmerken van het voertuig.

3.2. In beginsel wordt het compartiment of worden de compartimenten waar alle zitplaatsen zich bevinden, volledig gescheiden van de laadruimte.

3.3. In afwijking van punt 3.2 mogen personen en goederen in hetzelfde compartiment worden vervoerd wanneer de laadruimte voorzien is van bevestigingsmiddelen die ontworpen zijn om de vervoerde personen tijdens het rijden te beschermen tegen schuivende lading, onder meer bij hard remmen en in scherpe bochten.

3.4. Bevestigings- of vastzetmiddelen die bedoeld zijn om de lading vast te maken zoals voorgeschreven in punt 3.3, en scheidingssystemen, bedoeld voor voertuigen tot 7,5 ton, moeten zijn ontworpen overeenkomstig de punten 3 en 4 van ISO-norm 27956:2009 „Road vehicles — Securing of cargo in delivery vans — Requirements and Test Methods”.

▼**M12**

3.4.1. De naleving van de in punt 3.4 bedoelde voorschriften kan worden gecontroleerd aan de hand van een nalevingsverklaring van de fabrikant.

3.4.2. In plaats van de voorschriften van punt 3.4 mag de fabrikant tot tevredenheid van de goedkeuringsinstantie aantonen dat de gemonteerde bevestigingsmiddelen een gelijkwaardig beschermingsniveau bieden als voorgeschreven is in de bedoelde norm.

3.5. Het aantal zitplaatsen, die van de bestuurder niet meegerekend, mag niet meer bedragen dan:

a) zes in het geval van voertuigen van categorie N_1;

b) acht in het geval van voertuigen van categorie N_2 of N_3.

3.6. Het draagvermogen voor goederen van een voertuig moet ten minste gelijk aan het draagvermogen voor personen, uitgedrukt in kg.

3.6.1. Hiertoe moet in alle configuraties, en in het bijzonder wanneer alle zitplaatsen bezet zijn, aan de volgende vergelijkingen worden voldaan:

a) wanneer $N = 0$:

$P - M \geq 100$ kg;

b) wanneer $0 < N \leq 2$:

$P - (M + N \times 68) \geq 150$ kg;

c) wanneer $N > 2$:

$P - (M + N \times 68) \geq N \times 68$;

waarbij de letters de volgende betekenis hebben:

P = de technisch toelaatbare maximummassa in beladen toestand;

M = de massa in rijklare toestand;

N = het aantal zitplaatsen, die van de bestuurder niet meegerekend.

3.6.2. De massa van de uitrusting die op het voertuig is gemonteerd om plaats te bieden aan goederen (bv. tanks, carrosserie enz.), goederen te verplaatsen (bv. kranen, liften enz.) en goederen vast te zetten (bv. bevestigingsmiddelen voor lading), wordt bij de bepaling van M meegerekend.

De massa van de uitrusting die niet voor de hierboven genoemde doeleinden wordt gebruikt (zoals een compressor, een lier, een stroomgenerator, zendapparatuur enz.), wordt bij de bepaling van M met het oog op de toepassing van bovenstaande formules niet meegerekend.

3.7. Alle varianten en uitvoeringen van een voertuigtype moeten aan de punten 3.2 tot en met 3.6 voldoen.

3.8. Criteria voor de indeling van voertuigen in categorie N_1

3.8.1. Een voertuig wordt in categorie N_1 ingedeeld wanneer aan alle toepasselijke criteria wordt voldaan.

Wanneer niet wordt voldaan aan één of meer criteria, wordt het voertuig ingedeeld in categorie M_1.

3.8.2. Voor de indeling van voertuigen waarbij de bestuurdersruimte en de lading zich binnen één eenheid bevinden („BB”-carrosserie), moet behalve aan de algemene criteria in de punten 3.2 tot en met 3.6, tevens worden voldaan aan de criteria in de punten 3.8.2.1 tot en met 3.8.2.3.5.

▼**M12**

3.8.2.1. De aanwezigheid van een volledige of gedeeltelijke wand of scheiding tussen een stoelenrij en de laadruimte doet niet af aan de verplichting om aan de voorgeschreven criteria te voldoen.

3.8.2.2. Aan de volgende criteria moet worden voldaan:

a) de goederen moeten kunnen worden geladen door een daarvoor ontworpen en gebouwde achterdeur, laadklep of zijdeur;

b) de laadopening van een achterdeur of laadklep moet aan de volgende voorschriften voldoen:

i) als het voertuig maar één stoelenrij of alleen een bestuurdersstoel heeft, moet de minimumhoogte van de laadopening ten minste 600 mm bedragen;

ii) als het voertuig twee of meer stoelenrijen heeft, moet de minimumhoogte van de laadopening ten minste 800 mm bedragen en moet de opening een oppervlakte hebben van ten minste 12 800 cm^2;

c) de laadruimte moet aan de volgende voorschriften voldoen:

onder „*laadruimte*” wordt verstaan het deel van het voertuig dat zich bevindt achter de stoelenrij(en), of achter de bestuurdersstoel als het voertuig maar één bestuurdersstoel heeft;

i) het laadoppervlak van de laadruimte moet nagenoeg vlak zijn;

ii) als het voertuig maar één stoelenrij of één stoel heeft, moet de minimumlengte van de laadruimte ten minste 40 % van de wielbasis bedragen;

iii) als het voertuig twee of meer stoelenrijen heeft, moet de minimumlengte van de laadruimte ten minste 30 % van de wielbasis bedragen.

Indien de stoelen van de laatste stoelenrij gemakkelijk en zonder gebruik van speciaal gereedschap uit het voertuig kunnen worden verwijderd, moet aan de voorschriften voor de lengte van de laadruimte worden voldaan wanneer alle stoelen in het voertuig zijn geïnstalleerd;

iv) aan de voorschriften voor de lengte van de laadruimte moet worden voldaan met de stoelen van de eerste rij of van de laatste rij, al naargelang het geval, in de normale rechtopstand voor gebruik door inzittenden.

3.8.2.3. Specifieke meetvoorwaarden

3.8.2.3.1. Definities

a) „*Hoogte van de laadopening*”: de verticale afstand tussen twee horizontale vlakken die raken aan het hoogste punt van de onderkant van de deuropening, respectievelijk aan het laagste punt van de bovenkant van de deuropening;

b) „*oppervlakte van de laadopening*”: de grootste oppervlakte van de loodrechte projectie op een verticaal vlak dat loodrecht op de middellijn van het voertuig staat, van de grootst mogelijke opening wanneer de achterdeur(en) of de achterklep wijd openstaat of –staan;

c) „*wielbasis*”, voor de toepassing van de formules in de punten 3.8.2.2 en 3.8.3.1: de afstand tussen:

i) bij een voertuig met twee assen: de middellijn van de vooras en de middellijn van de tweede as, of

▼**M12**

ii) bij een voertuig met drie assen: de middellijn van de vooras en de middellijn van een denkbeeldige as op gelijke afstand van de tweede en de derde as.

3.8.2.3.2. Instelling van stoelen

a) De stoelen worden in de achterste en buitenste stand ingesteld;

b) als de rugleuning verstelbaar is, wordt deze zo ingesteld dat de driedimensionale H-puntmachine onder een romphoek van 25° op de stoel kan worden geplaatst;

c) als de rugleuning niet verstelbaar is, moet deze in de door de voertuigfabrikant ontworpen stand staan;

d) als de stoel in hoogte verstelbaar is, moet deze in de laagste stand worden ingesteld.

3.8.2.3.3. Voertuigvoorwaarden

a) Het voertuig moet tot de maximummassa beladen zijn;

b) de wielen van het voertuig moeten in de rechtuitstand staan.

3.8.2.3.4. Punt 3.8.2.3.2 is niet van toepassing als het voertuig met een wand of scheiding is uitgerust.

3.8.2.3.5. Meting van de lengte van de laadruimte

a) Als het voertuig niet met een scheiding of wand is uitgerust, wordt de lengte gemeten vanaf een verticaal vlak dat raakt aan het achterste en buitenste punt van de bovenkant van de rugleuning van de stoel tot de binnenkant van de achterruit, achterdeur of achterklep, in gesloten stand;

b) als het voertuig met een scheiding of wand is uitgerust, wordt de lengte gemeten vanaf een verticaal vlak dat raakt aan het achterste en buitenste punt van de scheiding of wand tot de binnenkant van de achterruit, achterdeur of achterklep, al naargelang het geval, in gesloten stand;

c) aan de voorschriften voor de lengte moet ten minste worden voldaan langs een horizontale lijn die gelegen is in het verticale langsvlak door de middellijn van het voertuig, ter hoogte van de laadvloer.

3.8.3. Voor de indeling van voertuigen waarbij de bestuurdersruimte en de lading zich niet binnen één eenheid bevinden („BE”-carrosserie), moet behalve aan de algemene criteria in de punten 3.2 tot en met 3.6, tevens worden voldaan aan de criteria in de punten 3.8.3.1 tot en met 3.8.3.4.

3.8.3.1. Als het voertuig een omhullend type carrosserie heeft, geldt het volgende:

a) de goederen moeten door een achterdeur, laadklep, paneel of op andere wijze kunnen worden geladen;

b) de minimumhoogte van de laadopening moet ten minste 800 mm bedragen en de opening moet een oppervlakte hebben van ten minste 12 800 cm^2;

c) de minimumlengte van de laadruimte moet ten minste 40 % van de wielbasis bedragen.

▼**M12**

3.8.3.2. Als het voertuig een open type laadruimte heeft, zijn alleen de bepalingen in punt 3.8.3.1, onder a) en c), van toepassing.

3.8.3.3. Voor de toepassing van de in punt 3.8.3 bedoelde bepalingen zijn de definities in punt 3.8.2 van overeenkomstige toepassing.

3.8.3.4. Aan de voorschriften voor de lengte van de laadruimte moet echter worden voldaan langs een horizontale lijn die gelegen is in het langsvlak door de middellijn van het voertuig, ter hoogte van de laadvloer.

4. **Criteria voor de indeling van voertuigen in de subcategorie terreinvoertuigen**

4.1. Voertuigen van categorie M_1 of N_1 worden in de subcategorie terreinvoertuigen ingedeeld als zij tegelijkertijd aan de volgende voorwaarden voldoen:

a) het voertuig heeft ten minste één vooras en ten minste één achteras die ontworpen zijn om gelijktijdig te worden aangedreven, ongeacht of één aangedreven as kan worden ontkoppeld;

b) het voertuig heeft ten minste één differentieelblokkeringsmechanisme of een mechanisme waarmee een soortgelijk effect wordt verkregen;

c) het afzonderlijke voertuig kan een helling van ten minste 25 % oprijden;

d) het voertuig voldoet aan vijf van de volgende zes voorschriften:

i) de oploophoek bedraagt ten minste 25°;

ii) de afloophoek bedraagt ten minste 20°;

iii) de hellingshoek bedraagt ten minste 20°;

iv) de bodemvrijheid onder de vooras bedraagt ten minste 180 mm;

v) de bodemvrijheid onder de achteras bedraagt ten minste 180 mm;

vi) de bodemvrijheid tussen de assen bedraagt ten minste 200 mm.

4.2. Voertuigen van categorie M_2, N_2 of M_3 met een maximummassa van niet meer dan 12 ton worden in de subcategorie terreinvoertuigen ingedeeld als zij aan de voorwaarde onder a) voldoen of als zij aan de voorwaarden onder zowel b) als c) voldoen:

a) alle assen van het voertuig worden gelijktijdig aangedreven, ongeacht of één of meer aangedreven assen kunnen worden ontkoppeld;

b) i) het voertuig heeft ten minste één vooras en ten minste één achteras die ontworpen zijn om gelijktijdig te worden aangedreven, ongeacht of één aangedreven as kan worden ontkoppeld;

ii) het voertuig heeft ten minste één differentieelblokkeringsmechanisme of een mechanisme waarmee hetzelfde effect wordt verkregen;

iii) het afzonderlijke voertuig kan een helling van 25 % oprijden;

▼**M12**

c) van de zes onderstaande voorschriften voldoet het voertuig er ten minste aan vijf als de maximummassa niet hoger is dan 7,5 ton en ten minste aan vier als de maximummassa hoger is dan 7,5 ton:

i) de oploophoek bedraagt ten minste 25°;

ii) de afloophoek bedraagt ten minste 25°;

iii) de hellingshoek bedraagt ten minste 25°;

iv) de bodemvrijheid onder de vooras bedraagt ten minste 250 mm;

v) de bodemvrijheid tussen de assen bedraagt ten minste 300 mm;

vi) de bodemvrijheid onder de achteras bedraagt ten minste 250 mm.

4.3. Voertuigen van categorie M_3 of N_3 met een maximummassa van meer dan 12 ton worden in de subcategorie terreinvoertuigen ingedeeld als zij aan de voorwaarde onder a) voldoen of als zij aan de voorwaarden onder zowel b) als c) voldoen:

a) alle assen van het voertuig worden gelijktijdig aangedreven, ongeacht of één of meer aangedreven assen kunnen worden ontkoppeld;

b) i) ten minste de helft van de assen (of twee van de drie assen bij een voertuig met drie assen en mutatis mutandis bij een voertuig met vijf assen) is ontworpen om gelijktijdig te worden aangedreven, ongeacht of één aangedreven as kan worden ontkoppeld;

ii) het voertuig heeft ten minste één differentieelblokkeringsmechanisme of een mechanisme waarmee een soortgelijk effect wordt verkregen;

iii) het afzonderlijke voertuig kan een helling van 25 % oprijden;

c) het voertuig voldoet aan ten minste vier van de volgende zes voorschriften:

i) de oploophoek bedraagt ten minste 25°;

ii) de afloophoek bedraagt ten minste 25°;

iii) de hellingshoek bedraagt ten minste 25°;

iv) de bodemvrijheid onder de vooras bedraagt ten minste 250 mm;

v) de bodemvrijheid tussen de assen bedraagt ten minste 300 mm;

vi) de bodemvrijheid onder de achteras bedraagt ten minste 250 mm.

4.4. De procedure voor de controle op de naleving van de in dit punt bedoelde geometrische bepalingen is opgenomen in aanhangsel 1.

▼**M12**

5. **Voertuigen voor speciale doeleinden**

	Benaming	Code	Definitie
5.1.	Kampeerwagen	SA	Een voertuig van categorie M dat voorzien is van een woongedeelte met ten minste de volgende uitrusting: a) tafel en stoelen; b) slaapgelegenheid, eventueel door de stoelen om te vormen; c) kookvoorzieningen; d) opbergmogelijheden. Deze uitrusting moet vast in het woongedeelte bevestigd zijn. De tafel mag echter zodanig zijn ontworpen dat zij gemakkelijk kan worden verwijderd.
5.2.	Gepantserd voertuig	SB	Een voertuig dat bestemd is om de vervoerde personen of goederen te beschermen door middel van kogelwerende bepantsering.
5.3.	Ambulance	SC	Een voertuig van categorie M dat bestemd is voor het vervoer van zieken of gewonden en hiertoe een speciale uitrusting heeft. De ruimte voor de patiënt moet voldoen aan de technische voorschriften van EN-norm 1789:2007 betreffende „Medical vehicles and their equipment — Road ambulances", met uitzondering van punt 6.5 „List of equipment".
5.4.	Lijkwagen	SD	Een voertuig van categorie M dat bestemd is voor het vervoer van overledenen en hiertoe een speciale uitrusting heeft.
5.5.	Voor rolstoelen toegankelijk voertuig	SH	Een voertuig van categorie M_1 dat specifiek gebouwd of verbouwd is om plaats te bieden aan één of meer personen die in hun rolstoel zitten wanneer het voertuig op de weg rijdt.
5.6.	Caravan	SE	Een voertuig van categorie O zoals gedefinieerd in punt 3.2.1.3 van ISO-norm 3833:1977.
5.7.	Mobiele kraan	SF	Een voertuig van categorie N_3 dat niet is uitgerust voor het vervoer van goederen, maar voorzien is van een kraan met een hefmoment van ten minste 400 kNm.
5.8.	Speciale groep	SG	Een voertuig voor speciale doeleinden dat niet onder een van de andere definities in dit punt valt.
5.9.	Dolly	SJ	Een voertuig van categorie O dat van een koppelschotel is voorzien om een oplegger te dragen, zodat deze als aanhangwagen kan worden gebruikt.
5.10.	Aanhangwagen voor het vervoer van uitzonderlijke ladingen	SK	Een voertuig van categorie O_4 dat bestemd is voor het vervoer van ondeelbare ladingen, waarvoor snelheids- en verkeersbeperkingen gelden vanwege de afmetingen ervan. Hieronder vallen ook hydraulische modulaire aanhangwagens, ongeacht het aantal modules.

6. **Opmerkingen**

6.1. Er wordt geen typegoedkeuring verleend:

a) voor dolly's zoals gedefinieerd in deel A, punt 5;

▼**M12**

b) voor aanhangwagens met stijve dissel zoals gedefinieerd in deel C, punt 4;

c) voor aanhangwagens waarin personen over de weg mogen worden vervoerd.

6.2. Punt 6.1 geldt onverminderd artikel 23 betreffende nationale typegoedkeuring van kleine series.

DEEL B

Criteria voor voertuigtypen, varianten en uitvoeringen

1. **Categorie M_1**

1.1. Voertuigtype

1.1.1. Een „voertuigtype" bestaat uit voertuigen die alle volgende kenmerken gemeen hebben:

a) de bedrijfsnaam van de fabrikant.

Bij een wijziging van de rechtsvorm van de onderneming hoeft niet opnieuw goedkeuring te worden verleend;

b) in het geval van een zelfdragende carrosserie: het ontwerp en de assemblage van de essentiële delen van de carrosseriestructuur.

Ditzelfde voorschrift is van overeenkomstige toepassing voor voertuigen waarvan de carrosserie met bouten of door middel van lassen op een apart frame is gemonteerd;

c) bij voertuigen die in verschillende fasen gebouwd worden: de fabrikant en het type van het voertuig in de vorige fase.

1.1.2. In afwijking van punt 1.1.1, onder b), mogen ingeval de fabrikant het vloergedeelte van de carrosseriestructuur en de essentiële bestanddelen die de voorzijde van de direct vóór de voorruit gelegen carrosseriestructuur vormen, bij de bouw van verschillende soorten carrosserie (bv. een sedan en een coupé) gebruikt, deze voertuigen tot hetzelfde type worden gerekend. Dit moet door de fabrikant worden aangetoond.

1.1.3. Een type omvat ten minste één variant en één uitvoering.

1.2. Variant

1.2.1. Een „variant" van een voertuigtype bestaat uit voertuigen die alle volgende bouwkenmerken gemeen hebben:

a) het aantal zijdeuren of het type carrosserie zoals gedefinieerd in deel C, punt 1, wanneer de fabrikant het criterium van punt 1.1.2 toepast;

b) de motor wat de volgende bouwkenmerken betreft:

i) het type energievoorziening (verbrandingsmotor, elektrische motor of andere);

ii) het werkingsprincipe (elektrische ontsteking, compressieontsteking of andere);

iii) het aantal en de opstelling van de cilinders in het geval van een verbrandingsmotor (L4, V6 of andere);

▼**M12**

c) het aantal assen;

d) het aantal en de onderlinge verbinding van de aangedreven assen;

e) het aantal gestuurde assen;

f) de voltooiingsfase (bv. compleet/incompleet).

1.3. Uitvoering

1.3.1. Een „uitvoering” van een variant bestaat uit voertuigen die alle volgende kenmerken gemeen hebben:

a) de technisch toelaatbare maximummassa in beladen toestand;

b) de cilinderinhoud in het geval van een verbrandingsmotor;

c) het maximaal geleverde motorvermogen of het nominaal continu maximumvermogen (elektrische motor);

d) de aard van de brandstof (benzine, gasolie, lpg, bi-fuel of andere);

e) het maximumaantal zitplaatsen;

f) het geluidsniveau bij langsrijden;

g) het uitlaatemissieniveau (bv. Euro V, Euro VI of andere);

h) gecombineerde of gewogen, gecombineerde CO_2-uitstoot;

i) elektriciteitsverbruik (gewogen, gecombineerd);

j) gecombineerd of gewogen, gecombineerd brandstofverbruik;

k) het bestaan van een uniek pakket innoverende technologie, zoals beschreven in artikel 12 van Verordening (EG) nr. 443/2009 ([1]).

2. **Categorieën M_2 en M_3**

2.1. Voertuigtype

2.1.1. Een „voertuigtype” bestaat uit voertuigen die alle volgende kenmerken gemeen hebben:

a) de bedrijfsnaam van de fabrikant.

Bij een wijziging van de rechtsvorm van de onderneming hoeft niet opnieuw goedkeuring te worden verleend;

b) de categorie;

c) de volgende bouw- en ontwerpaspecten:

i) het ontwerp en de bouw van de essentiële bestanddelen die het chassis vormen;

ii) in het geval van een zelfdragende carrosserie: het ontwerp en de bouw van de essentiële delen die de carrosseriestructuur vormen;

d) het aantal dekken (enkel- of dubbeldeks);

e) het aantal segmenten (ongeleed/geleed);

([1]) PB L 140 van 5.6.2009, blz. 1.

▼**M12**

f) het aantal assen;

g) de wijze van energievoorziening (binnen of buiten het voertuig);

h) bij voertuigen die in verschillende fasen gebouwd worden: de fabrikant en het type van het voertuig in de vorige fase.

2.1.2. Een type omvat ten minste één variant en één uitvoering.

2.2. Variant

2.2.1. Een „variant" van een voertuigtype bestaat uit voertuigen die alle volgende bouwkenmerken gemeen hebben:

a) het type carrosserie zoals gedefinieerd in deel C, punt 2;

b) de voertuigklasse of combinatie van klassen zoals gedefinieerd in punt 2.1.1 van bijlage I bij Richtlijn 2001/85/EG (alleen in het geval van complete en voltooide voertuigen);

c) de voltooiingsfase (bv. compleet/incompleet/voltooid);

d) de motor wat de volgende bouwkenmerken betreft:

i) het type energievoorziening (verbrandingsmotor, elektrische motor of andere);

ii) het werkingsprincipe (elektrische ontsteking, compressieontsteking of andere);

iii) het aantal en de opstelling van de cilinders in het geval van een verbrandingsmotor (L6, V8 of andere).

2.3. Uitvoering

2.3.1. Een „uitvoering" van een variant bestaat uit voertuigen die alle volgende kenmerken gemeen hebben:

a) de technisch toelaatbare maximummassa in beladen toestand;

b) de geschiktheid of ongeschiktheid van het voertuig om een aanhangwagen te trekken;

c) de cilinderinhoud in het geval van een verbrandingsmotor;

d) het maximaal geleverde motorvermogen of het nominaal continu maximumvermogen (elektrische motor);

e) de aard van de brandstof (benzine, gasolie, lpg, bi-fuel of andere);

f) het geluidsniveau bij langsrijden;

g) het uitlaatemissieniveau (bv. Euro IV, Euro V of andere).

3. **Categorie N_1**

3.1. Voertuigtype

3.1.1. Een „voertuigtype" bestaat uit voertuigen die alle volgende kenmerken gemeen hebben:

a) de bedrijfsnaam van de fabrikant.

Bij een wijziging van de rechtsvorm van de onderneming hoeft niet opnieuw goedkeuring te worden verleend;

b) in het geval van een zelfdragende carrosserie: het ontwerp en de assemblage van de essentiële delen van de carrosseriestructuur;

▼**M12**

c) in het geval van een niet-zelfdragende carrosserie: het ontwerp en de bouw van de essentiële delen die het chassis vormen;

d) bij voertuigen die in verschillende fasen gebouwd worden: de fabrikant en het type van het voertuig in de vorige fase.

3.1.2. In afwijking van punt 3.1.1, onder b), mogen ingeval de fabrikant het vloergedeelte van de carrosseriestructuur en de essentiële bestanddelen die de voorzijde van de direct vóór de voorruit gelegen carrosseriestructuur vormen, bij de bouw van verschillende soorten carrosserie (bv. een bestelwagen en een chassiscabine, verschillende wielbasissen en verschillende dakhoogten) gebruikt, deze voertuigen tot hetzelfde type worden gerekend. Dit moet door de fabrikant worden aangetoond.

3.1.3. Een type omvat ten minste één variant en één uitvoering.

3.2. Variant

3.2.1. Een „variant” van een voertuigtype bestaat uit voertuigen die alle volgende bouwkenmerken gemeen hebben:

a) het aantal zijdeuren of het type carrosserie zoals gedefinieerd in deel C, punt 3 (voor complete en voltooide voertuigen), wanneer de fabrikant het criterium van punt 3.1.2 toepast;

b) de voltooiingsfase (bv. compleet/incompleet/voltooid);

c) de motor wat de volgende bouwkenmerken betreft:

i) het type energievoorziening (verbrandingsmotor, elektrische motor of andere);

ii) het werkingsprincipe (elektrische ontsteking, compressieontsteking of andere);

iii) het aantal en de opstelling van de cilinders in het geval van een verbrandingsmotor (L6, V8 of andere);

d) het aantal assen;

e) het aantal en de onderlinge verbinding van de aangedreven assen;

f) het aantal gestuurde assen.

3.3. Uitvoering

3.3.1. Een „uitvoering” van een variant bestaat uit voertuigen die alle volgende kenmerken gemeen hebben:

a) de technisch toelaatbare maximummassa in beladen toestand;

b) de cilinderinhoud in het geval van een verbrandingsmotor;

c) het maximaal geleverde motorvermogen of het nominaal continu maximumvermogen (elektrische motor);

d) de aard van de brandstof (benzine, gasolie, lpg, bi-fuel of andere);

e) het maximumaantal zitplaatsen;

f) het geluidsniveau bij langsrijden;

▼**M12**

g) het uitlaatemissieniveau (bv. Euro V, Euro VI of andere);

h) gecombineerde of gewogen, gecombineerde CO_2-uitstoot;

i) elektriciteitsverbruik (gewogen, gecombineerd);

j) gecombineerd of gewogen, gecombineerd brandstofverbruik.

4. **Categorieën N_2 en N_3**

4.1. Voertuigtype

4.1.1. Een „voertuigtype" bestaat uit voertuigen die alle volgende essentiële kenmerken gemeen hebben:

a) de bedrijfsnaam van de fabrikant.

Bij een wijziging van de rechtsvorm van de onderneming hoeft niet opnieuw goedkeuring te worden verleend;

b) de categorie;

c) het ontwerp en de bouw van het chassis die gemeenschappelijk zijn voor één productlijn;

d) het aantal assen;

e) bij voertuigen die in verschillende fasen gebouwd worden: de fabrikant en het type van het voertuig in de vorige fase.

4.1.2. Een type omvat ten minste één variant en één uitvoering.

4.2. Variant

4.2.1. Een „variant" van een voertuigtype bestaat uit voertuigen die alle volgende bouwkenmerken gemeen hebben:

a) het concept van de carrosseriestructuur of het carrosserietype zoals bedoeld in deel C, punt 3, en in aanhangsel 2 (alleen voor complete en voltooide voertuigen);

b) de voltooiingsfase (bv. compleet/incompleet/voltooid);

c) de motor wat de volgende bouwkenmerken betreft:

i) het type energievoorziening (verbrandingsmotor, elektrische motor of andere);

ii) het werkingsprincipe (elektrische ontsteking, compressieontsteking of andere);

iii) het aantal en de opstelling van de cilinders in het geval van een verbrandingsmotor (L6, V8 of andere);

d) het aantal en de onderlinge verbinding van de aangedreven assen;

e) het aantal gestuurde assen.

4.3. Uitvoering

4.3.1. Een „uitvoering" van een variant bestaat uit voertuigen die alle volgende kenmerken gemeen hebben:

a) de technisch toelaatbare maximummassa in beladen toestand;

b) de geschiktheid of ongeschiktheid om de volgende aanhangwagens te trekken:

i) een niet-geremde aanhangwagen;

ii) een aanhangwagen met oplooprem zoals gedefinieerd in punt 2.12 van VN/ECE-Reglement nr. 13;

▼**M12**

iii) een aanhangwagen met remsysteem voor continu of halfcontinu remmen zoals gedefinieerd in punt 2.9, respectievelijk punt 2.10 van VN/ECE-Reglement nr. 13;

iv) een aanhangwagen van categorie O_4, waardoor de combinatie een maximummassa van ten hoogste 44 ton heeft;

v) een aanhangwagen van categorie O_4, waardoor de combinatie een maximummassa van meer dan 44 ton heeft;

c) de cilinderinhoud;

d) het maximaal geleverde motorvermogen;

e) de aard van de brandstof (benzine, gasolie, lpg, bi-fuel of andere);

f) het geluidsniveau bij langsrijden;

g) het uitlaatemissieniveau (bv. Euro IV, Euro V of andere).

5. **Categorieën O_1 en O_2**

5.1. Voertuigtype

5.1.1. Een „voertuigtype" bestaat uit voertuigen die alle volgende kenmerken gemeen hebben:

a) de bedrijfsnaam van de fabrikant.

Bij een wijziging van de rechtsvorm van de onderneming hoeft niet opnieuw goedkeuring te worden verleend;

b) de categorie;

c) het in deel C, punt 4, gedefinieerde concept;

d) de volgende bouw- en ontwerpaspecten:

i) het ontwerp en de bouw van de essentiële bestanddelen die het chassis vormen;

ii) in het geval van een zelfdragende carrosserie: het ontwerp en de bouw van de essentiële delen die de carrosseriestructuur vormen;

e) het aantal assen;

f) bij voertuigen die in verschillende fasen gebouwd worden: de fabrikant en het type van het voertuig in de vorige fase.

5.1.2. Een type omvat ten minste één variant en één uitvoering.

5.2. Variant

5.2.1. Een „variant" van een voertuigtype bestaat uit voertuigen die alle volgende bouwkenmerken gemeen hebben:

a) het soort carrosserie zoals bedoeld in aanhangsel 2 (voor complete en voltooide voertuigen);

b) de voltooiingsfase (bv. compleet/incompleet/voltooid);

c) het type remsysteem (bv. niet-beremd/inertie/bekrachtigd).

▼**M12**

5.3. Uitvoering

5.3.1. Een „uitvoering” van een variant bestaat uit voertuigen die alle volgende kenmerken gemeen hebben:

a) de technisch toelaatbare maximummassa in beladen toestand;

b) het concept van de ophanging (luchtvering, stalen of rubberen veren, torsiestang of andere);

c) het concept van de dissel (driehoek, stang of ander concept);

6. **Categorieën O_3 en O_4**

6.1. Voertuigtype

6.1.1. Een „voertuigtype” bestaat uit voertuigen die alle volgende kenmerken gemeen hebben:

a) de bedrijfsnaam van de fabrikant.

Bij een wijziging van de rechtsvorm van de onderneming hoeft niet opnieuw goedkeuring te worden verleend;

b) de categorie;

c) het concept van de aanhangwagen in verband met de definities in deel C, punt 4;

d) de volgende bouw- en ontwerpaspecten:

i) het ontwerp en de bouw van de essentiële bestanddelen die het chassis vormen;

ii) in het geval van aanhangwagens met een zelfdragende carrosserie: het ontwerp en de bouw van de essentiële delen die de carrosseriestructuur vormen;

e) het aantal assen;

f) bij voertuigen die in verschillende fasen gebouwd worden: de fabrikant en het type van het voertuig in de vorige fase.

6.1.2 Een type omvat ten minste één variant en één uitvoering.

6.2. Varianten

6.2.1. Een „variant” van een voertuigtype bestaat uit voertuigen die alle volgende bouw- en ontwerpkenmerken gemeen hebben:

a) het soort carrosserie zoals bedoeld in aanhangsel 2 (voor complete en voltooide voertuigen);

b) de voltooiingsfase (bv. compleet/incompleet/voltooid);

c) het concept van de ophanging (stalen veren, hydraulische of luchtvering);

d) de volgende technische kenmerken:

i) de mogelijkheid of onmogelijkheid om het chassis uit te schuiven;

ii) de dekhoogte (normaal, dieplader, semidieplader enz.).

▼**M12**

6.3. Uitvoeringen

6.3.1. Een „uitvoering” van een variant bestaat uit voertuigen die alle volgende kenmerken gemeen hebben:

a) de technisch toelaatbare maximummassa in beladen toestand;

b) de onderverdelingen of combinatie van onderverdelingen zoals bedoeld in de punten 3.2 en 3.3 van bijlage I bij Richtlijn 96/53/EG, waartoe de afstand behoort tussen twee opeenvolgende assen die een groep vormen;

c) de definitie van de assen in de volgende opzichten:

i) liftassen (aantal en plaats);

ii) belastbare assen (aantal en plaats);

iii) gestuurde assen (aantal en plaats).

7. **Gemeenschappelijke voorschriften voor alle voertuigcategorieën**

7.1. Als een voertuig door de maximummassa en/of het aantal zitplaatsen in verscheidene categorieën valt, kan de fabrikant voor de definitie van de varianten en uitvoeringen een van deze categorieën kiezen, waarvan hij de criteria toepast.

7.1.1. Voorbeelden:

a) voor voertuig „A” kan vanwege de maximummassa typegoedkeuring als N_1 (3,5 ton) en N_2 (4,2 ton) worden verleend. In dit geval kunnen de bij categorie N_1 vermelde parameters ook worden toegepast voor het voertuig dat in categorie N_2 valt (en omgekeerd);

b) voor voertuig „B” kan vanwege het aantal zitplaatsen (7+1 of 10+1) typegoedkeuring als M_1 en M_2 worden verleend, dus kunnen de bij categorie M_1 vermelde parameters ook worden toegepast voor het voertuig dat in categorie M_2 valt (en omgekeerd).

7.2. Voor een voertuig van categorie N kan typegoedkeuring aan de hand van de bepalingen voor categorie M_1 of M_2 worden verleend als het bestemd is om in de volgende fase van een meerfasentypegoedkeuring te worden veranderd in een voertuig van die categorie.

7.2.1. Deze mogelijkheid bestaat alleen voor incomplete voertuigen.

De fabrikant van het basisvoertuig kent aan dergelijke voertuigen een specifieke variantcode toe.

7.3. Aanduidingen van typen, varianten en uitvoeringen

7.3.1. De fabrikant kent aan elk voertuigtype, elke variant en elke uitvoering een alfanumerieke code toe die bestaat uit Romeinse letters en/of Arabische cijfers.

Er mogen haakjes en streepjes worden gebruikt, maar deze mogen niet in de plaats komen van een letter of een cijfer.

▼**M12**

7.3.2. De volledige code wordt aangeduid als: type-variant-uitvoering of TVU-code.

7.3.3. De TVU-code vormt een duidelijke en ondubbelzinnige aanduiding van een unieke combinatie van technische kenmerken overeenkomstig de criteria in deel B.

7.3.4. Als een voertuigtype in twee of meer categorieën valt, mag dezelfde fabrikant daarvoor dezelfde code gebruiken.

7.3.5. Dezelfde fabrikant mag dezelfde code niet gebruiken om een voertuigtype aan te duiden voor meer dan een typegoedkeuring binnen dezelfde voertuigcategorie.

7.4. Aantal tekens van de TVU-code

7.4.1. Het aantal tekens mag niet meer bedragen dan:

a) 15 voor de code van het voertuigtype;

b) 25 voor de code van één variant;

c) 35 voor de code van één uitvoering.

7.4.2. De volledige alfanumerieke TVU-code mag niet meer dan 75 tekens tellen.

7.4.3. Wanneer de volledige TVU-code wordt gebruikt, worden het type, de variant en de uitvoering door spaties van elkaar gescheiden.

Voorbeeld van een TVU-code: 159AF[..... *spatie*]0054[..... *spatie*] 977K(BE).

DEEL C

Definitie van de carrosserietypen

0. **Algemeen**

0.1. Het carrosserietype zoals bedoeld in punt 9 van bijlage I en van deel 1 van bijlage III en de carrosseriecode zoals bedoeld in punt 38 van bijlage IX, worden met codes aangeduid.

De lijst van codes is in eerste instantie van toepassing op complete en voltooide voertuigen.

0.2. Voor voertuigen van categorie M wordt het carrosserietype aangeduid met twee letters, zoals gedefinieerd in de punten 1 en 2.

0.3. Voor voertuigen van de categorieën N en O wordt het carrosserietype aangeduid met twee letters, zoals gedefinieerd in de punten 3 en 4.

0.4. Zo nodig worden hier twee cijfers aan toegevoegd (in het bijzonder voor de in de punten 3.1 en 3.6 en de punten 4.1. tot en met 4.4 bedoelde carrosserietypen).

0.4.1. De lijst van cijfers is opgenomen in aanhangsel 2.

0.5. Het carrosserietype dat voor voertuigen voor speciale doeleinden wordt gebruikt, moet bij de categorie van het voertuig horen.

▼**M12**

1. **Voertuigen van categorie M_1**

Ref.	Code	Benaming	Definitie
1.1.	AA	Sedan	Een voertuig zoals gedefinieerd in punt 3.1.1.1 van ISO-norm 3833:1977, dat ten minste vier zijramen heeft.
1.2.	AB	Hatchback	Een sedan zoals gedefinieerd in punt 1.1, met een klep aan de achterzijde van het voertuig.
1.3.	AC	Stationwagen	Een voertuig zoals gedefinieerd in punt 3.1.1.4 van ISO-norm 3833:1977.
1.4.	AD	Coupé	Een voertuig zoals gedefinieerd in punt 3.1.1.5 van ISO-norm 3833:1977.
1.5.	AE	Cabriolet	Een voertuig zoals gedefinieerd in punt 3.1.1.6 van ISO-norm 3833:1977. Een cabriolet hoeft echter geen deuren te hebben.
1.6.	AF	Multipurpose vehicle (mpv)	Een ander voertuigen dan bedoeld onder AA tot en met AE en onder AG, bestemd voor het vervoer van personen en hun bagage of bij gelegenheid goederen, in één ruimte.
1.7.	AG	Stationwagen afgeleid van een truck	Een voertuig zoals gedefinieerd in punt 3.1.1.4.1 van ISO-norm 3833:1977. De bagageruimte moet echter volledig afgescheiden zijn van de passagiersruimte. Bovendien hoeft het referentiepunt van de bestuurderszitplaats niet ten minste 750 mm boven het grondvlak van het voertuig gelegen te zijn.

2. **Voertuigen van categorie M_2 of M_3**

Ref.	Code	Benaming	Definitie
2.1.	CA	Enkeldeksvoertuig	Een voertuig waarbij de voor personen beschikbare ruimten zijn ingericht op één niveau, dan wel op zodanige wijze dat zij niet twee boven elkaar gelegen niveaus vormen.
2.2.	CB	Dubbeldeksvoertuig	Een voertuig zoals gedefinieerd in punt 2.1.6 van bijlage I bij Richtlijn 2001/85/EG.
2.3.	CC	Geleed enkeldeksvoertuig	Een voertuig zoals gedefinieerd in punt 2.1.3 van bijlage I bij Richtlijn 2001/85/EG, met één dek.
2.4.	CD	Geleed dubbeldeksvoertuig	Een voertuig zoals gedefinieerd in punt 2.1.3.1 van bijlage I bij Richtlijn 2001/85/EG.
2.5.	CE	Enkeldeksvoertuig met lage vloer	Een voertuig zoals gedefinieerd in punt 2.1.4 van bijlage I bij Richtlijn 2001/85/EG, met één dek.
2.6.	CF	Dubbeldeksvoertuig met lage vloer	Een voertuig zoals gedefinieerd in punt 2.1.4 van bijlage I bij Richtlijn 2001/85/EG, met twee dekken.
2.7.	CG	Geleed enkeldeksvoertuig met lage vloer	Een voertuig waarin de in de punten 2.3 en 2.5 bedoelde technische kenmerken zijn gecombineerd.
2.8.	CH	Geleed dubbeldeksvoertuig met lage vloer	Een voertuig waarin de in de punten 2.4 en 2.6 bedoelde technische kenmerken zijn gecombineerd.

▼M12

Ref.	Code	Benaming	Definitie
2.9.	CI	Enkeldeksvoertuig met open dak	Een voertuig met een gedeeltelijk dak of zonder dak.
2.10.	CJ	Dubbeldeksvoertuig met open dak	Een voertuig waarvan het bovendek een gedeeltelijk dak of geen dak heeft.
2.11.	CX	Buschassis	Een incompleet voertuig dat slechts bestaat uit een samenstel van chassisbalken of -buizen, een aandrijflijn en assen, en dat bedoeld is om te worden gecompleteerd met een op de behoeften van de vervoerder afgestemde carrosserie.

3. **Motorvoertuigen van categorie N_1, N_2 of N_3**

Ref.	Code	Benaming	Definitie
3.1.	BA	Vrachtwagen	Een voertuig dat uitsluitend of hoofdzakelijk is ontworpen en gebouwd voor het vervoer van goederen. Het kan ook een aanhangwagen trekken.
3.2.	BB	Bestelwagen	Een vrachtwagen waarbij de bestuurdersruimte en de laadruimte zich binnen één eenheid bevinden.
3.3.	BC	Opleggertrekker	Een trekkend voertuig dat uitsluitend of hoofdzakelijk is ontworpen en gebouwd voor het trekken van opleggers.
3.4.	BD	Aanhangwagentrekker	Een trekkend voertuig dat uitsluitend is ontworpen en gebouwd voor het trekken van aanhangwagens, met uitzondering van opleggers.
3.5.	BE	Pick-uptruck	Een voertuig met een maximummassa van ten hoogste 3 500 kg, waarbij de zitplaatsen en de laadruimte zich niet in één compartiment bevinden.
3.6.	BX	Chassiscabine	Een incompleet voertuig dat slechts bestaat uit een cabine (compleet of gedeeltelijk), chassisbalken, een aandrijflijn en assen, en dat bedoeld is om te worden gecompleteerd met een op de behoeften van de vervoerder afgestemde carrosserie.

4. **Voertuigen van categorie O**

Ref.	Code	Benaming	Definitie
4.1.	DA	Oplegger	Een aanhangwagen die is ontworpen en gebouwd om aan een trekker of dolly te worden gekoppeld en een wezenlijke verticale belasting op het trekkende voertuig of de dolly uit te oefenen. De koppeling die voor de voertuigcombinatie wordt gebruikt, bestaat uit een koppelingspen en een koppelschotel.
4.2.	DB	Autonome aanhangwagen	Een aanhangwagen met ten minste twee assen waarvan ten minste één gestuurd is, die a) uitgerust is met een (ten opzichte van de aanhangwagen) verticaal beweegbare trekinrichting, en b) een statische verticale belasting van minder dan 100 daN op het trekkende voertuig overbrengt.
4.3.	DC	Middenasaanhangwagen	Een aanhangwagen waarvan de as of assen zich dicht bij het zwaartepunt van het voertuig bevinden (indien gelijkmatig belast), zodat slechts een geringe statische verticale belasting van ten hoogste 10 % van de met de maximummassa van de aanhangwagen overeenkomende belasting of van 1 000 daN (de lichtste belasting is van toepassing) wordt overgebracht op het trekkende voertuig.

▼**M12**

Ref.	Code	Benaming	Definitie
4.4.	DE	Aanhangwagen met stijve dissel	Een aanhangwagen met één as of één groep assen waarvan de dissel door de constructie ervan een statische belasting van ten hoogste 4 000 daN op het trekkende voertuig overbrengt en die niet aan de definitie van een middenasaanhangwagen beantwoordt. De koppeling die voor de voertuigcombinatie wordt gebruikt, bestaat niet uit een koppelingspen en een koppelschotel.

▼M12

Aanhangsel 1

Controleprocedure voor de indeling van een voertuig als terreinvoertuig

0. **Algemeen**

0.1. De in dit aanhangsel beschreven procedure is van toepassing op de indeling van een voertuig als terreinvoertuig.

1. **Testvoorwaarden voor geometrische metingen**

1.1. Voertuigen van categorie M_1 of N_1 moeten onbeladen zijn en voorzien zijn van koelvloeistof, smeermiddelen, brandstof, gereedschap en reservewiel (indien dit tot de OEM-uitrusting behoort); op de bestuurdersstoel wordt een dummy geïnstalleerd die overeenkomt met een man van het 50e percentiel.

In plaats van de dummy mag een soortgelijke voorziening met dezelfde massa worden gebruikt.

1.2. Andere dan de in punt 1.1 bedoelde voertuigen worden belast tot de technisch toelaatbare maximummassa in beladen toestand.

De massa moet zodanig over de assen worden verdeeld, dat de verdeling overeenkomt met het ongunstigste geval met het oog op de naleving van de desbetreffende criteria.

1.3. Een voertuig dat representatief is voor het type, wordt overeenkomstig de in punt 1.1 of 1.2 beschreven voorwaarden ter beschikking gesteld van de technische dienst. Het voertuig staat stil, met de wielen in de rechtuitstand.

Het oppervlak waarop de metingen plaatsvinden, moet zo vlak en horizontaal mogelijk zijn (maximale helling: 0,5 %).

2. **Meting van de oploop-, afloop- en hellingshoek**

2.1. De oploophoek wordt gemeten overeenkomstig punt 6.10 van ISO-norm 612:1978.

2.2. De afloophoek wordt gemeten overeenkomstig punt 6.11 van ISO-norm 612:1978.

2.3. De hellingshoek wordt gemeten overeenkomstig punt 6.9 van ISO-norm 612:1978.

2.4. Bij het meten van de afloophoek mogen de in hoogte verstelbare beschermingsinrichtingen aan de achterzijde tegen klemrijden in de hoogste stand worden gezet.

2.5. Het voorschrift in punt 2.4 moet niet worden uitgelegd als een verplichting om het basisvoertuig te voorzien van een bescherming aan de achterzijde tegen klemrijden als oorspronkelijke uitrusting. De fabrikant van het basisvoertuig moet de fabrikant van de volgende fase echter informeren dat het voertuig, als het met een bescherming aan de achterzijde tegen klemrijden wordt uitgerust, aan de voorschriften voor de afloophoek moet voldoen.

3. **Meting van de bodemvrijheid**

3.1. Bodemvrijheid tussen de assen

3.1.1. Onder „*bodemvrijheid tussen de assen*” wordt verstaan de kleinste afstand tussen het grondvlak en het laagste vaste punt van het voertuig.

▼**M12**

Bij de toepassing van de definitie wordt uitgegaan van de afstand tussen de laatste as van een voorste groep assen en de eerste as van een achterste groep assen.

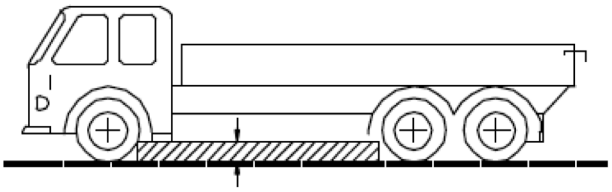

3.1.2. Geen enkel stijf deel van het voertuig mag in het gearceerde segment op de tekening uitsteken.

3.2. Bodemvrijheid onder één as

3.2.1. Onder „*bodemvrijheid onder één as*” wordt verstaan de afstand onder het hoogste punt van een cirkelboog die door het midden van de bandafdrukken van de wielen van één as loopt (bij dubbellucht de binnenwielen) en het laagste vaste punt van het voertuig tussen de wielen raakt.

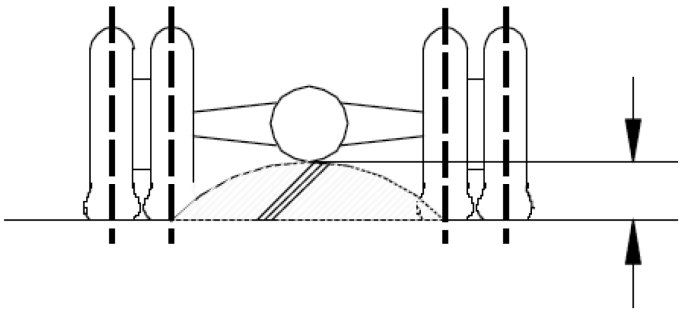

3.2.2. Zo nodig wordt de bodemvrijheid voor alle assen van een groep gemeten.

4. **Hellingvermogen**

4.1. Onder „*hellingvermogen*” wordt verstaan het vermogen van een voertuig om een helling te nemen.

4.2. Het hellingvermogen van incomplete en complete voertuigen van de categorieën M_2, M_3, N_2 en N_3 wordt gecontroleerd door een test uit te voeren.

4.3. De test wordt door de technische dienst uitgevoerd op een voertuig dat representatief is voor het te testen type.

4.4. Op verzoek van de fabrikant en volgens de voorwaarden in bijlage XVI kan het hellingvermogen van een voertuigtype met een virtuele test worden aangetoond.

5. **Testvoorwaarden en doorslaggevend criterium**

5.1. Tot 31 oktober 2014 zijn de voorwaarden in punt 7.5 van bijlage I bij Richtlijn 97/27/EG van toepassing.

Met ingang van 1 november 2014 zijn de testvoorwaarden van toepassing die krachtens artikel 14 van Verordening (EG) nr. 661/2009 van het Europees Parlement en de Raad ([1]) zijn goedgekeurd.

5.2. Het voertuig moet de helling met constante snelheid oprijden, waarbij de wielen niet in de lengte- of dwarsrichting mogen slippen.

([1]) PB L 200 van 31.7.2009, blz. 1.

▼**M12**

Aanhangsel 2

Aanvullende cijfers voor de codes voor de verschillende soorten carrosserie

01	Open laadvloer
02	Neerklapbare zijschotten
03	Gesloten opbouw
04	Geconditioneerde opbouw met geïsoleerde wanden en apparatuur om de binnentemperatuur te regelen
05	Geconditioneerde opbouw met geïsoleerde wanden, maar zonder apparatuur om de binnentemperatuur te regelen
06	Huifopbouw
07	Afneembare bovenbouw
08	Containercarrier
09	Voertuig met haakarm
10	Kipper
11	Tank
12	Tank voor vervoer van gevaarlijke stoffen
13	Veewagen
14	Voertuig voor voertuigvervoer
15	Betonmixer
16	Betonpompvoertuig
17	Voertuig voor boomstamvervoer
18	Vuilniswagen
19	Straatveger, straatreiniger of rioolzuiger
20	Compressor
21	Boottrailer
22	Zweefvliegtuigaanhangwagen
23	Voertuig voor detailhandel- of expositiedoeleinden
24	Takelwagen
25	Ladderwagen
26	Kraanwagen (met uitzondering van mobiele kranen zoals gedefinieerd in bijlage II, deel A, punt 5)
27	Hoogwerker
28	Boorwagen
29	Dieplader
30	Voertuig voor glasvervoer
31	Brandweerwagen
99	Niet in deze lijst opgenomen carrosserie

▼M1

BIJLAGE III

INLICHTINGENFORMULIER VOOR DE EG-TYPEGOEDKEURING VAN VOERTUIGEN

(Voor de toelichting: zie de laatste bladzijde van bijlage I)

DEEL I

De onderstaande gegevens worden in drievoud verstrekt en gaan vergezeld van een lijst van de opgenomen elementen. Eventuele tekeningen worden op een passende schaal met voldoende details in formaat A4 of tot dat formaat gevouwen verstrekt. Op eventuele foto's zijn voldoende details te zien.

A. **Categorieën M en N**

0. ALGEMENE GEGEVENS

0.1. Merk (handelsnaam van de fabrikant): .....

0.2. Type: .....

0.2.1. Handelsbenaming(en) (indien beschikbaar): .....

0.3. Middel tot identificatie van het type, indien aangebracht op het voertuig ([b]): .....

0.3.1. Plaats van dat merkteken: .....

0.4. Categorie waartoe het voertuig behoort ([c]): .....

0.4.1. Indeling(en), op basis van de gevaarlijke goederen die het voertuig moet vervoeren: .....

▼M15

0.5. Bedrijfsnaam en adres van de fabrikant: .....

▼M1

0.8. Naam en adres van de assemblagefabriek(en): .....

0.9. Naam en adres van de eventuele vertegenwoordiger van de fabrikant: .....

1. ALGEMENE BOUWWIJZE VAN HET VOERTUIG

1.1. Foto's en/of tekeningen van een representatief voertuig: .....

1.3. Aantal assen en wielen: .....

1.3.1. Aantal en plaats van de assen met dubbellucht: .....

1.3.2. Aantal en plaats van de gestuurde assen: .....

1.3.3. Aangedreven assen (aantal, plaats en onderlinge verbinding): ....

1.4. Chassis (indien aanwezig) (overzichtstekening): .....

1.6. Plaats en opstelling van de motor: .....

1.8. Kant van het stuur: ..... rechts/links ([1])

1.8.1. Het voertuig is uitgerust om te worden gebruikt in links-/rechtsrijdend verkeer ([1])

▼M15

1.9. Geef aan of het trekkende voertuig bestemd is om een oplegger of andere aanhangwagen te trekken en of die aanhangwagen een oplegger, een autonome aanhangwagen, een middenasaanhangwagen of aanhangwagen met stijve dissel is: .....

1.10. Geef aan of het voertuig speciaal ontworpen is voor het vervoer van goederen bij een geregelde temperatuur: .....

▼M15

2. MASSA'S EN AFMETINGEN ([f]) ([g]) ([7])

(in kg en mm) (in voorkomend geval naar tekening verwijzen):

▼M1

2.1. **Wielbasis of -bases (bij volle belasting)** ([g1])

2.1.1. *Tweeassige voertuigen:* .....

2.1.2. *Voertuigen met drie of meer assen*

2.1.2.1. Afstand tussen de opeenvolgende assen van de voorste naar de achterste as toe: .....

2.1.2.2. Totale asafstand: .....

2.3.1. Spoorwijdte op elke gestuurde as ([g4]): .....

2.3.2. Spoorwijdte op alle andere assen ([g4]): .....

2.4. **Bereik van de afmetingen van het voertuig** (buitenmaten)

2.4.1. *Chassis zonder carrosserie*

2.4.1.1. Lengte ([g5]): .....

2.4.1.1.1. Maximaal toelaatbare lengte: .....

2.4.1.1.2. Minimaal toelaatbare lengte: .....

2.4.1.2. Breedte ([g7]): .....

2.4.1.2.1. Maximaal toelaatbare breedte: .....

2.4.1.2.2. Minimaal toelaatbare breedte: .....

2.4.1.3. Hoogte (in rijklare toestand) ([g8]) (bij in hoogte verstelbare vering de normale rijstand aangeven): .....

2.4.2. *Chassis met carrosserie*

2.4.2.1. Lengte ([g5]): .....

2.4.2.1.1. Lengte van de laadruimte: .....

2.4.2.2. Breedte ([g7]): .....

2.4.2.2.1. Dikte van de wanden (bij voertuigen bestemd voor het vervoer van goederen bij een geregelde temperatuur): .....

2.4.2.3. Hoogte (in rijklare toestand) ([g8]) (bij in hoogte verstelbare vering de normale rijstand aangeven): .....

▼M15

2.5. **Minimummassa op de gestuurde as(sen) voor incomplete voertuigen**: .....

2.6. **Massa in rijklare toestand** ([h])

a) minimum en maximum voor elke variant: .....

b) massa van elke uitvoering (er moet een matrix worden opgesteld): .....

▼M15

2.6.1. Verdeling van deze massa over de assen en, in het geval van een oplegger, een aanhangwagen met stijve dissel of een middenasaanhangwagen, de massa op het koppelpunt:

a) minimum en maximum voor elke variant: .....

b) massa van elke uitvoering (er moet een matrix worden opgesteld): .....

2.6.2. Massa van de optionele uitrusting (zoals gedefinieerd in artikel 2, punt 5, van Verordening (EU) nr. 1230/2012: .....

▼M1

2.7. **Minimummassa van het voltooide voertuig** volgens fabrieksopgave in het geval van een incompleet voertuig: ……

2.8. **Technisch toelaatbare maximummassa** volgens fabrieksopgave ([i]) ([3]): ……

2.8.1. Verdeling van deze massa over de assen en, in het geval van een oplegger of middenasaanhangwagen, de belasting op het koppelingspunt ([3]): ……

2.9. **Technisch toelaatbare maximummassa op iedere as: …….**

▼M15

2.10. **Technisch toelaatbare massa op iedere groep assen**: .....

2.11. **Technisch toelaatbare getrokken maximummassa van het trekkende voertuig**

in het geval van een:

▼M1

2.11.1. Autonome aanhangwagen: ……

2.11.2. Oplegger: ……

2.11.3. Middenasaanhangwagen: ……

▼M15

2.11.4. Aanhangwagen met stijve dissel: .....

2.11.5 Technisch toelaatbare maximummassa in beladen toestand van de combinatie ([3]): .....

▼M1

2.11.6. Maximummassa van niet-beremde aanhangwagens: ……

▼M15

2.12. **Technisch toelaatbare maximummassa op het koppelpunt**:

2.12.1. van een trekkend voertuig: .....

2.12.2. van een oplegger, middenasaanhangwagen of autonome aanhangwagen: .....

2.16. **Maximaal toelaatbare massa's bij registratie/in het verkeer brengen (facultatief)**

2.16.1. Maximaal toelaatbare massa in beladen toestand bij registratie/in het verkeer brengen: .....

2.16.2. Maximaal toelaatbare massa op elke as bij registratie/in het verkeer brengen en, in het geval van een oplegger of middenasaanhangwagen, de door de fabrikant opgegeven beoogde belasting op het koppelpunt indien deze lager is dan de technisch toelaatbare maximummassa op het koppelpunt: .....

2.16.3. Maximaal toelaatbare massa op elke groep assen bij registratie/in het verkeer brengen: .....

2.16.4. Maximaal toelaatbare getrokken massa bij registratie/in het verkeer brengen: .....

2.16.5. Maximaal toelaatbare massa van de combinatie bij registratie/in het verkeer brengen: .....

▼M1

3.	MOTOR ([k])
3.1.	**Fabrikant van de motor**: ……
3.1.1.	Motorcode van de fabrikant (zoals vermeld op de motor, of ander identificatiemiddel): ……
3.1.2.	Goedkeuringsnummer (in voorkomend geval), inclusief brandstofidentificatiemarkering: ……
	(alleen voor zware bedrijfsvoertuigen)
3.2.	**Verbrandingsmotor**
3.2.1.1.	Werkingsprincipe: … elektrische ontsteking/compressieontsteking ([1])
	Cyclus: viertakt/tweetakt/draaizuiger ([1])
3.2.1.2.	Aantal en opstelling van de cilinders: ……
3.2.1.3.	Cilinderinhoud ([m]): …… cm^3
3.2.1.6.	Normaal stationair toerental ([2]): …… min^{-1}
3.2.1.8.	Nettomaximumvermogen ([n]): …… kW bij …… min^{-1} (volgens fabrieksopgave)

▼M11

3.2.1.11.	(Alleen Euro VI) Verwijzingen van de fabrikant naar het bij de artikelen 5, 7 en 9 van Verordening (EU) nr. 582/2011 voorgeschreven documentatiepakket op grond waarvan de goedkeuringsinstantie een oordeel kan vellen over de emissiebeheersingsstrategieën en de systemen aan boord van het voertuig en van de motor voor de juiste werking van NO_x-beperkingsmaatregelen

▼M1

3.2.2.1.	Lichte bedrijfsvoertuigen: … diesel/benzine/lpg/aardgas of biomethaan/ethanol (E 85)/biodiesel/waterstof ([1]) ([6])

▼M11

3.2.2.2	Zware bedrijfsvoertuigen: diesel/benzine/lpg/aardgas-H/ aardgas-L/aardgas-HL/ethanol (ED95)/ethanol (E85) ([1]) ([6])
3.2.2.2.1.	(Alleen Euro VI) Brandstoffen die voor de motor kunnen worden gebruikt zoals opgegeven door de fabrikant overeenkomstig punt 1.1.3 van bijlage I bij Verordening (EU) nr. 582/2011 (naargelang het geval)

▼M1

3.2.2.4.	Voertuigbrandstof type: … monofuel, bifuel, flexfuel ([1])
3.2.2.5.	Maximaal aanvaardbare hoeveelheid biobrandstof in de brandstof (volgens fabrieksopgave): …….. vol.-%
3.2.3.	*Brandstoftank(s)*
3.2.3.1.	Bedrijfsbrandstoftank(s)
3.2.3.1.1.	Aantal en inhoud van elke tank: ……
3.2.3.2.	Reservebrandstoftank(s)
3.2.3.2.1.	Aantal en inhoud van elke tank: ……

▼M1

3.2.4. *Brandstoftoevoer*

3.2.4.1. Via carburateur(s): ja/neen ([1])

3.2.4.2. Door brandstofinspuiting (alleen compressieontsteking): ja/neen ([1])

3.2.4.2.2. Werkingsprincipe: directe inspuiting/voorkamer/wervelkamer ([1])

3.2.4.3. Door brandstofinspuiting (alleen elektrische ontsteking): ja/neen ([1])

3.2.7. *Koelsysteem:* vloeistof/lucht ([1])

3.2.8. *Inlaatsysteem*

3.2.8.1. Drukvulling: ja/neen ([1])

3.2.8.2. Tussenkoeler: ja/neen ([1])

▼M11

3.2.8.3.3. (Alleen Euro VI) Feitelijke onderdruk in het inlaatsysteem bij nominaal motortoerental en 100 % belasting van het voertuig: kPa

▼M1

3.2.9. *Uitlaatsysteem*

▼M11

3.2.9.2.1. (Alleen Euro VI) Beschrijving en/of tekening van de elementen van het uitlaatsysteem die geen deel uitmaken van het motorsysteem

3.2.9.3.1. (Alleen Euro VI) Feitelijke uitlaattegendruk bij nominaal motortoerental en 100 % belasting van het voertuig (alleen voor motoren met compressieontsteking): ..... kPa

▼M1

3.2.9.4. Type en merk van de uitlaatgeluiddemper(s): .....

Indien relevant voor het buitengeluid, geluiddempende maatregelen in de motorruimte en op de motor: .....

3.2.9.5. Plaats van het uiteinde van de uitlaat: .....

▼M11

3.2.9.7.1. (Alleen Euro VI) Acceptabele inhoud van het uitlaatsysteem: ..... dm^3

▼M1

3.2.12. *Voorzieningen tegen luchtverontreiniging*

▼M11

3.2.12.1.1. (Alleen Euro VI) Voorziening voor het recycleren van cartergassen: ja/neen ([2])

Indien ja: beschrijving en tekeningen:

Indien neen: conformiteit met bijlage V bij Verordening (EU) nr. 582/2011 vereist

▼M1

3.2.12.2. Extra voorzieningen tegen luchtverontreiniging (indien aanwezig en niet elders vermeld)

3.2.12.2.1. Katalysator: ja/neen ([1])

3.2.12.2.1.11. Regeneratiesystemen/-methode van de uitlaatnabehandelingssystemen, beschrijving: .....

▼M1

3.2.12.2.1.11.6. Verbruiksreagentia: ja/neen ([1])

3.2.12.2.1.11.7. Type en concentratie van het reagens dat nodig is voor de katalytische werking: ……

3.2.12.2.2. Zuurstofsensor: ja/neen ([1])

3.2.12.2.3. Luchtinjectie: ja/neen ([1])

3.2.12.2.4. Uitlaatgasrecirculatie: ja/neen ([1])

3.2.12.2.5. Controlesysteem verdampingsemissies: ja/neen ([1])

3.2.12.2.6. Deeltjesvanger: ja/neen ([1])

▼M11

3.2.12.2.6.9. Andere systemen: ja/neen ([1])

3.2.12.2.6.9.1. Beschrijving en werking

▼M1

3.2.12.2.7. OBD-systeem: ja/neen ([1])

▼M11

3.2.12.2.7.0.1. (Alleen Euro VI) Aantal OBD-motorenfamilies binnen de motorenfamilie

3.2.12.2.7.0.2. (Alleen Euro VI) Lijst van de OBD-motorenfamilies (indien van toepassing)

3.2.12.2.7.0.3. (Alleen Euro VI) Nummer van de OBD-motorenfamilie waartoe de basismotor/het familielid behoort:

3.2.12.2.7.0.4. (Alleen Euro VI) Verwijzingen van de fabrikant naar de bij artikel 5, lid 4, onder c), en artikel 9, lid 4, van Verordening (EU) nr. 582/2011 voorgeschreven en in bijlage X bij die verordening beschreven OBD-documentatie ter goedkeuring van het OBD-systeem

3.2.12.2.7.0.5. (Alleen Euro VI) Indien van toepassing, verwijzing van de fabrikant naar de documentatie voor installatie van een motorsysteem met boorddiagnose in een voertuig

3.2.12.2.7.0.6. (Alleen Euro VI) Indien van toepassing, verwijzing van de fabrikant naar het documentatiepakket met betrekking tot de installatie in het voertuig van het OBD-systeem van een goedgekeurde motor

3.2.12.2.7.0.7. (Alleen Euro VI) Beschrijving in woorden en/of tekening van de storingsindicator ([6])

3.2.12.2.7.0.8. (Alleen Euro VI) Beschrijving in woorden en/of tekening van de OBD-communicatie-interface buiten het voertuig ([6])

3.2.12.2.7.6.5. (Alleen Euro VI) Norm voor OBD-communicatieprotocol: ([4])

3.2.12.2.7.7. (Alleen Euro VI) Verwijzing van de fabrikant naar de bij artikel 5, lid 4, onder d), en artikel 9, lid 4, van Verordening (EU) nr. 582/2011 voorgeschreven OBD-informatie ter naleving van de bepalingen inzake OBD-informatie en reparatie- en onderhoudsinformatie van het voertuig, of

▼M11

3.2.12.2.7.7.1. Als alternatief voor de in punt 3.2.12.2.7.7 bedoelde verwijzing van de fabrikant, een verwijzing naar het aanhangsel bij het in aanhangsel 4 bij bijlage I bij Verordening (EU) nr. 582/2011 weergegeven inlichtingenformulier dat de volgende tabel bevat, dat volgens onderstaand voorbeeld is ingevuld:

Onderdeel — Foutcode — Bewakingsstrategie — Foutdetectiecriteria — MI-activeringscriteria — Secundaire parameters — Voorconditionering — Demonstratietest

Katalysator — P0420 — Signalen van de zuurstofsensoren 1 en 2 — Verschil tussen de signalen van sensor 1 en 2 — 3e cyclus — Toerental, belasting van de motor, A/F modus, katalysatortemperatuur — Twee cycli van type 1 — Type 1

▼M1

3.2.12.2.8. Overige systemen (beschrijving en werking): ……

▼M11

3.2.12.2.8.1. (Alleen Euro VI) Systemen waarmee de correcte werking van de NO_x-beperkingsmaatregelen wordt gegarandeerd

3.2.12.2.8.2. (Alleen Euro VI) Motor met permanente deactivering van het aansporingssysteem, voor gebruik door hulpverleningsdiensten of in de in artikel 2, lid 3, onder b), van deze Richtlijn gedefinieerde voertuigen: ja/neen

3.2.12.2.8.3. (Alleen Euro VI) Aantal OBD-motorenfamilies binnen de betrokken motorenfamilie ter waarborging van de correcte werking van NO_x-beperkingsmaatregelen

3.2.12.2.8.4. (Alleen Euro VI) Lijst van de OBD-motorenfamilies (indien van toepassing)

3.2.12.2.8.5. (Alleen Euro VI) Nummer van de OBD-motorenfamilie waartoe de basismotor/het familielid behoort

3.2.12.2.8.6. (Alleen Euro VI) Laagste concentratie van het in het reagens aanwezige, werkzame ingrediënt waarmee het waarschuwingssysteem niet wordt geactiveerd (CD_{min}): vol. %

3.2.12.2.8.7. (Alleen Euro VI) Indien van toepassing, verwijzing van de fabrikant naar de documentatie voor installatie in een voertuig van de systemen waarmee de correcte werking van de NO_x-beperkingsmaatregelen wordt gegarandeerd

3.2.12.2.8.8. Onderdelen aan boord van het voertuig van de systemen waarmee de correcte werking van de NO_x-beperkingsmaatregelen wordt gegarandeerd

3.2.12.2.8.8.1. Activering van de kruipmodus:

„uitschakelen na opnieuw starten”/„uitschakelen na tanken”/„uitschakelen na parkeren” ([7])

3.2.12.2.8.8.2. Indien van toepassing, verwijzing van de fabrikant naar het documentatiepakket met betrekking tot de installatie in het voertuig van het systeem waarmee de correcte werking van NO_x-beperkingsmaatregelen van een goedgekeurde motor wordt gegarandeerd

▼M11

3.2.12.2.8.8.3. Beschrijving in woorden en/of tekening van het waarschuwingssignaal ([6])

▼M1

3.2.12.2.9. Koppelbegrenzer: ja/neen ([1])

3.2.13.1. Plaats van het absorptiecoëfficiëntsymbool (alleen voor motoren met compressieontsteking): .....

3.2.15. Lpg-systeem: ja/neen ([1])

3.2.16. Ng-systeem: ja/neen ([1])

▼M11

3.2.17.8.1.0.1. (Alleen Euro VI) Functie voor zichzelf aanpassen? ja/neen ([1])

3.2.17.8.1.0.2. (Alleen Euro VI) Kalibratie voor een specifieke gassamenstelling aardgas-H/aardgas-L/aardgas-HL ([1])

Omzetting voor een specifieke gassamenstelling aardgas-Ht/aardgas-Lt/aardgas-HLt ([1])

▼M1

3.3. **Elektromotor**

3.3.1. Type (wikkeling, bekrachtiging): .....

3.3.1.1. Maximumuurvermogen: ..... kW

3.3.1.2. Bedrijfsspanning: V

3.3.2. Accu

3.3.2.4. Plaats: .....

3.4. **Motor of motorcombinatie**

3.4.1. Hybride elektrisch voertuig: … ja/neen ([1])

3.4.2. Categorie waartoe het hybride elektrische voertuig behoort: extern oplaadbaar/niet-extern oplaadbaar ([1]):

▼M11

3.5.4. *(Alleen Euro VI) CO_2-emissies voor zware motoren*

3.5.4.1. (Alleen Euro VI) CO_2-massa-emissies WHSC-test: ..... g/kWh

3.5.4.2. (Alleen Euro VI) CO_2-massa-emissies WHTC-test: ..... g/kWh

3.5.5. *(Alleen Euro VI) Brandstofverbruik voor zware motoren*

3.5.5.1. (Alleen Euro VI) Brandstofverbruik WHSC-test: ..... g/kWh

3.5.5.2. (Alleen Euro VI) Brandstofverbruik WHTC-test: ..... g/kWh

▼M1

3.6.5. *Smeermiddeltemperatuur*

minimum: .... K

maximum: …… K

4. TRANSMISSIE (p)

4.2. **Transmissiesysteem** (mechanisch, hydraulisch, elektrisch enz.):

4.5. **Versnellingsbak**

4.5.1. *Type* (manueel/automatisch/CVT (continuvariabele transmissie)) (1)

4.6. **Overbrengingsverhoudingen**

Versnelling	Verhoudingen in de versnellingsbak (verhoudingen tussen omwentelingen van de motor en omwentelingen van de uitgaande as van de versnellingsbak)	Eindoverbrengingsverhouding(en) (verhouding tussen omwentelingen van de uitgaande as van de versnellingsbak en omwentelingen van de aangedreven wielen)	Totale verhouding
Maximum voor CVT			
1			
2			
3			
...			
Minimum voor CVT			
Achteruit			

4.7. **Door het ontwerp bepaalde maximumsnelheid van het voertuig (in km/h)** (q): ……

4.9. **Tachograaf**: ja/neen (1)

4.9.1. *Goedkeuringsmerk:* ……

▼M13

4.11. Schakelindicator

4.11.1. Geluidssignaal beschikbaar: ja/neen (1). Zo ja, beschrijving van het geluid en vermelding van de geluidssterkte voor het oor van de bestuurder in dB(A). (Geluidssignaal kan altijd aan- of uitgezet worden.)

4.11.2. Informatie overeenkomstig punt 4.6 van bijlage I bij Verordening (EU) nr. 65/2012 (vastgesteld tijdens de typegoedkeuring)

▼M1

5. ASSEN

5.1. Beschrijving van elke as: ……

5.2. Merk: ……

5.3. Type: ……

5.4. Plaats van de hefbare as(sen): ……

5.5. Plaats van de belastbare as(sen): ……

6. OPHANGING

6.2. Type en ontwerp van de ophanging van elke as of elk wiel: …..

6.2.1. Niveauregeling: ja/neen/optioneel (1)

6.2.3. Luchtvering van de aangedreven as(sen): ja/neen (1)

▼**M1**

6.2.3.1. Vering van de aangedreven as, gelijkwaardig met luchtvering: ja/neen ([1])

6.2.4. Luchtvering voor niet-aangedreven as(sen): ja/neen ([1])

6.2.4.1. Vering van niet-aangedreven as(sen), gelijkwaardig met luchtvering: ja/neen ([1])

6.6.1. *Band/wielcombinatie(s)*

a) voor banden de maataanduiding, de belastingsindex, het symbool van de snelheidscategorie en de rolweerstand opgeven overeenkomstig ISO 28580 (indien van toepassing) ([r]);

b) voor wielen de velgmaat (velgmaten) en de wielbolling(en)

6.6.1.1. Assen

6.6.1.1.1. As 1: ……

6.6.1.1.2. As 2: ……

enz.

6.6.1.2. Eventueel reservewiel: ……

6.6.2. *Boven- en ondergrenzen van de afrolstralen*

6.6.2.1. As 1: ……

6.6.2.2. As 2: ……

enz.

7. STUURINRICHTING

7.2. **Overbrenging en regeling**

7.2.1. Type overbrenging van de stuurinrichting (in voorkomend geval voor voor- en achterzijde specificeren): ……

7.2.2. Verbinding met de wielen (inclusief andere dan mechanische middelen; in voorkomend geval voor voor- en achterzijde specificeren): ……

7.2.3. Type stuurbekrachtiging (indien aanwezig): ……

8. REMINRICHTING

8.5. Antiblokkeersysteem: ja/neen/optioneel ([1])

8.9. Korte beschrijving van het remsysteem overeenkomstig punt 1.6 van het addendum bij aanhangsel 1 van bijlage IX bij Richtlijn 71/320/EEG: ……

8.11. Bijzonderheden van het type vertragersysteem (de typen vertragersystemen): ……

9. CARROSSERIE

9.1. Type carrosserie met gebruikmaking van de in deel C van bijlage II toegelichte codes: ……

9.3. **Deuren voor de inzittenden, hang- en sluitwerk**

9.3.1. Configuratie van de deuren en aantal deuren: ……

9.9. **Inrichtingen voor indirect zicht**

9.9.1. Achteruitkijkspiegels, met voor elke achteruitkijkspiegel opgave van:

9.9.1.1. Merk:……

▼**M1**

9.9.1.2. Typegoedkeuringsmerk: .....

9.9.1.3. Variant: .....

9.9.1.6. Accessoires die van invloed kunnen zijn op het gezichtsveld naar achteren: .....

9.9.2. Andere inrichtingen voor indirect zicht dan spiegels: .....

9.9.2.1. Type en beschrijving van de inrichting: .....

9.10. **Binneninrichting**

9.10.3. *Zitplaatsen*

9.10.3.1. Aantal zitplaatsen(s): .....

9.10.3.1.1. Plaats en opstelling: .....

9.10.3.2. Zitplaats(en) die uitsluitend is (zijn) bestemd voor gebruik bij stilstaand voertuig: .....

9.10.4.1. Type hoofdsteunen: geïntegreerd/afneembaar/los ([1])

9.10.4.2. Eventueel typegoedkeuringsnummer: .....

9.10.8 Gas dat als koelmiddel in de klimaatregelingsapparatuur wordt gebruikt: .....

9.10.8.1. De klimaatregelingsapparatuur is ontworpen om een gefluoreerd broeikasgas te bevatten met een aardopwarmingsvermogen van meer dan 150: ja/neen ([1])

9.12.2. Aard en plaats van aanvullende beveiligingssystemen (geef aan ja/neen/optioneel):

(L = linkerzitplaats, M = middelste zitplaats, R = rechterzitplaats)

		Airbag voor	Airbag zijkant	Gordelvoorspaninrichting
Eerste rij zitplaatsen	L			
	C			
	R			
Tweede rij zitplaatsen (*)	L			
	C			
	R			

(*) De tabel kan naar zo nodig worden uitgebreid indien de voertuigen over meer dan twee rijen zitplaatsen beschikken of over meer dan drie zitplaatsen per rij.

9.17. **Voorgeschreven platen**

9.17.1. Foto's en/of tekeningen van de plaats van de voorgeschreven platen en opschriften en van het voertuigidentificatienummer: .....

9.17.2. Foto's en/of tekeningen van de voorgeschreven platen en opschriften (ingevuld voorbeeld met afmetingen): .....

▼M1

9.17.3. Foto's en/of tekeningen van het voertuigidentificatienummer (ingevuld voorbeeld met afmetingen): .....

9.17.4.1. De betekenis van tekens van de tweede groep en, indien van toepassing, van de derde groep die gebruikt zijn om aan de voorschriften van punt 5.3 van ISO-norm 3779: 1983 te voldoen, moet worden verklaard: .....

9.17.4.2. Indien er tekens van de tweede groep gebruikt zijn om aan de voorschriften van punt 5.4 van ISO-norm 3779: 1983 te voldoen, moeten deze tekens worden vermeld:

9.22. **Beschermingsinrichting aan de voorzijde tegen klemrijden**

9.22.0. Aanwezigheid: ja/neen/incompleet ([1])

9.23. **Bescherming van voetgangers**

9.23.1. Een gedetailleerde beschrijving, inclusief foto's en/of tekeningen, van het voertuig met betrekking tot de structuur, de afmetingen, de relevante referentielijnen en de samenstellende materialen van het frontgedeelte van het voertuig (binnen- en buitenkant), met inbegrip van nadere gegevens over elk geïnstalleerd systeem voor actieve bescherming.

▼M2

9.24. **Frontbeschermingsinrichtingen**

9.24.1. Algemeen overzicht (tekeningen of foto's) met aanduiding van de plaats en bevestiging van de frontbeschermingsinrichtingen:

9.24.3. Complete nadere gegevens over de vereiste bevestigingen en volledige montage-instructies, zoals de toe te passen koppelinstellingen:

▼M1

11. VERBINDINGEN TUSSEN TREKKER EN AANHANGWAGEN OF OPLEGGER

11.1. Klasse en type van de gemonteerde of te monteren koppelinrichting(en): .....

11.3. Door de fabrikant gegeven instructies voor de bevestiging van het type koppeling van het voertuig en foto's of tekeningen van de verankeringen op het voertuig; aanvullende gegevens, indien het type koppeling slechts voor bepaalde varianten of uitvoeringen van het type voertuig wordt gebruikt: .....

11.4. Gegevens over de montage van speciale trekinrichtingen of montageplaten: .....

11.5. Typegoedkeuringsnummer(s): .....

12. DIVERSEN

12.7.1. Voertuig uitgerust met 24 GHz-kortbereikradarapparatuur: ja/neen ([1])

13. BIJZONDERE BEPALINGEN VOOR BUSSEN EN TOERBUSSEN

13.1. **Voertuigklasse**: Klasse I/Klasse II/Klasse III/Klasse A/Klasse B ([1])

▼M1

13.1.2. Chassistypen waarop de carrosserie met typegoedkeuring kan worden geïnstalleerd (fabrikant(en) en typen incomplete voertuigen): .....

13.3. **Aantal passagiers** (zit- en staanplaatsen)

13.3.1. Totaal (N): .....

13.3.2. Bovendek (N_a) ([1]): .....

13.3.3. Benedendek (N_b) ([1]): .....

13.4. **Aantal passagiers** (zitplaatsen)

13.4.1. Totaal (A): .....

13.4.2. Bovendek (A_a) ([1]): .....

13.4.3. Benedendek (A_b) ([1]): .....

13.4.4. Aantal rolstoelplaatsen bij voertuigen van de categorieën M_2 en M_3: .....

16. TOEGANG TOT REPARATIE- EN ONDERHOUDSINFORMATIE

16.1. Adres van de belangrijkste website voor toegang tot reparatie- en onderhoudsinformatie: .....

B. **Categorie O**

0. ALGEMENE GEGEVENS

0.1. Merk (handelsnaam): .....

0.2. Type: .....

0.2.1. Handelsbenaming(en) (indien beschikbaar)

0.3. Middel tot identificatie van het type, indien aangebracht op het voertuig ([b]): .....

0.3.1. Plaats van dat merkteken: .....

0.4. Categorie waartoe het voertuig behoort ([c]): .....

0.4.1. Indeling(en) op basis van de gevaarlijke goederen die het voertuig moet vervoeren: .....

▼M15

0.5. Bedrijfsnaam en adres van de fabrikant: .....

▼M1

0.8. Naam en adres van de assemblagefabriek(en): .....

0.9. Naam en adres van de eventuele vertegenwoordiger van de fabrikant: .....

1. ALGEMENE BOUWWIJZE VAN HET VOERTUIG

1.1. Foto's en/of tekeningen van een representatief voertuig: .....

1.3. Aantal assen en wielen: .....

1.3.1. Aantal en plaats van de assen met dubbellucht: .....

▼M1

1.3.2. Aantal en plaats van de gestuurde assen: ……

1.4. Chassis (indien aanwezig) (overzichtstekening): ……

▼M15

1.9. Geef aan of het trekkende voertuig bestemd is om een oplegger of andere aanhangwagen te trekken en of die aanhangwagen een oplegger, een autonome aanhangwagen, een middenasaanhangwagen of aanhangwagen met stijve dissel is: .....

1.10. Geef aan of het voertuig speciaal ontworpen is voor het vervoer van goederen bij een geregelde temperatuur: .....

2. MASSA'S EN AFMETINGEN ([f]) ([g]) ([7])

(in kg en mm) (in voorkomend geval naar tekening verwijzen):

▼M1

2.1. **Wielbasis of -bases (bij volle belasting) ([g1]): ……**

2.1.1. Tweeassige voertuigen: ……

2.1.2. *Voertuigen met drie of meer assen*

2.1.2.1. Afstand tussen de opeenvolgende assen van de voorste naar de achterste as toe: ……

2.1.2.2. Totale asafstand: ……

2.3.1. Spoorwijdte op elke gestuurde as ([g4]): ……

2.3.2. Spoorwijdte op alle andere assen ([g4]): ……

2.4. **Bereik van de afmetingen van het voertuig** (buitenmaten)

2.4.1. *Chassis zonder carrosserie*

2.4.1.1. Lengte ([g5]): ……

2.4.1.1.1. Maximaal toelaatbare lengte: ……

2.4.1.1.2. Minimaal toelaatbare lengte: ……

2.4.1.1.3. Bij aanhangwagens, maximaal toelaatbare lengte van de trekstang ([g6]): ……

2.4.1.2. Breedte ([g7]): ……

2.4.1.2.1. Maximaal toelaatbare breedte: ……

2.4.1.2.2. Minimaal toelaatbare breedte: ……

2.4.2. *Chassis met carrosserie*

2.4.2.1. Lengte ([g5]): ……

2.4.2.1.1. Lengte van de laadruimte: ……

2.4.2.1.2. Bij aanhangwagens, maximaal toelaatbare lengte van de trekstang ([g6]): ……

2.4.2.2. Breedte ([g7]): ……

2.4.2.2.1. Dikte van de wanden (bij voertuigen bestemd voor het vervoer van goederen bij een geregelde temperatuur): ……

2.4.2.3. Hoogte (in rijklare toestand) ([g8]) (bij in hoogte verstelbare vering de normale rijstand aangeven): ……

▼M15

2.6. **Massa in rijklare toestand ([h])**

a) minimum en maximum voor elke variant: .....

b) massa van elke uitvoering (er moet een matrix worden opgesteld): .....

2.6.1. Verdeling van deze massa over de assen en, in het geval van een oplegger, een aanhangwagen met stijve dissel of een middenasaanhangwagen, de massa op het koppelpunt: .....

a) minimum en maximum voor elke variant: .....

b) massa van elke uitvoering (er moet een matrix worden opgesteld): .....

2.6.2. Massa van de optionele uitrusting (zoals gedefinieerd in artikel 2, punt 5, van Verordening (EU) nr. 1230/2012: .....

▼M1

2.7. **Minimummassa van het voltooide voertuig** volgens fabrieksopgave in het geval van een incompleet voertuig: ……

2.8. **Technisch toelaatbare maximummassa** volgens fabrieksopgave ([i]) ([3]): ……

2.8.1. Verdeling van deze massa over de assen en, in het geval van een oplegger of middenasaanhangwagen, de belasting op het koppelingspunt ([3]): …… .

2.9. **Technisch toelaatbare maximummassa op iedere as**: …….

▼M15

2.10. **Technisch toelaatbare massa op iedere groep assen**: .....

2.12. **Technisch toelaatbare maximummassa op het koppelpunt**:

2.12.2. van een oplegger, middenasaanhangwagen of autonome aanhangwagen: .....

2.16. **Maximaal toelaatbare massa's bij registratie/in het verkeer brengen (facultatief)**

2.16.1. Maximaal toelaatbare massa in beladen toestand bij registratie/in het verkeer brengen: .....

2.16.2. Maximaal toelaatbare massa op elke as bij registratie/in het verkeer brengen en, in het geval van een oplegger of middenasaanhangwagen, de door de fabrikant opgegeven beoogde belasting op het koppelpunt indien deze lager is dan de technisch toelaatbare maximummassa op het koppelpunt: .....

2.16.3. Maximaal toelaatbare massa op elke groep assen bij registratie/in het verkeer brengen: .....

▼M1

2.16.4. Beoogde maximaal toelaatbare massa die kan worden getrokken, bij registratie/in bedrijf (verschillende waarden mogelijk voor elke technische configuratie ([5])): ……

▼M15

_____

▼**M1**

4. TRANSMISSIE

4.7. Door het ontwerp bepaalde maximumsnelheid van het voertuig (in km/h) ([q]):

5. ASSEN

5.1. Beschrijving van elke as: .....

5.2. Merk: .....

5.3. Type: .....

5.4. Plaats van de hefbare as(sen): .....

5.5. Plaats van de belastbare as(sen): .....

6. OPHANGING

6.2. Type en ontwerp van de ophanging van elke as of elk wiel: .

6.2.1. Niveauregeling: ja/neen/optioneel ([1])

6.2.4. Luchtvering voor niet-aangedreven as(sen): ja/neen ([1])

6.2.4.1. Vering van niet-aangedreven as(sen), gelijkwaardig met luchtvering: ja/neen ([1])

6.6.1. *Band/wielcombinatie(s)*

a) voor banden de maataanduiding, de belastingsindex, het symbool van de snelheidscategorie en de rolweerstand opgeven overeenkomstig ISO 28580 (indien van toepassing) ([r]);

b) voor wielen de velgmaat (velgmaten) en de wielbolling(en)

6.6.1.1. A s s e n

6.6.1.1.1. As 1: .....

6.6.1.1.2. As 2: .....

enz.

6.6.1.2. Eventueel reservewiel: .....

6.6.2. *Boven- en ondergrenzen van de afrolstralen*

6.6.2.1. As 1: .....

6.6.2.2. As 2: .....

enz.

7. STUURINRICHTING

7.2. **Overbrenging en regeling**

7.2.1. Type overbrenging van de stuurinrichting (in voorkomend geval voor voor- en achterzijde specificeren): .....

7.2.2. Verbinding met de wielen (inclusief andere dan mechanische middelen; in voorkomend geval voor voor- en achterzijde specificeren): .....

7.2.3. Type stuurbekrachtiging (indien aanwezig): .....

▼**M1**

8. REMINRICHTING

8.5. Antiblokkeersysteem: ja/neen/optioneel ([1])

8.9. Korte beschrijving van het remsysteem overeenkomstig punt 1.6 van het addendum bij aanhangsel 1 van bijlage IX bij Richtlijn 71/320/EEG: .....

9. CARROSSERIE

9.1. Type carrosserie met gebruikmaking van de in deel C van bijlage II gedefinieerde codes: .....

9.17. **Voorgeschreven platen**

9.17.1. Foto's en/of tekeningen van de plaats van de voorgeschreven platen en opschriften en van het voertuigidentificatienummer:

9.17.2. Foto's en/of tekeningen van de voorgeschreven platen en opschriften (ingevuld voorbeeld met afmetingen): .....

9.17.3. Foto's en/of tekeningen van het voertuigidentificatienummer (ingevuld voorbeeld met afmetingen): .....

9.17.4.1. De betekenis van tekens van de tweede groep en, indien van toepassing, van de derde groep die gebruikt zijn om aan de voorschriften van punt 5.3 van ISO-norm 3779: 1983 te voldoen, moet worden verklaard: .....

9.17.4.2. Indien er tekens van de tweede groep gebruikt zijn om aan de voorschriften van punt 5.4 van ISO-norm 3779: 1983 te voldoen, moeten deze tekens worden vermeld: .....

11. VERBINDINGEN TUSSEN TREKKER EN AANHANGWAGEN OF OPLEGGER

11.1. Klasse en type van de gemonteerde of te monteren koppelinrichting(en): .....

11.5. Typegoedkeuringsnummer(s): .....

DEEL II

Matrix met de combinaties van de in deel I opgenomen punten binnen de uitvoeringen en varianten van het voertuigtype

Punt nr.	Alle	Uitvoering 1	Uitvoering 2	Uitvoering 3	Uitvoering n

Opmerkingen:

a) Voor elke variant van een type moet een aparte matrix worden opgesteld.

b) Punten waarvoor er geen beperkingen gelden met betrekking tot de combinatie ervan binnen een variant, moeten worden vermeld in de kolom „Alle".

c) Bovengenoemde informatie mag in een andere lay-out worden gepresenteerd of met de in deel I verstrekte informatie worden samengevoegd.

▼**M1**

d) Elke variant en elke uitvoering moet door middel van een alfanumerieke code worden geïdentificeerd; deze code bestaat uit letters en cijfers en moet ook op het certificaat van overeenstemming (bijlage IX) van het betrokken voertuig worden vermeld.

e) Varianten die onder bijlage XI vallen, moeten door middel van een specifieke alfanumerieke code worden geïdentificeerd.

DEEL III

Typegoedkeuringsnummers

Vermeld de in onderstaande tabel gevraagde gegevens met betrekking tot de voor dit voertuig van toepassing zijnde onderwerpen van bijlage IV of XI. (Alle relevante goedkeuringen voor elk onderwerp moeten worden vermeld. De informatie betreffende onderdelen hoeft hier niet te worden vermeld voor zover deze informatie in het desbetreffende certificaat betreffende de installatievoorschriften is opgenomen.)

Onderwerp	Typegoedkeuringsnummer of nummer van het testrapport (***)	Lidstaat of overeenkomstsluitende partij (*) die de typegoedkeuring verleent (**) of het testrapport (***) afgeeft	Datum van uitbreiding	Variant(en)/ uitvoering(en)

(*) Vermelden wanneer de fabrikant de bepalingen van artikel 9, lid 6, toepast. In dat geval moet de toegepaste regelgeving in de tweede kolom worden vermeld.
(**) Partij bij de Herziene overeenkomst van 1958.
(***) Vermelden indien dit niet uit het typegoedkeuringsnummer kan worden afgeleid.

Handtekening: ……

Functie in het bedrijf: ……

Datum: …… ……

▼M1

BIJLAGE IV

▼M12

VOORSCHRIFTEN VOOR DE EG-TYPEGOEDKEURING VAN VOERTUIGEN

▼M14

DEEL I

Regelgevingen voor de EG-typegoedkeuring van in onbeperkte series geproduceerde voertuigen

Item	Onderwerp	Regelgeving	Van toepassing op									
			M_1	M_2	M_3	N_1	N_2	N_3	O_1	O_2	O_3	O_4
1	Toelaatbaar geluidsniveau	Richtlijn 70/157/EEG	X	X	X	X	X	X				
2	Emissies (Euro 5 en 6) lichte voertuigen en toegang tot informatie	Verordening (EG) nr. 715/2007	X (1)	X (1)		X (1)	X (1)					
3	Brandstoftanks en beschermingen aan de achterzijde	Richtlijn 70/221/EEG	X (2)	X (2)	X (2)	X (2)	X (2)	X (2)	X	X	X	X
3A	Brandpreventie (tanks voor vloeibare brandstof)	Verordening (EG) nr. 661/2009 VN/ECE-Reglement nr. 34	X	X	X	X	X	X	X	X	X	X
3B	Beschermingen aan de achterzijde tegen klemrijden en de installatie ervan; bescherming aan de achterzijde tegen klemrijden	Verordening (EG) nr. 661/2009 VN/ECE-Reglement nr. 58					X	X			X	X
4	Ruimte voor de achterkentekenplaat	Richtlijn 70/222/EEG	X	X	X	X	X	X	X	X	X	X
4A	Ruimte voor het monteren en bevestigen van achterkentekenplaten	Verordening (EG) nr. 661/2009 Verordening (EU) nr. 1003/2010	X	X	X	X	X	X	X	X	X	X
5	Besturingskracht	Richtlijn 70/311/EEG	X	X	X	X	X	X	X	X	X	X
5A	Stuurinrichting	Verordening (EG) nr. 661/2009 VN/ECE-Reglement nr. 79	X	X	X	X	X	X	X	X	X	X
6	Hang- en sluitwerk van deuren	Richtlijn 70/387/EEG	X			X	X	X				

▼M14

Item	Onderwerp	Regelgeving	Van toepassing op									
			M_1	M_2	M_3	N_1	N_2	N_3	O_1	O_2	O_3	O_4
6A	Toegang tot en manoeuvreerbaarheid van voertuigen	Verordening (EG) nr. 661/2009 Verordening (EU) nr. 130/2012	X	X	X	X	X	X				
6B	Deursluitingen en deurbevestigingsonderdelen	Verordening (EG) nr. 661/2009 VN/ECE-Reglement nr. 11	X			X						
7	Geluidssignalen	Richtlijn 70/388/EEG	X	X	X	X	X	X				
7A	Geluidssignaalinrichtingen en geluidssignalen	Verordening (EG) nr. 661/2009 VN/ECE-Reglement nr. 28	X	X	X	X	X	X				
8	Voorzieningen voor indirect zicht	Richtlijn 2003/97/EG	X	X	X	X	X	X				
8A	Voorzieningen voor indirect zicht en de installatie ervan	Verordening (EG) nr. 661/2009 VN/ECE-Reglement nr. 46	X	X	X	X	X	X				
9	Remmen	Richtlijn 71/320/EEG	X	X	X	X	X	X	X	X	X	X
9A	Remsysteem van voertuigen en aanhangwagens	Verordening (EG) nr. 661/2009 VN/ECE-Reglement nr. 13		X [3]	X [3]	X [3]	X [3]	X [3]	X [3]	X [3]	X [3]	X [3]
9B	Remsysteem van personenauto's	Verordening (EG) nr. 661/2009 VN/ECE-Reglement nr. 13-H	X [4]			X [4]						
10	Radiostoring (elektromagnetische compatibiliteit)	Richtlijn 72/245/EEG	X	X	X	X	X	X	X	X	X	X
10A	Elektromagnetische compatibiliteit	Verordening (EG) nr. 661/2009 VN/ECE-Reglement nr. 10	X	X	X	X	X	X	X	X	X	X
12	Binnenuitrusting	Richtlijn 74/60/EEG	X									
12A	Binnenuitrusting	Verordening (EG) nr. 661/2009 VN/ECE-Reglement nr. 21	X									
13	Diefstalbeveiligings- en immobilisatiesystemen	Richtlijn 74/61/EEG	X	X	X	X	X	X				

▼M14

Item	Onderwerp	Regelgeving	Van toepassing op									
			M_1	M_2	M_3	N_1	N_2	N_3	O_1	O_2	O_3	O_4
13A	Beveiliging van motorvoertuigen tegen onrechtmatig gebruik	Verordening (EG) nr. 661/2009 VN/ECE-Reglement nr. 18		X ([4A])	X ([4A])		X ([4A])	X ([4A])				
13B	Beveiliging van motorvoertuigen tegen onrechtmatig gebruik	Verordening (EG) nr. 661/2009 VN/ECE-Reglement nr. 116	X			X						
14	Beveiligingsvoorzieningen die op de stuurinrichting werken	Richtlijn 74/297/EEG	X			X						
14A	Bescherming van de bestuurder tegen de stuurinrichting bij een botsing	Verordening (EG) nr. 661/2009 VN/ECE-Reglement nr. 12	X			X						
15	Sterkte van de stoelen	Richtlijn 74/408/EEG	X	X	X	X	X	X				
15A	Stoelen, stoelverankeringen en eventuele hoofdsteunen	Verordening (EG) nr. 661/2009 VN/ECE-Reglement nr. 17	X	X ([4B])	X ([4B])	X	X	X				
15B	Stoelen van grote passagiersvoertuigen	Verordening (EG) nr. 661/2009 VN/ECE-Reglement nr. 80		X	X							
16	Naar buiten uitstekende delen	Richtlijn 74/483/EEG	X									
16A	Naar buiten uitstekende delen	Verordening (EG) nr. 661/2009 VN/ECE-Reglement nr. 26	X									
17	Snelheidsmeter en achteruitrijvoorzieningen	Richtlijn 75/443/EEG	X	X	X	X	X	X				
17A	Toegang tot en manoeuvreerbaarheid van voertuigen	Verordening (EG) nr. 661/2009 Verordening (EU) nr. 130/2012	X	X	X	X	X	X				
17B	Snelheidsmeter en de installatie ervan	Verordening (EG) nr. 661/2009 VN/ECE-Reglement nr. 39	X	X	X	X	X	X				
18	Voorgeschreven platen	Richtlijn 76/114/EEG	X	X	X	X	X	X	X	X	X	X

▼M14

Item	Onderwerp	Regelgeving	Van toepassing op									
			M_1	M_2	M_3	N_1	N_2	N_3	O_1	O_2	O_3	O_4
18A	Voorgeschreven constructieplaat en voertuigidentificatienummer	Verordening (EG) nr. 661/2009 Verordening (EU) nr. 19/2011	X	X	X	X	X	X	X	X	X	X
19	Veiligheidsgordelverankeringen	Richtlijn 76/115/EEG	X	X	X	X	X	X				
19A	Veiligheidsgordelverankeringen, Isofix-verankeringssystemen en Isofix-toptetherverankeringen	Verordening (EG) nr. 661/2009 VN/ECE-Reglement nr. 14	X	X	X	X	X	X				
20	Installatie van verlichtings- en lichtsignaalinrichtingen	Richtlijn 76/756/EEG	X	X	X	X	X	X	X	X	X	X
20A	Installatie van verlichtings- en lichtsignaalinrichtingen op voertuigen	Verordening (EG) nr. 661/2009 VN/ECE-Reglement nr. 48	X	X	X	X	X	X	X	X	X	X
21	Retroflectoren	Richtlijn 76/757/EEG	X	X	X	X	X	X	X	X	X	X
21A	Retroflecterende voorzieningen voor motorvoertuigen en aanhangwagens daarvan	Verordening (EG) nr. 661/2009 VN/ECE-Reglement nr. 3	X	X	X	X	X	X	X	X	X	X
22	Markerings-, breedte-, achter-, stop-, zijmarkerings- en dagrijlichten	Richtlijn 76/758/EEG	X	X	X	X	X	X	X	X	X	X
22A	Breedtelichten, achterlichten, stoplichten en markeringslichten voor motorvoertuigen en aanhangwagens daarvan	Verordening (EG) nr. 661/2009 VN/ECE-Reglement nr. 7	X	X	X	X	X	X	X	X	X	X
22B	Dagrijlichten voor motorvoertuigen	Verordening (EG) nr. 661/2009 VN/ECE-Reglement nr. 87	X	X	X	X	X	X				
22C	Zijmarkeringslichten voor motorvoertuigen en aanhangwagens daarvan	Verordening (EG) nr. 661/2009 VN/ECE-Reglement nr. 91	X	X	X	X	X	X	X	X	X	X
23	Richtingaanwijzers	Richtlijn 76/759/EEG	X	X	X	X	X	X	X	X	X	X

▼M14

Item	Onderwerp	Regelgeving	Van toepassing op									
			M_1	M_2	M_3	N_1	N_2	N_3	O_1	O_2	O_3	O_4
23A	Richtingaanwijzers voor motorvoertuigen en aanhangwagens daarvan	Verordening (EG) nr. 661/2009 VN/ECE-Reglement nr. 6	X	X	X	X	X	X	X	X	X	X
24	Achterkentekenplaatverlichting	Richtlijn 76/760/EEG	X	X	X	X	X	X	X	X	X	X
24A	Achterkentekenplaatverlichting van motorvoertuigen en aanhangwagens daarvan	Verordening (EG) nr. 661/2009 VN/ECE-Reglement nr. 4	X	X	X	X	X	X	X	X	X	X
25	Koplampen (met gloeilampen)	Richtlijn 76/761/EEG	X	X	X	X	X	X				
25A	Voor motorvoertuigen bestemde sealed-beamkoplampen (SB) die Europees asymmetrisch dimlicht en/of grootlicht uitstralen	Verordening (EG) nr. 661/2009 VN/ECE-Reglement nr. 31	X	X	X	X	X	X				
25B	Gloeilampen voor gebruik in goedgekeurde lichtunits van motorvoertuigen en aanhangwagens daarvan	Verordening (EG) nr. 661/2009 VN/ECE-Reglement nr. 37	X	X	X	X	X	X	X	X	X	X
25C	Voor motorvoertuigen bestemde koplampen met gasontladingslichtbronnen	Verordening (EG) nr. 661/2009 VN/ECE-Reglement nr. 98	X	X	X	X	X	X				
25D	Gasontladingslichtbronnen voor gebruik in goedgekeurde gasontladingslichtunits van motorvoertuigen	Verordening (EG) nr. 661/2009 VN/ECE-Reglement nr. 99	X	X	X	X	X	X				
25E	Voor motorvoertuigen bestemde koplampen die asymmetrisch dimlicht en/of grootlicht uitstralen en voorzien zijn van gloeilampen en/of ledmodules	Verordening (EG) nr. 661/2009 VN/ECE-Reglement nr. 112	X	X	X	X	X	X				

▼M14

Item	Onderwerp	Regelgeving	Van toepassing op									
			M_1	M_2	M_3	N_1	N_2	N_3	O_1	O_2	O_3	O_4
25F	Adaptieve koplampsystemen (AFS) voor motorvoertuigen	Verordening (EG) nr. 661/2009 VN/ECE-Reglement nr. 123	X	X	X	X	X	X				
26	Mistvoorlichten	Richtlijn 76/762/EEG	X	X	X	X	X	X				
26A	Mistvoorlichten voor motorvoertuigen	Verordening (EG) nr. 661/2009 VN/ECE-Reglement nr. 19	X	X	X	X	X	X				
27	Trekhaken	Richtlijn 77/389/EEG	X	X	X	X	X	X				
27A	Sleepvoorzieningen	Verordening (EG) nr. 661/2009 Verordening (EU) nr. 1005/2010	X	X	X	X	X	X				
28	Mistachterlichten	Richtlijn 77/538/EEG	X	X	X	X	X	X	X	X	X	X
28A	Mistachterlichten voor motorvoertuigen en aanhangwagens daarvan	Verordening (EG) nr. 661/2009 VN/ECE-Reglement nr. 38	X	X	X	X	X	X	X	X	X	X
29	Achteruitrijlichten	Richtlijn 77/539/EEG	X	X	X	X	X	X	X	X	X	X
29A	Achteruitrijlichten voor motorvoertuigen en aanhangwagens daarvan	Verordening (EG) nr. 661/2009 VN/ECE-Reglement nr. 23	X	X	X	X	X	X	X	X	X	X
30	Parkeerlichten	Richtlijn 77/540/EEG	X	X	X	X	X	X				
30A	Parkeerlichten voor motorvoertuigen	Verordening (EG) nr. 661/2009 VN/ECE-Reglement nr. 77	X	X	X	X	X	X				
31	Veiligheidsgordels en beveiligingssystemen	Richtlijn 77/541/EEG	X	X	X	X	X	X				
31A	Veiligheidsgordels, beveiligingssystemen, kinderbeveiligingssystemen en Isofix-kinderbeveiligingssystemen	Verordening (EG) nr. 661/2009 VN/ECE-Reglement nr. 16	X	X	X	X	X	X				

▼M14

Item	Onderwerp	Regelgeving	Van toepassing op									
			M_1	M_2	M_3	N_1	N_2	N_3	O_1	O_2	O_3	O_4
32	Zicht naar voren	Richtlijn 77/649/EEG	X									
32A	Gezichtsveld naar voren	Verordening (EG) nr. 661/2009 VN/ECE-Reglement nr. 125	X									
33	Identificatie van bedieningsorganen, verklikkerlichten en meters	Richtlijn 78/316/EEG	X	X	X	X	X	X				
33A	Plaats en identificatie van bedieningsorganen met handbediening, verklikkerlichten en meters	Verordening (EG) nr. 661/2009 VN/ECE-Reglement nr. 121	X	X	X	X	X	X				
34	Ontdooiing/ontwaseming	Richtlijn 78/317/EEG	X	(5)	(5)	(5)	(5)	(5)				
34A	Voorruitontdooiings- en ontwasemingssystemen	Verordening (EG) nr. 661/2009 Verordening (EU) nr. 672/2010	X	(5)	(5)	(5)	(5)	(5)				
35	Ruitenwissers en -sproeiers	Richtlijn 78/318/EEG	X	(6)	(6)	(6)	(6)	(6)				
35A	Wis- en sproeisystemen voor de voorruit	Verordening (EG) nr. 661/2009 Verordening (EU) nr. 1008/2010	X	(6)	(6)	(6)	(6)	(6)				
36	Verwarmingssystemen	Richtlijn 2001/56/EG	X	X	X	X	X	X	X	X	X	X
36A	Verwarmingssystemen	Verordening (EG) nr. 661/2009 VN/ECE-Reglement nr. 122	X	X	X	X	X	X	X	X	X	X
37	Wielafschermingen	Richtlijn 78/549/EEG	X									
37A	Wielafschermingen	Verordening (EG) nr. 661/2009 Verordening (EU) nr. 1009/2010	X									
38	Hoofdsteunen	Richtlijn 78/932/EEG	X									
38A	Al dan niet in voertuigstoelen ingebouwde hoofdsteunen	Verordening (EG) nr. 661/2009 VN/ECE-Reglement nr. 25	X	X	X	X	X	X				
40	Motorvermogen	Richtlijn 80/1269/EEG	X (7)	X (7)	X (7)	X (7)	X (7)	X (7)				

▼M14

Item	Onderwerp	Regelgeving	Van toepassing op									
			M_1	M_2	M_3	N_1	N_2	N_3	O_1	O_2	O_3	O_4
41	Emissies (Euro 4 en 5) zware voertuigen	Richtlijn 2005/55/EG	X ([8])	X ([8])	X	X ([8])	X ([8])	X				
41A	Emissies (Euro 6) zware voertuigen en toegang tot informatie	Verordening (EG) nr. 595/2009	X ([9])	X ([9])	X	X ([9])	X ([9])	X				
42	Zijdelingse bescherming	Richtlijn 89/297/EEG					X	X			X	X
42A	Zijdelingse bescherming van vrachtwagens	Verordening (EG) nr. 661/2009 VN/ECE-Reglement nr. 73					X	X			X	X
43	Opspatafschermingssystemen	Richtlijn 91/226/EEG				X	X	X	X	X	X	X
43A	Opspatafschermingssystemen	Verordening (EG) nr. 661/2009 Verordening (EU) nr. 109/2011				X	X	X	X	X	X	X
44	Massa's en afmetingen (auto's)	Richtlijn 92/21/EEG	X									
44A	Massa's en afmetingen	Verordening (EG) nr. 661/2009 Verordening (EU) nr. 1230/2012	X									
45	Veiligheidsruiten	Richtlijn 92/22/EEG	X	X	X	X	X	X	X	X	X	X
45A	Materialen voor veiligheidsruiten en de montage ervan in voertuigen	Verordening (EG) nr. 661/2009 VN/ECE-Reglement nr. 43	X	X	X	X	X	X	X	X	X	X
46	Banden	Richtlijn 92/23/EEG	X	X	X	X	X	X	X	X	X	X
46A	Montage van banden	Verordening (EG) nr. 661/2009 Verordening (EU) nr. 458/2011	X	X	X	X	X	X	X	X	X	X
46B	Luchtbanden voor motorvoertuigen en aanhangwagens daarvan (klasse C1)	Verordening (EG) nr. 661/2009 VN/ECE-Reglement nr. 30	X			X			X	X		
46C	Luchtbanden voor bedrijfsvoertuigen en aanhangwagens daarvan (klassen C2 en C3)	Verordening (EG) nr. 661/2009 VN/ECE-Reglement nr. 54		X	X	X	X	X			X	X

▼M14

Item	Onderwerp	Regelgeving	Van toepassing op									
			M_1	M_2	M_3	N_1	N_2	N_3	O_1	O_2	O_3	O_4
46D	Rolgeluidemissies, grip op nat wegdek en rolweerstand van banden (klassen C1, C2 en C3)	Verordening (EG) nr. 661/2009 VN/ECE-Reglement nr. 117	X	X	X	X	X	X	X	X	X	X
46E	Reserve-eenheid voor tijdelijk gebruik, run-flatbanden/-systeem en bandenspanningscontrolesysteem	Verordening (EG) nr. 661/2009 VN/ECE-Reglement nr. 64	X ([9A])			X ([9A])						
47	Snelheidsbegrenzers	Richtlijn 92/24/EEG		X	X		X	X				
47A	Snelheidsbegrenzing van voertuigen	Verordening (EG) nr. 661/2009 VN/ECE-Reglement nr. 89		X	X		X	X				
48	Massa's en afmetingen (andere dan de onder item 44 genoemde voertuigen)	Richtlijn 97/27/EG		X	X	X	X	X	X	X	X	X
48A	Massa's en afmetingen	Verordening (EG) nr. 661/2009 Verordening (EU) nr. 1230/2012		X	X	X	X	X	X	X	X	X
49	Naar buiten uitstekende delen van cabines	Richtlijn 92/114/EEG				X	X	X				
49A	Bedrijfsvoertuigen wat de naar buiten uitstekende delen vóór de achterwand van de cabine betreft	Verordening (EG) nr. 661/2009 VN/ECE-Reglement nr. 61				X	X	X				
50	Koppelinrichtingen	Richtlijn 94/20/EG	X ([10])	X ([10])	X ([10])	X ([10])	X ([10])	X ([10])	X	X	X	X
50A	Mechanische koppelinrichtingen en onderdelen ervan bij voertuigcombinaties	Verordening (EG) nr. 661/2009 VN/ECE-Reglement nr. 55	X ([10])	X ([10])	X ([10])	X ([10])	X ([10])	X ([10])	X	X	X	X
50B	Kortkoppelinrichting; montage van een goedgekeurd type kortkoppelinrichting	Verordening (EG) nr. 661/2009 VN/ECE-Reglement nr. 102					X ([10])	X ([10])			X ([10])	X ([10])

▼M14

Item	Onderwerp	Regelgeving	Van toepassing op									
			M_1	M_2	M_3	N_1	N_2	N_3	O_1	O_2	O_3	O_4
51	Ontvlambaarheid	Richtlijn 95/28/EG			X							
51A	Brandgedrag van materialen die voor de binneninrichting van bepaalde categorieën motorvoertuigen worden gebruikt	Verordening (EG) nr. 661/2009 VN/ECE-Reglement nr. 118			X							
52	Bussen en toerbussen	Richtlijn 2001/85/EG		X	X							
52A	M_2- en M_3-voertuigen	Verordening (EG) nr. 661/2009 VN/ECE-Reglement nr. 107		X	X							
52B	Sterkte van de bovenbouw van grote passagiersvoertuigen	Verordening (EG) nr. 661/2009 VN/ECE-Reglement nr. 66		X	X							
53	Frontale botsing	Richtlijn 96/79/EG	X ([11])									
53A	Bescherming van de inzittenden bij een frontale botsing	Verordening (EG) nr. 661/2009 VN/ECE-Reglement nr. 94	X ([11])									
54	Zijdelingse botsing	Richtlijn 96/27/EG	X ([12])			X ([12])						
54A	Bescherming van de inzittenden bij een zijdelingse botsing	Verordening (EG) nr. 661/2009 VN/ECE-Reglement nr. 95	X ([12])			X ([12])						
55	(niet gebruikt)											
56	Voor het vervoer van gevaarlijke stoffen bestemde voertuigen	Richtlijn 98/91/EG				X ([13])	X ([13])	X ([13])	X ([13])	X ([13])	X ([13])	X ([13])
56A	Voertuigen voor het vervoer van gevaarlijke stoffen	Verordening (EG) nr. 661/2009 VN/ECE-Reglement nr. 105				X ([13])	X ([13])	X ([13])	X ([13])	X ([13])	X ([13])	X ([13])
57	Bescherming aan de voorzijde tegen klemrijden	Richtlijn 2000/40/EG					X	X				

▼M14

Item	Onderwerp	Regelgeving	Van toepassing op									
			M_1	M_2	M_3	N_1	N_2	N_3	O_1	O_2	O_3	O_4
57A	Beschermingen aan de voorzijde tegen klemrijden en de installatie ervan; bescherming aan de voorzijde tegen klemrijden	Verordening (EG) nr. 661/2009 VN/ECE-Reglement nr. 93					X	X				
58	Bescherming van voetgangers	Verordening (EG) nr. 78/2009	X			X						
59	Recycleerbaarheid	Richtlijn 2005/64/EG	X			X		-				
60	(niet gebruikt)											
61	Aircosystemen	Richtlijn 2006/40/EG	X			X ([14])						
62	Waterstofsystemen	Verordening (EG) nr. 79/2009	X	X	X	X	X	X				
63	Algemene veiligheid	Verordening (EG) nr. 661/2009	X ([15])	X ([15])	X ([15])	X ([15])	X ([15])	X ([15])	X ([15])	X ([15])	X ([15])	X ([15])
64	Schakelindicatoren	Verordening (EG) nr. 661/2009 Verordening (EU) nr. 65/2012	X									
65	Geavanceerde noodremsystemen	Verordening (EG) nr. 661/2009 Verordening (EU) nr. 347/2012		X	X		X	X				
66	Waarschuwingssystemen voor het onbedoeld verlaten van de rijstrook	Verordening (EG) nr. 661/2009 Verordening (EU) nr. 351/2012		X	X		X	X				
67	Specifieke onderdelen voor vloeibaar petroleumgas (lpg) en de installatie daarvan op motorvoertuigen	Verordening (EG) nr. 661/2009 VN/ECE-Reglement nr. 67	X	X	X	X	X	X				
68	Voertuigalarmsystemen (VAS)	Verordening (EG) nr. 661/2009 VN/ECE-Reglement nr. 97	X			X						
69	Elektrische veiligheid	Verordening (EG) nr. 661/2009 VN/ECE-Reglement nr. 100	X	X	X	X	X	X				

▼M14

Item	Onderwerp	Regelgeving	Van toepassing op									
			M_1	M_2	M_3	N_1	N_2	N_3	O_1	O_2	O_3	O_4
70	Specifieke onderdelen voor gecomprimeerd aardgas (cng) en de installatie daarvan op motorvoertuigen	Verordening (EG) nr. 661/2009 VN/ECE-Reglement nr. 110	X	X	X	X	X	X				

Toelichting

X De regelgeving is van toepassing.
Opmerking: De wijzigingenreeksen van de VN/ECE-reglementen waarvan de toepassing verplicht is, zijn opgenomen in bijlage IV bij Verordening (EG) nr. 661/2009. Later goedgekeurde wijzigingenreeksen worden als alternatief geaccepteerd.

([1]) Voor voertuigen met een referentiemassa van niet meer dan 2 610 kg. Kan op verzoek van de fabrikant van toepassing zijn op voertuigen met een referentiemassa van niet meer dan 2 840 kg

([2]) Voor voertuigen met een lpg- of cng-installatie is typegoedkeuring krachtens VN/ECE-Reglement nr. 67 of 110 vereist.

([3]) Overeenkomstig artikel 12 van Verordening (EG) nr. 661/2009 is de montage van een elektronisch stabiliteitscontrolesysteem (ESC) verplicht. Daarom moet voor de EG-typegoedkeuring van nieuwe voertuigtypen en ook voor de registratie, de verkoop en het in het verkeer brengen van nieuwe voertuigen aan de voorschriften van bijlage 21 bij VN/ECE-Reglement nr. 13 worden voldaan. De in artikel 13 van Verordening (EG) nr. 661/2009 vastgestelde toepassingsdata gelden in plaats van die in VN/ECE-Reglement nr. 13.

([4]) Overeenkomstig artikel 12 van Verordening (EG) nr. 661/2009 is de montage van een ESC-systeem verplicht. Daarom moet voor de EG-typegoedkeuring van nieuwe voertuigtypen en ook voor de registratie, de verkoop en het in het verkeer brengen van nieuwe voertuigen aan de voorschriften van deel A van bijlage 9 bij VN/ECE-Reglement nr. 13-H worden voldaan. De in artikel 13 van Verordening (EG) nr. 661/2009 vastgestelde toepassingsdata gelden in plaats van die in VN/ECE-Reglement nr. 13-H.

([4A]) Indien de bescherming is gemonteerd, moet zij voldoen aan de voorschriften van VN/ECE-Reglement nr. 18.

([4B]) Dit reglement is van toepassing op stoelen die niet onder het toepassingsgebied van VN/ECE-Reglement nr. 80 vallen.

([5]) Voertuigen van deze categorie moeten met een geschikt ontdooiings- en ontwasemingssysteem voor de voorruit zijn uitgerust.

([6]) Voertuigen van deze categorie moeten met geschikte wis- en sproeivoorzieningen voor de voorruit zijn uitgerust.

([7]) Bij voertuigen met een elektrische aandrijflijn is typegoedkeuring krachtens VN/ECE-Reglement nr. 85 vereist.

([8]) Voor voertuigen met een referentiemassa van niet meer dan 2 610 kg die niet van de in voetnoot 1 geboden mogelijkheid hebben geprofiteerd.

([9]) Voor voertuigen met een referentiemassa van meer dan 2 610 kg waarvoor (op verzoek van de fabrikant en mits hun referentiemassa niet meer bedraagt dan 2 840 kg) geen typegoedkeuring krachtens Verordening (EG) nr. 715/2007 is verleend.
Voor andere opties: zie artikel 2 van Verordening (EG) nr. 595/2009.

([9A]) Alleen van toepassing als de voertuigen voorzien zijn van uitrustingsstukken die onder VN/ECE-Reglement nr. 64 vallen. Voertuigen van categorie M1 moeten overeenkomstig artikel 9, lid 2, van Verordening (EG) nr. 661/2009 van een bandenspanningscontrolesysteem worden voorzien.

([10]) Alleen van toepassing op voertuigen met koppelinrichting(en).

([11]) Van toepassing op voertuigen met een technisch toelaatbare maximummassa in beladen toestand van niet meer dan 2,5 ton.

([12]) Alleen van toepassing op voertuigen waarbij het „R-punt” van de laagste stoel zich niet meer dan 700 mm boven de grond bevindt.

([13]) Alleen van toepassing wanneer de fabrikant typegoedkeuring aanvraagt voor voertuigen die bestemd zijn voor het vervoer van gevaarlijke stoffen.

([14]) Alleen van toepassing op voertuigen van categorie N_1, klasse I, zoals beschreven in de eerste tabel in punt 5.3.1.4 van bijlage I bij Richtlijn 70/220/EEG.

([15]) Op verzoek van de fabrikant kan onder dit item typegoedkeuring worden verleend als alternatief voor typegoedkeuringen onder de items 3A, 3B, 4A, 5A, 6A, 6B, 7A, 8A, 9A, 9B, 10A, 12A, 13A, 13B, 14A, 15A, 15B, 16A, 17A, 17B, 18A, 19A, 20A, 21A, 22A, 22B, 22C, 23A, 24A, 25A, 25B, 25C, 25D, 25E, 25F, 26A, 27A, 28A, 29A, 30A, 31A, 32A, 33A, 34A, 35A, 36A, 37A, 38A, 42A, 43A, 44A, 45A, 46A, 46B, 46C, 46D, 46E, 47A, 48A, 49A, 50A, 50B, 51A, 52A, 52B, 53A, 54A, 56A, 57A en 64 tot en met 70.

▼**M14**

Aanhangsel 1

Regelgevingen voor de EG-typegoedkeuring van overeenkomstig artikel 22 in kleine series geproduceerde voertuigen

1. Dit aanhangsel is van toepassing op nieuwe EG-typegoedkeuringen van kleine series met ingang van 1 november 2012 en, wat item 54A betreft, met ingang van 1 november 2014.

2. Vóór 1 november 2012 verleende EG-typegoedkeuringen voor kleine series zijn met ingang van 31 oktober 2016 niet meer geldig. De nationale autoriteiten beschouwen conformiteitscertificaten voor voertuigen als niet langer geldig voor de toepassing van artikel 26, lid 1, van deze richtlijn, tenzij de desbetreffende typegoedkeuringen aan de voorschriften van dit aanhangsel zijn aangepast.

Tabel 1

M_1-voertuigen ([1])

Item	Onderwerp	Regelgeving	Specifieke kwesties	Toepasbaarheid en specifieke voorschriften
1	Toelaatbaar geluidsniveau	Richtlijn 70/157/EEG		A
2	Emissies (Euro 5 en 6) lichte voertuigen en toegang tot informatie	Verordening (EG) nr. 715/2007		A
			a) Boorddiagnose (OBD)	Het voertuig moet zijn uitgerust met een OBD-systeem dat voldoet aan de voorschriften van artikel 4, leden 1 en 2, van Verordening (EG) nr. 692/2008 (Het OBD-systeem moet zo zijn ontworpen dat het ten minste een storing van het motormanagementsysteem registreert). De OBD-interface moet met gangbare diagnoseapparatuur kunnen communiceren.
			b) Conformiteit tijdens het gebruik	N.v.t.
			c) Toegang tot informatie	Het volstaat dat de fabrikant gemakkelijke en snelle toegang tot reparatie- en onderhoudsinformatie biedt.
3A	Brandpreventie (tanks voor vloeibare brandstof)	Verordening (EG) nr. 661/2009 VN/ECE-Reglement nr. 34	a) Tanks voor vloeibare brandstof	B
			b) Installatie in het voertuig	B
4A	Ruimte voor het monteren en bevestigen van achterkentekenplaten	Verordening (EG) nr. 661/2009 Verordening (EU) nr. 1003/2010		B

([1]) De toelichting bij deel I van bijlage IV geldt ook voor tabel 1.

▼**M14**

Item	Onderwerp	Regelgeving	Specifieke kwesties	Toepasbaarheid en specifieke voorschriften
5A	Stuurinrichting	Verordening (EG) nr. 661/2009 VN/ECE-Reglement nr. 79		C
			a) Mechanische systemen	De bepalingen van punt 5 van VN/ECE-Reglement nr. 79 zijn van toepassing. Alle in punt 6.2 van VN/ECE-Reglement nr. 79 voorgeschreven tests moeten worden uitgevoerd en de voorschriften van punt 6.1 van VN/ECE-Reglement nr. 79 zijn van toepassing.
			b) Complexe elektronische voertuigbesturingssystemen	Alle voorschriften van bijlage 6 bij VN/ECE-Reglement nr. 79 zijn van toepassing. De naleving van deze voorschriften mag alleen door een daartoe aangewezen technische dienst worden gecontroleerd.
6A	Deursluitingen en deurbevestigingsonderdelen	Verordening (EG) nr. 661/2009 VN/ECE-Reglement nr. 11		C
			a) Algemene voorschriften (punt 5 van VN/ECE-Reglement nr. 11)	Alle voorschriften zijn van toepassing.
			b) Prestatievoorschriften (punt 6 van VN/ECE-Reglement nr. 11)	Alleen de voorschriften van de punten 6.1.5.4 en 6.3 inzake deursluitingen zijn van toepassing.
7A	Geluidssignaalinrichtingen en geluidssignalen	Verordening (EG) nr. 661/2009 VN/ECE-Reglement nr. 28	a) Onderdelen	X
			b) Installatie op het voertuig	B
8A	Voorzieningen voor indirect zicht en de installatie ervan	Verordening (EG) nr. 661/2009 VN/ECE-Reglement nr. 46	a) Onderdelen	X
			b) Installatie op het voertuig	B
9B	Remsysteem van personenauto's	Verordening (EG) nr. 661/2009 VN/ECE-Reglement nr. 13-H	a) Ontwerp- en testvoorschriften	A
			b) Elektronische stabiliteitscontrole (ESC) en remhulpsystemen (BAS)	De montage van BAS en ESC is niet verplicht. Indien gemonteerd, moeten zij voldoen aan de voorschriften van VN/ECE-Reglement nr. 13-H.
10A	Elektromagnetische compatibiliteit	Verordening (EG) nr. 661/2009 VN/ECE-Reglement nr. 10		B

▼**M14**

Item	Onderwerp	Regelgeving	Specifieke kwesties	Toepasbaarheid en specifieke voorschriften
12A	Binnenuitrusting	Verordening (EG) nr. 661/2009 VN/ECE-Reglement nr. 21		C
			a) Binneninrichting	
			i) Voorschriften inzake stralen en uitstekende delen voor schakelaars, hendels en dergelijke, bedieningsorganen en de algemene binnenuitrusting	Op verzoek van de fabrikant kan van de voorschriften van de punten 5.1 tot en met 5.6 van VN/ECE-Reglement nr. 21 worden afgeweken. De voorschriften van punt 5.2 (behalve 5.2.3.1, 5.2.3.2 en 5.2.4) van VN/ECE-Reglement nr. 21 zijn van toepassing.
			ii) Energieabsorptietests aan de bovenkant van het dashboard	Energieabsorptietests aan de bovenkant van het dashboard moeten alleen worden uitgevoerd als het voertuig niet met ten minste twee frontairbags of statische vierpuntsgordels is uitgerust.
			iii) Energieabsorptietest aan de achterkant van de stoelen	N.v.t.
			b) Elektrische bediening van ruiten, dakpaneelsystemen en scheidingssystemen	Alle voorschriften van punt 5.8 van VN/ECE-Reglement nr. 21 zijn van toepassing.
13A	Beveiliging van motorvoertuigen tegen onrechtmatig gebruik	Verordening (EG) nr. 661/2009 VN/ECE-Reglement nr. 116		A
14A	Bescherming van de bestuurder tegen de stuurinrichting bij een botsing	Verordening (EG) nr. 661/2009 VN/ECE-Reglement nr. 12		C
				Tests zijn verplicht als het voertuig niet krachtens VN/ECE-Reglement nr. 94 is getest (zie item 53A).
15A	Stoelen, stoelverankeringen en eventuele hoofdsteunen	Verordening (EG) nr. 661/2009 VN/ECE-Reglement nr. 17		C
			a) Algemene voorschriften i) Specificaties	De voorschriften van punt 5.2 (behalve 5.2.3) van VN/ECE-Reglement nr. 17 zijn van toepassing.
			ii) Sterktetests voor rugleuningen en hoofdsteunen	De voorschriften van punt 6.2 van VN/ECE-Reglement nr. 17 zijn van toepassing.

▼**M14**

Item	Onderwerp	Regelgeving	Specifieke kwesties	Toepasbaarheid en specifieke voorschriften
			iii) Ontgrendelings- en verstellingstests	De tests moeten volgens de voorschriften van bijlage 7 bij VN/ECE-Reglement nr. 17 worden uitgevoerd.
			b) Hoofdsteunen i) Specificaties	De voorschriften van de punten 5.4, 5.5 (behalve 5.5.2), 5.6, 5.10, 5.11 en 5.12 van VN/ECE-Reglement nr. 17 zijn van toepassing.
			ii) Sterktetests op hoofdsteunen	De in punt 6.4 voorgeschreven test moet worden uitgevoerd.
			c) Bijzondere voorschriften voor de bescherming van inzittenden tegen verplaatsing van bagage	Op verzoek van de fabrikant kan van de voorschriften van bijlage 9 bij VN/ECE-Reglement nr. 26 worden afgeweken.
16A	Naar buiten uitstekende delen	Verordening (EG) nr. 661/2009 VN/ECE-Reglement nr. 26		C
			a) Algemene specificaties	De voorschriften van punt 5 van VN/ECE-Reglement nr. 26 zijn van toepassing.
			b) Bijzondere specificaties	De voorschriften van punt 6 van VN/ECE-Reglement nr. 26 zijn van toepassing.
17A	Toegang tot en manoeuvreerbaarheid van voertuigen	Verordening (EG) nr. 661/2009 Verordening (EU) nr. 130/2012		D
17B	Snelheidsmeter en de installatie ervan	Verordening (EG) nr. 661/2009 VN/ECE-Reglement nr. 39		B
18A	Voorgeschreven constructieplaat en voertuigidentificatienummer	Verordening (EG) nr. 661/2009 Verordening (EU) nr. 19/2011		B
19A	Veiligheidsgordelverankeringen, Isofix-verankeringssystemen en Isofix-toptether-verankeringen	Verordening (EG) nr. 661/2009 VN/ECE-Reglement nr. 14		B
20A	Installatie van verlichtings- en lichtsignaalinrichtingen op voertuigen	Verordening (EG) nr. 661/2009 VN/ECE-Reglement nr. 48		B Op een nieuw voertuigtype moeten overeenkomstig artikel 2 van Richtlijn 2008/89/EG dagrijlichten (DRL) worden gemonteerd.

▼**M14**

Item	Onderwerp	Regelgeving	Specifieke kwesties	Toepasbaarheid en specifieke voorschriften
21A	Retroflecterende voorzieningen voor motorvoertuigen en aanhangwagens daarvan	Verordening (EG) nr. 661/2009 VN/ECE-Reglement nr. 3		X
22A	Breedtelichten, achterlichten, stoplichten en markeringslichten voor motorvoertuigen en aanhangwagens daarvan	Verordening (EG) nr. 661/2009 VN/ECE-Reglement nr. 7		X
22B	Dagrijlichten voor motorvoertuigen	Verordening (EG) nr. 661/2009 VN/ECE-Reglement nr. 87		X
22C	Zijmarkeringslichten voor motorvoertuigen en aanhangwagens daarvan	Verordening (EG) nr. 661/2009 VN/ECE-Reglement nr. 91		X
23A	Richtingaanwijzers voor motorvoertuigen en aanhangwagens daarvan	Verordening (EG) nr. 661/2009 VN/ECE-Reglement nr. 6		X
24A	Achterkentekenplaatverlichting van motorvoertuigen en aanhangwagens daarvan	Verordening (EG) nr. 661/2009 VN/ECE-Reglement nr. 4		X
25A	Voor motorvoertuigen bestemde sealed-beamkoplampen (SB) die Europees asymmetrisch dimlicht en/of grootlicht uitstralen	Verordening (EG) nr. 661/2009 VN/ECE-Reglement nr. 31		X
25B	Gloeilampen voor gebruik in goedgekeurde lichtunits van motorvoertuigen en aanhangwagens daarvan	Verordening (EG) nr. 661/2009 VN/ECE-Reglement nr. 37		X
25C	Voor motorvoertuigen bestemde koplampen met gasontladingslichtbronnen	Verordening (EG) nr. 661/2009 VN/ECE-Reglement nr. 98		X

▼**M14**

Item	Onderwerp	Regelgeving	Specifieke kwesties	Toepasbaarheid en specifieke voorschriften
25D	Gasontladingslichtbronnen voor gebruik in goedgekeurde gasontladingslichtunits van motorvoertuigen	Verordening (EG) nr. 661/2009 VN/ECE-Reglement nr. 99		X
25E	Voor motorvoertuigen bestemde koplampen die asymmetrisch dimlicht en/of grootlicht uitstralen en voorzien zijn van gloeilampen en/of ledmodules	Verordening (EG) nr. 661/2009 VN/ECE-Reglement nr. 112		X
25F	Adaptieve koplampsystemen (AFS) voor motorvoertuigen	Verordening (EG) nr. 661/2009 VN/ECE-Reglement nr. 123		X
26A	Mistvoorlichten voor motorvoertuigen	Verordening (EG) nr. 661/2009 VN/ECE-Reglement nr. 19		X
27A	Sleepvoorzieningen	Verordening (EG) nr. 661/2009 Verordening (EU) nr. 1005/2010		B
28A	Mistachterlichten voor motorvoertuigen en aanhangwagens daarvan	Verordening (EG) nr. 661/2009 VN/ECE-Reglement nr. 38		X
29A	Achteruitrijlichten voor motorvoertuigen en aanhangwagens daarvan	Verordening (EG) nr. 661/2009 VN/ECE-Reglement nr. 23		X
30A	Parkeerlichten voor motorvoertuigen	Verordening (EG) nr. 661/2009 VN/ECE-Reglement nr. 77		X
31A	Veiligheidsgordels, beveiligingssystemen, kinderbeveiligingssystemen en Isofix-kinderbeveiligingssystemen	Verordening (EG) nr. 661/2009 VN/ECE-Reglement nr. 16	a) Onderdelen	X
			b) Installatievoorschriften	B

▼**M14**

Item	Onderwerp	Regelgeving	Specifieke kwesties	Toepasbaarheid en specifieke voorschriften
32A	Gezichtsveld naar voren	Verordening (EG) nr. 661/2009 VN/ECE-Reglement nr. 125		A
33A	Plaats en identificatie van bedieningsorganen met handbediening, verklikkerlichten en meters	Verordening (EG) nr. 661/2009 VN/ECE-Reglement nr. 121		A
34A	Voorruitontdooiings- en ontwasemingssystemen	Verordening (EG) nr. 661/2009 Verordening (EU) nr. 672/2010		C
			a) Ontdooiing van de voorruit	Alleen punt 1.1.1 van bijlage II bij Verordening (EU) nr. 672/2010 is van toepassing als de warmeluchtstroom naar het volledige oppervlak van de voorruit wordt geleid of als de voorruit over haar volledige oppervlak elektrisch wordt verwarmd.
			b) Ontwaseming van de voorruit	Alleen punt 1.2.1 van bijlage II bij Verordening (EU) nr. 672/2010 is van toepassing als de warmeluchtstroom naar het volledige oppervlak van de voorruit wordt geleid of als de voorruit over haar volledige oppervlak elektrisch wordt verwarmd.
35A	Wis- en sproeisystemen voor de voorruit	Verordening (EG) nr. 661/2009 Verordening (EU) nr. 1008/2010		C
			a) Wissysteem voor de voorruit	De punten 1.1 tot en met 1.1.10 van bijlage III bij Verordening (EU) nr. 1008/2010 zijn van toepassing. Alleen de in punt 2.1.10 van bijlage III bij Verordening (EU) nr. 1008/2010 beschreven test moet worden uitgevoerd.
			b) Sproeisysteem voor de voorruit	Punt 1.2 (behalve 1.2.2, 1.2.3 en 1.2.5) van bijlage III bij Verordening (EU) nr. 1008/2010 is van toepassing.
36A	Verwarmingssystemen	Verordening (EG) nr. 661/2009 VN/ECE-Reglement nr. 122		C De montage van een verwarmingssysteem is niet verplicht.
			a) Alle verwarmingssystemen	De voorschriften van de punten 5.3 en 6 van VN/ECE-Reglement nr. 122 zijn van toepassing.
			b) Lpg-verwarmingssystemen	De voorschriften van bijlage 8 bij VN/ECE-Reglement nr. 122 zijn van toepassing.

▼**M14**

Item	Onderwerp	Regelgeving	Specifieke kwesties	Toepasbaarheid en specifieke voorschriften
37A	Wielafschermingen	Verordening (EG) nr. 661/2009 Verordening (EU) nr. 1009/2010		B
40	Motorvermogen	Richtlijn 80/1269/EEG		A *(Wanneer de voertuigfabrikant zijn eigen motor produceert)*
				(Wanneer de voertuigfabrikant een motor van een andere fabrikant gebruikt) Testbankgegevens van de motorfabrikant worden geaccepteerd als het motormanagementsysteem identiek is (d.w.z. ten minste dezelfde ECU heeft). De vermogenstest mag op een rollenbank worden uitgevoerd. Er moet rekening worden gehouden met het vermogensverlies in de transmissie.
41	Emissies (Euro 4 en 5) zware voertuigen	Richtlijn 2005/55/EG		A
			OBD	Op verzoek van de voertuigfabrikant kan hiervan worden afgeweken.
41A	Emissies (Euro 6) zware voertuigen en toegang tot informatie	Verordening (EG) nr. 595/2009		A Met uitzondering van de reeks voorschriften inzake OBD en toegang tot informatie.
44A	Massa's en afmetingen	Verordening (EG) nr. 661/2009 Verordening (EU) nr. 1230/2012		B Op verzoek van de fabrikant kan van de in punt 5.1 van deel A van bijlage 1 bij Verordening (EU) nr. 1230/2012 beschreven wegrijtest op een helling bij de maximummassa van de combinatie worden afgeweken.
45A	Materialen voor veiligheidsruiten en de montage ervan in voertuigen	Verordening (EG) nr. 661/2009 VN/ECE-Reglement nr. 43	a) Onderdelen	X
			b) Installatie	B
46	Banden	Richtlijn 92/23/EEG	Onderdelen	X
46A	Montage van banden	Verordening (EG) nr. 661/2009 Verordening (EU) nr. 458/2011		B De data voor de progressieve toepassing zijn die in artikel 13 van Verordening (EG) nr. 661/2009.

▼**M14**

Item	Onderwerp	Regelgeving	Specifieke kwesties	Toepasbaarheid en specifieke voorschriften
46B	Luchtbanden voor motorvoertuigen en aanhangwagens daarvan (klasse C1)	Verordening (EG) nr. 661/2009 VN/ECE-Reglement nr. 30	Onderdelen	X
46D	Rolgeluidemissies, grip op nat wegdek en rolweerstand van banden (klassen C1, C2 en C3)	Verordening (EG) nr. 661/2009 VN/ECE-Reglement nr. 117	Onderdelen	X
46E	Reserve-eenheid voor tijdelijk gebruik, runflatbanden/-systeem en bandenspanningscontrolesysteem	Verordening (EG) nr. 661/2009 VN/ECE-Reglement nr. 64	Onderdelen	X
			Montage van een bandenspanningscontrolesysteem (TPMS)	B De montage van een bandenspanningscontrolesysteem is niet verplicht.
50A	Mechanische koppelinrichtingen en onderdelen ervan bij voertuigcombinaties	Verordening (EG) nr. 661/2009 VN/ECE-Reglement nr. 55	a) Onderdelen	X
			b) Installatie	B
53A	Bescherming van de inzittenden bij een frontale botsing	Verordening (EG) nr. 661/2009 VN/ECE-Reglement nr. 94		C De voorschriften van VN/ECE-Reglement nr. 94 zijn van toepassing op voertuigen met frontairbags. Voertuigen zonder airbags moeten voldoen aan de voorschriften van item 14A van deze tabel.
54A	Bescherming van de inzittenden bij een zijdelingse botsing	Verordening (EG) nr. 661/2009 VN/ECE-Reglement nr. 95		C (van toepassing met ingang van 1 november 2014)
			Test met dummyhoofd	De fabrikant moet de technische dienst de nodige informatie verstrekken over een mogelijke botsing van het hoofd van de dummy tegen de voertuigstructuur of tegen een zijruit die van gelaagd glas is. Als blijkt dat een dergelijke botsing zich waarschijnlijk zal voordoen, moet de in punt 3.1 van bijlage 8 bij VN/ECE-Reglement nr. 95 beschreven deeltest met een dummyhoofd worden uitgevoerd en moet aan het in punt 5.2.1.1 van VN/ECE-Reglement nr. 95 vastgestelde criterium worden voldaan. Met het akkoord van de technische dienst kan de in bijlage 4 bij VN/ECE-Reglement nr. 21 beschreven testprocedure als alternatief voor de hierboven vermelde test worden toegepast.

▼**M14**

Item	Onderwerp	Regelgeving	Specifieke kwesties	Toepasbaarheid en specifieke voorschriften
58	Bescherming van voetgangers	Verordening (EG) nr. 78/2009	a) Technische voorschriften met betrekking tot het voertuig	N.v.t.
			b) Frontbeschermingen	X
59	Recycleerbaarheid	Richtlijn 2005/64/EG		N.v.t. Alleen artikel 7 betreffende het hergebruik van samenstellende delen is van toepassing.
61	Aircosystemen	Richtlijn 2006/40/EG		A Tot en met 31 december 2016 is gefluoreerd broeikasgas met een aardopwarmingsvermogen van meer dan 150 toegestaan.
62	Waterstofsystemen	Verordening (EU) nr. 79/2009		X
63	Algemene veiligheid	Verordening (EU) nr. 661/2009		Onder dit item kan op verzoek van de fabrikant typegoedkeuring worden verleend. Voor in onbeperkte series geproduceerde voertuigen: zie voetnoot ([15]) van de tabel.
64	Schakelindicatoren	Verordening (EG) nr. 661/2009 Verordening (EU) nr. 65/2012		N.v.t.
67	Specifieke onderdelen voor vloeibaar petroleumgas (lpg) en de installatie daarvan op motorvoertuigen	Verordening (EG) nr. 661/2009 VN/ECE-Reglement nr. 67	a) Onderdelen	X
			b) Installatie	A
68	Voertuigalarmsystemen (VAS)	Verordening (EG) nr. 661/2009 VN/ECE-Reglement nr. 97	a) Onderdelen	X
			b) Installatie	B
69	Elektrische veiligheid	Verordening (EG) nr. 661/2009 VN/ECE-Reglement nr. 100		B

▼**M14**

Item	Onderwerp	Regelgeving	Specifieke kwesties	Toepasbaarheid en specifieke voorschriften
70	Specifieke onderdelen voor gecomprimeerd aardgas (cng) en de installatie daarvan op motorvoertuigen	Verordening (EG) nr. 661/2009 VN/ECE-Reglement nr. 110	a) Onderdelen	X
			b) Installatie	A

Betekenis van de letters

X	Volledige toepassing van de regelgeving. a) er moet een typegoedkeuringscertificaat worden afgegeven; b) de tests en controles moeten door de technische dienst of de fabrikant onder de in de artikelen 41, 42 en 43 vastgestelde voorwaarden worden uitgevoerd; c) een testrapport moet worden opgesteld overeenkomstig de bepalingen van bijlage V; d) de conformiteit van de productie moet worden gegarandeerd.
A	Toepassing van de regelgeving als volgt: a) tenzij anders aangegeven, moet aan alle voorschriften van de regelgeving worden voldaan; b) er moet geen typegoedkeuringscertificaat worden afgegeven; c) de tests en controles moeten door de technische dienst of de fabrikant onder de in de artikelen 41, 42 en 43 vastgestelde voorwaarden worden uitgevoerd; d) een testrapport moet worden opgesteld overeenkomstig de bepalingen van bijlage V; e) de conformiteit van de productie moet worden gegarandeerd.
B	Toepassing van de regelgeving als volgt: Zoals bij letter A, behalve dat de tests en controles met het akkoord van de typegoedkeuringsinstantie door de fabrikant zelf kunnen worden verricht (d.w.z. dat de in de artikelen 41, 42 en 43 vastgestelde voorwaarden niet moeten worden vervuld).
C	Toepassing van de regelgeving als volgt: a) ongeacht eventuele overgangsbepalingen moet alleen aan de technische voorschriften van de regelgeving worden voldaan; b) er moet geen typegoedkeuringscertificaat worden afgegeven; c) de tests en controles moeten door de technische dienst of de fabrikant worden uitgevoerd (zie de besluiten voor letter B); d) een testrapport moet worden opgesteld overeenkomstig de bepalingen van bijlage V; e) de conformiteit van de productie moet worden gegarandeerd.
D	Zoals voor besluiten onder de letters B en C, behalve dat een door de fabrikant afgegeven conformiteitsverklaring voldoende is. Er moet geen testrapport worden opgesteld. Zo nodig kan de typegoedkeuringsinstantie of technische dienst meer informatie of bewijsmateriaal verlangen.
N.v.t.	De regelgeving is niet van toepassing. Naleving van een of meer specifieke aspecten van de regelgeving kan echter worden opgelegd.

Opmerking: De toe te passen wijzigingenreeksen van de VN/ECE-reglementen zijn opgenomen in bijlage IV bij Verordening (EG) nr. 661/2009. Later goedgekeurde wijzigingenreeksen worden als alternatief geaccepteerd.

▼**M14**

Tabel 2

N_1-voertuigen ([1])

Item	Onderwerp	Regelgeving	Specifieke kwesties	Toepasbaarheid en specifieke voorschriften
1	Toelaatbaar geluidsniveau	Richtlijn 70/157/EEG		A
2	Emissies (Euro 5 en 6) lichte voertuigen en toegang tot informatie	Verordening (EG) nr. 715/2007		A
			a) OBD	Het voertuig moet zijn uitgerust met een OBD-systeem dat voldoet aan de voorschriften van artikel 4, leden 1 en 2, van Verordening (EG) nr. 692/2008 (het OBD-systeem moet zo zijn ontworpen dat het ten minste een storing van het motormanagementsysteem registreert). De OBD-interface moet met gangbare diagnoseapparatuur kunnen communiceren.
			b) Conformiteit tijdens het gebruik	N.v.t.
			c) Toegang tot informatie	Het volstaat dat de fabrikant gemakkelijke en snelle toegang tot reparatie- en onderhoudsinformatie biedt.
3A	Brandpreventie (tanks voor vloeibare brandstof)	Verordening (EG) nr. 661/2009 VN/ECE-Reglement nr. 34	a) Tanks voor vloeibare brandstof	B
			b) Installatie in het voertuig	B
4A	Ruimte voor het monteren en bevestigen van achterkentekenplaten	Verordening (EG) nr. 661/2009 Verordening (EU) nr. 1003/2010		B
5A	Stuurinrichting	Verordening (EG) nr. 661/2009 VN/ECE-Reglement nr. 79		C
			a) Mechanische systemen	De bepalingen van punt 5 van VN/ECE-Reglement nr. 79, wijzigingenreeks 01, zijn van toepassing. Alle in punt 6.2 van VN/ECE-Reglement nr. 79 voorgeschreven tests moeten worden uitgevoerd en de voorschriften van punt 6.1 van VN/ECE-Reglement nr. 79 zijn van toepassing.
			b) Complexe elektronische voertuigbesturingssystemen	Alle voorschriften van bijlage 6 bij VN/ECE-Reglement nr. 79 zijn van toepassing. De naleving van deze voorschriften mag alleen door een daartoe aangewezen technische dienst worden gecontroleerd.

([1]) De toelichting bij deel I van bijlage IV geldt ook voor tabel 2. De letters in tabel 2 hebben dezelfde betekenis als in tabel 1.

▼**M14**

Item	Onderwerp	Regelgeving	Specifieke kwesties	Toepasbaarheid en specifieke voorschriften
6A	Deursluitingen en deurbevestigingsonderdelen	Verordening (EG) nr. 661/2009 VN/ECE-Reglement nr. 11		C
			a) Algemene voorschriften (punt 5 van VN/ECE-Reglement nr. 11)	Alle voorschriften zijn van toepassing.
			a) Prestatievoorschriften (punt 6 van VN/ECE-Reglement nr. 11)	Alleen de voorschriften van de punten 6.1.5.4 en 6.3 inzake deursluitingen zijn van toepassing.
7A	Geluidssignaalinrichtingen en geluidssignalen	Verordening (EG) nr. 661/2009 VN/ECE-Reglement nr. 28	a) Onderdelen	X
			b) Installatie op het voertuig	B
8A	Voorzieningen voor indirect zicht en de installatie ervan	Verordening (EG) nr. 661/2009 VN/ECE-Reglement nr. 46	a) Onderdelen	X
			b) Installatie op het voertuig	B
9A	Remsysteem van voertuigen en aanhangwagens	Verordening (EG) nr. 661/2009 VN/ECE-Reglement nr. 13	a) Ontwerp- en testvoorschriften	A
			b) ESC	De montage van ESC is niet verplicht. Indien gemonteerd, moet zij voldoen aan de voorschriften van VN/ECE-Reglement nr. 13.
9B	Remsysteem van personenauto's	Verordening (EG) nr. 661/2009 VN/ECE-Reglement nr. 13-H	a) Ontwerp- en testvoorschriften	A
			b) Elektronische stabiliteitscontrole (ESC) en remhulpsystemen (BAS)	De montage van BAS en ESC is niet verplicht. Indien gemonteerd, moeten zij voldoen aan de voorschriften van VN/ECE-Reglement nr. 13-H.
10A	Elektromagnetische compatibiliteit	Verordening (EG) nr. 661/2009 VN/ECE-Reglement nr. 10		B
13A	Beveiliging van motorvoertuigen tegen onrechtmatig gebruik	Verordening (EG) nr. 661/2009 VN/ECE-Reglement nr. 116		A

▼**M14**

Item	Onderwerp	Regelgeving	Specifieke kwesties	Toepasbaarheid en specifieke voorschriften
14A	Bescherming van de bestuurder tegen de stuurinrichting bij een botsing	Verordening (EG) nr. 661/2009 VN/ECE-Reglement nr. 12		C
			a) Botstest tegen een hindernis	Een test is verplicht.
			b) Botstest met rompdummy tegen het stuur	Niet verplicht als het stuur met een airbag is uitgerust.
			c) Test met een hoofdvormig botslichaam	Niet verplicht als het stuur met een airbag is uitgerust.
15A	Stoelen, stoelverankeringen en eventuele hoofdsteunen	Verordening (EG) nr. 661/2009 VN/ECE-Reglement nr. 17		B
17A	Toegang tot en manoeuvreerbaarheid van voertuigen	Verordening (EG) nr. 661/2009 Verordening (EU) nr. 130/2012		D
17B	Snelheidsmeter en de installatie ervan	Verordening (EG) nr. 661/2009 VN/ECE-Reglement nr. 39		B
18A	Voorgeschreven constructieplaat en voertuigidentificatienummer	Verordening (EG) nr. 661/2009 Verordening (EU) nr. 19/2011		B
19A	Veiligheidsgordelverankeringen, Isofix-verankeringssystemen en Isofix-toptether-verankeringen	Verordening (EG) nr. 661/2009 VN/ECE-Reglement nr. 14		B
20A	Installatie van verlichtings- en lichtsignaalinrichtingen op motorvoertuigen	Verordening (EG) nr. 661/2009 VN/ECE-Reglement nr. 48		B Op een nieuw voertuigtype moeten overeenkomstig artikel 2 van Richtlijn 2008/89/EG dagrijlichten (DRL) worden gemonteerd.
21A	Retroflecterende voorzieningen voor motorvoertuigen en aanhangwagens daarvan	Verordening (EG) nr. 661/2009 VN/ECE-Reglement nr. 3		X
22A	Breedtelichten, achterlichten, stoplichten en markeringslichten voor motorvoertuigen en aanhangwagens daarvan	Verordening (EG) nr. 661/2009 VN/ECE-Reglement nr. 7		X
22B	Dagrijlichten voor motorvoertuigen	Verordening (EG) nr. 661/2009 VN/ECE-Reglement nr. 87		X

▼**M14**

Item	Onderwerp	Regelgeving	Specifieke kwesties	Toepasbaarheid en specifieke voorschriften
22C	Zijmarkeringslichten voor motorvoertuigen en aanhangwagens daarvan	Verordening (EG) nr. 661/2009 VN/ECE-Reglement nr. 91		X
23A	Richtingaanwijzers voor motorvoertuigen en aanhangwagens daarvan	Verordening (EG) nr. 661/2009 VN/ECE-Reglement nr. 6		X
24A	Achterkentekenplaatverlichting van motorvoertuigen en aanhangwagens daarvan	Verordening (EG) nr. 661/2009 VN/ECE-Reglement nr. 4		X
25A	Voor motorvoertuigen bestemde sealed-beamkoplampen (SB) die Europees asymmetrisch dimlicht en/of grootlicht uitstralen	Verordening (EG) nr. 661/2009 VN/ECE-Reglement nr. 31		X
25B	Gloeilampen voor gebruik in goedgekeurde lichtunits van motorvoertuigen en aanhangwagens daarvan	Verordening (EG) nr. 661/2009 VN/ECE-Reglement nr. 37		X
25C	Voor motorvoertuigen bestemde koplampen met gasontladingslichtbronnen	Verordening (EG) nr. 661/2009 VN/ECE-Reglement nr. 98		X
25D	Gasontladingslichtbronnen voor gebruik in goedgekeurde gasontladingslichtunits van motorvoertuigen	Verordening (EG) nr. 661/2009 VN/ECE-Reglement nr. 99		X
25E	Voor motorvoertuigen bestemde koplampen die asymmetrisch dimlicht en/of grootlicht uitstralen en voorzien zijn van gloeilampen en/of ledmodules	Verordening (EG) nr. 661/2009 VN/ECE-Reglement nr. 112		X
25F	Adaptieve koplampsystemen (AFS) voor motorvoertuigen	Verordening (EG) nr. 661/2009 VN/ECE-Reglement nr. 123		X

▼**M14**

Item	Onderwerp	Regelgeving	Specifieke kwesties	Toepasbaarheid en specifieke voorschriften
26A	Mistvoorlichten voor motorvoertuigen	Verordening (EG) nr. 661/2009 VN/ECE-Reglement nr. 19		X
27A	Sleepvoorzieningen	Verordening (EG) nr. 661/2009 Verordening (EU) nr. 1005/2010		B
28A	Mistachterlichten voor motorvoertuigen en aanhangwagens daarvan	Verordening (EG) nr. 661/2009 VN/ECE-Reglement nr. 38		X
29A	Achteruitrijlichten voor motorvoertuigen en aanhangwagens daarvan	Verordening (EG) nr. 661/2009 VN/ECE-Reglement nr. 23		X
30A	Parkeerlichten voor motorvoertuigen	Verordening (EG) nr. 661/2009 VN/ECE-Reglement nr. 77		X
31A	Veiligheidsgordels, beveiligingssystemen, kinderbeveiligingssystemen en Isofix-kinderbeveiligingssystemen	Verordening (EG) nr. 661/2009 VN/ECE-Reglement nr. 16	a) Onderdelen	X
			b) Installatievoorschriften	B
33A	Plaats en identificatie van bedieningsorganen met handbediening, verklikkerlichten en meters	Verordening (EG) nr. 661/2009 VN/ECE-Reglement nr. 121		A
34A	Voorruitontdooiings- en ontwasemingssystemen	Verordening (EG) nr. 661/2009 Verordening (EU) nr. 672/2010		N.v.t. Het voertuig moet met een geschikt ontdooiings- en ontwasemingssysteem voor de voorruit zijn uitgerust.
35A	Wis- en sproeisystemen voor de voorruit	Verordening (EG) nr. 661/2009 Verordening (EU) nr. 1008/2010		N.v.t. Het voertuig moet met een geschikt wis- en sproeisysteem voor de voorruit zijn uitgerust.
36A	Verwarmingssystemen	Verordening (EG) nr. 661/2009 VN/ECE-Reglement nr. 122		C De montage van een verwarmingssysteem is niet verplicht.
			a) Alle verwarmingssystemen	De voorschriften van de punten 5.3 en 6 van VN/ECE-Reglement nr. 122 zijn van toepassing.
			b) Lpg-verwarmingssystemen	De voorschriften van bijlage 8 bij VN/ECE-Reglement nr. 122 zijn van toepassing.

▼**M14**

Item	Onderwerp	Regelgeving	Specifieke kwesties	Toepasbaarheid en specifieke voorschriften
38	Al dan niet in voertuigstoelen ingebouwde hoofdsteunen	Verordening (EG) nr. 661/2009 VN/ECE-Reglement nr. 25		X
40	Motorvermogen	Richtlijn 80/1269/EEG		A *(Wanneer de voertuigfabrikant zijn eigen motor produceert)*
				(Wanneer de voertuigfabrikant een motor van een andere fabrikant gebruikt) Testbankgegevens van de motorfabrikant worden geaccepteerd mits het motormanagementsysteem identiek is (d.w.z. ten minste dezelfde ECU heeft). De vermogenstest mag op een rollenbank worden uitgevoerd. Er moet rekening worden gehouden met het vermogensverlies in de transmissie.
41	Emissies (Euro 4 en 5) zware voertuigen	Richtlijn 2005/55/EG		A
			OBD	Op verzoek van de voertuigfabrikant kan hiervan worden afgeweken.
41A	Emissies (Euro 6) zware voertuigen en toegang tot informatie	Verordening (EG) nr. 595/2009		A Met uitzondering van de reeks voorschriften inzake OBD en toegang tot informatie.
43A	Opspatafschermingssystemen	Verordening (EG) nr. 661/2009 Verordening (EU) nr. 109/2011		B
45A	Materialen voor veiligheidsruiten en de montage ervan in voertuigen	Verordening (EG) nr. 661/2009 VN/ECE-Reglement nr. 43	a) Onderdelen	X
			b) Installatie	B
46	Banden	Richtlijn 92/23/EEG	Onderdelen	X
46A	Montage van banden	Verordening (EG) nr. 661/2009 Verordening (EU) nr. 458/2011		B De data voor de progressieve toepassing zijn die in artikel 13 van Verordening (EG) nr. 661/2009.

▼**M14**

Item	Onderwerp	Regelgeving	Specifieke kwesties	Toepasbaarheid en specifieke voorschriften
46B	Luchtbanden voor motorvoertuigen en aanhangwagens daarvan (klasse C1)	Verordening (EG) nr. 661/2009 VN/ECE-Reglement nr. 30	Onderdelen	X
46C	Luchtbanden voor bedrijfsvoertuigen en aanhangwagens daarvan (klassen C2 en C3)	Verordening (EG) nr. 661/2009 VN/ECE-Reglement nr. 54	Onderdelen	X
46D	Rolgeluidemissies, grip op nat wegdek en rolweerstand van banden (klassen C1, C2 en C3)	Verordening (EG) nr. 661/2009 VN/ECE-Reglement nr. 117	Onderdelen	X
46E	Reserve-eenheid voor tijdelijk gebruik, runflatbanden/-systeem en bandenspanningscontrolesysteem	Verordening (EG) nr. 661/2009 VN/ECE-Reglement nr. 64	Onderdelen	X
			Montage van een bandenspanningscontrolesysteem	B De montage van een bandenspanningscontrolesysteem is niet verplicht.
48	Massa's en afmetingen	Richtlijn 97/27/EG		B
48A	Massa's en afmetingen	Verordening (EG) nr. 661/2009 Verordening (EU) nr. 1230/2012		B
			Wegrijtest op een helling bij de maximummassa van de combinatie	Op verzoek van de fabrikant kan van de in punt 5.1 van deel A van bijlage 1 bij Verordening (EU) nr. 1230/2012 beschreven wegrijtest op een helling bij de maximummassa van de combinatie worden afgeweken.
49A	Bedrijfsvoertuigen wat de naar buiten uitstekende delen vóór de achterwand van de cabine betreft	Verordening (EG) nr. 661/2009 VN/ECE-Reglement nr. 61		C
			a) Algemene specificaties	De voorschriften van punt 5 van VN/ECE-Reglement nr. 61 zijn van toepassing.
			b) Bijzondere specificaties	De voorschriften van punt 6 van VN/ECE-Reglement nr. 61 zijn van toepassing.
50A	Mechanische koppelinrichtingen en onderdelen ervan bij voertuigcombinaties	Verordening (EG) nr. 661/2009 VN/ECE-Reglement nr. 55	a) Onderdelen	X
			b) Installatie	B

▼**M14**

Item	Onderwerp	Regelgeving	Specifieke kwesties	Toepasbaarheid en specifieke voorschriften
54A	Bescherming van de inzittenden bij een zijdelingse botsing	Verordening (EG) nr. 661/2009 VN/ECE-Reglement nr. 95	C	C
			Test met dummy-hoofd	De fabrikant moet de technische dienst de nodige informatie verstrekken over een mogelijke botsing van het hoofd van de dummy tegen de voertuigstructuur of tegen een zijruit die van gelaagd glas is. Als blijkt dat een dergelijke botsing zich waarschijnlijk zal voordoen, moet de in punt 3.1 van bijlage 8 bij VN/ECE-Reglement nr. 95 beschreven deeltest met een dummy-hoofd worden uitgevoerd en moet aan het in punt 5.2.1.1 van VN/ECE-Reglement nr. 95 vastgestelde criterium worden voldaan. Met het akkoord van de technische dienst kan de in bijlage 4 bij VN/ECE-Reglement nr. 21 beschreven testprocedure als alternatief voor de hierboven vermelde test worden toegepast.
56	Voertuigen voor het vervoer van gevaarlijke stoffen	Verordening (EG) nr. 661/2009 VN/ECE-Reglement nr. 105		A
58	Bescherming van voetgangers	Verordening (EG) nr. 78/2009	a) Technische voorschriften met betrekking tot een voertuig	N.v.t.
			b) Frontbeschermingen	X
59	Recycleerbaarheid	Richtlijn 2005/64/EG		N.v.t. Alleen artikel 7 betreffende het hergebruik van samenstellende delen is van toepassing.
61	Aircosystemen	Richtlijn 2006/40/EG		B Tot en met 31 december 2016 is gefluoreerd broeikasgas met een aardopwarmingsvermogen van meer dan 150 toegestaan.
62	Waterstofsystemen	Verordening (EU) nr. 79/2009		X

▼**M14**

Item	Onderwerp	Regelgeving	Specifieke kwesties	Toepasbaarheid en specifieke voorschriften
63	Algemene veiligheid	Verordening (EU) nr. 661/2009		Onder dit item kan op verzoek van de fabrikant typegoedkeuring worden verleend. Voor in onbeperkte series geproduceerde voertuigen: zie voetnoot ([15]) van de tabel.
67	Specifieke onderdelen voor vloeibaar petroleumgas (lpg) en de installatie daarvan op motorvoertuigen	Verordening (EG) nr. 661/2009 VN/ECE-Reglement nr. 67	a) Onderdelen	X
			b) Installatie	A
68	Voertuigalarmsystemen (VAS)	Verordening (EG) nr. 661/2009 VN/ECE-Reglement nr. 97	a) Onderdelen	X
			b) Installatie	B
69	Elektrische veiligheid	Verordening (EG) nr. 661/2009 VN/ECE-Reglement nr. 100		B
70	Specifieke onderdelen voor gecomprimeerd aardgas (cng) en de installatie daarvan op motorvoertuigen	Verordening (EG) nr. 661/2009 VN/ECE-Reglement nr. 110	a) Onderdelen	X
			b) Installatie	A

▼M10

Aanhangsel 2

Voorschriften voor de goedkeuring krachtens artikel 24 van complete voertuigen van de categorieën M_1 en N_1 die in grote series worden geproduceerd in of voor derde landen

0. DOEL

Een voertuig wordt als nieuw beschouwd wanneer:

a) het nooit eerder is geregistreerd, of

b) het ten tijde van de aanvraag voor individuele goedkeuring minder dan zes maanden geregistreerd is geweest.

Een voertuig wordt als geregistreerd beschouwd als er permanente, voorlopige of tijdelijke administratieve goedkeuring is verleend om het in het verkeer te brengen, wat de identificatie ervan en de afgifte van een registratienummer impliceert ([1]).

1. ADMINISTRATIEVE BEPALINGEN

1.1. **Indeling van het voertuig in een categorie**

Voertuigen worden volgens de in bijlage II vastgestelde criteria ingedeeld in categorieën.

Hiervoor:

a) wordt rekening gehouden met het daadwerkelijke aantal zitplaatsen, en

b) moet de technisch toelaatbare maximummassa in beladen toestand gelijk zijn aan de maximummassa die door de fabrikant in het land van oorsprong is opgegeven en die in zijn officiële documentatie is vermeld.

Als vanwege het ontwerp van de carrosserie de voertuigcategorie niet eenvoudig kan worden vastgesteld, zijn de voorwaarden van bijlage II van toepassing.

1.2. **Aanvraag voor individuele goedkeuring**

a) De aanvrager dient bij de goedkeuringsinstantie een aanvraag in die vergezeld gaat van alle relevante documentatie die nodig is voor de afwikkeling van het goedkeuringsproces.

Als de ingediende documentatie onvolledig, vervalst of nagemaakt is, wordt de goedkeuringsaanvraag afgewezen.

b) Voor een specifiek voertuig mag slechts één aanvraag worden ingediend en dit slechts in één lidstaat.

Onder een specifiek voertuig wordt verstaan een fysiek voertuig waarvan het voertuigidentificatienummer duidelijk is geïdentificeerd.

Voor de toepassing van dit punt mag de goedkeuringsinstantie voorschrijven dat de aanvrager zich er schriftelijk toe verbindt dat hij slechts één aanvraag in één lidstaat in zal dienen.

Elke aanvrager mag echter individuele goedkeuring aanvragen in een andere lidstaat voor een voertuig dat dezelfde of vergelijkbare kenmerken heeft als het voertuig waarvoor individuele goedkeuring is verleend.

c) Het model van het aanvraagformulier en de indeling van het dossier worden door de goedkeuringsinstantie vastgesteld.

Voor de gevraagde gegevens mag alleen een passende selectie van de in bijlage I opgenomen informatie worden gemaakt.

([1]) Indien een kentekenbewijs ontbreekt, kan de bevoegde instantie verwijzen naar beschikbare documenten ter staving van de fabricagedatum of van de eerste aankoop.

▼**M10**

d) De technische voorschriften waaraan moet worden voldaan, zijn vastgelegd in punt 4 van dit aanhangsel.

Het gaat daarbij om de voorschriften die van toepassing zijn op nieuwe voertuigen van een voertuigtype dat op de datum waarop de aanvraag wordt ingediend in productie is.

e) Voor bepaalde tests die in sommige in deze bijlage genoemde verordeningen en richtlijnen worden voorgeschreven, dient de aanvrager een verklaring van overeenstemming met erkende internationale normen of regelingen in. Alleen de voertuigfabrikant mag de genoemde verklaring afgegeven.

Onder een verklaring van overeenstemming wordt verstaan een verklaring die wordt afgegeven door het kantoor of de afdeling binnen de organisatie van de fabrikant dat of die door de directie naar behoren is gemachtigd om volledig de wettelijke verantwoordelijkheid van de fabrikant te dragen ten aanzien van het ontwerp en de constructie van een voertuig.

De regelgeving waarvoor een dergelijke verklaring moet worden ingediend, is vermeld in punt 4 van dit aanhangsel.

Als er onduidelijkheid bestaat over een verklaring, kan van de aanvrager worden verlangd dat hij van de fabrikant afdoende bewijs, bijvoorbeeld in de vorm van een testrapport, verkrijgt waarmee de verklaring van de fabrikant kan worden gestaafd.

1.3. **Met individuele goedkeuringen belaste technische diensten**

a) De met individuele goedkeuringen belaste technische diensten moeten onder categorie A, als bedoeld in artikel 41, lid 3, vallen.

b) In afwijking van artikel 41, lid 4, tweede alinea, moeten de technische diensten aan de volgende normen voldoen:

i) EN ISO/IEC 17025:2005 als zij zelf de tests uitvoeren;

ii) EN ISO/IEC 17020:2004 als zij nagaan of het voertuig aan de voorschriften van dit aanhangsel voldoet.

c) Als op verzoek van de aanvrager specifieke tests moeten worden uitgevoerd waarvoor specifieke vaardigheden benodigd zijn, worden deze uitgevoerd door een bij de Commissie aangemelde technische dienst naar keuze van de aanvrager.

Als bijvoorbeeld een frontale botstest moet worden uitgevoerd in overleg met een aanvrager in lidstaat A mag deze test worden uitgevoerd door een aangemelde technische dienst in lidstaat B.

1.4. **Testrapporten**

a) Testrapporten worden opgesteld overeenkomstig punt 5.10.2 van norm EN ISO/IEC 17025:2005.

b) Zij worden opgesteld in een door de goedkeuringsinstantie te bepalen taal van de Unie.

Als bij de toepassing van punt 1.3, onder c), een testrapport is opgesteld in een andere dan de met de individuele goedkeuring belaste lidstaat, kan de goedkeuringsinstantie van de aanvrager verlangen dat hij een getrouwe vertaling van het testrapport indient.

▼M10

c) Testrapporten bevatten een beschrijving van het geteste voertuig, met inbegrip van een eenduidige identificatie ervan. De onderdelen die van bijzonder belang zijn voor de resultaten van de tests worden beschreven onder vermelding van hun identificatienummer.

Het gaat daarbij bijvoorbeeld om onderdelen als de geluiddempers bij geluidsmetingen en het motormanagementsysteem (elektronische regeleenheid) bij het meten van uitlaatemissies.

d) Op verzoek van een aanvrager mag een testrapport dat is afgegeven voor een systeem dat betrekking heeft op een specifiek voertuig meerdere malen door dezelfde of een andere aanvrager worden overgelegd voor een individuele goedkeuring van een ander voertuig.

In een dergelijk geval zorgt de goedkeuringsinstantie ervoor dat de technische kenmerken van het voertuig op de juiste manier aan de hand van het testrapport worden geïnspecteerd.

Op basis van de inspectie van het voertuig en de begeleidende documentatie bij het testrapport moet kunnen worden geconcludeerd dat het voertuig waarvoor individuele goedkeuring is aangevraagd dezelfde kenmerken heeft als het in het rapport beschreven voertuig.

e) Er mogen alleen gewaarmerkte afschriften van een testrapport worden ingediend.

f) Tot de in punt 1.4, onder d), bedoelde testrapporten behoren niet de rapporten die zijn opgesteld voor de verlening van individuele goedkeuring van het voertuig.

1.5. Het is inherent aan de individuele goedkeuring dat elk specifiek voertuig fysiek door de technische dienst wordt geïnspecteerd.

Uitzonderingen op dit beginsel zijn niet toegestaan.

1.6. Als de goedkeuringsinstantie ervan overtuigd is dat het voertuig aan de in dit aanhangsel genoemde voorschriften voldoet en conform is met de beschrijving in de aanvraag, verleent zij goedkeuring krachtens artikel 24.

1.7. Het goedkeuringscertificaat wordt opgesteld volgens model D in bijlage VI.

1.8. De goedkeuringsinstantie legt een register aan van alle krachtens artikel 24 verleende goedkeuringen.

2. VRIJSTELLINGEN

2.1. Wegens de specifieke aard van de individuele procedure wordt vrijstelling verleend van de volgende artikelen van deze richtlijn, met inbegrip van de desbetreffende bepalingen in de toepasselijke bijlagen:

a) artikel 12 betreffende maatregelen inzake de conformiteit van de productie;

b) de artikelen 8, 9, 13, 14 en 18 betreffende de typegoedkeuringsprocedure voor voertuigen.

2.2. **Identificatie van het voertuigtype**

a) Voor zover mogelijk worden het type, de variant en de versie die in het land van oorsprong voor het voertuig worden opgegeven, vermeld in het goedkeuringscertificaat.

b) Als het wegens het ontbreken van de juiste gegevens niet mogelijk is om het type, de variant en de versie vast te stellen, mag de gangbare handelsnaam van het voertuig worden vermeld.

3. HERZIENING VAN DE TECHNISCHE VOORSCHRIFTEN

De in deel 4 opgenomen lijst met technische voorschriften zal regelmatig worden herzien om rekening te houden met de harmonisatiewerkzaamheden die thans worden verricht in het kader van het Wereldforum voor de harmonisatie van reglementen voor voertuigen (WP.29) in Genève en met ontwikkelingen in de wetgeving in derde landen.

▼**M10**

4. TECHNISCHE VOORSCHRIFTEN

Deel I: Voertuigen van categorie M_1

Nummer	Regelgeving	Alternatieve voorschriften
1.	Richtlijn 70/157/EEG (Toegestaan geluidsniveau)	*Geluidstest bij voorbijrijden* a) Er wordt een test uitgevoerd volgens methode A zoals bedoeld in bijlage 3 bij VN/ECE-Reglement nr. 51. Daarbij worden de in bijlage I, punt 2.1, bij Richtlijn 70/157/EEG vermelde grenswaarden gehanteerd. Het geluidsniveau mag één decibel boven de toegestane grenswaarden liggen. b) De testbaan moet voldoen aan de voorschriften van bijlage 8 bij VN/ECE-Reglement nr. 51. Een testbaan met andere specificaties mag worden gebruikt op voorwaarde dat door de technische dienst correlatietests zijn uitgevoerd. Indien nodig wordt een correctiefactor toegepast. c) Uitlaatsystemen met vezelmaterialen hoeven niet geconditioneerd te worden zoals voorgeschreven in bijlage 5 bij VN/ECE-Reglement nr. 51. *Geluidstest bij stilstaan* Er wordt een test uitgevoerd volgens bijlage 3, punt 3.2, bij VN/ECE-Reglement nr. 51.
2.	Richtlijn 70/220/EEG (Emissies)	*Uitlaatemissies* a) Er wordt een test van het type I uitgevoerd volgens bijlage III bij Richtlijn 70/220/EEG, waarbij de in punt 5.3.6.2 bedoelde verslechteringsfactoren worden gebruikt. Daarbij worden de in bijlage I, punt 5.3.1.4, bij die richtlijn vermelde grenswaarden toegepast. b) Het voertuig hoeft geen kilometerstand van 3 000 km aan te geven zoals voorgeschreven in bijlage III, punt 3.1.1, bij die richtlijn. c) De voor de test te gebruiken brandstof is de referentiebrandstof zoals voorgeschreven in bijlage IX bij Richtlijn 70/220/EEG. d) De rollenbank wordt ingesteld volgens de technische voorschriften van bijlage III, aanhangsel 2, punt 3.2, bij die richtlijn. e) De onder a) bedoelde test wordt niet uitgevoerd als kan worden aangetoond dat het voertuig voldoet aan een van de in bijlage I, punt 5, inleidende noot, bij die richtlijn genoemde California Regulations. *Verdampingsemissies* Voertuigen met benzinemotor worden uitgerust met een verdampingsemissiebeperkingssysteem (bijvoorbeeld een actievekoolfilter). *Carteremissies* De aanwezigheid van een voorziening voor het recycleren van cartergassen is verplicht. *OBD* Het voertuig wordt uitgerust met een OBD-systeem. De OBD-interface moet kunnen communiceren met gangbare diagnoseapparatuur die wordt gebruikt voor periodieke technische inspecties.

▼**M10**

Nummer	Regelgeving	Alternatieve voorschriften
2a.	Verordening (EG) nr. 715/2007 Emissies (Euro 5 en 6) lichte voertuigen/toegang tot informatie	*Uitlaatemissies* a) Er wordt een test van het type I uitgevoerd volgens bijlage III bij Verordening (EG) nr. 692/2008, waarbij de verslechteringsfactoren van bijlage VII, punt 1.4, bij Verordening (EG) nr. 692/2008 worden gebruikt. Daarbij worden de in de tabellen I en II van bijlage I bij Verordening (EG) nr. 715/2007 vermelde grenswaarden toegepast. b) Het voertuig hoeft geen kilometerstand van 3 000 km aan te geven zoals vermeld in bijlage 4, punt 3.1.1, bij VN/ECE-Reglement nr. 83. c) De voor de test te gebruiken brandstof is de referentiebrandstof zoals voorgeschreven in bijlage IX bij Verordening (EG) nr. 692/2008. d) De rollenbank wordt ingesteld volgens de technische voorschriften van bijlage 4, punt 3.2, bij VN/ECE-Reglement nr. 83. e) De onder a) bedoelde test wordt niet uitgevoerd als kan worden aangetoond dat het voertuig voldoet aan de in bijlage I, punt 2, bij Verordening (EG) nr. 692/2008 genoemde California Regulations. *Verdampingsemissies* Voor voertuigen met benzinemotor is de aanwezigheid van een verdampingsemissiebeperkingssysteem (bijvoorbeeld een actievekoolfilter) verplicht. *Carteremissies* De aanwezigheid van een voorziening voor het recycleren van cartergassen is verplicht. *OBD* a) Het voertuig wordt uitgerust met een OBD-systeem. b) De OBD-interface moet kunnen communiceren met gangbare diagnoseapparatuur die wordt gebruikt voor periodieke technische inspecties. *Rookopaciteit* a) Voertuigen met dieselmotor worden getest volgens de in bijlage IV, aanhangsel 2, bij Verordening (EG) nr. 692/2008 bedoelde testmethoden. b) De gecorrigeerde waarde van de absorptiecoëfficiënt wordt op een opvallende en gemakkelijk bereikbare plaats aangebracht. *CO_2-emissies en brandstofverbruik* a) Er wordt een test uitgevoerd volgens bijlage XII bij Verordening (EG) nr. 692/2008. b) Het voertuig hoeft geen kilometerstand van 3 000 km aan te geven zoals voorgeschreven in bijlage 4, punt 3.1.1, bij VN/ECE-Reglement nr. 83. c) Als het voertuig voldoet aan de in bijlage I, punt 2, bij Verordening (EG) nr. 692/2008 genoemde California Regulations en er derhalve geen test van de uitlaatemissies hoeft te worden uitgevoerd, berekenen de lidstaten de CO_2-emissies en het brandstofverbruik met behulp van de formules in de punten ([b]) en ([c]) van de toelichting. *Toegang tot informatie* De bepalingen met betrekking tot de toegang tot informatie zijn niet van toepassing.

▼**M10**

Nummer	Regelgeving	Alternatieve voorschriften
3.	Richtlijn 70/221/EEG (Brandstoftanks — beschermingsinrichtingen aan de achterzijde)	*Brandstoftanks* a) Brandstoftanks moeten voldoen aan bijlage I, punt 5, bij Richtlijn 70/221/EEG, met uitzondering van de punten 5.1, 5.2 en 5.12. Zij moeten met name voldoen aan de punten 5.9 en 5.9.1, maar er hoeft geen druppelingstest te worden uitgevoerd. b) Typegoedkeuring voor lpg- of CNG-tanks wordt verleend volgens respectievelijk VN/ECE-Reglement nr. 67, wijzigingenreeks 01, of VN/ECE-Reglement nr. 110 ([a]). *Specifieke bepalingen voor kunststof brandstoftanks* De aanvrager dient een verklaring van de fabrikant in waaruit blijkt dat de brandstoftank van het specifieke voertuig [*waarvan het VIN-nummer moet worden vermeld*] aan ten minste een van de volgende regelgevingen voldoet: — punt 6.3 van Richtlijn 70/221/EEG; — FMVSS nr. 301 („Fuel system integrity”); — bijlage 5 bij VN/ECE-Reglement 34. *Beschermingsinrichting aan de achterzijde* a) De achterkant van het voertuig wordt geconstrueerd overeenkomstig bijlage II, punt 5, bij Richtlijn 70/221/EEG. b) Hiervoor volstaat het als aan de voorschriften van punt 5.2, tweede alinea, wordt voldaan.
4.	Richtlijn 70/222/EEG (Plaats voor de achterkentekenplaat)	De plaats, helling, zichtbaarheidshoeken en stand van de kentekenplaat moeten voldoen aan Richtlijn 70/222/EEG.
5.	Richtlijn 70/311/EEG (Besturingskracht)	*Mechanische systemen* a) De stuurinrichting moet zo gebouwd zijn dat zij zelfcentrerend is. Om te controleren of aan deze bepaling is voldaan, wordt een test uitgevoerd volgens bijlage I, punten 5.1.2 en 5.2.1, bij Richtlijn 70/311/EEG. b) Uitval van de stuurbekrachtiging mag niet tot gevolg hebben dat de macht over het voertuig volledig verloren gaat. *Complexe elektronische voertuigcontrolesystemen („drive-by-wire”-voorzieningen)* Complexe elektronische controlesystemen worden alleen toegestaan als zij voldoen aan bijlage 6 bij VN/ECE-Reglement nr. 79.
6.	Richtlijn 70/387/EEG (Hang- en sluitwerk van deuren)	a) Hang- en sluitwerk van deuren moet voldoen aan bijlage I, punten 3.2.1, 3.3.2 en 3.4.1, bij Richtlijn 70/387/EEG. b) De voorschriften van punt 3.4.1 zijn niet van toepassing als wordt aangetoond dat aan punt 6.1.5.4 van VN/ECE-Reglement nr. 11, herziening 1, wijziging 2, wordt voldaan.

▼**M10**

Nummer	Regelgeving	Alternatieve voorschriften
7.	Richtlijn 70/388/EEG (Geluidssignaal)	*Onderdelen* Voor de geluidssignaalinrichtingen is geen typegoedkeuring volgens Richtlijn 70/338/EEG vereist. Zij moeten echter wel een vaste toon voortbrengen, zoals voorgeschreven in bijlage I, punt 1.1, bij die richtlijn. *Installatie in het voertuig* a) Er wordt een test uitgevoerd volgens bijlage I, deel 2, bij Richtlijn 70/388/EEG. b) Het maximale geluidsdrukniveau moet in overeenstemming zijn met punt 2.1.4, van die bijlage.
8.	Richtlijn 2003/97/EG (Voorzieningen voor indirect zicht)	*Onderdelen* a) Het voertuig wordt uitgerust met de in bijlage III, punt 2, bij Richtlijn 2003/97/EG voorgeschreven achteruitkijkspiegels. b) Voor deze spiegels is geen typegoedkeuring volgens die richtlijn vereist. c) De kromtestralen van de spiegels mogen geen significante beeldvervorming veroorzaken. Als de technische dienst dat wenst, worden de kromtestralen gecontroleerd volgens de in bijlage II, aanhangsel 1, bij die richtlijn beschreven methode. De kromtestralen mogen niet minder bedragen dan voorgeschreven in bijlage II, punt 3.4, bij die richtlijn. *Installatie in het voertuig* Er wordt een meting uitgevoerd om te garanderen dat de gezichtsvelden voldoen aan ofwel bijlage III, punt 5, bij Richtlijn 2003/97/EG, ofwel bijlage III, punt 5, bij Richtlijn 71/127/EEG.
9.	Richtlijn 71/320/EEG (Remmen)	*Algemene bepalingen* a) Het remsysteem moet volgens bijlage I, punt 2, bij Richtlijn 71/320/EEG zijn gebouwd. b) De voertuigen worden voorzien van een elektronisch antiblokkeersysteem dat op alle wielen werkt. c) De prestaties van het remsysteem moeten voldoen aan bijlage II, punt 2, bij die richtlijn. d) Hiertoe worden tests op de weg uitgevoerd op een baan met een wegdek met hoge wrijvingscoëfficiënt. De test van de parkeerrem wordt op een helling van 18 % (naar boven en naar beneden) uitgevoerd. Alleen de hieronder genoemde tests worden uitgevoerd. Daarbij is het voertuig telkens in volledig beladen toestand. e) De onder c) genoemde test op de weg wordt niet uitgevoerd als de aanvrager een verklaring van de fabrikant kan indienen waaruit blijkt dat het voertuig voldoet aan ofwel VN/ECE-Reglement nr. 13-H, met inbegrip van supplement 5, ofwel FMVSS nr. 135.

▼**M10**

Nummer	Regelgeving	Alternatieve voorschriften
		Bedrijfsrem a) Er wordt een test van het type 0 uitgevoerd, zoals voorgeschreven in bijlage II, punten 1.2.2 en 1.2.3, bij Richtlijn 71/320/EEG. b) Bovendien wordt er een test van het type I uitgevoerd, zoals beschreven in bijlage II, punt 1.3, bij die richtlijn. *Parkeerrem* Er wordt een test uitgevoerd volgens bijlage II, punt 2.1.3, bij die richtlijn.
10.	Richtlijn 72/245/EEG (Radiostoring (elektromagnetische compatibiliteit))	*Onderdelen* a) Voor elektrische/elektronische subeenheden is geen typegoedkeuring volgens Richtlijn 72/245/EEG vereist. b) Achteraf ingebouwde elektrische/elektronische subeenheden moeten echter wel aan die richtlijn voldoen. *Elektromagnetische straling* De aanvrager dient een verklaring van de fabrikant in waaruit blijkt dat het voertuig voldoet aan Richtlijn 72/245/EEG of aan de volgende alternatieve normen: — Elektromagnetische breedbandstraling: CISPR 12 of SAE J551-2; — Elektromagnetische smalbandstraling: CISPR 12 (buiten het voertuig) of 25 (binnen het voertuig) of SAE J551-4 en SAE J1113-41. *Immuniteitstests* Voor de immuniteitstest wordt vrijstelling verleend.
11.	Richtlijn 72/306/EEG (Dieselrook)	a) Er wordt een test uitgevoerd volgens de in de bijlagen III en IV bij Richtlijn 72/306/EEG beschreven methoden. Daarbij worden de in bijlage V bij die richtlijn vermelde grenswaarden gehanteerd. b) De in bijlage I, punt 4, bij Richtlijn 72/306/EEG bedoelde gecorrigeerde waarde van de absorptiecoëfficiënt wordt op een opvallende en gemakkelijk bereikbare plaats aangebracht.
12.	Richtlijn 74/60/EEG (Binnenuitrusting)	*Binneninrichting* a) Wat de voorschriften voor energieabsorptie betreft, wordt het voertuig geacht aan Richtlijn 74/60/EEG te voldoen als het is uitgerust met ten minste twee airbags voorin, waarvan er een in het stuur en een in het dashboard is aangebracht. b) Als het voertuig slechts is uitgerust met één, in het stuur aangebrachte airbag voorin, moet het dashboard uit energieabsorberend materiaal zijn vervaardigd. c) De technische dienst controleert of zich in de in bijlage I, punten 5.1 tot en met 5.7, bij Richtlijn 74/60/EEG gedefinieerde zones geen scherpe randen bevinden.

▼**M10**

Nummer	Regelgeving	Alternatieve voorschriften
		Elektrische bediening a) Elektrisch bediende ramen, dakpaneel- en scheidingssystemen worden getest volgens bijlage I, punt 5.8, bij die richtlijn. De in punt 5.8.3 van die bijlage bedoelde gevoeligheid van automatische omkeersystemen mag afwijken van de voorschriften van punt 5.8.3.1.1. b) Elektrische ramen die niet gesloten kunnen worden wanneer de ontsteking is uitgeschakeld, worden vrijgesteld van de voorschriften voor automatische omkeersystemen.
13.	Richtlijn 74/61/EEG (Beveiliging tegen diefstal en startonderbrekers)	a) Ter beveiliging tegen onrechtmatig gebruik wordt het voertuig uitgerust met: — een vergrendelingsvoorziening zoals gedefinieerd in bijlage IV, punt 2.2, bij Richtlijn 74/61/EEG en — een startonderbreker die aan de technische voorschriften van bijlage V, deel 3, bij die richtlijn en de essentiële voorschriften van deel 4, met name punt 4.1.1, voldoet. b) Als voor de toepassing van punt a) een startonderbreker achteraf ingebouwd moet worden, moet deze van een krachtens Richtlijn 74/61/EEG of VN/ECE-Reglement nr. 97 of nr. 116 goedgekeurd type zijn.
14.	Richtlijn 74/297/EEG ([d]) (Gedrag stuurinrichting bij botsingen)	a) De aanvrager dient een verklaring van de fabrikant in waaruit blijkt dat het specifieke voertuig [*waarvan het VIN-nummer moet worden vermeld*] aan ten minste een van de volgende regelgevingen voldoet: — Richtlijn 74/297/EEG; — FMVSS nr. 203 („Impact protection for the driver from the steering control system") met inbegrip van FMVSS nr. 204 („Steering control rearward displacement"); — Artikel 11 van de JSRRV. b) Op verzoek van de aanvrager kan een test volgens bijlage II bij Richtlijn 74/297/EEG worden uitgevoerd op een serievoertuig. De test wordt uitgevoerd door een aangemelde Europese technische dienst die hiertoe bevoegd is. Aan de aanvrager wordt een gedetailleerd rapport afgegeven.
15.	Richtlijn 74/408/EEG (Sterkte van de stoelen — hoofdsteunen)	*Stoelen, stoelverankeringen en verstelsystemen van stoelen* De aanvrager dient een verklaring van de fabrikant in waaruit blijkt dat het specifieke voertuig [*waarvan het VIN-nummer moet worden vermeld*] aan ten minste een van de volgende regelgevingen voldoet: — Richtlijn 74/408/EEG; — FMVSS nr. 207 („Seating systems").

▼**M10**

Nummer	Regelgeving	Alternatieve voorschriften
		Hoofdsteunen a) Als de hierboven bedoelde verklaring op FMVSS nr. 207 is gebaseerd, moeten de hoofdsteunen daarnaast ook aan de essentiële voorschriften van bijlage II, punt 3, bij Richtlijn 74/408/EEG en van aanhangsel I, punt 5, van die bijlage voldoen. b) Alleen de in bijlage II, punten 3.10, 5, 6 en 7, bij die richtlijn beschreven tests worden uitgevoerd. c) In het andere geval dient de aanvrager een verklaring van de fabrikant in waaruit blijkt dat het specifieke voertuig [*waarvan het VIN-nummer moet worden vermeld*] aan FMVSS nr. 202a („Head restraints") voldoet.
16.	Richtlijn 74/483/EEG (Naar buiten uitstekende delen)	a) Het buitenoppervlak van het chassis moet aan de in bijlage I, punt 5, bij Richtlijn 74/483/EEG opgenomen algemene voorschriften voldoen. b) Als de technische dienst dat wenst, worden de bepalingen van bijlage I, punten 6.1, 6.5, 6.6, 6.7, 6.8 en 6.11, bij die richtlijn gecontroleerd.
17.	Richtlijn 75/443/EEG (Snelheidsmeter en achteruit)	*Snelheidsmeter* a) De wijzerplaat moet voldoen aan bijlage II, punten 4.1 tot en met 4.2.3, bij Richtlijn 75/443/EEG. b) Als de technische dienst redelijke gronden heeft om aan te nemen dat de snelheidsmeter onvoldoende nauwkeurig is gekalibreerd, kan hij vereisen dat de in punt 4.3 voorgeschreven tests worden uitgevoerd. *Achteruit* Het versnellingsmechanisme omvat een achteruitstand.
18.	Richtlijn 76/114/EEG (Voorgeschreven platen)	*Voertuigidentificatienummer* a) Het voertuig wordt voorzien van een voertuigidentificatienummer van minimaal acht en maximaal 17 tekens. Voertuigidentificatienummers met 17 tekens moeten voldoen aan de voorschriften van de normen ISO 3779:1983 en 3780:1983. b) Het voertuigidentificatienummer moet zich op een duidelijk zichtbare en bereikbare plaats bevinden en zo worden aangebracht dat het niet uitgewist of beschadigd kan worden. c) Als er geen voertuigidentificatienummer in het chassis of in de carrosserie is ingeslagen, kan een lidstaat ter toepassing van de nationale wetgeving vereisen dat het achteraf alsnog wordt aangebracht. In een dergelijk geval gebeurt dit onder toezicht van de bevoegde instantie van die lidstaat. *Voorgeschreven plaat* Het voertuig wordt voorzien van een door de voertuigfabrikant aangebracht identificatieplaatje. Nadat de goedkeuring is verleend, wordt niet meer om verdere platen verzocht.

▼**M10**

Nummer	Regelgeving	Alternatieve voorschriften
19.	Richtlijn 76/115/EEG (Verankeringen veiligheidsgordels)	De aanvrager dient een verklaring van de fabrikant in waaruit blijkt dat het specifieke voertuig [*waarvan het VIN-nummer moet worden vermeld*] aan ten minste een van de volgende regelgevingen voldoet: — Richtlijn 76/115/EEG; — FMVSS nr. 210 („Seat belt assembly anchorages”); — Artikel 22-3 van de JSRRV.
20.	Richtlijn 76/756/EEG (Installatie van verlichtings- en lichtsignaalinrichtingen)	a) De verlichtingsinstallatie moet voldoen aan de essentiële voorschriften van VN/ECE-Reglement nr. 48, wijzigingenreeks 03, met uitzondering van die van de bijlagen 5 en 6 bij Reglement nr. 48. b) Met betrekking tot het aantal, de essentiële kenmerken van het ontwerp, de elektrische verbindingen en de kleur van het uitgestraalde of geretroflecteerde licht van de in de nummers 21 tot en met 26 en in de nummers 28 en 30 bedoelde lichten en lichtsignaalinrichtingen worden geen uitzonderingen toegestaan. c) Lichten en lichtsignaalinrichtingen die ter toepassing van het bovenstaande achteraf moeten worden ingebouwd, worden voorzien van een EG-typegoedkeuringsmerk. d) Lichten met een gasontladingslichtbron zijn alleen toegestaan in combinatie met de installatie van een schoonmaakinrichting voor koplampen en een automatische niveauregeling voor koplampen, naargelang het geval. e) Dimlichten worden aangepast aan de wettelijk voorgeschreven verkeersrichting in het land waarin goedkeuring voor het voertuig wordt verleend.
21.	Richtlijn 76/757/EEG (Retroflectoren)	Indien nodig worden aan de achterkant twee extra reflectoren met een EG-typegoedkeuringsmerk aangebracht, in een stand die voldoet aan VN/ECE-Reglement nr. 48.
22.	Richtlijn 76/758/EEG (Markerings-, breedte-, achter-, stop-, zijmarkerings- en dagrijlichten)	De voorschriften van die richtlijn zijn niet van toepassing. De correcte werking van de lichten wordt echter wel door de technische dienst gecontroleerd.
23.	Richtlijn 76/759/EEG (Richtingaanwijzers)	De voorschriften van die richtlijn zijn niet van toepassing. De correcte werking van de lichten wordt echter wel door de technische dienst gecontroleerd.
24.	Richtlijn 76/760/EEG (Achterkentekenplaatverlichting)	De voorschriften van die richtlijn zijn niet van toepassing. De correcte werking van de lichten wordt echter wel door de technische dienst gecontroleerd.
25.	Richtlijn 76/761/EEG (Koplampen (met gloeilampen))	a) De door het dimlicht van de op het voertuig gemonteerde koplampen geproduceerde verlichtingssterkte wordt gecontroleerd volgens punt 6 van VN/ECE-Reglement nr. 112 inzake koplampen die asymmetrisch dimlicht uitstralen. Daarbij kan worden gebruikgemaakt van de in bijlage 5 bij dat reglement opgenomen toleranties. b) Hetzelfde besluit is van overeenkomstige toepassing op het dimlicht van koplampen die onder VN/ECE-Reglement nr. 98 of nr. 123 vallen.

▼**M10**

Nummer	Regelgeving	Alternatieve voorschriften
26.	Richtlijn 76/762/EEG (Mistvoorlichten)	De voorschriften van die richtlijn zijn niet van toepassing. De correcte werking van de lichten, indien gemonteerd, wordt echter wel door de technische dienst gecontroleerd.
27.	Richtlijn 77/389/EEG (Sleephaken)	De voorschriften van die richtlijn zijn niet van toepassing.
28.	Richtlijn 77/538/EEG (Mistachterlichten)	De voorschriften van die richtlijn zijn niet van toepassing. De correcte werking van de lichten wordt echter wel door de technische dienst gecontroleerd.
29.	Richtlijn 77/539/EEG (Achteruitrijlichten)	De voorschriften van die richtlijn zijn niet van toepassing. De correcte werking van de lichten, indien gemonteerd, wordt echter wel door de technische dienst gecontroleerd.
30.	Richtlijn 77/540/EEG (Parkeerlichten)	De voorschriften van die richtlijn zijn niet van toepassing. De correcte werking van de lichten, indien gemonteerd, wordt echter wel door de technische dienst gecontroleerd.
31	Richtlijn 77/541/EEG (Veiligheidsgordels en bevestigingssystemen)	*Onderdelen* a) Voor veiligheidsgordels is geen typegoedkeuring volgens Richtlijn 77/541/EEG vereist. b) Op elke veiligheidsgordel wordt echter een etiket aangebracht ter identificatie. c) De aanduidingen op het etiket moeten overeenstemmen met het besluit met betrekking tot verankeringen van veiligheidsgordels (zie nummer 19). *Installatievoorschriften* a) Het voertuig wordt uitgerust met veiligheidsgordels volgens de voorschriften van bijlage XV bij Richtlijn 77/541/EEG. b) Als overeenkomstig punt a) een aantal veiligheidsgordels achteraf moeten worden gemonteerd, moeten deze van een krachtens Richtlijn 77/541/EEG of VN/ECE-Reglement nr. 16 goedgekeurd type zijn.
32.	Richtlijn 77/649/EEG (Voorwaarts zicht)	a) Binnen het 180°-gezichtsveld naar voren van de bestuurder, zoals gedefinieerd in bijlage I, punt 5.1.3, bij Richtlijn 77/649/EEG, mogen zich geen belemmeringen bevinden. b) In afwijking van punt a) worden de A-stijlen en de in bijlage I, punt 5.1.3, bij die richtlijn genoemde uitrusting niet als belemmering beschouwd. c) Het aantal A-stijlen mag niet meer dan 2 bedragen.
33.	Richtlijn 78/316/EEG (Identificatie van de bedieningsorganen, verklikkerlichten en meters)	a) De symbolen, met inbegrip van de kleur van de bijbehorende verklikkerlichten, die verplicht aanwezig zijn op grond van bijlage II bij Richtlijn 78/316/EEG, moeten voldoen aan die richtlijn. b) Als dit niet het geval is, verifieert de technische dienst of de in het voertuig aangebrachte symbolen, verklikkerlichten en meters de bestuurder begrijpelijke informatie geven over het functioneren van de desbetreffende bedieningsorganen.

▼**M10**

Nummer	Regelgeving	Alternatieve voorschriften
34.	Richtlijn 78/317/EEG (Ontdooiings- en ontwasemingsinrichtingen)	Het voertuig wordt voorzien van geschikte ontdooiings- en ontwasemingsinrichtingen voor de voorruit. Als „geschikt” worden beschouwd alle ontdooiingsinrichtingen voor de voorruit die ten minste voldoen aan bijlage I, punt 5.1.1, bij Richtlijn 78/317/EEG. Als „geschikt” worden beschouwd alle ontwasemingsinrichtingen voor de voorruit die ten minste voldoen aan bijlage I, punt 5.2.1, bij die richtlijn.
35.	Richtlijn 78/318/EEG (Ruitenwissers en -sproeiers)	Het voertuig wordt voorzien van geschikte ruitensproeiers en -wissers voor de voorruit. Als „geschikt” worden beschouwd alle ruitensproeiers en ruitenwissers voor de voorruit die ten minste voldoen aan bijlage I, punt 5.1.3, bij Richtlijn 78/318/EEG.
36.	Richtlijn 2001/56/EG (Verwarmingssystemen)	a) De passagiersruimte wordt uitgerust met een verwarmingssysteem. b) Verwarmingstoestellen op brandstof en de installatie ervan moeten voldoen aan bijlage VII bij Richtlijn 2001/56/EG. Verwarmingstoestellen op lpg en lpg-verwarmingssystemen moeten voldoen aan de voorschriften van bijlage VIII bij die richtlijn. c) Extra verwarmingssystemen die achteraf worden ingebouwd, moeten voldoen aan de voorschriften van die richtlijn.
37.	Richtlijn 78/549/EEG (Wielafschermingen)	a) Het voertuig moet zijn ontworpen om andere weggebruikers te beschermen tegen het opspatten van stenen, modder, ijs, sneeuw en water, en de gevaren van contact met draaiende wielen te verkleinen. b) De technische dienst kan controleren of aan de essentiële technische voorschriften van bijlage I bij Richtlijn 78/549/EEG wordt voldaan. c) De bepalingen van bijlage I, punt 3, bij die richtlijn zijn niet van toepassing.
38.	Richtlijn 78/932/EEG (Hoofdsteunen)	De voorschriften van Richtlijn 78/932/EEG zijn niet van toepassing.
39.	Richtlijn 80/1268/EEG (CO_2-emissies/brandstofverbruik)	a) Er wordt een test uitgevoerd volgens bijlage I, punt 5, bij Richtlijn 80/1268/EEG. b) De voorschriften van punt 5.1.1 van die bijlage zijn niet van toepassing. c) Als ter uitvoering van de onder nummer 2 bedoelde bepalingen geen test met betrekking tot uitlaatemissies is verricht, worden de CO_2-emissies en het brandstofverbruik berekend met de formules van de punten ([b]) en ([c]) van de toelichting.
40.	Richtlijn 80/1269/EEG (Motorvermogen)	a) De aanvrager dient een verklaring van de fabrikant in waarin het maximaal geleverde motorvermogen in kW en het bijbehorende toerental in omwentelingen per minuut worden vermeld. b) Als alternatief mag worden gebruikgemaakt van een vermogenskromme van de motor waaruit dezelfde informatie kan worden afgeleid.

▼**M10**

Nummer	Regelgeving	Alternatieve voorschriften
41.	Richtlijn 2005/55/EG (Emissies (Euro 4 en 5) zware voertuigen — OBD's — rookopaciteit)	*Uitlaatemissies* a) Er wordt een test uitgevoerd volgens bijlage I, punt 6.2, bij Richtlijn 2005/55/EG, waarbij de verslechteringsfactoren van bijlage II, punt 3.6, bij Richtlijn 2005/78/EG worden gebruikt. b) Daarbij worden de grenswaarden van tabel 1 of tabel 2 van bijlage I bij Richtlijn 2005/55/EG gehanteerd. *OBD* a) Het voertuig wordt uitgerust met een OBD-systeem. b) De OBD-interface moet kunnen communiceren met gangbare diagnoseapparatuur die wordt gebruikt voor periodieke technische inspecties. *Rookopaciteit* a) Voertuigen met dieselmotor worden getest volgens de in bijlage VI bij Richtlijn 2005/55/EG bedoelde testmethoden. b) De gecorrigeerde waarde van de absorptiecoëfficiënt wordt op een opvallende en gemakkelijk bereikbare plaats aangebracht.
44.	Richtlijn 92/21/EEG (Massa's en afmetingen)	a) Er moeten worden voldaan aan de voorschriften van bijlage II, punt 3, bij Richtlijn 92/21/EEG. b) Voor de toepassing van de onder a) bedoelde bepalingen moeten de volgende massa's in aanmerking worden genomen: — de massa in rijklare toestand, gedefinieerd in bijlage I, punt 2.6, bij Richtlijn 2007/46/EG, zoals door de technische dienst gemeten en — de massa's in beladen toestand, zoals ofwel opgegeven door de voertuigfabrikant ofwel aangegeven op de constructieplaat, met inbegrip van zelfklevende etiketten, of in de gebruikershandleiding. Deze massa's worden beschouwd als de technisch toelaatbare maximummassa's in beladen toestand. c) Met betrekking tot de maximaal toelaatbare afmetingen worden geen uitzonderingen toegestaan.
45.	Richtlijn 92/22/EEG (Veiligheidsruiten)	*Onderdelen* a) De ruiten zijn gemaakt van gehard of gelaagd veiligheidsglas. b) Ruiten van kunststof mogen alleen op plaatsen achter de B-stijl worden gemonteerd. c) De ruiten hoeven niet krachtens Richtlijn 92/22/EEG te worden goedgekeurd. *Installatie* a) De installatievoorschriften van bijlage 21 bij VN/ECE-Reglement nr. 43 zijn van toepassing. b) Getinte folies die de normale lichtdoorlating tot onder het voorgeschreven minimum terugbrengen, mogen niet op de voorruit of op de ruiten vóór de B-stijl worden aangebracht.

▼**M10**

Nummer	Regelgeving	Alternatieve voorschriften
46.	Richtlijn 92/23/EEG (Banden)	*Onderdelen* Op banden wordt een EG-typegoedkeuringsmerk aangebracht met daarin onder andere het symbool „s” (voor „sound”: geluid). *Installatie* a) De afmetingen, belastingsindex en snelheidscategorie van de banden moeten voldoen aan de voorschriften van bijlage IV bij Richtlijn 92/23/EEG. b) Het snelheidscategoriesymbool van de band moet compatibel zijn met de maximumsnelheid waarvoor het voertuig is ontworpen. De aanwezigheid van een snelheidsbegrenzer leidt niet tot vrijstelling van de toepassing van dit voorschrift. c) Voor de toepassing van het onder b) bepaalde wordt de maximumsnelheid van het voertuig door de fabrikant opgegeven. De technische dienst kan de maximumsnelheid waarvoor het voertuig is ontworpen, echter beoordelen door uit te gaan van het maximaal geleverde motorvermogen, het maximumaantal omwentelingen per minuut en gegevens over de kinematische ketting.
50.	Richtlijn 94/20/EG (Koppelingen)	*Technische eenheden* a) Voor OEM-koppelingen die zijn bedoeld voor het trekken van een aanhangwagen met een maximale massa van ten hoogste 1 500 kg hoeft geen typegoedkeuring krachtens Richtlijn 94/20/EG te worden verkregen. Een koppeling wordt als OEM-apparatuur beschouwd als zij in de gebruikershandleiding of in een gelijkwaardig door de voertuigfabrikant aan de koper verstrekt begeleidend document wordt beschreven. Als een dergelijke koppeling samen met het voertuig wordt goedgekeurd, wordt in het goedkeuringscertificaat een passende tekst opgenomen waarin duidelijk wordt gemaakt dat het onder de verantwoordelijkheid van de eigenaar valt om ervoor te zorgen dat de koppeling compatibel is met de koppelingsinrichting op de aanhangwagen. b) Voor andere dan de onder a) genoemde koppelingen en achteraf gemonteerde koppelingen moet typegoedkeuring krachtens Richtlijn 94/20/EG zijn verkregen. *Installatie op het voertuig* De technische dienst controleert of de installatie van de koppelingsinrichting voldoet aan bijlage VII van Richtlijn 94/20/EEG.
53.	Richtlijn 96/79/EG (Frontale botsing) ([e])	a) De aanvrager dient een verklaring van de fabrikant in waaruit blijkt dat het specifieke voertuig [*waarvan het VIN-nummer moet worden vermeld*] aan ten minste een van de volgende regelgevingen voldoet: — Richtlijn 96/79/EG; — FMVSS nr. 208 („Occupant crash protection”); — Artikel 18 van de JSRRV. b) Op verzoek van de aanvrager kan een test volgens bijlage II bij Richtlijn 96/79/EG worden uitgevoerd op een serievoertuig. De test wordt uitgevoerd door een aangemelde Europese technische dienst die hiertoe bevoegd is. Aan de aanvrager wordt een gedetailleerd rapport afgegeven.

▼**M10**

Nummer	Regelgeving	Alternatieve voorschriften
54.	Richtlijn 96/27/EG (Zijdelingse botsing)	a) De aanvrager dient een verklaring van de fabrikant in waaruit blijkt dat het specifieke voertuig [*waarvan het VIN-nummer moet worden vermeld*] aan ten minste een van de volgende regelgevingen voldoet: — Richtlijn 96/27/EG; — FMVSS nr. 214 („Side impact protection”); — Artikel 18 van de JSRRV. b) Op verzoek van de aanvrager kan een test volgens bijlage II, punt 3, bij Richtlijn 96/27/EG worden uitgevoerd op een serievoertuig. De test wordt uitgevoerd door een aangemelde Europese technische dienst die hiertoe bevoegd is. Aan de aanvrager wordt een gedetailleerd rapport afgegeven.
58.	Verordening (EG) nr. 78/2009 (Bescherming van voetgangers)	*Remhulp* De voertuigen worden voorzien van een elektronisch antiblokkeersysteem dat op alle wielen werkt. *Bescherming van voetgangers* De voorschriften van die verordening zijn niet van toepassing tot 1 januari 2013. *Frontbeschermingsinrichtingen* Voor op het voertuig geïnstalleerde frontbeschermingsinrichtingen moet echter krachtens Verordening (EG) nr. 78/2009 typegoedkeuring zijn verkregen en de installatie ervan moet voldoen aan de essentiële voorschriften van bijlage I, punt 6, bij die verordening.
59.	Richtlijn 2005/64/EG (Recycleerbaarheid)	De voorschriften van die richtlijn zijn niet van toepassing.
61.	Richtlijn 2006/40/EG (Airconditioningsysteem)	De voorschriften van die richtlijn zijn van toepassing.

Deel II: Voertuigen van categorie N_1

Nummer	Regelgeving	Alternatieve voorschriften
1.	Richtlijn 70/157/EEG (Toegestaan geluidsniveau)	*Geluidstest bij voorbijrijden* a) Er wordt een test uitgevoerd volgens methode A zoals bedoeld in bijlage 3 bij VN/ECE-Reglement nr. 51. Daarbij worden de in bijlage I, punt 2.1, bij Richtlijn 70/157/EEG vermelde grenswaarden gehanteerd. Het geluidsniveau mag één decibel boven de toegestane grenswaarden liggen. b) De testbaan moet voldoen aan de voorschriften van bijlage 8 bij VN/ECE-Reglement nr. 51. Een testbaan met andere specificaties mag worden gebruikt op voorwaarde dat door de technische dienst correlatietests zijn uitgevoerd. Indien nodig wordt een correctiefactor toegepast. c) Uitlaatsystemen met vezelmaterialen hoeven niet geconditioneerd te worden zoals voorgeschreven in bijlage 5 bij VN/ECE-Reglement nr. 51. *Geluidstest bij stilstaan* Er wordt een test uitgevoerd volgens bijlage 3, punt 3.2, bij VN/ECE-Reglement nr. 51.

▼**M10**

Nummer	Regelgeving	Alternatieve voorschriften
2.	Richtlijn 70/220/EEG (Emissies)	*Uitlaatemissies* a) Er wordt een test van het type I uitgevoerd volgens bijlage III bij Richtlijn 70/220/EEG, waarbij de in punt 5.3.6.2 bedoelde verslechteringsfactoren worden gebruikt. Daarbij worden de in bijlage I, punt 5.3.1.4, bij die richtlijn gespecificeerde grenswaarden toegepast. b) Het voertuig hoeft geen kilometerstand van 3 000 km aan te geven zoals voorgeschreven in bijlage III, punt 3.1.1, bij die richtlijn. c) De voor de test te gebruiken brandstof is de referentiebrandstof zoals voorgeschreven in bijlage IX bij Richtlijn 70/220/EEG. d) De rollenbank wordt ingesteld volgens de technische voorschriften van bijlage III, aanhangsel 2, punt 3.2, bij die richtlijn. e) De onder a) bedoelde test wordt niet uitgevoerd als kan worden aangetoond dat het voertuig voldoet aan een van de in bijlage I, punt 5, inleidende noot, bij die richtlijn genoemde California Regulations. *Verdampingsemissies* Voertuigen met benzinemotor worden uitgerust met een verdampingsemissiebeperkingssysteem (bijvoorbeeld een actieve-koolfilter). *Carteremissies* De aanwezigheid van een voorziening voor het recycleren van cartergassen is verplicht. *OBD* a) Het voertuig wordt uitgerust met een OBD-systeem. b) De OBD-interface moet kunnen communiceren met gangbare diagnoseapparatuur die wordt gebruikt voor periodieke technische inspecties.
2a.	Verordening (EG) nr. 715/2007 Emissies (Euro 5 en 6) lichte voertuigen/toegang tot informatie	*Uitlaatemissies* a) Er wordt een test van het type I uitgevoerd volgens bijlage III bij Verordening (EG) nr. 692/2008, waarbij de verslechteringsfactoren van bijlage VII, punt 1.4, bij Verordening (EG) nr. 692/2008 worden gebruikt. Daarbij worden de in de tabellen I en II van bijlage I bij Verordening (EG) nr. 715/2007 vermelde grenswaarden toegepast. b) Het voertuig hoeft geen kilometerstand van 3 000 km aan te geven zoals vermeld in bijlage 4, punt 3.1.1, bij VN/ECE-Reglement nr. 83. c) De voor de test te gebruiken brandstof is de referentiebrandstof zoals voorgeschreven in bijlage IX bij Verordening (EG) nr. 692/2008. d) De rollenbank wordt ingesteld volgens de technische voorschriften van bijlage 4, punt 3.2, bij VN/ECE-Reglement nr. 83. e) De onder a) bedoelde test wordt niet uitgevoerd als kan worden aangetoond dat het voertuig voldoet aan de in bijlage I, punt 2, bij Verordening (EG) nr. 692/2008 genoemde California Regulations. *Verdampingsemissies* Voor voertuigen met benzinemotor is de aanwezigheid van een verdampingsemissiebeperkingssysteem (bijvoorbeeld een actieve-koolfilter) verplicht.

▼**M10**

Nummer	Regelgeving	Alternatieve voorschriften
		Carteremissies De aanwezigheid van een voorziening voor het recycleren van cartergassen is verplicht. *OBD* Het voertuig wordt uitgerust met een OBD-systeem. De OBD-interface moet kunnen communiceren met gangbare diagnoseapparatuur die wordt gebruikt voor periodieke technische inspecties. *Rookopaciteit* a) Voertuigen met dieselmotor worden getest volgens de in bijlage IV, aanhangsel 2, bij Verordening (EG) nr. 692/2008 bedoelde testmethoden. b) De gecorrigeerde waarde van de absorptiecoëfficiënt wordt op een opvallende en gemakkelijk bereikbare plaats aangebracht. *CO_2-emissies en brandstofverbruik* a) Er wordt een test uitgevoerd volgens bijlage XII bij Verordening (EG) nr. 692/2008. b) Het voertuig hoeft geen kilometerstand van 3 000 km aan te geven zoals voorgeschreven in bijlage 4, punt 3.1.1, bij VN/ECE-Reglement nr. 83. c) Als het voertuig voldoet aan de in bijlage I, punt 2, bij Verordening (EG) nr. 692/2008 van de Commissie genoemde California Regulations en er derhalve geen test van de uitlaatemissies hoeft te worden uitgevoerd, berekenen de lidstaten de CO_2-emissies en het brandstofverbruik met behulp van de formules in de punten ([b]) en ([c]) van de toelichting. *Toegang tot informatie* De bepalingen met betrekking tot de toegang tot informatie zijn niet van toepassing.
3.	Richtlijn 70/221/EEG (Brandstoftanks — beschermingsinrichtingen aan de achterzijde)	*Brandstoftanks* a) Brandstoftanks moeten voldoen aan bijlage I, punt 5, bij Richtlijn 70/221/EEG, met uitzondering van de punten 5.1, 5.2 en 5.12. Zij moeten met name voldoen aan de punten 5.9 en 5.9.1, maar er hoeft geen druppelingstest te worden uitgevoerd. b) Typegoedkeuring voor lpg- of CNG-tanks wordt verleend volgens respectievelijk VN/ECE-Reglement nr. 67, wijzigingenreeks 01, of VN/ECE-Reglement nr. 110 ([a]). *Specifieke bepalingen voor kunststof brandstoftanks* De aanvrager dient een verklaring van de fabrikant in waaruit blijkt dat de brandstoftank van het specifieke voertuig [*waarvan het VIN-nummer moet worden vermeld*] aan ten minste een van de volgende regelgevingen voldoet: — punt 6.3 van Richtlijn 70/221/EEG; — FMVSS nr. 301 („Fuel system integrity”); — bijlage 5 bij VN/ECE-Reglement 34.

▼**M10**

Nummer	Regelgeving	Alternatieve voorschriften
		Beschermingsinrichting aan de achterzijde a) De achterkant van het voertuig wordt geconstrueerd overeenkomstig bijlage II, punt 5, bij Richtlijn 70/221/EEG. b) Hiervoor volstaat het als aan de voorschriften van punt 5.2, tweede alinea, wordt voldaan. c) Als voor de toepassing van het bovenstaande achteraf een beschermingsinrichting aan de achterzijde moet worden gemonteerd moet deze voldoen aan bijlage II, punten 5.3 en 5.4, bij die richtlijn.
4.	Richtlijn 70/222/EEG (Plaats voor de achterkentekenplaat)	De plaats, helling, zichtbaarheidshoeken en stand van de kentekenplaat moeten voldoen aan Richtlijn 70/222/EEG.
5.	Richtlijn 70/311/EEG (Besturingskracht)	*Mechanische systemen* a) De stuurinrichting moet zo gebouwd zijn dat zij zelfcentrerend is. Om te controleren of aan deze bepaling is voldaan, wordt een test uitgevoerd volgens bijlage I, punten 5.1.2 en 5.2.1, bij Richtlijn 70/311/EEG. b) Uitval van de stuurbekrachtiging mag niet tot gevolg hebben dat de macht over het voertuig volledig verloren gaat. *Complexe elektronische voertuigcontrolesystemen („drive-by-wire"-voorzieningen)* Complexe elektronische controlesystemen worden alleen toegestaan als zij voldoen aan bijlage 6 bij VN/ECE-Reglement nr. 79.
6.	Richtlijn 70/387/EEG (Hang- en sluitwerk van deuren)	a) Hang- en sluitwerk van deuren moet voldoen aan bijlage I, punten 3.2.1, 3.3.2 en 3.4.1, bij Richtlijn 70/387/EEG. b) De voorschriften van punt 3.4.1 zijn niet van toepassing als wordt aangetoond dat aan punt 6.1.5.4 van VN/ECE-Reglement nr. 11, herziening 1, wijziging 2, wordt voldaan.
7.	Richtlijn 70/388/EEG (Geluidssignaal)	*Onderdelen* Voor de geluidssignaalinrichtingen is geen typegoedkeuring volgens Richtlijn 70/338/EEG vereist. Zij moeten echter wel een vaste toon voortbrengen, zoals voorgeschreven in bijlage I, punt 1.1, bij Richtlijn 70/338/EEG. *Installatie in het voertuig* a) Er wordt een test uitgevoerd volgens bijlage I, punt 2, bij Richtlijn 70/388/EEG. b) Het maximale geluidsdrukniveau moet in overeenstemming zijn met deel 2, punt 2.1.4, van die bijlage
8.	Richtlijn 2003/97/EG (Voorzieningen voor indirect zicht)	*Onderdelen* a) Het voertuig wordt uitgerust met de in bijlage III, punt 2, bij Richtlijn 2003/97/EG voorgeschreven achteruitkijkspiegels. b) Voor deze spiegels is geen typegoedkeuring volgens die richtlijn vereist.

▼**M10**

Nummer	Regelgeving	Alternatieve voorschriften
		c) De kromtestralen van de spiegels mogen geen significante beeldvervorming veroorzaken. Als de technische dienst dat wenst, worden de kromtestralen gecontroleerd volgens de in bijlage II, aanhangsel 1, bij Richtlijn 2003/97/EG beschreven methode. De kromtestralen mogen niet minder bedragen dan voorgeschreven in bijlage II, punt 3.4, bij die richtlijn. *Installatie in het voertuig* Er wordt een meting uitgevoerd om te garanderen dat de gezichtsvelden voldoen aan ofwel bijlage III, punt 5, bij Richtlijn 2003/97/EG, ofwel bijlage III, punt 5, van Richtlijn 71/127/EEG.
9.	Richtlijn 71/320/EEG (Remmen)	*Algemene bepalingen* a) Het remsysteem moet volgens bijlage I, punt 2, bij Richtlijn 71/320/EEG zijn gebouwd. b) De voertuigen worden voorzien van een elektronisch antiblokkeersysteem dat op alle wielen werkt. c) De prestaties van het remsysteem moeten voldoen aan bijlage II, punt 2, bij die richtlijn. d) Hiertoe worden tests op de weg uitgevoerd op een baan met een wegdek met hoge wrijvingscoëfficiënt. De test van de parkeerrem wordt op een helling van 18 % (naar boven en naar beneden) uitgevoerd. Alleen de hieronder genoemde tests worden uitgevoerd. Daarbij is het voertuig telkens in volledig beladen toestand. e) De onder c) genoemde test op de weg wordt niet uitgevoerd als de aanvrager een verklaring van de fabrikant kan indienen waaruit blijkt dat het voertuig voldoet aan ofwel VN/ECE-Reglement nr. 13-H, met inbegrip van supplement 5, ofwel FMVSS nr. 135. *Bedrijfsrem* a) Er wordt een test van het type 0 uitgevoerd, zoals voorgeschreven in bijlage II, punten 1.2.2 en 1.2.3, bij Richtlijn 71/320/EEG. b) Bovendien wordt er een test van het type I uitgevoerd, zoals beschreven in bijlage II, punt 1.3, bij die richtlijn. *Parkeerrem* Er wordt een test uitgevoerd volgens bijlage II, punt 2.1.3, bij die richtlijn.
10.	Richtlijn 72/245/EEG (Radiostoring (elektromagnetische compatibiliteit))	*Onderdelen* a) Voor elektrische/elektronische subeenheden is geen typegoedkeuring volgens Richtlijn 72/245/EEG vereist. b) Achteraf ingebouwde elektrische/elektronische subeenheden moeten echter wel aan die richtlijn voldoen.

▼**M10**

Nummer	Regelgeving	Alternatieve voorschriften
		Elektromagnetische straling De aanvrager dient een verklaring van de fabrikant in waaruit blijkt dat het voertuig voldoet aan Richtlijn 72/245/EEG of aan de volgende alternatieve normen: — Elektromagnetische breedbandstraling: CISPR 12 of SAE J551-2; — Elektromagnetische smalbandstraling: CISPR 12 (buiten het voertuig) of 25 (binnen het voertuig) of SAE J551-4 en SAE J1113-41. *Immuniteitstests* Voor de immuniteitstest wordt vrijstelling verleend.
11.	Richtlijn 72/306/EEG (Dieselrook)	a) Er wordt een test uitgevoerd volgens de in de bijlagen III en IV bij Richtlijn 72/306/EEG beschreven methoden. Daarbij worden de in bijlage V bij Richtlijn 72/306/EEG vermelde grenswaarden gehanteerd. b) De in bijlage I, punt 4, bij Richtlijn 72/306/EEG bedoelde gecorrigeerde waarde van de absorptiecoëfficiënt wordt op een opvallende en gemakkelijk bereikbare plaats aangebracht.
13.	Richtlijn 74/61/EEG (Beveiliging tegen diefstal en startonderbrekers)	a) Ter beveiliging tegen onrechtmatig gebruik wordt het voertuig uitgerust met een vergrendelingsvoorziening zoals gedefinieerd in bijlage IV, punt 2.2, bij Richtlijn 74/61/EEG. b) Als er een startonderbreker is gemonteerd, moet deze voldoen aan de technische voorschriften van bijlage V, deel 3, bij die richtlijn en de essentiële voorschriften van deel 4, met name punt 4.1.1.
14.	Richtlijn 74/297/EEG [f]) (Gedrag stuurinrichting bij botsingen)	a) De aanvrager dient een verklaring van de fabrikant in waaruit blijkt dat het specifieke voertuig [*waarvan het VIN-nummer moet worden vermeld*] aan ten minste een van de volgende regelgevingen voldoet: — Richtlijn 74/297/EEG; — FMVSS nr. 203 („Impact protection for the driver from the steering control system") met inbegrip van FMVSS nr. 204 („Steering control rearward displacement"); — Artikel 11 van de JSRRV. b) Op verzoek van de aanvrager kan een test volgens bijlage II bij Richtlijn 74/297/EEG worden uitgevoerd op een serievoertuig. De test wordt uitgevoerd door een aangemelde Europese technische dienst die hiertoe bevoegd is. Aan de aanvrager wordt een gedetailleerd rapport afgegeven.
15.	Richtlijn 74/408/EEG (Sterkte van de stoelen — hoofdsteunen)	*Stoelen, stoelverankeringen en verstelsystemen van stoelen* De stoelen en de verstelsystemen ervan moeten voldoen aan bijlage IV bij Richtlijn 74/408/EEG. *Hoofdsteunen* a) Hoofdsteunen moeten voldoen aan de essentiële voorschriften van bijlage II, punt 3, bij Richtlijn 74/408/EEG en aanhangsel I, punt 5, van die bijlage.

▼**M10**

Nummer	Regelgeving	Alternatieve voorschriften
		b) Alleen de in bijlage II, punten 3.10, 5, 6 en 7, bij die richtlijn beschreven tests worden uitgevoerd.
17.	Richtlijn 75/443/EEG (Snelheidsmeter en achteruit)	*Snelheidsmeter* a) De wijzerplaat moet voldoen aan bijlage II, punten 4.1 tot en met 4.2.3, bij Richtlijn 75/443/EEG. b) Als de technische dienst redelijke gronden heeft om aan te nemen dat de snelheidsmeter onvoldoende nauwkeurig is gekalibreerd, kan zij vereisen dat de in punt 4.3 voorgeschreven tests worden uitgevoerd. *Achteruit* Het versnellingsmechanisme omvat een achteruitstand.
18.	Richtlijn 76/114/EEG (Voorgeschreven platen)	*Voertuigidentificatienummer* a) Het voertuig wordt voorzien van een voertuigidentificatienummer van minimaal acht en maximaal 17 tekens. Voertuigidentificatienummers met 17 tekens moeten voldoen aan de voorschriften van de normen ISO 3779:1983 en 3780:1983. b) Het voertuigidentificatienummer moet zich op een duidelijk zichtbare en bereikbare plaats bevinden en zo worden aangebracht dat het niet uitgewist of beschadigd kan worden. c) Als er geen voertuigidentificatienummer in het chassis of in de carrosserie is ingeslagen, kan een lidstaat ter toepassing van de nationale wetgeving vereisen dat het achteraf alsnog wordt aangebracht. In een dergelijk geval gebeurt dit onder toezicht van de bevoegde instantie van die lidstaat. *Voorgeschreven plaat* Het voertuig wordt voorzien van een door de voertuigfabrikant aangebracht identificatieplaatje. Nadat de goedkeuring is verleend, wordt niet meer om verdere platen verzocht.
19.	Richtlijn 76/115/EEG (Verankeringen veiligheidsgordels)	De aanvrager dient een verklaring van de fabrikant in waaruit blijkt dat het specifieke voertuig [*waarvan het VIN-nummer moet worden vermeld*] aan ten minste een van de volgende regelgevingen voldoet: — Richtlijn 76/115/EEG; — FMVSS nr. 210 („Seat belt assembly anchorages”); — Artikel 22-3 van de JSRRV.
20.	Richtlijn 76/756/EEG (Installatie van verlichtings- en lichtsignaalinrichtingen)	a) De verlichtingsinstallatie moet voldoen aan de essentiële voorschriften van VN/ECE-Reglement nr. 48, wijzigingenreeks 03, met uitzondering van die van de bijlagen 5 en 6 bij Reglement nr. 48. b) Met betrekking tot het aantal, de essentiële kenmerken van het ontwerp, de elektrische verbindingen en de kleur van het uitgestraalde of geretroflecteerde licht van de in de nummers 21 tot en met 26 en in de nummers 28 en 30 bedoelde lichten en lichtsignaalinrichtingen worden geen uitzonderingen toegestaan.

▼**M10**

Nummer	Regelgeving	Alternatieve voorschriften
		c) Lichten en lichtsignaalinrichtingen die ter toepassing van het bovenstaande achteraf moeten worden ingebouwd worden voorzien van een EG-typegoedkeuringsmerk. d) Lichten met een gasontladingslichtbron zijn alleen toegestaan in combinatie met de installatie van een schoonmaakinrichting voor koplampen en een automatische niveauregeling voor koplampen, naargelang het geval. e) Dimlichten worden aangepast aan de wettelijk voorgeschreven verkeersrichting in het land waarin goedkeuring voor het voertuig wordt verleend.
21.	Richtlijn 76/757/EEG (Retroflectoren)	Indien nodig worden aan de achterkant twee extra reflectoren met een EG-typegoedkeuringsmerk aangebracht, in een stand die voldoet aan VN/ECE-Reglement nr. 48.
22.	Richtlijn 76/758/EEG (Markerings-, breedte-, achter-, stop-, zijmarkerings- en dagrijlichten)	De voorschriften van die richtlijn zijn niet van toepassing. De correcte werking van de lichten wordt echter wel door de technische dienst gecontroleerd.
23.	Richtlijn 76/759/EEG (Richtingaanwijzers)	De voorschriften van die richtlijn zijn niet van toepassing. De correcte werking van de lichten wordt echter wel door de technische dienst gecontroleerd.
24.	Richtlijn 76/760/EEG (Achterkentekenplaatverlichting)	De voorschriften van die richtlijn zijn niet van toepassing. De correcte werking van de lichten wordt echter wel door de technische dienst gecontroleerd.
25.	Richtlijn 76/761/EEG (Koplampen (met gloeilampen))	a) De door het dimlicht van de op het voertuig gemonteerde koplampen geproduceerde verlichtingssterkte wordt gecontroleerd volgens de bepalingen van punt 6 van VN/ECE-Reglement nr. 112 inzake koplampen die asymmetrisch dimlicht uitstralen. Daarbij kan worden gebruikgemaakt van de in bijlage 5 bij dat reglement opgenomen toleranties. b) Hetzelfde besluit zal van overeenkomstige toepassing zijn op het dimlicht van koplampen die onder VN/ECE-Reglement nr. 98 of nr. 123 vallen.
26.	Richtlijn 76/762/EEG (Mistvoorlichten)	Voor de bepalingen van deze richtlijn wordt vrijstelling verleend. De correcte werking van de lichten, indien gemonteerd, wordt echter wel door de technische dienst gecontroleerd.
27.	Richtlijn 77/389/EEG (Sleephaken)	Voor de voorschriften van die richtlijn wordt vrijstelling verleend.
28.	Richtlijn 77/538/EEG (Mistachterlichten)	Voor de bepalingen van die richtlijn wordt vrijstelling verleend. De correcte werking van de lichten wordt echter wel door de technische dienst gecontroleerd.
29.	Richtlijn 77/539/EEG (Achteruitrijlichten)	Voor de bepalingen van die richtlijn wordt vrijstelling verleend. De correcte werking van de lichten, indien gemonteerd, wordt echter wel door de technische dienst gecontroleerd.
30.	Richtlijn 77/540/EEG (Parkeerlichten)	Voor de bepalingen van die richtlijn wordt vrijstelling verleend. De correcte werking van de lichten, indien gemonteerd, wordt echter wel door de technische dienst gecontroleerd.

▼**M10**

Nummer	Regelgeving	Alternatieve voorschriften
31.	Richtlijn 77/541/EEG (Veiligheidsgordels en bevestigingssystemen)	*Onderdelen* a) Voor veiligheidsgordels is geen typegoedkeuring volgens Richtlijn 77/541/EEG vereist. b) Op elke veiligheidsgordel wordt echter een etiket aangebracht ter identificatie. c) De aanduidingen op het etiket moeten overeenstemmen met het besluit met betrekking tot verankeringen van veiligheidsgordels (zie nummer 19). *Installatievoorschriften* a) Het voertuig wordt uitgerust met veiligheidsgordels volgens de voorschriften van bijlage XV bij Richtlijn 77/541/EEG. b) Als overeenkomstig punt a) een aantal veiligheidsgordels achteraf moeten worden gemonteerd, moeten deze van een krachtens Richtlijn 77/541/EEG of VN/ECE-Reglement nr. 16 goedgekeurd type zijn.
33.	Richtlijn 78/316/EEG (Identificatie van de bedieningsorganen, verklikkerlichten en meters)	a) De symbolen, met inbegrip van de kleur van de bijbehorende verklikkerlichten, die verplicht aanwezig zijn op grond van bijlage II bij Richtlijn 78/316/EEG, moeten voldoen aan die richtlijn. b) Als dit niet het geval is, verifieert de technische dienst of de in het voertuig aangebrachte symbolen, verklikkerlichten en meters de bestuurder begrijpelijke informatie geven over het functioneren van de desbetreffende bedieningsorganen.
34.	Richtlijn 78/317/EEG Ontdooiings- en ontwasemingsinrichtingen	Het voertuig wordt voorzien van geschikte ontdooiings- en ontwasemingsinrichtingen voor de voorruit.
35.	Richtlijn 78/318/EEG Ruitenwissers en -sproeiers	Het voertuig wordt voorzien van geschikte ruitensproeiers en -wissers voor de voorruit.
36.	Richtlijn 2001/56/EG (Verwarmingssystemen)	a) De passagiersruimte wordt uitgerust met een verwarmingssysteem. b) Verwarmingstoestellen op brandstof en de installatie ervan moeten voldoen aan bijlage VII bij Richtlijn 2001/56/EG. Verwarmingstoestellen op lpg en lpg-verwarmingssystemen moeten voldoen aan de voorschriften van bijlage VIII bij die richtlijn. c) Extra verwarmingssystemen die achteraf worden ingebouwd, moeten voldoen aan de voorschriften van die richtlijn.
39.	Richtlijn 80/1268/EEG (CO_2-emissies/brandstofverbruik)	a) Er wordt een test uitgevoerd volgens bijlage I, punt 5, bij Richtlijn 80/1268/EEG. b) De voorschriften van punt 5.1.1 van die bijlage zijn niet van toepassing. c) Als ter uitvoering van de onder nummer 2 bedoelde bepalingen geen test met betrekking tot uitlaatemissies is verricht, worden de CO_2-emissies en het brandstofverbruik berekend met de formules van de punten ([b]) en ([c]) van de toelichting.

▼**M10**

Nummer	Regelgeving	Alternatieve voorschriften
40.	Richtlijn 80/1269/EEG (Motorvermogen)	a) De aanvrager dient een verklaring van de fabrikant in waarin het maximaal geleverde motorvermogen in kW en het bijbehorende toerental in omwentelingen per minuut worden vermeld. b) Als alternatief mag worden gebruikgemaakt van een vermogenskromme van de motor waaruit dezelfde informatie kan worden afgeleid.
41.	Richtlijn 2005/55/EG (Emissies (Euro 4 en 5) zware voertuigen — OBD's — rookopaciteit)	*Uitlaatemissies* a) Er wordt een test uitgevoerd volgens bijlage I, punt 6.2, bij Richtlijn 2005/55/EG, waarbij de verslechteringsfactoren van bijlage II, punt 3.6, bij Richtlijn 2005/78/EG worden gebruikt. b) Daarbij worden de grenswaarden van tabel 1 of tabel 2 van bijlage I bij Richtlijn 2005/55/EG gehanteerd. *OBD* a) Het voertuig wordt uitgerust met een OBD-systeem. b) De OBD-interface moet kunnen communiceren met gangbare diagnoseapparatuur die wordt gebruikt voor periodieke technische inspecties. *Rookopaciteit* a) Voertuigen met dieselmotor worden getest volgens de in bijlage VI bij Richtlijn 2005/55/EG bedoelde testmethoden. b) De gecorrigeerde waarde van de absorptiecoëfficiënt wordt op een opvallende en gemakkelijk bereikbare plaats aangebracht.
45.	Richtlijn 92/22/EEG (Veiligheidsruiten)	*Onderdelen* a) De ruiten zijn gemaakt van gehard of gelaagd veiligheidsglas. b) Ruiten van kunststof mogen alleen op plaatsen achter de B-stijl worden gemonteerd. c) De ruiten hoeven niet krachtens Richtlijn 92/22/EEG te worden goedgekeurd. *Installatie* a) De installatievoorschriften van bijlage 21 bij VN/ECE-Reglement nr. 43 zijn van toepassing. b) Getinte folies die de normale lichtdoorlating tot onder het voorgeschreven minimum terugbrengen, mogen niet op de voorruit of op de ruiten vóór de B-stijl worden aangebracht.
46.	Richtlijn 92/23/EEG (Banden)	*Onderdelen* Op banden wordt een EG-typegoedkeuringsmerk aangebracht met daarin onder andere het symbool „s" (voor „sound": geluid). *Installatie* a) De afmetingen, belastingsindex en snelheidscategorie van de banden moeten voldoen aan de voorschriften van bijlage IV bij Richtlijn 92/23/EEG. b) Het snelheidscategoriesymbool van de band moet compatibel zijn met de maximumsnelheid waarvoor het voertuig is ontworpen.

▼**M10**

Nummer	Regelgeving	Alternatieve voorschriften
		c) De aanwezigheid van een snelheidsbegrenzer leidt niet tot vrijstelling van de toepassing van dit voorschrift. d) Voor de toepassing van het onder b) bepaalde wordt de maximumsnelheid van het voertuig door de fabrikant opgegeven. De technische dienst kan de maximumsnelheid waarvoor het voertuig is ontworpen, echter beoordelen door uit te gaan van het maximaal geleverde motorvermogen, het maximumaantal omwentelingen per minuut en gegevens over de kinematische ketting.
48.	Richtlijn 97/27/EG (Massa's en afmetingen)	a) Er moet aan de essentiële voorschriften van bijlage I bij Richtlijn 97/27/EG worden voldaan. De voorschriften van de punten 7.8.3, 7.9 en 7.10 van die bijlage zijn echter niet van toepassing. b) Voor de toepassing van het onder a) bepaalde moeten de volgende massa's in aanmerking worden genomen: — de massa in rijklare toestand, zoals gedefinieerd in bijlage I, punt 2.6, bij Richtlijn 2007/46/EG en zoals door de technische dienst gemeten en — de maximummassa's in beladen toestand, zoals ofwel opgegeven door de voertuigfabrikant ofwel aangegeven op de constructieplaat, met inbegrip van zelfklevende etiketten, of in de gebruikershandleiding. Deze massa's worden beschouwd als de technisch toelaatbare maximummassa's in beladen toestand. c) Door de aanvrager uitgevoerde technische wijzigingen — bijvoorbeeld het vervangen van banden door banden met een lagere belastingindex — die zijn bedoeld om de technisch toelaatbare maximummassa in beladen toestand van het voertuig terug te brengen tot 3,5 t of minder zodat het voertuig individueel kan worden goedgekeurd, zijn niet toegestaan. d) Met betrekking tot de maximaal toelaatbare afmetingen worden geen uitzonderingen toegestaan.
49.	Richtlijn 92/114/EEG (Naar buiten uitstekende delen van bestuurderscabines)	a) Overeenkomstig bijlage I, punt 6, bij Richtlijn 92/114/EEG moet aan de algemene voorschriften van bijlage I, punt 5, bij Richtlijn 74/483/EEG worden voldaan. b) Als de technische dienst dat wenst, moet aan de voorschriften van bijlage I, punten 6.1, 6.5, 6.6, 6.7, 6.8 en 6.11, bij Richtlijn 74/483/EEG worden voldaan.
50.	Richtlijn 94/20/EG (Koppelingen)	*Technische eenheden* a) Voor OEM-koppelingen die zijn bedoeld voor het trekken van een aanhangwagen met een maximale massa van ten hoogste 1 500 kg hoeft geen typegoedkeuring krachtens Richtlijn 94/20/EG te worden verkregen. b) Een koppeling wordt als OEM-apparatuur beschouwd als zij in de gebruikershandleiding of in een gelijkwaardig door de voertuigfabrikant aan de koper verstrekt begeleidend document wordt beschreven. c) Als een dergelijke koppeling samen met het voertuig wordt goedgekeurd, wordt in het goedkeuringscertificaat een passende tekst opgenomen waarin duidelijk wordt gemaakt dat het onder de verantwoordelijkheid van de eigenaar valt om ervoor te zorgen dat de koppeling compatibel is met de koppelingsinrichting op de aanhangwagen.

▼**M10**

Nummer	Regelgeving	Alternatieve voorschriften
		d) Voor andere dan de onder a) genoemde koppelingen en achteraf gemonteerde koppelingen moet typegoedkeuring krachtens Richtlijn 94/20/EEG zijn verkregen. *Installatie op het voertuig* De technische dienst controleert of de installatie van de koppelingsinrichting voldoet aan bijlage VII van Richtlijn 94/20/EG.
54.	Richtlijn 96/27/EG (Zijdelingse botsing)	a) De aanvrager dient een verklaring van de fabrikant in waaruit blijkt dat het specifieke voertuig [*waarvan het VIN-nummer moet worden vermeld*] aan ten minste een van de volgende regelgevingen voldoet: — Richtlijn 96/27/EG; — FMVSS nr. 214 („Side impact protection”); — Artikel 18 van de JSRRV. b) Op verzoek van de aanvrager kan een test volgens bijlage II, punt 3, bij Richtlijn 96/27/EG worden uitgevoerd op een serievoertuig. c) De test wordt uitgevoerd door een aangemelde Europese technische dienst die hiertoe bevoegd is. Aan de aanvrager wordt een gedetailleerd rapport afgegeven.
56.	Richtlijn 98/91/EG (Voertuigen bedoeld voor het vervoer van gevaarlijke goederen)	Voertuigen die zijn bedoeld voor het vervoer van gevaarlijke goederen moeten voldoen aan Richtlijn 94/55/EG.
58.	Verordening (EG) nr. 78/2009 (Bescherming van voetgangers)	*Remhulp* De voertuigen worden voorzien van een elektronisch antiblokkeersysteem dat op alle wielen werkt. *Bescherming van voetgangers* De voorschriften van die verordening zijn tot 24 februari 2018 niet van toepassing op voertuigen met een maximummassa van ten hoogste 2 500 kg en tot 24 augustus 2019 niet op voertuigen met een maximummassa van meer dan 2 500 kg. *Frontbeschermingsinrichtingen* Voor op het voertuig geïnstalleerde frontbeschermingsinrichtingen moet echter krachtens Verordening (EG) nr. 78/2009 typegoedkeuring zijn verkregen en de installatie ervan moet voldoen aan de essentiële voorschriften van bijlage I, punt 6, bij die verordening.
59.	Richtlijn 2005/64/EG (Recycleerbaarheid)	De voorschriften van die richtlijn zijn niet van toepassing.
61.	Richtlijn 2006/40/EG (Airconditioningsysteem)	De voorschriften van die richtlijn zijn van toepassing.

Toelichting bij aanhangsel 2

1. In dit aanhangsel gebruikte afkortingen

„OEM”: door de fabrikant geleverde originele uitrustingsstukken

„FMVSS”:Federal Motor Vehicle Safety Standard van het Department of Transportation van de Verenigde Staten

„JSRRV”: Japan Safety regulations for Road Vehicles

„SAE”: Society of Automotive Engineers

„CISPR”: Comité international spécial des perturbations radioélectriques.

2. Opmerkingen:

(a) De complete lpg- of CNG-installatie moet worden getoetst aan de bepalingen van de VN/ECE-Reglementen nr. 67 of 110 of 115, naargelang het geval.

(b) Voor de beoordeling van de CO_2-emissies worden de volgende formules gebruikt:

▼**M10**

Benzinemotor en handgeschakelde versnellingsbak:

$CO_2 = 0{,}047\ m + 0{,}561\ p + 56{,}621$

Benzinemotor en automatische versnellingsbak:

$CO_2 = 0{,}102\ m + 0{,}328\ p + 9{,}481$

Benzinemotor en hybride elektrisch:

$CO_2 = 0{,}116\ m - 57{,}147$

Dieselmotor en handgeschakelde versnellingsbak:

$CO_2 = 0{,}108\ m - 11{,}371$

Dieselmotor en automatische versnellingsbak:

$CO_2 = 0{,}116\ m - 6{,}432$

Waarbij: „CO_2” staat voor de gecombineerde CO_2-massa-emissie in g/km, „m” voor de massa in kg van het voertuig in rijklare toestand en „p” voor het maximaal geleverde motorvermogen in kW.

De gecombineerde CO_2-massa wordt berekend tot één cijfer achter de komma en daarna als volgt afgerond op het dichtstbijzijnde gehele getal:

a) als het cijfer achter de komma lager dan 5 is, wordt het totaal naar beneden afgerond;

b) als het cijfer achter de komma 5 of hoger is, wordt het totaal naar boven afgerond.

(c) Voor de beoordeling van het brandstofverbruik wordt de volgende formule gebruikt:

$CFC = CO_2 \times k^{-1}$

Waarbij: „CFC” staat voor het gecombineerd brandstofverbruik in l/100 km, „CO_2” voor de gecombineerde CO_2-massa-emissie in g/km nadat deze is afgerond volgens de regel van opmerking 2 ([b]) en „k” een coëfficiënt die gelijk is aan:

23,81 voor een benzinemotor;

26,49 voor een dieselmotor.

Het gecombineerd brandstofverbruik wordt berekend tot twee cijfers achter de komma en daarna als volgt afgerond:

a) als het tweede cijfer achter de komma lager dan 5 is, wordt het totaal naar beneden afgerond;

b) als het tweede cijfer achter de komma 5 of hoger is, wordt het totaal naar boven afgerond.

(d) Richtlijn 74/297/EEG is van toepassing op voertuigen die buiten het toepassingsgebied van Richtlijn 96/79/EG vallen.

(e) Voertuigen die voldoen aan Richtlijn 96/79/EG hoeven niet te voldoen aan Richtlijn 74/297/EEG.

(f) Richtlijn 74/297/EEG is van toepassing op voertuigen van categorie N_1 met een technisch toelaatbare maximummassa in beladen toestand van niet meer dan 1,5 t.

▼M1

DEEL II

Lijst van VN/ECE-reglementen die worden erkend als alternatief voor de in deel I vermelde richtlijnen of verordeningen

Indien naar een bijzondere richtlijn of verordening in de tabel van deel I wordt verwezen, wordt een goedkeuring volgens onderstaande VN/ECE-reglementen die de Gemeenschap bij Besluit 97/836/EG van de Raad ([1]) of bij latere besluiten van de Raad zoals bedoeld in artikel 3, lid 3, van voornoemd besluit, als partij bij de „Herziene overeenkomst van 1958" heeft aanvaard, erkend als alternatief voor een EG-typegoedkeuring die overeenkomstig de relevante bijzondere richtlijn of verordening is verleend.

Latere wijzigingen van onderstaande VN/ECE-reglementen ([2]) moeten eveneens als gelijkwaardig worden beschouwd, mits de Gemeenschap hierover een besluit heeft genomen overeenkomstig artikel 4, lid 2, van Besluit 97/836/EG.

	Onderwerp	Nummer VN/ ECE-basisreglement	Wijzigingenreeks
1. (*)	Toelaatbaar geluidsniveau	51	02
	Dempersystemen als reserveonderdeel	59	00
2.	Emissies	83	05
	Katalysatoren als reserveonderdeel	103	00
3.	Brandstoftanks	34	02
	Lpg-tanks	67	01
	Cng-tanks	110	00
	Beschermingsinrichtingen aan de achterzijde	58	01
5.	Stuurinrichting	79	01
6.	Hang- en sluitwerk van deuren	11	02
7.	Geluidssignaalinrichting	28	00
8.	Inrichtingen voor indirect zicht	46	02
9.	Reminrichtingen	13	10
	Reminrichtingen	13H	00
	Remvoeringen	90	01
10.	Radiostoring (elektromagnetische compatibiliteit)	10	02
11.	Verontreiniging door dieselmotoren	24	03
12.	Binneninrichting	21	01

([1]) L 346 van 17.12.1997, blz. 78.
([2]) Voor latere wijzigingen: zie de recentste versie van UNECE TRANS/WP.29/343.

▼**M1**

	Onderwerp	Nummer VN/ ECE-basisreglement	Wijzigingenreeks
13.	Beveiliging tegen diefstal	18	03
	Beveiliging tegen diefstal en startonderbrekers	116	00
	Alarmsystemen voor voertuigen	97	01
		116	00
14.	Gedrag stuurinrichting bij botsingen	12	03
15.	Sterkte van de zitplaatsen	17	07
	Sterkte van de zitplaatsen (bussen en toerbussen)	80	01
16.	Naar buiten uitstekende delen	26	03
17.	Snelheidsmeter	39	00
19.	Bevestigingspunten veiligheidsgordels	14	06
20.	Verlichtings- en lichtsignaalinrichtingen	48	03
21.	Retroflectoren	3	02
22.	Markerings-, breedte-, achter- en stoplichten	7	02
	Dagrijlichten	87	00
	Zijmarkeringslichten	91	00
23.	Richtingaanwijzers	6	01
24.	Achterkentekenplaatverlichting	4	00
25.	Koplichten (R_2 en HS_1)	1	02
25.	Koplichten (sealed beam)	5	02
	Koplichten (H_1, H_2, H_3, HB_3, HB_4, H_7 en/of H_9,HIR_1, HIR_2 en/of H_{11})	8	05
	Koplichten (H_4)	20	03
	Koplichten (halogeen sealed beam)	31	02
	Gloeilampen voor gebruik in goedgekeurde lichteenheden	37	03
	Koplichten met gasontladingslichtbronnen	98	00
	Gasontladingslichtbronnen voor gebruik in goedgekeurde gasontladingslichteenheden	99	00
	Koplampen (asymmetrisch dimlicht)	112	00
	Adaptieve koplampsystemen	123	00

▼**M1**

	Onderwerp	Nummer VN/ ECE-basisreglement	Wijzigingenreeks
26.	Mistlichten vóór	19	02
28.	Mistlichten achter	38	00
29.	Achteruitrijlichten	23	00
30.	Parkeerlichten	77	00
31.	Veiligheidsgordels	16	04
	Kinderbeveiligingsmiddelen	44	04
32.	Gezichtsveld naar voren	125	00
33.	Identificatie van de bedieningsorganen, verklikkerlichten en meters	121	00
36.	Verwarmingssystemen	122	00
38.	Hoofdsteunen (met zitplaatsen gecombineerd)	17	07
	Hoofdsteunen	25	04
39.	CO_2-emissies/brandstofverbruik	101	00
40.	Motorvermogen	85	00
41.	Emissies (Euro 4 en 5) zware bedrijfsvoertuigen	49	04
42.	Zijdelingse bescherming	73	00
45.	Veiligheidsglas	43	00
46.	Banden (voor motorvoertuigen en aanhangwagens daarvan)	30	02
	Banden (voor bedrijfsvoertuigen en aanhangwagens daarvan)	54	00
	Reservewielen/banden voor tijdelijk gebruik	64	01
	Rolgeluid	117	01
47.	Snelheidsbegrenzers	89	00
50.	Koppelingen	55	01
	Kortkoppelinrichtingen	102	00
51.	Ontvlambaarheid	118	00
52.	Bussen en toerbussen	107	02
	Sterkte van de bovenbouw (bussen en toerbussen)	66	00
53.	Frontale botsing	94	01

▼**M1**

	Onderwerp	Nummer VN/ ECE-basisreglement	Wijzigingenreeks
54.	Zijdelingse botsing	95	02
56.	Voertuigen bedoeld voor het vervoer van gevaarlijke goederen	105	04
57.	Beschermingsinrichting aan de voorzijde tegen klemrijden	93	00

Indien in de bijzondere richtlijnen of verordeningen montagevoorschriften zijn opgenomen, zijn deze eveneens van toepassing op overeenkomstig de VN/ECE-reglementen goedgekeurde onderdelen en technische eenheden.

(*) De nummering van de onderwerpen in deze tabel verwijst naar de in de tabel van deel I gebruikte nummering.

▼M9

BIJLAGE V

PROCEDURES VOOR DE EG-TYPEGOEDKEURING

0. **Doelstellingen en werkingssfeer**

0.1. Deze bijlage bevat de te volgen procedures voor de behoorlijke werking van de typegoedkeuring van voertuigen overeenkomstig artikel 9.

0.2. Tevens bevat zij:

a) de lijst van internationale normen die relevant zijn voor het aanwijzen van de technische diensten overeenkomstig artikel 41;

b) de beschrijving van de procedure voor de beoordeling van de vaardigheden van de technische diensten overeenkomstig artikel 42;

c) de algemene voorschriften voor het opstellen van testrapporten door de technische diensten.

1. **Typegoedkeuringsprocedure**

Bij ontvangst van een aanvraag voor typegoedkeuring voor een voertuig gaat de goedkeuringsinstantie als volgt te werk:

a) zij controleert of alle EG-typegoedkeuringscertificaten die zijn afgegeven op grond van de regelgevingen die van toepassing zijn op de typegoedkeuring van voertuigen, het voertuigtype omvatten en aan de voorschriften voldoen;

b) zij vergewist zich er met betrekking tot de verstrekte documenten van dat de voertuigspecificaties en gegevens van deel I van het inlichtingenformulier voor het voertuig ook in de informatiepakketten en de EG-typegoedkeuringscertificaten in verband met de desbetreffende regelgevingen zijn opgenomen;

c) wanneer een nummer van een punt van deel I van het inlichtingenformulier niet voorkomt in het informatiepakket van een van de regelgevingen, vergewist zij zich ervan dat het desbetreffende onderdeel of kenmerk overeenkomt met de gegevens van het informatiedossier;

d) zij verricht inspecties, of laat deze verrichten, van onderdelen en systemen van een aantal representatieve exemplaren van het goed te keuren type voertuig om te controleren of het (de) voertuig(en) gebouwd is (zijn) overeenkomstig de desbetreffende gegevens in het gewaarmerkte informatiepakket met betrekking tot de relevante EG-typegoedkeuringscertificaten;

e) zij verricht, indien van toepassing, relevante controles, of laat deze verrichten, met betrekking tot de installatie van technische eenheden;

f) zij verricht, indien van toepassing, de noodzakelijke controles, of laat deze verrichten, met betrekking tot de aanwezigheid van inrichtingen zoals bedoeld in de voetnoten 1 en 2 van bijlage IV, deel I;

g) zij verricht de noodzakelijke controles, of laat deze verrichten, om te waarborgen dat aan de voorschriften in voetnoot 5 van bijlage IV, deel I, is voldaan.

2. **Combinatie van technische specificaties**

Het aantal ter beschikking te stellen voertuigen moet voldoende zijn om een behoorlijke controle volgens de hiernavolgende criteria mogelijk te maken van de verschillende goed te keuren combinaties:

Technische specificaties	Voertuigcategorie									
	M_1	M_2	M_3	N_1	N_2	N_3	O_1	O_2	O_3	O_4
Motor	X	X	X	X	X	X	—	—	—	—
Versnellingsbak	X	X	X	X	X	X	—	—	—	—

▼**M9**

Technische specificaties	Voertuigcategorie									
	M_1	M_2	M_3	N_1	N_2	N_3	O_1	O_2	O_3	O_4
Aantal assen	—	X	X	X	X	X	X	X	X	X
Aangedreven assen (aantal, plaats en onderlinge verbindingen)	X	X	X	X	X	X	—	—	—	—
Gestuurde assen (aantal en plaats)	X	X	X	X	X	X	X	X	X	X
Carrosserievormen	X	X	X	X	X	X	X	X	X	X
Aantal deuren	X	X	X	X	X	X	X	X	X	X
Kant van het stuur	X	X	X	X	X	X	—	—	—	—
Aantal zitplaatsen	X	X	X	X	X	X	—	—	—	—
Uitrustingsniveau	X	X	X	X	X	X	—	—	—	—

3. **Bijzondere voorschriften**

Als er geen goedkeuringscertificaat overeenkomstig een van de relevante regelgevingen beschikbaar is, gaat de goedkeuringsinstantie als volgt te werk:

a) zij zorgt ervoor dat de nodige tests en controles volgens de voorschriften van elk van de relevante regelgevingen plaatsvinden;

b) zij controleert of het voertuig in overeenstemming is met de gegevens van het informatiedossier van het voertuig en of het voldoet aan de technische voorschriften van elk van de relevante regelgevingen;

c) zij verricht, indien van toepassing, relevante controles, of laat deze verrichten, met betrekking tot de installatie van technische eenheden;

d) zij verricht, indien van toepassing, de noodzakelijke controles, of laat deze verrichten, met betrekking tot de aanwezigheid van inrichtingen zoals bedoeld in de voetnoten 1 en 2 van bijlage IV, deel I;

e) zij verricht de noodzakelijke controles, of laat deze verrichten, om te waarborgen dat aan de voorschriften in voetnoot 5 van deel I van bijlage IV is voldaan.

▼M9

Aanhangsel 1

Normen waaraan de in artikel 41 bedoelde entiteiten moeten voldoen

1. Activiteiten in verband met tests voor typegoedkeuring die moeten worden verricht overeenkomstig de in bijlage IV opgesomde regelgevingen:

1.1. Categorie A (tests verricht in eigen voorzieningen):

EN ISO/IEC 17025:2005 betreffende de algemene eisen voor de competentie van beproevings- en kalibratielaboratoria.

Een technische dienst die is aangewezen voor activiteiten van categorie A mag de tests die worden beschreven in de regelgevingen waarvoor hij is aangewezen, in de voorzieningen van een fabrikant of een derde partij verrichten of daar toezicht op houden.

1.2. Categorie B (toezicht houden op tests die in de voorzieningen van een fabrikant of van een derde partij worden verricht):

EN ISO/IEC 17020:2004 betreffende de algemene criteria voor het functioneren van verschillende soorten instellingen die keuringen uitvoeren.

Vóór het verrichten van of toezicht houden op tests in de voorzieningen van een fabrikant of een derde partij controleert de technische dienst of de testvoorzieningen en meetinstrumenten voldoen aan de ter zake geldende voorschriften van de in punt 1.1 vermelde norm.

2. Activiteiten in verband met de overeenstemming van de productie

2.1. Categorie C (procedure voor de eerste beoordeling en de controles in het kader van het toezicht op het systeem voor kwaliteitszorg van de fabrikant):

EN ISO/IEC 17021:2006 betreffende de eisen voor instellingen die audits en certificatie van managementsystemen uitvoeren.

2.2. Categorie D (keuren of testen van productiemonsters of het toezicht houden op het keuren of testen):

EN ISO/IEC 17020:2004 betreffende de algemene criteria voor het functioneren van verschillende soorten instellingen die keuringen uitvoeren.

▼M9

Aanhangsel 2

Procedure voor de beoordeling van de technische diensten

1. **Doel van dit aanhangsel**

1.1. In dit aanhangsel worden de voorschriften vastgesteld voor de procedure voor de beoordeling van de technische diensten door de in artikel 42 bedoelde bevoegde instantie.

1.2. Deze voorschriften zijn van overeenkomstige toepassing op alle technische diensten, ongeacht hun juridische status (onafhankelijke organisatie, fabrikant of goedkeuringsinstantie die als technische dienst optreedt).

2. **Beginselen van de beoordeling**

De beoordeling is gebaseerd op een aantal beginselen:

— het beginsel van de onafhankelijkheid, dat de basis vormt voor de onpartijdigheid en de objectiviteit van de conclusies;

— het beginsel dat de aanpak gebaseerd moet zijn op feiten, wat garant staat voor betrouwbare en reproduceerbare conclusies.

Controleurs moeten blijk geven van betrouwbaarheid en integriteit. Zij nemen vertrouwelijkheid en geheimhouding in acht.

Zij geven de resultaten en conclusies waarheidsgetrouw en nauwkeurig weer.

3. **Vereiste vaardigheden van de controleurs**

3.1. De beoordelingen mogen uitsluitend worden verricht door controleurs die daartoe de nodige technische en administratieve kennis hebben.

3.2. De controleurs hebben een specifieke opleiding voor beoordelingsactiviteiten gekregen. Zij beschikken bovendien over specifieke kennis van de technische sector waarin de technische dienst zijn activiteiten zal verrichten.

3.3. Onverminderd de punten 3.1 en 3.2 van dit aanhangsel wordt de in artikel 42 bedoelde beoordeling verricht door controleurs die geen belang hebben bij de activiteiten waarvoor de beoordeling wordt verricht.

4. **Aanvraag tot aanwijzing**

4.1. Een daartoe gemachtigde vertegenwoordiger van de aanvragende technische dienst dient bij de bevoegde instantie een formele aanvraag in, die de volgende gegevens bevat:

a) algemene kenmerken van de technische dienst, onder meer ondernemingsvorm, naam, adressen, juridische status en technische middelen;

b) een gedetailleerde beschrijving, inclusief curriculum vitae, van het met het uitvoeren van de tests belast personeel en van het leidinggevend personeel, gestaafd door diploma's of bewijzen van beroepskwalificaties;

c) technische diensten die virtuele testmethoden gebruiken tonen in aanvulling hierop bovendien hun bekwaamheid in het werken in een computergesteunde omgeving aan;

d) algemene informatie over de technische dienst, bijvoorbeeld over de activiteiten ervan, de verhouding tot een ruimer ondernemingsverband, indien van toepassing, en de adressen van alle fysieke locaties die onder het toepassingsgebied van de aanwijzing moeten vallen;

e) een verklaring van de technische dienst dat aan alle voorschriften voor de aanwijzing en de andere verplichtingen wordt voldaan, zoals bepaald in de toepasselijke richtlijnen;

▼M9

f) een beschrijving van de diensten voor overeenstemmingsbeoordeling die de technische dienst verricht in het kader van de toepasselijke regelgevingen, en een lijst van de regelgevingen waarvoor de technische dienst verzoekt aangewezen te worden, met inbegrip van beperkingen van de mogelijkheden, indien van toepassing;

g) een exemplaar van het kwaliteitshandboek van de technische dienst.

4.2. De bevoegde instantie gaat na of de door de technische dienst verstrekte informatie adequaat is.

5. **Beoordeling van de middelen**

De bevoegde instantie gaat na of zij de technische dienst kan beoordelen, rekening houdend met haar eigen beleid, haar competentie en de beschikbaarheid van geschikte controleurs en deskundigen.

6. **Uitbesteden van de beoordeling**

6.1. De bevoegde instantie kan gedeelten van de beoordeling aan een andere aanwijzende instantie uitbesteden of de hulp inroepen van technische deskundigen van andere bevoegde instanties. De onderaannemers en de deskundigen moeten door de aanvragende technische dienst worden aanvaard.

6.2. De bevoegde instantie houdt rekening met accreditatiecertificaten van passende reikwijdte om de algemene beoordeling van de technische dienst te voltooien.

7. **Voorbereiding voor de beoordeling**

7.1. De bevoegde instantie wijst formeel een beoordelingsteam aan. De bevoegde instantie ziet erop toe dat bij elke opdracht de passende expertise beschikbaar is. Het team als geheel heeft in het bijzonder de volgende kenmerken:

a) het beschikt over passende kennis van het specifieke toepassingsgebied waarvoor om aanwijzing wordt verzocht, en

b) het heeft voldoende kennis om een betrouwbare beoordeling te kunnen verrichten van de competentie van de technische dienst om binnen het toepassingsgebied van de aanwijzing te functioneren.

7.2. De bevoegde instantie geeft een duidelijke omschrijving van de opdracht die aan het beoordelingsteam wordt gegeven. Het beoordelingsteam heeft tot taak de documenten die de aanvragende technische dienst heeft ingediend, te beoordelen en de beoordeling ter plaatse te verrichten.

7.3. De bevoegde instantie maakt met de technische dienst en het aangewezen beoordelingsteam afspraken over de datum en het tijdschema voor de beoordeling. De bevoegde instantie streeft hierbij evenwel naar een datum die in overeenstemming is met het plan voor controle en herbeoordeling.

7.4. De bevoegde instantie zorgt ervoor dat het beoordelingsteam over de juiste documenten met voorschriften, de vorige beoordelingsverslagen en de desbetreffende documenten en stukken van de technische dienst beschikt.

8. **Beoordeling ter plaatse**

Het beoordelingsteam verricht de beoordeling van de technische dienst op de locatie van de technische dienst waarvandaan een of meer sleutelactiviteiten worden verricht, en woont in voorkomend geval activiteiten bij op andere geselecteerde locaties waar de technische dienst werkzaam is.

9. **Analyse van de bevindingen en beoordelingsverslag**

9.1. Het beoordelingsteam analyseert alle relevante gegevens en bewijzen die zijn verzameld tijdens de beoordeling van documenten en stukken en tijdens de beoordeling ter plaatse. Deze analyse moet het team voldoende mogelijkheden bieden om te bepalen in hoeverre de technische dienst competent is en aan de voorwaarden voor aanwijzing voldoet.

▼M9

9.2. De procedures voor verslaglegging van de bevoegde instantie moeten garanderen dat aan de hiernavolgende voorschriften wordt voldaan.

9.2.1. Het beoordelingsteam en de technische dienst komen bijeen voordat het team de locatie verlaat. Het beoordelingsteam brengt bij die gelegenheid schriftelijk en/of mondeling verslag uit over de uitslag van de analyse. De technische dienst krijgt de gelegenheid vragen te stellen over de uitslag, onder meer over eventuele onvolkomenheden, alsmede over de gegevens waarop de uitslag is gebaseerd.

9.2.2. Voorts wordt onverwijld een schriftelijk verslag over het resultaat van de beoordeling aan de technische dienst voorgelegd. Dit beoordelingsverslag bevat opmerkingen over de competentie en de conformiteit, en geeft eventuele onvolkomenheden aan die moeten worden verholpen teneinde aan alle voorschriften voor aanwijzing te voldoen.

9.2.3. De technische dienst wordt verzocht te reageren op het beoordelingsverslag en om de specifieke maatregelen te omschrijven die zijn genomen of binnen een welbepaalde termijn zullen worden genomen om aangegeven onvolkomenheden te verhelpen.

9.3. De bevoegde instantie zorgt ervoor dat de maatregelen van de technische dienst met het oog op het verhelpen van onvolkomenheden worden getoetst teneinde te bepalen of die maatregelen toereikend en doelmatig zijn. Indien de maatregelen van de technische dienst ontoereikend worden geacht, wordt om nadere informatie verzocht. Bovendien kan worden verzocht om het bewijs te leveren van de daadwerkelijke uitvoering van de genomen maatregelen, of kan een follow-upbeoordeling worden verricht om de daadwerkelijke uitvoering van corrigerende maatregelen na te gaan.

9.4. Het beoordelingsverslag omvat ten minste de volgende elementen:

a) de unieke identificatie van de technische dienst;

b) de datum of de data van de beoordeling ter plaatse;

c) de naam van de bij de beoordeling betrokken controleur(s) en/of deskundige(n);

d) de unieke identificatie van alle beoordeelde locaties;

e) het voorgestelde toepassingsgebied voor aanwijzing dat werd beoordeeld;

f) een verklaring betreffende de doelmatigheid van de interne organisatie en procedures van de technische dienst die het vertrouwen in de competentie van de dienst bevestigt, in samenhang met het voldoen aan de eisen voor aanwijzing;

g) informatie over het verhelpen van alle onvolkomenheden;

h) een aanbeveling om de aanvrager al dan niet aan te wijzen of te bevestigen als technische dienst, en zo ja, het toepassingsgebied van de aanwijzing.

10. **Toekennen/bevestigen van een aanwijzing**

10.1. De goedkeuringsinstantie neemt zo snel mogelijk een besluit over de toekenning, bevestiging of uitbreiding van een aanwijzing op basis van het verslag (de verslagen) en alle andere relevante informatie.

10.2. De goedkeuringsinstantie geeft een certificaat af aan de technische dienst. Dit certificaat bevat de volgende gegevens:

a) de identificatiegegevens en het logo van de goedkeuringsinstantie;

b) de unieke identificatiegegevens van de aangewezen technische dienst;

c) de werkelijke datum van toekenning van de aanwijzing en de datum waarop de aanwijzing verstrijkt;

d) een korte omschrijving of een verwijzing naar het toepassingsgebied van de aanwijzing (toepasselijke richtlijnen, verordeningen of gedeelten ervan);

e) een verklaring van conformiteit en een verwijzing naar de onderhavige richtlijn.

▼M9

11. **Herbeoordeling en controle**

11.1. Een herbeoordeling is vergelijkbaar met een eerste beoordeling, met dien verstande dat tevens rekening wordt gehouden met de ervaringen tijdens voorgaande beoordelingen. Controlebeoordelingen ter plaatse zijn minder uitgebreid dan herbeoordelingen.

11.2. De bevoegde instantie stelt haar plan voor herbeoordeling en controle van elke aangewezen technische dienst zodanig op dat regelmatig representatieve steekproeven van het toepassingsgebied van de aanwijzing worden beoordeeld.

De tijd tussen beoordelingen ter plaatse in het kader van herbeoordeling of controle, hangt af van de gelijkmatigheid waarvan de technische dienst blijk heeft gegeven.

11.3. Wanneer bij een controle of herbeoordeling onvolkomenheden worden vastgesteld, stelt de bevoegde instantie strikte termijnen vast voor de uitvoering van corrigerende maatregelen.

11.4. Wanneer de maatregelen ter correctie of verbetering niet binnen de afgesproken termijn zijn genomen of ontoereikend worden geacht, neemt de bevoegde instantie passende maatregelen, zoals het verrichten van een bijkomende beoordeling of de schorsing/intrekking van de aanwijzing voor een of meer van de activiteiten waarvoor de technische dienst is aangewezen.

11.5. Wanneer de bevoegde instantie besluit om de aanwijzing van een technische dienst te schorsen of in te trekken, brengt zij de technische dienst daarvan per aangetekend schrijven op de hoogte. De bevoegde instantie neemt in ieder geval alle nodige maatregelen om de continuïteit te waarborgen van de activiteiten waarmee de technische dienst reeds een aanvang heeft gemaakt.

12. **Registers betreffende aangewezen technische diensten**

12.1. De bevoegde instantie houdt registers van technische diensten bij, ten bewijze dat daadwerkelijk aan de eisen voor aanwijzing, onder meer qua competentie, is voldaan.

12.2. De bevoegde instantie beveiligt de registers betreffende de technische diensten teneinde de vertrouwelijkheid te waarborgen.

12.3. De registers betreffende de technische diensten omvatten ten minste de volgende elementen:

a) relevante correspondentie;

b) stukken en verslagen betreffende de beoordelingen;

c) afschriften van aanwijzingscertificaten.

▼M9

Aanhangsel 3

Algemene voorschriften betreffende de indeling van de testrapporten

1. Voor elke in deel I van bijlage IV vermelde regelgeving voldoet het testrapport aan de voorschriften van norm EN ISO/IEC 17025:2005. In het bijzonder bevat het de in punt 5.10.2, inclusief voetnoot 1, van deze norm genoemde gegevens.

2. Het model van de testrapporten wordt door de goedkeuringsinstantie vastgesteld volgens haar standaarden voor goede praktijken.

3. Het testrapport wordt opgesteld in een door de goedkeuringsinstantie te bepalen officiële taal van de Gemeenschap.

4. In het testrapport zijn bovendien ten minste de volgende gegevens opgenomen:

   a) de identificatie van het geteste voertuig, het geteste onderdeel of de geteste technische eenheid;

   b) een gedetailleerde beschrijving van de kenmerken van het voertuig, het onderdeel of de technische eenheid in samenhang met de desbetreffende regelgeving;

   c) de resultaten van de in de toepasselijke regelgevingen voorgeschreven metingen en, indien nodig, de grens- of drempelwaarden waaraan moet worden voldaan;

   d) de naar aanleiding van elke in punt 4, onder c), genoemde meting genomen beslissing: goedgekeurd of afgekeurd;

   e) een gedetailleerde verklaring van overeenstemming met de verschillende voorschriften waaraan moet worden voldaan, dat wil zeggen voorschriften waarvoor geen metingen nodig zijn.

      Een voorbeeld uit punt 3.2.2 van bijlage I bij Richtlijn 76/114/EEG van de Raad ([1]):

      „Controleer of het identificatienummer van het voertuig op dusdanige wijze is aangebracht dat wordt voorkomen dat het wordt uitgewist of gewijzigd”

      Het rapport bevat een verklaring als: „de plaats waarop het identificatienummer van het voertuig door middel van ponsen is aangebracht voldoet aan de voorschriften van punt 3.2.2 van bijlage I”;

   f) wanneer andere dan in de regelgevingen voorgeschreven testmethoden zijn toegestaan, bevat het testrapport een beschrijving van de voor de test gebruikte testmethode.

      Hetzelfde geldt wanneer alternatieve voorschriften in de regelgevingen mogen worden gebruikt;

   g) tijdens het testen genomen foto’s; het aantal foto’s wordt bepaald door de goedkeuringsinstantie.

      Bij virtuele tests kunnen de foto’s vervangen worden door schermafdrukken of andere geschikte bewijsstukken;

   h) conclusies;

   i) waar sprake is van meningen en interpretaties zijn deze naar behoren verantwoord en duidelijk als zodanig in het testrapport aangegeven.

5. Wanneer de tests worden uitgevoerd op een voertuig, onderdeel of technische eenheid dat of die een aantal van de meest ongunstige kenmerken op het gebied van het vereiste prestatieniveau bezit (het „slechtste geval”), bevat het testrapport een aantekening waarin wordt beschreven hoe de fabrikant in overeenstemming met de goedkeuringsinstantie tot zijn keuze is gekomen.

([1]) PB L 24 van 30.1.1976, blz. 1.

▼**M1**

BIJLAGE VI

MODELLEN VAN HET TYPEGOEDKEURINGSCERTIFICAAT

MODEL A

(voor de typegoedkeuring van een voertuig)

Maximumformaat: A4 (210 × 297 mm)

EG-TYPEGOEDKEURINGSCERTIFICAAT VOOR VOERTUIGEN

Stempel van de typegoedkeuringsinstantie

Mededeling betreffende:

— EG-typegoedkeuring ([1])
— uitbreiding van de EG-typegoedkeuring ([1])
— weigering van de EG-typegoedkeuring ([1])
— intrekking van de EG-typegoedkeuring ([1])

van een type:

— compleet voertuig ([1])
— voltooid voertuig ([1])
— incompleet voertuig ([1])
— voertuig met complete en incomplete varianten ([1])
— voertuig met voltooide en incomplete varianten ([1])

overeenkomstig Richtlijn 2007/46/EG, laatstelijk gewijzigd bij Richtlijn…./…/EG/Verordening (EG) nr. …/… ([1])

EG-typegoedkeuringsnummer:

Reden voor uitbreiding:

DEEL I

0.1. Merk (handelsnaam van de fabrikant):

0.2. Type:

0.2.1. Handelsbenaming(en) ([2]):

0.3. Middel tot identificatie van het type, indien op het voertuig aangegeven:

0.3.1. Plaats van dat merkteken:

0.4. Categorie waartoe het voertuig behoort ([3]):

0.5. Naam en adres van de fabrikant van het complete voertuig ([1]):

Naam en adres van de fabrikant van het basisvoertuig ([1]) ([4]):

([1]) Doorhalen wat niet van toepassing is.
([2]) Indien deze informatie niet beschikbaar is op het ogenblik dat de typegoedkeuring wordt verleend, moet ze uiterlijk worden ingevuld op het ogenblik dat het voertuig op de markt wordt gebracht.
([3]) Zoals gedefinieerd in bijlage II, deel A.
([4]) Zie bladzijde 2.

▼**M1**

Naam en adres van de fabrikant van de recentste bouwfase van het incomplete voertuig ([1]) ([2]):

Naam en adres van de fabrikant van het voltooide voertuig ([1]) ([2]):

0.8. Naam en adres van de assemblagefabriek(en):

0.9. Naam en adres van de eventuele vertegenwoordiger van de fabrikant:

DEEL II

Hierbij verklaart ondergetekende dat de door de fabrikant in bijgevoegd inlichtingenformulier gegeven beschrijving van het (de) hierboven beschreven voertuig(en) correct is (een of meer exemplaren zijn door de EG-typegoedkeuringsinstantie geselecteerd en door de fabrikant ter beschikking gesteld als prototype(n) van het voertuigtype) en dat de bijgevoegde testresultaten betrekking hebben op het voertuigtype.

1. Voor complete en voltooide voertuigen/varianten ([1]):

   Het voertuigtype voldoet/voldoet niet ([1]) aan de technische voorschriften van alle relevante regelgeving die in de bijlagen IV en XI ([1]) ([2]) bij Richtlijn 2007/46/EG staat vermeld.

2. Voor incomplete voertuigen/varianten ([1]):

   Het voertuigtype voldoet/voldoet niet ([1]) aan de technische voorschriften van de regelgeving die in de tabel op bladzijde 2 staan vermeld.

3. De goedkeuring is verleend/geweigerd/ingetrokken ([1]).

4. De goedkeuring is overeenkomstig artikel 20 verleend en de geldigheid van de goedkeuring is derhalve beperkt tot …/…/…….. (dd/mm/jj).

(Plaats) (Handtekening) (Datum)

Bijlagen: Informatiepakket.

Testresultaten (zie bijlage VIII).

Naam en handtekening (specimens) van de personen die gemachtigd zijn certificaten van overeenstemming te ondertekenen en een verklaring omtrent hun functie in het bedrijf.

NB: Indien dit model wordt gebruikt voor de typegoedkeuring overeenkomstig artikel 20, 22 of 23 mag het opschrift „EG-typegoedkeuringscertificaat" niet worden gebruikt, behalve

— in het in artikel 20 genoemde geval dat de Commissie heeft besloten een lidstaat een typegoedkeuring overeenkomstig deze richtlijn te verlenen;

— in het geval van voertuigen van categorie M_1 waaraan volgens de in artikel 22 beschreven procedure typegoedkeuring is verleend.

([1]) Doorhalen wat niet van toepassing is.
([2]) Zie bladzijde 2.

▼M1

EG-TYPEGOEDKEURINGSCERTIFICAAT VOOR VOERTUIGEN

Bladzijde 2

Deze EG-typegoedkeuring is voor wat varianten of uitvoeringen van incomplete en voltooide voertuigen betreft, gebaseerd op de goedkeuring(en) voor de onderstaande incomplete voertuigen:

Fase 1: Fabrikant van het basisvoertuig:

EG-typegoedkeuringsnummer:

Datum:

Van toepassing op varianten of uitvoeringen (in voorkomend geval):

Fase 2: Fabrikant:

EG-typegoedkeuringsnummer:

Datum:

Van toepassing op varianten of uitvoeringen (in voorkomend geval):

Fase 3: Fabrikant:

EG-typegoedkeuringsnummer:

Datum:

Van toepassing op varianten of uitvoeringen (in voorkomend geval):

Wanneer de goedkeuring betrekking heeft op een of meer incomplete varianten of uitvoeringen (in voorkomend geval), aangeven welke varianten of uitvoeringen (in voorkomend geval) compleet of voltooid zijn.

Complete/voltooide variant(en):

Lijst van voorschriften die van toepassing zijn op het goedgekeurde incomplete voertuigtype of de goedgekeurde incomplete variant of uitvoering, in voorkomend geval, waarbij rekening wordt gehouden met het toepassingsgebied en de laatste wijziging van elk van onderstaande regelgevingen.

Nr.	Onderwerp	Regelgeving	Laatste wijziging	Van toepassing op de variant of, in voorkomend geval, de uitvoering

(Alleen onderwerpen noemen waarvoor een EG-typegoedkeuring bestaat)

In het geval van voertuigen voor speciale doeleinden, toegestane ontheffingen of bijzondere bepalingen overeenkomstig bijlage XI en toegestane ontheffingen overeenkomstig artikel 20 vermelden.

Regelgeving	Punt	Soort goedkeuring en aard van de ontheffing	Van toepassing op de variant of, in voorkomend geval, de uitvoering

▼**M1**

Aanhangsel

Lijst van regelgevingen waaraan het voertuigtype voldoet

(alleen invullen in het geval van typegoedkeuring overeenkomstig artikel 6, lid 3)

	Onderwerp	Regelgeving ([1])	Gewijzigd bij	Van toepassing op uitvoeringen
1.	Toelaatbaar geluidsniveau	Richtlijn 70/157/EEG		
2.	Emissies	Richtlijn 70/220/EEG		
2a.	Emissies (Euro 5 en 6) lichte bedrijfsvoertuigen/ toegang tot informatie	Verordening (EG) nr. 715/2007		
3.	Brandstoftanks/beschermingsinrichtingen aan de achterzijde	Richtlijn 70/221/EEG		
4.	Plaats voor de achterste kentekenplaat	Richtlijn 70/222/EEG		
5.	Stuurinrichting	Richtlijn 70/311/EEG		
6.	Hang- en sluitwerk van deuren	Richtlijn 70/387/EEG		
7.	Geluidssignaalinrichting	Richtlijn 70/388/EEG		
8.	Achteruitkijkspiegels	Richtlijn 71/127/EEG		
8a.	Inrichtingen voor indirect zicht	Richtlijn 2003/97/EG		
9.	Reminrichtingen	Richtlijn 71/320/EEG		
10.	Radiostoring (elektromagnetische compatibiliteit)	Richtlijn 72/245/EEG		
11.	Verontreiniging door dieselmotoren	Richtlijn 72/306/EEG		
12.	Binneninrichting	Richtlijn 74/60/EEG		
13.	Beveiliging tegen diefstal en startonderbrekers	Richtlijn 74/61/EEG		
14.	Gedrag stuurinrichting bij botsingen	Richtlijn 74/297/EEG		
15.	Sterkte van de zitplaatsen	Richtlijn 74/408/EEG		
16.	Naar buiten uitstekende delen	Richtlijn 74/483/EEG		
17.	Snelheidsmeter en achteruitrij-inrichtingen	Richtlijn 75/443/EEG		
18.	Voorgeschreven platen	Richtlijn 76/114/EEG		
19.	Bevestigingspunten veiligheidsgordels	Richtlijn 76/115/EEG		
20.	Verlichtings- en lichtsignaalinrichtingen	Richtlijn 76/756/EEG		
21.	Retroflectoren	Richtlijn 76/757/EEG		

▼M1

	Onderwerp	Regelgeving ([1])	Gewijzigd bij	Van toepassing op uitvoeringen
22.	Markerings-, breedte-, achter-, stop- en dagrijlichten	Richtlijn 76/758/EEG		
23.	Richtingaanwijzers	Richtlijn 76/759/EEG		
24.	Achterkentekenplaatverlichting	Richtlijn 76/760/EEG		
25.	Koplichten (met gloeilampen)	Richtlijn 76/761/EEG		
26.	Mistlichten vóór	Richtlijn 76/762/EEG		
27.	Sleepinrichtingen	Richtlijn 77/389/EEG		
28.	Mistlichten achter	Richtlijn 77/538/EEG		
29.	Achteruitrijlichten	Richtlijn 77/539/EEG		
30.	Parkeerlichten	Richtlijn 77/540/EEG		
31.	Veiligheidsgordels	Richtlijn 77/541/EEG		
32.	Zichtveld	Richtlijn 77/649/EEG		
33.	Identificatie van de bedieningsorganen, verklikkerlichten en meters	Richtlijn 78/316/EEG		
34.	Ontdooiings- en ontwasemingsinrichtingen	Richtlijn 78/317/EEG		
35.	Ruitenwissers en -sproeiers	Richtlijn 78/318/EEG		
36.	Verwarmingssystemen	Richtlijn 2001/56/EG		
37.	Wielafschermingen	Richtlijn 78/549/EEG		
38.	Hoofdsteunen	Richtlijn 78/932/EEG		
39.	CO_2-emissies/brandstofverbruik	Richtlijn 80/1268/EEG		
40.	Motorvermogen	Richtlijn 80/1269/EEG		
41.	Emissies (Euro 4 en 5) zware bedrijfsvoertuigen	Richtlijn 2005/55/EG		

▼M5

41 bis.	Emissies (Euro VI) van zware bedrijfsvoertuigen/toegang tot informatie	Verordening (EG) nr. 595/2009		

▼M1

42.	Zijdelingse bescherming	Richtlijn 89/297/EEG		
43.	Opspatafschermingssystemen	Richtlijn 91/226/EEG		
44.	Massa's en afmetingen (auto's)	Richtlijn 92/21/EEG		
45.	Veiligheidsglas	Richtlijn 92/22/EEG		
46.	Banden	Richtlijn 92/23/EEG		

▼M1

	Onderwerp	Regelgeving (1)	Gewijzigd bij	Van toepassing op uitvoeringen
47.	Snelheidsbegrenzers	Richtlijn 92/24/EEG		
48.	Massa's en afmetingen (andere voertuigen dan de in punt 44 genoemde)	Richtlijn 97/27/EG		
49.	Naar buiten uitstekende delen van bestuurderscabines	Richtlijn 92/114/EEG		
50.	Koppelingen	Richtlijn 94/20/EG		
51.	Ontvlambaarheid	Richtlijn 95/28/EG		
52.	Bussen en toerbussen	Richtlijn 2001/85/EG		
53.	Frontale botsing	Richtlijn 96/79/EG		
54.	Zijdelingse botsing	Richtlijn 96/27/EG		
56.	Voertuigen bedoeld voor het vervoer van gevaarlijke goederen	Richtlijn 98/91/EG		
57.	Beschermingsinrichting aan de voorzijde tegen klemrijden	Richtlijn 2000/40/EG		
▼M2 58.	Bescherming van voetgangers	Verordening (EG) nr. 78/2009		
▼M1 59.	Recycleerbaarheid	Richtlijn 2005/64/EG		
▼M2	_____			
▼M1 61.	Klimaatregelingsapparatuur	Richtlijn 2006/40/EG		
▼M3 62.	Waterstofsysteem	Verordening (EG) nr. 79/2009		
▼M6 63.	Algemene veiligheid	Verordening (EG) nr. 661/2009		
▼M13 63.1	Schakelindicatoren	(EU) nr. 65/2012		

▼M1

(1) Of VN/ECE-reglementen die als gelijkwaardig worden beschouwd.

▼**M10**

MODEL B

(Voor de typegoedkeuring van een voertuig met betrekking tot een systeem)

▼**M1**

Maximumformaat: A4 (210 × 297 mm)

EG-TYPEGOEDKEURINGSCERTIFICAAT

Stempel van de typegoedkeuringsinstantie

Mededeling betreffende:

— EG-typegoedkeuring ([1])

— uitbreiding van de EG-typegoedkeuring ([1])

— weigering van de EG-typegoedkeuring ([1])

— intrekking van de EG-typegoedkeuring ([1])

} van een systeem/voertuig met betrekking tot een systeem ([1])

overeenkomstig Richtlijn …/…/EG/Verordening (EG) nr. …/… ([1]), laatstelijk gewijzigd bij Richtlijn …/…/EG/Verordening (EG) nr. …/… ([1])

EG-typegoedkeuringsnummer:

Reden voor uitbreiding:

DEEL I

0.1. Merk (handelsnaam van de fabrikant):

0.2. Type:

0.2.1. Handelsbenaming(en) (indien beschikbaar):

0.3. Middel tot identificatie van het type, indien op het voertuig aangegeven ([2]):

0.3.1. Plaats van dat merkteken:

0.4. Categorie waartoe het voertuig behoort ([3]):

0.5. Naam en adres van de fabrikant:

0.8. Naam en adres van de assemblagefabriek(en):

0.9. Vertegenwoordiger van de fabrikant:

DEEL II

1. Eventuele aanvullende informatie: zie addendum

2. Technische dienst die verantwoordelijk is voor de uitvoering van de tests:

3. Datum van het testrapport:

4. Nummer van het testrapport:

5. Eventuele opmerkingen: zie addendum

6. Plaats:

7. Datum:

([1]) Doorhalen wat niet van toepassing is.

([2]) Indien het middel tot identificatie van het type tekens bevat die niet relevant zijn voor de typebeschrijving van het voertuig, de technische eenheid of het onderdeel waarop dit inlichtingenformulier betrekking heeft, moeten die tekens op het formulier worden weergegeven door het symbool "?"" (bijvoorbeeld ABC??123??).

([3]) Zoals gedefinieerd in bijlage II, deel A.

▼**M1**

8. Handtekening:

Bijlagen: Informatiepakket.

Testrapport.

▼**M1**

Addendum

bij het EG-typegoedkeuringscertificaat nr. ...

1.	Verdere informatie
1.1.	[…]:
1.1.1.	[…]:
[…]	
2.	Typegoedkeuringsnummer van elk onderdeel of elke technische eenheid dat of die op het voertuig is gemonteerd om aan deze richtlijn of verordening te voldoen
2.1.	[…]:
3.	Toelichting
3.1.	[…]:

▼M1

MODEL C

(voor de typegoedkeuring van een onderdeel of technische eenheid)

Maximumformaat: A4 (210 × 297 mm)

EG-TYPEGOEDKEURINGSCERTIFICAAT

Stempel van de typegoedkeuringsinstantie

Mededeling betreffende:

— EG-typegoedkeuring ([1])

— uitbreiding van de EG-typegoedkeuring ([1])

} van een type onderdeel/technische eenheid ([1])

— weigering van de EG-typegoedkeuring ([1])

— intrekking van de EG-typegoedkeuring ([1])

overeenkomstig Richtlijn …/…/EG/Verordening (EG) nr. …/… ([1]), laatstelijk gewijzigd bij Richtlijn…/…/EG/Verordening (EG) nr. …./… ([1])

EG-typegoedkeuringsnummer:

Reden voor uitbreiding:

DEEL I

0.1. Merk (handelsnaam van de fabrikant):

0.2. Type:

0.3. Middel tot identificatie van het type, indien aangegeven op het onderdeel/de technische eenheid ([1]) ([2]):

0.3.1. Plaats van dat merkteken:

0.5. Naam en adres van de fabrikant:

0.7. In het geval van onderdelen en technische eenheden, plaats en wijze van aanbrenging van het EG-goedkeuringsmerk:

0.8. Naam en adres van de assemblagefabriek(en):

0.9. Naam en adres van de eventuele vertegenwoordiger van de fabrikant:

DEEL II

1. Eventuele aanvullende informatie: zie addendum

2. Technische dienst die verantwoordelijk is voor de uitvoering van de tests:

3. Datum van het testrapport:

4. Nummer van het testrapport:

5. Eventuele opmerkingen: zie addendum

6. Plaats:

7. Datum:

([1]) Doorhalen wat niet van toepassing is.

([2]) Indien het middel tot identificatie van het type tekens bevat die niet relevant zijn voor de typebeschrijving van het voertuig, de technische eenheid of het onderdeel waarop dit inlichtingenformulier betrekking heeft, moeten die tekens op het formulier worden weergegeven door het symbool „“?” (bijvoorbeeld ABC??123??).

▼**M1**

8. Handtekening:

Bijlagen: Informatiepakket.

Testrapport.

▼**M1**

Addendum

bij het EG-typegoedkeuringscertificaat nr. ...

1. Verdere informatie

1.1. […]:

1.1.1. […]:

[…]

2. Eventuele beperking op het gebruik ervan

2.1. […]:

3. Toelichting

3.1. […]:

▼**M10**

MODEL D

(voor de geharmoniseerde individuele goedkeuring van een voertuig overeenkomstig artikel 24)

Maximumformaat: A4 (210 × 297 mm)

EG-GOEDKEURINGSCERTIFICAAT INDIVIDUEEL VOERTUIG

e(4)

Naam, adres, telefoonnummer en e-mailadres van de individuelegoedkeurings-instantie

Mededeling betreffende de individuele goedkeuring van een voertuig krachtens artikel 24 van Richtlijn 2007/46/EG

Deel 1

Ondergetekende […… *naam en functie*] verklaart dat het voertuig:

0.1. Merk (handelsnaam van de fabrikant): ……

0.2. Type: Variant: Uitvoering:

0.2.1. Handelsnaam: ……

0.4. Voertuigcategorie ([2]): ……

0.5. Naam en adres van de fabrikant: ……

0.6. Plaats en wijze van bevestiging van de voorgeschreven platen: ……

Plaats van het voertuigidentificatienummer: ……

0.9. Naam en adres van de eventuele vertegenwoordiger van de fabrikant:

0.10. Voertuigidentificatienummer:

voor goedkeuring ter beschikking gesteld op […… *datum van de aanvraag*]

door […… *Naam en adres van de aanvrager*]

wordt goedkeuring verleend krachtens artikel 24 van Richtlijn 2007/46/EG. Ten blijke waarvan het volgende goedkeuringsnummer is toegekend: …

Het voertuig voldoet aan bijlage IV, aanhangsel 2, bij Richtlijn 2007/46/EG. Het mag zonder verdere goedkeuring permanent worden geregistreerd in lidstaten met linksrijdend/rechtsrijdend ([1]) verkeer die metrische/Engelse „imperiale” ([1]) eenheden voor de snelheidsmeter gebruiken.

(Plaats) (Datum)	(Handtekening ([3]))	(Stempel van de goedkeuringsinstantie)
[…]	[…]	[…]

Bijlagen

Twee foto's ([5]) van het voertuig (minimale resolutie 640 × 480 pixels, ~ 7 × 10 cm)

([1]) Doorhalen wat niet van toepassing is.
([2]) Zoals gedefinieerd in bijlage II, deel A.
([3]) Of een visuele voorstelling van een geavanceerde elektronische handtekening overeenkomstig Richtlijn 1999/93/EG, inclusief verificatiegegevens.
([4]) Nummer van de lidstaat die de individuele goedkeuring heeft verleend: (zie bijlage VII, punt 1, deel 1, van Richtlijn 2007/46/EG)
([5]) ¾ vooraanzicht en ¾ achteraanzicht

▼**M10**

Deel 2

Algemene bouwkenmerken

1. Aantal assen: …… en wielen: ……

1.1. Aantal en plaats van de assen met dubbellucht: ……

3. Aangedreven assen (aantal, plaats en onderlinge verbinding): ……

Belangrijkste afmetingen

4. Wielbasis ([a]): …… mm

4.1. Afstand tussen de assen: 1-2: …… mm 2-3: …… mm 3-4: …… mm

5. Lengte: …… mm

6. Breedte: …… mm

7. Hoogte: …… mm

Massa's

13. Massa van het voertuig in rijklare toestand: …… kg ([b])

16. Technisch toelaatbare maximummassa's

16.1. Technisch toelaatbare maximummassa in beladen toestand: …… kg

16.2. Technisch toelaatbare maximummassa op iedere as: 1. …… kg 2. …… kg 3. …… kg enz.

16.4. Technisch toelaatbare maximummassa van de voertuigcombinatie: …… kg

18. Technisch toelaatbare getrokken maximummassa in geval van:

18.1. Autonome aanhangwagen: …… kg

18.2. Oplegger: …… kg

18.3. Middenasaanhangwagen: …… kg

18.4. Onberemde aanhangwagen: …… kg

19. Technisch toelaatbare maximale statische verticale belasting van het koppelingspunt: kg

Motor

20. Fabrikant van de motor: ……

21. Motorcode, zoals vermeld op de motor: ……

22. Werkingsprincipe: ……

23. Enkel elektrisch: ja/neen ([1])

23.1. Hybride [elektrisch] voertuig: ja/neen ([1])

24. Aantal en opstelling van de cilinders: ……

25. Cilinderinhoud: …… cm^3

26. Brandstof: Diesel/benzine/lpg/aardgas - biomethaan/ethanol/biodiesel/ waterstof ([1])

26.1. Monobrandstof/bibrandstof/flexbrandstof ([1])

27. Nettomaximumvermogen ([c]): kW bij min^{-1} of nominaal continu maximumvermogen (elektrische motor) …… kW ([1])

Maximumsnelheid

29. Maximumsnelheid: …… km/h

▼**M10**

Assen en ophanging

30. Spoorbreedte van de assen: 1. …… mm 2. …… mm 3. …… mm

35. Band/wielcombinatie: ……

Carrosserie

38. Carrosseriecode ([d]): ……

40. Kleur van het voertuig ([e]): ……

41. Aantal en configuratie van de deuren: ……

42. Aantal zitplaatsen (inclusief bestuurderszitplaats) ([f]): ……

42.1. Zitplaats(en) die uitsluitend is (zijn) bestemd voor gebruik bij stilstaand voertuig: ……

42.3. Aantal voor rolstoelgebruikers toegankelijke plaatsen: ……

Koppelinrichting

44. Goedkeuringsnummer of -merk van de koppelinrichting (indien aanwezig): ……

Milieuprestaties

46. Geluidsniveau

Stationair draaiende motor: …… dB(A) bij een toerental van: …… min^{-1}

Tijdens voorbijrijden: …… dB(A)

47. Uitlaatemissieniveau ([g]): Euro ……

Andere wetgeving: ……

49. CO_2-emissies/brandstofverbruik/elektriciteitsverbruik ([h]):

1. alle aandrijflijnen behalve geheel elektrische voertuigen

	CO_2-emissies	Brandstofverbruik
Gecombineerd:	… g/km	… l/100 km/m^3/100 km ([1])
Gewogen, gecombineerd	… g/km	… l/100 km

2. geheel elektrische voertuigen en extern oplaadbare hybride elektrische voertuigen

Elektriciteitsverbruik (gewogen, gecombineerd ([1])) …… Wh/km

52. Opmerkingen

53. Aanvullende informatie (kilometerstand ([2]), ……)

Toelichting bij bijlage VI, model D

([1]) Doorhalen wat niet van toepassing is

([2]) Niet verplicht.

([a]) Alleen invullen wanneer het voertuig twee assen heeft.

([b]) Deze massa is de feitelijke massa van het voertuig onder de in bijlage I, punt 2.6, bedoelde omstandigheden.

([c]) Voor hybride elektrische voertuigen beide waarden vermelden.

([d]) Codes van bijlage II, deel C, gebruiken.

([e]) Alleen de basiskleur(en) aangeven: wit, geel, oranje, rood, paars, blauw, groen, grijs, bruin of zwart.

([f]) Met uitzondering van zitplaatsen die uitsluitend zijn bedoeld om te worden gebruikt wanneer het voertuig stilstaat en plaatsen voor rolstoelgebruikers.

([g]) Euronummer en, waar nodig, de code van de voor de typegoedkeuring toegepaste bepalingen vermelden.

([h]) Herhalen voor alle brandstoffen die kunnen worden gebruikt.

▼M1

BIJLAGE VII

NUMMERINGSSYSTEEM VOOR EG-TYPEGOEDKEURINGSCERTIFICATEN ([1])

1. Het EG-typegoedkeuringsnummer bestaat bij typegoedkeuring van gehele voertuigen uit vier delen en bij typegoedkeuring van systemen, onderdelen en technische eenheden uit vijf delen, zoals hieronder is aangegeven. In alle gevallen worden de delen gescheiden door het teken „*”.

Deel 1: De kleine letter „e” gevolgd door het kengetal van de lidstaat die de EG-typegoedkeuring verleent:

1	voor Duitsland;	19	voor Roemenië;
2	voor Frankrijk;	20	voor Polen;
3	voor Italië;	21	voor Portugal;
4	voor Nederland;	23	voor Griekenland;
5	voor Zweden;	24	voor Ierland;
6	voor België;	26	voor Slovenië;
7	voor Hongarije;	27	voor Slowakije;
8	voor Tsjechië;	29	voor Estland;
9	voor Spanje;	32	voor Letland;
11	voor het Verenigd Koninkrijk;	34	voor Bulgarije;
12	voor Oostenrijk;	36	voor Litouwen;
13	voor Luxemburg;	49	voor Cyprus;
17	voor Finland;	50	voor Malta.
18	voor Denemarken;		

Deel 2: Het nummer van de basisrichtlijn of -verordening.

Deel 3: Het nummer van de laatste wijzigingsrichtlijn of -verordening, inclusief de uitvoeringsbesluiten, die op de typegoedkeuring van toepassing is.

— Bij typegoedkeuringen van gehele voertuigen is dit de laatste richtlijn of verordening waarbij een of meer artikelen van Richtlijn 2007/46/EG zijn gewijzigd.

— Bij typegoedkeuringen van gehele voertuigen overeenkomstig de in artikel 22 beschreven procedure is dit de laatste richtlijn of verordening waarbij een of meer artikelen van Richtlijn 2007/46/EG zijn gewijzigd, behalve dat de eerste twee cijfers (bv. 20) worden vervangen door de hoofdletters KS.

— Dit is de laatste richtlijn of verordening waarin de bepalingen zijn opgenomen waaraan het systeem, het onderdeel of de technische eenheid voldoet.

— Indien een richtlijn of verordening, inclusief de uitvoeringsbesluiten ervan, verschillende technische voorschriften bevat die vanaf bepaalde data moeten worden toegepast, wordt aan deel 3 een letter uit het alfabet toegevoegd om duidelijk aan te geven volgens welke technische voorschriften de goedkeuring werd verleend. Als het om verschillende voertuigcategorieën gaat, kan de letter ook naar een specifieke voertuigcategorie verwijzen.

([1]) Onderdelen en technische eenheden worden overeenkomstig de bepalingen van de relevante regelgevingen aangeduid.

▼**M1**

Deel 4: Een uit vier cijfers bestaand volgnummer (zo nodig met nullen beginnend) voor EG-typegoedkeuringen van gehele voertuigen of een uit vier of vijf cijfers bestaand volgnummer voor typegoedkeuring krachtens een bijzondere richtlijn of verordening, om het basisgoedkeuringsnummer te vormen. Het volgnummer van elke basisrichtlijn of -verordening begint bij 0001.

Deel 5: Een uit twee cijfers bestaand volgnummer (zo nodig met nullen beginnend) om de uitbreiding aan te geven. De volgnummers beginnen voor elk basisgoedkeuringsnummer bij 00.

2. Bij de typegoedkeuring van een geheel voertuig wordt deel 2 weggelaten.

Bij een nationale typegoedkeuring van in kleine series gebouwde voertuigen overeenkomstig artikel 23 wordt deel 3 echter vervangen door de hoofdletters NKS.

3. Alleen op de verplichte plaat (platen) van het voertuig wordt deel 5 weggelaten.

4. Layout van de typegoedkeuringsnummers

4.1. Voorbeeld van een derde typegoedkeuring (nog geen uitbreiding) die door Frankrijk is verleend:

a) overeenkomstig Richtlijn 71/320/EEG:

e2*71/320*2002/78*00003*00

b) overeenkomstig Richtlijn 2005/55/EG:

e2*2005/55*2006/51 D*00003*00 — in het geval van een richtlijn of verordening met andere technische voorschriften (zie deel 3).

4.2. Voorbeeld van de tweede uitbreiding van de vierde typegoedkeuring van een voertuig, verleend door het Verenigd Koninkrijk:

e11*2007/46*0004*02.

4.3. Voorbeeld van een typegoedkeuring voor een geheel voertuig, die door Luxemburg overeenkomstig artikel 22 aan een in kleine series gebouwd voertuig is verleend:

e13*KS07/46*0001*00.

4.4. Voorbeeld van een nationale typegoedkeuring die door Nederland overeenkomstig artikel 23 aan een in kleine series gebouwd voertuig is verleend:

e4*NKS*0001*00.

4.5. Voorbeeld van het typegoedkeuringsnummer dat op de verplichte plaat (platen) van het voertuig moet worden gestempeld:

e11*2007/46*0004.

5. Bijlage VII is niet van toepassing op de in bijlage IV genoemde VN/ECE-reglementen. Overeenkomstig VN/ECE-reglementen verleende typegoedkeuringen blijven gebruikmaken van de in die reglementen beschreven nummering.

▼**M1**

Aanhangsel

EG-typegoedkeuringsmerk voor onderdelen en technische eenheden

1. Het EG-typegoedkeuringsmerk voor onderdelen en technische eenheden bestaat uit:

1.1. een rechthoek met daarin de kleine letter „e”, gevolgd door de kenletter(s) of het kengetal van de lidstaat die de EG-typegoedkeuring aan het onderdeel of de technische eenheid heeft verleend:

1	voor Duitsland	19	voor Roemenië
2	voor Frankrijk	20	voor Polen
3	voor Italië	21	voor Portugal
4	voor Nederland	23	voor Griekenland
5	voor Zweden	24	voor Ierland
6	voor België	26	voor Slovenië
7	voor Hongarije	27	voor Slowakije
8	voor Tsjechië	29	voor Estland
9	voor Spanje	32	voor Letland
11	voor het Verenigd Koninkrijk	34	voor Bulgarije
12	voor Oostenrijk	36	voor Litouwen
13	voor Luxemburg	49	voor Cyprus
17	voor Finland	50	voor Malta
18	voor Denemarken		

1.2. In de nabijheid van de rechthoek het „basisgoedkeuringsnummer” uit deel 4 van het typegoedkeuringsnummer, voorafgegaan door de twee cijfers van het volgnummer dat aan de recentste belangrijke technische wijziging van de relevante afzonderlijke richtlijn of verordening is toegekend.

1.3. Een extra symbool of extra symbolen boven de rechthoek om bepaalde kenmerken te identificeren. Deze nadere informatie wordt in de relevante afzonderlijke richtlijnen of verordeningen gespecificeerd.

2. Het typegoedkeuringsmerk van het onderdeel of de technische eenheid wordt op dat onderdeel of die technische eenheid op zodanige wijze aangebracht dat het onuitwisbaar en duidelijk leesbaar is.

3. In het addendum wordt een voorbeeld gegeven van een typegoedkeuringsmerk van een onderdeel of technische eenheid.

▼**M1**

Addendum bij aanhangsel 1

Voorbeeld van een typegoedkeuringsmerk van een onderdeel of technische eenheid

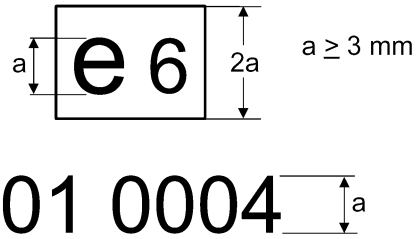

Verklaring: De bovenstaande typegoedkeuring van een onderdeel is door België verleend onder nummer 0004. 01 is een volgnummer dat aangeeft aan welk niveau van technische voorschriften dit onderdeel voldoet. Het volgnummer is toegekend overeenkomstig de relevante bijzondere richtlijnen of verordeningen.

NB: In dit voorbeeld worden geen extra symbolen getoond.

▼**M16**

BIJLAGE VIII

Testresultaten

(Dit blad moet door de typegoedkeuringsinstantie worden ingevuld en bij het EG-typegoedkeuringscertificaat van het voertuig worden gevoegd.)

Voor elk geval moet worden aangegeven op welke variant of uitvoering de informatie van toepassing is. Er mag niet meer dan één resultaat per uitvoering zijn. Een combinatie van verschillende resultaten per uitvoering waarbij het ongunstigste geval wordt aangegeven, is echter toegestaan. In het laatste geval komt in een opmerking te staan dat voor punten met een sterretje (*) alleen resultaten voor het ongunstigste geval vermeld worden.

1. Resultaten van de geluidsniveautests

Nummer van de basisregelgeving en de recentste wijzigingsregelgeving die op de goedkeuring van toepassing zijn. Indien een regelgeving twee of meer uitvoeringsfasen heeft, ook de desbetreffende fase vermelden:

Variant/uitvoering:	…	…	…
Rijdend (dB(A)/E):	…	…	…
Stationair draaiend (dB(A)/E):	…	…	…
bij (min^{-1}):	…	…	…

2. Resultaten van de uitlaatemissietests

2.1. Emissies van motorvoertuigen getest volgens de procedure voor lichte voertuigen

Nummer van de recentste wijzigingsregelgeving die op de goedkeuring van toepassing is. Indien de regelgeving twee of meer uitvoeringsfasen heeft, ook de desbetreffende fase vermelden:

Brandstof(fen) ([a]) (diesel, benzine, lpg, aardgas, …bifuel: benzine/aardgas, lpg…, flexfuel: benzine/ethanol, aardgas/H_2NG …)

2.1.1. Type 1-test ([b]) ([c]) (voertuigemissies in de testcyclus na een koude start)

Variant/uitvoering:	…	…	…
CO (mg/km)	…	…	…
THC (mg/km)	…	…	…
NMHC (mg/km)	…	…	…
NO_x (mg/km)	…	…	…
THC + NO_x (mg/km)	…	…	…
Deeltjesmassa (PM) (mg/km)	…	…	…
Deeltjesaantal (P) (#/km) ([1])	…	…	…

▼**M16**

2.1.2. Type 2-test ([b]) ([c]) (emissiegegevens die bij de typegoedkeuring vereist zijn in verband met de technische controle van voertuigen)

Type 2-test bij laag stationair toerental:

Variant/uitvoering:	…	…	…
CO (vol. %)	…	…	…
Motortoerental (min^{-1})	…	…	…
Temperatuur van de motorolie (°C)	…	…	…

Type 2-test bij hoog stationair toerental:

Variant/uitvoering:	…	…	…
CO (vol. %)	…	…	…
Lambdawaarde	…	…	…
Motortoerental (min^{-1})	…	…	…
Temperatuur van de motorolie (°C)	…	…	…

2.1.3. Type 3-test (cartergasemissies): …

2.1.4. Type 4-test (verdampingsemissies): … g/test

2.1.5. Type 5-test (duurzaamheid van systemen voor verontreinigingsbeheersing):

— Veroudering in aantal km (bv. 160 000 km): …

— Verslechteringsfactor (DF): berekend/vast ([2])

— Waarden:

Variant/uitvoering:	…	…	…
CO (mg/km)	…	…	…
THC (mg/km)	…	…	…
NMHC (mg/km)	…	…	…
NO_x (mg/km)	…	…	…
THC + NO_x (mg/km)	…	…	…
Deeltjesmassa (PM) (mg/km)	…	…	…
Deeltjesaantal (P) (#/km) ([1])	…	…	…

2.1.6. Type 6-test (gemiddelde emissies bij lage omgevingstemperaturen):

Variant/uitvoering:	…	…	…
CO (g/km)	…	…	…
THC (g/km)	…	…	…

▼**M16**

2.1.7. OBD: ja/neen ([2])

2.2. Emissies van motoren getest volgens de procedure voor zware vrachtwagens

Nummer van de recentste wijzigingsregelgeving die op de goedkeuring van toepassing is. Indien de regelgeving twee of meer uitvoeringsfasen heeft, ook de desbetreffende fase vermelden: …

Brandstof(fen) ([a]) … (diesel, benzine, lpg, aardgas, ethanol, …)

2.2.1. Resultaten van de ESC-test ([1]) ([e]) ([f])

Variant/uitvoering:	…	…	…
CO (mg/kWh)	…	…	…
THC (mg/kWh)	…	…	…
NO_x (mg/kWh)	…	…	…
NH_3 (ppm) ([1])	…	…	…
Deeltjesmassa (mg/kWh)	…	…	…
Deeltjesaantal (#/kWh) ([1])	…	…	…

2.2.2. Resultaat van de ELR-test ([1])

Variant/uitvoering:	…	…	…
Rookwaarde: … m^{-1}	…	…	…

2.2.3. Resultaat van de ETC-test ([e]) ([f])

Variant/uitvoering:	…	…	…
CO (mg/kWh)	…	…	…
THC (mg/kWh)	…	…	…
NMHC (mg/kWh) ([1])	…	…	…
CH_4 (mg/kWh) ([1])	…	…	…
NO_x (mg/kWh)	…	…	…
NH_3 (ppm) ([1])	…	…	…
Deeltjesmassa (mg/kWh)	…	…	…
Deeltjesaantal (#/kWh) ([1])	…	…	…

2.2.4. Test bij stationair toerental ([1])

Variant/uitvoering:	…	…	…
CO (vol. %)	…	…	…
Lambdawaarde ([1])	…	…	…
Motortoerental (min^{-1})	…	…	…
Temperatuur van de motorolie (°C)	…	…	…

▼**M16**

2.3. Dieselroet

Nummer van de recentste wijzigingsregelgeving die op de goedkeuring van toepassing is. Indien de regelgeving twee of meer uitvoeringsfasen heeft, ook de desbetreffende fase vermelden:

2.3.1. Resultaten van de vrije acceleratietest

Variant/uitvoering:	…	…	…
Gecorrigeerde absorptiecoëfficiënt (m^{-1})	…	…	…
Normaal stationair motortoerental	…	…	…
Maximaal motortoerental	…	…	…
Olietemperatuur (min./max.)	…	…	…

3. Resultaten van de tests inzake CO_2-emissie, brandstof-/-elektriciteitsverbruik en elektrisch bereik

Nummer van de basisregelgeving en de recentste wijzigingsregelgeving die op de goedkeuring van toepassing zijn:

3.1. Voertuigen met verbrandingsmotor, met inbegrip van niet-extern oplaadbare hybride elektrische voertuigen (NOVC) [1] [d]

Variant/uitvoering:	…	…	…
CO_2-massa-emissie (stadscyclus) (g/km)	…	…	…
CO_2-massa-emissie (buiten de stad) (g/km)	…	…	…
CO_2-massa-emissie (gecombineerd) (g/km)	…	…	…
Brandstofverbruik (stadscyclus) (l/100 km) [g]	…	…	…
Brandstofverbruik (buiten de stad) (l/100 km) [g]	…	…	…
Brandstofverbruik (gecombineerd) (l/100 km) [g]	…	…	…

3.2. Extern oplaadbare hybride elektrische voertuigen (OVC) [1]

Variant/uitvoering:	…	…	…
CO_2-massa-emissie (toestand A, gecombineerd) (g/km)	…	…	…
CO_2-massa-emissie (toestand B, gecombineerd) (g/km)	…	…	…
CO_2-massa-emissie (gewogen, gecombineerd) (g/km)	…	…	…

▼**M16**

Brandstofverbruik (toestand A, gecombineerd) (l/100 km) ([g])	…	…	…
Brandstofverbruik (toestand B, gecombineerd) (l/100 km) ([g])	…	…	…
Brandstofverbruik (gewogen, gecombineerd) (l/100 km) ([g])	…	…	…
Elektriciteitsverbruik (toestand A, gecombineerd) (Wh/km)	…	…	…
Elektriciteitsverbruik (toestand B, gecombineerd) (Wh/km)	…	…	…
Elektriciteitsverbruik (gewogen, gecombineerd) (Wh/km)	…	…	…
Rijbereik uitsluitend op elektriciteit (km)	…	…	…

3.3. Puur elektrische voertuigen ([1])

Variant/uitvoering:	…	…	…
Elektriciteitsverbruik (Wh/km)	…	…	…
Bereik (km)	…	…	…

3.4. Waterstofcelvoertuigen ([1])

Variant/uitvoering:	…	…	…
Brandstofverbruik (kg/100 km)	…	…	…

4. Resultaten van de tests voor voertuigen uitgerust met een of meer eco-innovaties ([h1]) ([h2]) ([h3])

Variant/uitvoering …

Besluit tot goedkeuring van de eco-innovatie([h4])	Code van de eco-innovatie([h5])	1. CO_2-emissies van het basisvoertuig (g/km)	2. CO_2-emissies van het eco-innovatievoertuig (g/km)	3. CO_2-emissies van het basisvoertuig in type 1-testcyclus([h6])	4. CO_2-emissies van het eco-innovatievoertuig in type 1-testcyclus (= 3.5.1.3)	5. Gebruiksfactor (UF), d.w.z. het tijdsaandeel van het gebruik van de technologie onder normale omstandigheden	CO_2-emissiebesparing $((1 – 2) – (3 – 4)) * 5$
xxxx/201x	…	…	…	…	…	…	…
…	…	…	…	…	…	…	…
…	…	…	…	…	…	…	…
Totale CO_2-emissiebesparing (g/km) ([h7])							…

▼**M16**

4.1. Algemene code van de eco-innovatie(s) ([h8])

Toelichting

([1]) Indien van toepassing.
([2]) Doorhalen wat niet van toepassing is.
([a]) Indien van toepassing.
([b]) In het geval van bifuelvoertuigen moet de tabel worden herhaald voor de tweede brandstof.
([c]) In het geval van flexfuelvoertuigen, wanneer de test volgens figuur I.2.4 van bijlage I bij Verordening (EG) nr. 692/2008 op beide brandstoffen moet worden uitgevoerd, alsook in het geval van voertuigen op lpg of aardgas/biomethaan, hetzij als bifuel, hetzij als monofuel, moet de tabel worden herhaald voor de verschillende referentiegassen die in de test worden gebruikt en moeten in een extra tabel de ongunstigste resultaten worden vermeld. Indien van toepassing moet overeenkomstig de punten 1.1.2.4 en 1.1.2.5 van bijlage I bij Verordening (EG) nr. 692/2008 worden aangegeven of de resultaten zijn gemeten of berekend.
([d]) Tabel herhalen voor elke geteste referentiebrandstof.
([e]) Voor Euro VI moet ESC worden gelezen als WHSC en ETC als WHTC.
([f]) Indien voor Euro VI motoren op CNG of lpg worden getest met verschillende referentiebrandstoffen, moet voor elke geteste referentiebrandstof een nieuwe tabel worden opgesteld.
([g]) De eenheid „l/100 km” moet worden vervangen door „m^3/100 km” voor voertuigen op aardgas en H_2NG en door „kg/100 km” voor voertuigen op waterstof.
([h]) Eco-innovaties.
([h1]) Tabel herhalen voor elke variant/uitvoering.
([h2]) Tabel herhalen voor elke geteste referentiebrandstof.
([h3]) Voeg indien nodig extra rijen toe (één rij per eco-innovatie).
([h4]) Nummer van het besluit van de Commissie tot goedkeuring van de eco-innovatie.
([h5]) Toegekend in het besluit van de Commissie tot goedkeuring van de eco-innovatie.
([h6]) Indien in plaats van de type 1-testcyclus een modelleringsmethode wordt toegepast, moet hier de waarde worden vermeld die met de modelleringsmethode wordt verkregen.
([h7]) Som van de CO_2-emissiebesparingen van alle afzonderlijke eco-innovaties.(De algemene code van de eco-innovatie(s) moet bestaan uit de volgende elementen, telkens gescheiden door een spatie:
— de code van de goedkeuringsinstantie zoals omschreven in bijlage VII bij deze richtlijn;
— de individuele code van elke eco-innovatie waarmee het voertuig is uitgerust, in chronologische volgorde van de goedkeuringsbesluiten van de Commissie.
Bijvoorbeeld, de algemene code van drie eco-innovaties die chronologisch zijn goedgekeurd als 10, 15 en 16 en ingebouwd zijn in een voertuig dat gecertificeerd is door de Duitse typegoedkeuringsinstantie, luidt als volgt: „e1 10 15 16”).

▼M4

BIJLAGE IX

EG-CERTIFICAAT VAN OVEREENSTEMMING

0. DOELSTELLINGEN

Het certificaat van overeenstemming is een door de voertuigfabrikant afgegeven verklaring voor de koper dat het gekochte voertuig op het ogenblik van de productie aan de geldende wetgeving in de Europese Unie voldoet.

Het certificaat van overeenstemming dient ook om de bevoegde instanties van de lidstaten in staat te stellen voertuigen te registreren zonder van de aanvrager aanvullende technische documentatie te moeten verlangen.

Hiertoe dienen in het certificaat van overeenstemming de volgende gegevens te worden vermeld:

a) het voertuigidentificatienummer;

b) de precieze technische kenmerken van het voertuig (vermelding van een reeks waarden is niet toegestaan).

1. ALGEMENE BESCHRIJVING

1.1. Het certificaat van overeenstemming bestaat uit twee delen:

a) BLADZIJDE 1, bestaande uit een nalevingsverklaring van de fabrikant. Voor alle voertuigcategorieën wordt hetzelfde model gebruikt;

b) BLADZIJDE 2, waar de belangrijkste technische kenmerken van het voertuig worden beschreven. Het model van bladzijde 2 verschilt per voertuigcategorie.

1.2. Het certificaat van overeenstemming heeft maximaal formaat A4 (210 × 297 mm) of wordt tot formaat A4 gevouwen.

1.3. Onverminderd punt 0, onder b), worden in het tweede deel de waarden en eenheden vermeld die zijn opgenomen in de typegoedkeuringsdocumentatie van de desbetreffende regelgeving. Bij controles van de conformiteit van de productie worden de waarden geverifieerd aan de hand van de in de desbetreffende regelgeving vastgestelde methoden. Daarbij wordt rekening gehouden met de in die regelgeving vermelde toleranties.

2. BIJZONDERE BEPALINGEN

2.1. Model A van het certificaat van overeenstemming (compleet voertuig) dient voor voertuigen die op de weg mogen worden gebruikt zonder een aanvullende goedkeuringsfase te moeten doorlopen.

2.2. Model B van het certificaat van overeenstemming (voltooide voertuigen) dient voor voertuigen die een aanvullende goedkeuringsfase hebben doorlopen.

Dit is een normaal gevolg van de meerfasengoedkeuringsprocedure (waarbij bijvoorbeeld een fabrikant in de tweede fase een bus bouwt op het chassis van een voertuigfabrikant).

De elementen die tijdens de meerfasenprocedure worden toegevoegd, moeten beknopt worden beschreven.

2.3. Model C van het certificaat van overeenstemming (incomplete voertuigen) dient voor voertuigen die een aanvullende goedkeuringsfase moeten doorlopen (bv. vrachtwagenchassis).

Afgezien van trekkers van opleggers, moet voor certificaten van overeenstemming van chassis-cabinecombinaties van categorie N model C worden gebruikt.

▼M4

DEEL I

COMPLETE EN VOLTOOIDE VOERTUIGEN

MODEL A1 — BLADZIJDE 1

COMPLETE VOERTUIGEN

EG-CERTIFICAAT VAN OVEREENSTEMMING

Bladzijde 1

Ondergetekende (..... (*volledige naam en functie*)) verklaart dat het voertuig:

0.1. Merk (handelsnaam van de fabrikant): .....

0.2. Type: .....

Variant ([a]): .....

Uitvoering ([a]): .....

0.2.1. Handelsbenaming: .....

0.4. Voertuigcategorie: .....

▼M15

0.5. Bedrijfsnaam en adres van de fabrikant: .....

▼M4

0.6. Plaats en wijze van bevestiging van de voorgeschreven platen: .....

Plaats van het voertuigidentificatienummer: .....

0.9. Naam en adres van de eventuele vertegenwoordiger van de fabrikant: ...

0.10. Voertuigidentificatienummer: .....

in alle opzichten in overeenstemming is met het type als beschreven in goedkeuring (…….. *typegoedkeuringsnummer inclusief uitbreidingsnummer*), die verleend is op (..... *afgiftedatum*), en

permanent mag worden geregistreerd in lidstaten met linksrijdend/rechtsrijdend ([b]) verkeer die metrische/Engelse „imperiale" ([c]) eenheden voor de snelheidsmeter gebruiken ([d]).

(Plaats) (Datum): .... (Handtekening): .....

▼**M4**

MODEL A2 — BLADZIJDE 1

COMPLETE VOERTUIGEN WAARAAN IN KLEINE SERIES TYPEGOEDKEURING IS VERLEEND

(Jaar)	(volgnummer)

EG-CERTIFICAAT VAN OVEREENSTEMMING

Bladzijde 1

Ondergetekende (..... (*volledige naam en functie*)) verklaart dat het voertuig:

0.1. Merk (handelsnaam van de fabrikant): .....

0.2. Type: .....

Variant ([a]): .....

Uitvoering ([a]): .....

0.2.1. Handelsbenaming: .....

0.4. Voertuigcategorie: .....

▼**M15**

0.5. Bedrijfsnaam en adres van de fabrikant: .....

▼**M4**

0.6. Plaats en wijze van bevestiging van de voorgeschreven platen: .....

Plaats van het voertuigidentificatienummer: .....

0.9. Naam en adres van de eventuele vertegenwoordiger van de fabrikant: ...

0.10. Voertuigidentificatienummer: .....

in alle opzichten in overeenstemming is met het type als beschreven in goedkeuring (…….. *typegoedkeuringsnummer inclusief uitbreidingsnummer*) die verleend is op (..... *afgiftedatum*), en

permanent mag worden geregistreerd in lidstaten met linksrijdend/rechtsrijdend ([b]) verkeer die metrische/Engelse „imperiale" ([c]) eenheden voor de snelheidsmeter gebruiken ([d]).

(Plaats) (Datum): .... (Handtekening): .....

▼**M4**

MODEL B — BLADZIJDE 1

VOLTOOIDE VOERTUIGEN

EG-CERTIFICAAT VAN OVEREENSTEMMING

Bladzijde 1

Ondergetekende (..... (*volledige naam en functie*)) verklaart dat het voertuig:

0.1. Merk (handelsnaam van de fabrikant): .....

0.2. Type: .....

Variant ([a]): .....

Uitvoering ([a]): .....

0.2.1. Handelsbenaming: .....

0.4. Voertuigcategorie: .....

▼**M15**

0.5. Bedrijfsnaam en adres van de fabrikant: .....

▼**M4**

0.6. Plaats en wijze van bevestiging van de voorgeschreven platen: .....

Plaats van het voertuigidentificatienummer: .....

0.9. Naam en adres van de eventuele vertegenwoordiger van de fabrikant: ...

0.10. Voertuigidentificatienummer: .....

a) is voltooid en als volgt is gewijzigd ([1]): ..... en

b) in alle opzichten in overeenstemming is met het type als beschreven in goedkeuring (…….. *typegoedkeuringsnummer inclusief uitbreidingsnummer*) die verleend is op (..... *afgiftedatum*), en

c) permanent mag worden geregistreerd in lidstaten met linksrijdend/rechtsrijdend ([b]) verkeer die metrische/Engelse „imperiale" ([c]) eenheden voor de snelheidsmeter gebruiken ([d]).

(Plaats) (Datum): .... (Handtekening): .....

Bijlagen: Certificaten van overeenstemming die in eerdere fasen zijn afgegeven.

▼M4

BLADZIJDE 2

VOERTUIGCATEGORIE M_1

(complete en voltooide voertuigen)

Bladzijde 2

Algemene bouwkenmerken

1. Aantal assen: ..... en wielen: .....

3. Aangedreven assen (aantal, plaats en onderlinge verbindingen): ....

Belangrijkste afmetingen

4. Wielbasis ([e]): ..... mm

4.1. Afstand tussen de assen: 1-2: …….. mm 2-3: …….. mm 3-4: …….. mm

5. Lengte: ..... mm

6. Breedte: ..... mm

7. Hoogte: ..... mm

Massa's

▼M15

13. Massa in rijklare toestand: ..... kg

13.2. Feitelijke massa van het voertuig: ..... kg

▼M4

16. Technisch toelaatbare maximummassa's

16.1. Technisch toelaatbare maximummassa in beladen toestand: ..... kg

16.2. Technisch toelaatbare maximummassa op iedere as: 1. ..... kg 2. ..... kg 3. ..... kg enz.

16.4. Technisch toelaatbare maximummassa van de voertuigcombinatie: ..... kg

18. Technisch toelaatbare getrokken maximummassa in geval van:

18.1. Aanhangwagen: ..... kg

18.3. Middenasaanhangwagen: ..... kg

18.4. Niet-beremde aanhangwagen: ..... kg

19. Technisch toelaatbare maximale statische verticale belasting van het koppelingspunt: ..... kg

Motor

20. Motorfabrikant: .....

21. Motorcode, zoals vermeld op de motor: .....

22. Werkingsprincipe: .....

23. Geheel elektrisch: ja/neen ([1])

23.1. Hybride (elektrisch) voertuig: ja/neen ([1])

24. Aantal en opstelling van de cilinders: .....

25. Cilinderinhoud: ..... cm^3

26. Brandstof: Diesel/benzine/lpg/aardgas – biomethaan/ethanol/biodiesel/waterstof ([1])

▼M4

26.1. Monobrandstof/bibrandstof/flexbrandstof ([1])

27. Nettomaximumvermogen ([g]): ..... kW bij ..... min^{-1}
of nominaal continu maximumvermogen (elektrische motor) ..... kW ([1])

Maximumsnelheid

29. Maximumsnelheid: ..... km/h

Assen en ophanging

30. Spoorbreedte van de assen: 1. ..... mm 2. ..... mm
3. ..... mm

35. Band/wielcombinatie ([h]): .....

Remmen

36. Remverbindingen aanhangwagen mechanisch/elektrisch/pneumatisch/hydraulisch ([1])

Carrosserie

38. Carrosseriecode ([i]): .....

40. Kleur van het voertuig ([j]): .....

41. Aantal en configuratie van de deuren: .....

42. Aantal zitplaatsen (inclusief bestuurderszitplaats) ([k]): .....

42.1. Zitplaats(en) die uitsluitend is (zijn) bestemd voor gebruik bij stilstaand voertuig: .....

42.3. Aantal voor rolstoelgebruikers toegankelijke plaatsen: .....

Milieuprestaties

46. Geluidsniveau

Stationair draaiende motor: ..... dB(A) bij een toerental van: ..... min^{-1}

Tijdens voorbijrijden: ..... dB(A)

47. Uitlaatemissieniveau ([l]): Euro .....

48. Uitlaatemissies ([m]):

Nummer van de basisregelgeving en de recentste wijzigingsregelgeving die van toepassing zijn: .....

1.1. Testprocedure: type I of ESC ([1])

CO: ..... HC: ..... NO_x: ..... HC + NO_x: .....
Deeltjes: .....

Rookopaciteit (ELR): ..... (m^{-1})

1.2. Testprocedure: type I (Euro 5 of 6 ([1]))

CO: ..... THC: ..... NMHC: ..... NO_x: .....
THC + NO_x: ..... Deeltjesmassa: ..... Deeltjesaantal: .....

2. Testprocedure: ETC (indien van toepassing)

CO: ..... NO_x: ..... NMHC: ..... THC: .....
CH_4: ..... Deeltjes: .....

48.1. Rook (gecorrigeerde absorptiecoëfficiënt): ..... (m^{-1})

▼M4

49. CO_2-emissies/brandstofverbruik/elektriciteitsverbruik ([m]):

1. alle aandrijflijnen behalve geheel elektrische voertuigen

	CO_2-emissies	Brandstofverbruik
Stadscyclus:	..... g/km	..... l/100 km/m^3/100 km ([1])
Verkeer buiten de stad:	..... g/km	..... l/100 km/m^3/100 km ([1])
Gecombineerd:	..... g/km	..... l/100 km/m^3/100 km ([1])
Gewogen, gecombineerd:	..... g/km	..... l/100 km

2. geheel elektrische voertuigen en extern oplaadbare hybride elektrische voertuigen

Elektriciteitsverbruik (gewogen, gecombineerd ([1])) …… Wh/km

Elektrische actieradius: ..... km

▼M16

3. voertuig uitgerust met een of meer eco-innovaties: ja/neen ([1])

3.1. algemene code van de eco-innovatie(s) ([p1])

3.2. totale CO_2-emissiebesparing dankzij de eco-innovatie(s) ([p2]) (herhalen voor elke geteste referentiebrandstof)

▼M4

Diversen

51. Voor voertuigen voor speciale doeleinden: aanduiding overeenkomstig bijlage II, punt 5: .....

52. Opmerkingen ([n]): .....

▼M4

BLADZIJDE 2

VOERTUIGCATEGORIE M_2

(complete en voltooide voertuigen)

Bladzijde 2

Algemene bouwkenmerken

1. Aantal assen: …… en wielen: ……

1.1. Aantal en plaats van de assen met dubbellucht: ……

2. Gestuurde assen (aantal en plaats): ……

3. Aangedreven assen (aantal, plaats en onderlinge verbindingen): … …

Belangrijkste afmetingen

4. Wielbasis (ᶜ): …… mm

4.1. Afstand tussen de assen: 1-2: … mm 2-3: … mm 3-4: …… mm

5. Lengte: …… mm

6. Breedte: …… mm

7. Hoogte: …… mm

9. Afstand tussen de voorzijde van het voertuig en het midden van de koppelinrichting: …… mm

12. Overhang aan achterzijde: …… mm

Massa's

▼M15

13. Massa in rijklare toestand: ..... kg

▼M4

13.1. Verdeling van deze massa over de assen: 1. … kg 2. …… kg 3. … kg

▼M15

13.2. Feitelijke massa van het voertuig: ..... kg

▼M4

16. Technisch toelaatbare maximummassa's

16.1. Technisch toelaatbare maximummassa in beladen toestand: …… kg

16.2. Technisch toelaatbare maximummassa op iedere as: 1. …… kg 2. …… kg 3. …… kg enz.

16.3. Technisch toelaatbare maximummassa op ieder asstel: 1. …… kg 2. …… kg 3. …… kg enz.

16.4. Technisch toelaatbare maximummassa van de voertuigcombinatie: … kg

17. Beoogde maximaal toelaatbare massa's bij registratie/in bedrijf in het nationale/internationale verkeer ([1]) (º)

17.1. Beoogde maximaal toelaatbare massa in beladen toestand bij registratie/in bedrijf: …… kg

17.2. Beoogde maximaal toelaatbare belasting van elke as in beladen toestand bij registratie/in bedrijf: 1. …… kg 2. …… kg 3. …… kg

17.3. Beoogde maximaal toelaatbare belasting van elk asstel in beladen toestand bij registratie/in bedrijf: 1. …… kg 2. …… kg 3. …… kg

▼M4

17.4. Beoogde maximaal toelaatbare massa van de voertuigcombinatie bij registratie/in bedrijf: …… kg

18. Technisch toelaatbare getrokken maximummassa in geval van:

18.1. Aanhangwagen: …… kg

18.3. Middenasaanhangwagen: …… kg

18.4. Niet-beremde aanhangwagen: …… kg

19. Technisch toelaatbare maximale statische belasting van het koppelingspunt: …… kg

Motor

20. Motorfabrikant: ……

21. Motorcode, zoals vermeld op de motor: ……

22. Werkingsprincipe: ……

23. Geheel elektrisch: ja/neen ([1])

23.1. Hybride (elektrisch) voertuig: ja/neen ([1])

24. Aantal en opstelling van de cilinders: ……

25. Cilinderinhoud: …… cm^3

26. Brandstof: Diesel/benzine/lpg/aardgas – biomethaan/ethanol/biodiesel/waterstof ([1])

26.1. Monobrandstof/bibrandstof/flexbrandstof ([1])

27. Nettomaximumvermogen ([g]): …… kW bij …… min^{-1} of nominaal continu maximumvermogen (elektrische motor) …… kW ([1])

28. Versnellingsbak (type): ……

Maximumsnelheid

29. Maximumsnelheid: …… km/h

Assen en ophanging

30. Spoorbreedte van de assen: 1. …… mm 2. …… mm 3. …… mm

33. Aangedreven as(sen) voorzien van luchtvering of gelijkwaardig: ja/neen ([1])

35. Band/wielcombinatie ([h]): ……

Remmen

36. Remverbindingen aanhangwagen mechanisch/elektrisch/pneumatisch/hydraulisch ([1])

37. Druk in de toevoerleiding voor het remsysteem van de aanhangwagen: …… bar

Carrosserie

38. Carrosseriecode ([i]): ……

39. Klasse voertuig: klasse I/klasse II/klasse III/klasse A/klasse B ([1])

41. Aantal en configuratie van de deuren: ……

▼M4

42. Aantal zitplaatsen (inclusief bestuurderszitplaats) ([k]): ……

42.1. Zitplaats(en) die uitsluitend is (zijn) bestemd voor gebruik bij stilstaand voertuig: ……

42.3. Aantal voor rolstoelgebruikers toegankelijke plaatsen: ……

43. Aantal staanplaatsen: ……

Koppelinrichting

44. Goedkeuringsnummer of -merk van de koppelinrichting (indien aanwezig): ……

45. Typen of klassen koppelinrichtingen die kunnen worden gemonteerd: …

45.1. Waarde van de kenmerken ([1]): D: …/ V: …/ S: …/ U: ……

Milieuprestaties

46. Geluidsniveau

Stationair draaiende motor: …… dB(A) bij een toerental van: …… min^{-1}

Tijdens voorbijrijden: …… dB(A)

47. Uitlaatemissieniveau ([l]): Euro ……

48. Uitlaatemissies ([m]):

Nummer van de basisregelgeving en de recentste wijzigingsregelgeving die van toepassing zijn: ……

1.1. Testprocedure: type I of ESC ([1])

CO: …… HC: …… NO_x: …… HC + NO_x: …… Deeltjes: … Rookopaciteit (ELR): …… (m^{-1})

1.2. Testprocedure: type I (Euro 5 of 6 ([1]))

CO: …… THC: …… NMHC: …… NO_x: ……

THC + NO_x: …… Deeltjesmassa: …… Deeltjesaantal: ……

2. Testprocedure: ETC (indien van toepassing)

CO: …… NO_x: …… NMHC: …… THC: …… CH_4: …… Deeltjes: ……

48.1. Rook (gecorrigeerde absorptiecoëfficiënt): …… (m^{-1})

Diversen

51. Voor voertuigen voor speciale doeleinden: aanduiding overeenkomstig bijlage II, punt 5: ……

52. Opmerkingen ([n]): ……

▼M4

BLADZIJDE 2

VOERTUIGCATEGORIE M_3

(complete en voltooide voertuigen)

Bladzijde 2

Algemene bouwkenmerken

1. Aantal assen: ..... en wielen: .....

1.1. Aantal en plaats van de assen met dubbellucht: .....

2. Gestuurde assen (aantal en plaats): .....

3. Aangedreven assen (aantal, plaats en onderlinge verbindingen): ....

Belangrijkste afmetingen

4. Wielbasis (e): ..... mm

4.1. Afstand tussen de assen: 1-2: …….. mm 2-3: …….. mm 3-4: …….. mm

5. Lengte: ..... mm

6. Breedte: ..... mm

7. Hoogte: ..... mm

9. Afstand tussen de voorzijde van het voertuig en het midden van de koppelinrichting: ..... mm

12. Overhang aan achterzijde: ..... mm

Massa's

▼M15

13. Massa in rijklare toestand: ..... kg

▼M4

13.1. Verdeling van deze massa over de assen: 1. ..... kg 2. ..... kg 3. ..... kg

▼M15

13.2. Feitelijke massa van het voertuig: ..... kg

▼M4

16. Technisch toelaatbare maximummassa's

16.1. Technisch toelaatbare maximummassa in beladen toestand: ..... kg

16.2. Technisch toelaatbare maximummassa op iedere as: 1. ..... kg 2. ..... kg 3. ..... kg enz.

16.3. Technisch toelaatbare maximummassa op ieder asstel: 1. ..... kg 2. ..... kg 3. ..... kg enz.

16.4. Technisch toelaatbare maximummassa van de voertuigcombinatie: ..... kg

17. Beoogde maximaal toelaatbare massa's bij registratie/in bedrijf in het nationale/internationale verkeer (1) (o)

17.1. Beoogde maximaal toelaatbare massa in beladen toestand bij registratie/in bedrijf: ..... kg

17.2. Beoogde maximaal toelaatbare belasting van elke as in beladen toestand bij registratie/in bedrijf: 1. ..... kg 2. ..... kg 3. ..... kg

17.3. Beoogde maximaal toelaatbare belasting van elk asstel in beladen toestand bij registratie/in bedrijf: 1. ..... kg 2. ..... kg 3. ..... kg

▼M4

17.4. Beoogde maximaal toelaatbare massa van de voertuigcombinatie bij registratie/in bedrijf: ..... kg

18. Technisch toelaatbare getrokken maximummassa in geval van:

18.1. Aanhangwagen: ..... kg

18.3. Middenasaanhangwagen: ..... kg

18.4. Niet-beremde aanhangwagen: ..... kg

19. Technisch toelaatbare maximale statische belasting van het koppelingspunt: ..... kg

Motor

20. Motorfabrikant: .....

21. Motorcode, zoals vermeld op de motor: .....

22. Werkingsprincipe: .....

23. Geheel elektrisch: ja/neen ([1])

23.1. Hybride (elektrisch) voertuig: ja/neen ([1])

24. Aantal en opstelling van de cilinders: .....

25. Cilinderinhoud: ..... cm^3

26. Brandstof: Diesel/benzine/lpg/aardgas – biomethaan/ethanol/biodiesel/waterstof ([1])

26.1. Monobrandstof/bibrandstof/flexbrandstof ([1])

27. Nettomaximumvermogen ([g]): ..... kW bij ..... min^{-1} of nominaal continu maximumvermogen (elektrische motor) ..... kW ([1])

28. Versnellingsbak (type): .....

Maximumsnelheid

29. Maximumsnelheid: ..... km/h

Assen en ophanging

30.1. Spoorwijdte op elke gestuurde as: ..... mm

30.2. Spoorwijdte op alle andere assen: ..... mm

32. Plaats van de belastbare as(sen): .....

33. Aangedreven as(sen) voorzien van luchtvering of gelijkwaardig: ja/neen ([1])

35. Band/wielcombinatie ([h]): .....

Remmen

36. Remverbindingen aanhangwagen mechanisch/elektrisch/pneumatisch/hydraulisch ([1])

37. Druk in de toevoerleiding voor het remsysteem van de aanhangwagen: ..... bar

Carrosserie

38. Carrosseriecode ([i]): .....

39. Klasse voertuig: klasse I/klasse II/klasse III/klasse A/klasse B ([1])

41. Aantal en configuratie van de deuren: .....

▼M4

42. Aantal zitplaatsen (inclusief bestuurderszitplaats) ([k]): .....

42.1. Zitplaats(en) die uitsluitend is (zijn) bestemd voor gebruik bij stilstaand voertuig: .....

42.2. Aantal passagierszitplaatsen: ..... (benedendek) ..... (bovendek) (inclusief bestuurderszitplaats)

42.3. Aantal voor rolstoelgebruikers toegankelijke plaatsen: .....

43. Aantal staanplaatsen: .....

Koppelinrichting

44. Goedkeuringsnummer of -merk van de koppelinrichting (indien aanwezig): .....

45.1. Waarde van de kenmerken ([1]): D: …/ V: …/ S: …/ U: ……

Milieuprestaties

46. Geluidsniveau

Stationair draaiende motor: ..... dB(A) bij een toerental van: ..... min^{-1}

Tijdens voorbijrijden: ..... dB(A)

47. Uitlaatemissieniveau ([l]): Euro .....

48. Uitlaatemissies ([m]):

Nummer van de basisregelgeving en de recentste wijzigingsregelgeving die van toepassing zijn: .....

1. Testprocedure: type I of ESC ([1])

CO: ..... HC: ..... NO_x: ..... HC + NO_x: ..... Deeltjes: .....

Rookopaciteit (ELR): ..... (m^{-1})

2. Testprocedure: ETC (indien van toepassing)

CO: ..... NO_x: ..... NMHC: ..... THC: ..... CH_4: ..... Deeltjes: ....

48.1. Rook (gecorrigeerde absorptiecoëfficiënt): ..... (m^{-1})

Diversen

51. Voor voertuigen voor speciale doeleinden: aanduiding overeenkomstig bijlage II, punt 5: .....

52. Opmerkingen ([n]): .....

▼M4

BLADZIJDE 2

VOERTUIGCATEGORIE N_1

(complete en voltooide voertuigen)

Bladzijde 2

Algemene bouwkenmerken

1. Aantal assen: ..... en wielen: .....

1.1. Aantal en plaats van de assen met dubbellucht: .....

3. Aangedreven assen (aantal, plaats en onderlinge verbindingen): ....

Belangrijkste afmetingen

4. Wielbasis (°): ..... mm

4.1. Afstand tussen de assen: 1-2: …….. mm 2-3: …….. mm 3-4: …….. mm

5. Lengte: ..... mm

6. Breedte: ..... mm

7. Hoogte: ..... mm

8. Afstand hart koppelschotel/hart achteras voor een opleggertrekkend voertuig (maximaal en minimaal): ..... mm

9. Afstand tussen de voorzijde van het voertuig en het midden van de koppelinrichting: ..... mm

11. Lengte van de laadruimte: ..... mm

Massa's

▼M15

13. Massa in rijklare toestand: ..... kg

▼M4

13.1. Verdeling van deze massa over de assen: 1. ..... kg
2. ..... kg 3. ..... kg

▼M15

13.2. Feitelijke massa van het voertuig: ..... kg

▼M4

16. Technisch toelaatbare maximummassa's

16.1. Technisch toelaatbare maximummassa in beladen toestand: ..... kg

16.2. Technisch toelaatbare maximummassa op iedere as: 1. ..... kg
2. ..... kg 3. ..... kg enz.

16.4. Technisch toelaatbare maximummassa van de voertuigcombinatie: ..... kg

18. Technisch toelaatbare getrokken maximummassa in geval van:

18.1. Aanhangwagen: ..... kg

18.2. Oplegger: ..... kg

18.3. Middenasaanhangwagen: ..... kg

18.4. Niet-beremde aanhangwagen: ..... kg

19. Technisch toelaatbare maximale statische belasting van het koppelingspunt: ..... kg

▼M4

Motor

20. Motorfabrikant: .....

21. Motorcode, zoals vermeld op de motor: .....

22. Werkingsprincipe: .....

23. Geheel elektrisch: ja/neen ([1])

23.1. Hybride (elektrisch) voertuig: ja/neen ([1])

24. Aantal en opstelling van de cilinders: .....

25. Cilinderinhoud: ..... cm^3

26. Brandstof: Diesel/benzine/lpg/aardgas – biomethaan/ethanol/biodiesel/ waterstof ([1])

26.1. Monobrandstof/bibrandstof/flexbrandstof ([1])

27. Nettomaximumvermogen ([g]): ..... kW bij ..... min^{-1} of nominaal continu maximumvermogen (elektrische motor) ..... kW ([1])

28. Versnellingsbak (type): .....

Maximumsnelheid

29. Maximumsnelheid: ..... km/h

Assen en ophanging

30. Spoorbreedte van de assen: 1. ..... mm 2. ..... mm 3. ..... mm

35. Band/wielcombinatie ([h]): .....

Remmen

36. Remverbindingen aanhangwagen mechanisch/elektrisch/pneumatisch/ hydraulisch ([1])

37. Druk in de toevoerleiding voor het remsysteem van de aanhangwagen: ..... bar

Carrosserie

38. Carrosseriecode ([i]): .....

40. Kleur van het voertuig ([j]): .....

41. Aantal en configuratie van de deuren: .....

42. Aantal zitplaatsen (inclusief bestuurderszitplaats) ([k]): .....

Koppelinrichting

44. Goedkeuringsnummer of -merk van de koppelinrichting (indien aanwezig): .....

45.1. Waarde van de kenmerken ([1]): D: …/ V: …/ S: …/ U: ……

▼M4

Milieuprestaties

46. Geluidsniveau

Stationair draaiende motor: ..... dB(A) bij een toerental van: ..... min^{-1}

Tijdens voorbijrijden: ..... dB(A)

47. Uitlaatemissieniveau ([l]): Euro .....

48. Uitlaatemissies ([m]):

Nummer van de basisregelgeving en de recentste wijzigingsregelgeving die van toepassing zijn: .....

1.1. Testprocedure: type I of ESC ([1])

CO: ..... HC: ..... NO_x: ..... HC + NO_x: ..... D-eeltjes: .....

Rookopaciteit (ELR): ..... (m^{-1})

1.2. Testprocedure: type I (Euro 5 of 6 ([1]))

CO: ..... THC: ..... NMHC: ..... NO_x: ..... T-HC + NO_x: Deeltjesmassa: ..... Deeltjesaantal: .....

2. Testprocedure: ETC (indien van toepassing)

CO: ..... NO_x: ..... NMHC: ..... THC: ..... C-H_4: ..... Deeltjes: .....

48.1. Rook (gecorrigeerde absorptiecoëfficiënt): ..... (m^{-1})

49. CO_2-emissies/brandstofverbruik/elektriciteitsverbruik ([m]):

1. alle aandrijflijnen behalve geheel elektrische voertuigen

	CO_2-emissies	Brandstofverbruik
Stadscyclus:	..... g/km	..... l/100 km/m^3/100 km ([1])
Verkeer buiten de stad:	..... g/km	..... l/100 km/m^3/100 km ([1])
Gecombineerd:	..... g/km	..... l/100 km/m^3/100 km ([1])
Gewogen, gecombineerd:	..... g/km	..... l/100 km

2. geheel elektrische voertuigen en extern oplaadbare hybride elektrische voertuigen

Elektriciteitsverbruik (gewogen, gecombineerd ([1])) …… Wh/km

Elektrische actieradius: ..... km

Diversen

50. Typegoedkeuring verleend overeenkomstig de ontwerpeisen voor het vervoer van gevaarlijke goederen: ja/klasse(n): ..... /neen ([l]):

51. Voor voertuigen voor speciale doeleinden: aanduiding overeenkomstig bijlage II, punt 5: .....

52. Opmerkingen ([n]): .....

▼M4

BLADZIJDE 2

VOERTUIGCATEGORIE N_2

(complete en voltooide voertuigen)

Bladzijde 2

Algemene bouwkenmerken

1. Aantal assen: ..... en wielen: .....

1.1. Aantal en plaats van de assen met dubbellucht: .....

2. Gestuurde assen (aantal en plaats): .....

3. Aangedreven assen (aantal, plaats en onderlinge verbindingen): ....

Belangrijkste afmetingen

4. Wielbasis ([e]): ..... mm

4.1. Afstand tussen de assen: 1-2: …….. mm 2-3: …….. mm 3-4: …….. mm

5. Lengte: ..... mm

6. Breedte: ..... mm

8. Afstand hart koppelschotel/hart achteras voor een opleggertrekkend voertuig (maximaal en minimaal): ..... mm

9. Afstand tussen de voorzijde van het voertuig en het midden van de koppelinrichting: ..... mm

11. Lengte van de laadruimte: ..... mm

12. Overhang aan achterzijde: ..... mm

Massa's

▼M15

13. Massa in rijklare toestand: ..... kg

▼M4

13.1. Verdeling van deze massa over de assen: 1. ..... kg 2. ..... kg 3. ..... kg.

▼M15

13.2. Feitelijke massa van het voertuig: ..... kg

▼M4

16. Technisch toelaatbare maximummassa's

16.1. Technisch toelaatbare maximummassa in beladen toestand: ..... kg

16.2. Technisch toelaatbare maximummassa op iedere as: 1. ..... kg 2. ..... kg 3. ..... kg enz.

16.3. Technisch toelaatbare maximummassa op ieder asstel: 1. ..... kg 2. ..... kg 3. ..... kg enz.

16.4. Technisch toelaatbare maximummassa van de voertuigcombinatie: .... kg

17. Beoogde maximaal toelaatbare massa's bij registratie/in bedrijf in het nationale/internationale verkeer ([1]) ([o])

17.1. Beoogde maximaal toelaatbare massa in beladen toestand bij registratie/in bedrijf: ..... kg

17.2. Beoogde maximaal toelaatbare belasting van elke as in beladen toestand bij registratie/in bedrijf: 1. ..... kg 2. ..... kg 3. ..... kg

▼M4

17.3. Beoogde maximaal toelaatbare belasting van elk asstel in beladen toestand bij registratie/in bedrijf: 1. ..... kg 2. ..... kg 3. ..... kg

17.4. Beoogde maximaal toelaatbare massa van de voertuigcombinatie bij registratie/in bedrijf: ..... kg

18. Technisch toelaatbare getrokken maximummassa in geval van:

18.1. Aanhangwagen: ..... kg

18.2. Oplegger: ..... kg

18.3. Middenasaanhangwagen: ..... kg

18.4. Niet-beremde aanhangwagen: ..... kg

19. Technisch toelaatbare maximale statische belasting van het koppelingspunt: ..... kg

Motor

20. Motorfabrikant: .....

21. Motorcode, zoals vermeld op de motor: .....

22. Werkingsprincipe: .....

23. Geheel elektrisch: ja/neen ([1])

23.1. Hybride (elektrisch) voertuig: ja/neen ([1])

24. Aantal en opstelling van de cilinders: .....

25. Cilinderinhoud: ..... cm^3

26. Brandstof: Diesel/benzine/lpg/aardgas – biomethaan/ethanol/biodiesel/waterstof ([1])

26.1. Monobrandstof/bibrandstof/flexbrandstof ([1])

27. Nettomaximumvermogen ([g]): ..... kW bij ..... min^{-1} of nominaal continu maximumvermogen (elektrische motor) ..... kW ([1])

28. Versnellingsbak (type): .....

Maximumsnelheid

29. Maximumsnelheid: ..... km/h

Assen en ophanging

▼M12

31. Plaats van de liftas(sen): .....

▼M4

32. Plaats van de belastbare as(sen): .....

33. Aangedreven as(sen) voorzien van luchtvering of gelijkwaardig: ja/neen ([1])

35. Band/wielcombinatie ([h]): .....

Remmen

36. Remverbindingen aanhangwagen mechanisch/elektrisch/pneumatisch/hydraulisch ([1])

37. Druk in de toevoerleiding voor het remsysteem van de aanhangwagen: ..... bar

▼M4

Carrosserie

38. Carrosseriecode ([i]): .....

41. Aantal en configuratie van de deuren: .....

42. Aantal zitplaatsen (inclusief bestuurderszitplaats) ([k]): .....

Koppelinrichting

44. Goedkeuringsnummer of -merk van de koppelinrichting (indien aanwezig): .....

45.1. Waarde van de kenmerken ([1]): D: …/ V: …/ S: …/ U: ……

Milieuprestaties

46. Geluidsniveau

Stationair draaiende motor: ..... dB(A) bij een toerental van: ..... min^{-1}

Tijdens voorbijrijden: ..... dB(A)

47. Uitlaatemissieniveau ([l]): Euro .....

48. Uitlaatemissies ([m]):

Nummer van de basisregelgeving en de recentste wijzigingsregelgeving die van toepassing zijn: .....

1.1. Testprocedure: type I of ESC ([1])

CO: ..... HC: ..... NO_x: ..... HC + NO_x: ..... Deeltjes: .....

Rookopaciteit (ELR): ..... (m^{-1})

1.2. Testprocedure: type I (Euro 5 of 6 ([1]))

CO: ..... THC: ..... NMHC: ..... NO_x: ..... THC + NO_x: Deeltjesmassa: Deeltjesaantal: .....

2. Testprocedure: ETC (indien van toepassing)

CO: ..... NO_x: ..... NMHC: ..... THC: ..... CH_4: ..... Deeltjes: .....

48.1. Rook (gecorrigeerde absorptiecoëfficiënt): ..... (m^{-1})

Diversen

50. Typegoedkeuring verleend overeenkomstig de ontwerpeisen voor het vervoer van gevaarlijke goederen: ja/klasse(n): ...../neen ([l]):

51. Voor voertuigen voor speciale doeleinden: aanduiding overeenkomstig bijlage II, punt 5: .....

52. Opmerkingen ([n]): .....

▼M4

BLADZIJDE 2

VOERTUIGCATEGORIE N_3

(complete en voltooide voertuigen)

Bladzijde 2

Algemene bouwkenmerken

1. Aantal assen: ..... en wielen: .....

1.1. Aantal en plaats van de assen met dubbellucht: .....

2. Gestuurde assen (aantal en plaats): .....

3. Aangedreven assen (aantal, plaats en onderlinge verbindingen): ....

Belangrijkste afmetingen

4. Wielbasis (°): ..... mm

4.1. Afstand tussen de assen: 1-2: …….. mm 2-3: …….. mm 3-4: …….. mm

5. Lengte: ..... mm

6. Breedte: ..... mm

8. Afstand hart koppelschotel/hart achteras voor een opleggertrekkend voertuig (maximaal en minimaal): ..... mm

9. Afstand tussen de voorzijde van het voertuig en het midden van de koppelinrichting: ..... mm

11. Lengte van de laadruimte: ..... mm

12. Overhang aan achterzijde: ..... mm

Massa's

▼M15

13. Massa in rijklare toestand: ..... kg

▼M4

13.1. Verdeling van deze massa over de assen: 1. ..... kg 2. ..... kg 3. ..... kg

▼M15

13.2. Feitelijke massa van het voertuig: ..... kg

▼M4

16. Technisch toelaatbare maximummassa's

16.1. Technisch toelaatbare maximummassa in beladen toestand: ..... kg

16.2. Technisch toelaatbare maximummassa op iedere as: 1. ..... kg 2. ..... kg 3. ..... kg enz.

16.3. Technisch toelaatbare maximummassa op ieder asstel: 1. ..... kg 2. ..... kg 3. ..... kg enz.

16.4. Technisch toelaatbare maximummassa van de voertuigcombinatie: .....kg

17. Beoogde maximaal toelaatbare massa's bij registratie/in bedrijf in het nationale/internationale verkeer ([1]) (°)

17.1. Beoogde maximaal toelaatbare massa in beladen toestand bij registratie/in bedrijf: ..... kg

17.2. Beoogde maximaal toelaatbare belasting van elke as in beladen toestand bij registratie/in bedrijf: 1. ..... kg 2. ..... kg 3. ..... kg

▼M4

17.3. Beoogde maximaal toelaatbare belasting van elk asstel in beladen toestand bij registratie/in bedrijf: 1. ..... kg 2. ..... kg 3. ..... kg

17.4. Beoogde maximaal toelaatbare massa van de voertuigcombinatie bij registratie/in bedrijf: ..... kg

18. Technisch toelaatbare getrokken maximummassa in geval van:

18.1. Aanhangwagen: ..... kg

18.2. Oplegger: ..... kg

18.3. Middenasaanhangwagen: ..... kg

18.4. Niet-beremde aanhangwagen: ..... kg

19. Technisch toelaatbare maximale statische belasting van het koppelingspunt: ..... kg

Motor

20. Motorfabrikant: .....

21. Motorcode, zoals vermeld op de motor: .....

22. Werkingsprincipe: .....

23. Geheel elektrisch: ja/neen ([1])

23.1. Hybride (elektrisch) voertuig: ja/neen ([1])

24. Aantal en opstelling van de cilinders: .....

25. Cilinderinhoud: ..... cm^3

26. Brandstof: Diesel/benzine/lpg/aardgas – biomethaan/ethanol/biodiesel/waterstof ([1])

26.1. Monobrandstof/bibrandstof/flexbrandstof ([1])

27. Nettomaximumvermogen ([g]): ..... kW bij ..... min^{-1} of nominaal continu maximumvermogen (elektrische motor) ..... kW ([1])

28. Versnellingsbak (type): .....

Maximumsnelheid

29. Maximumsnelheid: ..... km/h

Assen en ophanging

▼M12

31. Plaats van de liftas(sen): .....

▼M4

32. Plaats van de belastbare as(sen): .....

33. Aangedreven as(sen) voorzien van luchtvering of gelijkwaardig: ja/neen ([1])

35. Band/wielcombinatie ([h]): .....

Remmen

36. Remverbindingen aanhangwagen mechanisch/elektrisch/pneumatisch/hydraulisch ([1])

37. Druk in de toevoerleiding voor het remsysteem van de aanhangwagen: ..... bar

▼M4

Carrosserie

38. Carrosseriecode ([i]): .....

41. Aantal en configuratie van de deuren: .....

42. Aantal zitplaatsen (inclusief bestuurderszitplaats) ([k]): .....

Koppelinrichting

44. Goedkeuringsnummer of -merk van de koppelinrichting (indien aanwezig): .....

45.1. Waarde van de kenmerken ([1]): D: …/ V: …/ S: …/ U: ……

Milieuprestaties

46. Geluidsniveau

Stationair draaiende motor: ..... dB(A) bij een toerental van: ..... min^{-1}

Tijdens voorbijrijden: ..... dB(A)

47. Uitlaatemissieniveau ([l]): Euro .....

48. Uitlaatemissies ([m]):

Nummer van de basisregelgeving en de recentste wijzigingsregelgeving die van toepassing zijn: .....

1. Testprocedure: type I of ESC ([1])

CO: ..... HC: ..... NO_x: ..... HC + NO_x: ..... Deeltjes: .....

Rookopaciteit (ELR): ..... (m^{-1})

2. Testprocedure: ETC (indien van toepassing)

CO: ..... NO_x: ..... NMHC: ..... THC: ..... CH_4: ..... Deeltjes: .....

48.1. Rook (gecorrigeerde absorptiecoëfficiënt): ..... (m^{-1})

Diversen

50. Typegoedkeuring verleend overeenkomstig de ontwerpeisen voor het vervoer van gevaarlijke goederen: ja/klasse(n): ...../neen ([l]):

51. Voor voertuigen voor speciale doeleinden: aanduiding overeenkomstig bijlage II, punt 5: .....

52. Opmerkingen ([n]): .....

▼M4

BLADZIJDE 2

VOERTUIGCATEGORIEËN O_1 EN O_2

(complete en voltooide voertuigen)

Bladzijde 2

Algemene bouwkenmerken

1. Aantal assen: ..... en wielen: .....

1.1. Aantal en plaats van de assen met dubbellucht: .....

Belangrijkste afmetingen

4. Wielbasis (°): ..... mm

4.1. Afstand tussen de assen: 1-2: …….. mm 2-3: …….. mm 3-4: …….. mm

5. Lengte: ..... mm

6. Breedte: ..... mm

7. Hoogte: ..... mm

10. Afstand tussen het midden van de koppelinrichting en de achterzijde van het voertuig: ..... mm

11. Lengte van de laadruimte: ..... mm

12. Overhang aan achterzijde: ..... mm

Massa's

▼M15

13. Massa in rijklare toestand: ..... kg

▼M4

13.1. Verdeling van deze massa over de assen: 1. ..... kg 2. ..... kg 3. ..... kg.

▼M15

13.2. Feitelijke massa van het voertuig: ..... kg

▼M4

16. Technisch toelaatbare maximummassa's

16.1. Technisch toelaatbare maximummassa in beladen toestand: ..... kg

16.2. Technisch toelaatbare maximummassa op iedere as: 1. ..... kg 2. ..... kg 3. ..... kg enz.

16.3. Technisch toelaatbare maximummassa op ieder asstel: 1. ..... kg 2. ..... kg 3. ..... kg enz.

19. Technisch toelaatbare maximale statische belasting van het koppelingspunt van een oplegger of middenasaanhangwagen: ..... kg

Maximumsnelheid

29. Maximumsnelheid: ..... km/h

Assen en ophanging

30.1. Spoorwijdte op elke gestuurde as: ..... mm

▼M4

30.2. Spoorwijdte op alle andere assen: ..... mm

▼M12

31. Plaats van de liftas(sen): .....

▼M4

32. Plaats van de belastbare as(sen): .....

34. As(sen) voorzien van luchtvering of gelijkwaardig: ja/neen ([1])

35. Band/wielcombinatie ([h]): .....

Remmen

36. Remverbindingen aanhangwagen mechanisch/elektrisch/pneumatisch/hydraulisch ([1])

Carrosserie

38. Carrosseriecode ([i]): .....

Koppelinrichting

44. Goedkeuringsnummer of -merk van de koppelinrichting (indien aanwezig): .....

45.1. Waarde van de kenmerken ([1]): D: …/ V: …/ S: …/ U: ……

Diversen

50. Typegoedkeuring verleend overeenkomstig de ontwerpeisen voor het vervoer van gevaarlijke goederen: ja/klasse(n): ...../neen ([l]):

51. Voor voertuigen voor speciale doeleinden: aanduiding overeenkomstig bijlage II, punt 5: .....

52. Opmerkingen ([n]): .....

▼M4

BLADZIJDE 2

VOERTUIGCATEGORIEËN O_3 EN O_4

(complete en voltooide voertuigen)

Bladzijde 2

Algemene bouwkenmerken

1. Aantal assen: ..... en wielen: .....

1.1. Aantal en plaats van de assen met dubbellucht: .....

2. Gestuurde assen (aantal en plaats): .....

Belangrijkste afmetingen

4. Wielbasis ([e]): ..... mm

4.1. Afstand tussen de assen: 1-2: …….. mm 2-3: …….. mm 3-4: …….. mm

5. Lengte: ..... mm

6. Breedte: ..... mm

7. Hoogte: ..... mm

10. Afstand tussen het midden van de koppelinrichting en de achterzijde van het voertuig: ..... mm

11. Lengte van de laadruimte: ..... mm

12. Overhang aan achterzijde: ..... mm

Massa's

▼M15

13. Massa in rijklare toestand: ..... kg

▼M4

13.1. Verdeling van deze massa over de assen: 1. ..... kg 2. ..... kg 3. ..... kg

16. Technisch toelaatbare maximummassa's

16.1. Technisch toelaatbare maximummassa in beladen toestand: ..... kg

16.2. Technisch toelaatbare maximummassa op iedere as: 1. ..... kg 2. ..... kg 3. ..... kg enz.

16.3. Technisch toelaatbare maximummassa op ieder asstel: 1. ..... kg 2. ..... kg 3. ..... kg enz.

17. Beoogde maximaal toelaatbare massa's bij registratie/in bedrijf in het nationale/internationale verkeer ([1]) ([o])

17.1. Beoogde maximaal toelaatbare massa in beladen toestand bij registratie/in bedrijf: ..... kg

17.2. Beoogde maximaal toelaatbare belasting van elke as in beladen toestand bij registratie/in bedrijf: 1. ..... kg 2. ..... kg 3. ..... kg

17.3. Beoogde maximaal toelaatbare belasting van elk asstel in beladen toestand bij registratie/in bedrijf: 1. ..... kg 2. ..... kg 3. ..... kg

▼M4

19. Technisch toelaatbare maximale statische belasting van het koppelingspunt van een oplegger of middenasaanhangwagen: ..... kg

Maximumsnelheid

29. Maximumsnelheid: ..... km/h

Assen en ophanging

▼M12

31. Plaats van de liftas(sen): .....

▼M4

32. Plaats van de belastbare as(sen): .....

34. As(sen) voorzien van luchtvering of gelijkwaardig: ja/neen ([1])

35. Band/wielcombinatie ([h]): .....

Remmen

36. Remverbindingen aanhangwagen mechanisch/elektrisch/pneumatisch/hydraulisch ([1])

Carrosserie

38. Carrosseriecode ([i]): .....

Koppelinrichting

44. Goedkeuringsnummer of -merk van de koppelinrichting (indien aanwezig): .....

45.1. Waarde van de kenmerken ([1]): D: …/ V: …/ S: …/ U: ……

Diversen

50. Typegoedkeuring verleend overeenkomstig de ontwerpeisen voor het vervoer van gevaarlijke goederen: ja/klasse(n): ...../neen ([l]):

51. Voor voertuigen voor speciale doeleinden: aanduiding overeenkomstig bijlage II, punt 5: .....

52. Opmerkingen ([n]): .....

▼**M4**

DEEL II

INCOMPLETE VOERTUIGEN

MODEL C1 — BLADZIJDE 1

INCOMPLETE VOERTUIGEN

EG-CERTIFICAAT VAN OVEREENSTEMMING

Bladzijde 1

Ondergetekende (..... (*volledige naam en functie*)) verklaart dat het voertuig:

0.1. Merk (handelsnaam van de fabrikant): .....

0.2. Type: .....

Variant ([a]): .....

Uitvoering ([a]): .....

0.2.1. Handelsbenaming: .....

0.4. Voertuigcategorie: .....

▼**M15**

0.5. Bedrijfsnaam en adres van de fabrikant: .....

▼**M4**

0.6. Plaats en wijze van bevestiging van de voorgeschreven platen: .....

Plaats van het voertuigidentificatienummer: .....

0.9. Naam en adres van de eventuele vertegenwoordiger van de fabrikant: ...

0.10. Voertuigidentificatienummer: .....

in alle opzichten in overeenstemming is met het type als beschreven in goedkeuring (…….. *typegoedkeuringsnummer inclusief uitbreidingsnummer*) die verleend is op (..... *afgiftedatum*), en

niet permanent mag worden geregistreerd zonder verdere goedkeuringen.

(Plaats) (Datum): .... (Handtekening): .....

▼**M4**

MODEL C2 — BLADZIJDE 1

INCOMPLETE VOERTUIGEN WAARAAN IN KLEINE SERIES TYPEGOEDKEURING IS VERLEEND

(Jaar)	(volgnummer)

EG-CERTIFICAAT VAN OVEREENSTEMMING

Bladzijde 1

Ondergetekende (..... (*volledige naam en functie*)) verklaart dat het voertuig:

0.1. Merk (handelsnaam van de fabrikant): .....

0.2. Type: .....

Variant ([a]): .....

Uitvoering ([a]): .....

0.2.1. Handelsbenaming: .....

0.4. Voertuigcategorie: .....

▼**M15**

0.5. Bedrijfsnaam en adres van de fabrikant: .....

▼**M4**

0.6. Plaats en wijze van bevestiging van de voorgeschreven platen: .....

Plaats van het voertuigidentificatienummer: .....

0.9. Naam en adres van de eventuele vertegenwoordiger van de fabrikant: ...

0.10. Voertuigidentificatienummer: .....

in alle opzichten in overeenstemming is met het type als beschreven in goedkeuring (……. *typegoedkeuringsnummer inclusief uitbreidingsnummer*) die verleend is op (..... *afgiftedatum*), en

niet permanent mag worden geregistreerd zonder verdere goedkeuringen.

(Plaats) (Datum): .... (Handtekening): .....

▼M4

BLADZIJDE 2

VOERTUIGCATEGORIE M_1

(incomplete voertuigen)

Bladzijde 2

Algemene bouwkenmerken

1. Aantal assen: ..... en wielen: .....

3. Aangedreven assen (aantal, plaats en onderlinge verbindingen): ....

Belangrijkste afmetingen

4. Wielbasis (e): ..... mm

4.1. Afstand tussen de assen: 1-2: …….. mm 2-3: …….. mm 3-4: …….. mm

5.1. Maximaal toelaatbare lengte: ..... mm

6.1. Maximaal toelaatbare breedte: ..... mm

7.1. Maximaal toelaatbare hoogte: ..... mm

12.1. Maximaal toelaatbare overhang aan achterzijde: ..... mm

Massa's

▼M15

13.2. Feitelijke massa van het voertuig: ..... kg

14. Feitelijke massa van het voertuig: ..... kg

▼M4

14.1. Verdeling van deze massa over de assen: 1. ..... kg 2. ..... kg 3. ..... kg

15. Minimummassa van het voertuig wanneer het is voltooid: ..... kg

15.1. Verdeling van deze massa over de assen: 1. ..... kg 2. ..... kg 3. ..... kg

16. Technisch toelaatbare maximummassa's

16.1. Technisch toelaatbare maximummassa in beladen toestand: ..... kg

16.2. Technisch toelaatbare maximummassa op iedere as: 1. ..... kg 2. ..... kg 3. ..... kg enz.

16.4. Technisch toelaatbare maximummassa van de voertuigcombinatie: ..... kg

18. Technisch toelaatbare getrokken maximummassa in geval van:

18.1. Aanhangwagen: ..... kg

18.3. Middenasaanhangwagen: ..... kg

18.4. Niet-beremde aanhangwagen: ..... kg

19. Technisch toelaatbare maximale statische verticale belasting van het koppelingspunt: ..... kg

▼M4

Motor

20. Motorfabrikant: .....

21. Motorcode, zoals vermeld op de motor: .....

22. Werkingsprincipe: .....

23. Geheel elektrisch: ja/neen ([1])

23.1. Hybride (elektrisch) voertuig: ja/neen ([1])

24. Aantal en opstelling van de cilinders: .....

25. Cilinderinhoud: ..... cm^3

26. Brandstof: Diesel/benzine/lpg/aardgas – biomethaan/ethanol/biodiesel/waterstof ([1])

26.1. Monobrandstof/bibrandstof/flexbrandstof ([1])

27. Nettomaximumvermogen ([g]): ..... kW bij ..... min^{-1} of nominaal continu maximumvermogen (elektrische motor) ..... kW ([1])

Maximumsnelheid

29. Maximumsnelheid: ..... km/h

Assen en ophanging

30. Spoorbreedte van de assen: 1. ..... mm 2. ..... mm 3. ..... mm

35. Band/wielcombinatie ([h]): .....

Remmen

36. Remverbindingen aanhangwagen mechanisch/elektrisch/pneumatisch/hydraulisch ([1])

Carrosserie

41. Aantal en configuratie van de deuren: .....

42. Aantal zitplaatsen (inclusief bestuurderszitplaats) ([k]): .....

Milieuprestaties

46. Geluidsniveau

Stationair draaiende motor: ..... dB(A) bij een toerental van: ..... min^{-1}

Tijdens voorbijrijden: ..... dB(A)

47. Uitlaatemissieniveau ([l]): Euro .....

48. Uitlaatemissies ([m]):

Nummer van de basisregelgeving en de recentste wijzigingsregelgeving die van toepassing zijn: .....

1.1. Testprocedure: type I of ESC ([1])

CO: ..... HC: ..... NO_x: ..... HC + NO_x: ..... Deeltjes: .....

Rookopaciteit (ELR): ..... (m^{-1})

1.2. Testprocedure: type I (Euro 5 of 6 ([1]))

CO: ..... THC: ..... NMHC: ..... NO_x: ..... THC + NO_x:

Deeltjesmassa: ..... Deeltjesaantal: .....

▼**M4**

2. Testprocedure: ETC (indien van toepassing)

CO: ..... NO_x: .... NMHC: ..... THC: ..... CH_4: .....

Deeltjes: .....

48.1. Rook (gecorrigeerde absorptiecoëfficiënt): ..... (m^{-1})

49. CO_2-emissies/brandstofverbruik/elektriciteitsverbruik ([m]):

1. alle aandrijflijnen behalve geheel elektrische voertuigen

	CO_2-emissies	Brandstofverbruik
Stadscyclus:	..... g/km	..... l/100 km/m^3/100 km ([1])
Verkeer buiten de stad:	..... g/km	..... l/100 km/m^3/100 km ([1])
Gecombineerd:	..... g/km	..... l/100 km/m^3/100 km ([1])
Gewogen, gecombineerd:	..... g/km	..... l/100 km

2. geheel elektrische voertuigen en extern oplaadbare hybride elektrische voertuigen

Elektriciteitsverbruik (gewogen, gecombineerd ([1])) …… Wh/km

Elektrische actieradius: ..... km

Diversen

52. Opmerkingen ([n]): .....

▼C2

BLADZIJDE 2

VOERTUIGCATEGORIE M_2

(complete en voltooide voertuigen)

Bladzijde 2

Algemene bouwkenmerken

1. Aantal assen: …… en wielen: ……

1.1. Aantal en plaats van de assen met dubbellucht: ……

2. Gestuurde assen (aantal en plaats): …… ……

3. Aangedreven assen (aantal, plaats en onderlinge verbindingen): …… ……

Belangrijkste afmetingen

4. Wielbasis ([e]): …… mm

4.1. Afstand tussen de assen: 1-2: …… mm 2-3: … mm 3-4: … mm

5. Lengte: …… mm

6. Breedte: …… mm

7. Hoogte: …… mm

9. Afstand tussen de voorzijde van het voertuig en het midden van de koppelinrichting: …… mm

12. Overhang aan achterzijde: …… mm

Massa's

13. Massa van het voertuig in rijklare toestand: …… kg ([f])

13.1. Verdeling van deze massa over de assen: 1. …… kg 2. …… kg 3. …… kg enz.

16. Technisch toelaatbare maximummassa's

16.1. Technisch toelaatbare maximummassa in beladen toestand: …… kg

16.2. Technisch toelaatbare maximummassa op iedere as: 1. …… kg 2. …… kg 3. …… kg enz.

16.3. Technisch toelaatbare maximummassa op ieder asstel: 1. …… kg 2. …… kg 3. …… kg enz.

16.4. Technisch toelaatbare maximummassa van de voertuigcombinatie: … kg

17. Beoogde maximaal toelaatbare massa's bij registratie/in bedrijf in het nationale/internationale verkeer ([l])([o])

▼C2

17.1. Beoogde maximaal toelaatbare massa in beladen toestand bij registratie/in bedrijf: …… kg

17.2. Beoogde maximaal toelaatbare belasting van elke as in beladen toestand bij registratie/in bedrijf: 1. …… kg 2. …… kg 3. …… kg

17.3. Beoogde maximaal toelaatbare belasting van elk asstel in beladen toestand bij registratie/in bedrijf: 1. …… kg 2. …… kg 3. …… kg

17.4. Beoogde maximaal toelaatbare massa van de voertuigcombinatie bij registratie/in bedrijf: …… kg

18. Technisch toelaatbare getrokken maximummassa in geval van:

18.1. Aanhangwagen: …… kg

18.3. Middenasaanhangwagen: …… kg

18.4. Niet-beremde aanhangwagen: …… kg

19. Technisch toelaatbare maximale statische belasting van het koppelingspunt: …… kg

Motor

20. Motorfabrikant: ……

21. Motorcode, zoals vermeld op de motor: ……

22. Werkingsprincipe: ……

23. Geheel elektrisch: ja/neen ([1])

23.1. Hybride (elektrisch) voertuig: ja/neen ([1])

24. Aantal en opstelling van de cilinders: ……

25. Cilinderinhoud: …… cm^3

26. Brandstof: Diesel/benzine/lpg/aardgas – biomethaan/ethanol/biodiesel/waterstof ([1])

26.1. Monobrandstof/bibrandstof/flexbrandstof ([1])

27. Nettomaximumvermogen ([g]): …… kW bij …… min^{-1} of nominaal continu maximumvermogen (elektrische motor)…… kW ([1])

28. Versnellingsbak (type): ……

Maximumsnelheid

29. Maximumsnelheid: …… km/h

Assen en ophanging

30. Spoorbreedte van de assen: 1. … mm 2. … mm 3. …… mm

33. Aangedreven as(sen) voorzien van luchtvering of gelijkwaardig: ja/neen ([1])

35. Band/wielcombinatie ([h]): ……

Remmen

36. Remverbindingen aanhangwagen mechanisch/elektrisch/pneumatisch/hydraulisch ([1])

37. Druk in de toevoerleiding voor het remsysteem van de aanhangwagen: …… bar

▼C2

Carrosserie

38. Carrosseriecode ([i]): ……

39. Klasse voertuig: klasse I/klasse II/klasse III/klasse A/klasse B ([1])

41. Aantal en configuratie van de deuren: ……

42. Aantal zitplaatsen (inclusief bestuurderszitplaats) ([k]): ……

42.1. Zitplaats(en) die uitsluitend is (zijn) bestemd voor gebruik bij stilstaand voertuig: ……

42.3. Aantal voor rolstoelgebruikers toegankelijke plaatsen: ……

43. Aantal staanplaatsen: ……

Koppelinrichting

44. Goedkeuringsnummer of merk van de koppelinrichting (indien aanwezig):

45.1. Waarde van de kenmerken ([1]): D: …/ V: …/ S: …/ U: ……

Milieuprestaties

46. Geluidsniveau

Stationair draaiende motor: …… dB(A) bij een toerental van: …… min^{-1}

Tijdens voorbijrijden: …… dB(A)

47. Uitlaatemissieniveau ([l]): Euro ……

48. Uitlaatemissies ([m]):

Nummer van de basisregelgeving en de recentste wijzigingsregelgeving die van toepassing zijn: ……

1.1. Testprocedure: type I of ESC ([1])

CO: …… HC: …… NO_x: …… HC + NO_x: ……
Deeltjes: … Rookopaciteit (ELR): …… (m^{-1})

1.2. Testprocedure: type I (Euro 5 of 6 ([1]))

CO: …… THC: …… NMHC: …… NO_x: ……
THC + NO_x: Deeltjesmassa: Deeltjesaantal: …

2. Testprocedure: ETC (indien van toepassing)

CO: …… NO_x: …… NMHC: …… THC: ……
CH_4: …… Deeltjes: ……

48.1. Rook (gecorrigeerde absorptiecoëfficiënt): …… (m^{-1})

Diversen

51. Voor voertuigen voor speciale doeleinden: aanduiding overeenkomstig bijlage II, punt 5: ……

52. Opmerkingen ([n]): ……

▼M4

BLADZIJDE 2

VOERTUIGCATEGORIE M_3

(incomplete voertuigen)

Bladzijde 2

Algemene bouwkenmerken

1. Aantal assen: ..... en wielen: .....

1.1. Aantal en plaats van de assen met dubbellucht: .....

2. Gestuurde assen (aantal en plaats): .....

3. Aangedreven assen (aantal, plaats en onderlinge verbindingen): ....

Belangrijkste afmetingen

4. Wielbasis (e): ..... mm

4.1. Afstand tussen de assen: 1-2: …….. mm 2-3: …….. mm 3-4: …….. mm

5.1. Maximaal toelaatbare lengte: ..... mm

6.1. Maximaal toelaatbare breedte: ..... mm

7.1. Maximaal toelaatbare hoogte: ..... mm

12.1. Maximaal toelaatbare overhang aan achterzijde: ..... mm

Massa's

▼M15

14. Feitelijke massa van het voertuig: ..... kg

▼M4

14.1. Verdeling van deze massa over de assen: 1. ..... kg 2. ..... kg 3. ..... kg enz.

15. Minimummassa van het voertuig wanneer het is voltooid: ..... kg

15.1. Verdeling van deze massa over de assen: 1. ..... kg 2. ..... kg 3. ..... kg

16. Technisch toelaatbare maximummassa's

16.1. Technisch toelaatbare maximummassa in beladen toestand: ..... kg

16.2. Technisch toelaatbare maximummassa op iedere as: 1. ..... kg 2. ..... kg 3. ..... kg enz.

16.3. Technisch toelaatbare maximummassa op ieder asstel: 1. ..... kg 2. ..... kg 3. ..... kg enz.

16.4. Technisch toelaatbare maximummassa van de voertuigcombinatie: ..... kg

17. Beoogde maximaal toelaatbare massa's bij registratie/in bedrijf in het nationale/internationale verkeer ([1]) (o)

17.1. Beoogde maximaal toelaatbare massa in beladen toestand bij registratie/in bedrijf: ..... kg

17.2. Beoogde maximaal toelaatbare belasting van elke as in beladen toestand bij registratie/in bedrijf: 1. ..... kg 2. ..... kg 3. ..... kg

▼M4

17.3. Beoogde maximaal toelaatbare belasting van elk asstel in beladen toestand bij registratie/in bedrijf: 1. ..... kg 2. ..... kg 3. ..... kg

17.4. Beoogde maximaal toelaatbare massa van de voertuigcombinatie bij registratie/in bedrijf: ..... kg

18. Technisch toelaatbare getrokken maximummassa in geval van:

18.1. Aanhangwagen: ..... kg

18.3. Middenasaanhangwagen: ..... kg

18.4. Niet-beremde aanhangwagen: ..... kg

19. Technisch toelaatbare maximale statische belasting van het koppelingspunt: ..... kg

Motor

20. Motorfabrikant: .....

21. Motorcode, zoals vermeld op de motor: .....

22. Werkingsprincipe: .....

23. Geheel elektrisch: ja/neen ([1])

23.1. Hybride (elektrisch) voertuig: ja/neen ([1])

24. Aantal en opstelling van de cilinders: .....

25. Cilinderinhoud: ..... cm^3

26. Brandstof: Diesel/benzine/lpg/aardgas – biomethaan/ethanol/biodiesel/waterstof ([1])

26.1. Monobrandstof/bibrandstof/flexbrandstof ([1])

27. Nettomaximumvermogen ([g]): ..... kW bij ..... min^{-1} of nominaal continu maximumvermogen (elektrische motor) ..... kW ([1])

28. Versnellingsbak (type): .....

Maximumsnelheid

29. Maximumsnelheid: ..... km/h

Assen en ophanging

30.1. Spoorwijdte op elke gestuurde as: ..... mm

30.2. Spoorwijdte op alle andere assen: ..... mm

32. Plaats van de belastbare as(sen): .....

33. Aangedreven as(sen) voorzien van luchtvering of gelijkwaardig: ja/neen ([1])

35. Band/wielcombinatie ([h]): .....

Remmen

36. Remverbindingen aanhangwagen mechanisch/elektrisch/pneumatisch/hydraulisch ([1])

37. Druk in de toevoerleiding voor het remsysteem van de aanhangwagen: ..... bar

▼**M4**

Koppelinrichting

44. Goedkeuringsnummer of -merk van de koppelinrichting (indien aanwezig): .....

45. Typen of klassen koppelinrichtingen die kunnen worden gemonteerd: .....

45.1. Waarde van de kenmerken ([1]): D: …/ V: …/ S: …/ U: ……

Milieuprestaties

46. Geluidsniveau

Stationair draaiende motor: ..... dB(A) bij een toerental van: ..... min^{-1}

Tijdens voorbijrijden: ..... dB(A)

47. Uitlaatemissieniveau ([l]): Euro .....

48. Uitlaatemissies ([m]):

Nummer van de basisregelgeving en de recentste wijzigingsregelgeving die van toepassing zijn: .....

1. Testprocedure: type I of ESC ([1])

CO: ..... HC: ..... NO_x: ..... HC + NO_x: ..... Deeltjes: .....

Rookopaciteit (ELR): ..... (m^{-1})

2. Testprocedure: ETC (indien van toepassing)

CO: ..... NO_x: ..... NMHC: ..... THC: ..... CH_4: ..... Deeltjes: .....

48.1. Rook (gecorrigeerde absorptiecoëfficiënt): ..... (m^{-1})

Diversen

52. Opmerkingen ([n]): .....

▼M4

BLADZIJDE 2

VOERTUIGCATEGORIE N_1

(incomplete voertuigen)

Bladzijde 2

Algemene bouwkenmerken

1. Aantal assen: ..... en wielen: .....

1.1. Aantal en plaats van de assen met dubbellucht: .....

3. Aangedreven assen (aantal, plaats en onderlinge verbindingen): ....

Belangrijkste afmetingen

4. Wielbasis (°): ..... mm

4.1. Afstand tussen de assen: 1-2: …….. mm 2-3: …….. mm 3-4: …….. mm

5.1. Maximaal toelaatbare lengte: ..... mm

6.1. Maximaal toelaatbare breedte: ..... mm

7.1. Maximaal toelaatbare hoogte: ..... mm

8. Afstand hart koppelschotel/hart achteras voor een opleggertrekkend voertuig (maximaal en minimaal): ..... mm

12.1. Maximaal toelaatbare overhang aan achterzijde: ..... mm

Massa's

▼M15

13. Massa in rijklare toestand: ..... kg

14. Feitelijke massa van het voertuig: ..... kg

▼M4

14.1. Verdeling van deze massa over de assen: 1. ..... kg 2. ..... kg 3. ..... kg enz.

15. Minimummassa van het voertuig wanneer het is voltooid: ..... kg

15.1. Verdeling van deze massa over de assen: 1. ..... kg 2. ..... kg 3. ..... kg

16. Technisch toelaatbare maximummassa's

16.1. Technisch toelaatbare maximummassa in beladen toestand: ..... kg

16.2. Technisch toelaatbare maximummassa op iedere as: 1. ..... kg 2. ..... kg 3. ..... kg enz.

16.4. Technisch toelaatbare maximummassa van de voertuigcombinatie: ..... kg

18. Technisch toelaatbare getrokken maximummassa in geval van:

18.1. Aanhangwagen: ..... kg

18.2. Oplegger: ..... kg

18.3. Middenasaanhangwagen: ..... kg

18.4. Niet-beremde aanhangwagen: ..... kg

19. Technisch toelaatbare maximale statische belasting van het koppelingspunt: ..... kg

▼M4

Motor

20. Motorfabrikant: .....

21. Motorcode, zoals vermeld op de motor: .....

22. Werkingsprincipe: .....

23. Geheel elektrisch: ja/neen ([1])

23.1. Hybride (elektrisch) voertuig: ja/neen ([1])

24. Aantal en opstelling van de cilinders: .....

25. Cilinderinhoud: ..... cm^3

26. Brandstof: Diesel/benzine/lpg/aardgas – biomethaan/ethanol/biodiesel/ waterstof ([1])

26.1. Monobrandstof/bibrandstof/flexbrandstof ([1])

27. Nettomaximumvermogen ([g]): ..... kW bij ..... min^{-1} of nominaal continu maximumvermogen (elektrische motor) ..... kW ([1])

28. Versnellingsbak (type): .....

Maximumsnelheid

29. Maximumsnelheid: ..... km/h

Assen en ophanging

30. Spoorbreedte van de assen: 1. ..... mm 2. ..... mm 3. ..... mm

35. Band/wielcombinatie ([h]): .....

Remmen

36. Remverbindingen aanhangwagen mechanisch/elektrisch/pneumatisch/ hydraulisch ([1])

37. Druk in de toevoerleiding voor het remsysteem van de aanhangwagen: ..... bar

Koppelinrichting

44. Goedkeuringsnummer of -merk van de koppelinrichting (indien aanwezig): .....

45. Typen of klassen koppelinrichtingen die kunnen worden gemonteerd: .....

45.1. Waarde van de kenmerken ([1]): D: …/ V: …/ S: …/ U: ……

Milieuprestaties

46. Geluidsniveau

Stationair draaiende motor: ..... dB(A) bij een toerental van: ..... min^{-1}

Tijdens voorbijrijden: ..... dB(A)

47. Uitlaatemissieniveau ([l]): Euro .....

48. Uitlaatemissies ([m]):

Nummer van de basisregelgeving en de recentste wijzigingsregelgeving die van toepassing zijn: .....

1.1. Testprocedure: type I of ESC ([1])

CO: ..... HC: ..... NO_x: ..... HC + NO_x: ..... Deeltjes: .....

Rookopaciteit (ELR): ..... (m^{-1})

▼**M4**

1.2. Testprocedure: type I (Euro 5 of 6 ([1]))

CO: ..... THC: ..... NMHC: ..... NO_x: .....
THC + NO_x: ..... Deeltjesmassa: ..... Deeltjesaantal: .....

2. Testprocedure: ETC (indien van toepassing)

CO: ..... NO_x: ..... NMHC: ..... THC: .....
CH_4: ..... Deeltjes: .....

48.1. Rook (gecorrigeerde absorptiecoëfficiënt): ..... (m^{-1})

49. CO_2-emissies/brandstofverbruik/elektriciteitsverbruik ([m]):

1. alle aandrijflijnen behalve geheel elektrische voertuigen

	CO_2-emissies	Brandstofverbruik
Stadscyclus:	…… g/km	…… l/100 km/m^3/100 km ([1])
Verkeer buiten de stad:	…… g/km	…… l/100 km/m^3/100 km ([1])
Gecombineerd:	…… g/km	…… l/100 km/m^3/100 km ([1])
Gewogen, gecombineerd:	…… g/km	…… l/100 km

2. geheel elektrische voertuigen en extern oplaadbare hybride elektrische voertuigen

Elektriciteitsverbruik (gewogen, gecombineerd ([1])) …… Wh/km

Elektrische actieradius: ..... km

Diversen

52. Opmerkingen ([n]): .....

▼M4

BLADZIJDE 2

VOERTUIGCATEGORIE N_2

(incomplete voertuigen)

Bladzijde 2

Algemene bouwkenmerken

1. Aantal assen: ..... en wielen: .....

1.1. Aantal en plaats van de assen met dubbellucht: .....

2. Gestuurde assen (aantal en plaats): .....

3. Aangedreven assen (aantal, plaats en onderlinge verbindingen): ....

Belangrijkste afmetingen

4. Wielbasis (°): ..... mm

4.1. Afstand tussen de assen: 1-2: …….. mm 2-3: …….. mm 3-4: …….. mm

5.1. Maximaal toelaatbare lengte: ..... mm

6.1. Maximaal toelaatbare breedte: ..... mm

8. Afstand hart koppelschotel/hart achteras voor een opleggertrekkend voertuig (maximaal en minimaal): ..... mm

12.1. Maximaal toelaatbare overhang aan achterzijde: ..... mm

Massa's

▼M15

14. Feitelijke massa van het voertuig: ..... kg

▼M4

14.1. Verdeling van deze massa over de assen: 1. ..... kg 2. ..... kg 3. ..... kg enz.

15. Minimummassa van het voertuig wanneer het is voltooid: ..... kg

15.1. Verdeling van deze massa over de assen: 1. ..... kg 2. ..... kg 3. ..... kg

16. Technisch toelaatbare maximummassa's

16.1. Technisch toelaatbare maximummassa in beladen toestand: ..... kg

16.2. Technisch toelaatbare maximummassa op iedere as: 1. ..... kg 2. ..... kg 3. ..... kg enz.

16.3. Technisch toelaatbare maximummassa op ieder asstel: 1. ..... kg 2. ..... kg 3. ..... kg enz.

16.4. Technisch toelaatbare maximummassa van de voertuigcombinatie: ..... kg

17. Beoogde maximaal toelaatbare massa's bij registratie/in bedrijf in het nationale/internationale verkeer ([1]) (°)

17.1. Beoogde maximaal toelaatbare massa in beladen toestand bij registratie/in bedrijf: ..... kg

17.2. Beoogde maximaal toelaatbare belasting van elke as in beladen toestand bij registratie/in bedrijf: 1. ..... kg 2. ..... kg 3. ..... kg

▼M4

17.3. Beoogde maximaal toelaatbare belasting van elk asstel in beladen toestand bij registratie/in bedrijf: 1. ..... kg 2. ..... kg 3. ..... kg

17.4. Beoogde maximaal toelaatbare massa van de voertuigcombinatie bij registratie/in bedrijf: ..... kg

18. Technisch toelaatbare getrokken maximummassa in geval van:

18.1. Aanhangwagen: ..... kg

18.2. Oplegger: ..... kg

18.3. Middenasaanhangwagen: ..... kg

18.4. Niet-beremde aanhangwagen: ..... kg

19. Technisch toelaatbare maximale statische belasting van het koppelingspunt: ..... kg

Motor

20. Motorfabrikant: .....

21. Motorcode, zoals vermeld op de motor: .....

22. Werkingsprincipe: .....

23. Geheel elektrisch: ja/neen ([1])

23.1. Hybride (elektrisch) voertuig: ja/neen ([1])

24. Aantal en opstelling van de cilinders: .....

25. Cilinderinhoud: ..... cm^3

26. Brandstof: Diesel/benzine/lpg/aardgas – biomethaan/ethanol/biodiesel/waterstof ([1])

26.1. Monobrandstof/bibrandstof/flexbrandstof ([1])

27. Nettomaximumvermogen ([g]): ..... kW bij ..... min^{-1} of nominaal continu maximumvermogen (elektrische motor) ..... kW ([1])

28. Versnellingsbak (type): .....

Maximumsnelheid

29. Maximumsnelheid: ..... km/h

Assen en ophanging

▼M12

31. Plaats van de liftas(sen): .....

▼M4

32. Plaats van de belastbare as(sen): .....

33. Aangedreven as(sen) voorzien van luchtvering of gelijkwaardig: ja/neen ([1])

35. Band/wielcombinatie ([h]): .....

Remmen

36. Remverbindingen aanhangwagen mechanisch/elektrisch/pneumatisch/hydraulisch ([1])

37. Druk in de toevoerleiding voor het remsysteem van de aanhangwagen: ..... bar

▼M4

Koppelinrichting

44. Goedkeuringsnummer of -merk van de koppelinrichting (indien aanwezig): .....

45. Typen of klassen koppelinrichtingen die kunnen worden gemonteerd: .....

45.1. Waarde van de kenmerken ([1]): D: …/ V: …/ S: …/ U: ……

Milieuprestaties

46. Geluidsniveau

Stationair draaiende motor: ..... dB(A) bij een toerental van: ..... min^{-1}

Tijdens voorbijrijden: ..... dB(A)

47. Uitlaatemissieniveau ([l]): Euro .....

48. Uitlaatemissies ([m]):

Nummer van de basisregelgeving en de recentste wijzigingsregelgeving die van toepassing zijn: .....

1.1. Testprocedure: type I of ESC ([1])

CO: ..... HC: ..... NO_x: ..... HC + NO_x: ..... Deeltjes: .....

Rookopaciteit (ELR): ..... (m^{-1})

1.2. Testprocedure: type I (Euro 5 of 6 ([1]))

CO: ..... THC: ..... NMHC: ..... NO_x: ..... THC + NO_x: Deeltjesmassa:

Deeltjesaantal: .....

2. Testprocedure: ETC (indien van toepassing)

CO: ..... NO_x: ..... NMHC: ..... THC: ..... CH_4: ..... Deeltjes: .....

48.1. Rook (gecorrigeerde absorptiecoëfficiënt): ..... (m^{-1})

Diversen

52. Opmerkingen ([n]): .....

▼M4

BLADZIJDE 2

VOERTUIGCATEGORIE N_3

(incomplete voertuigen)

Bladzijde 2

Algemene bouwkenmerken

1. Aantal assen: ..... en wielen: .....

1.1. Aantal en plaats van de assen met dubbellucht: .....

2. Gestuurde assen (aantal en plaats): .....

3. Aangedreven assen (aantal, plaats en onderlinge verbindingen): ....

Belangrijkste afmetingen

4. Wielbasis (°): ..... mm

4.1. Afstand tussen de assen: 1-2: …….. mm 2-3: …….. mm 3-4: …….. mm

5.1. Maximaal toelaatbare lengte: ..... mm

6.1. Maximaal toelaatbare breedte: ..... mm

8. Afstand hart koppelschotel/hart achteras voor een opleggertrekkend voertuig (maximaal en minimaal): ..... mm

12.1. Maximaal toelaatbare overhang aan achterzijde: ..... mm

Massa's

▼M15

14. Feitelijke massa van het voertuig: ..... kg

▼M4

14.1. Verdeling van deze massa over de assen: 1. ..... kg 2. ..... kg 3. ..... kg enz.

15. Minimummassa van het voertuig wanneer het is voltooid: ..... kg

15.1. Verdeling van deze massa over de assen: 1. ..... kg 2. ..... kg 3. ..... kg

16. Technisch toelaatbare maximummassa's

16.1. Technisch toelaatbare maximummassa in beladen toestand: ..... kg

16.2. Technisch toelaatbare maximummassa op iedere as: 1. ..... kg 2. ..... kg 3. ..... kg enz.

16.3. Technisch toelaatbare maximummassa op ieder asstel: 1. ..... kg 2. ..... kg 3. ..... kg enz.

16.4. Technisch toelaatbare maximummassa van de voertuigcombinatie: ..... kg

17. Beoogde maximaal toelaatbare massa's bij registratie/in bedrijf in het nationale/internationale verkeer ([1]) (°)

17.1. Beoogde maximaal toelaatbare massa in beladen toestand bij registratie/in bedrijf: ..... kg

17.2. Beoogde maximaal toelaatbare belasting van elke as in beladen toestand bij registratie/in bedrijf: 1. ..... kg 2. ..... kg 3. ..... kg

▼M4

17.3. Beoogde maximaal toelaatbare belasting van elk asstel in beladen toestand bij registratie/in bedrijf: 1. ..... kg 2. ..... kg 3. ..... kg

17.4. Beoogde maximaal toelaatbare massa van de voertuigcombinatie bij registratie/in bedrijf: ..... kg

18. Technisch toelaatbare getrokken maximummassa in geval van:

18.1. Aanhangwagen: ..... kg

18.2. Oplegger: ..... kg

18.3. Middenasaanhangwagen: ..... kg

18.4. Niet-beremde aanhangwagen: ..... kg

19. Technisch toelaatbare maximale statische belasting van het koppelingspunt: ..... kg

Motor

20. Motorfabrikant: .....

21. Motorcode, zoals vermeld op de motor: .....

22. Werkingsprincipe: .....

23. Geheel elektrisch: ja/neen ([1])

23.1. Hybride (elektrisch) voertuig: ja/neen ([1])

24. Aantal en opstelling van de cilinders: .....

25. Cilinderinhoud: ..... cm^3

26. Brandstof: Diesel/benzine/lpg/aardgas – biomethaan/ethanol/biodiesel/waterstof ([1])

26.1. Monobrandstof/bibrandstof/flexbrandstof ([1])

27. Nettomaximumvermogen ([g]): ..... kW bij ..... min^{-1} of nominaal continu maximumvermogen (elektrische motor) ..... kW ([1])

28. Versnellingsbak (type): .....

Maximumsnelheid

29. Maximumsnelheid: ..... km/h

Assen en ophanging

▼M12

31. Plaats van de liftas(sen): .....

▼M4

32. Plaats van de belastbare as(sen): .....

33. Aangedreven as(sen) voorzien van luchtvering of gelijkwaardig: ja/neen ([1])

35. Band/wielcombinatie ([h]): .....

Remmen

36. Remverbindingen aanhangwagen mechanisch/elektrisch/pneumatisch/hydraulisch ([1])

37. Druk in de toevoerleiding voor het remsysteem van de aanhangwagen: ..... bar

▼**M4**

Koppelinrichting

44. Goedkeuringsnummer of -merk van de koppelinrichting (indien aanwezig): .....

45. Typen of klassen koppelinrichtingen die kunnen worden gemonteerd: .....

45.1. Waarde van de kenmerken ([1]): D: …/ V: …/ S: …/ U: ……

Milieuprestaties

46. Geluidsniveau

Stationair draaiende motor: ..... dB(A) bij een toerental van: ..... min^{-1}

Tijdens voorbijrijden: ..... dB(A)

47. Uitlaatemissieniveau ([l]): Euro .....

48. Uitlaatemissies ([m]):

Nummer van de basisregelgeving en de recentste wijzigingsregelgeving die van toepassing zijn: .....

1. Testprocedure: type I of ESC ([1])

CO: ..... HC: ..... NO_x: ..... HC + NO_x: ..... Deeltjes: .....

Rookopaciteit (ELR): ..... (m^{-1})

2. Testprocedure: ETC (indien van toepassing)

CO: ..... NO_x: ..... NMHC: ..... THC: ..... CH_4: ..... Deeltjes: .....

48.1. Rook (gecorrigeerde absorptiecoëfficiënt): ..... (m^{-1})

Diversen

52. Opmerkingen ([n]): .....

▼M4

BLADZIJDE 2

VOERTUIGCATEGORIEËN O_1 EN O_2

(incomplete voertuigen)

Bladzijde 2

Algemene bouwkenmerken

1. Aantal assen: ..... en wielen: .....

1.1. Aantal en plaats van de assen met dubbellucht: .....

Belangrijkste afmetingen

4. Wielbasis (e): ..... mm

4.1. Afstand tussen de assen: 1-2: …….. mm 2-3: …….. mm 3-4: …….. mm

5.1. Maximaal toelaatbare lengte: ..... mm

6.1. Maximaal toelaatbare breedte: ..... mm

7.1. Maximaal toelaatbare hoogte: ..... mm

10. Afstand tussen het midden van de koppelinrichting en de achterzijde van het voertuig: ..... mm

12.1. Maximaal toelaatbare overhang aan achterzijde: ..... mm

Massa's

▼M15

14. Feitelijke massa van het voertuig: ..... kg

▼M4

14.1. Verdeling van deze massa over de assen: 1. ..... kg 2. ..... kg 3. ..... kg enz.

15. Minimummassa van het voertuig wanneer het is voltooid: ..... kg

15.1. Verdeling van deze massa over de assen: 1. ..... kg 2. ..... kg 3. ..... kg

16. Technisch toelaatbare maximummassa's

16.1. Technisch toelaatbare maximummassa in beladen toestand: ..... kg

16.2. Technisch toelaatbare maximummassa op iedere as: 1. ..... kg 2. ..... kg 3. ..... kg enz.

16.3. Technisch toelaatbare maximummassa op ieder asstel: 1. ..... kg 2. ..... kg 3. ..... kg enz.

19.1. Technisch toelaatbare maximale statische belasting van het koppelingspunt van een oplegger of middenasaanhangwagen: ..... kg

Maximumsnelheid

29. Maximumsnelheid: ..... km/h

Assen en ophanging

30.1. Spoorwijdte op elke gestuurde as: ..... mm

▼M4

30.2. Spoorwijdte op alle andere assen: ..... mm

▼M12

31. Plaats van de liftas(sen): .....

▼M4

32. Plaats van de belastbare as(sen): .....

34. As(sen) voorzien van luchtvering of gelijkwaardig: ja/neen ([1])

35. Band/wielcombinatie ([h]): .....

Koppelinrichting

44. Goedkeuringsnummer of -merk van de koppelinrichting (indien aanwezig): .....

45. Typen of klassen koppelinrichtingen die kunnen worden gemonteerd: ....

45.1. Waarde van de kenmerken ([1]): D: …/ V: …/ S: …/ U: ……

Diversen

52. Opmerkingen ([n]): .....

▼M4

BLADZIJDE 2

VOERTUIGCATEGORIEËN O_3 EN O_4

(incomplete voertuigen)

Bladzijde 2

Algemene bouwkenmerken

1. Aantal assen: ..... en wielen: .....

1.1. Aantal en plaats van de assen met dubbellucht: .....

2. Gestuurde assen (aantal en plaats): .....

Belangrijkste afmetingen

4. Wielbasis (e): ..... mm

4.1. Afstand tussen de assen: 1-2: …….. mm 2-3: …….. mm 3-4: …….. mm

5.1. Maximaal toelaatbare lengte: ..... mm

6.1. Maximaal toelaatbare breedte: ..... mm

7.1. Maximaal toelaatbare hoogte: ..... mm

10. Afstand tussen het midden van de koppelinrichting en de achterzijde van het voertuig: ..... mm

12.1. Maximaal toelaatbare overhang aan achterzijde: ..... mm

Massa's

▼M15

14. Feitelijke massa van het voertuig: ..... kg

▼M4

14.1. Verdeling van deze massa over de assen: 1. ..... kg 2. ..... kg 3. ..... kg enz.

15. Minimummassa van het voertuig wanneer het is voltooid: ..... kg

15.1. Verdeling van deze massa over de assen: 1. ..... kg 2. ..... kg 3. ..... kg

16. Technisch toelaatbare maximummassa's

16.1. Technisch toelaatbare maximummassa in beladen toestand: ..... kg

16.2. Technisch toelaatbare maximummassa op iedere as: 1. ..... kg 2. ..... kg 3. ..... kg enz.

16.3. Technisch toelaatbare maximummassa op ieder asstel: 1. ..... kg 2. ..... kg 3. ..... kg enz.

17. Beoogde maximaal toelaatbare massa's bij registratie/in bedrijf in het nationale/internationale verkeer ([1]) (o)

17.1. Beoogde maximaal toelaatbare massa in beladen toestand bij registratie/in bedrijf: ..... kg

▼M4

17.2. Beoogde maximaal toelaatbare belasting van elke as in beladen toestand bij registratie/in bedrijf: 1. ..... kg 2. ..... kg 3. ..... kg

17.3. Beoogde maximaal toelaatbare belasting van elk asstel in beladen toestand bij registratie/in bedrijf: 1. ..... kg 2. ..... kg 3. ..... kg

19.1. Technisch toelaatbare maximale statische belasting van het koppelingspunt van een oplegger of middenasaanhangwagen: ..... kg

Maximumsnelheid

29. Maximumsnelheid: ..... km/h

Assen en ophanging

▼M12

31. Plaats van de liftas(sen): .....

▼M4

32. Plaats van de belastbare as(sen): .....

34. As(sen) voorzien van luchtvering of gelijkwaardig: ja/neen ([1])

35. Band/wielcombinatie ([h]): .....

Koppelinrichting

44. Goedkeuringsnummer of -merk van de koppelinrichting (indien aanwezig): .....

45. Typen of klassen koppelinrichtingen die kunnen worden gemonteerd: ....

45.1. Waarde van de kenmerken ([1]): D: …/ V: …/ S: …/ U: ……

Diversen

52. Opmerkingen ([n]): .....

▼**M4**

Toelichting bij bijlage IX

([1]) Doorhalen wat niet van toepassing is.

([a]) Identificatiecode vermelden. ►**M12** ———————— ◄

([b]) Aangeven of het voertuig geschikt is voor links- of rechtsrijdend verkeer of voor zowel links- als rechtsrijdend verkeer.

([c]) Aangeven of de snelheidsmeter metrische of zowel metrische als Engelse „imperiale" eenheden heeft.

([d]) Deze verklaring doet geen afbreuk aan het recht van de lidstaten om technische aanpassingen te verlangen wanneer men een voertuig wil registreren in een andere lidstaat dan die waarvoor het bedoeld was en een van die lidstaten linksrijdend verkeer heeft en de andere rechtsrijdend verkeer.

([e]) Alleen invullen wanneer het voertuig twee assen heeft. ►**M12** Voor een middenasaanhangwagen met één as de horizontale afstand tussen de verticale as van de koppeling en het midden van de as vermelden. ◄

►**M15** ———————— ◄

([g]) Voor hybride elektrische voertuigen beide waarden vermelden.

([h]) Optionele uitrusting kan bij „Opmerkingen" worden vermeld.

([i]) Codes van bijlage II, deel C, gebruiken.

([j]) Alleen de basiskleur(en) als volgt aangeven: wit, geel, oranje, rood, paars, blauw, groen, grijs, bruin of zwart.

([k]) Met uitzondering van zitplaatsen die uitsluitend zijn bedoeld om te worden gebruikt wanneer het voertuig stilstaat en plaatsen voor rolstoelgebruikers. Voor bussen van voertuigcategorie M_3 moeten de bijrijders bij het aantal passagiers worden geteld.

([l]) Euronummer en de code van de voor de typegoedkeuring toegepaste bepalingen vermelden.

([m]) Herhalen voor alle brandstoffen die kunnen worden gebruikt. Voertuigen die zowel op benzine als op gasvormige brandstof kunnen rijden, maar waarbij het benzinesysteem alleen is aangebracht voor noodsituaties of voor het starten en waarvan de benzinetank niet meer dan 15 l benzine kan bevatten, worden beschouwd als voertuigen die alleen op gasvormige brandstof kunnen rijden.

([n]) Indien het voertuig is uitgerust met 24 GHz-kortbereikradarapparatuur overeenkomstig Besluit 2005/50/EG van de Commissie (PB L 21 van 25.1.2005, blz. 15), moet de fabrikant hier vermelden: „Voertuig uitgerust met 24 GHz-kortbereikradarapparatuur".

▼**M4**

(o) De fabrikant kan deze onderdelen voor internationaal verkeer, voor nationaal verkeer of voor beide invullen.

In het geval van nationaal verkeer moet de code worden vermeld van het land waar het voertuig zal worden geregistreerd. Hiervoor moeten de codes overeenkomstig ISO-norm 3166-1 : 2006 worden gebruikt.

In het geval van internationaal verkeer moet het nummer van de richtlijn worden vermeld (bv. „96/53/EG" voor Richtlijn 96/53/EG van de Raad).

►**M16** (p) Eco-innovaties.

(p1) De algemene code van de eco-innovatie(s) moet bestaan uit de volgende elementen, telkens gescheiden door een spatie:

— de code van de goedkeuringsinstantie zoals omschreven in bijlage VII bij deze richtlijn;

— de individuele code van elke eco-innovatie waarmee het voertuig is uitgerust, in chronologische volgorde van de goedkeuringsbesluiten van de Commissie.

(Bijvoorbeeld, de algemene code van drie eco-innovaties die chronologisch zijn goedgekeurd als 10, 15 en 16 en ingebouwd zijn in een voertuig dat gecertificeerd is door de Duitse typegoedkeuringsinstantie, luidt als volgt: „e1 10 15 16").

(p2) Som van de CO_2-emissiebesparingen van alle afzonderlijke eco-innovaties. ◄

▼M9

BIJLAGE X

PROCEDURES VOOR DE CONFORMITEIT VAN DE PRODUCTIE

0. **Doelstellingen**

0.1. De procedure voor de conformiteit van de productie heeft ten doel te garanderen dat elk geproduceerd voertuig, systeem, onderdeel en elke geproduceerde technische eenheid overeenstemt met het goedgekeurde type.

0.2. Deze procedure omvat de volgende maatregelen die onlosmakelijk met elkaar verbonden zijn: de beoordeling van de kwaliteitbewakingssystemen, hierna de „eerste beoordeling" genoemd, de verificatie van het goedgekeurde object en productgerelateerde controles, hierna „maatregelen betreffende de conformiteit van de productie" genoemd.

1. **Eerste beoordeling**

1.1. De goedkeuringsinstantie van een lidstaat gaat na of er adequate maatregelen en procedures zijn vastgesteld voor een effectieve controle, zodat de geproduceerde onderdelen, systemen, technische eenheden en voertuigen met het goedgekeurde type overeenstemmen.

1.2. Aanwijzingen voor het verrichten van beoordelingen zijn te vinden in norm EN ISO 19011:2002 — Richtlijnen voor het uitvoeren van kwaliteits- en/of milieumanagementsysteemaudits.

1.3. De typegoedkeuringsinstantie controleert of aan het vereiste in punt 1.1 is voldaan.

Zij moet tevreden zijn over de eerste beoordeling en de maatregelen betreffende de conformiteit van de productie van punt 2, waarbij zo nodig rekening wordt gehouden met een van de in de punten 1.3.1 tot en met 1.3.3 beschreven maatregelen of — naargelang van het geval — een complete of incomplete combinatie daarvan.

1.3.1. De feitelijke eerste beoordeling en/of controle van de maatregelen betreffende de conformiteit van de productie worden/wordt uitgevoerd door de goedkeuringsinstantie die de goedkeuring heeft verleend of door een aangewezen orgaan dat namens de goedkeuringsinstantie optreedt.

1.3.1.1. Voor het bepalen van de omvang van de uit te voeren eerste beoordeling mag de goedkeuringsinstantie gebruikmaken van de beschikbare informatie met betrekking tot:

(a) de in punt 1.3.3 beschreven certificering van de fabrikant, die krachtens dat punt niet als voldoende wordt beschouwd of niet wordt erkend;

(b) in het geval van een typegoedkeuring van een onderdeel of technische eenheid, de beoordeling van de kwaliteitsbewaking die door de voertuigfabrikant(en) wordt uitgevoerd in het bedrijf van de fabrikant waar het onderdeel of de technische eenheid wordt vervaardigd overeenkomstig een of meer specificaties van de bedrijfstak die voldoen aan de voorschriften van de geharmoniseerde norm EN ISO 9001:2008.

1.3.2. De feitelijke eerste beoordeling en/of verificatie van de maatregelen betreffende de conformiteit van de productie mag ook worden uitgevoerd door de goedkeuringsinstantie van een andere lidstaat of door het orgaan dat daartoe door de goedkeuringsinstantie is aangewezen.

▼M9

1.3.2.1. In een dergelijk geval stelt de goedkeuringsinstantie van de andere lidstaat een verklaring van overeenstemming op waarin de gebieden en productiefaciliteiten staan vermeld die van belang worden geacht voor het (de) goed te keuren product(en) en voor de regelgevingen krachtens welke deze producten worden goedgekeurd.

1.3.2.2. Na ontvangst van een aanvraag voor een verklaring van overeenstemming van de goedkeuringsinstantie van een lidstaat die de typegoedkeuring heeft verleend, stuurt de goedkeuringsinstantie van de andere lidstaat onmiddellijk de verklaring van overeenstemming of deelt zij mee dat zij geen verklaring kan afgeven.

1.3.2.3. De verklaring van overeenstemming omvat ten minste het volgende:

a) Groep of onderneming	(bv. XYZ Automobielen)
b) Organisatie	(bv. Europese afdeling)
c) Fabrieken/vestigingsplaatsen	(bv. motorenfabriek 1 (Verenigd Koninkrijk) — voertuigfabriek 2 (Duitsland))
d) Voertuig/onderdelenserie	(bv. alle modellen van categorie M_1)
e) Beoordeelde afdelingen	(bv. motorenassemblageafdeling, carrosserieperserij en assemblageafdeling, voertuigassemblage)
f) Onderzochte documenten	(bv. kwaliteitshandboek en -procedures van het bedrijf en de locatie)
g) Datum beoordeling	(bv. controle uitgevoerd van 18 t/m 30.5.2009)
h) Gepland controlebezoek	(bv. oktober 2010)

1.3.3. De goedkeuringsinstantie aanvaardt ook een betrouwbaar certificaat waaruit blijkt dat de fabrikant aan de geharmoniseerde norm EN ISO 9001:2008 of aan een daarmee gelijkstaande geharmoniseerde norm voldoet als bewijs dat aan de initiële beoordelingsvereisten van punt 1.3 is voldaan. De fabrikant verschaft gegevens over het certificaat en verbindt zich ertoe de goedkeuringsinstantie op de hoogte te brengen wanneer de geldigheid of het toepassingsgebied ervan wordt gewijzigd.

1.4. Bij de typegoedkeuring van een voertuig hoeven de eerste beoordelingen die uitgevoerd zijn voor de verlening van de goedkeuring van systemen, onderdelen en technische eenheden van het voertuig niet te worden herhaald, maar worden deze aangevuld met een beoordeling van de locaties en activiteiten die betrekking hebben op de assemblage van het complete voertuig die niet eerder zijn beoordeeld.

2. **Maatregelen betreffende de conformiteit van de productie**

2.1. Elk voertuig, systeem of onderdeel of elke technische eenheid waarvoor krachtens deze richtlijn of een bijzondere richtlijn of verordening goedkeuring is verleend, is zo vervaardigd dat het/zij in overeenstemming is met het type dat is goedgekeurd, en met name voldoet aan de voorschriften van deze richtlijn of van de in bijlage IV opgesomde regelgevingen.

▼M9

2.2. De goedkeuringsinstantie van een lidstaat verifieert of er behoorlijke afspraken en gedocumenteerde plannen zijn, die bij elke goedkeuring in overleg met de fabrikant moeten worden opgesteld, om op gezette tijden die tests of bijbehorende controles uit te voeren die nodig zijn om na te gaan of er nog steeds conformiteit is met het goedgekeurde type, waartoe met name ook de in de regelgevingen vermelde fysieke tests behoren.

2.3. De houder van de typegoedkeuring moet in het bijzonder:

2.3.1. ervoor zorgen dat er procedures voor een doeltreffende controle van de conformiteit van producten (voertuigen, systemen, onderdelen of technische eenheden) met het goedgekeurde type zijn en dat deze worden toegepast;

2.3.2. toegang hebben tot de test- of andere geschikte apparatuur die nodig is om de conformiteit met elk goedgekeurd type te verifiëren;

2.3.3. ervoor zorgen dat de resultaten en gegevens van tests en verificaties worden vastgelegd en dat bijgevoegde documenten gedurende een in overleg met de goedkeuringsinstantie vastgestelde periode beschikbaar blijven. Deze periode duurt ten hoogste tien jaar;

2.3.4. de resultaten van elk soort test of verificatie analyseren om na te gaan en te garanderen dat de eigenschappen van het product stabiel blijven, daarbij rekening houdend met de variaties van een industriële productie;

2.3.5. ervoor zorgen dat voor elk soort product ten minste de in deze richtlijn voorgeschreven verificaties worden verricht, alsmede de tests die zijn voorgeschreven in de van toepassing zijnde, in bijlage IV opgesomde regelgevingen;

2.3.6. ervoor zorgen dat wanneer een aantal monsters of proefstukken bij het desbetreffende soort test of verificatie niet in conformiteit blijkt te zijn, er verdere bemonstering en tests of verificaties volgen. Alle nodige stappen worden genomen om de conformiteit van de desbetreffende productie te herstellen.

2.3.7. In het geval van typegoedkeuring van een voertuig omvatten de verificaties van punt 2.3.5 ten minste het verifiëren van de juistheid van de bouwspecificaties met betrekking tot de goedkeuring en van de vereiste gegevens voor het certificaat van overeenstemming, zoals opgenomen in bijlage IX.

3. **Vervolgmaatregelen aangaande de controle**

3.1. De instantie die de typegoedkeuring heeft verleend, kan te allen tijde in elk productiebedrijf de aldaar toegepaste methoden voor controle van de conformiteit verifiëren.

3.1.1. De normale regeling is de blijvende effectiviteit van de procedures van de punten 1 en 2 (eerste beoordeling en maatregelen betreffende de conformiteit van de productie) van deze bijlage te verifiëren.

3.1.1.1. Toezicht door de (overeenkomstig punt 1.3.3 bevoegde of erkende) technische diensten wordt als toereikend beschouwd voor wat betreft de naleving van de vereisten van punt 3.1.1 met betrekking tot de procedures die voor de eerste beoordeling zijn vastgesteld.

3.1.1.2. De normale frequentie van de (andere dan de in punt 3.1.1.1 bedoelde) verificaties door de goedkeuringsinstantie is zodanig dat de relevante, overeenkomstig de punten 1 en 2 uitgevoerde controles geëvalueerd worden over een periode die past bij het door de goedkeuringsinstantie gestelde vertrouwen.

▼M9

3.2. Bij elke evaluatie moeten de test- of verificatie- en productiegegevens ter beschikking worden gesteld van de inspecteur. Met name moeten dossiers van die tests of verificaties worden overgelegd die vereist zijn volgens punt 2.2.

3.3. De inspecteur mag willekeurig monsters nemen, die in het laboratorium van de fabrikant of in de voorzieningen van de technische dienst moeten worden getest. In een dergelijk geval wordt er alleen een fysieke test uitgevoerd. Het minimumaantal monsters mag worden bepaald aan de hand van de resultaten van de door de fabriek zelf verrichte verificatie.

3.4. Indien het niveau van de controle onvoldoende blijkt, of indien het nodig blijkt de geldigheid van de overeenkomstig punt 3.2 uitgevoerde tests te controleren, selecteert de inspecteur monsters, die naar een technische dienst moeten worden gezonden om fysieke tests uit te voeren.

3.5. Wanneer de tijdens een inspectie of verificatie verkregen resultaten onbevredigend zijn, zorgt de goedkeuringsinstantie ervoor dat alle maatregelen worden genomen die nodig zijn om de conformiteit van de productie zo snel mogelijk te herstellen.

▼**M1**

BIJLAGE XI

LIJST VAN REGELGEVINGEN TOT VASTSTELLING VAN DE VOORSCHRIFTEN VOOR DE EG-TYPEGOEDKEURING VAN VOERTUIGEN VOOR SPECIALE DOELEINDEN

Aanhangsel 1

Kampeerwagens, ambulances en lijkwagens

Nr.	Onderwerp	Regelgeving	$M_1 \leq$ 2 500 ([1]) kg	$M_1 >$ 2 500 ([1]) kg	M_2	M_3
1	Toelaatbaar geluidsniveau	Richtlijn 70/157/EEG	H	G + H	G + H	G + H
2	Emissies	Richtlijn 70/220/EEG	Q	G + Q	G + Q	G + Q
2a	Emissies (Euro 5 en 6) lichte bedrijfsvoertuigen/toegang tot informatie	Verordening (EG) nr. 715/2007	Q	G + Q	G + Q	
3	Brandstoftanks/beschermingsinrichtingen aan de achterzijde	Richtlijn 70/221/EEG	F	F	F	F
4	Plaats voor de achterste kentekenplaat	Richtlijn 70/222/EEG	X	X	X	X
5	Stuurinrichting	Richtlijn 70/311/EEG	X	G	G	G
6	Hang- en sluitwerk van deuren	Richtlijn 70/387/EEG	B	G + B		
7	Geluidssignaalinrichting	Richtlijn 70/388/EEG	X	X	X	X
8	Inrichtingen voor indirect zicht	2003/97/EG	X	G	G	G
9	Reminrichtingen	Richtlijn 71/320/EEG	X	G	G	G
10	Radiostoring (elektromagnetische compatibiliteit)	Richtlijn 72/245/EEG	X	X	X	X
11	Verontreiniging door dieselmotoren	Richtlijn 72/306/EEG	H	H	H	H
12	Binneninrichting	Richtlijn 74/60/EEG	C	G + C		
13	Beveiliging tegen diefstal en startonderbrekers	Richtlijn 74/61/EEG	X	G	G	G
14	Gedrag stuurinrichting bij botsingen	Richtlijn 74/297/EEG	X	G		

▼**M1**

Nr.	Onderwerp	Regelgeving	$M_1 \leq$ 2 500 ([1]) kg	$M_1 >$ 2 500 ([1]) kg	M_2	M_3
15	Sterkte van de zitplaatsen	Richtlijn 74/408/EEG	D	G + D	G + D	G + D
16	Naar buiten uitstekende delen	Richtlijn 74/483/EEG	X voor de cabine, A voor het overige deel	G voor de cabine, A voor het overige deel		
17	Snelheidsmeter en achteruitrijinrichtingen	Richtlijn 75/443/EEG	X	X	X	X
18	Voorgeschreven platen	Richtlijn 76/114/EEG	X	X	X	X
19	Bevestigingspunten veiligheidsgordels	Richtlijn 76/115/EEG	D	G + L	G + L	G + L
20	Verlichtings- en lichtsignaalinrichtingen	Richtlijn 76/756/156/EEG	A + N	A + G + N voor de cabine, A + N voor het overige deel	A + G + N voor de cabine, A + N voor het overige deel	A + G + N voor de cabine, A + N voor het overige deel
21	Retroflectoren	Richtlijn 76/757/EEG	X	X	X	X
22	Markerings-, breedte-, achter-, stop-, zijmarkerings- en dagrijlichten	Richtlijn 76/758/EEG	X	X	X	X
23	Richtingaanwijzers	Richtlijn 76/759/EEG	X	X	X	X
24	Achterkentekenplaatverlichting	Richtlijn 76/760/EEG	X	X	X	X
25	Koplichten (met gloeilampen)	Richtlijn 76/761/EEG	X	X	X	X
26	Mistlichten vóór	Richtlijn 76/762/EEG	X	X	X	X
27	Sleepinrichtingen	Richtlijn 77/389/EEG	E	E	E	E
28	Mistlichten achter	Richtlijn 77/538/EEG	X	X	X	X
29	Achteruitrijlichten	Richtlijn 77/539/EEG	X	X	X	X
30	Parkeerlichten	Richtlijn 77/540/EEG	X	X	X	X
31	Veiligheidsgordels	Richtlijn 77/541/EEG	D	G + M	G + M	G + M

▼M1

Nr.	Onderwerp	Regelgeving	$M_1 \leq$ 2 500 (1) kg	$M_1 >$ 2 500 (1) kg	M_2	M_3
32	Zichtveld	Richtlijn 77/649/EEG	X	G		
33	Identificatie van de bedieningsorganen, verklikkerlichten en meters	Richtlijn 78/316/EEG	X	X	X	X
34	Ontdooiings- en ontwasemingsinrichtingen	Richtlijn 78/317/EEG	X	G + O	O	O
35	Ruitenwissers en -sproeiers	Richtlijn 78/318/EEG	X	G + O	O	O
36	Verwarmingssystemen	Richtlijn 2001/56/EG	X	X	X	X
37	Wielafschermingen	Richtlijn 78/549/EEG	X	G		
38	Hoofdsteunen	Richtlijn 78/932/EEG	D	G + D		
39	CO_2-emissies/brandstofverbruik	Richtlijn 80/1268/EEG	n.v.t.	n.v.t.		
40	Motorvermogen	Richtlijn 80/1269/EEG	X	X	X	X
41	Emissies (Euro 4 en 5) zware bedrijfsvoertuigen	Richtlijn 2005/55/EG	H	G + H	G + H	G + H
▼M5 41 bis	Emissies (Euro VI) van zware bedrijfsvoertuigen/ toegang tot informatie	Verordening (EG) nr. 595/2009	G + H	G + H	G + H	G + H
▼M1 44	Massa's en afmetingen (auto's)	Richtlijn 92/21/EEG	X	X		
45	Veiligheidsglas	Richtlijn 92/22/EEG	J	G + J	G + J	G + J
46	Banden	Richtlijn 92/23/EEG	X	G	G	G
47	Snelheidsbegrenzers	Richtlijn 92/24/EEG				X
48	Massa's en afmetingen (andere dan de in punt 44 genoemde voertuigen)	Richtlijn 97/27/EG			X	X
50	Koppelingen	Richtlijn 94/20/EG	X	G	G	G
51	Ontvlambaarheid	Richtlijn 95/28/EG				G voor de cabine, X voor het overige deel
52	Bussen en toerbussen	Richtlijn 2001/85/EG			A	A

▼**M1**

Nr.	Onderwerp	Regelgeving	$M_1 \leq$ 2 500 (1) kg	$M_1 >$ 2 500 (1) kg	M_2	M_3
53	Frontale botsing	Richtlijn 96/79/EG	n.v.t.	n.v.t.		
54	Zijdelingse botsing	Richtlijn 96/27/EG	n.v.t.	n.v.t.		
▼**M2** 58	Bescherming van voetgangers	Verordening (EG) nr. 78/2009	X	n.v.t. (3)		
▼**M1** 59	Recycleerbaarheid	Richtlijn 2005/64/EG	n.v.t.	n.v.t.		
▼**M2** ———						
▼**M1** 61	Klimaatregelingsapparatuur	Richtlijn 2006/40/EG	X	X		
▼**M3** 62	Waterstofsysteem	Verordening (EG) nr. 79/2009	Q	G + Q	G + Q	G + Q
▼**M6** 63	Algemene veiligheid	Verordening (EG) nr. 661/2009	g.v.t.	g.v.t.	g.v.t.	g.v.t.
▼**M13** 63.1	Schakelindicatoren	(EU) nr. 65/2012	G	G		

▼**M1**

(1) Technisch toelaatbare maximummassa in beladen toestand.
(2) Met een maximummassa in beladen toestand van 3,5 t.
►**M2** (3) Elke frontbeschermingsinrichting die met het voertuig wordt geleverd, moet aan de voorschriften van Verordening (EG) nr. 78/2009 voldoen; er wordt een typegoedkeuringsnummer aan toegekend, dat op die inrichting wordt aangebracht. ◄

▼M1

Aanhangsel 2

Gepantserde voertuigen

Nr.	Onderwerp	Regelgeving	M_1	M_2	M_3	N_1	N_2	N_3	O_1	O_2	O_3	O_4
1	Toelaatbaar geluidsniveau	Richtlijn 70/157/EEG	X	X	X	X	X	X				
2	Emissies	Richtlijn 70/220/EEG	A	A	A	A	A	A				
2a	Emissies (Euro 5 en 6) lichte bedrijfsvoertuigen/ toegang tot informatie	Verordening (EG) nr. 715/2007	A	A		A	A					
3	Brandstoftanks/beschermingsinrichtingen aan de achterzijde	Richtlijn 70/221/EEG	X	X	X	X	X	X	X	X	X	X
4	Plaats voor de achterste kentekenplaat	Richtlijn 70/222/EEG	X	X	X	X	X	X	X	X	X	X
5	Stuurinrichting	Richtlijn 70/311/EEG	X	X	X	X	X	X	X	X	X	X
6	Hang- en sluitwerk van deuren	Richtlijn/387/EEG	X			X	X	X				
7	Geluidssignaalinrichting	Richtlijn 70/388/EEG	A + K	A + K	A + K	A + K	A + K	A + K				
8	Inrichtingen voor indirect zicht	Richtlijn 2003/97/EG	A	A	A	A	A	A				
9	Reminrichtingen	Richtlijn 71/320/EEG	X	X	X	X	X	X	X	X	X	X
10	Radiostoring (elektromagnetische compatibiliteit)	Richtlijn 72/245/EEG	X	X	X	X	X	X	X	X	X	X
11	Verontreiniging door dieselmotoren	Richtlijn 72/306/EEG	X	X	X	X	X	X				
12	Binneninrichting	Richtlijn 74/60/EEG	A									
13	Beveiliging tegen diefstal en startonderbrekers	Richtlijn 74/61/EEG	X	X	X	X	X	X				

▼M1

Nr.	Onderwerp	Regelgeving	M_1	M_2	M_3	N_1	N_2	N_3	O_1	O_2	O_3	O_4
14	Gedrag stuurinrichting bij botsingen	Richtlijn 74/297/EEG	n.v.t.			n.v.t.						
15	Sterkte van de zitplaatsen	Richtlijn 74/408/EEG	X	D	D	D	D	D				
16	Naar buiten uitstekende delen	Richtlijn 74/483/EEG	A									
17	Snelheidsmeter en achteruitrijinrichtingen	Richtlijn 75/443/EEG	X	X	X	X	X	X				
18	Voorgeschreven platen	Richtlijn 76/114/EEG	X	X	X	X	X	X	X	X	X	X
19	Bevestigingspunten veiligheidsgordels	Richtlijn 76/115/EEG	A	A	A	A	A	A				
20	Verlichtings- en lichtsignaalinrichtingen	Richtlijn 76/756/EEG	A + N	A + N	A + N	A + N	A + N	A + N	A + N	A + N	A + N	A + N
21	Retroflectoren	Richtlijn 76/757/EEG	X	X	X	X	X	X	X	X	X	X
22	Markerings-, breedte-, achter-, stop-, zijmarkerings- en dagrijlichten	Richtlijn 76/758/EEG	X	X	X	X	X	X	X	X	X	X
23	Richtingaanwijzers	Richtlijn 76/759/EEG	X	X	X	X	X	X	X	X	X	X
24	Achterkentekenplaatverlichting	Richtlijn 76/760/EEG	X	X	X	X	X	X	X	X	X	X
25	Koplichten (met gloeilampen)	Richtlijn 76/761/EEG	X	X	X	X	X	X				
26	Mistlichten vóór	Richtlijn 76/762/EEG	X	X	X	X	X	X				
27	Sleepinrichtingen	Richtlijn 77/389/EEG	A	A	A	A	A	A				
28	Mistlichten achter	Richtlijn 77/538/EEG	X	X	X	X	X	X	X	X	X	X
29	Achteruitrijlichten	Richtlijn 77/539/EEG	X	X	X	X	X	X	X	X	X	X
30	Parkeerlichten	Richtlijn 77/540/EEG	X	X	X	X	X	X				

▼M1

Nr.	Onderwerp	Regelgeving	M_1	M_2	M_3	N_1	N_2	N_3	O_1	O_2	O_3	O_4
31	Veiligheidsgordels	Richtlijn 77/541/EEG	A	A	A	A	A	A				
32	Zichtveld	Richtlijn 77/649/EEG	S									
33	Identificatie van de bedieningsorganen, verklikkerlichten en meters	Richtlijn 78/316/EEG	X	X	X	X	X	X				
34	Ontdooiings- en ontwasemingsinrichtingen	Richtlijn 78/317/EEG	A	O	O	O	O	O				
35	Ruitenwissers en -sproeiers	Richtlijn 78/318/EEG	A	O	O	O	O	O				
36	Verwarmingssystemen	Richtlijn 2001/56/EG	X	X	X	X	X	X	X	X	X	X
37	Wielafschermingen	Richtlijn 78/549/EEG	X									
38	Hoofdsteunen	Richtlijn 78/932/EEG	X									
39	CO_2-emissies/brandstofverbruik	Richtlijn 80/1268/EEG	n.v.t.									
40	Motorvermogen	Richtlijn 80/1269/EEG	X	X	X	X	X	X				
41	Emissies (Euro 4 en 5) zware bedrijfsvoertuigen	Richtlijn 2005/55/EG	A	X	X	X	X	X				
▼M5 41 bis	Emissies (Euro VI) van zware bedrijfsvoertuigen/ toegang tot informatie	Verordening (EG) nr. 595/2009	X	X	X	X	X	X				
▼M1 42	Zijdelingse bescherming	Richtlijn 89/297/EEG					X	X			X	X
▼M12 43	Opspatafschermingssystemen	Richtlijn 91/226/EEG				X	X	X	X	X	X	X
▼M1 44	Massa's en afmetingen (auto's)	Richtlijn 92/21/EEG	X									
45	Veiligheidsglas	Richtlijn 92/22/EEG	n.v.t.	n.v.t.	n.v.t.	n.v.t.	n.v.t.	n.v.t.	n.v.t.	n.v.t.	n.v.t.	n.v.t.
46	Banden	Richtlijn 92/23/EEG	A	A	A	A	A	A	A	A	A	A

▼M1

Nr.	Onderwerp	Regelgeving	M_1	M_2	M_3	N_1	N_2	N_3	O_1	O_2	O_3	O_4
47	Snelheidsbegrenzers	Richtlijn 92/24/EEG		X	X		X	X				
48	Massa's en afmetingen (andere dan de in punt 44 genoemde voertuigen)	Richtlijn 97/27/EG		X	X	X	X	X	X	X	X	X
49	Naar buiten uitstekende delen van bestuurderscabines	Richtlijn 92/114/EEG				A	A	A				
50	Koppelingen	Richtlijn 94/20/EG	X	X	X	X	X	X	X	X	X	X
51	Ontvlambaarheid	Richtlijn 95/28/EG			X							
52	Bussen en toerbussen	Richtlijn 2001/85/EG		A	A							
53	Frontale botsing	Richtlijn 96/79/EG	n.v.t.									
54	Zijdelingse botsing	Richtlijn 96/27/EG	n.v.t.			n.v.t.						
56	Voertuigen bedoeld voor het vervoer van gevaarlijke goederen	Richtlijn 98/91/EG				X (1)	X (1)	X (1)	X (1)	X (1)	X (1)	X (1)
57	Beschermingsinrichting aan de voorzijde tegen klemrijden	Richtlijn 2000/40/EG					X	X				
▼M2 58	Bescherming van voetgangers	Verordening (EG) nr. 78/2009	n.v.t.			n.v.t.						
▼M1 59	Recycleerbaarheid	Richtlijn 2005/64/EG	n.v.t.			n.v.t.						
▼M2 ———												
▼M1 61	Klimaatregelingsapparatuur	Richtlijn 2006/40/EG	X			Z						

▼M1

Nr.	Onderwerp	Regelgeving	M_1	M_2	M_3	N_1	N_2	N_3	O_1	O_2	O_3	O_4
▼M3 62	Waterstofsysteem	Verordening (EG) nr. 79/2009	A	A	A	A	A	A				
▼M6 63	Algemene veiligheid	Verordening (EG) nr. 661/2009	g.v.t.	g.v.t.	g.v.t.	g.v.t.	g.v.t.	g.v.t.	g.v.t.	g.v.t.	g.v.t.	g.v.t.
▼M13 63.1	Schakelindicatoren	(EU) nr. 65/2012	G									

▼M1

([1]) De voorschriften van Richtlijn 98/91/EG zijn alleen van toepassing indien de fabrikant een EG-typegoedkeuring aanvraagt voor een voertuig dat bedoeld is voor het vervoer van gevaarlijke goederen.

▼**M1**

Aanhangsel 3

Voor rolstoelen toegankelijke voertuigen

Nr.	Onderwerp	Regelgeving	M_1
1	Toelaatbaar geluidsniveau	Richtlijn 70/157/EEG	X
2	Emissies	Richtlijn 70/220/EEG	G + W_1
2a	Emissies (Euro 5 en 6) lichte bedrijfsvoertuigen/ toegang tot informatie	Verordening (EG) nr. 715/2007	G + W_1
3	Brandstoftanks/beschermingsinrichtingen aan de achterzijde	Richtlijn 70/221/EEG	X + W_2
4	Plaats voor de achterste kentekenplaat	Richtlijn 70/222/EEG	X
5	Stuurinrichting	Richtlijn 70/311/EEG	X
6	Hang- en sluitwerk van deuren	Richtlijn 70/387/EEG	X
7	Geluidssignaalinrichting	Richtlijn 70/388/EEG	X
8	Inrichtingen voor indirect zicht	Richtlijn 2003/97/EEG	X
9	Reminrichtingen	Richtlijn 71/320/EEG	X
10	Radiostoring (elektromagnetische compatibiliteit)	Richtlijn 72/245/EEG	X
11	Verontreiniging door dieselmotoren	Richtlijn 72/306/EEG	X
12	Binneninrichting	Richtlijn 74/60/EEG	X
13	Beveiliging tegen diefstal en startonderbrekers	Richtlijn 74/61/EEG	X
14	Gedrag stuurinrichting bij botsingen	Richtlijn 74/297/EEG	X
15	Sterkte van de zitplaatsen	Richtlijn 74/408/EEG	X + W_3
16	Naar buiten uitstekende delen	Richtlijn 74/483/EEG	X + W_4
17	Snelheidsmeter en achteruitrijinrichtingen	Richtlijn 75/443/EEG	X
18	Voorgeschreven platen	Richtlijn 76/114/EEG	X
19	Bevestigingspunten veiligheidsgordels	Richtlijn 76/115/EEG	X + W_5
20	Verlichtings- en lichtsignaalinrichtingen	Richtlijn 76/756/EEG	X
21	Retroflectoren	Richtlijn 76/757/EEG	X

▼M1

Nr.	Onderwerp	Regelgeving	M_1
22	Markerings-, breedte-, achter-, stop-, zijmarkerings- en dagrijlichten	Richtlijn 76/758/EEG	X
23	Richtingaanwijzers	Richtlijn 76/759/EEG	X
24	Achterkentekenplaatverlichting	Richtlijn 76/760/EEG	X
25	Koplichten (met gloeilampen)	Richtlijn 76/761/EEG	X
26	Mistlichten vóór	Richtlijn 76/762/EEG	X
27	Sleepinrichtingen	Richtlijn 77/389/EEG	X
28	Mistlichten achter	Richtlijn 77/538/EEG	X
29	Achteruitrijlichten	Richtlijn 77/539/EEG	X
30	Parkeerlichten	Richtlijn 77/540/EEG	X
31	Veiligheidsgordels	Richtlijn 77/541/EEG	X + W_6
32	Zichtveld	Richtlijn 77/649/EEG	X
33	Identificatie van de bedieningsorganen, verklikkerlichten en meters	Richtlijn 78/316/EEG	X
34	Ontdooiings- en ontwasemingsinrichtingen	Richtlijn 78/317/EEG	X
35	Ruitenwissers en -sproeiers	Richtlijn 78/318/EEG	X
36	Verwarmingssystemen	Richtlijn 2001/56/EG	X
37	Wielafschermingen	Richtlijn 78/549/EEG	X
39	CO_2-emissies/brandstofverbruik	Richtlijn 80/1268/EEG	X + W_7
40	Motorvermogen	Richtlijn 80/1269/EEG	X
41	Emissies van dieselmotoren	Richtlijn 2005/55/EG	X
▼M5 41 bis	Emissies (Euro VI) van zware bedrijfsvoertuigen/ toegang tot informatie	Verordening (EG) nr. 595/2009	X
▼M1 44	Massa's en afmetingen (auto's)	Richtlijn 92/21/EEG	X + W_8
45	Veiligheidsglas	Richtlijn 92/22/EEG	X

▼M1

Nr.	Onderwerp	Regelgeving	M_1
46	Banden	Richtlijn 92/23/EEG	X
50	Koppelingen	Richtlijn 94/20/EG	X
53	Frontale botsing	Richtlijn 96/79/EG	X + W_9
54	Zijdelingse botsing	Richtlijn 96/27/EG	X + W_{10}
▼M2 58	Bescherming van voetgangers	Verordening (EG) nr. 78/2009	X
▼M1 59	Recycleerbaarheid	Richtlijn 2005/64/EG	n.v.t.
▼M2 ———			
▼M1 61	Klimaatregelingsapparatuur	Richtlijn 2006/40/EG	X
▼M3 62	Waterstofsysteem	Verordening (EG) nr. 79/2009	X
▼M6 63	Algemene veiligheid	Verordening (EG) nr. 661/2009	g.v.t.
▼M13 63.1	Schakelindicatoren	(EU) nr. 65/2012	G

▼M1

Aanhangsel 4

Overige voertuigen voor speciale doeleinden (inclusief caravans)

Ontheffingen worden alleen toegestaan als de fabrikant tot tevredenheid van de goedkeuringsinstantie aantoont dat het voertuig vanwege het speciale doeleinde niet aan alle voorschriften kan voldoen.

Nr.	Onderwerp	Regelgeving	►M13 M_1 ◄	M_2	M_3	N_1	N_2	N_3	O_1	O_2	O_3	O_4
1	Toelaatbaar geluidsniveau	Richtlijn 70/157/EEG		H	H	H	H	H				
2	Emissies	Richtlijn 70/220/EEG		Q	Q	Q	Q	Q				
2a	Emissies (Euro 5 en 6) lichte bedrijfsvoertuigen/ toegang tot informatie	Verordening (EG) nr. 715/2007		Q		Q	Q					
3	Brandstoftanks/beschermingsinrichtingen aan de achterzijde	Richtlijn 70/221/EEG		F	F	F	F	F	X	X	X	X
4	Plaats voor de achterste kentekenplaat	Richtlijn 70/222/EEG		A + R	A + R	A + R	A + R	A + R	A + R	A + R	A + R	A + R
5	Stuurinrichting	Richtlijn 70/311/EEG		X	X	X	X	X	X	X	X	X
6	Hang- en sluitwerk van deuren	Richtlijn 70/387/EEG				B	B	B				
7	Geluidssignaalinrichting	Richtlijn 70/388/EEG		X	X	X	X	X				
8	Inrichtingen voor indirect zicht	Richtlijn 2003/97/EG		X	X	X	X	X				
9	Reminrichtingen	Richtlijn 71/320/EEG		X	X	X	X	X	X	X	X	X
10	Radiostoring (elektromagnetische compatibiliteit)	Richtlijn 72/245/EEG		X	X	X	X	X	X	X	X	X
11	Verontreiniging door dieselmotoren	Richtlijn 72/306/EEG		H	H	H	H	H				

▼M1

Nr.	Onderwerp	Regelgeving	►M13 M_1 ◄	M_2	M_3	N_1	N_2	N_3	O_1	O_2	O_3	O_4
13	Beveiliging tegen diefstal en startonderbrekers	Richtlijn 74/61/EEG		X	X	X	X	X				
14	Gedrag stuurinrichting bij botsingen	Richtlijn 74/297/EEG				X						
15	Sterkte van de zitplaatsen	Richtlijn 74/408/EEG		D	D	D	D	D				
17	Snelheidsmeter en achteruitrijinrichtingen	Richtlijn 75/443/EEG		X	X	X	X	X				
18	Voorgeschreven platen	Richtlijn 76/114/EEG		X	X	X	X	X	X	X	X	X
19	Bevestigingspunten veiligheidsgordels	Richtlijn 76/115/EEG		D	D	D	D	D				
20	Verlichtings- en lichtsignaalinrichtingen	Richtlijn 76/756/EEG		A + N	A + N	A + N	A + N	A + N	A + N	A + N	A + N	A + N
21	Retroflectoren	Richtlijn 76/757/EEG		X	X	X	X	X	X	X	X	X
22	Markerings-, breedte-, achter-, stop-, zijmarkerings- en dagrijlichten	Richtlijn 76/758/EEG		X	X	X	X	X	X	X	X	X
23	Richtingaanwijzers	Richtlijn 76/759/EEG		X	X	X	X	X	X	X	X	X
24	Achterkentekenplaatverlichting	Richtlijn 76/760/EEG		X	X	X	X	X	X	X	X	X
25	Koplichten (met gloeilampen)	Richtlijn 76/761/EEG		X	X	X	X	X				
26	Mistlichten vóór	Richtlijn 76/762/EEG		X	X	X	X	X				

▼M1

Nr.	Onderwerp	Regelgeving	►M13 M_1 ◄	M_2	M_3	N_1	N_2	N_3	O_1	O_2	O_3	O_4
27	Sleepinrichtingen	Richtlijn 77/389/EEG		A	A	A	A	A				
28	Mistlichten achter	Richtlijn 77/538/EEG		X	X	X	X	X	X	X	X	X
29	Achteruitrijlichten	Richtlijn 77/539/EEG		X	X	X	X	X	X	X	X	X
30	Parkeerlichten	Richtlijn 77/540/EEG		X	X	X	X	X				
31	Veiligheidsgordels	Richtlijn 77/541/EEG		D	D	D	D	D				
33	Identificatie van de bedieningsorganen, verklikkerlichten en meters	Richtlijn 78/316/EEG		X	X	X	X	X				
34	Ontdooiings- en ontwasemingsinrichtingen	Richtlijn 78/317/EEG		O	O	O	O	O				
35	Ruitenwissers en -sproeiers	Richtlijn 78/318/EEG		O	O	O	O	O				
36	Verwarmingssystemen	Richtlijn 2001/56/EG		X	X	X	X	X	X	X	X	X
40	Motorvermogen	Richtlijn 80/1269/EEG		X	X	X	X	X				
41	Emissies (Euro 4 en 5) zware bedrijfsvoertuigen	Richtlijn 2005/55/EG		H	H	H	H	H				
▼M5 41 bis	Emissies (Euro VI) van zware bedrijfsvoertuigen/ toegang tot informatie	Verordening (EG) nr. 595/2009		H	H	H	H	H				
▼M1 42	Zijdelingse bescherming	Richtlijn 89/297/EEG					X	X			X	X

▼M1

Nr.	Onderwerp	Regelgeving	►M13 M_1 ◄	M_2	M_3	N_1	N_2	N_3	O_1	O_2	O_3	O_4
▼M12												
43	Opspatafschermingssystemen	Richtlijn 91/226/EEG				X	X	X	X	X	X	X
▼M1												
45	Veiligheidsglas	Richtlijn 92/22/EEG		J	J	J	J	J	J	J	J	J
46	Banden	Richtlijn 92/23/EEG		X	X	X	X	X	X	X	X	X
47	Snelheidsbegrenzers	Richtlijn 92/24/EEG		X	X		X	X				
48	Massa's en afmetingen	Richtlijn 97/27/EG		X	X	X	X	X	X	X	X	X
49	Naar buiten uitstekende delen van bestuurderscabines	Richtlijn 92/114/EEG				X	X	X				
50	Koppelingen	Richtlijn 94/20/EG		X	X	X	X	X	X	X	X	X
51	Ontvlambaarheid	Richtlijn 95/28/EG			X							
52	Bussen en toerbussen	Richtlijn 2001/85/EG		X	X							
54	Zijdelingse botsing	Richtlijn 96/27/EG				A						
56	Voertuigen bedoeld voor het vervoer van gevaarlijke goederen	Richtlijn 98/91/EG					X	X	X	X	X	X
57	Beschermingsinrichting aan de voorzijde tegen klemrijden	Richtlijn 2000/40/EG					X	X				

▼M1

Nr.	Onderwerp	Regelgeving	►M13 M_1 ◄	M_2	M_3	N_1	N_2	N_3	O_1	O_2	O_3	O_4
▼M2 58	Bescherming van voetgangers	Verordening (EG) nr. 78/2009				n.v.t. (1)						
▼M1 59	Recycleerbaarheid	Richtlijn 2005/64/EG				n.v.t.						
▼M2 ———												
▼M1 61	Klimaatregelingsapparatuur	Richtlijn 2006/40/EG				Z						
▼M3 62	Waterstofsysteem	Verordening (EG) nr. 79/2009		Q	Q	Q	Q	Q				
▼M6 63	Algemene veiligheid	Verordening (EG) nr. 661/2009		g.v.t.	g.v.t.	g.v.t.	g.v.t.	g.v.t.	g.v.t.	g.v.t.	g.v.t.	g.v.t.
▼M13 63.1	Schakelindicatoren	(EU) nr. 65/2012	G									

▼M1

►M2 (1) Elke frontbeschermingsinrichting die met het voertuig wordt geleverd, moet aan de voorschriften van Verordening (EG) nr. 78/2009 voldoen; er wordt een typegoedkeuringsnummer aan toegekend, dat op die inrichting wordt aangebracht. ◄

▼**M1**

Aanhangsel 5

Mobiele kranen

Nr.	Onderwerp	Regelgeving	Mobiele kraan van categorie N_3
1	Toelaatbaar geluidsniveau	Richtlijn 70/157/EEG	T
2	Emissies	Richtlijn 70/220/EEG	X
2a	Emissies (Euro 5 en 6) lichte bedrijfsvoertuigen/ toegang tot informatie	Verordening (EG) nr. 715/2007	n.v.t.
3	Brandstoftanks/beschermingsinrichtingen aan de achterzijde	Richtlijn 70/221/EEG	X
4	Plaats voor de achterste kentekenplaat	Richtlijn 70/222/EEG	X
5	Stuurinrichting	Richtlijn 70/311/EEG	X krabbengang toegestaan
6	Hang- en sluitwerk van deuren	Richtlijn 70/387/EEG	A
7	Geluidssignaalinrichting	Richtlijn 70/388/EEG	X
8	Inrichtingen voor indirect zicht	Richtlijn 2003/97/EG	X
9	Reminrichtingen	Richtlijn 71/320/EEG	U
10	Radiostoring (elektromagnetische compatibiliteit)	Richtlijn 72/245/EEG	X
11	Verontreiniging door dieselmotoren	Richtlijn 72/306/EEG	X
12	Binneninrichting	Richtlijn 74/60/EEG	X
13	Beveiliging tegen diefstal en startonderbrekers	Richtlijn 74/61/EEG	X
15	Sterkte van de zitplaatsen	Richtlijn 74/408/EEG	D
17	Snelheidsmeter en achteruitrijinrichtingen	Richtlijn 75/443/EEG	X
18	Voorgeschreven platen	Richtlijn 76/114/EEG	X
19	Bevestigingspunten veiligheidsgordels	Richtlijn 76/115/EEG	D
20	Verlichtings- en lichtsignaalinrichtingen	Richtlijn 76/756/EEG	A + Y

▼M1

Nr.	Onderwerp	Regelgeving	Mobiele kraan van categorie N_3
21	Retroflectoren	Richtlijn 76/757/EEG	X
22	Markerings-, breedte-, achter-, stop- en dagrijlichten	Richtlijn 76/758/EEG	X
23	Richtingaanwijzers	Richtlijn 76/759/EEG	X
24	Achterkentekenplaatverlichting	Richtlijn 76/760/EEG	X
25	Koplichten (met gloeilampen)	Richtlijn 76/761/EEG	X
26	Mistlichten vóór	Richtlijn 76/762/EEG	X
27	Sleepinrichtingen	Richtlijn 77/389/EEG	A
28	Mistlichten achter	Richtlijn 77/538/EEG	X
29	Achteruitrijlichten	Richtlijn 77/539/EEG	X
30	Parkeerlichten	Richtlijn 77/540/EEG	X
31	Veiligheidsgordels	Richtlijn 77/541/EEG	D
33	Identificatie van de bedieningsorganen, verklikkerlichten en meters	Richtlijn 78/316/EEG	X
34	Ontdooiings- en ontwasemingsinrichtingen	Richtlijn 78/317/EEG	O
35	Ruitenwissers en -sproeiers	Richtlijn 78/318/EEG	O
36	Verwarmingssystemen	Richtlijn 2001/56/EG	X
40	Motorvermogen	Richtlijn 80/1269/EEG	X
41	Emissies (Euro 4 en 5) zware bedrijfsvoertuigen	Richtlijn 2005/55/EG	V
▼M5 41 bis	Emissies (Euro VI) van zware bedrijfsvoertuigen/ toegang tot informatie	Verordening (EG) nr. 595/2009	V
▼M1 42	Zijdelingse bescherming	Richtlijn 89/297/EEG	X
43	Opspatafschermingssystemen	Richtlijn 91/226/EEG	X
45	Veiligheidsglas	Richtlijn 92/22/EEG	J

▼M1

Nr.	Onderwerp	Regelgeving	Mobiele kraan van categorie N_3
46	Banden	Richtlijn 92/23/EEG	A (mits aan de voorschriften van ISO 10571:1995 (Banden voor mobiele kranen en soortgelijke gespecialiseerde machines) of van het ETRTO Standards Manual wordt voldaan)
47	Snelheidsbegrenzers	Richtlijn 92/24/EEG	X
48	Massa's en afmetingen	Richtlijn 97/27/EG	X
49	Naar buiten uitstekende delen van bestuurderscabines	Richtlijn 92/114/EEG	X
50	Koppelingen	Richtlijn 94/20/EG	X
57	Beschermingsinrichting aan de voorzijde tegen klemrijden	Richtlijn 2000/40/EG	X
▼M3 62	Waterstofsysteem	Verordening (EG) nr. 79/2009	X
▼M6 63	Algemene veiligheid	Verordening (EG) nr. 661/2009	g.v.t.

▼M12

Aanhangsel 6

Aanhangwagens voor het vervoer van uitzonderlijke ladingen

Nr.	Onderwerp	Regelgevingsreferentie	Aanhangwagen van categorie O_4
3	Brandstofreservoirs en beschermingsinrichtingen aan de achterzijde	Richtlijn 70/221/EEG	X
4	Plaats voor de achterste kentekenplaat	Richtlijn 70/222/EEG	X
5	Stuurinrichting	Richtlijn 70/311/EEG	X
9	Remmen	Richtlijn 71/320/EEG	X
10	Radiostoring (elektromagnetische compatibiliteit)	Richtlijn 72/245/EEG	X
18	Voorgeschreven platen	Richtlijn 76/114/EEG	X
20	Installatie van verlichtings- en lichtsignaalinrichtingen	Richtlijn 76/756/EEG	A + N
21	Retroflectoren	Richtlijn 76/757/EEG	X
22	Markerings-, breedte-, achter-, stop-, dagrij- en zijmarkeringslichten	Richtlijn 76/758/EEG	X
23	Richtingaanwijzers	Richtlijn 76/759/EEG	X
24	Achterkentekenplaatverlichting	Richtlijn 76/760/EEG	X
28	Mistachterlichten	Richtlijn 77/538/EEG	X
29	Achteruitrijlichten	Richtlijn 77/539/EEG	X
36	Verwarmingssystemen	Richtlijn 2001/56/EG	n.v.t.
42	Zijdelingse bescherming	Richtlijn 89/297/EEG	A
43	Opspatafschermingssystemen	Richtlijn 91/226/EEG	A
46	Banden	Richtlijn 92/23/EEG	I
48	Massa's en afmetingen	Richtlijn 97/27/EG	X
50	Koppelinrichtingen	Richtlijn 94/20/EG	X
63	Verordening algemene veiligheid	Verordening (EG) nr. 661/2009	g.v.t.

▼M1

Betekenis van de letters:

X: Geen ontheffingen, behalve die welke in de regelgeving zijn vermeld.

n.v.t.: Deze regelgeving is niet van toepassing op dit voertuig (geen voorschriften).

▼M12

g.v.t.: Dit besluit is gedeeltelijk van toepassing. Het precieze toepassingsgebied wordt vastgesteld in de uitvoeringsmaatregelen van Verordening (EG) nr. 661/2009.

▼M1

A: Ontheffing toegestaan omdat volledige inachtneming niet mogelijk is vanwege speciale doeleinden. De fabrikant moet tot tevredenheid van de typegoedkeuringsinstantie aantonen dat het voertuig vanwege de speciale doeleinden niet aan de voorschriften kan voldoen.

B: Toepassing beperkt tot deuren die toegang geven tot de zitplaatsen bestemd voor normaal gebruik wanneer het voertuig op de weg rijdt en wanneer de afstand tussen het R-punt van de zitplaats en het middenvlak van het deuroppervlak, loodrecht gemeten op het middenlangsvlak van het voertuig, niet meer dan 500 mm bedraagt.

▼M6

_____

▼M1

D: Toepassing beperkt tot zitplaatsen die bestemd zijn voor normaal gebruik wanneer het voertuig op de weg rijdt. Zitplaatsen die niet bestemd zijn voor gebruik wanneer het voertuig op de weg rijdt, moeten voor de gebruikers duidelijk worden geïdentificeerd door middel van een pictogram of een bordje met een passende tekst.

E: Alleen aan de voorzijde.

F: Wijziging van de plaats en lengte van de vulpijp en verplaatsing van de inwendige tank zijn toegestaan.

G: Voorschriften overeenkomstig de categorie van het basis-/incomplete voertuig (waarvan het chassis gebruikt is om het voertuig voor speciale doeleinden te bouwen). In het geval van incomplete/voltooide voertuigen is het aanvaardbaar wanneer wordt voldaan aan de voorschriften voor voertuigen van de overeenkomstige categorie N (uitgaande van de maximummassa).

H: Wijziging van de lengte van het uitlaatsysteem achter de laatste demper met niet meer dan 2 m is toegestaan zonder nieuwe tests.

▼M12

I: Ook als de door het ontwerp bepaalde maximumsnelheid van het voertuig minder dan 80 km/h bedraagt, moet voor de banden typegoedkeuring krachtens VN/ECE-Reglement nr. 54 worden verleend.

In overleg met de bandenfabrikant mag het draagvermogen worden aangepast aan de door het ontwerp bepaalde maximumsnelheid van de aanhangwagen.

▼M1

J: Voor alle andere vensterbeglazing dan de beglazing van de bestuurderscabine (voor- en zijruiten) mag het materiaal van veiligheidsglas of van harde kunststof zijn.

K: Extra noodalarmsystemen zijn toegestaan.

▼M12

L: Toepassing beperkt tot zitplaatsen die bestemd zijn voor normaal gebruik wanneer het voertuig op de weg rijdt. Voor alle achterzitplaatsen zijn als minimum verankeringen voor heupgordels voorgeschreven. Zitplaatsen die niet bestemd zijn voor gebruik wanneer het voertuig op de weg rijdt, moeten voor de gebruikers duidelijk worden geïdentificeerd door middel van een pictogram of een bordje met een passende tekst.

▼M1

M: Toepassing beperkt tot zitplaatsen die bestemd zijn voor normaal gebruik wanneer het voertuig op de weg rijdt. Voor alle achterzitplaatsen zijn minimaal heupgordels verplicht. Zitplaatsen die niet bestemd zijn voor gebruik wanneer het voertuig op de weg rijdt, moeten voor de gebruikers duidelijk worden geïdentificeerd door middel van een pictogram of een bordje met een passende tekst.

▼M1

N: Op voorwaarde dat alle verplichte verlichtingsinrichtingen geïnstalleerd zijn en dat de geometrische zichtbaarheid niet wordt beïnvloed.

O: Het voertuig moet aan de voorzijde uitgerust worden met een adequaat systeem.

Q: Wijziging van de lengte van het uitlaatsysteem achter de laatste demper met niet meer dan 2 m is toegestaan zonder nieuwe tests. Een voor het meest representatieve basisvoertuig afgegeven EG-typegoedkeuring blijft geldig, ongeacht veranderingen van het referentiegewicht.

R: Op voorwaarde dat de kentekenplaten van alle lidstaten gemonteerd kunnen worden en goed zichtbaar blijven.

S: De lichtdoorlatendheidsfactor bedraagt ten minste 60 %; bovendien is de blinde hoek van de A-stijl niet meer dan 10°.

T: Uitsluitend met het complete/voltooide voertuig uit te voeren test. Het voertuig kan worden getest overeenkomstig Richtlijn 70/157/EEG, laatstelijk gewijzigd bij Richtlijn 1999/101/EG. Met betrekking tot bijlage I, punt 5.2.2.1, van Richtlijn 70/157/EEG gelden de volgende grenswaarden:

a) 81 dB(A) voor voertuigen met een motorvermogen van minder dan 75 kW;

b) 83 dB(A) voor voertuigen met een motorvermogen van 75 kW of meer, maar minder dan 150 kW;

c) 84 dB(A) voor voertuigen met een motorvermogen van 150 kW of meer.

▼M6

———————

▼M1

V: De naleving van Richtlijn 97/68/EG kan worden aanvaard.

W_1: De voorschriften moeten worden nageleefd, maar wijziging van het uitlaatsysteem is toegestaan zonder nieuwe tests, op voorwaarde dat er geen gevolgen zijn voor de emissiebeperkingsapparatuur, inclusief de deeltjesfilters (indien aanwezig). Op het gewijzigde voertuig hoeven geen nieuwe verdampingsproeven te worden uitgevoerd, op voorwaarde dat de apparatuur voor de beperking van de verdamping wordt behouden zoals zij door de fabrikant van het basisvoertuig werd geplaatst.

Een EG-typegoedkeuring die voor het meest representatieve basisvoertuig is afgegeven, blijft geldig, ongeacht veranderingen in de referentiemassa.

W_2: De voorschriften moeten worden nageleefd, maar wijziging van de plaats, lengte van de vulpijp, brandstofleidingen en brandstofdamppijpen is toegestaan. Verplaatsing van de oorspronkelijke brandstoftank is toegestaan.

W_3: Een plaats voor een rolstoel wordt beschouwd als een zitplaats. Voor elke rolstoel wordt voor voldoende ruimte gezorgd. De lengterichting van de speciale zone is parallel met de lengterichting van het voertuig.

De voertuigeigenaar wordt adequate informatie ter beschikking gesteld met betrekking tot het feit dat een rolstoel die als zitplaats in het voertuig wordt gebruikt, in de diverse rijomstandigheden de krachten moet kunnen weerstaan die door het bevestigingsmechanisme worden overgedragen.

Adequate aanpassingen mogen aan de zitplaatsen van een voertuig worden aangebracht, op voorwaarde dat de verankeringen, mechanismen en hoofdsteunen ervan het prestatieniveau garanderen waarin de richtlijn voorziet.

W_4: Naleving van de richtlijn is vereist voor de instaphulpmiddelen, wanneer deze zich in rustpositie bevinden.

▼M6

———————

▼M1

W_7: Er hoeft geen nieuwe meting van de CO_2-emissies te worden uitgevoerd, als op grond van de bepalingen van W_1 geen nieuwe tests voor de uitlaatemissies nodig zijn.

▼**M1**

W_8: Voor berekeningen wordt de massa van de rolstoel, inclusief de gebruiker ervan, geacht 100 kg te bedragen. De massa is geconcentreerd in het H-punt van het driedimensionale instrument.

De technische dienst houdt ook rekening met de mogelijkheid gebruik te maken van een elektrische rolstoel of elektrische rolstoelen, waarvan de massa, inclusief de gebruiker ervan, wordt geacht 250 kg te bedragen. Elke beperking van de passagierscapaciteit als gevolg van het gebruik van een of meer elektrische rolstoelen wordt op het typegoedkeuringscertificaat genoteerd en in een adequate formulering opgenomen in het certificaat van overeenstemming.

W_9: Geen nieuwe tests van het gewijzigde voertuig zijn vereist, op voorwaarde dat de verbouwing van het voertuig geen gevolgen heeft voor het voorste deel van het chassis dat zich bevindt vóór het R-punt van de bestuurder en geen onderdeel van het aanvullende bevestigingssysteem (airbag(s)) is verwijderd of gedeactiveerd.

W_{10}: Geen nieuwe tests van het gewijzigde voertuig zijn vereist, op voorwaarde dat de zijverstevigingen niet zijn gewijzigd en geen onderdeel van het aanvullende bevestigingssysteem (airbag(s)) is verwijderd of gedeactiveerd.

Y: Mits alle verplichte verlichtingsinrichtingen zijn geïnstalleerd.

Z: Alleen voor voertuigen van categorie N_1, klasse I, zoals beschreven in de eerste tabel in punt 5.3.1.4 van bijlage I bij Richtlijn 70/220/EEG.

▼**M15**

BIJLAGE XII

BEPERKINGEN VOOR KLEINE SERIES EN RESTANTVOORRADEN

A. BEPERKINGEN VOOR KLEINE SERIES

1. Het aantal voertuigen van één type dat per jaar in de Europese Unie krachtens artikel 22 wordt geregistreerd, verkocht of in het verkeer gebracht, mag niet groter zijn dan hieronder voor de betrokken voertuigcategorie is aangegeven:

Categorie	Eenheden
M_1	1 000
M_2, M_3	0
N_1	0
N_2, N_3	0
O_1, O_2	0
O_3, O_4	0

2. Het aantal voertuigen van één type dat per jaar in een lidstaat krachtens artikel 23 wordt geregistreerd, verkocht of in het verkeer gebracht, wordt door die lidstaat bepaald, maar mag niet groter zijn dan hieronder voor de betrokken voertuigcategorie is aangegeven:

Categorie	Eenheden
M_1	75
M_2, M_3	250
N_1	500
N_2, N_3	250
O_1, O_2	500
O_3, O_4	250

3. Het aantal voertuigen van één type dat per jaar in een lidstaat krachtens artikel 6, lid 2, van Verordening (EU) nr. 1230/2012 wordt geregistreerd, verkocht of in het verkeer gebracht, wordt door die lidstaat bepaald, maar mag niet groter zijn dan hieronder voor de betrokken voertuigcategorie is aangegeven:

Categorie	Eenheden
M_2, M_3	1 000
N_2, N_3	1 200
O_3, O_4	2 000

▼**M15**

B. BEPERKINGEN VOOR RESTANTVOORRADEN

Het maximumaantal complete en voltooide voertuigen dat in een lidstaat overeenkomstig de „restantvoorraad”-procedure in het verkeer wordt gebracht, wordt op een van de volgende wijzen — naar keuze van de lidstaat — beperkt:

1. het maximumaantal voertuigen van een of meer typen mag in het geval van categorie M_1 niet meer bedragen dan 10 % en in het geval van alle andere categorieën niet meer dan 30 % van alle desbetreffende voertuigtypen die in de lidstaat in het voorgaande jaar in het verkeer zijn gebracht.

   Mocht 10 %, respectievelijk 30 %, minder zijn dan 100 voertuigen, dan mag de lidstaat maximaal 100 voertuigen in het verkeer brengen, of

2. voertuigen van een bepaald type worden beperkt tot die waarvoor op of na de fabricagedatum een geldig conformiteitscertificaat is afgegeven dat na de datum van afgifte ten minste drie maanden geldig is geweest, maar vervolgens door het van kracht worden van een regelgevingstekst zijn geldigheid heeft verloren.

▼B

BIJLAGE XIII

LIJST VAN ONDERDELEN OF UITRUSTINGSSTUKKEN DIE EEN AANZIENLIJK RISICO KUNNEN VORMEN VOOR DE CORRECTE WERKING VAN SYSTEMEN DIE ESSENTIEEL ZIJN VOOR DE VEILIGHEID VAN HET VOERTUIG OF VOOR ZIJN MILIEUPRESTATIES, DE PRESTATIE-EISEN ERVAN, DE PASSENDE TESTPROCEDURES, EN DE VOORSCHRIFTEN INZAKE HET MERKEN EN HET VERPAKKEN

I. **Onderdelen of uitrustingsstukken die grote invloed hebben op de veiligheid van het voertuig**

Voorwerp nr.	Beschrijving voorwerp	Prestatie-eis	Testprocedure	Voorschriften voor het merken	Verpakkingsvoorschriften
1	[…]				
2					
3					

II. **Onderdelen of uitrustingsstukken die grote invloed hebben op de milieuprestaties van het voertuig**

Voorwerp nr.	Beschrijving voorwerp	Prestatie-eis	Testprocedure	Voorschriften voor het merken	Verpakkingsvoorschriften
1	[…]				
2					
3					

▼B

BIJLAGE XIV

LIJST VAN OP GROND VAN REGELGEVINGEN AFGEGEVEN EG-TYPEGOEDKEURINGEN

Stempel van de typegoedkeuringsinstantie

Lijstnummer:

Bestrijkt de periode van: …….. tot ……

Met betrekking tot elke in deze periode verleende, geweigerde of ingetrokken EG-typegoedkeuring worden de volgende gegevens verstrekt:

Fabrikant:

EG-typegoedkeuringsnummer:

Reden voor uitbreiding (indien van toepassing):

Merk:

Type:

Datum van afgifte:

Datum van eerste afgifte (in het geval van uitbreidingen):

▼M9

BIJLAGE XV

REGELGEVINGEN WAARVOOR EEN FABRIKANT ALS TECHNISCHE DIENST KAN WORDEN AANGEWEZEN

0. **Doelstellingen en toepassingsgebied**

0.1. Deze bijlage bevat de lijst van de regelgevingen waarvoor een fabrikant als technische dienst kan worden aangewezen overeenkomstig artikel 41, lid 6.

0.2. Zij bevat ook passende voorschriften voor de aanwijzing van een fabrikant als technische dienst, die moeten worden toegepast in het kader van de typegoedkeuring van voertuigen, onderdelen en technische eenheden waarop deel I van bijlage IV bij toepassing is.

0.3. Zij is echter niet van toepassing op fabrikanten die een aanvraag doen voor goedkeuring van kleine series overeenkomstig artikel 22.

1. **Aanwijzing van een fabrikant als technische dienst**

1.1. Een als technische dienst aangewezen fabrikant is een fabrikant die door de goedkeuringsinstantie is aangewezen om namens haar als testlaboratorium goedkeuringstests te verrichten in de zin van artikel 3, punt 31.

Overeenkomstig artikel 41, lid 6, mag een fabrikant alleen als technische dienst worden aangewezen voor activiteiten van categorie A.

1.2. Met „tests verrichten” wordt niet alleen het meten van prestaties bedoeld, maar ook de registratie van testresultaten en de indiening van een rapport met de relevante conclusies bij de goedkeuringsinstantie.

Ook omvat het de verificatie van overeenstemming met voorschriften waarvoor niet noodzakelijkerwijs metingen hoeven te worden verricht. Dit geldt voor het toetsen van het ontwerp aan wettelijke voorschriften.

„Verifiëren of de plaatsing van het brandstofreservoir overeenstemt met de voorschriften in punt 5.10 van bijlage I bij Richtlijn 70/221/EEG” moet bijvoorbeeld onder „tests verrichten” worden geschaard.

2. **Lijst van regelgevingen en beperkingen**

	Regelgeving	Betreft
4.	Richtlijn 70/222/EEG	Plaats voor de achterste kentekenplaat
7.	Richtlijn 70/388/EEG	Geluidssignaalinrichting
18.	Richtlijn 76/114/EEG	Voorgeschreven platen
20.	Richtlijn 76/756/EEG	Verlichtings- en lichtsignaalinrichtingen
27.	Richtlijn 77/389/EEG	Sleepinrichtingen
33.	Richtlijn 78/316/EEG	Identificatie van de bedieningsorganen, verklikkerlichten en meters

▼**M9**

	Regelgeving	Betreft
34.	Richtlijn 78/317/EEG	Ontdooiings- en ontwasemingsinrichtingen
35.	Richtlijn 78/318/EEG	Ruitenwissers en -sproeiers
36.	Richtlijn 2001/56/EG	Verwarmingssystemen Met uitzondering van de voorschriften in bijlage VIII met betrekking tot de voorschriften voor de installatie van verwarmingssystemen op lpg in voertuigen.
37.	Richtlijn 78/549/EEG	Wielafschermingen
44.	Richtlijn 92/21/EEG	Massa's en afmetingen (auto's)
45.	Richtlijn 92/22/EEG	Veiligheidsruiten Beperkt tot de voorschriften die zijn opgenomen in bijlage 21 bij VN/ECE-Reglement nr. 43
46.	Richtlijn 92/23/EEG	Banden
48.	Richtlijn 97/27/EG	Massa's en afmetingen (andere voertuigen dan de in punt 44 genoemde)
49.	Richtlijn 92/114/EEG	Naar buiten uitstekende delen van bestuurders-cabines
50.	Richtlijn 94/20/EG	Koppelingen Beperkt tot de voorschriften die zijn opgenomen in bijlage V (tot en met punt 8) en bijlage VII
61.	Richtlijn 2006/40/EG	Klimaatregelingsapparatuur

▼M9

Aanhangsel

Aanwijzing van een fabrikant als technische dienst

1. **Algemeen**

1.1. Het aanwijzen en aanmelden van een fabrikant als technische dienst gebeurt volgens de voorschriften in de artikelen 41, 42 en 43, en de praktische maatregelen in dit aanhangsel.

1.2. De fabrikant wordt geaccrediteerd volgens de norm EN ISO/IEC 17025:2005 — Algemene voorschriften inzake de bevoegdheid van beproevings- en kalibratielaboratoria.

2. **Uitbesteding**

2.1. Zoals bepaald in artikel 41, lid 6, eerste alinea, kan een fabrikant een onderaannemer aanwijzen om namens hem tests te verrichten.

Met „onderaannemer” wordt bedoeld:

a) een dochteronderneming waaraan de fabrikant de testactiviteiten binnen de eigen organisatie delegeert, of

b) een derde partij waarmee de fabrikant een contract heeft afgesloten voor het verrichten van testactiviteiten.

2.2. Ook wanneer de fabrikant gebruikmaakt van een onderaannemer moet hij voldoen aan de voorschriften in artikel 41, met name met betrekking tot de vaardigheden van de technische diensten en de overeenstemming met norm EN ISO/IEC 17025:2005.

2.3. Punt 1 van bijlage XV is van toepassing op de onderaannemer.

3. **Testrapport**

Testrapporten worden opgesteld volgens de algemene voorschriften in aanhangsel 3 van bijlage V bij Richtlijn 2007/46/EG.

▼M9

BIJLAGE XVI

SPECIFIEKE VOORWAARDEN VOOR VIRTUELE TESTMETHODEN EN REGELGEVINGEN WAARVOOR VIRTUELE TESTMETHODEN MOGEN WORDEN GEBRUIKT DOOR EEN FABRIKANT OF EEN TECHNISCHE DIENST

0. **Doelstellingen en toepassingsgebied**

Deze bijlage bevat passende voorschriften voor virtueel testen overeenkomstig artikel 11, lid 3.

Zij is niet van toepassing op artikel 11, lid 2, tweede alinea.

1. **Lijst van regelgevingen**

Nr.	Regelgeving	Betreft
3.	Richtlijn 70/221/EEG	Brandstoftanks/beschermingsinrichtingen aan de achterzijde
6.	Richtlijn 70/387/EEG	Hang- en sluitwerk van deuren
8.	Richtlijn 2003/97/EG	Inrichtingen voor indirect zicht
12.	Richtlijn 74/60/EEG	Binneninrichting
16.	Richtlijn 74/483/EEG	Naar buiten uitstekende delen
20.	Richtlijn 76/756/EEG	Verlichtings- en lichtsignaalinrichtingen
27.	Richtlijn 77/389/EEG	Sleepinrichtingen
32.	Richtlijn 77/649/EEG	Zichtveld
35.	Richtlijn 78/318/EEG	Ruitenwissers en -sproeiers
37.	Richtlijn 78/549/EEG	Wielafschermingen
42.	Richtlijn 89/297/EEG	Zijdelingse afscherming
▼M15 44.	Verordening (EU) nr. 1230/2012	
▼M9 49.	Richtlijn 92/114/EEG	Naar buiten uitstekende delen van bestuurderscabines
50.	Richtlijn 94/20/EG	Koppelingen
52.	Richtlijn 2001/85/EG	Bussen en toerbussen
57.	Richtlijn 2000/40/EG	Beschermingsinrichting aan de voorzijde tegen klemrijden

▼M9

Aanhangsel 1

Algemene voorwaarden voor virtuele testmethoden

1. **Patroon van de virtuele test**

Als basisstructuur voor de beschrijving en uitvoering van virtuele tests wordt het volgende schema gebruikt:

a) doel;

b) structuurmodel;

c) randvoorwaarden;

d) belastingsparameters;

e) berekening;

f) beoordeling;

g) documentatie.

2. **Basisbeginselen voor computersimulatie en -berekening**

2.1. *Wiskundig model*

Het wiskundige model wordt door de fabrikant ter beschikking gesteld. Het moet een weerspiegeling zijn van de complexiteit van de constructie van het te testen voertuig, het te testen systeem en de te testen onderdelen in verhouding tot de voorschriften en randvoorwaarden van de toepasselijke regelgeving.

Dezelfde voorschriften zijn van overeenkomstige toepassing op het onafhankelijk van het voertuig als geheel testen van onderdelen of technische eenheden.

2.2. *Validering van het wiskundige model*

Het wiskundig model wordt ten opzichte van de werkelijke testomstandigheden gevalideerd.

Hiertoe wordt een fysieke test uitgevoerd om de resultaten bij gebruik van het wiskundige model te kunnen vergelijken met de resultaten van een fysieke test. Er moet worden aangetoond dat de testresultaten vergelijkbaar zijn. De fabrikant of de technische dienst stelt een valideringsrapport op en dient dit in bij de goedkeuringsinstantie.

Elke wijziging in het wiskundige model of de software die afbreuk kan doen aan de geldigheid van het valideringsrapport wordt gemeld aan de goedkeuringsinstantie, die kan opdragen een nieuwe validering uit te voeren.

Het stroomschema voor de validering is opgenomen in aanhangsel 3.

2.3. *Documentatie*

De voor de simulatie en berekening gebruikte gegevens en hulpmiddelen worden door de fabrikant beschikbaar gesteld en naar behoren gedocumenteerd.

3. **Hulpmiddelen en ondersteuning**

Op verzoek van de technische dienst worden de benodigde hulpmiddelen, waaronder ook geschikte software, door de fabrikant verstrekt of toegankelijk gemaakt.

▼**M9**

Ook verleent hij de benodigde ondersteuning aan de technische dienst.

Het verlenen van toegang en ondersteuning aan een technische dienst ontslaat deze dienst niet van enige verplichting met betrekking tot de vaardigheden van zijn personeel, de betaling van licentierechten en de vertrouwelijkheid.

▼M9

Aanhangsel 2

Specifieke voorwaarden voor virtuele testmethoden

1. **Lijst van regelgevingen**

	Regelgeving	Bijlage en punt	Specifieke voorwaarden
3.	Richtlijn 70/221/EEG	Bijlage II (Beschermingsinrichting aan de achterzijde tegen klemrijden) Punt 5.4.5	
6.	Richtlijn 70/387/EEG	Bijlage II Punt 4.3	
8.	Richtlijn 2003/97/EG	Bijlage III Alle voorschriften in de punten 3, 4 en 5	Voorgeschreven gezichtsvelden van achteruitkijkspiegels.
12.	Richtlijn 74/60/EEG	Bijlage I Alle voorschriften in punt 5 („Specificaties”)	Meten van alle kromtestralen en alle uitsteeksels, met uitzondering van die voorschriften waarbij een kracht moet worden uitgeoefend om overeenstemming met de bepalingen te verifiëren.
		Bijlage II	Bepaling van de trefzone van het hoofd.
16.	Richtlijn 74/483/EEG	Bijlage I Alle voorschriften in punt 5 („Algemene voorschriften”) en punt 6 („Bijzondere voorschriften”)	Meten van alle kromtestralen en alle uitsteeksels, met uitzondering van die voorschriften waarbij een kracht moet worden uitgeoefend om overeenstemming met de bepalingen te verifiëren.
20.	Richtlijn 76/756/EEG	Punt 6 („Bijzondere bepalingen”) van VN/ECE-Reglement nr. 48	De testrit waarin punt 6.22.9.2.2 wordt uitgevoerd op een reëel voertuig.
		De voorschriften in de bijlagen 4, 5 en 6 bij VN/ECE-Reglement nr. 48	
27.	Richtlijn 77/389/EEG	Bijlage II, punt 2	
32.	Richtlijn 77/649/EEG	Punt 5 („Specificaties”) van bijlage I	
35.	Richtlijn 78/318/EEG	Bijlage I	Punt 5.1.2. Alleen meten van het veegoppervlak.
37.	Richtlijn 78/549/EEG	Punt 2 („Bijzondere voorschriften”) van bijlage I	
42.	Richtlijn 89/297/EEG	Bijlage I, punt 2.8	Bestandheid tegen een horizontale kracht en meten van de doorbuiging.

▼M9

	Regelgeving	Bijlage en punt	Specifieke voorwaarden
▼M15			
44.	Verordening (EU) nr. 1230/2012	Bijlage I, deel B, punten 7 en 8	a) Controle op overeenstemming met de voorschriften inzake manoeuvreerbaarheid, met inbegrip van de manoeuvreerbaarheid van met belastbare of liftassen uitgeruste voertuigen.
		Bijlage I, deel C, punten 6 en 7	b) Meten van de maximale uitzwaai van de achterkant.
▼M9			
49.	Richtlijn 92/114/EEG	Bijlage I Alle voorschriften in punt 4 („Bijzondere voorschriften”) Voor voertuigen van de categorie N_1 zijn de voorschriften waarnaar in punt 16 van dit aanhangsel wordt verwezen van toepassing.	Meten van alle kromtestralen en alle uitsteeksels, met uitzondering van die voorschriften waarbij een kracht moet worden uitgeoefend om overeenstemming met de bepalingen te verifiëren.
50.	Richtlijn 94/20/EG	Bijlage V „Voorschriften voor mechanische koppelinrichtingen”	Alle voorschriften in de punten 1 t/m 8.
		Bijlage VI, punt 1.1	Sterktetests van mechanische koppelingen van eenvoudig ontwerp mogen door virtuele tests worden vervangen.
		Punt 4 van bijlage VI „Beproeving van mechanische koppelinrichtingen”	Alleen de punten 4.5.1 (sterktetest), 4.5.2 (knikweerstand) en 4.5.3 (weerstand tegen buigmoment).
52.	Richtlijn 2001/85/EG	Bijlage I	Punt 7.4.5 Stabiliteitsproef onder de in het aanhangsel bij bijlage I genoemde voorwaarden.
		Bijlage IV „Sterkte van de bovenbouw”	Aanhangsel 4 — Controle van de sterkte van de bovenbouw op basis van berekening
57	Richtlijn 2000/40/EG	Punt 3 van bijlage 5 bij VN/ECE-Reglement 93	Bestandheid tegen een horizontale kracht en meten van de doorbuiging.

▼M9

Aanhangsel 3

Validering

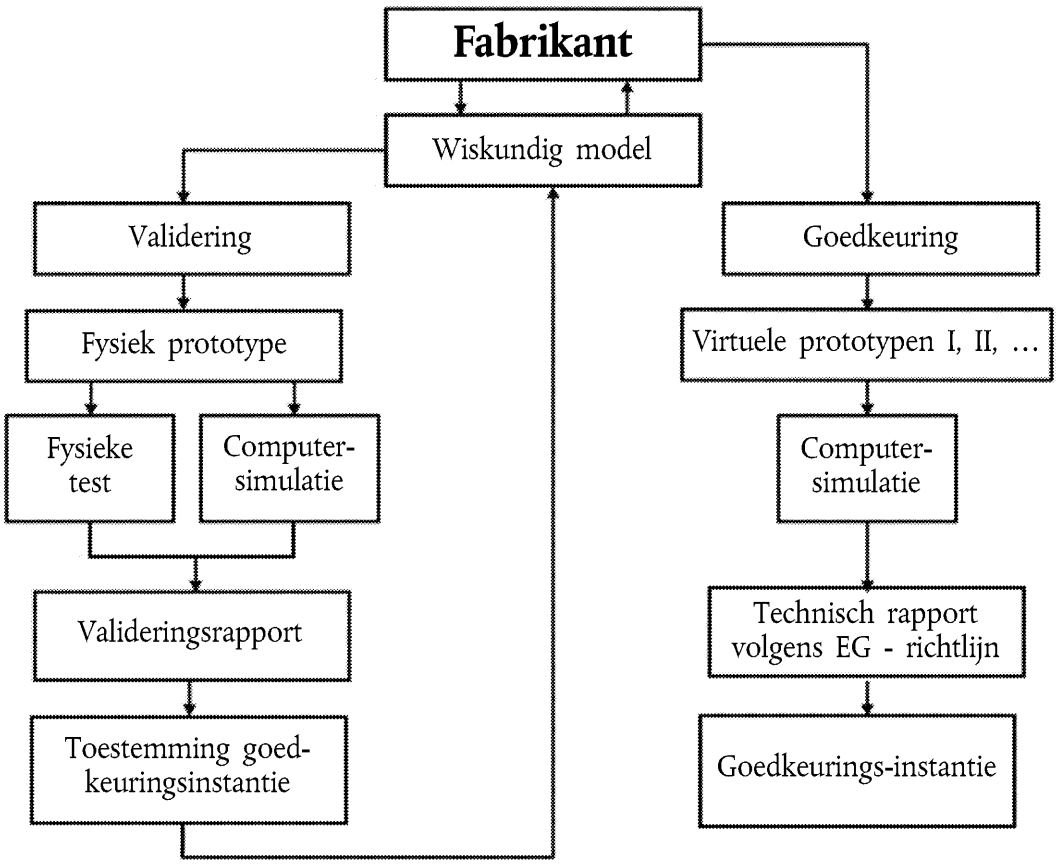

▼B

BIJLAGE XVII

PROCEDURES VOOR DE EG-MEERFASENTYPEGOEDKEURING

1. ALGEMEEN

1.1. Het goede verloop van een EG-meerfasentypegoedkeuring hangt af van de samenwerking tussen alle betrokken fabrikanten. Met het oog hierop zorgen de goedkeuringsinstanties ervoor dat er, voordat goedkeuring aan de eerste of latere fase wordt verleend, goede afspraken zijn gemaakt tussen de desbetreffende fabrikanten wat betreft de levering en uitwisseling van documenten en gegevens, zodat het voltooide voertuigtype voldoet aan de technische voorschriften van alle relevante regelgevingen zoals voorgeschreven in bijlage IV of XI. Dergelijke informatie omvat gegevens met betrekking tot relevante goedkeuringen van systemen, onderdelen en technische eenheden, alsmede van voertuigdelen die bij het incomplete voertuig behoren, maar nog niet zijn goedgekeurd.

1.2. De overeenkomstig deze bijlage verleende EG-typegoedkeuringen zijn afgestemd op de staat van voltooiing van het voertuigtype en omvatten alle voor eerdere fasen verleende goedkeuringen.

1.3. Iedere bij een EG-meerfasentypegoedkeuring betrokken fabrikant is verantwoordelijk voor de goedkeuring en overeenstemming van de productie van alle systemen, onderdelen of technische eenheden die door hem zijn vervaardigd dan wel door hem aan de vorige bouwfase zijn toegevoegd. Hij is niet verantwoordelijk voor aspecten die in een vroegere fase zijn goedgekeurd, behalve wanneer hij de desbetreffende delen zo sterk wijzigt dat de eerder verleende goedkeuring ongeldig wordt.

2. PROCEDURES

De typegoedkeuringsinstantie gaat als volgt te werk:

a) Zij verifieert of alle EG-typegoedkeuringscertificaten, die volgens de van toepassing zijnde regelgevingen voor voertuigtypegoedkeuring zijn verstrekt, het voertuigtype dekken in zijn staat van voltooiing en overeenkomen met de voorgeschreven vereisten.

b) Zij zorgt ervoor dat alle relevante gegevens, al naar gelang van de staat van voltooiing van het voertuig, opgenomen worden in het informatiedossier.

c) Zij vergewist zich er aan de hand van de verstrekte documentatie van dat de specificatie(s) en gegevens van deel I van het voertuiginformatiedossier zich ook bij de gegevens van de informatiepakketten en in de EG typegoedkeuringscertificaten met betrekking tot de relevante regelgevingen bevinden. Indien bij een voltooid voertuig een nummer van een punt van deel I van het informatiedossier niet vermeld is in de informatiedossiers voor een van de regelgevingen, vergewist zij zich ervan dat het desbetreffende onderdeel of kenmerk in overeenstemming is met de gegevens van het informatiedossier.

d) Zij inspecteert van een aantal voertuigen van het goed te keuren type delen en systemen, of laat deze inspecteren, om na te gaan of het (de) voertuig(en) gebouwd is (zijn) overeenkomstig de desbetreffende gegevens van het gewaarmerkte informatiepakket met betrekking tot alle relevante regelgevingen.

e) Zij verifieert (indien van toepassing) de installatie van technische eenheden of laat deze verificaties verrichten.

▼B

3. Het aantal in de zin van punt 2, onder d), te inspecteren voertuigen moet voldoende zijn om, rekening houdend met de staat van voltooiing van het voertuig en volgens onderstaande criteria, een adequate controle mogelijk te maken van de verschillende combinaties waarvoor EG-typegoedkeuring moet worden verleend:

— motor,

— versnellingsbak,

— aangedreven assen (aantal, plaats en onderlinge verbindingen),

— gestuurde assen (aantal en plaats),

— carrosserievormen,

— aantal deuren,

— kant van het stuur,

— aantal zitplaatsen,

— niveau van de uitrusting.

4. IDENTIFICATIE VAN HET VOERTUIG

4.1. Voertuigidentificatienummer

a) Het bij Richtlijn 76/114/EEG voorgeschreven identificatienummer van het basisvoertuig (VIN) wordt tijdens alle daaropvolgende fasen van het typegoedkeuringsproces behouden om de „traceerbaarheid" ervan te waarborgen.

b) In de laatste voltooiingsfase mag de daarbij betrokken fabrikant in overleg met de goedkeuringsinstantie het eerste en tweede deel van het voertuigidentificatienummer enkel en alleen door zijn eigen voertuigcode en de voertuigidentificatiecode vervangen als het voertuig onder zijn eigen handelsnaam moet worden geregistreerd. In dat geval wordt het volledige voertuigidentificatienummer van het basisvoertuig niet geschrapt.

4.2. Extra plaat van de fabrikant

In de tweede en latere fasen bevestigt iedere fabrikant ter aanvulling van de bij Richtlijn 76/114/EEG voorgeschreven plaat nog een plaat op het voertuig, waarvan in het aanhangsel bij deze bijlage een model wordt gegeven. Deze plaat wordt vast bevestigd op een in het oog springende en gemakkelijk toegankelijke plaats op een onderdeel dat normaal niet wordt vervangen. Hierop moeten duidelijk en onuitwisbaar in onderstaande volgorde de volgende gegevens worden vermeld:

— naam van de fabrikant,

— de delen 1, 3 en 4 van het EG-typegoedkeuringsnummer,

— goedkeuringsfase,

— voertuigidentificatienummer,

— toelaatbare maximummassa van het voertuig ([a]),

— toelaatbare maximummassa van de voertuigcombinatie (indien het voertuig een aanhangwagen mag trekken) ([a]),

— toelaatbare maximummassa op iedere as; assen in volgorde van voor naar achter vermelden ([a]),

— in het geval van een oplegger of middenasaanhangwagen, de toelaatbare maximummassa op de koppelinrichting ([a]).

Tenzij hierboven anders vermeld, moet de plaat aan de eisen van Richtlijn 76/114/EEG voldoen.

([a]) Alleen vermelden wanneer deze waarde tijdens de lopende goedkeuringsfase is veranderd.

▼B

Aanhangsel

MODEL VAN DE EXTRA PLAAT VAN DE FABRIKANT

Onderstaand voorbeeld dient uitsluitend ter indicatie.

NAAM VAN DE FABRIKANT (fase 3)
e2*98/14*2609
Fase 3
WD9VD58D98D234560
1 500 kg
2 500 kg
1-700 kg
2-810 kg

▼B

BIJLAGE XVIII

CERTIFICAAT VAN OORSPRONG VAN HET VOERTUIG

Verklaring van de fabrikant van basisvoertuigen/incomplete voertuigen die niet zijn voorzien van een Certificaat van overeenstemming

Verklaringnummer:

Ondergetekende verklaart hierbij dat het hierna omschreven voertuig in zijn eigen fabriek is vervaardigd en dat het om een fabrieksnieuw voertuig gaat.

0.1. Merk (firmanaam):

0.2. Type voertuig:

0.2.1. Handelsbenaming(en):

0.3. Middel tot identificatie van het type:

0.6. Voertuigidentificatienummer:

0.8. Adres van de assemblagefabriek(en):

Voorts verklaart de ondergetekende dat het voertuig bij aflevering voldeed aan het bepaalde in onderstaande regelgevingen:

Onderwerp	Regelgeving	Typegoedkeuringsnummer	Lidstaat of Deelnemende Partij (+) die EG-typegoedkeuring heeft verleend (++)
1. Geluidsniveau			
2. Emissies			
3. …			
enz.			

(+) Deelnemende Partij bij de herziene Overeenkomst van 1958.
(++) Te vermelden indien dit gegeven niet uit van het EG-typegoedkeuringsnummer kan worden afgeleid.

Deze verklaring wordt afgegeven overeenkomstig de bepalingen van bijlage XI bij Richtlijn …/…….. EG.

(Plaats) (Handtekening) (Datum)

▼B

BIJLAGE XIX

TIJDSCHEMA VOOR DE UITVOERING VAN DEZE RICHTLIJN MET BETREKKING TOT DE TYPEGOEDKEURING

Categorie	Uitvoeringsdatum		
	Nieuwe voertuigtypes Facultatief	Nieuwe voertuigtypes Verplicht	Bestaande voertuigtypes Verplicht
M_1	n.v.t. (*)	29 april 2009	n.v.t. (*)
Voertuigen voor speciale doeleinden van categorie M_1	29 april 2009	29 april 2011	29 april 2012
Incomplete en complete voertuigen van categorie N_1	29 april 2009	29 oktober 2010	29 oktober 2011
Voltooide voertuigen van categorie N_1	29 april 2009	29 oktober 2011	29 april 2013
Incomplete en complete voertuigen van de categorieën N_2, N_3, O_1, O_2, O_3, O_4	29 april 2009	29 oktober 2010	29 oktober 2012
Incomplete en complete voertuigen van de categorieën M_2 en M_3	29 april 2009	29 april 2009 ([1])	29 oktober 2010
Voertuigen voor speciale doeleinden van de categorieën N_1, N_2, N_3, M_2, M_3, O_1, O_2, O_3, O_4	29 april 2009	29 oktober 2012	29 oktober 2014
Voltooide voertuigen van de categorieën N_2 of N_3	29 april 2009	29 oktober 2012	29 oktober 2014
Voltooide motorvoertuigen van de categorieën M_2 of M_3	29 april 2009	29 april 2010 ([1])	29 oktober 2011
Voltooide voertuigen van de categorieën O_1, O_2, O_3 of O_4	29 april 2009	29 oktober 2011	29 oktober 2013

(*) Niet van toepassing.
([1]) Met het oog op de toepassing van artikel 45, lid 4, wordt deze datum met 12 maanden verlengd.

▼B

BIJLAGE XX

TERMIJNEN VOOR DE OMZETTING VAN DE INGETROKKEN RICHTLIJNEN/VERORDENINGEN IN NATIONAAL RECHT

DEEL A

Richtlijn 70/156/EEG en alle besluiten tot wijziging ervan

Richtlijn/Verordening	Opmerking
Richtlijn 70/156/EEG ([1])	
Richtlijn 78/315/EEG ([2])	
Richtlijn 78/547/EEG ([3])	
Richtlijn 80/1267/EEG ([4])	
Richtlijn 87/358/EEG ([5])	
Richtlijn 87/403/EEG ([6])	
Richtlijn 92/53/EEG ([7])	
Richtlijn 93/81/EEG ([8])	
Richtlijn 95/54/EG ([9])	Alleen artikel 3
Richtlijn 96/27/EG ([10])	Alleen artikel 3
Richtlijn 96/79/EG ([11])	Alleen artikel 3
Richtlijn 97/27/EG ([12])	Alleen artikel 8
Richtlijn 98/14/EG ([13])	
Richtlijn 98/91/EG ([14])	Alleen artikel 3
Richtlijn 2000/40/EG ([15])	Alleen artikel 4
Richtlijn 2001/92/EG ([16])	Alleen artikel 3
Richtlijn 2001/56/EG ([17])	Alleen artikel 7
Richtlijn 2001/85/EG ([18])	Alleen artikel 4
Richtlijn 2001/116/EG ([19])	
Verordening (EG) nr. 807/2003 ([20])	Alleen bijlage III, punt 2
Richtlijn 2003/97/EG ([21])	Alleen artikel 4
Richtlijn 2003/102/EG ([22])	Alleen artikel 6
Richtlijn 2004/3/EG ([23])	Alleen artikel 1
Richtlijn 2004/78/EG ([24])	Alleen artikel 2
Richtlijn 2004/104/EG ([25])	Alleen artikel 3
Richtlijn 2005/49/EG ([26])	Alleen artikel 2

([1]) PB L 42 van 23.2.1970, blz. 1.
([2]) PB L 81 van 28.3.1978, blz. 1.
([3]) PB L 168 van 26.6.1978, blz. 39.
([4]) PB L 375 van 31.12.1980, blz. 34.
([5]) PB L 192 van 11.7.1987, blz. 51.
([6]) PB L 220 van 8.8.1987, blz. 44.
([7]) PB L 225 van 10.8.1992, blz. 1.
([8]) PB L 264 van 23.10.1993, blz. 49.
([9]) PB L 266 van 8.11.1995, blz. 1.
([10]) PB L 169 van 8.7.1996, blz. 1.
([11]) PB L 18 van 21.1.1997, blz. 7.
([12]) PB L 233 van 25.8.1997, blz. 1.
([13]) PB L 91 van 25.3.1998, blz. 1.
([14]) PB L 11 van 16.1.1999, blz. 25.
([15]) PB L 203 van 10.8.2000, blz. 9.
([16]) PB L 291 van 8.11.2001, blz. 24.
([17]) PB L 292 van 9.11.2001, blz. 21.
([18]) PB L 42 van 13.2.2002, blz. 42.
([19]) PB L 18 van 21.1.2002, blz. 1.
([20]) PB L 122 van 16.5.2003, blz. 36.
([21]) PB L 25 van 29.1.2004, blz. 1.
([22]) PB L 321 van 6.12.2003, blz. 15.
([23]) PB L 49 van 19.2.2004, blz. 36.
([24]) PB L 153 van 30.4.2004, blz. 107.
([25]) PB L 337 van 13.11.2004, blz. 13.
([26]) PB L 194 van 26.7.2005, blz. 12.

▼B

DEEL B

Termijnen voor de omzetting in nationaal recht

Richtlijn/Verordening	Termijn voor de omzetting	Toepassingsdatum
Richtlijn 70/156/EEG	10 augustus 1971	
Richtlijn 78/315/EEG	30 juni 1979	
Richtlijn 78/547/EEG	15 december 1979	
Richtlijn 80/1267/EEG	30 juni 1982	
Richtlijn 87/358/EEG	1 oktober 1988	
Richtlijn 87/403/EEG	1 oktober 1988	
Richtlijn 92/53/EEG	31 december 1992	1 januari 1993
Richtlijn 93/81/EEG	1 oktober 1993	
Richtlijn 95/54/EG	1 december 1995	
Richtlijn 96/27/EG	20 mei 1997	
Richtlijn 96/79/EG	1 april 1997	
Richtlijn 97/27/EG	22 juli 1999	
Richtlijn 98/14/EG	30 september 1998	1 oktober 1998
Richtlijn 98/91/EG	16 januari 2000	
Richtlijn 2000/40/EG	31 juli 2002	1 augustus 2002
Richtlijn 2001/92/EG	30 juni 2002	
Richtlijn 2001/56/EG	9 mei 2003	
Richtlijn 2001/85/EG	13 augustus 2003	
Richtlijn 2001/116/EG	30 juni 2002	1 juli 2002
Richtlijn 2003/97/EG ([1])	25 januari 2005	
Richtlijn 2003/102/EG ([2])	31 december 2003	
Richtlijn 2004/3/EG	18 februari 2005	
Richtlijn 2004/78/EG	30 september 2004	
Richtlijn 2004/104/EG	31 december 2005	1 januari 2006
Richtlijn 2005/49/EG	30 juni 2006	1 juli 2006

([1]) PB L 25 van 29.1.2004, blz. 1.
([2]) PB L 321 van 6.12.2003, blz. 15.

▼B

BIJLAGE XXI

CONCORDANTIETABEL

(bedoeld in artikel 49, tweede alinea)

Richtlijn 70/156/EEG	De onderhavige richtlijn
—	Artikel 1
Artikel 1, eerste alinea	Artikel 2, lid 1
Artikel 1, tweede alinea	Artikel 2, lid 2, onder a) en b)
—	Artikel 2, lid 2, onder c)
—	Artikel 2, leden 3 en 4
Artikel 2	Artikel 3
—	Artikel 4
—	Artikel 5
—	Artikel 6, lid 1
Artikel 3, lid 1	Artikel 6, lid 2
Artikel 3, lid 2	Artikel 6, lid 3
—	Artikel 6, lid 4
Artikel 3, lid 3	Artikel 6, lid 5
Artikel 3, lid 4	Artikel 7, leden 1 en 2
Artikel 3, lid 5	Artikel 6, lid 6, en artikel 7, lid 1
—	Artikel 6, leden 7 en 8
—	Artikel 7, leden 3 en 4
Artikel 4, lid 1, eerste alinea, onder a)	Artikel 9, lid 1
Artikel 4, lid 1, eerste alinea, onder b)	Artikel 9, lid 2
Artikel 4, lid 1, eerste alinea, onder c)	Artikel 10, lid 1
Artikel 4, lid 1, eerste alinea, onder d)	Artikel 10, lid 2
—	Artikel 10, lid 3
Artikel 4, lid 1, tweede alinea	Artikel 9, lid 4
Artikel 4, lid 1, derde alinea	Artikel 9, lid 5
—	Artikel 9, leden 6 en 7
—	Artikel 8, leden 1 en 2
Artikel 4, lid 2	Artikel 8, lid 3
Artikel 4, lid 3, eerste en derde zin	Artikel 9, lid 3
Artikel 4, lid 3, tweede zin	Artikel 8, lid 4
Artikel 4, lid 4	Artikel 10, lid 4

▼B

Richtlijn 70/156/EEG	De onderhavige richtlijn
Artikel 4, lid 5	Artikel 8, leden 5 en 6
Artikel 4, lid 6	Artikel 8, leden 7 en 8
—	Artikel 11
Artikel 5, lid 1	Artikel 13, lid 1
Artikel 5, lid 2	Artikel 13, lid 2
Artikel 5, lid 3, eerste alinea	Artikel 15, lid 1
Artikel 5, lid 3, tweede alinea	Artikel 15, lid 3
Artikel 5, lid 3, derde alinea	Artikels 15, lid 2, artikel 16, leden 1 en 2
Artikel 5, lid 3, vierde alinea	Artikel 13, lid 3
Artikel 5, lid 4, eerste alinea	Artikel 14, lid 1
Artikel 5, lid 4, tweede alinea	Artikel 14, lid 3, en artikel 16, lid 2
Artikel 5, lid 4, derde alinea	Artikel 14, lid 2
Artikel 5, lid 4, vierde alinea, eerste zin	Artikel 13, lid 3
Artikel 5, lid 4, vierde alinea, tweede zin	Artikel 16, lid 3
Artikel 5, lid 5	Artikel 17, lid 4
Artikel 5, lid 6	Artikel 14, lid 4
—	Artikel 17, lid 1 tot en met 3
Artikel 6, lid 1, eerste alinea	Artikel 18, lid 1
—	Artikel 18, lid 2
Artikel 6, lid 1, tweede alinea	Artikel 18, lid 3
Artikel 6, lid 2	—
—	Artikel 18, leden 4 tot en met 8
Artikel 6, lid 3	Artikel 19, leden 1 en 2
—	Artikel 19, lid 3
Artikel 6, lid 4	Artikel 38, lid 2, eerste alinea
—	Artikel 38, lid 2, tweede alinea
Artikel 7, lid 1	Artikel 26, lid 1
—	Artikel 26, lid 2
Artikel 7, lid 2	Artikel 28
Artikel 7, lid 3	Artikel 29, leden 1 en 2
—	Artikel 29, leden 3 en 4
Artikel 8, lid 1	—
—	Artikel 22
Artikel 8, lid 2, onder a), eerste zin	Artikel 26, lid 3

▼B

Richtlijn 70/156/EEG	De onderhavige richtlijn
Artikel 8, lid 2, onder a), tweede zin	—
Artikel 8, lid 2, onder a), derde tot en met zesde zin	Artikel 23, leden 1, 3, 5 en 6
—	Artikel 23, lid 2
—	Artikel 23, lid 4
—	Artikel 23, lid 7
Artikel 8, lid 2, onder b), punt 1, eerste en tweede alinea	Artikel 27, lid 1
Artikel 8, lid 2, onder b), punt 1, derde alinea	Artikel 27, lid 2
Artikel 8, lid 2, onder b), punt 2, eerste en tweede alinea	Artikel 27, lid 3
Artikel 8, lid 2, onder b), punt 2, derde en vierde alinea	—
—	Artikel 27, leden 4 en 5
Artikel 8, lid 2, onder c), eerste alinea	Artikel 20, leden 1 en 2
Artikel 8, lid 2, onder c), tweede alinea	Artikel 20, lid 4, eerste alinea
Artikel 8, lid 2, onder c), derde alinea	—
Artikel 8, lid 2, onder c), vierde alinea	Artikel 20, lid 4, tweede alinea
—	Artikel 20, lid 4, derde alinea
—	Artikel 20, leden 3 en 5
Artikel 8, lid 2, onder c), vijfde en zesde alinea	Artikel 21, lid 1, eerste alinea en artikel 21, lid 2
—	Artikel 21, lid 1, tweede alinea
Artikel 8, lid 3	Artikel 23, lid 4, tweede alinea
—	Artikel 24
—	Artikel 25
Artikel 9, lid 1	Artikel 36
Artikel 9, lid 2	Artikel 35, lid 1
—	Artikel 34
—	Artikel 35, lid 2
Artikel 10, lid 1	Artikel 12, lid 1
Artikel 10, lid 2	Artikel 12, lid 2, eerste alinea, eerste zin
—	Artikel 12, lid 2, eerste alinea, tweede zin
—	Artikel 12, lid 3
Artikel 11, lid 1	Artikel 30, lid 2

▼B

Richtlijn 70/156/EEG	De onderhavige richtlijn
Artikel 11, lid 2	Artikel 30, lid 1
Artikel 11, lid 3	Artikel 30, lid 3
Artikel 11, lid 4	Artikel 30, lid 4
Artikel 11, lid 5	Artikel 30, lid 5
Artikel 11, lid 6	Artikel 30, lid 6
—	Artikel 31
—	Artikel 32
Artikel 12, eerste zin	Artikel 33, lid 1
Artikel 12, tweede zin	Artikel 33, lid 2
—	Artikel 37
—	Artikel 38, lid 1
Artikel 13, lid 1	Artikel 40, lid 1
—	Artikel 39, lid 1
Artikel 13, lid 2	Artikel 39, lid 2
Artikel 13, lid 3	Artikel 40, lid 3
—	Artikel 40, lid 2
Artikel 13, lid 4	Artikel 39, lid 7
Artikel 13, lid 5	Artikel 39, lid 2
—	Artikel 39, leden 3 tot en met 6, 8 en 9
—	Artikel 41, leden 1 tot en met 3
Artikel 14, lid 1, eerste streepje	Artikel 43, lid 1
Artikel 14, lid 1, tweede streepje, eerste zin	—
Artikel 14, lid 1, tweede streepje, tweede zin	Artikel 41, lid 4
Artikel 14, lid 1, tweede streepje, punt i)	Artikel 41, lid 6
Artikel 14, lid 1, tweede streepje, punt ii)	—
Artikel 14, lid 2, eerste alinea	—
—	Artikel 41, leden 5 en 7
Artikel 14, lid 2, tweede alinea	Artikel 41, lid 8
—	Artikel 42
—	Artikel 43, leden 2 tot 5
—	Artikelen 44 tot en met 51
Bijlage I	Bijlage I
Bijlage II	Bijlage II
Bijlage III	Bijlage III

▼B

Richtlijn 70/156/EEG	De onderhavige richtlijn
Bijlage IV	Bijlage IV
—	Bijlage IV, Aanhangsel
Bijlage V	Bijlage V
Bijlage VI	Bijlage VI
—	Bijlage VI, Aanhangsel
Bijlage VII	Bijlage VII
—	Bijlage VII, Aanhangsel
Bijlage VIII	Bijlage VIII
Bijlage IX	Bijlage IX
Bijlage X	Bijlage X
Bijlage XI	Bijlage XI
Bijlage XII	Bijlage XII
—	Bijlage XIII
Bijlage XIII	Bijlage XIV
—	Bijlage XV
—	Bijlage XVI
Bijlage XIV	Bijlage XVII
Bijlage XV	Bijlage XVIII
—	Bijlage XIX
—	Bijlage XX
—	Bijlage XXI