Šis dokuments ir izveidots vienīgi dokumentācijas nolūkos, un iestādes neuzņemas nekādu atbildību par tā saturu

►**B** **EIROPAS PARLAMENTA UN PADOMES DIREKTĪVA 2007/46/EK**

(2007. gada 5. septembris),

ar ko izveido sistēmu mehānisko transportlīdzekļu un to piekabju, kā arī tādiem transportlīdzekļiem paredzētu sistēmu, sastāvdaļu un atsevišķu tehnisku vienību apstiprināšanai

(“pamatdirektīva”)

(Dokuments attiecas uz EEZ)

(OV L 263, 9.10.2007., 1. lpp.)

Grozīta ar:

		Oficiālais Vēstnesis		
		Nr.	Lappuse	Datums
►**M1**	Komisijas Regula (EK) Nr. 1060/2008 (2008. gada 7. oktobris)	L 292	1	31.10.2008.
►**M2**	Eiropas Parlamenta un Padomes Regula (EK) Nr. 78/2009 (2009. gada 14. janvāris)	L 35	1	4.2.2009.
►**M3**	Eiropas Parlamenta un Padomes Regula (EK) Nr. 79/2009 (2009. gada 14. janvāris)	L 35	32	4.2.2009.
►**M4**	Komisijas Regula (EK) Nr. 385/2009 (2009. gada 7. maijs)	L 118	13	13.5.2009.
►**M5**	Eiropas Parlamenta un Padomes Regula (EK) Nr. 595/2009 (2009. gada 18. jūnijs)	L 188	1	18.7.2009.
►**M6**	Eiropas Parlamenta un Padomes Regula (EK) Nr. 661/2009 (2009. gada 13. jūlijs)	L 200	1	31.7.2009.
►**M7**	Komisijas Direktīva 2010/19/ES (2010. gada 9. marts)	L 72	17	20.3.2010.
►**M8**	grozīta ar Komisijas Lēmumu 2011/415/ES (2011. gada 14. jūlijs)	L 185	76	15.7.2011.
►**M9**	Komisijas Regula (ES) Nr. 371/2010 (2010. gada 16. aprīlis)	L 110	1	1.5.2010.
►**M10**	Komisijas Regula (ES) Nr. 183/2011 (2011. gada 22. februāris)	L 53	4	26.2.2011.
►**M11**	Komisijas Regula (ES) Nr. 582/2011 (2011. gada 25. maijs)	L 167	1	25.6.2011.
►**M12**	Komisijas Regula (ES) Nr. 678/2011 (2011. gada 14. jūlijs)	L 185	30	15.7.2011.
►**M13**	Komisijas Regula (ES) Nr. 65/2012 (2012. gada 24. janvāris)	L 28	24	31.1.2012.
►**M14**	Komisijas Regula (ES) Nr. 1229/2012 (2012. gada 10. decembris)	L 353	1	21.12.2012.
►**M15**	Komisijas Regula (ES) Nr. 1230/2012 (2012. gada 12. decembris)	L 353	31	21.12.2012.
►**M16**	Komisijas Regula (ES) Nr. 171/2013 (2013. gada 26. februāris)	L 55	9	27.2.2013.

▼B

EIROPAS PARLAMENTA UN PADOMES DIREKTĪVA 2007/46/EK

(2007. gada 5. septembris),

ar ko izveido sistēmu mehānisko transportlīdzekļu un to piekabju, kā arī tādiem transportlīdzekļiem paredzētu sistēmu, sastāvdaļu un atsevišķu tehnisku vienību apstiprināšanai

(“pamatdirektīva”)

(Dokuments attiecas uz EEZ)

EIROPAS PARLAMENTS UN EIROPAS SAVIENĪBAS PADOME,

ņemot vērā Eiropas Kopienas dibināšanas līgumu un jo īpaši tā 95. pantu,

ņemot vērā Komisijas priekšlikumu,

ņemot vērā Eiropas Ekonomikas un sociālo lietu komitejas atzinumu ([1]),

saskaņā ar Līguma 251. pantā noteikto procedūru ([2]),

tā kā:

(1) Padomes Direktīva 70/156/EEK (1970. gada 6. februāris) par dalībvalstu tiesību aktu tuvināšanu attiecībā uz mehānisko transportlīdzekļu un to piekabju tipa apstiprinājumu ([3]) ir vairākkārt būtiski grozīta. Tā kā tajā ir jāizdara turpmāki grozījumi, skaidrības labad būtu lietderīgi to pārstrādāt.

(2) Lai izveidotu Kopienas iekšējo tirgu un lai tas varētu labi darboties, būtu lietderīgi dalībvalstu apstiprināšanas sistēmas aizstāt ar Kopienas apstiprināšanas procedūru, kuras pamatā būtu pilnīgas saskaņošanas princips.

(3) Normatīvajos aktos būtu jāsaskaņo un jākonkretizē tehniskas prasības, ko piemēro sistēmām, sastāvdaļām, atsevišķām tehniskām vienībām un transportlīdzekļiem. Tādiem normatīviem aktiem galvenokārt būtu jānodrošina augsta līmeņa ceļu satiksmes drošība, veselības aizsardzība, vides aizsardzība, energoefektivitāte un aizsardzība pret nelikumīgu lietojumu.

([1]) OV C 108, 30.4.2004., 29. lpp.

([2]) Eiropas Parlamenta 2004. gada 11. februāra Atzinums (OV C 97 E, 22.4.2004., 370. lpp.), Padomes 2006. gada 11. decembra Kopējā nostāja (OV C 64 E, 20.3.2007., 1. lpp.), Eiropas Parlamenta 2007. gada 10. maija Nostāja (*Oficiālajā Vēstnesī* vēl nav publicēta) un Padomes 2007. gada 23. jūlija Lēmums.

([3]) OV L 42, 23.2.1970., 1. lpp. Direktīvā jaunākie grozījumi izdarīti ar Eiropas Parlamenta un Padomes Regulu (EK) Nr. 715/2007 (OV L 171, 29.6.2007., 1. lpp.).

▼B

(4) Ar Padomes Direktīvu 92/53/EEK (1992. gada 18. jūnijs), ar ko groza Direktīvu 70/156/EEK par dalībvalstu tiesību aktu tuvināšanu attiecībā uz mehānisko transportlīdzekļu un to piekabju tipa apstiprinājumu ([1]), tika noteikts, ka Kopienas gatavu transportlīdzekļu tipa apstiprināšanas procedūru piemēro vienīgi M_1 kategorijas transportlīdzekļiem. Tomēr, lai pabeigtu iekšējā tirgus izveidi un nodrošinātu tā pareizu darbību, šīs direktīvas darbības joma būtu jāattiecina uz visu kategoriju transportlīdzekļiem, ļaujot izgatavotājiem izmantot iekšējā tirgus priekšrocības, ko dod Kopienas tipa apstiprinājums.

(5) Lai izgatavotāji varētu pielāgoties jaunajām saskaņotajām procedūrām, būtu jāparedz pietiekams sagatavošanās laiks, pirms Kopienas transportlīdzekļu tipa apstiprināšana kļūtu obligāta transportlīdzekļiem, kas ir citu kategoriju, nevis vienā posmā izgatavoti M_1 kategorijas transportlīdzekļi. Ilgāks sagatavošanās laiks ir vajadzīgs tādu kategoriju transportlīdzekļiem, kuri nav M_1 kategorijas transportlīdzekļi un kuriem vajadzīga vairākposmu apstiprināšanas procedūra, jo procedūrā būs iesaistīti virsbūvju izgatavotāji, kam šajā jomā jāgūst pietiekama pieredze, lai pienācīgi īstenotu vajadzīgās procedūras. Tomēr, ņemot vērā drošības nozīmību M_2 un M_3 kategorijas transportlīdzekļiem, pārejas posmā, kad joprojām ir derīgs valsts tipa apstiprinājums, lai ļautu izgatavotājiem iegūt pieredzi ar transportlīdzekļa EK tipa apstiprinājumu, šiem transportlīdzekļiem ir jāatbilst saskaņoto direktīvu tehniskajām prasībām.

(6) Līdz šim izgatavotāji, kas transportlīdzekļus ražo mazās sērijās, iekšējā tirgus priekšrocības varējuši izmantot vienīgi daļēji. Pieredze rāda, ka ceļu satiksmes drošību un vides aizsardzību varētu būtiski uzlabot, ja mazu sēriju transportlīdzekļus, sākot no M_1 kategorijas transportlīdzekļiem, pilnībā integrētu Kopienas transportlīdzekļu tipa apstiprināšanas sistēmā.

(7) Lai izvairītos no stāvokļa ļaunprātīgas izmantošanas, jebkāda vienkāršota procedūra būtu jāpiemēro, vienīgi ražojot mazu sēriju transportlīdzekļus ļoti ierobežotā skaitā. Tādēļ skaitliskā izteiksmē būtu jāprecizē mazās sērijās izgatavotu transportlīdzekļu jēdziens atkarībā no transportlīdzekļu skaita.

(8) Ir svarīgi paredzēt pasākumus, kas ļautu transportlīdzekļus apstiprināt individuāli, lai vairākposmu apstiprināšanas sistēma darbotos pietiekami elastīgi; tomēr, kamēr nav ieviesti saskaņoti īpaši Kopienas noteikumi, dalībvalstīm būtu jāļauj joprojām izsniegt individuālus apstiprinājumus saskaņā ar saviem tiesību aktiem.

([1]) OV L 225, 10.8.1992., 1. lpp.

▼B

(9) Kamēr nav ieviestas Kopienas transportlīdzekļu tipa apstiprināšanas procedūras tādu kategoriju transportlīdzekļiem, kas nav M_1 kategorijas transportlīdzekļi, dalībvalstīm būtu jāļauj joprojām izsniegt savus transportlīdzekļu tipa apstiprinājumus saskaņā ar attiecīgās valsts tiesību aktiem un attiecīgi jānosaka pārejas noteikumi.

(10) Šīs direktīvas īstenošanai vajadzīgie pasākumi būtu jāpieņem saskaņā ar Padomes Lēmumu 1999/468/EK (1999. gada 28. jūnijs), ar ko nosaka Komisijai piešķirto ieviešanas pilnvaru īstenošanas kārtību ([1]).

(11) Ar Padomes Lēmumu 97/836/EK ([2]) Kopiena pievienojās Apvienoto Nāciju Organizācijas Eiropas Ekonomikas komisijas Nolīgumam par vienveida tehnisko priekšrakstu pieņemšanu riteņu transportlīdzekļiem, aprīkojumam un daļām, kuras var uzstādīt un vai izmantot riteņu transportlīdzekļos, un saskaņā ar šiem priekšrakstiem piešķiramo atbilstības novērtēšanas apstiprinājumu savstarpējās atzīšanas nosacījumiem (“Pārskatītais 1958. gada nolīgums”).

Tādējādi Apvienoto Nāciju Organizācijas Eiropas Ekonomikas komisijas (ANO EEK) noteikumi, kam Kopiena, piemērojot minēto lēmumu, pievienojas, kā arī ANO EEK noteikumu grozījumi, kuriem Kopiena jau ir pievienojusies, būtu jāintegrē Kopienas tipa apstiprināšanas procedūrā vai nu kā transportlīdzekļa EK tipa apstiprināšanas prasības, vai kā alternatīvas spēkā esošiem Kopienas tiesību aktiem. Proti, ja Kopiena ar Padomes lēmumu pieņem lēmumu, ka ANO EEK noteikumi kļūst par Kopienas transportlīdzekļu tipa apstiprināšanas procedūras daļu un aizstāj spēkā esošos Kopienas tiesību aktus, Komisijai vajadzētu būt tiesīgai veikt vajadzīgos pielāgojumus šajā direktīvā. Šie pasākumi, kuri ir vispārīgi un kuru mērķis ir grozīt nebūtiskus šīs direktīvas elementus vai papildināt šo direktīvu, iekļaujot jaunus nebūtiskus elementus, tie būtu jāpieņem saskaņā ar Lēmuma 1999/468/EK 5.a pantā paredzēto regulatīvo kontroles procedūru.

(12) Labāka regulējuma un vienkāršošanas nolūkā, kā arī nolūkā izvairīties no spēkā esošo Kopienas tiesību aktu pastāvīgas atjaunināšanas tehnisku specifikāciju jomā, vajadzētu būt iespējai šajā direktīvā un atsevišķās direktīvās un regulās atsaukties uz pastāvošajiem starptautiskajiem standartiem un noteikumiem, tos neatspoguļojot Kopienas tiesiskajā regulējumā.

(13) Lai nodrošinātu, ka ražošanas atbilstības pārraudzības procedūru, vienu no Kopienas tipa apstiprināšanas sistēmas stūrakmeņiem, īsteno pareizi, un tā pareizi darbojas, kompetentai iestādei vai attiecīgi kvalificētam tehniskam dienestam, kam uzticēti šie pienākumi, būtu regulāri jāpārbauda izgatavotāji.

([1]) OV L 184, 17.7.1999., 23. lpp. Lēmumā grozījumi izdarīti ar Lēmumu 2006/512/EK (OV L 200, 22.7.2006., 11. lpp.).

([2]) OV L 346, 17.12.1997., 78. lpp.

▼B

(14) Pieņemot tiesību aktus par transportlīdzekļu apstiprināšanu, galvenais mērķis ir nodrošināt, lai tirgū laisti jauni transportlīdzekļi, to sastāvdaļas un atsevišķas tehniskas vienības garantētu augsta līmeņa drošību un nekaitētu apkārtējai videi. To nevajadzētu sarežģīt, dažas sastāvdaļas vai aprīkojumu uzstādot pēc tam, kad transportlīdzekļi ir laisti tirgū vai ir sākta to ekspluatācija. Tālab būtu jāveic attiecīgi pasākumi, lai nodrošinātu to, ka apstiprinātāja iestāde pirms tirdzniecības sākuma pārbauda sastāvdaļas vai aprīkojumu, ko var uzstādīt transportlīdzekļiem un kas var nopietni traucēt tādu sistēmu darbību, kuras ir būtiskas drošībai vai saistībā ar vides aizsardzību. Tādiem pasākumiem būtu jāietver tehniski noteikumi par to, kādām prasībām ir jāatbilst tādām sastāvdaļām vai aprīkojumam.

(15) Tādi pasākumi būtu jāpiemēro vienīgi ierobežotam skaitam sastāvdaļu vai aprīkojuma. Šādu sastāvdaļu vai aprīkojuma un turpmāko prasību saraksts būtu jāsagatavo, iepriekš apspriežoties ar ieinteresētajām pusēm. Sagatavojot sarakstu, Komisijai būtu jāapspriežas ar ieinteresētajām pusēm, pamatojoties uz ziņojumu un vēlmi panākt taisnīgu līdzsvaru starp prasībām uzlabot ceļu satiksmes drošību un vides aizsardzību, kā arī patērētāju, izgatavotāju un izplatītāju ieinteresētību saglabāt konkurenci rezerves daļu tirgū.

(16) Attiecīgu sastāvdaļu, aprīkojuma un būtisku sistēmu saraksts, kā arī testēšanas un īstenošanas pasākumi būtu jānosaka saskaņā ar Lēmumu 1999/468/EK. Šie pasākumi, kuri ir vispārīgi un kuru mērķis ir grozīt nebūtiskus šīs direktīvas elementus vai papildināt šo direktīvu, iekļaujot jaunus nebūtiskus elementus, būtu jāpieņem saskaņā ar Lēmuma 1999/468/EK 5.a pantā paredzēto regulatīvo kontroles procedūru.

(17) Šī direktīva ir īpašu drošības pasākumu komplekss, kā noteikts 1. panta 2. punktā Eiropas Parlamenta un Padomes Direktīvā 2001/95/EK (2001. gada 3. decembris) par produktu vispārēju drošību ([1]), ar kuru nosaka konkrētas prasības attiecībā uz patērētāju veselības un drošības aizsardzību. Tādēļ ir svarīgi izstrādāt noteikumus, lai nodrošinātu, ka gadījumā, ja saskaņā ar šīs direktīvas vai IV pielikumā uzskaitīto normatīvo aktu piemērojumu kāds transportlīdzeklis rada nopietnu apdraudējumu patērētājiem, izgatavotājam ir jāveic iedarbīgi aizsardzības pasākumi, tostarp transportlīdzekļu atsaukšana. Tādēļ apstiprinātājām iestādēm būtu jāspēj izvērtēt, vai ierosinātie pasākumi ir pietiekami.

(18) Ir svarīgi, lai izgatavotāji transportlīdzekļu īpašniekiem sniegtu attiecīgu informāciju, novēršot drošības ierīču nepareizu lietojumu. Tādēļ ir pareizi šajā direktīvā paredzēt noteikumus par to.

([1]) OV L 11, 15.1.2002., 4. lpp.

▼B

(19) Tāpat ir svarīgi, lai aprīkojuma izgatavotājiem būtu pieejama noteikta informācija, ko var darīt pieejamu vienīgi transportlīdzekļa izgatavotājs, proti, tehniska informācija, tostarp rasējumi, kas ir vajadzīgi, lai izstrādātu sastāvdaļas transportlīdzekļu rezerves daļu tirgum.

(20) Tikpat svarīgi ir, lai izgatavotāji darītu informāciju viegli pieejamu neatkarīgiem tirgus dalībniekiem, lai nodrošinātu transportlīdzekļu remontu un apkopi pilnvērtīgā konkurences tirgū. Šīs informācijas prasības jau ir iekļautas Kopienas tiesību aktos un jo īpaši Eiropas Parlamenta Regulā (EK) Nr. 715/2007 (2007. gada 20. jūnijs) par tipa apstiprinājumu mehāniskiem transportlīdzekļiem attiecībā uz emisijām no vieglajiem pasažieru un komerciālajiem transportlīdzekļiem (*Euro 5* un *Euro 6*) un par piekļuvi transportlīdzekļa remonta un tehniskās apkopes informācijai ([1]), pamatojoties uz to, ka ne vēlāk kā četrus gadus pēc minētās regulas stāšanās spēkā dienas Komisija iesniegs ziņojumu par to, kā darbojas sistēma, kas nodrošina piekļuvi transportlīdzekļu remonta un apkopes informācijai, un apsvērs, vai būtu lietderīgi visus noteikumus, kas reglamentē uz piekļuvi šādai informācijai, konsolidēt pārskatītā pamatdirektīvā par tipa apstiprinājumu.

(21) Lai vienkāršotu un paātrinātu procedūru, saskaņā ar Lēmumu 1999/468/EK būtu jāparedz pasākumi atsevišķo direktīvu vai regulu īstenošanai, kā arī šīs direktīvas un atsevišķo direktīvu vai regulu pielikumu pielāgošanai, jo īpaši, attiecībā uz zinātnes un tehnikas zināšanu attīstību. Šie pasākumi, kuri ir vispārīgi un kuru mērķis ir grozīt nebūtiskus šīs direktīvas vai atsevišķo direktīvu vai regulu elementus vai papildināt tās, iekļaujot jaunus nebūtiskus elementus, būtu jāpieņem saskaņā ar minētā lēmuma 5.a pantā paredzēto regulatīvo kontroles procedūru. Tā pati procedūra būtu jāpiemēro attiecībā uz pielāgojumiem, kas vajadzīgi invalīdiem paredzētu transportlīdzekļu tipa apstiprinājumiem.

(22) Pieredze rāda, ka – konstatējot nepilnības spēkā esošajos tiesību aktos – var būt vajadzība tūlīt veikt atbilstīgus pasākumus, lai ceļu lietotājiem nodrošinātu labāku aizsardzību. Tādos steidzamos gadījumos vajadzīgie atsevišķo direktīvu vai regulu grozījumi būtu jāpieņem saskaņā ar Lēmumu 1999/468/EK. Šie pasākumi, kuri ir vispārīgi un kuru mērķis ir grozīt nebūtiskus atsevišķo direktīvu vai regulu elementus vai papildināt tās, iekļaujot jaunus nebūtiskus elementus, būtu jāpieņem saskaņā ar minētā lēmuma 5.a pantā paredzēto regulatīvo kontroles procedūru.

([1]) OV L 171, 29.6.2007., 1. lpp.

▼B

(23) Ņemot vērā to, ka šīs direktīvas mērķi – proti, nodrošināt iekšējo tirgu, visu kategoriju transportlīdzekļiem ieviešot obligātu Kopienas tipa apstiprināšanas sistēmu – nevar pietiekami labi sasniegt atsevišķās dalībvalstīs, un to, ka darbības apjoma dēļ šo mērķi var labāk sasniegt Kopienas līmenī, Kopiena var pieņemt pasākumus saskaņā ar Līguma 5. pantā noteikto subsidiaritātes principu. Saskaņā ar minētajā pantā noteikto proporcionalitātes principu šajā direktīvā paredz vienīgi tos pasākumus, kas ir vajadzīgi šā mērķa sasniegšanai.

(24) Pienākumam šo direktīvu transponēt attiecīgu valstu tiesību aktos būtu jāattiecas vienīgi uz noteikumiem, ar kuriem paredzētas ievērojamas izmaiņas salīdzinājumā ar iepriekšējām direktīvām. Pienākums transponēt noteikumus, kas netiek grozīti, izriet no iepriekšējām direktīvām.

(25) Saskaņā ar 34. punktu Iestāžu nolīgumā par labāku likumdošanas procesu ([1]) dalībvalstīm ir ieteikts gan savām vajadzībām, gan Kopienas interesēs izstrādāt savas tabulas, kur pēc iespējas precīzāk atspoguļota atbilstība starp šo direktīvu un tās transponēšanas pasākumiem, un padarīt tās publiski pieejamas.

(26) Šī direktīva nedrīkstētu iespaidot dalībvalstu pienākumus attiecībā uz termiņiem, kad tām jātransponē savos tiesību aktos un jāpiemēro XX pielikuma B daļā norādītās direktīvas.

(27) Šīs direktīvas prasības atbilst principiem, kas paredzēti Rīcības plānā "Normatīvās vides vienkāršošana un uzlabošana".

(28) Īpaši svarīgi ir, lai turpmākie pasākumi, ko ierosina, pamatojoties uz šo direktīvu, vai tās īstenošanā izmantotās procedūras būtu saskaņā ar šiem principiem, kurus Komisija atkārtoti apstiprināja savā paziņojumā par konkurētspējīgas autobūves nozares tiesisko regulējumu 21. gadsimtam,

IR PIEŅĒMUŠI ŠO DIREKTĪVU.

I NODAĻA

VISPĀRĪGI NOTEIKUMI

1. pants

Temats

Ar šo direktīvu ir izveidota saskaņota administratīvu noteikumu un vispārēju tehnisku prasību sistēma, kā apstiprināt visus jaunos transportlīdzekļus, kas ir tās darbības jomā, kā arī tādiem transportlīdzekļiem paredzētas sistēmas, sastāvdaļas un atsevišķas tehniskas vienības, lai Kopienā atvieglotu to reģistrāciju, pārdošanu un nodošanu ekspluatācijā.

([1]) OV C 321, 31.12.2003., 1. lpp.

▼B

Ar šo direktīvu ir paredzēti arī noteikumi tādu sastāvdaļu un aprīkojuma pārdošanai un ekspluatācijas sākšanai, kas ir paredzēts saskaņā ar šo direktīvu apstiprinātiem transportlīdzekļiem.

Piemērojot šo direktīvu, normatīvajos aktos, kuru pilnīgs saraksts ir IV pielikumā, ietver īpašas tehniskas prasības transportlīdzekļu uzbūvei un darbībai.

2. pants

Darbības joma

1. Šī direktīva attiecas uz vienā vai vairākos posmos konstruētu un izgatavotu, izmantošanai uz autoceļiem paredzētu transportlīdzekļu apstiprināšanu, kā arī uz tādu sistēmu, sastāvdaļu un atsevišķu tehnisku vienību tipa apstiprināšanu, kuras konstruētas un izgatavotas šādiem transportlīdzekļiem.

Tā attiecas arī uz šādu transportlīdzekļu individuālu apstiprināšanu.

Šo direktīvu piemēro arī sastāvdaļām un aprīkojumam, kas ir paredzēts transportlīdzekļiem, uz ko attiecas šī direktīva.

2. Šo direktīvu nepiemēro šādu transportlīdzekļu tipa apstiprināšanai vai individuālai apstiprināšanai:

a) lauksaimniecības vai mežsaimniecības traktoriem, kā tie definēti Eiropas Parlamenta un Padomes Direktīvā 2003/37/EK (2003. gada 26. maijs), kas attiecas uz tipa apstiprinājumu lauksaimniecības vai mežsaimniecības traktoriem, to piekabēm un maināmām velkamām mašīnām kopā ar to sistēmām, sastāvdaļām un atsevišķām tehniskām vienībām ([1]), un piekabēm, kas konstruētas un izgatavotas, lai tās vilktu ar tādiem traktoriem;

b) kvadricikliem, kā tie definēti Eiropas Parlamenta un Padomes Direktīvā 2002/24/EK (2002. gada 18. marts), kas attiecas uz divriteņu vai trīsriteņu mehānisko transportlīdzekļu tipa apstiprinājumu ([2]);

c) kāpurķēžu transportlīdzekļiem.

3. Tipa apstiprināšana vai individuāla apstiprināšana saskaņā ar šo direktīvu nav obligāta šādiem transportlīdzekļiem:

a) transportlīdzekļiem, kas ir konstruēti un izgatavoti lietojumam galvenokārt būvlaukumos vai karjeros, ostās vai lidostās;

b) transportlīdzekļiem, kas ir konstruēti un izgatavoti bruņoto spēku, civilās aizsardzības dienestu, ugunsdzēsības dienestu un sabiedriskās kārtības uzturēšanas dienestu vajadzībām;

c) pārvietojamiem agregātiem;

([1]) OV L 171, 9.7.2003., 1. lpp. Direktīvā jaunākie grozījumi izdarīti ar Padomes Direktīvu 2006/96/EK (OV L 363, 20.12.2006., 81. lpp.).

([2]) OV L 124, 9.5.2002., 1. lpp. Direktīvā jaunākie grozījumi izdarīti ar Padomes Direktīvu 2006/96.

▼B

tiktāl, ciktāl minētie transportlīdzekļi atbilst šīs direktīvas prasībām. Šāds neobligāts apstiprinājums neskar Eiropas Parlamenta un Padomes Direktīvas 2006/42/EK (2006. gada 17. maijs) par mašīnām ([1]) piemērošanu.

4. Individuāla apstiprināšana saskaņā ar šo direktīvu nav obligāta šādiem transportlīdzekļiem:

a) transportlīdzekļiem, ko paredzēts lietot vienīgi autosacīkstēs;

b) transportlīdzekļu prototipiem, ko, izgatavotājam uzņemoties atbildību, lieto uz ceļiem, lai veiktu īpašas testēšanas programmas, ja tie ir īpaši konstruēti un izgatavoti tādiem nolūkiem.

3. pants

Definīcijas

Ja vien šajā direktīvā un IV pielikumā uzskaitītajos normatīvajos aktos nav paredzēts citādi, piemēro šādas definīcijas:

1. "normatīvs akts" ir atsevišķā direktīva vai regula, vai ANO EEK noteikumi, kas pievienoti Pārskatītajam 1958. gada nolīgumam;

2. "atsevišķā direktīva vai regula" ir direktīva vai regula, kas uzskaitīta IV pielikuma I daļā. Šis termins ietver arī minēto aktu īstenošanas aktus;

3. "tipa apstiprināšana" ir procedūra, ar ko dalībvalsts apliecina, ka transportlīdzekļa, sistēmas, sastāvdaļas vai atsevišķas tehniskas vienības tips atbilst attiecīgiem administratīviem noteikumiem un tehniskām prasībām;

4. "valsts tipa apstiprināšana" ir tipa apstiprināšanas procedūra, kas noteikta ar attiecīgas valsts tiesību aktiem un kas ir spēkā vienīgi attiecīgas dalībvalsts teritorijā;

5. "EK tipa apstiprināšana" ir procedūra, ar ko dalībvalsts apliecina, ka transportlīdzekļa, sistēmas, sastāvdaļas vai atsevišķas tehniskas vienības tips atbilst attiecīgiem šajā direktīvā paredzētiem administratīviem noteikumiem un tehniskām prasībām, un IV vai XI pielikumā uzskaitītiem normatīviem aktiem;

6. "individuāla apstiprināšana" ir procedūra, ar ko dalībvalsts apliecina, ka konkrēts transportlīdzeklis, neatkarīgi no tā, vai tas ir unikāls, atbilst attiecīgiem administratīviem noteikumiem un tehniskām prasībām;

7. "vairākposmu tipa apstiprināšana" ir procedūra, ar ko viena vai vairākas dalībvalstis apliecina, ka, atkarībā no pabeigšanas pakāpes, nepabeigta vai vairākos posmos pabeigta transportlīdzekļa tips atbilst attiecīgiem šajā direktīvā ietvertiem administratīviem noteikumiem un tehniskām prasībām;

8. "pakāpeniska tipa apstiprināšana" ir transportlīdzekļa apstiprināšanas procedūra, kurā transportlīdzekļa sistēmām, sastāvdaļām un atsevišķām tehniskām vienībām pakāpeniski savāc visu EK tipa apstiprinājuma sertifikātu komplektu un kuras beigās apstiprina visu transportlīdzekli;

([1]) OV L 157, 9.6.2006., 24. lpp.

▼B

9. “tipa apstiprināšana vienā posmā” ir procedūra, kurā transportlīdzekli kā tādu apstiprina vienā darbībā;

10. “jaukta tipa apstiprināšana” ir pakāpeniska tipa apstiprināšanas procedūra, kurā vienas vai vairāku sistēmu apstiprinājumus piešķir gatava transportlīdzekļa apstiprināšanas pēdējā posmā, ja šīm sistēmām nav jāizdod EK tipa apstiprinājuma sertifikāti;

11. “mehāniskais transportlīdzeklis” ir jebkurš motorizēts transportlīdzeklis, kurš pārvietojas ar savu spēku, kuram ir vismaz četri riteņi un kurš ir pabeigts, vairākos posmos pabeigts vai nepabeigts, un kura maksimālais projektētais ātrums pārsniedz 25 km/h;

12. “piekabe” ir jebkurš riteņu transportlīdzeklis bez motora, konstruēts un izgatavots tā, lai to vilktu ar mehānisko transportlīdzekli;

13. “transportlīdzeklis” ir jebkurš mehāniskais transportlīdzeklis vai piekabe, kā definēts 11. un 12. punktā;

14. “hibrīda mehāniskais transportlīdzeklis” ir transportlīdzeklis ar vismaz diviem dažādiem enerģijas pārveidotājiem un divām dažādām enerģijas glabāšanas sistēmām (transportlīdzeklī), kas kalpo kā transportlīdzekļa dzinējspēks;

15. “hibrīda elektrotransportlīdzeklis” ir hibrīda transportlīdzeklis, kas kā mehānisku dzinējspēku izmanto enerģiju no šiem abiem transportlīdzeklī glabātas elektroenerģijas/jaudas avotiem:

— patērējamas degvielas,

— elektroenerģijas/dzinējspēka glabāšanas iekārtas (piemēram, akumulatora, kondensatora, spararata/ģeneratora u. c.);

16. “pārvietojams agregāts” ir jebkurš pašgājējs transportlīdzeklis, īpaši konstruēts un izgatavots, lai veiktu darbu, un kas konstrukcijas īpatnību dēļ nav piemērots pasažieru vai kravu pārvadāšanai. Mehānismi, kas ir uzmontēti uz mehānisko transportlīdzekļu šasijām, nav uzskatāmi par pārvietojamiem agregātiem;

17. “transportlīdzekļa tips” ir noteiktas kategorijas transportlīdzekļi, kas neatšķiras pēc II pielikuma B daļā norādītajām būtiskajām pazīmēm. Transportlīdzekļa tipam var būt varianti un versijas, kā definēts II pielikuma B iedaļā;

18. “bāzes transportlīdzeklis” ir jebkurš transportlīdzeklis, ko izmanto vairākposmu tipa apstiprināšanas procesa pirmajā posmā;

19. “nepabeigts transportlīdzeklis” ir jebkurš transportlīdzeklis, kas ir jāpabeidz vēl vismaz vienā posmā, lai tas atbilstu šīs direktīvas attiecīgajām tehniskajām prasībām;

▼B

20. “vairākos posmos pabeigts transportlīdzeklis” ir transportlīdzeklis, kas iegūts vairākposmu tipa apstiprināšanas procesā un kas atbilst šīs direktīvas attiecīgajām tehniskajām prasībām;

21. “pabeigts transportlīdzeklis” ir jebkurš transportlīdzeklis, kas nav jāpabeidz, lai tas atbilstu šīs direktīvās attiecīgajām tehniskajām prasībām;

22. “sērijas beigu transportlīdzeklis” ir jebkurš transportlīdzeklis no tādiem krājumiem, ko nevar reģistrēt vai pārdot, vai nodot ekspluatācijā, jo spēkā ir stājušās jaunas tehniskas prasības, attiecībā uz kurām šis transportlīdzeklis nav apstiprināts;

23. “sistēma” ir apvienotu ierīču bloks, kas transportlīdzeklī veic vienu vai vairākas īpašas funkcijas un uz ko attiecas kāda normatīvā akta prasības;

24. “sastāvdaļa” ir ierīce, uz ko attiecas normatīvā akta prasības, ko paredzēts izmantot kā transportlīdzekļa daļu un kam tipa apstiprinājumu var piešķirt atsevišķi no transportlīdzekļa, ja tas tieši paredzēts normatīvajā aktā;

25. “atsevišķa tehniska vienība” ir ierīce, uz ko attiecas normatīvā akta prasības, ko paredzēts izmantot kā transportlīdzekļa daļu un kam tipa apstiprinājumu var piešķirt atsevišķi no transportlīdzekļa, bet tikai attiecībā uz vienu vai vairākiem noteiktiem transportlīdzekļu tipiem, ja tas tieši paredzēts normatīvajā aktā;

26. “oriģinālas daļas vai aprīkojums” ir daļas vai aprīkojums, ko attiecīga transportlīdzekļa montāžai izgatavo saskaņā ar transportlīdzekļa izgatavotāja noteiktiem daļu vai aprīkojuma ražošanas parametriem un standartiem. Pie tām pieder tādas daļas un aprīkojums, ko izgatavo vienā un tajā pašā ražošanas līnijā, kur izgatavo šīs sastāvdaļas un aprīkojumu. Ja nav pierādīts pretējais, uzskata, ka daļas ir oriģinālas, ja daļu izgatavotājs apliecina, ka daļas atbilst to sastāvdaļu kvalitātei, kuras izmanto attiecīgu transportlīdzekļu montāžā, un ir izgatavotas saskaņā ar transportlīdzekļa izgatavotāja parametriem un ražošanas standartiem;

27. “izgatavotājs” ir persona vai struktūra, kas apstiprinātājai iestādei atbild par visiem tipa apstiprināšanas vai atļauju piešķiršanas procesa aspektiem un par ražošanas atbilstības nodrošināšanu. Nav būtiski, lai šī persona vai struktūra būtu tieši iesaistīta visās apstiprināšanas procesā iesaistītā transportlīdzekļa, sistēmas, sastāvdaļas vai atsevišķas tehniskas vienības izgatavošanas posmos;

28. “izgatavotāja pārstāvis” ir jebkura fiziska vai juridiska persona, kas veic uzņēmējdarbību Kopienā un ko izgatavotājs ir pienācīgi iecēlis, lai tā viņu pārstāvētu apstiprinātājā iestādē un viņa vārdā darbotos, risinot jautājumus, uz ko attiecas šī direktīva, un atsauci uz terminu “izgatavotājs” uzskata par norādi uz izgatavotāju vai viņa pārstāvi;

▼B

29. “apstiprinātāja iestāde” ir dalībvalsts iestāde, kuras kompetencē ir visi transportlīdzekļa, sistēmas, sastāvdaļas vai atsevišķas tehniskas vienības tipa apstiprināšanas vai transportlīdzekļu individuālas apstiprināšanas aspekti, atļauju piešķiršanas process, apstiprinājuma sertifikātu izsniegšana un – vajadzības gadījumā – to anulēšana, kontaktpunkta funkcijas attiecībās ar citu dalībvalstu apstiprinātājām iestādēm, tehnisku dienestu norīkošana, kā arī nodrošināt to, lai izgatavotājs pildītu savus pienākumus attiecībā uz ražošanas atbilstību;

30. 42. pantā minētā “kompetentā iestāde” ir apstiprinātāja iestāde vai atbildīgā iestāde, vai akreditācijas struktūra, kas darbojas to vārdā;

31. “tehniskais dienests” ir organizācija vai struktūra, ko dalībvalsts apstiprinātāja iestāde ir norīkojusi kā testu laboratoriju, lai veiktu testus, vai kā atbilstības izvērtētāju struktūru, lai apstiprinātājas iestādes uzdevumā veiktu pirmo izvērtēšanu un citus testus vai pārbaudes, joprojām pastāvot iespējai, ka apstiprinātāja iestāde pati var veikt šīs funkcijas;

32. “virtuāla testēšanas metode” ir datorsimulācijas, arī aprēķini, kas rāda, vai transportlīdzeklis, sistēma, sastāvdaļa vai atsevišķa tehniska vienība atbilst kādā normatīvā aktā ietvertām tehniskām prasībām. Virtuālas metodes neprasa testos izmantot fiziskus transportlīdzekļus, sistēmas, sastāvdaļas vai atsevišķas tehniskas vienības;

33. “tipa apstiprinājuma sertifikāts” ir dokuments, ar ko apstiprinātāja iestāde oficiāli apliecina, ka transportlīdzekļa tips, sistēma, sastāvdaļa vai atsevišķa tehniska vienība ir apstiprināta;

34. “EK tipa apstiprinājuma sertifikāts” ir VI pielikumā vai atsevišķās direktīvas vai regulas attiecīgā pielikumā paredzēts sertifikāts – paziņojuma veidlapa, kas ietverta attiecīgā pielikumā kādiem no šīs direktīvas IV pielikuma I vai II daļā uzskaitītajiem ANO EEK noteikumiem, ko atzīst par tam līdzvērtīgu;

35. “individuālas apstiprināšanas sertifikāts” ir dokuments, ar ko apstiprinātāja iestāde oficiāli apliecina, ka konkrēts transportlīdzeklis ir apstiprināts;

36. “atbilstības sertifikāts” ir IX pielikumā ietverts dokuments, ko izsniedz izgatavotājs, un ar ko apliecina, ka attiecīgas sērijas transportlīdzeklis, kas pieder pie tipa, kurš apstiprināts saskaņā ar šo direktīvu, ražošanas laikā atbilda visiem normatīvajiem aktiem;

37. “informācijas dokuments” ir dokuments, kurš ietverts I vai III pielikumā vai atsevišķās direktīvas vai regulas attiecīgā pielikumā un kurā paredzēta informācija, ko iesniedz pieteikuma iesniedzējs, atļaujot informācijas dokumentu nodrošina kā elektronisku datni;

38. “informācijas mape” ir pieteikuma iesniedzēja iesniegta pilnīga mape, kurā ir informācijas dokuments, lieta, dati, rasējumi, fotogrāfijas utt., atļaujot informācijas mapi nodrošina kā elektronisku datni;

▼B

39. “informācijas pakete” ir informācijas mape, kam pievienoti testu ziņojumi un visi citi dokumenti, ko tehniskais dienests vai apstiprinātāja iestāde, pildot savas funkcijas, ir pievienojusi informācijas mapei, atļaujot informācijas paketi nodrošina kā elektronisku datni;

40. “informācijas paketes satura rādītājs” ir dokuments, kurā uzskaitīts informācijas paketes saturs, kas atbilstīgi numurēts vai citādi apzīmēts, lai skaidri identificētu visas lapas; minētā dokumenta forma ir tāda, lai tā nodrošinātu pārskatu par EK tipa apstiprinājuma pārvaldības secīgām darbībām, jo īpaši par pārskatīšanas un atjaunināšanas dienām.

II NODAĻA

VISPĀRĒJI PIENĀKUMI

4. pants

Dalībvalstu pienākumi

1. Dalībvalstis nodrošina, lai izgatavotāji, kas iesniedz pieteikumus apstiprināšanai, ievērotu šajā direktīvā paredzētos pienākumus.

2. Dalībvalstis apstiprina vienīgi tādus transportlīdzekļus, sistēmas, sastāvdaļas vai atsevišķas tehniskas vienības, kas atbilst šīs direktīvas prasībām.

3. Dalībvalstis reģistrē vai ļauj pārdot vai nodot ekspluatācijā vienīgi tādus transportlīdzekļus, sastāvdaļas un atsevišķas tehniskas vienības, kas atbilst šīs direktīvas prasībām.

Tās neaizliedz, neierobežo un netraucē reģistrēt, pārdot, nodot ekspluatācijā vai lietot uz ceļiem transportlīdzekļus, sastāvdaļas vai atsevišķas tehniskas vienības ar pamatojumu, kas saistīts ar uzbūves un darbības aspektiem, uz ko attiecas šī direktīva, ja tie atbilst tajā ietvertajām prasībām.

4. Dalībvalstis izveido vai pilnvaro apstiprināšanas jautājumos kompetentas iestādes, un saskaņā ar 43. pantu informē Komisiju par to izveidi vai pilnvarošanu.

Paziņojumā par apstiprinātājām iestādēm norāda to nosaukumu, adresi, tostarp elektronisko adresi, kā arī to kompetences jomu.

5. pants

Izgatavotāju pienākumi

1. Izgatavotājs atbild apstiprinātājai iestādei par visiem apstiprināšanas aspektiem un ražojumu atbilstības nodrošināšanu neatkarīgi no tā, vai izgatavotājs ir tieši iesaistīts visos kāda transportlīdzekļa, sistēmas, sastāvdaļas vai atsevišķas tehniskas vienības izgatavošanas posmos.

▼B

2. Vairākposmu tipa apstiprināšanā katrs izgatavotājs ir atbildīgs par to sistēmu, sastāvdaļu un atsevišķo tehnisko vienību apstiprināšanu un to sistēmu ražošanas atbilstību, kuras piemontē tajā transportlīdzekļa izgatavošanas posmā, par ko atbild attiecīgais izgatavotājs.

Izgatavotājs, kas pārveido iepriekšējos posmos jau apstiprinātas sastāvdaļas vai sistēmas, ir atbildīgs par minēto sastāvdaļu un sistēmu ražošanas apstiprināšanu un atbilstību.

3. Saskaņā ar šo direktīvu izgatavotāji, kas veic uzņēmējdarbību ārpus Kopienas, ieceļ pārstāvjus, kas veic uzņēmējdarbību Kopienā un kas viņus pārstāv apstiprinātājā iestādē.

III NODAĻA

EK TIPA APSTIPRINĀŠANAS PROCEDŪRAS

6. pants

Procedūras, kas jāievēro transportlīdzekļu EK tipa apstiprināšanā

1. Izgatavotājs var izvēlēties vienu no šīm procedūrām:

a) pakāpenisku tipa apstiprināšanu;

b) tipa apstiprināšanu vienā posmā;

c) jauktu tipa apstiprināšanu.

2. Pieteikums pakāpeniskai tipa apstiprināšanai ietver informācijas mapi, kurā ir saskaņā ar III pielikumu prasītā informācija, līdz ar visu tipa apstiprinājuma sertifikātu komplektu, kas vajadzīgi saskaņā ar katru spēkā esošo IV vai XI pielikumā uzskaitīto normatīvo aktu. Attiecībā uz tipa apstiprinājumu sistēmai vai atsevišķai tehniskai vienībai saskaņā ar spēkā esošajiem normatīvajiem aktiem apstiprinātājai iestādei attiecīgā informācijas pakete ir pieejama, līdz apstiprinājumu piešķir vai atsaka.

3. Pieteikums tipa apstiprināšanai vienā posmā ietver informācijas mapi, kurā ir attiecīgā informācija, kas saskaņā ar I pielikumu prasīta saistībā ar IV un XI pielikumā un, vajadzības gadījumā, III pielikuma II daļā norādītajiem normatīvajiem aktiem.

4. Jauktas tipa apstiprināšanas gadījumā apstiprinātāja iestāde var atbrīvot izgatavotāju no pienākuma uzrādīt vienu vai vairākus EK tipa apstiprinājuma sertifikātus sistēmām, ja informācijas mapē ir I pielikumā paredzētie dati, kas transportlīdzekļa apstiprināšanas fāzē ir vajadzīgi, lai apstiprinātu attiecīgas sistēmas; tādā gadījumā testa ziņojums aizstāj katru EK sistēmas tipa apstiprinājuma sertifikātu, ko apstiprinātāja iestāde nav prasījusi izgatavotājam.

5. Neskarot 2., 3. un 4. punktu, vairākposmu tipa apstiprināšanas vajadzībām iesniedz šādu informāciju:

a) pirmajā posmā –informācijas mapes tās daļas un EK tipa apstiprinājuma sertifikātus, kas vajadzīgi attiecībā uz pabeigtu transportlīdzekli un kas attiecas uz bāzes transportlīdzekļa pabeigtības pakāpi;

▼B

b) otrajā posmā un turpmākajos posmos –informācijas mapes tās daļas un EK tipa apstiprinājuma sertifikātus, kas attiecas uz attiecīgo izgatavošanas posmu, līdz ar iepriekšējā izgatavošanas posmā izsniegtu transportlīdzekļa EK tipa apstiprinājuma sertifikāta kopiju; izgatavotājs papildus iesniedz sīkus datus par izmaiņām vai papildinājumiem, ko viņš veicis transportlīdzeklim.

Šā punkta a) vai b) apakšpunktā paredzēto informāciju var iesniegt saskaņā ar 4. punktā izklāstīto jaukto tipa apstiprināšanas procedūru.

6. Izgatavotājs iesniedz pieteikumu apstiprinātājai iestādei. Par konkrēta tipa transportlīdzekli var iesniegt tikai vienu pieteikumu, un to var iesniegt tikai vienā dalībvalstī.

Par katru apstiprināmo tipu iesniedz atsevišķu pieteikumu.

7. Apstiprinātāja iestāde, lūgumu pamatojot, var lūgt izgatavotāju iesniegt jebkādu papildu informāciju, kas vajadzīga, lai varētu pieņemt lēmumu par to, kādi testi ir jāveic, vai arī lai palīdzētu veikt testus.

8. Izgatavotājs apstiprinātājai iestādei dara pieejamus tik daudzus transportlīdzekļus, cik ir vajadzīgs, lai varētu pieņemami veikt tipa apstiprināšanas procedūru.

7. pants

Procedūras, kas jāievēro sistēmu, sastāvdaļu vai atsevišķu tehnisku vienību EK tipa apstiprināšanā

1. Izgatavotājs iesniedz pieteikumu apstiprinātājai iestādei. Par konkrēta tipa sistēmu, sastāvdaļu vai atsevišķu tehnisku vienību var iesniegt tikai vienu pieteikumu, un to var iesniegt tikai vienā dalībvalstī. Par katru apstiprināmo tipu iesniedz atsevišķu pieteikumu.

2. Pieteikumam pievieno informācijas mapi, kuras saturs ir norādīts atsevišķajās direktīvās vai regulās.

3. Apstiprinātāja iestāde, lūgumu loģiski pamatojot, var lūgt izgatavotāju iesniegt jebkādu papildu informāciju, kas vajadzīga, lai varētu pieņemt lēmumu par to, kādi testi ir jāveic, vai arī – lai palīdzētu veikt testus.

4. Izgatavotājs apstiprinātājai iestādei dara pieejamus tik daudzus transportlīdzekļus, sastāvdaļas vai atsevišķas tehniskas vienības, cik ir vajadzīgs saskaņā ar atsevišķajām direktīvām vai regulām, lai veiktu prasītos testus.

IV NODAĻA

EK TIPA APSTIPRINĀŠANAS PROCEDŪRU NORISE

8. pants

Vispārēji noteikumi

1. Dalībvalstis var nepieļķirt EK tipa apstiprinājumu, ja tās nav nodrošinājušas pienācīgu un pietiekamu 12. pantā minēto procedūru īstenojumu.

▼B

2. Dalībvalstis EK tipa apstiprinājumus piešķir saskaņā ar 9. un 10. pantu.

3. Ja dalībvalsts konstatē, ka paredzētajiem noteikumiem atbilstošs transportlīdzeklis, sistēma, sastāvdaļa vai atsevišķa tehniska vienība tomēr rada nopietnu apdraudējumu ceļu satiksmes drošībai vai nopietni kaitē videi vai sabiedrības veselībai, tā var atteikties piešķirt EK tipa apstiprinājumu. Šādā gadījumā tā pārējām dalībvalstīm un Komisijai tūlīt nosūta sīku informāciju, izskaidrojot lēmuma iemeslus un darot zināmus konstatēto faktu pierādījumus.

4. EK tipa apstiprinājuma sertifikātus numurē saskaņā ar VII pielikumā izklāstīto metodi.

5. Par katru transportlīdzekļa tipu, ko tā apstiprinājusi, apstiprinātāja iestāde 20 darbadienās pārējo dalībvalstu apstiprinātājām iestādēm nosūta transportlīdzekļa EK tipa apstiprinājuma sertifikāta kopiju kopā ar pielikumiem. Papīra versiju var aizstāt ar elektronisku datni.

6. Apstiprinātāja iestāde tūlīt informē pārējo dalībvalstu apstiprinātājas iestādes par jebkādu transportlīdzekļa apstiprinājuma atteikumu vai anulēšanu, izklāstot lēmuma pamatojumu.

7. Apstiprinātāja iestāde reizi trijos mēnešos pārējo dalībvalstu apstiprinātājām iestādēm nosūta sarakstu ar sistēmu, sastāvdaļu un atsevišķu tehnisko vienību EK tipa apstiprinājumiem, ko tā iepriekšējā posmā piešķīrusi, grozījusi, atteikusi vai anulējusi. Sarakstā ir XIV pielikumā norādītie dati.

8. Ja cita dalībvalsts to lūdz, tad dalībvalsts, kas piešķīrusi EK tipa apstiprinājumu, 20 darbadienās pēc lūguma saņemšanas nosūta tai attiecīgā EK tipa apstiprinājuma sertifikāta kopiju kopā ar pielikumiem. Papīra versiju var aizstāt ar elektronisku datni.

9. pants

Īpaši noteikumi par transportlīdzekļiem

1. Dalībvalstis piešķir EK apstiprinājumu attiecībā uz:

a) transportlīdzekļa tipu, kas atbilst datiem informācijas mapē, kā arī tehniskām prasībām, kuras norādītas attiecīgos IV pielikumā uzskaitītajos normatīvajos aktos;

b) speciālo transportlīdzekļa tipu, kas atbilst datiem informācijas mapē, kā arī tehniskām prasībām, kuras norādītas attiecīgos XI pielikumā uzskaitītajos normatīvajos aktos.

Piemēro V pielikumā izklāstītās procedūras.

▼B

2. Dalībvalsts piešķir vairākposmu tipa apstiprinājumu attiecībā uz nepabeigta vai vairākos posmos pabeigta transportlīdzekļa tipu, kas atbilst datiem informācijas mapē un attiecīgos IV vai XI pielikumā uzskaitītajos normatīvajos aktos ietvertām tehniskām prasībām, ņemot vērā to, cik pabeigts ir transportlīdzeklis.

Vairākposmu tipa apstiprinājums attiecas arī uz pabeigtiem transportlīdzekļiem, ko pārveidojis cits izgatavotājs.

Piemēro XVII pielikumā izklāstītās procedūras.

3. Attiecībā uz katru transportlīdzekļa tipu apstiprinātāja iestāde:

a) aizpilda visas attiecīgās EK tipa apstiprinājuma sertifikāta iedaļas, arī pievienoto testu ziņojumu saskaņā ar VIII pielikumā ietverto paraugu;

b) sagatavo vai apstiprina informācijas paketes satura rādītāju;

c) aizpildīto sertifikātu kopā ar pielikumiem bez liekas kavēšanās izsniedz pieteikuma iesniedzējam.

4. Ja EK tipa apstiprinājumam saskaņā ar 20. vai 22. pantu, vai XI pielikumu ir piemēroti kādi derīguma termiņa ierobežojumi vai ir piešķirti atbrīvojumi no dažiem normatīvo aktu noteikumiem, minētos ierobežojumus vai atbrīvojumus norāda EK tipa apstiprinājuma sertifikātā.

5. Ja informācijas mapes datos, kā norādīts XI pielikumā, ir ietverti noteikumi par speciālajiem transportlīdzekļiem, EK tipa apstiprinājuma sertifikātā uzskaita minētos noteikumus.

6. Ja izgatavotājs ir izvēlējies jauktu tipa apstiprināšanas procedūru, apstiprinātāja iestāde informācijas dokumenta III daļā, kura paraugs ir dots III pielikumā, aizpilda atsauces uz normatīvajos aktos paredzētajiem testu ziņojumiem, par ko nav pieejami EK tipa apstiprinājuma sertifikāti.

7. Ja izgatavotājs izvēlas tipa apstiprināšanu vienā posmā, apstiprinātāja iestāde sagatavo spēkā esošo normatīvo aktu sarakstu, kura paraugs ir dots VI pielikuma papildinājumā, un sarakstu pievieno EK tipa apstiprinājuma sertifikātam.

10. pants

Īpaši noteikumi par sistēmām, sastāvdaļām vai atsevišķām tehniskām vienībām

1. Dalībvalstis piešķir EK tipa apstiprinājumu sistēmām, kas atbilst datiem informācijas mapē un attiecīgā atsevišķajā direktīvā vai regulā paredzētām tehniskām prasībām, kā noteikts IV vai XI pielikumā.

2. Dalībvalstis EK sastāvdaļu vai atsevišķu tehnisku vienību tipa apstiprinājumus piešķir sastāvdaļām vai atsevišķām tehniskām vienībām, kas atbilst datiem informācijas mapē un attiecīgā atsevišķajā direktīvā vai regulā paredzētām tehniskām prasībām, kā norādīts IV pielikumā.

▼B

3. Ja uz sastāvdaļām vai atsevišķām tehniskām vienībām – neatkarīgi no tā, vai tās ir paredzētas remontam, apkopei vai profilaksei – arī attiecas transportlīdzekļa sistēmas tipa apstiprināšana, tad nav jāveic šīs sastāvdaļas vai tehniskās vienības papildu apstiprināšana, ja vien to neparedz attiecīgs normatīvais akts.

4. Ja kāda sastāvdaļa vai atsevišķa tehniska vienība funkcionē vai ja tai ir kāda konkrēta īpašība vienīgi savienojumā ar citām transportlīdzekļa sastāvdaļām, un ja šā iemesla dēļ atbilstību prasībām var pārbaudīt vienīgi tad, ja sastāvdaļa vai atsevišķā tehniskā vienība darbojas savienojumā ar citām transportlīdzekļa daļām, tad sastāvdaļas vai atsevišķas tehniskas vienības EK tipa apstiprinājuma darbības jomu atbilstīgi ierobežo. Šādos gadījumos EK tipa apstiprinājuma sertifikātā norāda jebkādu lietojuma ierobežojumu un precizē īpašus montāžas nosacījumus. Ja tādu sastāvdaļu vai atsevišķu tehnisku vienību uzstāda transportlīdzekļa izgatavotājs, tās atbilstību spēkā esošajiem lietojuma ierobežojumiem vai montāžas nosacījumiem pārbauda, apstiprinot transportlīdzekli.

11. pants

EK tipa apstiprinājumiem vajadzīgie testi

1. Atbilstību šajā direktīvā un IV pielikumā uzskaitītajos normatīvajos aktos paredzētām tehniskām norādēm pierāda ar pilnvarotu tehnisku dienestu veiktiem attiecīgiem testiem.

Katrā normatīvā aktā apraksta testa procedūras, īpašo aprīkojumu un instrumentus, kas vajadzīgi, lai veiktu minētos testus.

2. Vajadzīgos testus veic ar transportlīdzekļiem, sastāvdaļām un atsevišķām tehniskām vienībām, kas precīzi atbilst apstiprināmam tipam.

Izgatavotājs, vienojoties ar apstiprinātāju iestādi, tomēr var izvēlēties transportlīdzekli, sistēmu, sastāvdaļu vai atsevišķu tehnisku vienību, kas gan neatbilst apstiprināmam tipam, bet tomēr apvieno vairākus nelabvēlīgākos prasīto darbības parametru sasniegšanas elementus. Var izmantot virtuālas testēšanas metodes, lai atlases procesā būtu vieglāk pieņemt lēmumu.

3. Kā alternatīvu 1. punktā minētām testēšanas procedūrām un pēc vienošanās ar apstiprinātāju iestādi pēc izgatavotāja lūguma attiecībā uz XVI pielikumā uzskaitītiem normatīviem aktiem var izmantot virtuālas testēšanas metodes.

4. Virtuālas testēšanas metodēm jāatbilst XVI pielikuma 1. papildinājumā izklāstītajiem vispārējiem nosacījumiem.

Īpašos testēšanas nosacījumus un uz tiem attiecīgos administratīvos noteikumus visiem XVI pielikumā uzskaitītajiem normatīvajiem aktiem nosaka minētā pielikuma 2. papildinājumā.

▼B

5. Komisija sagatavo to normatīvo aktu sarakstu, kuru sakarā ir ļauts izmantot virtuālas testēšanas metodes, īpašus nosacījumus un uz tiem attiecīgus administratīvus noteikumus. Šos pasākumus, kas ir paredzēti, lai grozītu nebūtiskus šīs direktīvas elementus, tostarp to papildinot, pieņem un atjaunina saskaņā ar 40. panta 2. punktā minēto regulatīvo kontroles procedūru.

12. pants

Ražošanas atbilstība

1. Dalībvalsts, kas piešķir EK tipa apstiprinājumu, saskaņā ar X pielikumu veic visus vajadzīgos pasākumus, lai – vajadzības gadījumā sadarbojoties ar pārējo dalībvalstu apstiprinātājām iestādēm – pārbaudītu, vai ir veikti piemēroti pasākumi, lai nodrošinātu to, ka, attiecīgi, izgatavotie transportlīdzekļi, sistēmas, sastāvdaļas un atsevišķas tehniskas vienības atbilstu apstiprinātajam tipam.

2. Dalībvalsts, kas piešķīrusi EK tipa apstiprinājumu, saskaņā ar X pielikumu veic visus vajadzīgos pasākumus attiecībā uz piešķirto apstiprinājumu, lai – vajadzības gadījumā sadarbojoties ar pārējo dalībvalstu apstiprinātājām iestādēm – pārbaudītu, vai 1. punktā minētie pasākumi joprojām ir piemēroti un vai, attiecīgi, izgatavotie transportlīdzekļi, sistēmas, sastāvdaļas vai atsevišķas tehniskas vienības joprojām atbilst apstiprinātajam tipam.

Pārbaudes, ko veic, lai nodrošinātu, ka ražojumi atbilst apstiprinātajam tipam, veic vienīgi saskaņā ar procedūrām, kas izklāstītas X pielikumā un normatīvajos aktos, kuros ir konkrētas prasības. Lai to nodrošinātu, tās dalībvalsts apstiprinātāja iestāde, kas piešķīrusi EK tipa apstiprinājumu, ar izgatavotāja telpās, tostarp ražotnēs ņemtiem paraugiem var veikt visas pārbaudes vai testus, kā paredzēts jebkurā IV vai XI pielikumā uzskaitītajā normatīvajā aktā.

3. Ja dalībvalsts, kas piešķīrusi EK tipa apstiprinājumu, konstatē, ka netiek veikti 1. punktā minētie pasākumi, ka tie būtiski atšķiras no pasākumiem un kontroles plāniem, par ko ir panākta vienošanās, vai ka tos vairs neveic, kaut gan ražošana turpinās, attiecīgā dalībvalsts veic vajadzīgos pasākumus, lai nodrošinātu pareizu ražošanas procedūras atbilstību, tostarp anulē tipa apstiprinājumu.

V NODAĻA

EK TIPA APSTIPRINĀJUMU GROZĪJUMI

13. pants

Vispārīgi noteikumi

1. Izgatavotājs dalībvalsti, kas piešķīrusi EK tipa apstiprinājumu, tūlīt informē par visiem grozījumiem informācijas paketē fiksētajos datos. Dalībvalsts saskaņā ar šo nodaļu pieņem lēmumu par to, kādu procedūru veikt. Vajadzības gadījumā dalībvalsts, apspriežoties ar izgatavotāju, var pieņemt lēmumu, ka ir jāizsniedz jauns EK tipa apstiprinājums.

▼B

2. Pieteikumus EK tipa apstiprinājumu grozījumiem iesniedz vienīgi tai dalībvalstij, kas piešķīrusi sākotnējo EK tipa apstiprinājumu.

3. Ja dalībvalsts konstatē, ka grozījuma veikšanai jāveic jaunas pārbaudes vai jauni testi, tā attiecīgi informē izgatavotāju. Direktīvas 14. un 15. pantā minētās procedūras piemēro vienīgi tad, kad sekmīgi ir veiktas vajadzīgās jaunās pārbaudes vai jaunie testi.

14. pants

Īpaši noteikumi par transportlīdzekļiem

1. Ja informācijas paketē ietvertie dati ir grozīti, grozījumu uzskata par "pārskatīšanu".

Tādos gadījumos apstiprinātāja iestāde vajadzības gadījumā izsniedz pārskatītas informācijas paketes lapas, katrā pārskatītajā lapā skaidri norādot grozījumu būtību un atkārtotās izsniegšanas datumu. Par atbilstīgu šai prasībai uzskata konsolidētu un atjauninātu informācijas paketes versiju, kam pievienots sīks grozījumu apraksts.

2. Pārskatīšanu uzskata par "pagarinājumu", ja papildus 1. punktā paredzētajam:

a) ir vajadzīgas jaunas pārbaudes vai jauni testi;

b) ir grozīta kāda informācija EK tipa apstiprinājuma sertifikātā, bet ne tā pielikumos;

c) saskaņā ar kādu apstiprinātā transportlīdzekļa tipam piemērojamu normatīvu aktu stājas spēkā jaunas prasības.

Tādos gadījumos apstiprinātāja iestāde izsniedz pārskatītu EK tipa apstiprinājuma sertifikātu, kurā norādīts pagarinājuma numurs, to papildinot saskaņā ar jau piešķirto secīgo pagarinājumu skaitu.

Apstiprinājuma sertifikātā skaidri norāda pagarinājuma iemeslu un atkārtotas izsniegšanas dienu.

3. Izsniedzot grozītas lapas vai konsolidētas un atjauninātas versijas, attiecīgi groza apstiprinājuma sertifikātam pievienoto informācijas paketes satura rādītāju, lai atspoguļotu jaunākā pagarinājuma vai jaunākās pārskatīšanas datumu vai jaunākās atjauninātās versijas konsolidācijas datumu.

4. Transportlīdzekļa tipa apstiprinājumā nav vajadzīgi nekādi grozījumi, ja 2. punkta c) apakšpunktā minētās jaunās prasības no tehniska viedokļa minētā tipa transportlīdzeklim nav būtiskas vai attiecas uz citu kategoriju transportlīdzekļiem.

▼B

15. pants

Īpaši noteikumi par sistēmām, sastāvdaļām vai atsevišķām tehniskām vienībām

1. Ja informācijas paketē norādītie dati ir grozīti, grozījumu uzskata par "pārskatīšanu".

Tādos gadījumos apstiprinātāja iestāde vajadzības gadījumā izsniedz pārskatītas informācijas paketes lapas, katrā pārskatītajā lapā skaidri norādot grozījumu būtību un atkārtotās izsniegšanas datumu. Par atbilstīgu šai prasībai uzskata konsolidētu un atjauninātu informācijas paketes versiju, kam pievienots sīks grozījumu apraksts.

2. Pārskatīšanu uzskata par "pagarinājumu", ja papildus 1. punktā paredzētajam:

a) ir vajadzīgas jaunas pārbaudes vai jauni testi;

b) ir grozīta informācija EK tipa apstiprinājuma sertifikātā, bet ne tā pielikumos;

c) saskaņā ar kādu normatīvu aktu, ko piemēro apstiprinātai sistēmai, sastāvdaļai vai atsevišķai tehniskai vienībai, stājas spēkā jaunas prasības.

Šādos gadījumos apstiprinātāja iestāde izsniedz pārskatītu EK tipa apstiprinājuma sertifikātu, kurā norādīts pagarinājuma numurs, to papildinot saskaņā ar jau piešķirto secīgo pagarinājumu skaitu. Ja saskaņā ar 2. punkta c) apakšpunktu ir vajadzīgs grozījums, atjaunina apstiprinājuma numura trešo iedaļu.

Apstiprinājuma sertifikātā skaidri norāda pagarinājuma iemeslu un atkārtotas izsniegšanas dienu.

3. Izsniedzot grozītas lapas vai konsolidētas un atjauninātas versijas, attiecīgi groza apstiprinājuma sertifikātam pievienoto informācijas paketes satura rādītāju, lai atspoguļotu jaunākā pagarinājuma vai jaunākās pārskatīšanas datumu vai jaunākās atjauninātās versijas konsolidācijas datumu.

16. pants

Grozījumu izsniegšana un paziņošana

1. Piemērojot pagarinājumu, apstiprinātāja iestāde atjaunina visas attiecīgās EK tipa apstiprinājuma sertifikāta iedaļas, pielikumus un informācijas paketes satura rādītāju. Atjauninātu sertifikātu un pielikumus bez liekas kavēšanās izsniedz pieteikuma iesniedzējam.

2. Ja notikusi pārskatīšana, apstiprinātāja iestāde pārskatītos dokumentus vai, attiecīgi, konsolidēto un atjauninātu versiju, tostarp pārskatīto informācijas paketes satura rādītāju, bez liekas kavēšanās izsniedz pieteikuma iesniedzējam.

3. Apstiprinātāja iestāde visus EK tipa apstiprinājumu grozījumus saskaņā ar 8. pantā minētajām procedūrām dara zināmus pārējo dalībvalstu apstiprinātājām iestādēm.

▼B

VI NODAĻA

TRANSPORTLĪDZEKĻA EK TIPA APSTIPRINĀJUMA DERĪGUMS

17. pants

Derīguma beigas

1. Transportlīdzekļa EK tipa apstiprinājuma derīgums beidzas šādos gadījumos:

a) kādā normatīvā aktā, ko piemēro apstiprinātam transportlīdzeklim, ir stājušās spēkā jaunas, obligātas prasības jaunu transportlīdzekļu reģistrācijai, pārdošanai vai nodošanai ekspluatācijā, un apstiprinājumu nevar attiecīgi atjaunināt;

b) apstiprināto transportlīdzekli pilnīgi un labprātīgi beidz izgatavot;

c) apstiprinājuma derīgums beidzas īpaša ierobežojuma dēļ.

2. Ja no visa tipa anulē tikai vienu variantu vai vienu kāda varianta versiju, tad attiecīgā transportlīdzekļa EK tipa apstiprinājums vairs nav derīgs vienīgi attiecībā uz konkrēto variantu vai versiju.

3. Ja noteikti beidz izgatavot konkrēta tipa transportlīdzekli, izgatavotājs to dara zināmu apstiprinātājai iestādei, kas piešķīrusi attiecīgā transportlīdzekļa EK tipa apstiprinājumu. Saņēmusi tādu paziņojumu, minētā iestāde par to 20 darba dienās attiecīgi informē apstiprinātājas iestādes citās dalībvalstīs.

Direktīvas 27. pantu piemēro vienīgi tad, ja ražošanu beidz šā panta 1. punkta a) apakšpunktā minētos apstākļos.

4. Neskarot 3. punktu – ja transportlīdzekļa EK tipa apstiprinājuma derīgums tuvojas beigām, izgatavotājs par to informē apstiprinātāju iestādi, kas izsniegusi EK tipa apstiprinājumu.

Apstiprinātāja iestāde visu attiecīgo informāciju bez liekas kavēšanās dara zināmu apstiprinātājām iestādēm pārējās dalībvalstīs, lai vajadzības gadījumā varētu piemērot 27. pantu. Informācijā konkrēti norāda pēdējā izgatavotā transportlīdzekļa ražošanas dienu un identifikācijas numuru.

VII NODAĻA

ATBILSTĪBAS SERTIFIKĀTS UN MARĶĒJUMS

18. pants

Atbilstības sertifikāts

1. Izgatavotājs kā transportlīdzekļa EK tipa apstiprinājuma turētājs piešķir atbilstības sertifikātu katram pabeigtam, nepabeigtam vai vairākos posmos pabeigtam transportlīdzeklim, kas izgatavots atbilstīgi apstiprinātam transportlīdzekļa tipam.

▼B

Izgatavotājs nepabeigtu vai vairākos posmos pabeigtu transportlīdzekļu atbilstības sertifikāta otrā pusē aizpilda vienīgi tās pozīcijas, kas ir pievienotas vai grozītas konkrētā apstiprināšanas posmā, un attiecīgos gadījumos sertifikātam pievieno visus iepriekšējā posmā saņemtos atbilstības sertifikātus.

2. Atbilstības sertifikātu sagatavo vienā Kopienas oficiālajā valodā. Jebkura dalībvalsts var lūgt atbilstības sertifikātu iztulkot tās valodā vai valodās.

3. Atbilstības sertifikātu izstrādā tā, lai novērstu viltojumus. Lai to nodrošinātu, izmantoto papīru aizsargā vai nu ar krāsainiem grafiskiem rakstiem, vai ar ūdenszīmi, kurā attēlots izgatavotāja identifikācijas marķējums.

4. Atbilstības sertifikātu aizpilda pilnībā, un tajā nav citu transportlīdzekļa izmantošanas ierobežojumu kā vien normatīvā aktā paredzētie.

5. Transportlīdzekļiem, ko apstiprina saskaņā ar 20. panta 2. punktu, atbilstības sertifikāta nosaukumā, kā izklāstīts IX pielikuma I daļā, ir norāde "Pabeigtiem/vairākos posmos pabeigtiem transportlīdzekļiem, kam tipa apstiprinājums piešķirts saskaņā ar 20. pantu (provizorisks apstiprinājums)".

6. Transportlīdzekļiem, kam tipa apstiprinājumu piešķir saskaņā ar 22. pantu, atbilstības sertifikāta nosaukumā, kā izklāstīts IX pielikuma I daļā, ir norāde "Pabeigtiem/vairākos posmos pabeigtiem transportlīdzekļiem, kam tipa apstiprinājumu piešķir mazās sērijās", un blakus tai ir ražošanas gads, pēc tā kārtas skaitlis no 1 līdz XII pielikumā ietvertajā tabulā norādītajam maksimālajam skaitlim, kas katram ražošanas gadam norāda attiecīgā transportlīdzekļa vietu minētā gadā saražojamo transportlīdzekļu klāstā.

7. Neskarot 1. punktu, izgatavotājs dalībvalsts reģistrācijas iestādei var pārsūtīt atbilstības sertifikāta datus vai informāciju ar elektroniskiem līdzekļiem.

8. Vienīgi izgatavotājs var izsniegt atbilstības sertifikāta dublikātus. Katra dublikāta pirmajā lappusē jābūt skaidri salasāmam vārdam "dublikāts".

19. pants

EK tipa apstiprinājuma marķējums

1. Sastāvdaļu vai atsevišķu tehnisku vienību izgatavotājs, neatkarīgi no tā, vai tās ir sistēmas daļas, katrai saskaņā ar apstiprināto tipu izgatavotai sastāvdaļai vai vienībai piestiprina EK tipa apstiprinājuma marķējumu, kā paredzēts attiecīgā atsevišķajā direktīvā vai regulā.

2. Ja nav vajadzīgs EK tipa apstiprinājuma marķējums, izgatavotājs piestiprina vismaz savu tirdzniecības nosaukumu vai prečzīmi un tipa numuru, un/vai identifikācijas numuru.

▼B

3. EK tipa apstiprinājuma marķējums ir saskaņā ar VII pielikuma papildinājumu.

VIII NODAĻA

JAUNAS TEHNOLOĢIJAS VAI KONCEPCIJAS, KAS NAV SADERĪGAS AR ATSEVIŠĶAJĀM DIREKTĪVĀM

20. pants

Atbrīvojumi jaunām tehnoloģijām vai jaunām koncepcijām

1. Dalībvalstis, saņēmušas izgatavotāja pieteikumu, var piešķirt EK tipa apstiprinājumu noteikta tipa sistēmai, sastāvdaļai vai atsevišķai tehniskai vienībai, kurā ir izmantotas tehnoloģijas vai koncepcijas, kas nav saderīgas ar vienu vai vairākiem IV pielikuma I daļā uzskaitītiem normatīviem aktiem, ja Komisija to atļauj saskaņā ar 40. panta 3. punktā minēto procedūru.

2. Gaidot lēmumu par atļaujas izsniegšanu, dalībvalsts var piešķirt provizorisku, vienīgi tās teritorijā derīgu apstiprinājumu tā tipa transportlīdzekļiem, uz ko attiecas lūgtais atbrīvojums, ja tā par to tūlīt informē Komisiju un citas dalībvalstis, dokumentā uzrādot:

a) iemeslus, kāpēc attiecīgas tehnoloģijas vai koncepcijas dēļ sistēma, sastāvdaļa vai atsevišķa tehniska vienība nesader ar prasībām;

b) attiecīgu drošības un vides apsvērumu, kā arī veikto pasākumu aprakstu;

c) testu, arī to rezultātu aprakstu, kas rāda, ka, salīdzinājumā ar prasībām, uz ko attiecas paredzētais atbrīvojums, ir nodrošināta vismaz tikpat augsta līmeņa drošība un vides aizsardzība.

3. Citas dalībvalstis var pieņemt lēmumu savā teritorijā atzīt 2. punktā minēto provizorisko apstiprinājumu.

4. Komisija saskaņā ar 40. panta 3. punktā minēto procedūru pieņem lēmumu, vai ļaut dalībvalstij piešķirt EK tipa apstiprinājumu attiecīgā tipa transportlīdzeklim.

Vajadzības gadījumā lēmumā arī norāda, vai uz derīgumu attiecina kādus ierobežojumus, piemēram, termiņus. Apstiprinājuma derīguma termiņš nekad nav īsāks par 36 mēnešiem.

Ja Komisija pieņem lēmumu nepiešķirt atļauju, dalībvalsts šā panta 2. punktā minētā provizoriskā tipa apstiprinājuma turētājam tūlīt dara zināmu, ka provizorisko apstiprinājumu atcels sešus mēnešus pēc dienas, kad Komisijas pieņēmusi lēmumu. Tomēr jebkurā dalībvalstī, kas ir atzinusi provizorisko apstiprinājumu, drīkst reģistrēt, pārdot vai nodot ekspluatācijā transportlīdzekļus, kuri pirms provizoriskā tipa apstiprinājuma atcelšanas ir izgatavoti atbilstīgi provizoriskajam apstiprinājumam.

▼B

5. Šo pantu nepiemēro, ja sistēma, sastāvdaļa vai atsevišķa tehniska vienība atbilst ANO EEK noteikumiem, kam Kopiena ir pievienojusies.

21. pants

Veicamā darbība

1. Ja Komisija konstatē, ka ir pamatoti iemesli piešķirt atbrīvojumu atbilstīgi 20. pantam, tā tūlīt veic vajadzīgos pasākumus, lai atsevišķās direktīvas vai regulas pielāgotu tehnoloģijas attīstībai. Šos pasākumus, kas paredzēti, lai grozītu nebūtiskus V pielikumā I daļā uzskaitīto atsevišķo direktīvu un regulu elementus, pieņem saskaņā ar 40. panta 2. punktā minēto regulatīvo kontroles procedūru.

Ja atbrīvojums saskaņā ar 20. pantu attiecas uz ANO EEK noteikumiem, Komisija saskaņā ar procedūru, ko piemēro atbilstīgi Pārskatītajam 1958. gada nolīgumam, ierosina attiecīgo ANO EEK noteikumu grozījumu.

2. Kad attiecīgie normatīvie akti ir grozīti, uzreiz atceļ visus ar atbrīvojumu saistītos ierobežojumus.

Ja nav veikti vajadzīgie pasākumi, lai pielāgotu normatīvos aktus, pēc apstiprinājuma piešķīrējas dalībvalsts lūguma apstiprinājuma derīguma termiņu var pagarināt ar jaunu lēmumu, ko pieņem saskaņā ar 40. panta 3. punktā minēto procedūru.

IX NODAĻA

MAZĀS SĒRIJĀS IZGATAVOTI TRANSPORTLĪDZEKĻI

22. pants

EK tipa apstiprinājums mazām sērijām

1. Pēc izgatavotāja lūguma un ievērojot XII pielikuma A daļas 1. iedaļā noteiktos kvantitātes ierobežojumus dalībvalstis saskaņā ar 6. panta 4. punktā minētajām procedūrām piešķir EK tipa apstiprinājumus tādu tipu transportlīdzekļiem, kas atbilst vismaz IV pielikuma I daļas 1. papildinājumā uzskaitītajām prasībām.

2. Šā panta 1. punktu nepiemēro speciālajiem transportlīdzekļiem.

3. EK tipa apstiprinājuma sertifikātus numurē saskaņā ar VII pielikumu.

23. pants

Valsts tipa apstiprinājums mazām sērijām

1. Transportlīdzekļiem, ko ražo, ievērojot XII pielikuma A daļas 2. iedaļā dotos kvantitātes ierobežojumus, dalībvalstis var nepiemērot vienu vai vairākus noteikumus, kas ietverti vienā vai vairākos IV vai XI pielikumā uzskaitītos normatīvos aktos, ja ir paredzētas attiecīgas alternatīvas prasības.

▼B

"Alternatīvas prasības" ir administratīvi noteikumi un tehniskas prasības, ar ko tiecas nodrošināt tādu ceļu satiksmes drošības un apkārtējās vides aizsardzības līmeni, kas pēc iespējas ir līdzvērtīgs, attiecīgi, IV vai XI pielikumā paredzētajam.

2. Dalībvalstis 1. punktā minētiem transportlīdzekļiem var nepiemērot vienu vai vairākus šīs direktīvas noteikumus.

3. Šā panta 1. un 2. punktā minētos noteikumus dalībvalstis nepiemēro vienīgi tad, ja ir pamatoti iemesli tā rīkoties.

4. Lai veiktu transportlīdzekļu tipa apstiprināšanu saskaņā ar šo pantu, dalībvalstis pieņem sistēmas, sastāvdaļas vai atsevišķas tehniskas vienības, kam tipa apstiprinājums piešķirts saskaņā ar IV pielikumā uzskaitītiem normatīviem aktiem.

5. Tipa apstiprinājuma sertifikātā norāda, kādi atbrīvojumi ir piešķirti saskaņā ar 1. un 2. punktu.

Uz tipa apstiprinājuma sertifikāta, kura paraugs ir VI pielikumā, nav rakstīts "Transportlīdzekļa EK tipa apstiprinājuma sertifikāts". Tipa apstiprinājuma sertifikātus tomēr numurē saskaņā ar VII pielikumu.

6. Tipa apstiprinājuma derīgums attiecas vienīgi uz apstiprinājuma piešķīrējas dalībvalsts teritoriju. Ja izgatavotājs lūdz, apstiprinātāja iestāde ierakstītā vēstulē vai elektroniskā vēstulē tomēr nosūta tipa apstiprinājuma sertifikāta un tā pielikumu kopijas izgatavotāja norādītām citu dalībvalstu apstiprinātājām iestādēm.

Sešdesmit dienās pēc saņemšanas attiecīgās dalībvalstis pieņem lēmumu par tipa apstiprinājuma atzīšanu. Tās minēto lēmumu dara oficiāli zināmu pirmajā punktā minētai apstiprinātājai iestādei.

Dalībvalsts neatsaka tipa apstiprinājumu, ja vien tai nav pamatotu iemeslu uzskatīt, ka tehniskie noteikumi, saskaņā ar kuriem transportlīdzeklis apstiprināts, nav līdzvērtīgi tiem, ko piemēro attiecīgā valstī.

7. Ja pieteikuma iesniedzējs vēlas pārdot, reģistrēt vai nodot ekspluatācijā transportlīdzekli citā dalībvalstī, dalībvalsts, kas piešķīrusi apstiprinājumu, pēc pieteikuma iesniedzēja lūguma viņam izsniedz tipa apstiprinājuma sertifikāta kopiju līdz arī informācijas paketi.

Dalībvalstis ļauj pārdot, reģistrēt vai nodot ekspluatācijā tādu transportlīdzekli, ja vien nav pamatotu iemeslu uzskatīt, ka tehniskie noteikumi, ar ko saskaņā apstiprināts transportlīdzeklis, nav līdzvērtīgi tiem, ko piemēro attiecīgā valstī.

▼B

X NODAĻA

INDIVIDUĀLI APSTIPRINĀJUMI

24. pants

Individuāli apstiprinājumi

1. Konkrētiem transportlīdzekļiem, neatkarīgi no tā, vai tie ir unikāli, dalībvalstis var nepiemērot vienu vai vairākus šīs direktīvas noteikumus vai vienu vai vairākus IV vai XI pielikumā uzskaitītus normatīvus aktus, ja tajos ir paredzētas attiecīgas alternatīvas prasības.

Šā punkta pirmajā daļā minētos noteikumus dalībvalsts nepiemēro vienīgi tad, ja ir pamatoti iemesli tā rīkoties.

"Alternatīvas prasības" ir administratīvi noteikumi un tehniskas prasības, ar ko tiecas nodrošināt tādu ceļu satiksmes drošības un apkārtējās vides aizsardzības līmeni, kas pēc iespējas ir līdzvērtīgs, attiecīgi, IV vai XI pielikumā paredzētajam.

2. Dalībvalstis neveic iznīcināšanas testus. Tās izmanto visu svarīgāko pieteikuma iesniedzēja sniegto informāciju, kas palīdz noteikt atbilstību alternatīvām prasībām.

3. Dalībvalstis atzīst jebkuru sistēmas, sastāvdaļas vai atsevišķas tehniskas vienības EK tipa apstiprinājumu alternatīvu prasību vietā.

4. Individuāla apstiprinājuma pieteikumu iesniedz izgatavotājs vai transportlīdzekļa īpašnieks, vai persona, kas darbojas viņu vārdā – ja attiecīgā persona veic uzņēmējdarbību Kopienā.

5. Ja transportlīdzeklis atbilst pieteikumam pievienotajam aprakstam un spēkā esošajām tehniskajām prasībām, dalībvalsts piešķir individuālu apstiprinājumu un bez liekas kavēšanās izsniedz individuāla apstiprinājuma sertifikātu.

Individuāla apstiprinājuma sertifikāta formas pamatā ir EK tipa apstiprinājuma sertifikāta paraugs, kā izklāstīts VI pielikumā, un tajā ir vismaz informācija, kas vajadzīga, lai aizpildītu reģistrācijas pieteikumu, kā paredzēts Padomes Direktīvā 1999/37/EK (1999. gada 29. aprīlis) par transportlīdzekļu reģistrācijas dokumentiem ([1]). Uz individuāla apstiprinājuma sertifikāta nav norādes "Transportlīdzekļa EK apstiprinājums".

Individuāla apstiprinājuma sertifikātā ir attiecīgā transportlīdzekļa identifikācijas numurs.

6. Individuāla apstiprinājuma derīgums attiecas vienīgi uz apstiprinājuma piešķīrējas dalībvalsts teritoriju.

Ja pieteikuma iesniedzējs vēlas citā dalībvalstī pārdot, reģistrēt vai nodot ekspluatācijā transportlīdzekli, tad transportlīdzeklim ir jābūt piešķirtam individuālam apstiprinājumam; apstiprinājuma piešķīrēja dalībvalsts pieteikuma iesniedzējam pēc lūguma izsniedz dokumentu par tehniskām prasībām, saskaņā ar kurām transportlīdzeklis ir apstiprināts.

([1]) OV L 138, 1.6.1999., 57. lpp. Direktīvā jaunākie grozījumi izdarīti ar Direktīvu 2006/103/EK (OV L 363, 20.12.2006., 344. lpp.).

▼B

Cita dalībvalsts ļauj pārdot, reģistrēt vai nodot ekspluatācijā transportlīdzekli, par ko kādā dalībvalstī saskaņā ar šo pantu ir izsniegts individuāls apstiprinājums, ja vien nav pamatotu iemeslu uzskatīt, ka tehniskie noteikumi, ar ko saskaņā apstiprināts transportlīdzeklis, nav līdzvērtīgi tiem, ko piemēro attiecīgā valstī.

7. Pēc izgatavotāja vai transportlīdzekļa īpašnieka lūguma dalībvalsts piešķir individuālu apstiprinājumu transportlīdzeklim, kas atbilst šai direktīvai un attiecīgi IV vai XI pielikumā uzskaitītiem normatīviem aktiem.

Tādā gadījumā dalībvalsts atzīst individuālu apstiprinājumu un ļauj transportlīdzekli pārdot, reģistrēt un nodot ekspluatācijā.

8. Šo pantu var piemērot transportlīdzekļiem, kam saskaņā ar šo direktīvu ir piešķirts tipa apstiprinājums un kas ir pārbūvēti pirms pirmās reģistrācijas vai nodošanas ekspluatācijā.

25. pants

Īpaši noteikumi

1. Šīs direktīvas 24. pantā izklāstīto procedūru var piemērot konkrētam transportlīdzeklim secīgos pabeigšanas posmos saskaņā ar vairākposmu tipa apstiprināšanas procedūru.

2. Vairākposmu tipa apstiprināšanas procedūrā normālas secības starpposmu nevar aizstāt ar 24. pantā izklāstīto procedūru, un to nevar piemērot, lai transportlīdzeklis saņemtu pirmā posma apstiprinājumu.

XI NODAĻA

REĢISTRĀCIJA, PĀRDOŠANA UN NODOŠANA EKSPLUATĀCIJĀ

26. pants

Transportlīdzekļu reģistrācija, pārdošana un nodošana ekspluatācijā

1. Neskarot 29. un 30. pantu, dalībvalstis reģistrē transportlīdzekļus un ļauj tos pārdot un nodot ekspluatācijā vienīgi tad, ja tiem ir saskaņā ar 18. pantu izsniegts derīgs atbilstības sertifikāts.

Dalībvalsts ļauj pārdot nepabeigtus transportlīdzekļus, bet, kamēr tie nav pabeigti, var atteikt to pastāvīgu reģistrāciju un nodošanu ekspluatācijā.

2. Transportlīdzekļus, kas ir atbrīvoti no prasības pēc atbilstības sertifikāta, var reģistrēt, pārdot vai nodot ekspluatācijā vienīgi tad, ja tie atbilst attiecīgām šīs direktīvas tehniskām prasībām.

▼B

3. Mazās sērijās izgatavotu, reģistrētu, pārdotu vai ekspluatācijā nodotu transportlīdzekļu skaits vienā gadā nepārsniedz XII pielikuma A daļā norādīto vienību skaitu.

27. pants

Sērijas beigu transportlīdzekļu reģistrācija, pārdošana un nodošana ekspluatācijā

1. Ievērojot XII pielikuma B iedaļā norādītos ierobežojumus, un vienīgi ierobežotu laiku, dalībvalstis var reģistrēt, ļaut pārdot un nodot ekspluatācijā tādus transportlīdzekļus, kas atbilst tādam transportlīdzekļa tipam, kura EK tipa apstiprinājums vairs nav derīgs.

Punkta pirmā daļa attiecas vienīgi uz tādiem transportlīdzekļiem Kopienas teritorijā, kam ražošanas laikā EK tipa apstiprinājums ir bijis spēkā, bet kas nav reģistrēti vai nodoti ekspluatācijā līdz minētā EK tipa apstiprinājuma derīguma beigām.

2. Šā panta 1. punktā paredzēto iespēju pabeigtu transportlīdzekļu sakarā var izmantot divpadsmit mēnešus, un vairākos posmos pabeigtu transportlīdzekļu sakarā – astoņpadsmit mēnešus no dienas, kad EK tipa apstiprinājums kļuvis nederīgs.

3. Izgatavotājs, kas vēlas izmantot 1. punktu, līdz attiecīgo transportlīdzekļu nodošanai ekspluatācijā iesniedz lūgumu kompetentai katras attiecīgas dalībvalsts iestādei. Pieteikumā ir jānorāda jebkādi tehniski vai saimnieciski iemesli, kuru dēļ transportlīdzekļi neatbilst jaunām tehniskām prasībām.

Attiecīgās dalībvalstis trīs mēnešos pēc lūguma saņemšanas pieņem lēmumu par to, vai ļaut – un cik lielā skaitā ļaut – savā teritorijā reģistrēt tādus transportlīdzekļus.

4. Šā panta 1., 2. un 3. punktu *mutatis mutandis* piemēro transportlīdzekļiem, kam bijis izsniegts valsts tipa apstiprinājums, bet kas nav reģistrēti vai nodoti ekspluatācijā, pirms apstiprinājums kļuvis nederīgs saskaņā ar 45. pantu, jo obligātā kārtā piemērota EK tipa apstiprināšanas procedūra.

5. Dalībvalsts piemēro attiecīgus pasākumus, lai nodrošinātu efektīvu pārraudzību, cik transportlīdzekļu reģistrē vai nodod ekspluatācijā atbilstīgi šajā pantā izklāstītajai procedūrai.

28. pants

Sastāvdaļu un atsevišķu tehnisku vienību pārdošana un nodošana ekspluatācijā

1. Dalībvalstis ļauj pārdot vai nodot ekspluatācijā sastāvdaļas vai atsevišķas tehniskas vienības vienīgi tad, ja tās atbilst attiecīgu normatīvu aktu prasībām un ir attiecīgi marķētas saskaņā ar 19. pantu.

▼B

2. Šā panta 1. punktu nepiemēro sastāvdaļām vai tehniskām vienībām, kas ir īpaši konstruētas vai izgatavotas jauniem transportlīdzekļiem, uz ko neattiecas šī direktīva.

3. Atkāpjoties no 1. punkta, dalībvalstis var ļaut pārdot un nodot ekspluatācijā sastāvdaļas vai atsevišķas tehniskas vienības, ja tām saskaņā ar 20. pantu nepiemēro vienu vai vairākus kāda normatīva akta noteikumus vai ja tās paredzēts uzstādīt transportlīdzekļos, uz ko attiecas atbilstīgi 22., 23. vai 24. pantam piešķirti apstiprinājumi attiecībā uz konkrēto sastāvdaļu vai atsevišķo tehnisko vienību.

4. Atkāpjoties no 1. punkta un, ja vien ar kādu normatīvu aktu nav paredzēts kas cits, dalībvalstis var ļaut pārdot un nodot ekspluatācijā sastāvdaļas vai atsevišķas tehniskas vienības, ko paredzēts uzstādīt transportlīdzekļos, par ko laikā, kad tie nodoti ekspluatācijā, nav bijis jāsaņem EK tipa apstiprinājums saskaņā ar šo direktīvu vai Direktīvu 70/156/EEK.

XII NODAĻA

DROŠĪBAS KLAUZULAS

29. pants

Transportlīdzekļi, sistēmas, sastāvdaļas vai atsevišķas tehniskas vienības, kas atbilst šai direktīvai

1. Ja dalībvalsts secina, ka, kaut gan jauni transportlīdzekļi, sistēmas, sastāvdaļas vai atsevišķas tehniskas vienības atbilst spēkā esošām prasībām vai ir pareizi marķētas, tomēr rada nopietnu apdraudējumu ceļu satiksmes drošībai vai nopietnu kaitējumu apkārtējai videi vai veselības aizsardzībai, attiecīgā dalībvalsts var ilgākais sešus mēnešus atteikties savā teritorijā reģistrēt tādus transportlīdzekļus vai atļaut pārdot vai nodot ekspluatācijā tādus transportlīdzekļus, sastāvdaļas vai atsevišķas tehniskas vienības.

Tādos gadījumos attiecīgā dalībvalsts tūlīt attiecīgi dara zināmu tādu lēmumu izgatavotājam, citām dalībvalstīm un Komisijai, izklāstot lēmuma iemeslus un jo īpaši, vai tas izriet no:

— nepilnībām attiecīgos normatīvos aktos, vai

— nepareiza attiecīgo prasību piemērojuma.

2. Lai sagatavotu lēmumu, Komisija pēc iespējas drīz konsultējas ar attiecīgām pusēm, jo īpaši ar apstiprinātāju iestādi, kas piešķīrusi tipa apstiprinājumu.

3. Ja 1. punktā minētos pasākumus pamato ar nepilnībām attiecīgos normatīvos aktos, veic šādus piemērotus pasākumus:

— IV pielikuma I daļā uzskaitītās atsevišķās direktīvas vai regulas Komisija groza saskaņā ar 40. panta 2. punktā minēto regulatīvo kontroles procedūru,

▼B

— attiecībā uz ANO EEK noteikumiem Komisija saskaņā ar procedūru, ko piemēro atbilstīgi Pārskatītajam 1958. gada nolīgumam, iesniedz priekšlikumu par grozījumiem attiecīgajos ANO EEK noteikumos.

4. Ja 1. punktā minētos pasākumus pamato ar attiecīgo prasību nepareizu piemērošanu, Komisija veic attiecīgus pasākumus, lai nodrošinātu atbilstību minētajām prasībām.

30. pants

Transportlīdzekļi, sistēmas, sastāvdaļas vai atsevišķas tehniskas vienības, kas neatbilst apstiprinātam tipam

1. Ja dalībvalsts, kas piešķīrusi EK tipa apstiprinājumu, konstatē, ka jauni transportlīdzekļi, sistēmas, sastāvdaļas vai atsevišķas tehniskas vienības, kam ir atbilstības sertifikāts vai uz kā ir apstiprinājuma marķējums, neatbilst apstiprinātajam tipam, dalībvalsts veic pasākumus, tostarp vajadzības gadījumā anulē tipa apstiprinājumu, lai nodrošinātu attiecīgu izgatavoto transportlīdzekļu, sistēmu, sastāvdaļu vai atsevišķu tehnisku vienību atbilstību apstiprinātajam tipam. Dalībvalsts apstiprinātāja iestāde par veiktajiem pasākumiem informē citu dalībvalstu apstiprinātājas iestādes.

2. Saistībā ar 1. punktu, novirzes no datiem EK tipa apstiprinājuma sertifikātā vai informācijas paketē uzskata par neatbilstību apstiprinātam tipam.

Transportlīdzekli neuzskata par neatbilstīgu apstiprinātam tipam, ja attiecīgos normatīvos aktos ir atļautas pielaides, un pielaides ir ievērotas.

3. Ja dalībvalsts pierāda, ka transportlīdzekļi, sastāvdaļas vai atsevišķas tehniskas vienības, kam pievienots atbilstības sertifikāts vai uz kā ir apstiprinājuma marķējums, neatbilst apstiprinātajam tipam, tā var lūgt EK tipa apstiprinājumu piešķīrušajai dalībvalstij pārbaudīt, vai izgatavotie transportlīdzekļi, sistēmas, sastāvdaļas vai atsevišķas tehniskās vienības joprojām atbilst apstiprinātajam tipam. Saņemot tādu lūgumu, attiecīgā dalībvalsts pēc iespējas drīz – un vēlākais sešos mēnešos pēc saņemšanas dienas – veic vajadzīgās darbības.

4. Turpmāk norādītajos gadījumos apstiprinātāja iestāde lūdz dalībvalsti, kas sistēmai, sastāvdaļai, atsevišķai tehniskai vienībai vai nepabeigtam transportlīdzeklim piešķīrusi tipa apstiprinājumu, veikt vajadzīgos pasākumus, lai atkal nodrošinātu ražošanā esošo transportlīdzekļu atbilsmi apstiprinātam tipam:

a) attiecībā uz transportlīdzekļa EK tipa apstiprinājumu – ja transportlīdzekļa neatbilstība rodas vienīgi kādas sistēmas, sastāvdaļas vai atsevišķas tehniskas vienības neatbilstības dēļ;

b) attiecībā uz vairākposmu tipa apstiprinājums – ja vairākos posmos pabeigta transportlīdzekļa neatbilstības cēloņi ir tādas sistēmas, sastāvdaļas vai atsevišķas tehniskas vienības neatbilstība, kura ir nepabeigta transportlīdzekļa sastāvdaļa, vai arī paša nepabeigtā transportlīdzekļa neatbilstība.

▼B

Saņemot tādu lūgumu, attiecīgā dalībvalsts pēc iespējas drīz – vajadzības gadījumā saziņā ar dalībvalsti, kas iesniegusi lūgumu – vēlākais sešos mēnešos pēc saņemšanas dienas veic prasītās darbības. Konstatējot neatbilstību apstiprinātam tipam, tās dalībvalsts apstiprinātāja iestāde, kas piešķīrusi attiecīgo sistēmas, sastāvdaļas vai atsevišķas tehniskas vienības EK tipa apstiprinājumu vai nepabeigta transportlīdzekļa apstiprinājumu, veic 1. punktā izklāstītos pasākumus.

5. Apstiprinātājas iestādes 20 darba dienās informē cita citu par jebkura EK tipa apstiprinājuma anulēšanu, ka arī par tās iemesliem.

6. Ja dalībvalsts, kas piešķīrusi EK tipa apstiprinājumu, apstrīd neatbilstību, par ko tai ir darīts zināms, attiecīgās dalībvalstis cenšas strīdu noregulēt. Par to informē Komisiju un vajadzības gadījumā rīko attiecīgas apspriedes, lai strīdu noregulētu.

31. pants

Tādu sastāvdaļu vai aprīkojuma pārdošana un nodošana ekspluatācijā, kas var radīt nopietnu apdraudējumu būtiski svarīgu sistēmu pareizai darbībai

1. Dalībvalstis atļauj pārdot un piedāvāt pārdošanai vai sākt ekspluatēt sastāvdaļas vai aprīkojumu, kas var nopietni apdraudēt to sistēmu darbību, kuras ir būtiskas transportlīdzekļa drošībai vai tā darbības parametriem saistībā ar vides aizsardzību, vienīgi tad, ja šīs sastāvdaļas vai aprīkojumu ir atļāvusi apstiprinātāja iestāde saskaņā ar 5. līdz 10. punktu.

2. Sastāvdaļas vai aprīkojumu, kas apstiprināms atbilstīgi 1. punktam, iekļauj sarakstā, ko pievieno XIII pielikumā. Pirms šāda lēmuma pieņemšanas veic izvērtēšanu, kuras rezultātus iekļauj ziņojumā un kuras gaitā tiecas panākt taisnīgu līdzsvaru starp šādiem elementiem:

a) nopietna apdraudējuma pastāvēšana tā transportlīdzekļa drošībai vai darbības parametriem saistībā ar vides aizsardzību, kurā uzstādītas attiecīgās sastāvdaļas vai aprīkojums; un

b) ietekme uz patērētājiem un izgatavotājiem rezerves daļu tirgū, ja attiecīgajām sastāvdaļām vai aprīkojumam saskaņā ar šo pantu tiktu piemērota prasība saņemt atļauju.

3. Šā panta 1. punktu nepiemēro oriģinālām sastāvdaļām vai aprīkojumam, uz ko attiecas sistēmas tipa apstiprinājums saistībā ar transportlīdzekli, un sastāvdaļām vai aprīkojumam, kam ir tipa apstiprinājums saskaņā ar vienu no IV pielikumā uzskaitītajiem normatīvajiem aktiem, izņemot gadījumus, kad šie apstiprinājumi attiecas uz aspektiem, ko neskar 1. punkts. Šā panta 1. punkts neattiecas uz sastāvdaļām un aprīkojumu, ko izgatavo vienīgi autosacīkšu transportlīdzekļiem, kurus nav paredzēts izmantot uz koplietošanas ceļiem. Ja XIII pielikumā iekļautās sastāvdaļas vai aprīkojums ir divējādi izmantojami gan autosacīkstēs, gan uz ceļiem, šīs sastāvdaļas vai aprīkojumu nevar pārdot vai piedāvāt pārdošanai plašai sabiedrībai izmantošanai autotransporta līdzekļos, ja vien tie neatbilst šā panta prasībām.

▼B

Attiecīgos gadījumos Komisija pieņem noteikumus, kā identificēt šajā punktā minētās sastāvdaļas vai aprīkojumu.

4. Iepriekš apspriedusies ar ieinteresētajām pusēm, Komisija paredz 1. punktā minētā apstiprināšanas procesa procedūru un prasības, kā arī pieņem noteikumus XIII pielikumā iekļautā saraksta turpmākai atjaunināšanai. Minētās prasības ietver norādījumus attiecībā uz drošību, vides aizsardzību un, attiecīgos gadījumos, testēšanas standartiem. To pamatā var būt IV pielikumā uzskaitītie normatīvie akti, tās var izstrādāt atbilstīgi drošības, vides aizsardzības un testēšanas tehnoloģiju attiecīgajam stāvoklim, vai, ja tas ir piemērots veids, kā sasniegt nepieciešamos drošības un vides aizsardzības mērķus, tās var būt sastāvdaļas vai aprīkojuma salīdzinājums ar nepārbūvēta transportlīdzekļa vai, attiecīgi, jebkuras tā sastāvdaļas darbības parametriem saistībā ar vides aizsardzību un drošību.

5. Šā panta 1. punkta sakarā sastāvdaļu vai aprīkojuma izgatavotājs iesniedz apstiprinātājai iestādei pilnvarota tehniska dienesta sagatavotu testa ziņojumu ar apliecinājumu, ka sastāvdaļas vai aprīkojums, par ko iesniegts apstiprinājumam pieteikums, atbilst 4. punktā minētajām prasībām. Izgatavotājs katra tipa sastāvdaļai var iesniegt tikai vienu pieteikumu tikai vienai apstiprinātājai iestādei.

Pieteikumā iekļauj sīku informāciju par sastāvdaļu vai aprīkojuma izgatavotāju, sastāvdaļu vai aprīkojuma tipu, identifikāciju un numurus, kuru atļaujai ir iesniegts pieteikums, kā arī transportlīdzekļa izgatavotāja nosaukumu, transportlīdzekļu tipu un – attiecīgā gadījumā – izlaiduma gadus vai kādu citu informāciju, lai identificētu transportlīdzekli, kurā paredzēts uzstādīt attiecīgas sastāvdaļas vai attiecīgo aprīkojumu.

Ja apstiprinātāja iestāde, ņemot vērā testa ziņojumu un citus pierādījumus, pārliecinās, ka attiecīgās sastāvdaļas vai attiecīgais aprīkojums atbilst 4. punktā minētajām prasībām, tā bez liekas kavēšanās izsniedz izgatavotājam sertifikātu. Ar šo sertifikātu Kopienā ir atļauts pārdot, piedāvāt pārdošanai vai uzstādīt transportlīdzekļos sastāvdaļas vai aprīkojumu, ievērojot 9. punkta otro daļu.

6. Katru sastāvdaļu vai aprīkojumu, ko atļauj, piemērojot šo pantu, attiecīgi marķē.

Komisija nosaka marķējuma un iesaiņojuma prasības, kā arī 5. punktā minētā sertifikāta paraugu un numerācijas sistēmu.

7. Šā panta 2. līdz 6. punktā minētos pasākumus, kas paredzēti, lai grozītu nebūtiskus šīs direktīvas elementus, tostarp to papildinot, pieņem saskaņā ar 40. panta 2. punktā minēto regulatīvo kontroles procedūru.

8. Izgatavotājs tūlīt informē sertifikātu izdevušo apstiprinātāju iestādi par visām izmaiņām, kas ietekmē sertifikāta izsniegšanas nosacījumus. Attiecīgā apstiprinātāja iestāde pieņem lēmumu vai sertifikāts ir jāpārskata, vai jāizsniedz no jauna, un – vai ir vajadzīgi jauni testi.

Izgatavotāja pienākums ir nodrošināt, lai sastāvdaļas un aprīkojumu visu laiku izgatavotu saskaņā ar nosacījumiem, ar kādiem izsniegts sertifikāts.

▼B

9. Pirms atļaujas piešķiršanas apstiprinātāja iestāde pārliecinās, ka ražojuma atbilstības efektīvas kontroles nodrošināšanas pasākumi un procedūras ir pietiekamas.

Ja apstiprinātāja iestāde konstatē, ka vairs nav ievēroti sertifikāta izsniegšanas nosacījumi, tā lūdz izgatavotāju veikt vajadzīgos pasākumus, lai atkal nodrošinātu sastāvdaļu vai aprīkojuma atbilstību attiecīgajām prasībām. Vajadzības gadījumā tā atsauc sertifikātu.

10. Visas dalībvalstu nesaskaņas 5. punktā minēto sertifikātu sakarā dara zināmas Komisijai. Tā konsultējas ar dalībvalstīm, un veic attiecīgus pasākums, vajadzības gadījumā prasot arī atsaukt atļauju.

11. Šo pantu nepiemēro attiecībā uz sastāvdaļu vai aprīkojumu, kamēr tas nav uzskaitīts XIII pielikumā. Katram XIII pielikuma ierakstam vai ierakstu grupai nosaka loģisku pārejas posmu, lai ļautu sastāvdaļas vai aprīkojuma izgatavotājam iesniegt atļaujas pieteikumu un saņemt atļauju. Attiecīgā gadījumā var arī noteikt dienu, lai no šā panta piemērošanas jomas svītrotu sastāvdaļas un aprīkojumu, kas paredzēts transportlīdzekļiem, kuri tipa apstiprinājumu ir saņēmuši pirms minētās dienas.

12. Kamēr nav pieņemts lēmums par to, vai sastāvdaļa vai aprīkojums iekļaujams 1. punktā minētajā sarakstā, dalībvalstis var piemērot savus noteikumus par sastāvdaļām vai aprīkojumu, kas var nopietni apdraudēt to sistēmu pareizu darbību, kas ir būtiskas transportlīdzekļa drošībai vai tā darbības parametriem saistībā ar vides aizsardzību.

Kad ir pieņemts šāds lēmums, spēku zaudē valstu noteikumi par attiecīgajām sastāvdaļām un aprīkojumu.

13. No 2007. gada 29. oktobra dalībvalstis nepieņem jaunus noteikumus, kas attiecas uz sastāvdaļām un aprīkojumu un kas var ietekmēt tādu sistēmu pareizu darbību, kuras ir būtiskas transportlīdzekļa drošībai vai tā darbības parametriem saistībā ar vides aizsardzību.

32. pants

Transportlīdzekļu atsaukšana

1. Ja izgatavotājam, kam ir piešķirts transportlīdzekļa EK tipa apstiprinājums, piemērojot kādu normatīvu aktu vai Direktīvu 2001/95/EK, ir pienākums atsaukt pārdotus, reģistrētus vai ekspluatācijā nodotus transportlīdzekļus, jo viena vai vairākas transportlīdzeklī uzstādītas sistēmas, sastāvdaļas vai atsevišķas tehniskas vienības, neatkarīgi no tā, vai tās ir pienācīgi apstiprinātas saskaņā ar šo direktīvu, var radīt nopietnu apdraudējumu ceļu satiksmes drošībai, veselības aizsardzībai vai vides aizsardzībai, viņš tūlīt par to informē apstiprinātāju iestādi, kas piešķīrusi apstiprinājumu transportlīdzeklim.

▼B

2. Izgatavotājs apstiprinātājai iestādei ierosina piemērotu tiesiskās aizsardzības līdzekļu kompleksu, lai neitralizētu 1. punktā minēto apdraudējumu. Apstiprinātāja iestāde informāciju par ierosinātiem pasākumiem tūlīt dara zināmu dalībvalstu iestādēm.

Kompetentas iestādes nodrošina pasākumu efektīvu īstenošanu attiecīgās teritorijās.

3. Ja attiecīgās iestādes uzskata pasākumus par nepietiekamiem vai arī tos neīsteno pietiekami drīz, tās tūlīt informē apstiprinātāju iestādi, kas izsniegusi transportlīdzekļa EK tipa apstiprinājumu.

Apstiprinātāja iestāde par to informē izgatavotāju. Ja arī EK tipa apstiprinājumu izsniegusī iestāde uzskata izgatavotāja pasākumus par nepietiekamiem, tā veic visus vajadzīgos aizsardzības pasākumus, arī atsauc transportlīdzekļa EK tipa apstiprinājumu gadījumā, ja izgatavotājs neierosina un neīsteno iedarbīgus korekcijas pasākumus. Transportlīdzekļa EK tipa apstiprinājuma anulēšanas gadījumā attiecīgā apstiprinātāja iestāde 20 darba dienās ar ierakstītu vēstuli vai līdzvērtīgiem elektroniskiem līdzekļiem par to informē izgatavotāju, citu dalībvalstu apstiprinātājas iestādes un Komisiju.

4. Šo pantu piemēro arī sastāvdaļām, kam nepiemēro nekādas prasības saskaņā ar kādu normatīvu aktu.

33. pants

Lēmumu paziņošana un pieejamie tiesiskas aizsardzības līdzekļi

Visos lēmumos, ko pieņem saskaņā ar šīs direktīvas īstenošanas noteikumiem, un visos lēmumos, ar ko atsaka vai anulē EK tipa apstiprinājumu vai atsaka reģistrāciju, vai aizliedz pārdošanu, sīki izklāsta to pamatojumu.

Jebkuru tādu lēmumu dara zināmu attiecīgai pusei, ko reizē informē arī par tiesiskas aizsardzības līdzekļiem, kurus tā var izmantot saskaņā ar attiecīgajā dalībvalstī spēkā esošajiem tiesību aktiem, un tiesiskās aizsardzības līdzekļu izmantošanas iespēju termiņiem.

XIII NODAĻA

STARPTAUTISKI NOTEIKUMI

34. pants

ANO EEK noteikumi, kas jāievēro EK tipa apstiprināšanā

1. ANO EEK noteikumi, kam Kopiena ir pievienojusies, un kas ir uzskaitīti IV pielikuma I daļā un XI pielikumā, ir transportlīdzekļa EK tipa apstiprinājuma daļa tāpat, kā atsevišķās direktīvas vai regulas. Tos piemēro attiecīgās IV pielikuma I daļas un XI pielikuma ailēs uzskaitītu kategoriju transportlīdzekļiem.

▼B

2. Ja Kopiena saskaņā ar Lēmuma 97/836/EK 4. panta 4. punktu ir pieņēmusi lēmumu transportlīdzekļu EK tipa apstiprināšanā obligāti piemērot ANO EEK noteikumus, tad saskaņā ar direktīvas 40. panta 2. punktā minēto regulatīvo kontroles procedūru attiecīgi groza šīs direktīvas pielikumus. Normatīvos aktos, ar ko groza šīs direktīvas pielikumus, norāda arī ANO EEK noteikumu vai to grozījumu obligātas piemērošanas dienas. Dalībvalstis atceļ vai pielāgo visus savus tiesību aktus, kas nav saderīgi ar attiecīgiem ANO EEK noteikumiem.

Ja ar tādiem ANO EEK noteikumiem aizstāj spēkā esošas atsevišķās direktīvas vai regulas, atbilstīgo ierakstu IV pielikuma I daļā un XI pielikumā aizstāj ar ANO EEK noteikuma numuru, un attiecīgo ierakstu IV pielikuma II daļā svītro saskaņā ar to pašu procedūru.

3. Šā panta 2. punkta otrā daļā minētajos gadījumos atsevišķās direktīvas vai regulas, ko aizstāj ar ANO EEK noteikumiem, atceļ saskaņā ar 40. panta 2. punktā minēto regulatīvo kontroles procedūru.

Ja atceļ atsevišķo direktīvu, dalībvalsts atceļ visus savus tiesību aktus, kas pieņemti, transponējot minēto direktīvu.

4. Šajā direktīvā vai atsevišķajās direktīvās vai regulās var iekļaut tiešas atsauces uz starptautiskajiem standartiem un noteikumiem, tos neatspoguļojot Kopienas tiesiskajā regulējumā.

35. pants

ANO EEK noteikumu līdzvērtība direktīvām vai regulām

1. ANO EEK noteikumus, kas uzskaitīti IV pielikuma II daļā, atzīst par līdzvērtīgiem attiecīgām atsevišķajām direktīvām vai regulām, ciktāl tiem ir viena darbības joma un saturs.

Dalībvalstu apstiprinātājas iestādes atzīst apstiprinājumus, kas piešķirti saskaņā ar minētajiem ANO EEK noteikumiem, un – vajadzības gadījumā – arī attiecīgus apstiprinājuma marķējumus to apstiprinājumu un/vai apstiprinājuma marķējumu vietā, kas piešķirti saskaņā ar attiecīgām atsevišķajām direktīvām vai regulām.

2. Ja Kopiena ir pieņēmusi lēmumu 1. punkta sakarā piemērot jaunu ANO EEK noteikumu vai grozītu ANO EEK noteikumu, attiecīgi groza šīs direktīvas IV pielikuma II daļu. Šos pasākumus, kas paredzēti, lai grozītu nebūtiskus šīs direktīvas elementus, pieņem saskaņā ar 40. panta 2. punktā minēto regulatīvo kontroles procedūru.

▼B

36. pants

Līdzvērtība citiem noteikumiem

Padome pēc Komisijas priekšlikuma ar kvalificētu balsu vairākumu var atzīt ar šo direktīvu definēto sistēmu, sastāvdaļu un atsevišķu tehnisku vienību tipa apstiprināšanas nosacījumu vai noteikumu līdzvērtību starptautiskos vai trešo valstu noteikumos paredzētām procedūrām, ievērojot daudzpusējus vai divpusējus Kopienas nolīgumus ar trešām valstīm.

XIV NODAĻA

TEHNISKAS INFORMĀCIJAS SNIEGŠANA

37. pants

Informācija lietotājiem

1. Izgatavotājs nedrīkst sniegt nekādu tehnisku informāciju par šajā direktīvā vai IV pielikumā uzskaitītos normatīvos aktos paredzētiem datiem, kas atšķiras no apstiprinātājas iestādes apstiprinātiem datiem.

2. Ja normatīvā aktā tas īpaši paredzēts – izgatavotājs lietotājiem dara pieejamu visu attiecīgo informāciju un vajadzīgās instrukcijas, aprakstot visus īpašos nosacījumus vai ierobežojumus transportlīdzekļa, sastāvdaļas vai atsevišķas tehniskas vienības lietošanai.

Tādu informāciju sniedz Kopienas oficiālās valodās. To saziņā ar apstiprinātāju iestādi sniedz attiecīgā papildu dokumentā, piemēram, īpašnieka rokasgrāmatā vai tehniskas apkopes rokasgrāmatā.

38. pants

Informācija sastāvdaļu vai atsevišķu tehnisku vienību izgatavotājiem

1. Transportlīdzekļa izgatavotājs sastāvdaļu vai atsevišķu tehnisku vienību izgatavotājiem dara pieejamus visus datus, vajadzības gadījumā arī rasējumus, kas īpaši uzskaitīti normatīvā akta pielikumā vai papildinājumā un ir vajadzīgi sastāvdaļu vai atsevišķu tehnisku vienību EK tipa apstiprināšanai, vai ir vajadzīgi, lai saņemtu atļauju saskaņā ar 31. pantu.

Transportlīdzekļa izgatavotājs ar sastāvdaļu un atsevišķu tehnisku vienību izgatavotājiem var noslēgt stingrus nolīgumus, sargājot jebkuru slepenu informāciju, kas nav pieejama atklātībā, arī ar intelektuālā īpašuma tiesībām saistītu informāciju.

2. Sastāvdaļu vai atsevišķu tehnisku vienību izgatavotājs, pildot EK tipa apstiprinājuma sertifikāta turētāja pienākumus, kas atbilstīgi 10. panta 4. punktam ietver arī izmantojuma ierobežojumus vai īpašus montāžas nosacījumus – vai gan vienus, gan otrus – transportlīdzekļa izgatavotajam par to sniedz visu pieejamo informāciju.

▼B

Ja tas ir paredzēts ar kādu normatīvu aktu – sastāvdaļu vai atsevišķu tehnisku vienību izgatavotājs dod instrukcijas par izgatavoto sastāvdaļu vai atsevišķu tehnisku vienību izmantošanas ierobežojumiem vai īpašiem montāžas nosacījumiem – vai gan vieniem, gan otriem.

XV NODAĻA

ĪSTENOŠANAS PASĀKUMI UN GROZĪJUMI

39. pants

Šīs direktīvas, atsevišķo direktīvu un regulu īstenošanas pasākumi un grozījumi

1. Katras atsevišķās direktīvas vai regulas īstenošanai vajadzīgos pasākumus Komisija pieņem saskaņā ar katrā attiecīgajā direktīvā vai regulā paredzētajiem noteikumiem.

2. Komisija pieņem šīs direktīvas pielikumu vai IV pielikuma I daļā minēto atsevišķo direktīvu vai regulu grozījumus, kas vajadzīgi, lai tās piemērotu zinātnes un tehnikas attīstībai vai invalīdu īpašajām vajadzībām.

3. Komisija pieņem šīs direktīvas grozījumus, kas ir vajadzīgi, lai noteiktu tehniskas prasības mazu sēriju transportlīdzekļiem, individuāli apstiprinātiem transportlīdzekļiem un speciālajiem transportlīdzekļiem.

4. Ja Komisijai kļūst zināms par tādiem nopietniem apdraudējumiem ceļu lietotājiem vai videi, kuri prasa veikt steidzamus pasākumus, tā var grozīt IV pielikuma I daļā uzskaitītās atsevišķās direktīvas vai regulas.

5. Komisija pieņem grozījumus, kas ir vajadzīgi labas pārvaldības interesēs, un jo īpaši tādus, kas vajadzīgi, lai nodrošinātu savstarpēju atbilstību starp IV pielikuma I daļā uzskaitītajām atsevišķajām direktīvām un regulām vai to atbilstību citiem Kopienas tiesību aktiem.

6. Ja saskaņā ar Lēmumu 97/836/EK pieņem jaunus ANO EEK noteikumus vai grozījumus esošos ANO EEK noteikumos, kam Kopiena ir pievienojusies, Komisija attiecīgi groza šīs direktīvas pielikumus.

7. Ar katru jaunu atsevišķo direktīvu vai regulu attiecīgi groza šīs direktīvas pielikumus.

8. Šīs direktīvas pielikumus var grozīt ar regulām.

9. Šajā pantā minētos pasākumus, kas paredzēti, lai grozītu nebūtiskus šīs direktīvas vai atsevišķo direktīvu un regulu elementus, tostarp tās papildinot, pieņem saskaņā ar 40. panta 2. punktā minēto regulatīvo kontroles procedūru.

▼B

40. pants

Komiteja

1. Komisijai palīdz komiteja, turpmāk – "Tehniskā komiteja mehānisko transportlīdzekļu jautājumos" (TCMV).

2. Ja ir atsauce uz šo punktu, piemēro Lēmuma 1999/468/EK 5.a panta 1. līdz 4. punktu un 7. pantu, ņemot vērā tā 8. pantu.

3. Ja ir atsauce uz šo punktu, piemēro Lēmuma 1999/468/EK 5. un 7. pantu, ņemot vērā tā 8. pantu.

Lēmuma 1999/468/EK 5. panta 6. punktā minētais termiņš ir trīs mēneši.

XVI NODAĻA

TEHNISKO DIENESTU PILNVAROŠANA UN PAZIŅOŠANA

41. pants

Tehnisko dienestu pilnvarošana

1. Ja dalībvalsts norīko tehnisko dienestu, tad tas atbilst šīs direktīvas prasībām.

2. Tehniskie dienesti veic paši vai uzrauga apstiprinājuma saņemšanai vajadzīgos testus vai pārbaudes, kā paredzēts šajā direktīvā vai kādā no IV pielikumā minētajiem normatīvajiem aktiem, ja vien skaidri nav atļautas alternatīvas procedūras. Tehniskie dienesti nedrīkst veikt testus vai pārbaudes, ko tie nav pienācīgi pilnvaroti veikt.

3. Tehniskie dienesti atkarībā no to kompetences jomas pieder vienai vai vairākām četrām darbības kategorijām:

a) A kategorija – tehniskie dienesti, kas paši saviem spēkiem un līdzekļiem veic testus, kas minēti šajā direktīvā un IV pielikumā uzskaitītajos normatīvajos aktos;

b) B kategorija – tehniskie dienesti, kas uzrauga testus, kuri minēti šajā direktīvā un IV pielikumā uzskaitītajos normatīvajos aktos un kurus veic ar izgatavotāja vai kādas trešās personas spēkiem un līdzekļiem;

c) C kategorija – tehniskie dienesti, kas regulāri izvērtē un pārrauga procedūras, ar ko izgatavotājs kontrolē ražojumu atbilstību;

d) D kategorija – tehniskie dienesti, kas uzrauga vai veic testus vai pārbaudes, pārraugot ražojumu atbilstību.

4. Tehniskajiem dienestiem ir attiecīgas iemaņas, īpašas tehniskas zināšanas un apliecināta pieredze īpašās jomās, uz ko attiecas šī direktīva un IV pielikumā uzskaitītie normatīvie akti.

▼B

Turklāt tehniskie dienesti ievēro V pielikuma 1. papildinājumā uzskaitītos standartus, kas ir svarīgi darbībām, ko tie veic. Tomēr šo prasību nepiemēro vairākposmu tipa apstiprināšanas procedūras pēdējā posmā, kā minēts 25. panta 1. punktā.

5. Apstiprinātāja iestāde var darboties kā tehniskais dienests, veicot vienu vai vairākas 3. punktā minētās darbības.

6. Izgatavotāju vai apakšuzņēmēju, kas rīkojas viņa vārdā, var pilnvarot kā tehnisko dienestu A kategorijas darbībām saistībā ar XV pielikumā uzskaitītajiem normatīviem aktiem.

Vajadzības gadījumā Komisija saskaņā ar 40. panta 2. punktā minēto regulatīvo kontroles procedūru groza minēto normatīvo aktu sarakstu.

7. Šā panta 5. un 6. punktā minētās vienības darbojas saskaņā ar šo pantu.

8. Trešo valstu tehniskos dienestus, kas nav pilnvaroti saskaņā ar 6. punktu, 43. panta piemērošanas nolūkā var informēt vienīgi atbilstīgi Kopienas divpusējam nolīgumam ar attiecīgo trešo valsti.

42. pants

Tehnisko dienestu iemaņu izvērtējums

1. Ar kompetentas iestādes izstrādātu izvērtējuma ziņojumu pierāda direktīvas 41. pantā minētās iemaņas. Tas var paredzēt, ka akreditācijas struktūra izsniedz akreditācijas sertifikātu.

2. Izvērtējumu, kas ir 1. punktā minētā ziņojuma pamatā, veic saskaņā ar V pielikuma 2. papildinājumu.

Izvērtējuma ziņojumu pārskata, vēlākais, pēc trim gadiem.

3. Izvērtējuma ziņojumu pēc lūguma dara zināmu Komisijai.

4. Apstiprinātāja iestāde, kas darbojas kā tehniskais dienests, dokumentāri pierāda prasību ievērošanu.

Tas ietver izvērtējumu, ko veic no izvērtējamās darbības neatkarīgi pārbaudītāji. Pārbaudītāji var būt no tās pašas organizācijas, ja vien viņu vadība nav atkarīga no personāla, kas veic vērtējamās darbības.

5. Izgatavotājs, kas ir pilnvarots kā tehniskais dienests, vai apakšuzņēmējs, kurš rīkojas viņa vārdā, ievēro attiecīgus šā panta noteikumus.

▼B

43. pants

Paziņošanas procedūras

1. Dalībvalstis Komisijai dara zināmu katra pilnvarota tehniskā dienesta nosaukumu, adresi, arī e-pasta adresi, atbildīgo personu vārdus un darbības kategoriju. Tās dara zināmas visas turpmākas izmaiņas šajos datos.

Paziņojuma aktā norāda, attiecībā uz kuriem normatīvajiem aktiem ir pilnvaroti tehniskie dienesti.

2. Tehniskais dienests var veikt 41. pantā aprakstītās tipa apstiprināšanas darbības vienīgi tad, ja par to iepriekš ir paziņots Komisijai.

3. Vienu un to pašu tehnisko dienestu var pilnvarot – un par to paziņot – vairākas dalībvalstis neatkarīgi no tehniskā dienesta darbību kategorijas.

4. Ja saskaņā ar kādu normatīvo aktu ir jāpilnvaro īpaša organizācija vai kompetenta struktūra, kuras darbības nepieder pie tām, uz ko attiecas 41. pants, tad paziņošanu veic saskaņā ar šo pantu.

5. Komisija savā interneta vietnē publicē apstiprinātāju iestāžu un tehnisko dienestu sarakstu un informāciju par tiem.

XVII NODAĻA

NOBEIGUMA NOTEIKUMI

44. pants

Pārejas noteikumi

1. Kamēr šajā direktīvā nav veikti grozījumi, kas vajadzīgi, lai iekļautu transportlīdzekļus, uz ko tā vēl neattiecas, vai lai pabeigtu administratīvus un tehniskus noteikumus par tādu mazās sērijās izgatavotu transportlīdzekļu tipa apstiprinājumiem, kas nav M_1 kategorijas transportlīdzekļi, un lai noteiktu saskaņotus administratīvus un tehniskus noteikumus individuālas apstiprināšanas procedūrai, kā arī līdz 45. pantā paredzēto pārejas posmu beigām dalībvalstis turpina tādiem transportlīdzekļiem piešķirt savus apstiprinājumus, ja vien apstiprinājumu pamatā ir saskaņotas, šajā direktīvā noteiktas tehniskas prasības.

2. Saņemot izgatavotāja vai – individuāla apstiprinājuma gadījumā – transportlīdzekļa īpašnieka pieteikumu un sniedzot lūgto informāciju, attiecīgā dalībvalsts attiecīgi aizpilda un izsniedz tipa apstiprinājuma sertifikātu vai individuāla apstiprinājuma sertifikātu. Sertifikātu izsniedz pieteikuma iesniedzējam.

Viena tipa transportlīdzekļiem apliecinātu kopiju citas dalībvalstis atzīst par pierādījumu tam, ka ir veikti vajadzīgie testi.

▼B

3. Ja konkrēts transportlīdzeklis, uz ko attiecas individuāls apstiprinājums, ir jāreģistrē citā dalībvalstī, attiecīgā dalībvalsts apstiprinātājai iestādei, kas izsniegusi individuālo apstiprinājumu, var lūgt papildinformāciju, kurā būtu sīki aprakstītas tehniskās prasības, kam atbilst attiecīgais transportlīdzeklis.

4. Kamēr dalībvalstīs nav saskaņotas reģistrācijas un nodokļu sistēmas transportlīdzekļiem, uz ko attiecas šī direktīva, dalībvalstis var lietot savus kodus, lai savā teritorijā atvieglinātu reģistrāciju un nodokļu uzlikšanu. Tālab dalībvalstis var sīkāk iedalīt III pielikuma II daļā uzskaitītās versijas ar nosacījumu, ka sīkākam iedalījumam izmantotos datus skaidri norāda informācijas paketē, vai arī tos var iegūt ar vienkāršiem aprēķiniem.

45. pants

EK tipa apstiprinājuma pieteikuma termiņi

1. Attiecībā uz EK tipa apstiprinājumu dalībvalstis EK apstiprinājumu jaunu tipu transportlīdzekļiem piešķir no XIX pielikumā norādītajām dienām.

2. Saņemot izgatavotāja pieteikumu, dalībvalstis var piešķirt EK apstiprinājumu jaunu tipu transportlīdzekļiem no 2009. gada 29. aprīļa.

3. Līdz XIX pielikuma tabulas ceturtajā ailē norādītajām dienām 26. panta 1. punktu nepiemēro jauniem transportlīdzekļiem, kam kādas valsts apstiprinājums ir piešķirts pirms minētā pielikuma trešajā ailē norādītās dienas vai kam apstiprinājuma nav bijis.

4. Pēc izgatavotāja pieprasījuma un līdz dienām, kas norādītas XIX pielikuma tabulas 6. un 9. rindas 3. slejā, dalībvalstis turpina M_2 un M_3 transportlīdzekļu kategorijām piešķirt valsts tipa apstiprinājumu kā alternatīvu transportlīdzekļa EK tipa apstiprinājumam, ar nosacījumu, ka minētie transportlīdzekļi, kā arī to sistēmas, sastāvdaļas vai atsevišķas tehniskas vienības ir saņēmušas tipa apstiprinājumu saskaņā ar šīs direktīvas IV pielikuma I daļā uzskaitītajiem normatīvajiem aktiem.

5. Šī direktīva neanulē EK tipa apstiprinājumus, kas pirms 2009. gada 29. aprīļa ir piešķirti M_1 kategorijas transportlīdzekļiem, un neliedz pagarināt tādus apstiprinājumus.

6. Attiecībā uz EK apstiprinājumu jaunu tipu sistēmām, sastāvdaļām vai atsevišķām tehniskām vienībām dalībvalstis šo direktīvu piemēro no 2009. gada 29. aprīļa.

Ar šo direktīvu nav anulēti EK tipa apstiprinājumi, kas par sistēmām, sastāvdaļām vai atsevišķām tehniskām vienībām piešķirti pirms 2009. gada 29. aprīļa un neliedz pagarināt tādus apstiprinājumus.

▼B

46. pants

Sankcijas

Dalībvalstis nosaka sankcijas, ko piemēro par šīs direktīvas noteikumu, un jo īpaši par 31. pantā paredzēto vai no tā izrietošo aizliegumu pārkāpumiem, kā arī par IV pielikumā I daļā uzskaitīto normatīvo aktu pārkāpumiem, un veic visus vajadzīgos pasākumus to īstenošanai. Sankcijas ir iedarbīgas, samērīgas un preventīvas. Dalībvalstis dara Komisijai zināmus minētos noteikumus, vēlākais, 2009. gada 29. aprīlī un cik iespējams drīz dara zināmus to turpmākos grozījumus.

47. pants

Izvērtējums

1. Vēlākais, 2011. gada 29. aprīlī dalībvalstis informē Komisiju par šajā direktīvā izklāstīto tipa apstiprināšanas procedūru, un jo īpaši vairākposmu procedūras piemērošanu. Vajadzības gadījumā Komisija ierosina grozījumus, ko uzskata par vajadzīgiem, lai uzlabotu tipa apstiprināšanu.

2. Komisija, balstoties uz informāciju, ko dara zināmu saskaņā ar 1. punktu, vēlākais, 2011. gada 29. oktobrī ziņo Eiropas Parlamentam un Padomei par šīs direktīvas piemērošanu. Vajadzības gadījumā Komisija var ierosināt atlikt 45. pantā minētos īstenošanas termiņus.

48. pants

Transponēšana

1. Dalībvalstis līdz 2009. gada 29. aprīlim pieņem un publicē normatīvos un administratīvos aktus, kas vajadzīgi, lai izpildītu būtiskus šīs direktīvas grozījumus. Dalībvalstis tūlīt dara zināmu Komisijai šo noteikumu tekstu.

Dalībvalstis minētos noteikumus piemēro no 2009. gada 29. aprīļa.

Kad dalībvalstis pieņem minētos noteikumus, tajos ietver atsauci uz šo direktīvu, vai arī šādu atsauci pievieno to oficiālajai publikācijai. Tās arī pievieno paziņojumu, ka spēkā esošos normatīvos un administratīvos aktos esošās atsauces uz direktīvu, kas atcelta ar šo direktīvu, uzskata par atsaucēm uz šo direktīvu. Dalībvalstis nosaka paņēmienus, kā izdarīt šādas atsauces un kā formulēt šādu paziņojumu.

2. Dalībvalstis dara Komisijai zināmus to tiesību aktu galvenos noteikumus, ko tās pieņēmušas jomā, uz kuru attiecas šī direktīva.

▼B

49. pants

Atcelšana

Ar šo Direktīva 70/156/EEK tiek atcelta no 2009. gada 29. aprīļa, neskarot dalībvalstu pienākumus attiecībā uz termiņiem, kad XX pielikuma B daļā uzskaitītās direktīvas transponējamas attiecīgo valstu tiesību aktos.

Atsauces uz atcelto direktīvu uzskata par atsaucēm uz šo direktīvu, un tās lasa saskaņā ar XXI pielikumā ietverto atbilstības tabulu.

50. pants

Stāšanās spēkā

Šī direktīva stājas spēkā divdesmitajā dienā pēc tās publicēšanas *Eiropas Savienības Oficiālajā Vēstnesī*.

51. pants

Adresāti

Šī direktīva ir adresēta dalībvalstīm.

▼B

PIELIKUMU SARAKSTS

I pielikums	Pilnīgs transportlīdzekļa EK tipa apstiprinājumam vajadzīgās informācijas uzskaitījums	
II pielikums	Vispārīgas definīcijas, transportlīdzekļu klasifikācijas kritēriji, transportlīdzekļu un virsbūves tipi	
	1. papildinājums:	Procedūra, lai pārbaudītu, vai transportlīdzekli var klasificēt kā bezceļu transportlīdzekli
	2. papildinājums:	Cipari, ko pievieno kodiem, ar kuriem apzīmē dažādus virsbūves veidus
III pielikums	Informācijas dokuments transportlīdzekļu EK tipa apstiprinājumam	
IV pielikums	Transportlīdzekļu EK tipa apstiprinājuma piešķiršanas prasības	
	1. papildinājums:	Normatīvie akti attiecībā uz tādu transportlīdzekļu EK tipa apstiprinājumu, kuri ražoti mazās sērijās saskaņā ar 22. pantu
	2. papildinājums:	Prasības tādu pabeigtu M_1 un N_1 transportlīdzekļu apstiprināšanai saskaņā ar 24. pantu, kas izgatavoti lielās sērijās trešās valstīs vai trešo valstu tirgum
V pielikums	Procedūras, kas jāievēro EK tipa apstiprināšanā	
	1. papildinājums:	Standarti, kas jāievēro 41. pantā minētajām struktūrām
	2. papildinājums:	Tehnisko dienestu izvērtējuma procedūra
	3. papildinājums:	Vispārīgas prasības attiecībā uz testa ziņojumu formu
VI pielikums	Transportlīdzekļa EK tipa apstiprinājuma sertifikāta paraugi	
	Papildinājums:	To normatīvo aktu saraksts, kuriem atbilst transportlīdzekļa tips
VII pielikums	EK tipa apstiprinājuma sertifikātu numerācijas sistēma	
	Papildinājums:	EK sastāvdaļu un atsevišķu tehnisku vienību tipa apstiprinājuma marķējums
VIII pielikums	Testu rezultāti	
IX pielikums	EK atbilstības sertifikāts	
X pielikums	Ražošanas atbilstības procedūras	
XI pielikums	To normatīvo aktu saraksts, kuros ir izklāstītas speciālo transportlīdzekļu EK tipa apstiprinājuma prasības	
	1. papildinājums:	Dzīvojamie transportlīdzekļi, neatliekamās medicīniskās palīdzības transportlīdzekļi un katafalkautomobiļi
	2. papildinājums:	Bruņotie transportlīdzekļi
	3. papildinājums:	Ratiņkrēsliem piekļūstami transportlīdzekļi
	4. papildinājums:	Citi speciālie transportlīdzekļi (ietverot dzīvojamās piekabes)
	5. papildinājums:	Autoceltņi
	6. papildinājums:	Sevišķi lielas kravnesības piekabes
XII pielikums	Ierobežojumi mazām sērijām un sērijas beigu ierobežojumi	

▼B

XIII pielikums	Sastāvdaļas vai aprīkojums, kas var nopietni traucēt to sistēmu darbību, kuras ir būtiskas transportlīdzekļa drošībai un tā darbības parametriem saistībā ar vides aizsardzību, to darbībai izvirzītās prasības, attiecīgas testu procedūras, marķēšanas un iesaiņošanas noteikumi
XIV pielikums	EK tipa apstiprinājumu saraksts, kas piešķirti saskaņā ar atsevišķajām direktīvām
XV pielikums	Normatīvie akti, kuriem izgatavotāju var pilnvarot kā tehnisku dienestu
	papildinājums: Izgatavotāja pilnvarošana par tehnisku dienestu
XVI pielikums	Īpaši nosacījumi, kuri paredzēti virtuālās testēšanas metodēs un normatīvajos aktos, kuriem izgatavotājs vai tehnisks dienests var izmantot virtuālas testēšanas metodes
	1. papildinājums: Vispārējas virtuālām testēšanas metodēm izvirzītas prasības
	2. papildinājums: Īpaši nosacījumi virtuālām testēšanas metodēm
	3. papildinājums: Validēšanas process
XVII pielikums	Procedūras, kas jāievēro vairākposmu EK tipa apstiprināšanā
	Papildinājums: Izgatavotāja papildu plāksnes paraugs
XVIII pielikums	Transportlīdzekļa izcelsmes sertifikāts – izgatavotāja paziņojums par bāzes/nepabeigtu transportlīdzekli, kam nav atbilstības sertifikāta
XIX pielikums	Termiņi šīs direktīvas īstenošanai attiecībā uz tipa apstiprināšanu
XX pielikums	Termiņi atcelto direktīvu transponēšanai valstu tiesību aktos
XXI pielikums	Atbilsmju tabula

▼M1

I PIELIKUMS

PILNĪGS TRANSPORTLĪDZEKĻA EK TIPA APSTIPRINĀJUMAM VAJADZĪGĀS INFORMĀCIJAS UZSKAITĪJUMS ([a])

Visiem šajā direktīvā un atsevišķajās direktīvās vai regulās noteiktajiem informācijas dokumentiem jāsastāv vienīgi no šā kopējā saraksta izvilkumiem, kā arī stingri jāievēro tā punktu numerācijas sistēma.

Turpmāk tekstā norādītā informācija jāiesniedz trīs eksemplāros kopā ar satura rādītāju. Visi rasējumi jāiesniedz atbilstošā mērogā A4 formātā vai salocīti atbilstoši A4 formātam, un tiem jābūt pietiekami detalizētiem. Fotoattēlos, ja tādi ir, jābūt pietiekami sīki saskatāmām detaļām.

Ja sistēmām, detaļām vai atsevišķām tehniskām vienībām ir elektroniska vadības ierīce, tad jāiesniedz informācija par tās darbību.

0. VISPĀRĪGI NOTEIKUMI

0.1. Marka (ražotāja tirdzniecības nosaukums): .....

0.2. Tips: .....

0.2.0.1. Šasija: .....

0.2.0.2. Virsbūve/pabeigts transportlīdzeklis: .....

0.2.1. Komercnosaukums(-i) (ja ir): .....

0.3. Tipa identifikācijas līdzekļi, ja marķējums ir norādīts uz transportlīdzekļa ([b]): .....

0.3.0.1. Šasija: .....

0.3.0.2. Virsbūve/pabeigts transportlīdzeklis: .....

0.3.1. Minētā marķējuma atrašanās vieta: .....

0.3.1.1. Šasija: .....

0.3.1.2. Virsbūve/pabeigts transportlīdzeklis: .....

0.4. Transportlīdzekļa kategorija ([c]): .....

0.4.1. Klasifikācija(-as) atbilstīgi bīstamajām precēm, kuru pārvadāšanai transportlīdzeklis paredzēts: .....

▼M15

0.5. Izgatavotāja uzņēmuma nosaukums un adrese: .....

▼M1

0.6. Obligāto plāksnīšu atrašanās vieta un stiprinājuma veids un transportlīdzekļa identifikācijas numura atrašanās vieta: .....

0.6.1. Uz šasijas: .....

0.6.2. Uz virsbūves: .....

0.7. (Nav piešķirts)

0.8. Montāžas rūpnīcas(-u) nosaukums(-i) un adrese(-es): .....

0.9. Ražotāja pārstāvja (ja tāds ir) vārds vai nosaukums un adrese: .....

1. VISPĀRĪGS TRANSPORTLĪDZEKĻA UZBŪVES RAKSTUROJUMS

1.1. Transportlīdzekļa parauga fotoattēli un/vai rasējumi: .....

1.2. Pabeigta transportlīdzekļa rasējums mērogā: .....

▼M1

1.3.	Asu un riteņu skaits: .....
1.3.1.	Asu ar dubultriteņiem skaits un novietojums: .....
1.3.2.	Vadāmo asu skaits un novietojums: .....
1.3.3.	Dzenošās asis (skaits, novietojums, starpsavienojums): .....
1.4.	Šasija (ja ir) (kopskata rasējums): .....
1.5.	Garensijām izmantotais materiāls ([d]): .....
1.6.	Motora atrašanās vieta un novietojums: .....
1.7.	Vadītāja kabīne (izvirzīta vai pārsegta) ([e]): .....
1.8.	Vadības ierīču novietojums: kreisā/labā puse ([1])
1.8.1.	Transportlīdzeklis aprīkots braukšanai pa labo/kreiso ([1]) ceļa pusi:

▼M15

1.9.	Norādīt, vai velkošais transportlīdzeklis ir paredzēts puspiekabes vai piekabes vilkšanai un vai šī piekabe ir puspiekabe, piekabe ar jūgstieni, centrālass piekabe vai piekabe ar stingrā savienojuma jūgstieni: .....
1.10.	Norādīt, vai transportlīdzeklis ir īpaši paredzēts kravu pārvadāšanai kontrolētā temperatūrā: .....
2.	MASAS UN GABARĪTI ([f]) ([g]) ([6]) (kg un mm) (vajadzības gadījumā skatīt rasējumu)

▼M1

2.1.	**Garenbāze(-es) (pie pilnas slodzes)** ([g1])
2.1.1.	Divasu transportlīdzekļi: .....

▼M15

2.1.2.	Transportlīdzekļi ar trīs vai vairāk asīm
2.1.2.1.	Attālums starp divām secīgām asīm no priekšā vistālāk esošās ass līdz aizmugurē vistālāk esošajai asij: .....
2.1.2.2.	Kopējais attālums starp asīm: .....

▼M1

2.2.	**Vilcēja seglierīce**
2.2.1.	Puspiekabes velkošie transportlīdzekļi
2.2.1.1.	Attālums starp vilcēja seglierīces sakabes tapas asi un puspiekabes pašu aizmuguri: .....
2.2.1.2.	Maksimālais attālums starp vilcēja seglierīces sakabes tapas asi un jebkuru punktu puspiekabes priekšpusē: .....
2.2.1.3.	Puspiekabes speciālā riteņu garenbāze (kā noteikts Direktīvas 97/27/EK I pielikuma 7.6.1.2. iedaļā): .....
2.2.2.	Puspiekabes velkošajiem transportlīdzekļiem
2.2.2.1.	Seglu vadotne (maksimālā un minimālā; norādīt pieļaujamās vērtības nepabeigtam transportlīdzeklim ([g2])): .....
2.2.2.2.	Vilcēja seglierīces maksimālais augstums (standartizēts) ([g3]): .....

▼M1

2.3.	**Asu šķērsbāze(-es) un platums(-i)**
2.3.1.	Katras vadāmās ass šķērsbāze ([g4]): .....
2.3.2.	Pārējo asu šķērsbāze ([g4]): .....
2.3.3.	Platākās pakaļējās ass platums: .....
2.3.4.	Priekšējās ass platums (mēra riepu visvairāk izvirzītajā daļā, izņemot riepu izliekumu pie pašas zemes): .....
2.4.	**Transportlīdzekļa gabarīti (kopumā)**
2.4.1.	Šasijai bez virsbūves
2.4.1.1.	Garums ([g5]): .....
2.4.1.1.1.	Maksimālais pieļaujamais garums: .....
2.4.1.1.2.	Minimālais pieļaujamais garums: .....
2.4.1.1.3.	Attiecībā uz piekabēm maksimālais pieļaujamais jūgstieņa garums ([g6]): .....
2.4.1.2.	Platums ([g7]): .....
2.4.1.2.1.	Maksimālais pieļaujamais platums: .....
2.4.1.2.2.	Minimālais pieļaujamais platums: .....
2.4.1.3.	Augstums (darbderīgā stāvoklī) ([g8]) (balstiekārtām ar regulējamu augstumu norādīt normālo ekspluatācijas augstumu): ....
2.4.1.4.	Priekšējā pārkare ([g9]): .....
2.4.1.4.1.	Pārkares leņķis ([g10]): … grādi
2.4.1.5.	Aizmugurējā pārkare ([g11]): .....
2.4.1.5.1.	Aizmugurējās pārkares leņķis ([g12]): … grādi
2.4.1.5.2.	Minimālā un maksimālā pieļaujamā pārkare sakabes punktā ([g13]): .....
2.4.1.6.	Klīrenss (kā noteikts II pielikuma A iedaļas 4.5. punktā):
2.4.1.6.1.	Starp asīm: .....
2.4.1.6.2.	Zem priekšējās(-ām) ass(-īm): .....
2.4.1.6.3.	Zem aizmugurējās(-ām) ass(-īm): .....
2.4.1.7.	Garenpārgājamības leņķis ([g14]): … grādi
2.4.1.8.	Virsbūves un/vai iekšējās apdares, un/vai aprīkojuma, un/vai lietderīgās slodzes smaguma centra galējais pieļaujamais novietojums: .....
2.4.2.	Šasijai ar virsbūvi:
2.4.2.1.	Garums ()([g5]) Noteikumi Nr. 6.1., kā arī transportlīdzekļiem, kuri nav M_1 kategorijas transportlīdzekļi – Eiropas Parlamenta un Padomes Direktīvas 97/27/EK (OV L 233, 25.8.1997., 1. lpp.) I pielikuma 2.4.1. punkts. Attiecībā uz piekabēm garumi jānorāda, kā minēts standarta ISO 612: 1978 Noteikumos Nr. 6.1.2.: .....
2.4.2.1.1.	Iekraušanas laukuma garums: .....
2.4.2.1.2.	Attiecībā uz piekabēm maksimālais pieļaujamais jūgstieņa garums ()([g6]) Noteikumi Nr. 6.17.: .....
2.4.2.2.	Platums ()([g7]) Noteikumi Nr. 6.2., kā arī transportlīdzekļiem, kuri nav M_1 kategorijas transportlīdzekļi – Direktīvas 97/27/EK I pielikuma 2.4.2. punkts.: .....
2.4.2.2.1.	Sienu biezums (transportlīdzekļiem, kuri paredzēti kravu pārvadāšanai kontrolētā temperatūrā): .....

▼M1

2.4.2.3. Augstums (darbderīgā stāvoklī) ([g8]) (balstiekārtām ar regulējamu augstumu norādīt normālo ekspluatācijas augstumu): ....

2.4.2.4. Priekšējā pārkare ([g9]): .....

2.4.2.4.1. Pārkares leņķis ([g10]): … grādi

2.4.2.5. Aizmugurējā pārkare ([g11]): .....

2.4.2.5.1. Aizmugurējās pārkares leņķis ([g12]): … grādi

2.4.2.5.2. Minimālā un maksimālā pieļaujamā pārkare sakabes punktā ([g13]): .....

2.4.2.6. Klīrenss (kā noteikts II pielikuma A iedaļas 4.5. punktā):

2.4.2.6.1. Starp asīm: .....

2.4.2.6.2. Zem priekšējās(-ām) ass(-īm): .....

2.4.2.6.3. Zem aizmugurējās(-ām) ass(-īm): .....

2.4.2.7. Garenpārgājamības leņķis ([g14]): … grādi

2.4.2.8. Lietderīgās slodzes smaguma centra galējais pieļaujamais novietojums (nevienmērīgas kravas gadījumā): .....

2.4.2.9. Transportlīdzekļa (M_2 un M_3) ar tā maksimālo tehniski pieļaujamo pilno masu smaguma centra atrašanās vieta garenvirzienā, šķērsvirzienā un vertikālā virzienā: .....

2.4.3. Virsbūvei, kas apstiprināta bez šasijas (M_2 un M_3 kategorijas transportlīdzekļi)

2.4.3.1. Garums ([g5]): .....

2.4.3.2. Platums ([g7]): .....

2.4.3.3. Nominālais augstums ar paredzēto šasijas tipu(-iem) (nenoslogotā stāvoklī) ([g8]) (atbalsta iekārtām ar regulējamu augstumu norādīt normālo ekspluatācijas augstumu): .....

▼M15

2.5. **Minimālā masa uz nepabeigtu transportlīdzekļu stūrējamo(-ām) asi(-īm):**

.....

2.6. **Masa darba kārtībā** ([h])

a) katra varianta minimālā un maksimālā masa: .....

b) katras versijas masa (jāiesniedz matrica): .....

2.6.1. Šīs masas sadalījums pa asīm un – puspiekabes, centrālass piekabes vai piekabes ar stingrā savienojuma jūgstieni gadījumā – masa sakabes punkta: …

a) katra varianta minimālā un maksimālā masa: .....

b) katras versijas masa (jāiesniedz matrica): .....

2.6.2. Neobligātā aprīkojuma masa (sk. definīciju Komisijas Regulas (ES) Nr. 1230/2012 ([7]) 2. panta 5. punktā): .....

▼M1

2.7. Vairākos posmos **pabeigta transportlīdzekļa minimālā masa**, kā norādījis ražotājs, nepabeigta transportlīdzekļa gadījumā: .....

2.7.1. Šīs masas sadalījums pa asīm un, attiecībā uz puspiekabi vai piekabi ar centrāli novietotu asi, slodze sakabes punktā: .....

2.8. Ražotāja noteiktā **tehniski pieļaujamā maksimālā pilnā masa** ([i]) ([3]): .....

2.8.1. Šīs masas sadalījums pa asīm un, attiecībā uz puspiekabēm vai piekabēm ar centrāli novietotu asi, slodze sakabes punktā ([3]): .....

2.9. **Maksimālā tehniski pieļaujamā masa uz katru asi:** .....

▼M15

2.10. **Tehniski pieļaujamā masa uz katru asu grupu:** .....

2.11. **Velkošā transportlīdzekļa tehniski pieļaujamā maksimālā vilces masa**

attiecībā uz:

▼M1

2.11.1. Piekabi ar jūgstieni: .....

2.11.2. Puspiekabi: .....

2.11.3. Piekabi ar centrāli novietotu asi: .....

2.11.3.1. Maksimālā sakabes pārkares attiecība ([j]) pret atstatumu starp asīm: .....

2.11.3.2. Maksimālā vērtība V: …… kN

▼M15

2.11.4. Piekabi ar stingrā savienojuma jūgstieni: .....

2.11.5. Savienoto transportlīdzekļu tehniski pieļaujamā maksimālā pilnā masa ([3]): .....

▼M1

2.11.6. Piekabes bez bremzēm maksimālā masa: .....

▼M15

2.12. **Tehniski pieļaujamā maksimālā masa sakabes punktā:**

2.12.1. Velkošajam transportlīdzeklim: .....

2.12.2. Puspiekabei, centrālass piekabei vai piekabei ar stingrā savienojuma jūgstieni: .....

▼M1

2.12.3. Maksimālā pieļaujamā sakabes ierīces masa (ja ierīci nav pierīkojis ražotājs): .....

2.13. **Pagrieziena trajektorija** (Direktīvas 97/27/EK I pielikuma 7.6.2. un 7.6.3. iedaļa): .....

2.14. **Dzinēja jaudas/maksimālās masas attiecība**: …… kW/kg

▼M1

2.14.1. Dzinēja jaudas/kombinācijas maksimālās tehniski pieļaujamās pilnās masas attiecība (kā noteikts Direktīvas 97/27/EK I pielikuma 7.10. iedaļā): …… kW/kg

2.15. **Spēja uzsākt kustību kāpumā** (vienīgi transportlīdzeklis) ([4]): …… %

▼M15

2.16. **Reģistrācijai/ekspluatācijai pieļaujamā maksimālā masa (nav obligāti)**

2.16.1. Reģistrācijai/ekspluatācijai pieļaujamā maksimālā pilnā masa: .....

2.16.2. Reģistrācijai/ekspluatācijai pieļaujamā maksimālā masa uz katru asi un – attiecībā uz puspiekabi vai centrālass piekabi – paredzētā slodze uz sakabes punktu, kā to ir norādījis izgatavotājs, ja tā ir mazāka par tehniski pieļaujamo maksimālo masu sakabes punktā: .....

2.16.3. Reģistrācijai/ekspluatācijai pieļaujamā maksimālā masa uz katru asu grupu: .....

2.16.4. Reģistrācijai/ekspluatācijai pieļaujamā maksimālā vilces masa: .....

2.16.5. Reģistrācijai/ekspluatācijai pieļaujamā savienoto transportlīdzekļu maksimālā masa: .....

▼M1

3. SPĒKA IEKĀRTA ([k])

3.1. **Dzinēja ražotājs** .....

3.1.1. Ražotāja piešķirts dzinēja kods (kā norādīts uz motora vai ar citiem identifikācijas līdzekļiem): .....

3.1.2. Apstiprinājuma numurs (vajadzības gadījumā), ieskaitot degvielas identifikācijas marķējumu: .....

(vienīgi lieljaudas transportlīdzekļiem)

3.2. **Iekšdedzes dzinējs**

3.2.1. *Specifiska informācija par dzinēju*

3.2.1.1. Darbības princips: dzirksteļaizdedze/kompresijaizdedze ([l])

Cikls: četrtaktu/divtaktu/rotācijas ([l])

3.2.1.2. Cilindru skaits un novietojums: .....

3.2.1.2.1. Cilindra iekšējais diametrs ([l]): …… mm

3.2.1.2.2. Virzuļa gājiens ([l]): …… mm

▼M1

3.2.1.2.3. Cilindru darba kārtība: .....

3.2.1.3. Motora darba tilpums ([m]): …… cm^3

3.2.1.4. Tilpuma kompresijas pakāpe ([2]): .....

3.2.1.5. Degkameras, virzuļa galvas un gredzenu (ja dzinējam ir dzirksteļaizdedze) rasējumi: .....

3.2.1.6. Standarta apgriezieni, motoram darbojoties tukšgaitā ([2]): …… min^{-1}

3.2.1.6.1. Maksimālais motora apgriezienu skaits tukšgaitā ([2]): …… min^{-1}

3.2.1.7. Oglekļa monoksīda saturs pēc tilpuma izplūdes gāzē, motoram darbojoties tukšgaitā ([2]): …… %, kā noteicis ražotājs (vienīgi dzirksteļaizdedzes motoriem)

3.2.1.8. Maksimālā lietderīgā jauda ([n]): … kW ar … min^{-1} (ražotāja uzrādītā vērtība)

3.2.1.9. Ražotāja norādītais maksimāli pieļaujamais dzinēja apgriezienu skaits: ..... min^{-1}

3.2.1.10. Maksimālais lietderīgais griezes moments ([n]): ……. Nm, ja ……. min^{-1} (ražotāja uzrādītā vērtība)

▼M11

3.2.1.11. (vienīgi *Euro VI*) Regulas (ES) Nr. 582/2011 5., 7., un 9. pantā pieprasītās ražotāja atsauces dokumentācijas paketē, kas ļauj apstiprinātājai iestādei novērtēt emisijas kontroles stratēģijas un iebūvētās diagnostikas sistēmas, lai nodrošinātu NO_x kontroles pasākumu pareizu darbību

▼M1

3.2.2. *Degviela*

3.2.2.1. Vieglie automobiļi: dīzeļdegviela/benzīns/sašķidrināta naftas gāze/dabasgāze vai biometāns/etanols (E 85)/biodīzeļdegviela/ūdeņradis ([1]) ([5])

▼M11

3.2.2.2. Lieljaudas transportlīdzekļi: dīzeļdegviela/benzīns/sašķidrināta naftas gāze/dabasgāze-H/dabasgāze-L/dabasgāze-HL/etanols (ED95)/etanols (E85) ([1]) ([5])

3.2.2.2.1. (vienīgi *Euro VI*) Degvielas, kas atbilst ražotāja noteiktajām degvielām izmantošanai motorā saskaņā ar Regulas (ES) Nr. 582/2011 I pielikuma 1.1.2. iedaļu (nepieciešamības gadījumā)

▼M1

3.2.2.3. Degvielas tvertnes atvere: ierobežota atvere/etiķete ([1])

3.2.2.4. Transportlīdzekļa degvielas tips: viena degviela, divas degvielas, maināma degviela ([1])

3.2.2.5. Maksimāli pieļaujamais biodegvielas daudzums degvielā (ražotāja uzrādītā vērtība) …… % no tilpuma

3.2.3. *Degvielas tvertne(-es)*

3.2.3.1. Parastā(-ās) degvielas tvertne(-es)

3.2.3.1.1. Daudzums un katras tvertnes ietilpība: ……

3.2.3.1.1.1. Materiāls: ……

▼**M1**

3.2.3.1.2. Tvertnes(-ņu) rasējums un tehniskais apraksts ar visiem savienojumiem un visām vēdināšanas un ventilācijas sistēmām, aizslēgiem, vārstiem, stiprinājuma ierīcēm: .....

3.2.3.1.3. Rasējums, kurā skaidri parādīts tvertnes(-ņu) novietojums transportlīdzeklī: .....

3.2.3.2. Rezerves degvielas tvertne(-es):

3.2.3.2.1. Daudzums un katras tvertnes ietilpība: .....

3.2.3.2.1.1. Materiāls: .....

3.2.3.2.2. Tvertnes(-ņu) rasējums un tehniskais apraksts ar visiem savienojumiem un visām vēdināšanas un ventilācijas sistēmām, aizslēgiem, vārstiem, stiprinājuma ierīcēm: .....

3.2.3.2.3. Rasējums, kurā skaidri parādīts tvertnes(-ņu) novietojums transportlīdzeklī: .....

3.2.4. *Degvielas padeve*

3.2.4.1. Ar karburatoru(-iem): ir/nav ([1])

3.2.4.2. Ar degvielas iesmidzināšanu (vienīgi kompresijas aizdedzei): ir/nav ([1])

3.2.4.2.1. Sistēmas apraksts: .....

3.2.4.2.2. Darbības princips: tiešā iesmidzināšana/priekškamera/virpuļkamera ([1])

3.2.4.2.3. Augstspiediena sūknis

3.2.4.2.3.1. Marka(-as): .....

3.2.4.2.3.2. Tips(-i): .....

3.2.4.2.3.3. Maksimālā degvielas padeve ([1]) ([2]): ... mm^3/virzuļa gājiens vai cikls, kad motora apgriezienu skaits ir ..... min^{-1} vai alternatīvi – raksturlīkne: .....

(Ja izmanto padeves vadību, norādīt raksturīgo degvielas padevi un padeves spiedienu attiecībā pret motora apgriezienu skaitu.)

3.2.4.2.3.4. Statiskās iesmidzināšanas laikiestate ([2]): .....

3.2.4.2.3.5. Iesmidzināšanas apsteidzes līkne ([2]): .....

3.2.4.2.3.6. Kalibrēšanas procedūra: pārbaudes stends/motors ([1])

3.2.4.2.4. Regulators

3.2.4.2.4.1. Tips: .....

3.2.4.2.4.2. Atcirtes punkts

3.2.4.2.4.2.1. Ātrums, kurus sasniedzot aktivizējas atcirte, ja ir pilna slodze: ..... min^{-1}

3.2.4.2.4.2.2. Maksimālais ātrums bez slodzes: ..... min^{-1}

3.2.4.2.4.2.3. Apgriezienu skaits tukšgaitā: ..... min^{-1}

3.2.4.2.5. Iesmidzināšanas cauruļu sistēma (vienīgi lieljaudas transportlīdzekļiem)

▼**M1**

3.2.4.2.5.1. Garums: …… mm

3.2.4.2.5.2. Iekšējais diametrs: …… mm

3.2.4.2.5.3. *Common rail* (HDI), marka un tips: .....

3.2.4.2.6. Strūklas sūknis(-ņi)

3.2.4.2.6.1. Marka(-as): .....

3.2.4.2.6.2. Tips(-i): .....

3.2.4.2.6.3. Atvēršanās spiediens ([2]): .... kPa vai raksturlīkne ([2]): .....

3.2.4.2.7. Auksta motora palaišanas sistēma

3.2.4.2.7.1. Marka(-as): .....

3.2.4.2.7.2. Tips(-i): .....

3.2.4.2.7.3. Apraksts: .....

3.2.4.2.8. Palaišanas palīgierīces

3.2.4.2.8.1. Marka(-as): .....

3.2.4.2.8.2. Tips(-i): .....

3.2.4.2.8.3. Sistēmas apraksts: .....

3.2.4.2.9. Elektroniska iesmidzināšanas vadība: ir/nav ([1])

3.2.4.2.9.1. Marka(-as): .....

3.2.4.2.9.2. Tips(-i): .....

3.2.4.2.9.3 Sistēmas apraksts: (ja tā nav nepārtrauktas iesmidzināšanas sistēma, sniegt līdzvērtīgu informāciju) .....

3.2.4.2.9.3.1. Vadības ierīces (EVI) marka un tips: .....

3.2.4.2.9.3.2. Degvielas regulatora marka un tips: .....

3.2.4.2.9.3.3. Gaisa plūsmas sensors marka un tips: .....

3.2.4.2.9.3.4. Degvielas sadalītāja marka un tips: .....

3.2.4.2.9.3.5. Droseļvārsta apvalka marka un tips: .....

3.2.4.2.9.3.6. Ūdens temperatūras ieregulēšanas sensora marka un tips: ...

3.2.4.2.9.3.7. Gaisa temperatūras ieregulēšanas sensora marka un tips: ...

3.2.4.2.9.3.8. Gaisa spiediena sensors marka un tips: .....

3.2.4.2.9.3.9. Programmatūras kalibrēšanas numurs(-i): .....

3.2.4.3. Ar degvielas iesmidzināšanu (vienīgi dzirksteļaizdedzes motoriem): ir/nav ([1])

3.2.4.3.1. Darbības princips: ieplūdes kolektors (vienpunkta/daudzpunktu/ar tiešo iesmidzināšanu ([1]) /cits (norādīt): .....

3.2.4.3.2. Marka(-as): .....

3.2.4.3.3. Tips(-i): .....

3.2.4.3.4. Sistēmas apraksts (ja tā nav nepārtrauktas iesmidzināšanas sistēma, sniegt līdzvērtīgu informāciju): .....

3.2.4.3.4.1. Vadības ierīces (EVI) marka un tips: .....

3.2.4.3.4.2. Degvielas regulatora marka un tips: .....

3.2.4.3.4.3. Gaisa plūsmas sensora marka un tips: .....

▼**M1**

3.2.4.3.4.4.	Degvielas sadalītāja marka un tips: .....
3.2.4.3.4.5.	Spiediena regulatora marka un tips: .....
3.2.4.3.4.6.	Mikroslēdža marka un tips: .....
3.2.4.3.4.7.	Tukšgaitas regulēšanas skrūves marka un tips: .....
3.2.4.3.4.8.	Droseļvārsta apvalka marka un tips: .....
3.2.4.3.4.9.	Ūdens temperatūras sensora marka un tips: .....
3.2.4.3.4.10.	Gaisa temperatūras sensora marka un tips: .....
3.2.4.3.4.11.	Gaisa spiediena sensora marka un tips: .....
3.2.4.3.4.12.	Programmatūras kalibrēšanas numurs(-i): .....
3.2.4.3.5.	Strūklas sūkņi: atvēršanas spiediens ([2]): ..... kPa vai raksturlīkne: .....
3.2.4.3.5.1.	Marka: .....
3.2.4.3.5.2.	Tips: .....
3.2.4.3.6.	Iesmidzināšanas biežums: .....
3.2.4.3.7.	Auksta motora palaišanas sistēma
3.2.4.3.7.1.	Darbības princips(-i): .....
3.2.4.3.7.2.	Darbības ierobežojumi/iestatījumi ([1]) ([2]): .....
3.2.4.4.	Degvielas padeves sūknis
3.2.4.4.1.	Spiediens ([2]): ..... kPa vai raksturlīkne ([2]): .....
3.2.5.	*Elektroiekārta*
3.2.5.1.	Nominālais spriegums: ..... V, pozitīvs/negatīvs sazemējums ([1])
3.2.5.2.	Ģenerators
3.2.5.2.1.	Tips: .....
3.2.5.2.2.	Nominālā jauda: ..... VA
3.2.6.	*Aizdedze (vienīgi dzirksteļaizdedzes motoriem)*
3.2.6.1.	Marka(-as): .....
3.2.6.2.	Tips(-i): .....
3.2.6.3.	Darbības princips: .....
3.2.6.4.	Aizdedzes apsteidzes līkne vai iestatīšanas punkts ([2]): .....
3.2.6.5.	Statiskās aizdedzes apsteidzes ieregulēšana ([2]): ..... grādi pirms augšējā maiņas punkta
3.2.6.6.	Aizdedzes sveces
3.2.6.6.1.	Marka: .....
3.2.6.6.2.	Tips: .....
3.2.6.6.3.	Atstarpes iestatījums: ..... mm
3.2.6.7.	Aizdedzes spole(-s)
3.2.6.7.1.	Marka: .....
3.2.6.7.2.	Tips: .....
3.2.7.	*Dzesēšanas sistēma: šķidruma/gaisa* ([1])
3.2.7.1.	Nominālais motora temperatūras kontroles mehānisma iestatījums: .....

▼M1

3.2.7.2.	Šķidrums
3.2.7.2.1.	Šķidruma veids: .....
3.2.7.2.2.	Cirkulācijas sūknis(-ņi): ir/nav (1)
3.2.7.2.3.	Tehniskie dati: .... vai
3.2.7.2.3.1.	Marka(-as): .....
3.2.7.2.3.2.	Tips(-i): .....
3.2.7.2.4.	Pārnesumskaitlis(-ļi): .....
3.2.7.2.5.	Ventilatora un tā piedziņas mehānisma apraksts: .....
3.2.7.3.	Gaiss
3.2.7.3.1.	Ventilators: ir/nav (1)
3.2.7.3.2.	Tehniskie dati: ..... vai
3.2.7.3.2.1.	Marka(-as): .....
3.2.7.3.2.2.	Tips(-i): .....
3.2.7.3.3.	Pārnesumskaitlis(-ļi): .....
3.2.8.	*Ieplūdes sistēma*
3.2.8.1.	Turbopūte: ir/nav (1)
3.2.8.1.1.	Marka(-as): .....
3.2.8.1.2.	Tips(-i): .....
3.2.8.1.3.	Sistēmas apraksts (piemēram, maksimālais turbopūtes spiediens: ..... kPa; pārspiediena vārsts, ja ir): .....
3.2.8.2.	Starpdzesētājs: ir/nav (1)
3.2.8.2.1.	Tips: gaiss–gaiss/gaiss–ūdens (1)
3.2.8.3.	Ieplūdes retinājums pie motora nominālā apgriezienu skaita un 100 % slodzes (vienīgi kompresijaizdedzes dzinēji)
3.2.8.3.1.	minimāli pieļaujamais: ..... kPa
3.2.8.3.2.	maksimāli pieļaujamais ..... kPa

▼M11

3.2.8.3.3.	(vienīgi *Euro VI*) Faktiskais ieplūdes sistēmas retinājums pie motora nominālā apgriezienu skaita un 100 % slodzes: kPa

▼M1

3.2.8.4.	Ieplūdes cauruļu un to aprīkojuma (ieplūdes gaisa kolektors, sildierīce, papildu gaisa ieplūdes ierīces u. c.) apraksts un rasējumi: .....
3.2.8.4.1.	Ieplūdes kolektora apraksts (ar rasējumiem un/vai fotoattēliem): .....
3.2.8.4.2.	Gaisa filtrs, rasējumi: ..... vai
3.2.8.4.2.1.	Marka(-as): .....
3.2.8.4.2.2.	Tips(-i): .....
3.2.8.4.3.	Ieplūdes trokšņu slāpētājs, rasējumi: ..... vai
3.2.8.4.3.1.	Marka(-as): .....
3.2.8.4.3.2.	Tips(-i): .....

▼M1

3.2.9. *Atgāzu izplūdes sistēma*

3.2.9.1. Izplūdes kolektora apraksts un/vai rasējums: .....

3.2.9.2. Izplūdes sistēmas apraksts un/vai rasējums: .....

▼M11

3.2.9.2.1. (vienīgi *Euro VI*) Motora sistēmā neietilpstošo izplūdes sistēmas elementu apraksts un/vai rasējums

▼M1

3.2.9.3. Maksimālais pieļaujamais izplūdes pretspiediens pie motora nominālā apgriezienu skaita un 100 % slodzes (vienīgi kompresijaizdedzes dzinēji): …… kPa

▼M11

3.2.9.3.1. (vienīgi *Euro VI*) Faktiskais izplūdes pretspiediens pie motora nominālā apgriezienu skaita un 100 % slodzes (vienīgi kompresijaizdedzes motori): ..... kPa

▼M1

3.2.9.4. Izplūdes trokšņu slāpētāja(-u) tips, marķējums: .....

Attiecīgā gadījumā – ārējā trokšņa slāpēšanai motora nodalījumā un uz motora: .....

3.2.9.5. Izplūdes atveres atrašanās vieta: .....

3.2.9.6. Izplūdes trokšņu slāpētājs, kas satur šķiedru izejmateriālus: .....

3.2.9.7. Atgāzu izplūdes sistēmas tilpums: …… dm^3

▼M11

3.2.9.7.1. (vienīgi *Euro VI*) Atgāzu izplūdes sistēmas tilpums: … dm^3

▼M1

3.2.10. *Ieplūdes un izplūdes atveru minimālais šķērsgriezuma laukums:* .....

3.2.11. *Vārstu darbības laika regulēšana vai līdzvērtīgi dati*

3.2.11.1. Maksimālais vārstu gājiens, atvēršanās un aizvēršanās leņķi vai dati par alternatīvu sadales sistēmu laikiztures regulēšanu attiecībā uz augšējiem maiņas punktiem. Mainīgām laikiztures sistēmām – minimālā un maksimālā laikizture: .....

3.2.11.2. Standarta un/vai iestatījumu diapazons ([1]): .....

3.2.12. *Pasākumi gaisa piesārņojuma samazināšanai*

3.2.12.1. Ierīce kartera gāzu pārstrādei (apraksts un rasējumi): .....

▼M11

3.2.12.1.1. (vienīgi *Euro VI*) Ierīce kartera gāzu pārstrādei: ir/nav ([2])

Ja ir, apraksts un rasējumi:

Ja nav, jānodrošina atbilstība Regulas (ES) Nr. 582/2011 V pielikumam.

▼M1

3.2.12.2. Piesārņojuma papildu kontrolierīces (ja ir un ja tās nav ietvertas citos punktos)

3.2.12.2.1. Katalītiskais pārveidotājs: ir/nav ([1])

▼**M1**

3.2.12.2.1.1. Katalītisko pārveidotāju un elementu skaits (sniegt informāciju par katru atsevišķo vienību): .....

3.2.12.2.1.2. Katalītiskā pārveidotāja(-u) izmēri, forma un tilpums: .....

3.2.12.2.1.3. Katalītiskās reakcijas tips: .....

3.2.12.2.1.4. Dārgmetālu kopējais daudzums: .....

3.2.12.2.1.5. Relatīvā koncentrācija: .....

3.2.12.2.1.6. Substrāts (struktūra un materiāls): .....

3.2.12.2.1.7. Elementu blīvums: .....

3.2.12.2.1.8. Katalītiskā pārveidotāja(-u) korpusa tips: .....

3.2.12.2.1.9. Katalītiskā pārveidotāja(-u) atrašanās vieta (vieta un standarttattālums izplūdes līnijā): .....

3.2.12.2.1.10. Siltuma ekrāns: ir/nav ([1])

3.2.12.2.1.11. Izplūdes sekojošās apstrādes reģenerējošo sistēmu/metodes apraksts: .....

3.2.12.2.1.11.1. I tipa darbības ciklu skaits (vai ekvivalenta motora testa izmēģinājuma stenda cikli) starp diviem reģenerējošās fāzes cikliem apstākļos, kas ekvivalenti I tipa testam (attālums "D" 13. pielikuma 1. attēlā ANO EEK Noteikumos Nr. 83):

3.2.12.2.1.11.2. Apraksts metodei, kuru izmanto, lai noteiktu ciklu skaitu starp diviem reģenerējošās fāzes cikliem: .....

3.2.12.2.1.11.3. Parametri, ko izmanto lādēšanas līmeņa noteikšanai, kas nepieciešams, pirms rodas reģenerācija (t. i., temperatūra, spiediens utt.): .....

3.2.12.2.1.11.4. Metode, ko izmanto sistēmas lādēšanai ANO EEK Noteikumu Nr. 83 13. pielikuma 3.1. punktā aprakstītajā testa procedūrā:

3.2.12.2.1.11.5. Normālās darba temperatūras diapazons: .... K

3.2.12.2.1.11.6. Izmantojamie reaģenti: ir/nav ([1])

3.2.12.2.1.11.7. Katalītiskajām darbībām nepieciešamā reaģenta tips un koncentrācija .....

3.2.12.2.1.11.8. Reaģenta normālās darba temperatūras diapazons: ..... K

3.2.12.2.1.11.9. Starptautiskais standarts .....

3.2.12.2.1.11.10. Reaģenta iepildīšanas biežums: nepārtraukti/apkope ([1])

3.2.12.2.1.12. Katalītiskā pārveidotāja marka .....

3.2.12.2.1.13. Identifikācijas daļas numurs: .....

3.2.12.2.2. Skābekļa sensors: ir/nav ([1])

3.2.12.2.2.1. Marka: .....

3.2.12.2.2.2. Novietojums: .....

▼**M1**

3.2.12.2.2.3. Kontroles diapazons: .....

3.2.12.2.2.4. Tips: .....

3.2.12.2.2.5. Identifikācijas daļas numurs: .....

3.2.12.2.3. Gaisa iesmidzināšana: ir/nav (1)

3.2.12.2.3.1. Tips (gaisa impulss, gaisa sūknis utt.): .....

3.2.12.2.4. Izplūdes gāzu recirkulācija (*EGR*): ir/nav (1)

3.2.12.2.4.1. Raksturlielumi (marka, tips, plūsma utt.): .....

3.2.12.2.4.2. Ūdens dzesēšanas sistēma: ir/nav (1)

3.2.12.2.5. Iztvaikošanas emisiju kontroles sistēma: ir/nav (1)

3.2.12.2.5.1. Pilnīgs sīks ierīču un to iestatījumu apraksts: .....

3.2.12.2.5.2. Iztvaikošanas kontroles sistēmas rasējums: .....

3.2.12.2.5.3. Oglekļa kārbas rasējums: .....

3.2.12.2.5.4. Sausās kokogles masa: ..... g

3.2.12.2.5.5. Degvielas tvertnes shematisks attēls, norādot ietilpību un materiālu: .....

3.2.12.2.5.6. Starp tvertni un izplūdes sistēmu novietotā siltuma ekrāna rasējums: .....

3.2.12.2.6. Makrodaļiņu uztvērējs: ir/nav (1)

3.2.12.2.6.1. Daļiņu filtra izmēri, forma un tilpums: .....

3.2.12.2.6.2. Daļiņu filtra konstrukcija: .....

3.2.12.2.6.3. Novietojums (standartattālums izplūdes līnijā): .....

3.2.12.2.6.4. Reģenerējošās sistēmas metodes apraksts un/vai rasējums: ..

3.2.12.2.6.4.1. I tipa darbības ciklu skaits (vai ekvivalenta motora testa izmēģinājuma stenda cikli) starp diviem reģenerējošās fāzes cikliem apstākļos, kas ekvivalenti I tipa testam (attālums "D" 13. pielikuma 1. attēlā ANO EEK Noteikumos Nr. 83):

3.2.12.2.6.4.2. Apraksts metodei, kuru izmanto, lai noteiktu ciklu skaitu starp diviem reģenerējošās fāzes cikliem: .....

3.2.12.2.6.4.3. Parametri, ko izmanto lādēšanas līmeņa noteikšanai, kas nepieciešams, pirms rodas reģenerācija (t. i., temperatūra, spiediens utt.): .....

3.2.12.2.6.4.4. Metode, ko izmanto sistēmas lādēšanai ANO EEK Noteikumu Nr. 83 13. pielikuma 3.1. punktā aprakstītajā testa procedūrā:

3.2.12.2.6.5. Makrodaļiņu uztvērēja marka: .....

3.2.12.2.6.6. Identifikācijas daļas numurs: .....

3.2.12.2.6.7. Normālā darba temperatūra: ..... (K) un spiediena diapazons ..... (KPa)

(vienīgi lieljaudas transportlīdzekļiem)

▼M1

3.2.12.2.6.8. Periodiska reģenerācija (vienīgi lieljaudas transportlīdzekļiem)

3.2.12.2.6.8.1. *ETC* testa ciklu skaits starp diviem reģenerācijas cikliem (n1): ..... ►M11 (nepiemēro *Euro VI*) ◄

▼M11

3.2.12.2.6.8.1.1. (vienīgi *Euro VI*) *WHTC* testa ciklu skaits bez reģenerācijas (skaits):

▼M1

3.2.12.2.6.8.2. *ETC* testa ciklu skaits reģenerācijas laikā (n2): ..... ►M11 (nepiemēro *Euro VI*) ◄

▼M11

3.2.12.2.6.8.2.1. (vienīgi *Euro VI*) *WHTC* testa ciklu skaits ar reģenerāciju (skaits):

3.2.12.2.6.9. Citas sistēmas: jā/nē ([1])

3.2.12.2.6.9.1. Apraksts un darbība

▼M1

3.2.12.2.7. Bortdiagnostikas (*OBD*) sistēma: ir/nav ([1]) .....

▼M11

3.2.12.2.7.0.1. (vienīgi *Euro VI*) *OBD* motora saimju skaits motoru saimē

3.2.12.2.7.0.2. *OBD* motora saimju saraksts (pēc nepieciešamības)

3.2.12.2.7.0.3. Tās *OBD* motoru saimes numurs, kurai pieder cilmes motors/motoru saimes loceklis:

3.2.12.2.7.0.4. Ražotāja atsauces *OBD* dokumentācijā, kas paredzētas Regulas (ES) Nr. 582/2011 5. panta 4. punkta c) apakšpunktā un 9. panta 4. punktā un noteiktas šīs regulas X pielikumā *OBD* sistēmas apstiprināšanai

3.2.12.2.7.0.5. Nepieciešamības gadījumā ražotāja atsauce dokumentācijā ar *OBD* aprīkotas motora sistēmas uzstādīšanai transportlīdzeklī

3.2.12.2.7.0.6. Nepieciešamības gadījumā ražotāja atsauce dokumentācijas paketē, kas saistīta ar apstiprināta motora *OBD* sistēmas uzstādīšanu transportlīdzeklī

3.2.12.2.7.0.7. *MI* ([6]) rakstisks apraksts un/vai rasējums

3.2.12.2.7.0.8. *OBD* ārējās saziņas saskarnes ([6]) rakstisks apraksts un/vai rasējums

▼M1

3.2.12.2.7.1. Rakstisks *MI* apraksts un/vai rasējums: .....

3.2.12.2.7.2. *OBD* sistēmas kontrolēto sastāvdaļu saraksts un mērķis: ....

3.2.12.2.7.3. Šādu elementu rakstisks apraksts (vispārējie darbības principi)

3.2.12.2.7.3.1 Dzirksteļaizdedzes motori

3.2.12.2.7.3.1.1. Katalizatora kontrole: .....

3.2.12.2.7.3.1.2. Aizdedzes izlaidumu noteikšana: .....

3.2.12.2.7.3.1.3. Skābekļa devēja kontrole: .....

▼**M1**

3.2.12.2.7.3.1.4. Citi *OBD* sistēmas uzraudzīti komponenti: .....

3.2.12.2.7.3.2. Kompresijaizdedzes motori: .....

3.2.12.2.7.3.2.1. Katalizatora kontrole: .....

3.2.12.2.7.3.2.2. Makrodaļiņu filtra uzraudzīšana: .....

3.2.12.2.7.3.2.3. Elektroniskās degvielas padeves sistēmas kontrole: .....

3.2.12.2.7.3.2.4. deNO_x sistēmas kontrole: .....

3.2.12.2.7.3.2.5. Citi *OBD* sistēmas uzraudzīti komponenti: .....

3.2.12.2.7.4. *MI* ieslēgšanas kritēriji (noteikts braukšanas ciklu skaits vai statistiskā metode): .....

3.2.12.2.7.5. Visu izmantoto *OBD* izvades kodu un formātu saraksts (ar paskaidrojumu katram kodam un formātam): .....

3.2.12.2.7.6. Šāda papildu informācija jāsniedz transportlīdzekļa ražotājam, lai atvieglinātu savietojamu *OBD* rezerves daļu vai diagnostikas instrumentu un testa aprīkojuma ražošanu.

3.2.12.2.7.6.1. Sākotnējai transportlīdzekļa tipa apstiprināšanai izmantoto sagatavošanas ciklu tipa un skaita apraksts.

3.2.12.2.7.6.2. Sākotnējai transportlīdzekļa tipa apstiprināšanai izmantotā *OBD* demonstrācijas cikla tipa apraksts tai detaļai, kuru uzrauga *OBD* sistēma.

3.2.12.7.6.3. Aptverošs dokuments, kurā aprakstīti visi sensora kontrolētie komponenti, kuriem darbojas defektu noteikšanas un *MI* ieslēgšanas sistēma (braukšanas ciklu skaits vai statistiskā metode), ietverot sarakstu ar attiecīgajiem sekundārajiem sensora kontrolētajiem komponentiem katram *OBD* sistēmas uzraudzītajam komponentam. Saraksts ar visiem *OBD* izvades kodiem un izmantoto formātu (katru paskaidrojot), kas saistīti ar atsevišķai emisijai atbilstīgiem piedziņas ķēdes komponentiem un atsevišķiem ar emisiju nesaistītiem komponentiem, ja šī komponenta uzraudzību izmanto, lai noteiktu *MI* ieslēgšanos. Jo īpaši jāsniedz aptverošs skaidrojums informācijai, kas sniegta $05 režīma testā Nr. $21 līdz FF, un informācijai, kas sniegta $06 režīmā.

Ja transportlīdzeklis izmanto komunikācijas saiti saskaņā ar ISO 15765-4 "Ceļu transportlīdzeklis, kontrollera apgabala tīkla (*CAN*) diagnostika – 4. daļa: prasības sistēmām, kas saistītas ar emisijām", jāsniedz visaptverošs skaidrojums informācijai, kas sniegta $06 režīma testā Nr. $00 līdz FF par katru atbalstīto *OBD* monitora identifikācijas numuru.

3.2.12.2.7.6.4. Šajā iedaļā prasīto informāciju var noteikt, piemēram, šādi aizpildot turpmāk tekstā ietverto tabulu.

▼M1

3.2.12.2.7.6.4.1. Vieglie automobiļi

Detaļa	Kļūdas kods	Uzraudzības stratēģija	Kļūdas noteikšanas kritēriji	*MI* aktivēšanas kritēriji	Sekundārie parametri	Sagatavošana	Demonstrācijas tests
Katalizators	P0420	Skābekļa 1. un 2. devēja signāli	Starpība starp 1. un 2. devēja signāliem	3. cikls	Motora apgriezienu skaits, A/F režīms, katalizatora temperatūra	Divi I tipa cikli	I tips

3.2.12.2.7.6.4.2. Lieljaudas transportlīdzekļi

Detaļa	Kļūdas kods	Uzraudzības stratēģija	Kļūdas noteikšanas kritēriji	*MI* aktivēšanas kritēriji	Sekundārie parametri	Sagatavošana	Demonstrācijas tests
SCR katalizators	P*xxx*	NO_x 1. un 2. devēja signāli	Starpība starp 1. un 2. devēja signāliem	3. cikls	Motora apgriezienu skaits, katalizatora temperatūra, reaģenta aktivitāte	Trīs *OBD* testa cikli (3 īsi *ESC* cikli)	*OBD* testa cikls (īss *ESC* cikls)

▼M11

3.2.12.2.7.6.5. (vienīgi *Euro VI*) *OBD* saziņas protokola standarts: ([4])

3.2.12.2.7.7. (vienīgi *Euro VI*) Ražotāja atsauce uz informāciju, kas saistīta ar *OBD*, atbilstoši Regulas (ES) Nr. 582/2011 5. panta 4. punkta d) apakšpunktam un 9. panta 4. punktam, lai nodrošinātu atbilstību noteikumiem par piekļuvi transportlīdzekļa *OBD* un transportlīdzekļa remonta un apkopes informācijai; vai

3.2.12.2.7.7.1. Kā alternatīva ražotāja atsaucei, kas paredzēta 3.2.12.2.7.7. iedaļā, atsauce uz Regulas (ES) Nr. 582/2011 I pielikuma 4. papildinājumā izklāstītā informācijas dokumenta pielikumu, kurā ir tabula, kas aizpildīta atbilstoši dotajam piemēram:

▼M11

Sastāvdaļa – Kļūdas kods – Pārraudzības stratēģija –Kļūdas noteikšanas kritēriji – *MI* ieslēgšanas kritēriji – Sekundārie parametri – Sagatavošana – Demonstrācijas tests

Katalizators – P0420 – Skābekļa 1. un 2. devēja signāli – Starpība starp 1. un 2. devēja signāliem – 3. cikls – Motora apgriezienu skaits, A/F režīms, katalizatora temperatūra – Divi 1. tipa cikli – 1. tips

▼M1

3.2.12.2.8. Citas sistēmas (apraksts un darbības veids): .....

▼M11

3.2.12.2.8.1. (vienīgi *Euro VI*) Sistēmas, kas nodrošina pareizu NO_x kontroles pasākumu darbību

3.2.12.2.8.2. (vienīgi *Euro VI*) Motors ar brīdinājuma sistēmas pastāvīgu izslēgšanu izmantošanai glābšanas dienestu transportlīdzekļos vai šīs direktīvas 2. panta 3. punkta b) apakšpunktā norādītajos transportlīdzekļos: jā/nē

3.2.12.2.8.3. (vienīgi *Euro VI*) *OBD* motoru saimju skaits motoru saimē, kas jāņem vērā, lai nodrošinātu pareizu NO_x kontroles pasākumu darbību

3.2.12.2.8.4. (vienīgi *Euro VI*) *OBD* motoru saimju saraksts (pēc nepieciešamības)

3.2.12.2.8.5. (vienīgi *Euro VI*) Tās *OBD* motoru saimes numurs, kurai pieder cilmes motors/motoru saimes loceklis

3.2.12.2.8.6. (vienīgi *Euro VI*) Reaģentā esošās aktīvās vielas zemākā koncentrācija, kas neliek aktivizēties brīdinājuma sistēmai (CD_{min}): % (tilp.)

3.2.12.2.8.7. (vienīgi *Euro VI*) Nepieciešamības gadījumā ražotāja atsauce dokumentācijā, lai uzstādītu transportlīdzeklī sistēmas pareizas NO_x kontroles pasākumu darbības nodrošināšanai

3.2.12.2.8.8. Transportlīdzeklī iebūvētas sistēmu sastāvdaļas pareizas NO_x kontroles pasākumu darbības nodrošināšanai

3.2.12.2.8.8.1. Vislēnākā režīma aktivizēšana:

"pārtraukt darbību pēc atkārtotas iedarbināšanas" / "pārtraukt darbību pēc degvielas uzpildes" / "pārtraukt darbību pēc novietošanas stāvvietā" ([7])

3.2.12.2.8.8.2. Nepieciešamības gadījumā ražotāja atsauce dokumentācijas paketē, kas saistīta ar apstiprināta motora NO_x kontroles pasākumu pareizas darbības nodrošināšanas sistēmas uzstādīšanu transportlīdzeklī

3.2.12.2.8.8.3. Brīdinājuma signāla ([6]) rakstisks apraksts un/vai rasējums

▼M1

3.2.12.2.9. Griezes momenta ierobežotājs: ir/nav ([1])

3.2.12.2.9.1. Griezes momenta ierobežotāja palaides apraksts (vienīgi lieljaudas transportlīdzekļiem): .....

3.2.12.2.9.2. Griezes momenta ierobežotāja palaides apraksts (vienīgi lieljaudas transportlīdzekļiem): .....

▼M1

3.2.13. *Redzamība dūmos*

3.2.13.1. Absorbcijas koeficienta simbola novietojums (vienīgi kompresijaizdedzes motoriem): .....

3.2.13.2. Jauda, izdarot sešus mērījumus (skatīt Direktīvas 72/306/EEK III pielikuma 2.1. punktu ar grozījumiem)

3.2.13.3. Dzinēja jauda, kas noteikta uz izmēģinājuma stenda/uz transportlīdzekļa ([1])

3.2.13.3.1. Deklarētais motora apgriezienu skaits un jauda

Mērīšanas punkti	Motora apgriezienu skaits (min^{-1})	Jauda (kW)
1		
2		
3		
4		
5		
6		

3.2.14. *Sīkas ziņas par jebkādām ierīcēm, kuras ir konstruētas tā, lai ietekmētu degvielas patēriņu (ja tās nav aplūkotas citos punktos):* .....

3.2.15. *Sašķidrinātas naftas gāzes padeves sistēma: ir/nav* ([1])

3.2.15.1. EK tipa apstiprinājuma numurs saskaņā ar Direktīvu 70/221/EEK (kad direktīvā būs izdarīti grozījumi, lai ņemtu vērā gāzveida degvielu tvertnes) vai apstiprinājuma numurs atbilstīgi ANO EEK Noteikumiem Nr. 67 (OV L 76, 6.4.1970., 23. lpp.): .....

3.2.15.2. Elektroniska motora vadības kontrolierīce sašķidrinātas naftas gāzes padevei

3.2.15.2.1. Marka(-as): .....

3.2.15.2.2. Tips(-i): .....

3.2.15.2.3. Regulēšanas iespējas, kas saistītas ar emisijām: .....

3.2.15.3. Papildu dokumenti:

3.2.15.3.1. Katalizatora aizsardzības sistēmas apraksts, pārslēdzoties no benzīna uz sašķidrinātu naftas gāzi un otrādi: .....

3.2.15.3.2. Sistēmas shēma (elektriskie savienojumi, vakuuma savienojumi, spiediena izlīdzināšanas caurules utt.): .....

3.2.15.3.3. Simbola attēls .....

3.2.16. *Sašķidrinātas naftas gāzes padeves sistēma: ir/nav* ([1])

3.2.16.1. EK tipa apstiprinājuma numurs saskaņā ar Direktīvu 70/221/EEK (kad direktīvā būs izdarīti grozījumi, lai ņemtu vērā gāzveida degvielu tvertnes) vai apstiprinājuma numurs atbilstīgi ANO EEK Noteikumiem Nr. 110 (OV L 72, 14.3.2008., 113. lpp.): .....

▼**M1**

3.2.16.2.	Elektroniska motora vadības kontrolierīce dabasgāzes padevei
3.2.16.2.1.	Marka(-as): .....
3.2.16.2.2.	Tips(-i): .....
3.2.16.2.3.	Regulēšanas iespējas, kas saistītas ar emisijām: .....
3.2.16.3.	Papildu dokumenti:
3.2.16.3.1.	Katalizatora aizsardzības sistēmas apraksts, pārslēdzoties no benzīna uz dabasgāzi un otrādi: .....
3.2.16.3.2.	Sistēmas shēma (elektriskie savienojumi, vakuuma savienojumi, spiediena izlīdzināšanas caurules utt.): .....
3.2.16.3.3.	Simbola attēls .....
3.2.17.	*Specifiska informācija par lieljaudas transportlīdzekļu motoriem, kas darbināmi ar gāzi (par atšķirīgi projektētām sistēmām sniegt līdzvērtīgu informāciju)*
3.2.17.1.	Degviela: *LPG/NG-H/NG-L/NG-HL* ([1])
3.2.17.2.	Spiediena regulators(-i) vai tvaicēšanas ierīce/spiediena regulators(-i) ([1])
3.2.17.2.1.	Marka(-as): .....
3.2.17.2.2.	Tips(-i): .....
3.2.17.2.3.	Spiediena samazināšanas periodu skaits: .....
3.2.17.2.4.	Spiediens nobeiguma periodā: minimālais – …… kPa, maksimālais – …… kPa
3.2.17.2.5.	Galveno pielāgošanas punktu skaits: .....
3.2.17.2.6.	Regulēšanas punktu skaits, motoram darbojoties tukšgaitā: ....
3.2.17.2.7.	Tipa apstiprinājuma numurs: .....
3.2.17.3.	Padeves sistēma: sajaukšanas ierīces/gāzes iesmidzināšana/šķidruma iesmidzināšana/tieša iesmidzināšana ([1])
3.2.17.3.1.	Maisījuma koncentrācijas regulēšana: .....
3.2.17.3.2.	Sistēmas apraksts un/vai raksturlīkne, un rasējumi .....
3.2.17.3.3.	Tipa apstiprinājuma numurs: .....
3.2.17.4.	Sajaukšanas ierīce
3.2.17.4.1.	Skaits: .....
3.2.17.4.2.	Marka(-as): .....
3.2.17.4.3.	Tips(-i): .....
3.2.17.4.4.	Novietojums: .....
3.2.17.4.5.	Pielāgošanas iespējas: .....
3.2.17.4.6.	Tipa apstiprinājuma numurs: .....
3.2.17.5.	Iesmidzināšana ar ieplūdes kolektoru
3.2.17.5.1.	Iesmidzināšana: vienā/vairākos punktos ([1])

▼**M1**

3.2.17.5.2.	Iesmidzināšana: nepārtraukta/vienlaicīgi laikiestatīta/secīgi laikiestatīta ([1])
3.2.17.5.3.	Iesmidzināšanas ierīce(-es)
3.2.17.5.3.1.	Marka(-as): .....
3.2.17.5.3.2.	Tips(-i): .....
3.2.17.5.3.3.	Pielāgošanas iespējas: .....
3.2.17.5.3.4.	Tipa apstiprinājuma numurs: .....
3.2.17.5.4.	Padeves sūknis (ja ir)
3.2.17.5.4.1.	Marka(-as): .....
3.2.17.5.4.2.	Tips(-i): .....
3.2.17.5.4.3.	Tipa apstiprinājuma numurs: .....
3.2.17.5.5.	Strūklas sūknis(-ņi) .....
3.2.17.5.5.1.	Marka(-as): .....
3.2.17.5.5.2.	Tips(-i): .....
3.2.17.5.5.3.	Tipa apstiprinājuma numurs: .....
3.2.17.6.	Tiešā iesmidzināšana
3.2.17.6.1.	Iesmidzināšanas sūknis/spiediena regulators ([1])
3.2.17.6.1.1.	Marka(-as): .....
3.2.17.6.1.2.	Tips(-i): .....
3.2.17.6.1.3.	Iesmidzināšanas laikiestate: .....
3.2.17.6.1.4.	Tipa apstiprinājuma numurs: .....
3.2.17.6.2.	Strūklas sūknis(-ņi) .....
3.2.17.6.2.1.	Marka(-as): .....
3.2.17.6.2.2.	Tips(-i): .....
3.2.17.6.2.3.	Atvēršanās spiediens vai raksturlīkne ([2]): .....
3.2.17.6.2.4.	Tipa apstiprinājuma numurs: .....
3.2.17.7.	Elektroniska vadības ierīce (EVI)
3.2.17.7.1.	Marka(-as): .....
3.2.17.7.2.	Tips(-i): .....
3.2.17.7.3.	Pielāgošanas iespējas: .....
3.2.17.7.4.	Programmatūras kalibrēšanas numurs(-i): .....
3.2.17.8.	Dabasgāzes degvielai atbilstīgs aprīkojums
3.2.17.8.1.	1. variants (vienīgi tādu motoru apstiprināšanai, kuri paredzēti vairākiem specifiskiem degvielas sastāviem)

▼M11

3.2.17.8.1.0.1. (vienīgi *Euro VI*) Pašregulācijas iespēja? Ir/nav ([1])

3.2.17.8.1.0.2. (vienīgi *Euro VI*) Kalibrēšana īpašam gāzu sastāvam NG-H/NG-L/NG-HL ([1])

Pārveidošana īpašam gāzu sastāvam $NG\text{-}H_t/NG\text{-}L_t/NG\text{-}HL_t$ ([1])

▼M1

3.2.17.8.1.1. Degvielas sastāvs:

metāns (CH_4):	bāze:	mola %	min.	mola %	Maksimāli ..	mola %
etāns (C_2H_6):	bāze:	mola %	min.	mola %	Maksimāli ..	mola %
propāns (C_3H_8):	bāze:	mola %	min.	mola %	Maksimāli ..	mola %
butāns (C_4H_{10}):	bāze:	mola %	min.	mola %	Maksimāli ..	mola %
C_5/C_5+:	bāze:	mola %	min.	mola %	Maksimāli ..	mola %
skābeklis (O_2):	bāze:	mola %	min.	mola %	Maksimāli ..	mola %
inertas gāzes (N_2, He, utt.):	bāze:	mola %	min.	mola %	Maksimāli ..	mola %

3.2.17.8.1.2. Strūklas sūknis(-ņi)

3.2.17.8.1.2.1. Marka(-as): .....

3.2.17.8.1.2.2. Tips(-i): .....

3.2.17.8.1.3. Cits (ja ir): .....

3.2.17.8.2. 2. variants (vienīgi tādu motoru apstiprināšanai, kuri paredzēti vairākiem specifiskiem degvielas sastāviem)

3.3. **Elektromotors**

3.3.1. Tips (tinums, ierosme): .....

3.3.1.1. Maksimālā izejas jauda stundā: ..... kW

3.3.1.2. Darba spriegums: V

3.3.2. Akumulators

3.3.2.1. Elementu skaits: .....

3.3.2.2. Masa: ..... kg

3.3.2.3. Ietilpība: ..... Ah (apmēri/stundā)

3.3.2.4. Novietojums: .....

3.4. **Dzinēja vai motora kombinācija**

3.4.1. *Hibrīdveida elektromobilis:* ir/nav ([1])

3.4.2. *Hibrīdveida elektromobiļa kategorija:* uzlāde ārpus transportlīdzekļa/nav uzlādes ārpus transportlīdzekļa: ([1])

3.4.3. *Darba režīma slēdzis: ir/nav* ([1])

3.4.3.1. Iespējamie izvēles režīmi

3.4.3.1.1. Pilnībā elektrisks: ir/nav ([1])

3.4.3.1.2. Patērē tikai degvielu: jā/nē ([1])

3.4.3.1.3. Hibrīdrežīmi: ir/nav ([1]) (ja ir, sniegt īsu aprakstu) .....

▼**M1**

3.4.4.	*Enerģijas akumulēšanas ierīces raksturojums: (akumulators, kondensators, spararats/ģenerators)*
3.4.4.1.	Marka(-as): .....
3.4.4.2.	Tips(-i): .....
3.4.4.3.	Identifikācijas numurs: .....
3.4.4.4.	Elektroķīmiskā elementa veids: .....
3.4.4.5.	Enerģija: …… (akumulatoram: kondensatora spriegums un ietilpība Ah 2 h: J, …….)
3.4.4.6.	Uzlādes ierīce: iebūvēta/ārēja/nav ([1])
3.4.5.	*Elektromotors (katra elektromotora tipa apraksts)*
3.4.5.1.	Marka: .....
3.4.5.2.	Tips: .....
3.4.5.3.	Galvenais lietošanas veids: vilces motors/ģenerators ([1])
3.4.5.3.1.	Ja lieto kā vilces motoru: viens motors/vairāki motori (skaits) ([1]) .....
3.4.5.4.	Maksimālā jauda: …… kW
3.4.5.5.	Darbības princips:
3.4.5.5.1.	Līdzstrāva/maiņstrāva, fāžu skaits: .....
3.4.5.5.2.	Atsevišķs/virknes/jauktais slēgums ([1])
3.4.5.5.3.	Sinhrons/asinhrons ([1])
3.4.6.	*Vadības ierīce*
3.4.6.1.	Marka(-as): .....
3.4.6.2.	Tips(-i): .....
3.4.6.3.	Identifikācijas numurs: .....
3.4.7.	*Jaudas regulators*
3.4.7.1.	Marka: .....
3.4.7.2.	Tips: .....
3.4.7.3.	Identifikācijas numurs: .....
3.4.8.	*Transportlīdzekļa elektriskais diapazons* ….. km saskaņā ar 7. pielikumu Noteikumos Nr. 101: .....
3.4.9.	*Ražotāja ieteikums sagatavošanai:* .....

▼M1

3.5. **CO_2 emisijas/degvielas patēriņš** (o) **(ražotāja paziņotā vērtība)**

3.5.1. CO_2 *emisiju masa*

3.5.1.1. CO_2 emisiju masa (pilsētas apstākļos): ..... g/km

3.5.1.2. CO_2 emisiju masa (ārpilsētas apstākļos): ..... g/km

3.5.1.3. CO_2 emisiju masa (pilsētas un ārpilsētas apstākļos): ..... g/km

3.5.2. *Degvielas patēriņš (sniegt informāciju par katru testēto standartdegvielu)*

3.5.2.1. Degvielas patēriņš (pilsētas apstākļos): ..... l/100 km/m^3/100 km ([1])

3.5.2.2. Degvielas patēriņš (ārpilsētas apstākļos): ..... l/100 km/m^3/100 km ([1])

3.5.2.3. Degvielas patēriņš (pilsētas un ārpilsētas apstākļos): ..... l/100 km/m^3/100 km ([1])

▼M16

3.5.3. Transportlīdzeklis aprīkots ar ekoinovāciju Regulas (EK) Nr. 443/2009 12. panta un Īstenošanas regulas (ES) Nr. 725/2011 nozīmē: ir/nav ([1])

3.5.3.1. Atsauces transportlīdzekļa, kā definēts Īstenošanas regulas (ES) Nr. 725/2011 5. pantā, tips/variants/versija (ja piemērojams)

3.5.3.2. Mijiedarbība starp dažādām ekoinovācijām: ir/nav ([1])

3.5.3.3. Ar ekoinovāciju izmantošanu saistītie emisijas dati (tabulu atkārtot par katru testēto standartdegvielu) ([w1])

Lēmums par ekoinovācijas apstiprināšanu ([w2])	Ekoinovācijas kods ([w3])	1. Atsauces transportlīdzekļa CO_2 emisija (g/km)	2. Ekoinovāciju transportlīdzekļa CO_2 emisija (g/km)	3. Atsauces transportlīdzekļa CO_2 emisija 1. tipa testa ciklā ([w4])	4. Ekoinovāciju transportlīdzekļa CO_2 emisija 1. tipa testa ciklā (= 3.5.1.3.)	5. Lietošanas faktors (*UF*), t. i., tehnoloģijas izmantošanas laika daļa normālas darbības apstākļos	CO_2 emisijas ietaupījumi $[(1 - 2) - (3 - 4)] * 5$
xxxx/201x							
					Kopējie CO_2 emisijas ietaupījumi (g/km) ([w5])		

([w]) Ekoinovācijas.
([w1]) Vajadzības gadījumā pievienot rindas, katru ekoinovāciju rakstot jaunā rindā.
([w2]) Komisijas lēmuma numurs, ar ko apstiprina ekoinovāciju.
([w3]) Piešķirts Komisijas lēmumā par ekoinovācijas apstiprināšanu.
([w4]) Ar tipa apstiprināšanas iestādes piekrišanu un ja 1. tipa testa cikla vietā izmanto modelēšanas metodi, šī vērtība ir ar modelēšanas metodi iegūtā vērtība.
([w5]) Katras atsevišķās ekoinovācijas CO_2 emisijas ietaupījumu summa.

▼**M11**

3.5.4. *CO_2 emisija lieljaudas transportlīdzekļiem (vienīgi Euro VI)*

3.5.4.1. CO_2 masas emisija *WHSC* testā: ..... g/kWh

3.5.4.2. CO_2 masas emisija *WHTC* testā: ..... g/kWh

3.5.5. *Degvielas patēriņš lieljaudas transportlīdzekļiem (vienīgi Euro VI)*

3.5.5.1. Degvielas patēriņš *WHSC* testā: ..... g/kWh

3.5.5.2. Degvielas patēriņš *WHTC* testā ..... g/kWh

▼**M1**

3.6. **Ražotāja atļautās temperatūras**

3.6.1. *Dzesēšanas sistēma*

3.6.1.1. Šķidruma dzesēšanas sistēma

Maksimālā temperatūra pie izplūdes: …… K

3.6.1.2. Gaisa dzesēšana

3.6.1.2.1. Atskaites punkts: .....

3.6.1.2.2. Maksimālā temperatūra pie atskaites punkta: …… K

3.6.2. *Ieplūdes starpdzesētāja maksimālā izplūdes temperatūra:* …… K

3.6.3. *Maksimālā izplūdes gāzu temperatūra izplūdes caurules(-ļu) vietā blakus izplūdes kolektora ārējam(-iem) atlokam(-iem)* …… K

3.6.4. *Degvielas temperatūra*

minimālā: …… K – maksimālā: …… K

Dīdzeļdzinējiem – iesmidzināšanas sūkņa ieplūdē, ar gāzi darbināmiem motoriem – spiediena regulatora pēdējā pakāpē

3.6.5. *Smērvielas temperatūra*

minimālā: …… K – maksimālā: …… K

3.6.6. *Degvielas spiediens*

minimālais: …… kPa, maksimālais – …… kPa

Spiediena regulatora pēdējā pakāpē, vienīgi ar dabasgāzi darbināmiem gāzes motoriem

▼M1

3.7. **Ar dzinēju darbināms aprīkojums**

Jauda, ko absorbē motora darbināšanai nepieciešamais palīgaprīkojums, kā norādīts darbības nosacījumos Direktīvas 80/1269/EEK I pielikuma 5.1.1. punktā un saskaņā ar tiem.

Aprīkojums	Absorbētā jauda (kW) dažādā ātrumu diapazonā						
	Tukšgaitā	Neliels ātrums	Liels ātrums	Ātrums A (*)	Ātrums B (*)	Ātrums C (*)	Standarta ātrums (**)
P (a) Motora darbināšanai nepieciešamais papildaprīkojums (atskaitīt no mērītās dzinēja jaudas), sk. 1. papildinājuma 6.1. iedaļu							

(*) *ESC* tests.
(**) vienīgi *ETC* tests.

3.8. **Eļļošanas sistēma**

3.8.1. *Sistēmas apraksts*

3.8.1.1. Eļļas rezervuāra novietojums: .....

3.8.1.2. Padeves sistēma (izmantojot sūkni/iesmidzināšanu ieplūdē/sajaukšanu ar degvielu utt.) ([1])

3.8.2. *Smērvielu sūknis*

3.8.2.1. Marka(-as): .....

3.8.2.2. Tips(-i): .....

3.8.3. *Maisījums ar degvielu*

3.8.3.1. Procentuālā attiecība: .....

3.8.4. *Eļļas dzesētājs: ir/nav* ([1])

3.8.4.1. Rasējums(-i): …… vai

3.8.4.1.1. Marka(-as): .....

3.8.4.1.2. Tips(-i): .....

4. TRANSMISIJAS IEKĀRTA ([p])

4.1. **Transmisijas rasējums:** .....

4.2. **Tips (mehāniskā, hidrauliskā, elektriskā u. c.):** .....

4.2.1. Īss elektrisko/elektronisko sastāvdaļu apraksts (ja tādas ir): ...

▼M1

4.3. **Motora spararata inerces moments:** .....

4.3.1. Papildu inerces moments, kad pārnesumi ir izslēgti: .....

4.4. **Sajūgs**

4.4.1. Tips: .....

4.4.2. Maksimālā griezes momenta pārveidošana: .....

4.5. **Pārnesumkārba**

4.5.1. Tips (rokas vadības/automātiska/PRT (pastāvīgi regulējama transmisija) ([1])

4.5.2. Novietojums attiecībā pret dzinēju: .....

4.5.3. Pārnesumu pārslēgšanas veids: .....

4.6. **Pārnesumskaitļi**

Pārnesums	Iekšējie pārnesumkārbas pārnesumskaitļi (motora apgriezienu skaita attiecība pret pārnesumkārbas dzenamās vārpstas apgriezieniem)	Gala dzenošās ass pārnesumskaitlis(-ļi) (pārnesumskaitlis starp pārnesumkārbas izejas vārpstu un vadāmā riteņa apgriezieniem)	Kopējie pārnesumskaitļi
Maksimums PRT (*)			
1			
2			
3			
...			
Minimums PRT (*)			
Atpakaļgaita			
(*) pastāvīgi regulējama transmisija.			

4.7. Transportlīdzekļa maksimālais aprēķinātais ātrums (km/h) - ([9]): .....

4.8. **Spidometrs**

4.8.1. Piedziņas mehānisma darbības princips un apraksts: .....

4.8.2. Mēraparāta konstante: .....

4.8.3. Mērīšanas mehānisma pielaide (saskaņā ar Direktīvas 75/443/EEK II pielikuma 2.1.3. punktu): .....

4.8.4. Kopējā pārnesuma attiecība (saskaņā ar Direktīvas 75/443/EEK II pielikuma 2.1.2. punktu) vai līdzvērtīgi dati: .....

4.8.5. Spidometra skalas vai cita veida displeja shēma: .....

4.9. **Tahogrāfs:** ir/nav ([1])

4.9.1. Apstiprinājuma zīme: .....

4.10. **Diferenciāļa bloķētājmehānisms:** ir/nav/nav obligāti ([1])

▼M13

4.11. **Pārnesumu pārslēgšanas indikators (PPI)**

▼**M13**

4.11.1. Akustiskā norāde ir pieejama: jā/nē ([1]). Ja jā, apraksts par skaņu un skaņas līmeni pie vadītāja auss dB(A). (Akustiskā norāde vienmēr ir ieslēdzama/izslēdzama)

4.11.2. Informācija saskaņā ar Regulas (ES) Nr. 65/2012 I pielikuma 4.6. punktu (izgatavotāja deklarētā vērtība)

4.11.3. Pārnesumu pārslēgšanas indikatora instrumenta fotogrāfijas un/vai rasējumi un īss sistēmas sastāvdaļu un režīmu apraksts:

▼**M1**

5. ASIS

5.1. Katras ass apraksts: .....

5.2. Marka: .....

5.3. Tips: .....

5.4. Ievelkamās(-o) ass(-u) novietojums: .....

5.5. Atslogojuma ass(-u) novietojums: .....

6. BALSTIEKĀRTA

6.1. Balstiekārtas sastāvdaļu rasējums: .....

6.2. Katras ass vai asu grupas, vai riteņa balstiekārtas tips un konstrukcija: .....

6.2.1. Augstuma regulēšana: ir/nav/nav obligāti ([1])

6.2.2. Īss elektrisko/elektronisko sastāvdaļu apraksts (ja tādas ir): .....

6.2.3. Dzenošās(-o) ass(-u) pneimatiskā piekare: ir/nav ([1])

6.2.3.1. Dzenošās(-o) ass(-u) balstiekārta, kas līdzvērtīga pneimatiskajai piekarei: ir/nav ([1])

6.2.3.2. Atsperotās slodzes vertikālo svārstību frekvence un slāpēšana:

6.2.4. Nedzenošās(-o) ass(-u) pneimatiskā piekare: ir/nav ([1])

6.2.4.1. Nedzenošās(-o) ass(-u) balstiekārta, kas līdzvērtīga pneimatiskajai piekarei: ir/nav ([1])

6.2.4.2. Atsperotās slodzes vertikālo svārstību frekvence un slāpēšana: .....

6.3. **Atsperotās slodzes vertikālo svārstību frekvence un slāpēšana** (uzbūve, materiālu raksturojums un izmēri): .....

6.4. **Stabilizatori**: ir/nav/nav obligāti ([1])

6.5. **Amortizatori**: ir/nav/nav obligāti ([1])

6.6. **Riepas un riteņi**

6.6.1. *Riepu/riteņu kombinācija(-as)*

a) riepām norāda izmēru apzīmējumus, slogotspējas indeksu, ātruma kategorijas simbolu, rites pretestību atbilstīgi ISO 28580 (attiecīgā gadījumā) ([r]);

b) riteņiem norādīt loka izmēru(-s) un novirzi(-es)

6.6.1.1. Asis

6.6.1.1.1. 1. ass: .....

▼M1

6.6.1.1.2. 2. ass: ....

utt.

6.6.1.2. Rezerves ritenis, ja ir: ....

6.6.2. *Rites virsmas lielākais un mazākais rādiuss*

6.6.2.1. 1. ass: ....

6.6.2.2. 2. ass: ....

6.6.2.3. 3. ass: ....

6.6.2.4. 4. ass: ....

utt.

6.6.3. *Riepas(-u) spiediens, kā ieteicis transportlīdzekļa ražotājs:* …… kPa

6.6.4. *Transportlīdzekļa tipam piemērotā ķēdes/riepas/riteņa kombinācija priekšējai un/vai aizmugurējai asij, kā ieteicis ražotājs* .....

6.6.5. *Pagaidu lietojuma rezerves agregāta (ja ir) īss apraksts:* .....

7. STŪRES IEKĀRTA

7.1. **Vadāmās(-o) ass(-u) shematiska diagramma, kas attēlo stūres ģeometriju:** ....

7.2. **Stūres pārvads un vadība**

7.2.1. Stūres pārvada tips (vajadzības gadījumā norādīt priekšējo un aizmugurējo): .....

7.2.2. Savienojums uz riteņiem (ieskaitot no mehāniskā atšķirīgu savienojumu; vajadzības gadījumā norādīt priekšējo un aizmugurējo): .....

7.2.2.1. Īss elektrisko/elektronisko sastāvdaļu apraksts (ja ir): .....

7.2.3. Pastiprinātāja veids (ja ir): .....

7.2.3.1. Metode un darbības shēma, marka(-as) un tips(-i): .....

7.2.4. Visas stūres iekārtas rasējums, kas parāda, kur transportlīdzeklī atrodas tās dažādās ierīces, kuras var ietekmēt stūrēšanas režīmu: .....

7.2.5. Stūrēšanas ierīces(-ču) shematiska diagramma(-as): .....

7.2.6. Stūrēšanas ierīces regulēšanas (ja ir) diapazons un veids: .....

7.3. **Riteņu maksimālais pagrieziena leņķis**

7.3.1. Pa labi: …… grādi; stūres rata apgriezienu skaits (vai līdzvērtīgi dati): ....

7.3.2. Pa kreisi: …… grādi; stūres rata apgriezienu skaits (vai līdzvērtīgi dati): .....

8. BREMZES

(Ir jāsniedz šādi sīki dati, ieskaitot vajadzības gadījumā ziņas par identifikācijas līdzekļiem.)

▼**M1**

8.1.	Bremžu tips un tehniskie dati, kā noteikts Padomes Direktīvas 71/320/EEK (OV L 205, 6.9.1971., 37. lpp.) I pielikuma 1.6. punktā, ieskaitot sīku informāciju par bremžu trumuļu, disku, šļūteņu marku un par bremžu kluču (loku) savienojumu tipu, un/vai par bremžu uzliku tipu, par bremzēšanas efektivitāti, bremžu trumuļu, loku vai disku rādiusu, trumuļu masu, regulēšanas ierīcēm, ass(-u) un balstiekārtas attiecīgajām daļām, kā arī to rasējumus: .....
8.2.	Direktīvas 71/320/EEK I pielikuma 1.2. punktā aprakstītās bremžu sistēmas darbības shēma un/vai rasējums, ietverot sīku informāciju par pārvadu un vadības ierīci un attiecīgus rasējumus:
8.2.1.	Darba bremžu sistēma: .....
8.2.2.	Avārijas bremžu sistēma: .....
8.2.3.	Stāvbremžu sistēma: .....
8.2.4.	Jebkāda papildu bremžu sistēma: .....
8.2.5.	Bremžu sistēma piekabes atkabināšanās gadījumam: .....
8.3.	Piekabes bremžu sistēmu vadības un pārvada iekārtas transportlīdzekļos, kas paredzēti piekabju vilkšanai: .....
8.4.	Transportlīdzeklis ir aprīkots, lai vilktu piekabi ar elektriskām/pneimatiskām/hidrauliskām ([1]) darba bremzēm: ir/nav ([1])
8.5.	Bremžu antibloķēšanas sistēma: ir/nav/obligāti ([1])
8.5.1.	Transportlīdzekļiem ar pretbloķēšanas sistēmām – sistēmas darbības apraksts (ieskaitot elektroniskās sastāvdaļas), elektriskā blokshēma, hidropievada vai pneimopievada shēma: ....
8.6.	Aprēķini un līknes saskaņā ar Direktīvas 71/320/EEK II pielikuma 1.1.4.2. punkta papildinājumu vai attiecīgā gadījumā atbilstīgi XI pielikuma papildinājumam: .....
8.7.	Gaisa padeves apraksts un/vai rasējums (tas jānorāda arī bremžu sistēmām ar pastiprinātāju): .....
8.7.1.	Pneimatiskajām bremžu sistēmām norāda darba spiedienu p2 spiediena rezervuārā(-os): .....
8.7.2.	Vakuuma bremžu sistēmām norāda sākotnējo enerģijas līmeni spiediena rezervuārā(-os): .....
8.8.	Bremžu sistēmas aprēķins; attiecības noteikšana starp kopējo bremzēšanas spēku uz riteņu aploci un bremzēšanas pievadam pielikto spēku: .....
8.9.	Īss bremžu sistēmu apraksts saskaņā ar 1.6. punktu Direktīvas 71/320/EEK IX pielikuma 1. papildinājuma papildpielikumā: .....
8.10.	Ja pieprasa atbrīvojumu no I tipa un/vai II vai III tipa testiem, norādīt ziņojuma numuru saskaņā ar Direktīvas 71/320/EEK VII pielikuma 2. papildinājumu: .....

▼**M1**

8.11. Tehniskie dati par bremžu sistēmas(-u) izturības tipu(-iem): ....

9. VIRSBŪVE

9.1. Virsbūves tips, izmantojot II pielikuma C daļā noteiktos kodus: .....

9.2. Izmantotie materiāli un izgatavošanas paņēmiens: .....

9.3. **Pasažieru durvis, slēgmehānismi un viras**

9.3.1. Durvju izvietojums un durvju skaits: .....

9.3.1.1. Izmēri, virziens un maksimālais atvēruma leņķis: .....

9.3.2. Slēgmehānismu un viru rasējums, norādot to novietojumu durvīs: .....

9.3.3. Slēgmehānismu un viru tehniskais raksturojums: .....

9.3.4. Attiecīgā gadījumā dati par ieejām, kāpšļiem un vajadzīgajiem rokturiem, ieskaitot izmērus: .....

9.4. **Redzamības lauks**

9.4.1. Sīka informācija par primārajiem orientieriem, lai tos varētu ērti noteikt, kā arī katra orientiera atrašanās vieta attiecībā pret pārējiem un pārbaudāmo R-punktu: .....

9.4.2. Rasējums(-i) un fotogrāfija(-as), kas parāda katras sastāvdaļas atrašanās vietu 180° priekšējās redzamības laukā: .....

9.5. **Priekšējais stikls un pārējie logi**

9.5.1. *Priekšējais stikls*

9.5.1.1. Izmantotie materiāli: .....

9.5.1.2. Montāžas veids: .....

9.5.1.3. Slīpuma leņķis: .....

9.5.1.4. Tipa apstiprinājuma numurs(-i): .....

9.5.1.5. Priekšējā stikla aprīkojums un tā atrašanās vieta, kur tas savienots, un visu elektrisko/elektronisko sastāvdaļu īss apraksts: .....

9.5.2. *Pārējie logi*

9.5.2.1. Izmantotie materiāli: .....

9.5.2.2. Tipa apstiprinājuma numurs(-i): .....

9.5.2.3. Loga pacelšanas mehānisma elektrisko/elektronisko sastāvdaļu (ja ir) īss apraksts: .....

9.5.3. *Atverama jumta lūka*

9.5.3.1. Izmantotie materiāli: .....

9.5.3.2. Tipa apstiprinājuma numurs(-i): .....

9.5.4. *Citas stikla rūtis*

9.5.4.1. Izmantotie materiāli: .....

9.5.4.2. Tipa apstiprinājuma numurs(-i): .....

▼M1

9.6. **Priekšējā stikla tīrītājs(-i)**

9.6.1. Sīks tehniskais raksturojums (ietverot fotogrāfijas vai rasējumus): .....

9.7. **Priekšējā stikla apskalošanas ierīce**

9.7.1. Sīks tehniskais raksturojums (ietverot fotogrāfijas vai rasējumus) vai tipa apstiprinājuma numurs, ja apstiprina kā atsevišķu tehnisku vienību: .....

9.8. **Pretaizsalšanas un pretaizsvīšanas ierīces:**

9.8.1. Sīks tehniskais raksturojums (ietverot fotogrāfijas vai rasējumus): .....

9.8.2. Maksimālais elektroenerģijas patēriņš: …… kW

9.9. **Netiešas redzamības ierīces**

9.9.1. Atpakaļskata spoguļi, sniegt katra spoguļa aprakstu:

9.9.1.1. Marka: .....

9.9.1.2. Tipa apstiprinājuma marķējums: .....

9.9.1.3. Variants: .....

9.9.1.4. Rasējums(-i) spoguļa identifikācijai, norādot spoguļa novietojumu transportlīdzekļa konstrukcijā: .....

9.9.1.5. Sīka informācija par piestiprināšanas metodi, arī norādot transportlīdzekļa virsbūves daļu, pie kuras spoguli piestiprina: .....

9.9.1.6. Neobligātais aprīkojums, kas var ietekmēt atskata redzamības lauku: .....

9.9.1.7. Regulēšanas sistēmas elektrisko/elektronisko sastāvdaļu (ja ir) īss apraksts: .....

9.9.2. Citas netiešas redzamības ierīces, izņemot spoguļus: .....

9.9.2.1. Tips un tehniskie dati (piemēram, pilnīgs ierīces apraksts): .....

9.9.2.1.1. Ja izmanto ierīci ar kameru un ekrānu, pamanīšanas attālums (mm), kontrasts, spilgtuma diapazons, atspulgu novēršana, ekrāna raksturojums (melnbalts/krāsu), attēla frekvence, ekrāna maksimālais spilgtums: .....

9.9.2.1.2. Pietiekami sīki izstrādāti rasējumi, lai varētu pilnībā identificēt ierīci, arī tās uzstādīšanas norādījumi; rasējumos jānorāda EK tipa apstiprinājuma marķējuma atrašanās vieta

▼M1

9.10. **Iekšējais izvietojums**

9.10.1. *Pasažieru aizsardzība salonā*

9.10.1.1. Rasējums vai fotoattēli, kas norāda izvirzīto daļu atrašanās vietu: .....

9.10.1.2. Fotoattēls vai rasējums, kas norāda atskaites zonu, tostarp ierobežoto zonu, kā minēts Direktīvas 74/60/EEK (OV L 38, 11.2.1974., 2. lpp.) I pielikuma 2.3.1. punktā: .....

9.10.1.3. Iekšējās apdares fotoattēli, rasējumi un/vai kopsalikuma attēls, kuros redzamas sastāvdaļas pasažieru salonā un izmantotie materiāli (izņemot iekšējos atpakaļskata spoguļus), vadības ierīču izkārtojums, jumts un atveramais jumts, atzveltne, sēdekļi un sēdekļu aizmugure: .....

9.10.2. *Vadības ierīču, signalizatoru un indikatoru izvietojums un identifikācija*

9.10.2.1. Simbolu un vadības ierīču, signalizatoru un indikatoru izvietojuma fotoattēli un/vai rasējumi: .....

9.10.2.2. Attiecīgā gadījumā – Direktīvas 78/316/EEK II un III pielikumā minēto transportlīdzekļa daļu vadības ierīču, signalizatoru un indikatoru identifikācijas fotoattēli un/vai rasējumi: .....

9.10.2.3. K o p s a v i l k u m a t a b u l a

Transportlīdzeklis ir aprīkots ar šādām vadības ierīcēm, indikatoriem un signalizatoriem atbilstīgi Direktīvas 78/316/EEK II un III pielikumam.

Vadības ierīces, signalizatori un indikatori, kas obligāti jāidentificē, ja tie ir uzstādīti, un šim nolūkam izmantojamie simboli

Simbola nr.	Ierīce	Pieejamā vadības ierīce/indikators (*)	Identificēts ar simbolu (*)	Kur? (**)	Pieejams signalizators (*)	Identificēts ar simbolu (*)	Kur? (**)
1	Galvenais apgaismojums						
2	Galvenie tuvās gaismas lukturi						
3	Galvenie tālās gaismas lukturi						
4	Gabarītgaismas (stāvgaismas) lukturi						
5	Priekšējie miglas lukturi						
6	Aizmugurējais miglas lukturis						
7	Galveno lukturu augstuma regulēšanas ierīce						
8	Stāvgaismas lukturi						

▼**M1**

Simbola nr.	Ierīce	Pieejamā vadības ierīce/indikators (*)	Identificēts ar simbolu (*)	Kur? (**)	Pieejams signalizators (*)	Identificēts ar simbolu (*)	Kur? (**)
9	Virzienrādītāji						
10	Avārijas signālierīce						
11	Priekšējā stikla tīrītājs						
12	Priekšējā stikla apskalošanas ierīce						
13	Priekšējā stikla tīrīšanas un apskalošanas ierīce						
14	Galveno lukturu tīrīšanas iekārta						
15	Priekšējā stikla pretaizsalšanas un pretaizsvīšanas ierīce						
16	Aizmugurējā stikla pretaizsalšanas un pretaizsvīšanas ierīce						
17	Ventilators						
18	Dīzeļmotora kvēlsveces						
19	Gaisa padeves regulēšanas vārsts						
20	Bremžu sistēmas darbības traucējums						
21	Degvielas līmenis						
22	Akumulatora uzlādes stāvoklis						
23	Motora dzesēšanas šķidruma temperatūra						

(*) x = ir
— = nav vai nav pieejams atsevišķi
o = nav obligāts
(**) d = tieši uz vadības ierīces, indikatora vai signalizatora
c = tiešā tuvumā

▼**M1**

Vadības ierīces, signalizatori un indikatori, kas nav obligāti jāidentificē, ja tie ir uzstādīti, un simboli, kas jāizmanto, ja minētās ierīces jāidentificē

Simbola nr.	Ierīce	Pieejamā vadības ierīce/indikators (*)	Identificēts ar simbolu (*)	Kur? (**)	Pieejams signalizators (*)	Identificēts ar simbolu (*)	Kur? (**)
1	Stāvbremze						
2	Aizmugurējā stikla tīrītājs						
3	Aizmugurējā stikla apskalošanas ierīce						
4	Aizmugurējā stikla tīrīšanas un apskalošanas ierīce						
5	Priekšējā stikla tīrītājs ar periodisku darbību						
6	Skaņas signālierīce (signāltaure)						
7	Priekšējais (motora) pārsegs						
8	Aizmugurējais pārsegs						
9	Drošības josta						
10	Dzinēja eļļas spiediens						
11	Bezsvina benzīns						
…							
…							
…							

(*) x = ir
— = nav vai nav pieejams atsevišķi
o = nav obligāts
(**) d = tieši uz vadības ierīces, indikatora vai signalizatora
c = tiešā tuvumā

9.10.3. *Sēdekļi*

9.10.3.1. Sēdekļu skaits ([s]): .....

9.10.3.1.1. Novietojums un stāvoklis: .....

9.10.3.2. Sēdvieta(-as), kura(-as) paredzēta(-as) izmantošanai vienīgi, ja transportlīdzeklis stāv: .....

9.10.3.3. Masa: .....

9.10.3.4. Tehniskie dati: par sēdekļiem, kuriem nav EK tipa apstiprinājuma kā sastāvdaļām, sniedz aprakstu un to rasējumus

▼M1

9.10.3.4.1. Sēdekļiem un to stiprinājumiem: .....

9.10.3.4.2. Regulēšanas sistēmai: .....

9.10.3.4.3. Pārvietošanas un bloķēšanas sistēmām: .....

9.10.3.4.4. Drošības jostu stiprinājumiem (ja iebūvēti sēdekļa konstrukcijā): .....

9.10.3.4.5. Transportlīdzekļa daļām, ko izmanto kā stiprinājumus: .....

9.10.3.5. R punkta koordinātas vai rasējums ([t])

9.10.3.5.1. Vadītāja sēdeklis: .....

9.10.3.5.2. Visas pārējās sēdvietas: .....

9.10.3.6. Atzveltnes paredzētais slīpums

9.10.3.6.1. Vadītāja sēdeklis: .....

9.10.3.6.2. Visas pārējās sēdvietas: .....

9.10.3.7. Sēdekļu regulējuma diapazons

9.10.3.7.1. Vadītāja sēdeklis: .....

9.10.3.7.2. Visas pārējās sēdvietas: .....

9.10.4. *Pagalvji*

9.10.4.1. Pagalvju veids(-i): integrēts/demontējams/atsevišķs ([1])

9.10.4.2. Tipa apstiprinājuma numurs(-i), ja ir zināms: .....

9.10.4.3. Vēl neapstiprinātiem pagalvjiem

9.10.4.3.1. Precīzs pagalvja apraksts, konkrēti norādot polsterējuma materiāla(-u) veidu un, vajadzības gadījumā, atbalstu un stiprinājuma sastāvdaļu atrašanās vietu un specifikācijas sēdekļa tipam, kura apstiprināšana tiek prasīta: .....

9.10.4.3.2. "Atsevišķiem" pagalvjiem

9.10.4.3.2.1. Sīki izstrādāts tās konstrukcijas zonas apraksts, kurai ir paredzēts piestiprināt šo pagalvi: .....

9.10.4.3.2.2. Pagalvja un struktūras svarīgāko daļu rasējums mērogā: .....

9.10.5. *Pasažieru salona apsildīšanas ierīces*

9.10.5.1. Īss transportlīdzekļa tipa apraksts saistībā ar tā apsildīšanas ierīci, ja tā izmanto motora dzesēšanas šķidruma siltumenerģiju: .....

9.10.5.2. Sīks transportlīdzekļa tipa apraksts saistībā ar tā apsildi, ja par siltuma avotu izmanto motora dzesēšanai lietoto gaisu vai izplūdes gāzes, tostarp:

9.10.5.2.1. Apsildīšanas ierīces shēma, parādot tās novietojumu transportlīdzeklī: .....

9.10.5.2.2. Siltummaiņa shēma apsildīšanas ierīcēm, kurās kā siltumenerģijas avotu izmanto izplūdes gāzes, vai tām daļām, kurās notiek siltuma apmaiņa (apsildīšanas ierīcēm, kurās par siltuma avotu izmanto motora dzesēšanai lietoto gaisu): .....

▼**M1**

9.10.5.2.3. Siltummaiņa šķērsgriezuma rasējums vai to attiecīgo daļu rasējums, kurās notiek siltuma apmaiņa, norādot sienu biezumu, lietotos materiālus un virsmas īpašības: .....

9.10.5.2.4. Sniedz apsildīšanas ierīces specifikācijas būtiskām sastāvdaļām, piemēram, sildītāja ventilatoram, norādot tā konstrukcijas principus un tehniskos datus: .....

9.10.5.3. Īss transportlīdzekļa tipa apraksts saistībā ar apsildīšanas ierīci, kurā izmanto degvielu, un automātisku kontroli: .....

9.10.5.3.1. Rasējums, kurā norādīts, kur atrodas apsildīšanas ierīce, kurā izmanto degvielu, gaisa ieplūdes sistēma, izplūdes sistēma, degvielas tvertne, degvielas padeves sistēma (arī vārsti), kā arī elektrisku savienojumu atrašanās vieta transportlīdzeklī:

9.10.5.4. Maksimālais elektroenerģijas patēriņš: …… kW

9.10.6. *Sastāvdaļas, kas ietekmē stūres mehānisma izturēšanos trieciena gadījumā*

9.10.6.1. Sīki izstrādāts transportlīdzekļu tipa apraksts, tostarp fotogrāfija(-as) un rasējums(-i) attiecībā uz tās transportlīdzekļa daļas struktūru, līnijām un materiāliem, kura atrodas stūrēšanas ierīces priekšā, iekļaujot to sastāvdaļu aprakstu, ar kurām paredzēts veicināt enerģijas absorbciju gadījumā, ja pret stūrēšanas ierīci tiek vērsts trieciens: .....

9.10.6.2. Fotogrāfija(-as) un rasējums(-i) tām transportlīdzekļa sastāvdaļām, kas nav 9.10.6.1. punktā aprakstītās daļas un ko transportlīdzekļa ražotājs, vienojoties ar tehnisko dienestu, ir norādījis kā tādas, kas ietekmē stūres mehānisma darbību trieciena gadījumā: .....

9.10.7. *Dažu transportlīdzekļu kategoriju salonu uzbūvē lietoto materiālu ugunsdrošība*

9.10.7.1. Materiāls(-i), kas izmantots(-i) griestu iekšējam apšuvumam

9.10.7.1.1. Sastāvdaļas EK tipa apstiprinājuma numurs(-i), ja zināms: ....

9.10.7.1.2. Materiāliem, kas nav apstiprināti

9.10.7.1.2.1. Izejmateriāls(-i)/nosaukums: ……/…..

9.10.7.1.2.2. Kompozīt-/atsevišķs ([1]) materiāls, slāņu skaits ([1]): .....

9.10.7.1.2.3. Pārklājuma veids ([1]): .....

9.10.7.1.2.4. Lielākais/mazākais biezums: ……/…… mm

9.10.7.2. Materiāls(-i), kas izmantots(-i) aizmugures un sānu sienām

9.10.7.2.1. Sastāvdaļas EK tipa apstiprinājuma numurs(-i), ja zināms: ....

▼**M1**

9.10.7.2.2. Materiāliem, kas nav apstiprināti

9.10.7.2.2.1. Izejmateriāls(-i)/nosaukums: ……/…...

9.10.7.2.2.2. Kompozīt-/atsevišķs ([1]) materiāls, slāņu skaits ([1]): .....

9.10.7.2.2.3. Pārklājuma veids ([1]): .....

9.10.7.2.2.4. Lielākais/mazākais biezums: ……/…… mm

9.10.7.3. Materiāls(-i), kas izmantots(-i) grīdai

9.10.7.3.1. Sastāvdaļas EK tipa apstiprinājuma numurs(-i), ja zināms: ....

9.10.7.3.2. Materiāliem, kas nav apstiprināti

9.10.7.3.2.1. Izejmateriāls(-i)/nosaukums: ……/…..

9.10.7.3.2.2. Kompozīt-/atsevišķs ([1]) materiāls, slāņu skaits ([1]):

9.10.7.3.2.3. Pārklājuma veids ([1]): .....

9.10.7.3.2.4. Lielākais/mazākais biezums: ……/…… mm

9.10.7.4. Materiāls(-i), kas izmantots(-i) sēdekļu polsterējumam

9.10.7.4.1. Sastāvdaļas EK tipa apstiprinājuma numurs(-i), ja zināms: ....

9.10.7.4.2. Materiāliem, kas nav apstiprināti

9.10.7.4.2.1. Izejmateriāls(-i)/nosaukums: ……/…..

9.10.7.4.2.2. Kompozīt-/atsevišķs ([1]) materiāls, slāņu skaits ([1]): .....

9.10.7.4.2.3. Pārklājuma veids ([1]): .....

9.10.7.4.2.4. Lielākais/mazākais biezums: ……/…… mm

9.10.7.5. Materiāls(-i), kas izmantots(-i) apsildes un ventilācijas caurulēm

9.10.7.5.1. Sastāvdaļas EK tipa apstiprinājuma numurs(-i), ja zināms: ....

9.10.7.5.2. Materiāliem, kas nav apstiprināti

9.10.7.5.2.1. Izejmateriāls(-i)/nosaukums: ……/…..

9.10.7.5.2.2. Kompozīt-/atsevišķs ([1]) materiāls, slāņu skaits ([1]): .....

9.10.7.5.2.3. Pārklājuma veids ([1]): .....

9.10.7.5.2.4. Lielākais/mazākais biezums: ……/…… mm

9.10.7.6. Materiāls(-i), kas izmantots(-i) bagāžas plauktiem

9.10.7.6.1. Sastāvdaļas EK tipa apstiprinājuma numurs(-i), ja zināms: ....

9.10.7.6.2. Materiāliem, kas nav apstiprināti

9.10.7.6.2.1. Izejmateriāls(-i)/nosaukums: ……/…..

9.10.7.6.2.2. Kompozīt-/atsevišķs ([1]) materiāls, slāņu skaits ([1]): .....

9.10.7.6.2.3. Pārklājuma veids ([1]): .....

9.10.7.6.2.4. Lielākais/mazākais biezums: ……/…… mm

9.10.7.7. Materiāls(-i), kas izmantots(-i) citiem mērķiem

9.10.7.7.1. Paredzētie mērķi: .....

▼M1

9.10.7.7.2. Sastāvdaļas EK tipa apstiprinājuma numurs(-i), ja zināms: ....

9.10.7.7.3. Materiāliem, kas nav apstiprināti

9.10.7.7.3.1. Izejmateriāls(-i)/nosaukums: ……/….....

9.10.7.7.3.2. Kompozīt-/atsevišķs ([1]) materiāls, slāņu skaits ([1]): .....

9.10.7.7.3.3. Pārklājuma veids ([1]): .....

9.10.7.7.3.4. Lielākais/mazākais biezums: ……/…… mm

9.10.7.8. Sastāvdaļas, kas apstiprinātas kā gatavas ierīces (sēdekļi, starpsienas, bagāžas plaukti utt.)

9.10.7.8.1. Sastāvdaļas tipa apstiprinājuma numurs(-i): .....

9.10.7.8.2. Gatavām ierīcēm: sēdekļiem, starpsienām, bagāžas plauktiem utt. ([1])

9.10.8. *Gāze, kas gaisa kondicionēšanas sistēmā izmantota kā aukstumreaģents:* .....

9.10.8.1. Gaisa kondicionēšanas sistēmā paredzēts izmantot fluorētu siltumnīcefekta gāzi ar globālās sasilšanas potenciālu augstāku nekā 150: ir/nav ([1])

9.10.8.2. Ja ir, aizpildīt šādas iedaļas:

9.10.8.2.1. Gaisa kondicionēšanas sistēmas rasējumi un īss apraksts, tostarp sastāvdaļas, kurā iespējama noplūde, atsauces vai identifikācijas numurs un materiāls:

9.10.8.2.2. Gaisa kondensēšanas sistēmas noplūde:

9.10.8.2.4. Sistēmas sastāvdaļas atsauces vai identifikācijas numurs un informācija par testu (piemēram, testa ziņojuma numurs, apstiprinājuma numurs utt.): .....

9.10.8.3. Kopējais noplūdes daudzums g/gadā no visas sistēmas: .....

9.11. **Ārējie izvirzījumi**

9.11.1. Vispārīgais izkārtojums (rasējums vai fotogrāfija), kurā parādīta izvirzīto daļu atrašanās vieta:

9.11.2. Rasējumi vai fotoattēli, kuros parādītas, piemēram, šādas sastāvdaļas: vidējie durvju un logu statņi, gaisa ieplūdes režģi, radiatora režģis, priekšējā stikla tīrītāji, notekrievas, rokturi, slīdsliedes, atloki, durvju viras un atslēgas, āķi, atveres, dekoratīvā apdare, rūpnīcas zīmju emblēmas, padziļinājumi un jebkuri citi ārējie izvirzījumi vai sastāvdaļas uz ārējās virsmas, kuras var uzskatīt par būtiskām (piemēram, apgaismes ierīces). Ja iepriekš uzskaitītās sastāvdaļas nav būtiskas, dokumentos tās var aizstāt ar fotoattēliem, vajadzības gadījumā pievienojot sīkus izmēru aprakstus un/vai paskaidrojumus:

9.11.3. Ārējās virsmas daļu rasējumi saskaņā ar Direktīvas 74/483/EEK I pielikuma 6.9.1. punktu:

9.11.4. Buferu rasējums: .....

9.11.5. Grīdas līnijas rasējums: .....

▼**M1**

9.12. **Drošības jostas un/vai citas drošības sistēmas**

9.12.1. Drošības jostu un drošības sistēmu skaits un atrašanās vieta un sēdekļi, pie kuriem tās var piestiprināt:

(L = kreisās puses sēdeklis, R = labās puses sēdeklis, C = vidējais sēdeklis)

		Pilns EK tipa apstiprinājuma marķējums	Variants, ja ir	Jostas augstuma regulēšanas ierīce (norādīt jā/nē/nav obligāti)
Pirmā sēdekļu rinda	L			
	C			
	R			
Otrā sēdekļu rinda (*)	L			
	C			
	R			

(*) Šo tabulu vajadzības gadījumā var papildināt tādu transportlīdzekļu gadījumā, kuros ir vairāk nekā divas sēdekļu rindas vai vairāk nekā trīs sēdekļi vienā rindā.

9.12.2. Papildu drošības ierīču veids un atrašanās vieta (norādīt jā/nē/nav obligāti): .....

(L = kreisās puses sēdeklis, R = labās puses sēdeklis, C = vidējais sēdeklis)

		Priekšējais drošības spilvens	Sānu drošības spilvens	Drošības jostas spriegošanas ierīce
Pirmā sēdekļu rinda	L			
	C			
	R			
Otrā sēdekļu rinda (*)	L			
	C			
	R			

(*) Šo tabulu vajadzības gadījumā var papildināt tādu transportlīdzekļu gadījumā, kuros ir vairāk nekā divas sēdekļu rindas vai vairāk nekā trīs sēdekļi vienā rindā.

9.12.3. Drošības jostu stiprinājumu skaits un atrašanās vieta, kā arī pierādījumi par atbilstību Direktīvas 76/115/EEK prasībām (t. i., tipa apstiprinājuma numurs vai testa ziņojums): .....

9.12.4. Īss elektrisko/elektronisko sastāvdaļu apraksts (ja ir): .....

9.13. **Drošības jostu stiprinājumi**

9.13.1. Virsbūves fotogrāfijas un/vai rasējumi, kas parāda faktisko un efektīvo stiprinājumu atrašanās vietu un izmērus, tostarp R punktus: .....

▼M1

9.13.2. Rasējumi, kas parāda jostu stiprinājumus un transportlīdzekļa daļas, pie kurām tie piestiprināti (norādīt izmantotos materiālus): .....

9.13.3. Drošības jostu tipu ([u]) norāde, kuras atļauts pierīkot stiprinājumam, ar kuru transportlīdzeklis ir aprīkots

		Stiprinājuma atrašanās vieta	
		Transportlīdzekļa korpuss	Sēdekļa korpuss
Pirmā sēdekļu rinda			
Sēdeklis labajā pusē	Apakšējie stiprinājumi: ārējais / iekšējais		
	Augšējie stiprinājumi		
Vidējais sēdeklis	Apakšējie stiprinājumi: labā puse / kreisā puse		
	Augšējie stiprinājumi		
Sēdeklis kreisajā pusē	Apakšējie stiprinājumi: ārējais / iekšējais		
	Augšējie stiprinājumi		
Otrā sēdekļu rinda (*)			
Sēdeklis labajā pusē	Apakšējie stiprinājumi: ārējais / iekšējais		
	Augšējie stiprinājumi		
Vidējais sēdeklis	Apakšējie stiprinājumi: labā puse / kreisā puse		
	Augšējie stiprinājumi		
Sēdeklis kreisajā pusē	Apakšējie stiprinājumi: ārējais / iekšējais		
	Augšējie stiprinājumi		

(*) Šo tabulu vajadzības gadījumā var papildināt tādu transportlīdzekļu gadījumā, kuros ir vairāk nekā divas sēdekļu rindas vai vairāk nekā trīs sēdekļi vienā rindā.

9.13.4. Apraksts par īpaša veida drošības jostu gadījumā, kad stiprinājums atrodas sēdekļa atzveltnē vai ietver enerģijas izkliedēšanas ierīci: .....

9.14. **Vieta aizmugurējo numura zīmju novietošanai (vajadzības gadījumā norādīt izmēru diapazonu un sniegt rasējumus):**

9.14.1. Augstums virs ceļa virsmas, augšējais stūris: .....

9.14.2. Augstums virs ceļa virsmas, apakšējais stūris: .....

▼M1

9.14.3. Viduslīnijas attālums no gareniskās transportlīdzekļa vidusplaknes: .....

9.14.4. Attālums no transportlīdzekļa kreisā stūra: .....

9.14.5. Izmēri (garums × platums): .....

9.14.6. Plaknes slīpums pret vertikāli: .....

9.14.7. Redzamības leņķis horizontālajā plaknē: .....

9.15. **Aizmugurējā drošības konstrukcija**

9.15.0. Uzstādīta: ir/nav/nepilnīga ([1])

9.15.1. To transportlīdzekļa daļu rasējums, kas ir saistītas ar aizmugurējo drošības konstrukciju, t. i., transportlīdzekļa rasējums un/vai šasijas rasējums ar platākās aizmugurējās ass atrašanās vietu un/vai aizmugurējās drošības konstrukcijas stiprinājumu. Ja aizmugurējā drošības konstrukcija nav īpaša ierīce, rasējumā skaidri norāda, vai ir ievēroti prasītie izmēri: .....

9.15.2. Ja aizsardzību nodrošina ar īpašu konstrukciju, sīks aizmugurējās drošības konstrukcijas apraksts un/vai rasējums (ieskaitot balstus un stiprinājumus) vai, ja tā ir apstiprināta kā atsevišķa tehniska vienība, EK tipa apstiprinājuma numurs: .....

9.16. **Dubļusargi**

9.16.1. Īss transportlīdzekļa apraksts saistībā ar tā dubļusargiem: .....

9.16.2. Sīki izstrādāti dubļusargu rasējumi un to izvietojums uz transportlīdzekļa, norādot izmērus, kas norādīti Direktīvas 78/549/EEK I pielikuma 1. attēlā, ņemot vērā visvairāk uz āru izvirzītās riepas/riteņa kombinācijas: .....

9.17. **Obligātās ražotāja plāksnītes**

9.17.1. Obligāto ražotāja plāksnīšu un transportlīdzekļa agregāta numura atrašanās vietu fotoattēli un/vai rasējumi: .....

9.17.2. Ražotāja plāksnīšu un uzrakstu obligāto daļu fotoattēli un/vai rasējumi (detalizēts paraugs ar izmēriem): .....

9.17.3. Fotogrāfijas un/vai rasējumi, kuros norādīts transportlīdzekļa identifikācijas numurs (detalizēts piemērs ar izmēriem): .....

9.17.4. Ražotāja paziņojums par atbilstību Padomes Direktīvas 76/114/EEK (OV L 24, 30.1.1976., 1. lpp.) pielikuma 3.1.1.1. punkta prasībām.

9.17.4.1. Zīmju izskaidrojums, kuras lietotas otrajā un, vajadzības gadījumā, trešajā daļā, lai izpildītu ISO standarta 3779-1983 5.3. iedaļas prasības: .....

9.17.4.2. Ja otrajā daļā lietotās zīmes ir sniegtas, lai izpildītu ISO standarta 3779-1983 5.4. iedaļas prasības, šīs zīmes ir jānorāda: .....

▼M1

9.18. **Radiotraucējumu novēršana**

9.18.1. Formas un materiālu apraksts un rasējumi/fotoattēli tai virsbūves daļai, kura ietver motora nodalījumu un tam tuvāko pasažieru salona daļu: .....

9.18.2. Dzinēja nodalījumā ievietoto metāla sastāvdaļu (piemēram, sildierīču, rezerves riteņa, gaisa filtra, stūres mehānisma u. c.) novietojuma rasējumi vai fotoattēli: .....

9.18.3. Radiotraucējumu kontroles aprīkojuma elementu saraksts un rasējums: .....

9.18.4. Ziņas par līdzstrāvas pretestības nominālvērtību un, pretestību aizdedzes vadu gadījumā, par to nominālo pretestību uz vienu metru: .....

9.19. **Sānu drošības konstrukcija**

9.19.0. Uzstādīta: jā/nē/nepilnīgi ([1])

9.19.1. To transportlīdzekļa sastāvdaļu rasējumi, kas attiecas uz sānu drošības konstrukciju, t. i., transportlīdzekļa un/vai šasijas rasējumi, kuri parāda ass(-u) novietojumu un montāžu, sānu aizsargierīces(-ču) montāžu un/vai stiprinājumus. Ja sānu drošības konstrukciju nodrošina, neizmantojot īpašas(-ām) sānu aizsargierīces(-ēm), rasējumā skaidri norāda, vai ir ievēroti prasītie izmēri: .....

9.19.2. Ja ir sānu drošības konstrukcija(-as), pilns šādas ierīces(-ču) apraksts un/vai rasējums (ieskaitot montāžu un stiprinājumus) vai tās/to tipa apstiprinājuma numurs(-i): .....

9.20. **Pretšļakatu ierīces**

9.20.0. Uzstādītas: jā/nē/nepilnīgi ([1])

9.20.1. Īss transportlīdzekļa apraksts attiecībā uz pretšļakatu ierīci un tās sastāvdaļām: .....

9.20.2. Sīki izstrādāti pretšļakatu ierīču rasējumi un to novietojums uz transportlīdzekļa, norādot izmērus, kas uzskaitīti Direktīvas 91/226/EEK III pielikuma attēlos, ņemot vērā visvairāk uz āru izvirzītās riepas/riteņa kombinācijas: .....

9.20.3. Pretšļakatu ierīces(-ču) tipa apstiprinājuma numurs(-i), ja zināms: .....

9.21. **Sānu triecienizturība**

9.21.1. Transportlīdzekļa detalizēts apraksts, ieskaitot fotoattēlus un/vai rasējumus, attiecībā uz struktūru, izmēriem, gabarītiem un pasažieru salona sānu sienu (ārējo un iekšējo) materiāliem, vajadzības gadījumā sniedzot sīkas ziņas par aizsargsistēmu: .....

▼M1

9.22.	**Priekšējā drošības konstrukcija**
9.22.0.	Uzstādīta: jā/nē/nepilnīgi ([1])
9.22.1.	To transportlīdzekļa sastāvdaļu rasējums, kas ir saistītas ar priekšējo drošības konstrukciju, t. i., transportlīdzekļa rasējums un/vai šasijas rasējums ar platākās priekšējās ass novietojumu un stiprinājumu. Ja priekšējā drošības konstrukcija nav īpaša ierīce, rasējumā skaidri norāda, vai ir ievēroti prasītie izmēri: .....
9.22.2.	Ja drošības konstrukcija ir īpaša ierīce, pilns priekšējās drošības konstrukcijas apraksts un/vai rasējums (ieskaitot stiprinājumus) vai, ja tā ir apstiprināta kā atsevišķa tehniska vienība, tipa apstiprinājuma numurs: .....
9.23.	**Gājēju aizsardzība**
9.23.1.	Sīks transportlīdzekļa priekšdaļas apraksts, ieskaitot fotoattēlus un/vai rasējumus, (iekšējo un ārējo) konstrukciju, izmērus, attiecīgas atsauces līnijas un materiālus, arī informāciju par jebkādām uzstādītajām aktīvajām aizsardzības sistēmām.

▼M2

9.24.	**Frontālās aizsardzības sistēmas**
9.24.1.	Vispārējais izvietojums (rasējumi vai fotoattēli), kurā ir norādīts frontālās aizsardzības sistēmu novietojums un stiprinājums:
9.24.2.	Rasējumi un/vai fotoattēli attiecīgā gadījumā gaisa ieplūdes režģiem, radiatora režģiem, dekoratīvai apdarei, rūpnīcas zīmju emblēmām, padziļinājumiem un jebkādiem citiem ārējās virsmas izvirzījumiem vai daļām, kuras var uzskatīt par būtiskām (piemēram, apgaismes ierīces). Ja pirmajā teikumā uzskaitītās daļas nav būtiskas, dokumentācijā tās var aizstāt ar fotoattēliem, kuriem vajadzības gadījumā ir pievienoti sīki izmēru apraksti un/vai teksts:
9.24.3.	Pilnīgs vajadzīgo stiprinājumu apraksts un vispārēji uzstādīšanas norādījumi, to skaitā griezes momenta prasības:
9.24.4.	Buferu rasējums:
9.24.5.	Transportlīdzekļa priekšdaļas grīdas līnijas rasējums:

▼M1

10.	APGAISMES IERĪCES UN GAISMAS SIGNĀLIERĪCES
10.1.	Visu ierīču tabula: skaits, marka, modelis, tipa apstiprinājuma zīme, galvenā tālās gaismas luktura maksimālā intensitāte, krāsa, signalizators: .....
10.2.	Apgaismes ierīču un gaismas signālierīču novietojuma rasējums: .....
10.3.	Par katru Padomes Direktīvā 76/756/EEK (OV L 262, 27.9.1976., 1. lpp.) norādīto lukturi un reflektoru sniedz šādu informāciju (rakstiski un/vai diagrammā):

▼M1

10.3.1.	Rasējums, kas norāda apgaismojošās virsmas platību:	
10.3.2.	Redzamās virsmas noteikšanai izmantotā metode saskaņā ar 2.10. punktu ANO EEK Noteikumos Nr. 48 (OV L 137, 30.5.2007., 1. lpp.):	
10.3.3.	Atskaites ass un atskaites centrs:	
10.3.4.	Aizsedzamo lukturu darbības princips:	
10.3.5.	Visi īpašie montāžas un elektroinstalācijas noteikumi:	
10.4.	Tuvās gaismas lukturi: tuvās gaismas lukturi – darba savērsums saskaņā ar 6.2.6.1. punktu ANO EEK Noteikumos Nr. 48	
10.4.1.	Sākotnējās iestatīšanas vērtība:	
10.4.2.	Norādes novietojums:	
10.4.3.	Galveno lukturu augstuma regulēšanas ierīces apraksts/rasējums ([1]) un tips (piemēram, automātiskais, ar pakāpenisku manuālu regulēšanu, ar vienlaidu manuālu regulēšanu):	Attiecas vienīgi uz transportlīdzekļiem ar galveno lukturu līmeņošanas ierīci
10.4.4.	Vadības ierīce:	
10.4.5.	Norādes zīmes:	
10.4.6.	Zīmes, ar ko norāda noslodzes stāvokli:	
10.5.	Īss elektrisko/elektronisko sastāvdaļu (ja ir) apraksts, izņemot spuldzes:	
11.	VELKOŠO TRANSPORTLĪDZEKĻU UN PIEKABJU, UN PUSPIEKABJU SAKABES IERĪCES	
11.1.	Uzstādītās(-o) vai uzstādāmās(-o) sakabes ierīces(-ču) klase un tips:	
11.2.	Uzstādītās(-o) sakabes ierīces(-ču) D, U, S un V raksturlielumi vai uzstādāmās (-o) sakabes ierīces(-ču) D, U, S un V mazākie raksturlielumi: ..... daN	
11.3.	Norādījumi sakabes ierīces tipa piestiprināšanai pie transportlīdzekļa un stiprinājuma punktu pie transportlīdzekļa fotoattēli vai rasējumi, kā to ir noteicis ražotājs; papildu dati, ja sakabes ierīci paredzēts izmantot tikai dažiem transportlīdzekļa tipa variantiem vai versijām:	
11.4.	Informācija par speciālo sakabes skavu vai montāžas plates stiprinājumu:	
11.5.	Tipa apstiprinājuma numurs(-i):	
12.	DAŽĀDI	
12.1.	Skaņas signālierīce(-es)	

▼M1

12.1.1.	Ierīces(-ču) atrašanās vieta, stiprinājuma veids, novietojums un stāvoklis, norādīt izmērus: .....
12.1.2.	Ierīces(-ču) skaits: .....
12.1.3.	Tipa apstiprinājuma numurs(-i): .....
12.1.4.	Elektriskās/pneimatiskās ([1]) principshēma: .....
12.1.5.	Nominālais spriegums vai spiediens: .....
12.1.6.	Montāžas ierīces rasējums: .....
12.2.	Ierīces, lai novērstu transportlīdzekļa neatļautu lietošanu
12.2.1.	Pretaizbraukšanas ierīce
12.2.1.1.	Transportlīdzekļa tipa sīks apraksts attiecībā uz vadības ierīces vai vienības izvietojumu un konstrukciju, uz kuru iedarbojas pretaizbraukšanas ierīce: .....
12.2.1.2.	Pretaizbraukšanas ierīces rasējums un rasējums tās uzstādīšanai transportlīdzeklī: .....
12.2.1.3.	Ierīces tehniskais apraksts: .....
12.2.1.4.	Informācija par izmantotās slēdzenes kombinācijām: .....
12.2.1.5.	Transportlīdzekļa imobilaizers
12.2.1.5.1.	Tipa apstiprinājuma numurs, ja ir: .....
12.2.1.5.2.	Vēl neapstiprinātiem imobilaizeriem
12.2.1.5.2.1.	Transportlīdzekļa imobilaizera un pret netīšu ieslēgšanu veikto pasākumu sīks tehnisks apraksts: .....
12.2.1.5.2.2.	Sistēma(-as), uz kuru(-ām) iedarbojas transportlīdzekļa imobilaizers: .....
12.2.1.5.2.3.	Efektīvo savstarpēji aizstājamo kodu skaits, ja ir: .....
12.2.2.	Signalizācijas sistēma (ja ir).
12.2.2.1.	Tipa apstiprinājuma numurs, ja ir: .....
12.2.2.2.	Vēl neapstiprinātām signalizācijas sistēmām
12.2.2.2.1.	Uzstādītās signalizācijas sistēmas un ar signalizācijas sistēmu saistīto transportlīdzekļa sastāvdaļu sīks apraksts: .....
12.2.2.2.2.	Galveno signalizācijas sastāvdaļu saraksts: .....
12.2.3.	Īss elektrisko/elektronisko sastāvdaļu apraksts (ja ir): .....
12.3.	Jūgierīce(-es)
12.3.1.	Priekšpuse: āķis/cilpa/cita veida ([1])
12.3.2.	Aizmugure: āķis/cilpa/cita veida/nav ([1])
12.3.3.	Transportlīdzekļa virsbūves šasijas/daļas rasējums vai fotoattēls, kurā parādīts jūgierīces(-ču) novietojums, konstrukcija un uzstādīšana: .....

▼M1

12.4. Sīkas ziņas par jebkādām ar dzinēju nesaistītām ierīcēm, kuras ir paredzētas tam, lai ietekmētu degvielas patēriņu (ja tās nav aplūkotas citos punktos): .....

12.5. Sīkas ziņas par jebkādām ar dzinēju nesaistītām ierīcēm, kuras ir paredzētas tam, lai samazinātu troksni (ja tās nav aplūkotas citos punktos): .....

12.6. Ātruma ierobežošanas ierīces

12.6.1. Ražotājs(-i): .....

12.6.2. Tips(-i): .....

12.6.3. Tipa apstiprinājuma numurs(-i), ja zināms: .....

12.6.4. Ātrums vai ātrumu diapazons, kurā var iestādīt ātruma ierobežojumu: …… km/h

12.7. Attiecīgā gadījumā – tabula, kas rāda *RF* raidītāju uzstādīšanu un lietojumu transportlīdzeklī(-ļos): .....

Frekvence diapazoni (Hz)	Maksimālā izejas jauda (W)	Antenas vieta transportlīdzeklī, īpaši nosacījumi tās uzstādīšanai un/vai izmantošanai

Tipa apstiprinājuma pieteikuma iesniedzējam attiecīgā gadījumā ir jāiesniedz arī:

1. papildinājums

Saraksts, kurā ietverti visu to elektrisko un/vai elektronisko sastāvdaļu marka un tips, uz kurām attiecas Komisijas Direktīva 72/245/EEK (OV L 152, 6.7.1972., 15. lpp.)

2. papildinājums

Visu to elektrisko un/vai elektronisko sastāvdaļu, uz ko attiecas Direktīva 72/245/EK, izvietojuma, kā arī ar vadu stiprinājumu izvietojumu shēma vai rasējums

3. papildinājums

Tipa prototipam izvēlētā transportlīdzekļa apraksts

Virsbūves veids:

Stūre kreisajā vai labajā pusē ([1]):

Garenbāze:

4. papildinājums

Attiecīgs(-i) testa ziņojums(-i), ko iesniedz ražotājs vai apstiprinātas/atzītas laboratorijas, lai noformētu tipa apstiprinājuma sertifikātu

12.7.1. Transportlīdzeklī uzstādīta maza darbības rādiusa 24 GHz radara iekārta: ir/nav ([1])

13. ĪPAŠI NOTEIKUMI ATTIECĪBĀ UZ AUTOBUSIEM UN TĀLSATIKSMES AUTOBUSIEM

13.1. Transportlīdzekļa klase: I klase/II klase/III klase/A klase/B klase ([1])

▼M1

13.1.1. Tipa apstiprinājuma numurs virsbūvei, kura apstiprināta kā atsevišķa tehniska vienība: .....

13.1.2. Šasiju tipi, kurām var uzstādīt apstiprināta tipa virsbūvi (ražotājs(-i) un nepabeigta transportlīdzekļa tipi): .....

13.2. **Pasažieriem paredzētā platība (m^2)**

13.2.1. Kopā (S_0): .....

13.2.2. Augšējais stāvs (S_{0a}) ([1]): .....

13.2.3. Apakšējais stāvs (S_{0b}) ([1]): .....

13.2.4. Stāvvietām (S_1): .....

13.3. **Pasažieru (sēdvietu un stāvietu) skaits**

13.3.1. Kopā (N): .....

13.3.2. Augšstāvā (N_a) ([1]): .....

13.3.3. Apakšstāvā (N_b) ([1]): .....

13.4. **Pasažieru sēdvietu skaits**

13.4.1. Kopā (A): .....

13.4.2. Augšstāvā (A_a) ([1]): .....

13.4.3. Apakšstāvā (A_b) ([1]): .....

13.4.4. Invalīdu ratiņu vietu skaits M_2 un M_3 kategorijas transportlīdzekļos: .....

13.5. **Pasažieru durvju skaits:** .....

13.6. **Avārijas izeju skaits** (durvis, logi, avārijas lūkas, savienotājkāpnes un puskāpnes): .....

13.6.1. Kopā: .....

13.6.2. Augšstāvā ([1]): .....

13.6.3. Apakšstāvā ([1]): .....

13.7. **Bagāžas nodalījumu tilpums (m^3):** .....

13.8. **Platība bagāžas pārvadājumiem uz jumta (m^2):** .....

13.9. **Tehniskās iekārtas, kas atvieglina iekļūšanu transportlīdzeklī** (piemēram, platforma, pacēlējs, nolaišanās sistēma), ja tās ir pierīkotas: .....

13.10. **Virsbūves stiprība**

13.10.1. Tipa apstiprinājuma numurs, ja ir: .....

13.10.2. Vēl neapstiprinātām virsbūvēm

13.10.2.1. Sīks transportlīdzekļa tipa virsbūves apraksts, norādot tās izmērus, konfigurāciju un materiālus, kā arī stiprinājuma veidu pie šasijas: .....

13.10.2.2. To transportlīdzekļa un tā iekšienes daļu rasējumi, kuras ietekmē autobusa virsbūves vai sēdvietas vietas izturību: .....

13.10.2.3. Smaguma centra atrašanās vieta transportlīdzeklim braukšanas kārtībā gareniskā, šķērseniskā un vertikālā virzienā: .....

▼M1

13.10.2.4. Maksimālais attālums starp ārējo pasažieru sēdekļu viduslīnijām: .....

▼M15

13.12. **Rasējums ar izmēriem, norādot iekšējo izkārtojumu attiecībā uz sēdvietām, stāvvietām, ratiņkrēslu vietām un bagāžas nodalījumiem, ietverot plauktus un jumta bagāžnieku, ja tādi ir.**

▼M1

13.11. **Eiropas Parlamenta un Padomes Direktīvas 2001/85/EK (OV L 42, 13.2.2002., 1. lpp.) punkti, kuri ir jāizpilda un jāpierāda attiecībā uz šo tehnisko vienību:** .....

14. ĪPAŠI NOTEIKUMI ATTIECĪBĀ UZ TRANSPORTLĪDZEKĻIEM, KAS PAREDZĒTI BĪSTAMO KRAVU PĀRVADĀŠANAI

14.1. **Elektriskās ierīces saskaņā ar Padomes Direktīvu 94/55/EK (OV L 319, 12.12.1994., 1. lpp.)**

14.1.1. Aizsardzība pret vadu pārkaršanu: .....

14.1.2. Automātiskā slēdža tips: .....

14.1.3. Akumulatora galvenā slēdža tips un darbība: .....

14.1.4. Tahogrāfa drošības barjeras apraksts un atrašanās vieta: .....

14.1.5. Pastāvīgo elektrisko ķēžu apraksts. Norādīt attiecīgo EN standartu: .....

14.1.6. To elektrisko ietaišu ierīkošana un aizsardzība, kas atrodas aiz vadītāja nodalījuma: .....

14.2. **Ugunsbīstamības novēršana**

14.2.1. Tādu materiālu veidi vadītāja nodalījumā, kuri nav viegli uzliesmojoši: .....

14.2.2. Vadītāja nodalījuma aizmugurē esošā siltuma ekrāna tips (ja ir): .....

14.2.3. Dzinēja novietojums un termiskā aizsardzība: .....

14.2.4. Izplūdes sistēmas novietojums un termiskā aizsardzība: .....

14.2.5. Papildbremžu sistēmas termiskās aizsardzības tips, konstrukcija: .....

14.2.6. Degvielas sildītāju tips, konstrukcija un novietojums: .....

14.3. **Ja ir, īpašas prasības attiecībā uz virsbūvi atbilstīgi Direktīvai 94/55/EK**

14.3.1. To pasākumu apraksts, kuri atbilst noteikumiem attiecībā uz EX/II un EX/III tipa transportlīdzekļiem: .....

14.3.2. EX/III tipa transportlīdzekļiem – izturība pret karstumu no ārpuses: .....

15. OTRREIZĒJA IZMANTOŠANA, PĀRSTRĀDĀŠANA UN UTILIZĀCIJA

15.1. Standarta transportlīdzekļa versija: .....

▼**M1**

15.2. Masa standarta transportlīdzeklim ar virsbūvi vai masa šasijai kopā ar kabīni, bez virsbūves un/vai sakabes ierīces, ja ražotājs transportlīdzekli neaprīko ar virsbūvi un/vai sakabes ierīci (ieskaitot šķidrumus, instrumentus, rezerves riteni, ja ir) bez vadītāja: .....

15.3. Standarta transporttlīdzekļa materiālu masa: .....

15.3.1. Pirmsapstrādes posmā vērā ņemtā materiālu masa ([v]): .....

15.3.2. Demontāžas posmā vērā ņemtā materiālu masa ([v]): .....

15.3.3. Nemetālisko atlieku apstrādes posmā vērā ņemtā materiālu masa ([v]): .....

15.3.4. Nemetālisko atlieku apstrādes posmā vērā ņemtā to materiālu masa, kurus uzskata par enerģijas atgūšanas resursiem ([v]): ....

15.3.5. Materiālu sadalījums ([v]): .....

15.3.6. Tādu materiālu kopējā masa, kurus var izmantot atkārtoti un/vai pārstrādāt: .....

15.3.7. Tādu materiālu kopējā masa, kurus var izmantot atkārtoti un/vai pārstrādāt: .....

15.4. **Normas**

15.4.1. Pārstrādājamības pakāpe "*Rcyc* (%)": .....

15.4.2. Reģenerējamības pakāpe "*Rcyc* (%)": .....

16. TRANSPORTLĪDZEKĻA REMONTA UN TEHNISKĀS APKOPES INFORMĀCIJAS PIEEJAMĪBA

16.1. Galvenās tīmekļa vietnes adrese, kurā ir sniegta informācija par transportlīdzekļa remontu un tehnisko apkopi: .....

16.1.1. Datums, kad informācija kļūst pieejama (ne vēlāk kā seši mēneši no tipa apstiprināšanas dienas): .....

16.2. Noteikumi un nosacījumi attiecībā uz piekļuvi tīmekļa vietnei:

16.3. Formāts, kādā ir pieejama tīmekļa vietnē sniegtā informācija par transportlīdzekļa remontu un tehnisko apkopi: .....

Paskaidrojumi

([1]) Nevajadzīgo svītrot (ir gadījumi, kad svītrojumu nav, jo atbilst vairāk nekā viens variants).

([2]) Norādīt pielaidi.

([3]) Lūdzu, norādīt katra varianta maksimālo un minimālo vērtību.

([4]) Definējot vienīgi apvidus transportlīdzekļus.

([5]) Transportlīdzekļos kā degvielu var izmantot gan benzīnu, gan gāzveida degvielu, bet, ja benzīnu lieto vienīgi ārkārtas situācijā vai dzinēja iedarbināšanai un ja benzīna tvertnē var iepildīt ne vairāk kā 15 litrus benzīna, testa vajadzībām šādus transportlīdzekļus uzskata par vienīgi ar gāzveida degvielu darbināmiem transportlīdzekļiem.

([6]) Norāda neobligāto aprīkojumu, kas izmaina transportlīdzekļa gabarītus.

([7]) OV L 353, 21.12.2012., 31. lpp.

▼M1

([a]) Ja kāda sastāvdaļa saņēmusi tipa apstiprinājumu, tā nav jāapraksta, ja atsaucas uz attiecīgo tipa apstiprinājumu. Nav jāapraksta arī daļas, ja to konstrukcija ir skaidri saprotama no šai veidlapai pievienotajām diagrammām vai rasējumiem. Katrā punktā, kam jāpievieno rasējumi vai fotoattēli, norāda attiecīgo pievienoto dokumentu skaitu.

([b]) Ja tipa identifikācijas līdzekļi ir ar rakstu zīmēm, kam nav būtiskas nozīmes transportlīdzekļa, detaļu vai atsevišķu tehnisku vienību tipu aprakstos, kuri iekļauti šajā informācijas dokumentā, tad šādas rakstu zīmes dokumentā attēlo ar simbolu "?". (piemērs: ABC??123??).

([c]) Klasificēts saskaņā ar A daļas II pielikumā izklāstītajām definīcijām.

([d]) Apzīmējumi saskaņā ar EN 10027-1: 2005. Ja nav iespējams, sniegt šādu informāciju:
— materiāla apraksts,
— tecēšanas robeža,
— maksimālā spriedze uz izstiepšanos,
— izstiepšana (%),
— Brinela izturība.

([e]) "Priekšējā vadības" ierīce, kā noteikts Padomes Direktīvas 74/279/EEK (OV L 165, 20.6.1974., 16. lpp.) I pielikuma 2.7. punktā.

([f]) Ja viens transportlīdzekļa tipa variants ir ar parastu kabīni, bet otrs – ar kabīni ar guļamvietām, jānorāda abu kabīņu masa un izmēri.

([g]) Standarts ISO 612: 1978 – Autoceļu transportlīdzekļi – Motoru transportlīdzekļu un piekabju izmēri. Termini un definīcijas.

([g1]) Mehānisks transportlīdzeklis un piekabe ar stieņa sakabi – Noteikumi Nr. 6.4.1.
Puspiekabe un piekabe ar centrāli novietotu asi – Noteikumi Nr. 6.4.2.
Piezīme
Piekabei ar centrāli novietotu asi sakabes asi uzskata par priekšējo asi.

([g2]) Noteikumi Nr. 6.19.2

([g3]) Noteikumi Nr. 6.20.

([g4]) Noteikumi Nr. 6.5.

([g5]) Noteikumi Nr. 6.1., kā arī transportlīdzekļiem, kuri nav M_1 kategorijas transportlīdzekļi – Eiropas Parlamenta un Padomes Direktīvas 97/27/EK (OV L 233, 25.8.1997., 1. lpp.) I pielikuma 2.4.1. punkts.
Attiecībā uz piekabēm garumi jānorāda, kā minēts standarta ISO 612: 1978 Noteikumos Nr. 6.1.2.

([g6]) Noteikumi Nr. 6.17.

([g7]) Noteikumi Nr. 6.2., kā arī transportlīdzekļiem, kuri nav M_1 kategorijas transportlīdzekļi – Direktīvas 97/27/EK I pielikuma 2.4.2. punkts.

([g8]) Noteikumi Nr. 6.3., kā arī transportlīdzekļiem, kuri nav M_1 kategorijas transportlīdzekļi – Direktīvas 97/27/EK I pielikuma 2.4.3. punkts.

([g9]) Noteikumi Nr. 6.6.

([g10]) Noteikumi Nr. 6.10.

([g11]) Noteikumi Nr. 6.7.

([g12]) Noteikumi Nr. 6.11.

([g13]) Noteikumi Nr. 6.18.1.

([g14]) Noteikumi Nr. 6.9.

([h]) Tiek uzskatīts, ka vadītāja svars ir 75 kg.
Sistēmas, kurās ir šķidrumi (izņemot tās, kurās lieto ūdeni un kuras jāatstāj tukšas), piepilda līdz 100 % no izgatavotāja norādītā tilpuma.
Informācija, kas norādīta 2.6. punkta b) apakšpunktā un 2.6.1. punkta b) apakšpunktā, nav jāsniedz attiecībā uz N_2, N_3, M_2, M_3, O_3 un O_4 kategorijas transportlīdzekļiem.

([i]) Piekabēm vai puspiekabēm un transportlīdzekļiem, kam pievienotas piekabes vai puspiekabes, kuras rada lielu vertikālu slodzi uz sakabes ierīci vai seglu iekārtu, šo slodzi, izdalītu ar gravitācijas standartpaātrinājumu, iekļauj maksimālajā tehniski pieļaujamā masā.

▼M1

(j) “Sakabes pārkare” ir horizontālais attālums starp piekabes ar centrāli novietotu asi sakabi un aizmugures ass(-u) viduslīniju.

(k) Transportlīdzekli var darbināt vai nu ar benzīnu, dīzeļdegvielu utt., vai arī kombinācijā ar citu degvielu, attiecīgie punkti ir jāatkārto. Ražotājs sniedz šeit minētajām ziņām līdzvērtīgu informāciju par netradicionāliem dzinējiem un sistēmām.

(l) Šis skaitlis jānoapaļo līdz tuvākajai veselai milimetra desmitdaļai.

(m) Šī vērtība ir jāaprēķina (π = 3,1416) un jānoapaļo līdz tuvākajam veselajam cm^3.

(n) Nosaka saskaņā ar Padomes Direktīvas 80/1269/EEK (OV L 375, 31.12.1980., 46. lpp.) noteikumiem.

(o) Nosaka saskaņā ar Padomes Direktīvas 80/1268/EEK (OV L 375, 31.12.1980., 36. lpp.) noteikumiem.

(p) Norādītie dati jāsniedz par visiem iespējamiem variantiem.

(q) Attiecībā uz piekabēm – ražotāja atļautais maksimālais ātrums.

(r) Z kategorijas riepām, kuras paredzēts transportlīdzekļiem, kuru maksimālais ātrums pārsniedz 300 km/h, norāda līdzvērtīgu informāciju.

(s) Jānorāda sēdvietu stāvokļu skaits, transportlīdzeklim esot kustībā. Modulāras konstrukcijas gadījumā var norādīt diapazonu.

(t) “R punkts” jeb “sēdvietas atskaites punkts” ir konstrukcijas punkts, kuru ražotājs definē ikvienai sēdvietai, to nosakot attiecībā pret trīsdimensiju atskaites sistēmu, kas izklāstīta Direktīvas 77/649/EEK (OV L 267, 19.10.1977., 1. lpp.) III pielikumā.

(u) Informāciju par lietojamiem simboliem un zīmēm skatīt Padomes Direktīvas 77/541/EEK (OV L 220, 29.8.1977., 95. lpp.) III pielikuma 1.1.3. un 1.1.4. punktā. “S” tipa jostām norādīt jostas tipu(-us).

(v) Šie termini ir definēti standartā ISO 22628: 2002 – Autoceļu transportlīdzekļi – Otrreizēja izmantošana un pārstrādāšana – Aprēķināšanas metode.

▼**M12**

II PIELIKUMS

VISPĀRĪGAS DEFINĪCIJAS, TRANSPORTLĪDZEKĻU KLASIFIKĀCIJAS KRITĒRIJI, TRANSPORTLĪDZEKĻU UN VIRSBŪVES TIPI

IEVADA DAĻA

Vispārīgas definīcijas un vispārīgi noteikumi

1. **Definīcijas**

1.1. "Sēdvieta" ir jebkura vieta, kurā var apsēsties viens cilvēks, kura augums atbilst vismaz:

a) piecdesmitās procentiles vīrieša manekena augumam, ja tas ir transportlīdzekļa vadītājs;

b) visos pārējos gadījumos – piektās procentiles pieaugušas sievietes manekena augumam.

1.2. "Sēdeklis" ir konstrukcija, kas kopā ar apdari veido vai neveido vienotu struktūru ar transportlīdzekļa virsbūvi un nodrošina sēdvietu vienam cilvēkam.

1.2.1. Termins "sēdeklis" attiecas gan uz atsevišķu sēdekli, gan uz sola sēdekli.

1.2.2. Šī definīcija aptver salokāmus un noņemamus sēdekļus.

1.3. "Krava" galvenokārt ir jebkuri pārvietojami priekšmeti.

Termins "krava" attiecas uz beramkravām, rūpniecības precēm, šķidrumiem, dzīviem dzīvniekiem, lauksaimniecības kultūrām, nedalāmām kravām.

1.4. "Maksimālā masa" ir "tehniski pieļaujamā maksimālā pilnā masa", kā norādīts I pielikuma 2.8. punktā.

2. **Vispārīgi noteikumi**

2.1. Sēdvietu skaits

2.1.1. Prasības par sēdvietu skaitu attiecas uz sēdekļiem, ko paredzēts izmantot, transportlīdzeklim braucot pa ceļu.

2.1.2. Tās neattiecas uz sēdekļiem, kurus paredzēts izmantot transportlīdzekļa stāvēšanas laikā un kuri lietotājiem ir skaidri norādīti ar piktogrammu vai zīmi ar attiecīgu tekstu.

2.1.3. Sēdvietu skaitu nosaka saskaņā ar šādām prasībām:

a) katru atsevišķo sēdekli uzskata par vienu sēdvietu;

b) sola sēdekļiem par vienu sēdvietu uzskata jebkuru vietu, kuras platums sēdekļa spilvenu līmenī ir vismaz 400 mm.

Šis nosacījums izgatavotājiem netraucē piemērot 1.1. punktā minētos vispārīgos noteikumus;

c) taču b) apakšpunktā minēto vietu neuzskata par vienu sēdvietu, ja:

i) sola sēdekļa raksturlielumi, piemēram, stacionārs konsoles bloks, nepolsterēts laukums vai salona apdare, kas pārdala nominālo sēdvietas virsmu, neļauj manekena sēžai ieņemt dabīgu sēdēšanas stāvokli;

▼M12

ii) grīdas panelis, kas atrodas tieši attiecīgās sēdvietas priekšā, ir konstruēts tā, ka (piemēram, tajā esoša tuneļa dēļ) neļauj manekena pēdām ieņemt dabīgu stāvokli.

2.1.4. Attiecībā uz transportlīdzekļiem, kuriem piemēro Eiropas Parlamenta un Padomes 2001. gada 20. novembra Direktīvu 2001/85/EK, kas attiecas uz īpašiem noteikumiem transportlīdzekļiem, kurus lieto pasažieru pārvadāšanai un kuros papildus autovadītāja sēdvietai ir vairāk nekā astoņas sēdvietas, un ar ko groza Padomes Direktīvas 70/156/EEK un 97/27/EK ([1]), 2.1.3. punkta b) apakšpunktā minētos izmērus pieskaņo vienam cilvēkam paredzētās minimālās vietas izmēriem dažādu klašu transportlīdzekļos.

2.1.5. Ja transportlīdzeklī atrodas noņemama sēdekļa stiprinājuma elementi, nosakot sēdvietu skaitu, noņemamo sēdekli uzskata par sēdvietu.

2.1.6. Vietu, kas paredzēta aizņemtam ratiņkrēslam, uzskata par vienu sēdvietu.

2.1.6.1. Šis noteikums neskar Direktīvas 2001/85/EK VII pielikuma 3.6.1. un 3.7. punkta prasības.

2.2. Maksimālā masa

2.2.1. Seglu vilcēja maksimālā masa, kas jāņem vērā, klasificējot transportlīdzekli, ietver maksimālo masu, ar kādu puspiekabe iedarbojas uz seglu iekārtu.

2.2.2. Mehāniskā transportlīdzekļa, kas var vilkt centrālass piekabi vai piekabi ar stingrā savienojuma jūgstieni, maksimālajā masā, kura jāņem vērā, klasificējot transportlīdzekli, ietver maksimālo masu, ko sakabe pārnes uz velkošo transportlīdzekli.

2.2.3. Puspiekabes, centrālass piekabes un piekabes ar stingrā savienojuma jūgstieni maksimālā masa, kas jāņem vērā, klasificējot transportlīdzekli, atbilst maksimālajai masai, ko piekabes ass vai asu grupas riteņi pārnes uz zemi, kad piekabe ir savienota ar velkošo transportlīdzekli.

2.2.4. Autovilciena ratiņu maksimālā masa, kas jāņem vērā, klasificējot transportlīdzekli, ietver maksimālo masu, ar kādu puspiekabe iedarbojas uz seglu iekārtu.

2.3. Īpašs aprīkojums

2.3.1. Transportlīdzekļus, kuros uzstādīts galvenokārt stacionārs aprīkojums, piemēram, iekārtas un aparāti, uzskata par N vai O kategorijas transportlīdzekļiem.

2.4. Mērvienības

2.4.1. Ja nav noteikts citādi, visas mērvienības un ar tām saistītie simboli atbilst Padomes Direktīvas 80/181/EEK ([2]) prasībām.

3. **Transportlīdzekļu klasifikācija**

3.1. Par transportlīdzekļu tipu klasifikāciju konkrētās kategorijās atbild izgatavotāji.

Šajā nolūkā izgatavotāji ievēro visus šajā pielikumā aprakstītos attiecīgos kritērijus.

3.2. Apstiprinātāja iestāde var pieprasīt izgatavotājam atbilstošu papildu informāciju, kas apliecina, ka transportlīdzekļa tips jāklasificē kā īpašās grupas speciālais transportlīdzeklis (kods "SG").

([1]) OV L 42, 13.2.2002., 1. lpp.
([2]) OV L 39, 15.2.1980., 40. lpp.

▼**M12**

A DAĻA

Transportlīdzekļu klasificēšanas kritēriji

1. **Transportlīdzekļu kategorijas**

Piešķirot Eiropas un valsts tipa apstiprinājumu, kā arī individuālu apstiprinājumu, transportlīdzekļus iedala šādās kategorijās.

(Ņem vērā, ka apstiprinājumu var piešķirt tikai 1.1.1.–1.1.3., 1.2.1.–1.2.3. un 1.3.1.–1.3.4. punktā minēto kategoriju transportlīdzekļiem.)

1.1.	M kategorija	Mehāniskie transportlīdzekļi, kas projektēti un būvēti galvenokārt cilvēku un viņu bagāžas pārvadāšanai.
1.1.1.	M_1 kategorija	M kategorijas transportlīdzekļi, kuros papildus transportlīdzekļa vadītāja sēdvietai ir ne vairāk kā astoņas sēdvietas. M_1 kategorijas transportlīdzekļos nav vietas stāvošu pasažieru pārvadāšanai. Sēdvietu skaits var būt ierobežots līdz vienai (t. i., transportlīdzekļa vadītāja) sēdvietai.
1.1.2.	M_2 kategorija	M kategorijas transportlīdzekļi, kuros papildus transportlīdzekļa vadītāja sēdvietai ir vairāk nekā astoņas sēdvietas un kuru maksimālā masa nepārsniedz piecas tonnas. M_2 kategorijas transportlīdzekļos papildus sēdvietām var būt vieta stāvošu pasažieru pārvadāšanai.
1.1.3.	M_3 kategorija	M kategorijas transportlīdzekļi, kuros papildus transportlīdzekļa vadītāja sēdvietai ir vairāk nekā astoņas sēdvietas un kuru maksimālā masa pārsniedz piecas tonnas. M_3 kategorijas transportlīdzekļos var būt vieta stāvošu pasažieru pārvadāšanai.
1.2.	N kategorija	Mehāniskie transportlīdzekļi, kas projektēti un būvēti galvenokārt kravu pārvadāšanai.
1.2.1.	N_1 kategorija	N kategorijas transportlīdzekļi, kuru maksimālā masa nepārsniedz 3,5 tonnas.
1.2.2.	N_2 kategorija	N kategorijas transportlīdzekļi, kuru maksimālā masa pārsniedz 3,5 tonnas, bet nepārsniedz 12 tonnas.
1.2.3.	N_3 kategorija	N kategorijas transportlīdzekļi, kuru maksimālā masa pārsniedz 12 tonnas.
1.3.	O kategorija	Piekabes, kas projektētas un būvētas kravu un cilvēku pārvadāšanai, kā arī cilvēku izmitināšanai.
1.3.1.	O_1 kategorija	O kategorijas transportlīdzekļi, kuru maksimālā masa nepārsniedz 0,75 tonnas.
1.3.2.	O_2 kategorija	O kategorijas transportlīdzekļi, kuru maksimālā masa pārsniedz 0,75 tonnas, bet nepārsniedz 3,5 tonnas.

▼**M12**

1.3.3. O_3 kategorija O kategorijas transportlīdzekļi, kuru maksimālā masa pārsniedz 3,5 tonnas, bet nepārsniedz 10 tonnas.

1.3.4. O_4 kategorija O kategorijas transportlīdzekļi, kuru maksimālā masa pārsniedz 10 tonnas.

2. **Transportlīdzekļu apakškategorijas**

2.1. Bezceļu transportlīdzekļi

"Bezceļu transportlīdzeklis (*ORV*)" ir M vai N kategorijas transportlīdzeklis ar īpašiem tehniskajiem raksturlielumiem, kas ļauj to izmantot ārpus parastajiem ceļiem.

Šo kategoriju transportlīdzekļiem aiz burta un cipara, kas apzīmē transportlīdzekļa kategoriju, pievieno burtu "G".

Kritēriji transportlīdzekļu iekļaušanai bezceļu transportlīdzekļu (*ORV*) apakškategorijā ir norādīti šā pielikuma A daļas 4. iedaļā.

2.2. Speciālie transportlīdzekļi

2.2.1. "Speciālais transportlīdzeklis (*SPV*) " ir M, N vai O kategorijas transportlīdzeklis ar īpašiem tehniskajiem raksturlielumiem tādu funkciju izpildei, kam vajag īpašus pielāgojumus un/vai aprīkojumu.

Nepabeigtiem transportlīdzekļiem, kurus paredzēts iekļaut speciālo transportlīdzekļu (*SPV*) apakškategorijā, aiz burta un cipara, kas apzīmē transportlīdzekļa kategoriju, pievieno burtu "S".

Speciālo transportlīdzekļu dažādo tipu definīcijas un uzskaitījums ir sniegti 5. iedaļā.

2.3. Speciālie bezceļu transportlīdzekļi

2.3.1. "Speciālais bezceļu transportlīdzeklis (*ORV-SPV*)" ir M vai N kategorijas transportlīdzeklis ar 2.1. un 2.2. punktā minētajiem īpašajiem tehniskajiem raksturlielumiem.

Šo kategoriju transportlīdzekļiem aiz burta un cipara, kas apzīmē transportlīdzekļa kategoriju, pievieno burtu "G".

Nepabeigtiem transportlīdzekļiem, ko paredzēts iekļaut speciālo transportlīdzekļu (*SPV*) apakškategorijā, kā otru sufiksu pievieno burtu "S".

3. **Kritēriji transportlīdzekļu iekļaušanai N kategorijā**

3.1. Transportlīdzekļa tipu iekļauj N kategorijā, pamatojoties uz 3.2.–3.6. punktā minētajiem transportlīdzekļa tehniskajiem raksturlielumiem.

3.2. Nodalījumus, kuros atrodas visas sēdvietas, parasti pilnīgi atdala no kravas nodalījuma.

3.3. Atkāpjoties no 3.2. punkta prasībām, cilvēkus un kravu var pārvadāt vienā nodalījumā ar nosacījumu, ka kravas nodalījumā ir stiprinājuma ierīces, kas paredzētas, lai transportlīdzeklī esošos cilvēkus braukšanas laikā, tostarp strauji bremzējot un veicot pagriezienus, aizsargātu pret kravas pārvirzi.

3.4. Stiprinājuma ierīces (saites), kas paredzētas kravas nostiprināšanai saskaņā ar 3.3. punkta prasībām, kā arī starpsienu sistēmas, kuras paredzētas transportlīdzekļiem, kuru masa nepārsniedz 7,5 tonnas, projektē saskaņā ar 3. un 4. iedaļas noteikumiem ISO standartā 27956:2009 "Ceļu transportlīdzekļi. Kravas nostiprināšana vieglajos kravas furgonos. Prasības un testēšanas metodes".

▼**M12**

3.4.1. Izgatavotāja iesniegtais paziņojums par atbilstību ļauj pārbaudīt, vai ir ievērotas 3.4. punkta prasības.

3.4.2. Izgatavotājs var atkāpties no 3.4. punkta prasībām, ja tas var sekmīgi pierādīt apstiprinātājai iestādei, ka uzstādītās stiprinājuma ierīces garantē tādu pašu drošības līmeni, kāds paredzēts minētajā standartā.

3.5. Sēdvietu skaits, izņemot transportlīdzekļa vadītāja sēdvietu, nepārsniedz:

a) N_1 kategorijas transportlīdzekļiem – 6;

b) N_2 un N_3 kategorijas transportlīdzekļiem – 8.

3.6. Transportlīdzekļu kravnesība, izteikta kg, ir līdzvērtīga to cilvēkietilpībai vai lielāka par to.

3.6.1. Tāpēc visās konfigurācijās, jo īpaši, ja ir aizņemtas visas sēdvietas, ir spēkā šādi vienādojumi:

a) ja $N = 0$:

$P - M \geq 100$ kg;

b) ja $0 < N \leq 2$:

$P - (M + N \times 68) \geq 150$ kg;

c) ja $N > 2$:

$P - (M + N \times 68) \geq N \times 68$,

kur burtiem ir šāda nozīme:

P ir tehniski pieļaujamā maksimālā pilnā masa;

M ir masa darbderīgā stāvoklī;

N ir sēdvietu skaits, izņemot transportlīdzekļa vadītāja sēdvietu.

3.6.2. Tāda aprīkojuma masu, kas transportlīdzeklim uzstādīts, lai tas varētu uzņemt kravu (piemēram, cisterna, virsbūve utt.), apstrādāt kravu (piemēram, celtnis, pacēlājs utt.) un nostiprināt kravu (piemēram, kravas stiprinājuma ierīces) iekļauj lielumā "M".

Tāda aprīkojuma masu, ko neizmanto iepriekš minētajiem mērķiem (piemēram, kompresors, vinča, elektroenerģijas ģenerators, raidiekārta utt.), piemērojot iepriekš minētās formulas, neiekļauj lielumā "M".

3.7. Prasības, kas minētas 3.2.–3.6. punktā, attiecas uz visiem attiecīgā transportlīdzekļa tipa variantiem un versijām.

3.8. Kritēriji transportlīdzekļu iekļaušanai N_1 kategorijā.

3.8.1. Transportlīdzekli iekļauj N_1 kategorijā, ja tas atbilst visiem piemērojamajiem kritērijiem.

Ja viens vai vairāki kritēriji nav ievēroti, transportlīdzekli klasificē kā M_1 kategorijas transportlīdzekli.

3.8.2. Papildus 3.2.–3.6. punktā minētajiem vispārīgajiem kritērijiem, klasificējot transportlīdzekļus ar vienotu transportlīdzekļa vadītāja kabīni un kravas nodalījumu (t. i., transportlīdzekļus ar BB tipa virsbūvi), piemēro 3.8.2.1.–3.8.2.3.5. punktā minētos kritērijus.

▼**M12**

3.8.2.1. Tas, ka starp sēdekļu rindu un kravas nodalījumu ir ierīkota pilnīga vai daļēja siena vai starpsiena, neatbrīvo no pienākuma ievērot attiecīgos kritērijus.

3.8.2.2. Kritēriji ir šādi:

a) kravas kraušanai var izmantot šim nolūkam projektētas un būvētas aizmugures durvis, nolaižamu aizmugures bortu vai sānu durvis;

b) ja izmanto aizmugures durvis vai nolaižamu aizmugures bortu, kravas lūka atbilst šādām prasībām:

i) ja transportlīdzeklis aprīkots tikai ar vienu sēdekļu rindu vai vienīgi transportlīdzekļa vadītāja sēdekli, kravas lūkas minimālais augstums ir 600 mm;

ii) ja transportlīdzeklis aprīkots ar divām vai vairākām sēdekļu rindām, kravas lūkas minimālais augstums ir 800 mm, bet minimālais virsmas laukums – 12 800 cm^2;

c) kravas nodalījums atbilst šādām prasībām:

"kravas nodalījums" ir transportlīdzekļa daļa, kas atrodas aiz sēdekļu rindām vai aiz transportlīdzekļa vadītāja sēdekļa, ja transportlīdzeklim ir tikai transportlīdzekļa vadītāja sēdeklis:

i) kravas nodalījuma slogošanas virsma parasti ir līdzena;

ii) ja transportlīdzeklis aprīkots tikai ar vienu sēdekļu rindu vai vienu sēdekli, kravas nodalījuma minimālais garums ir 40 % no garenbāzes garuma;

iii) ja transportlīdzeklis aprīkots ar divām vai vairākām sēdekļu rindām, kravas nodalījuma minimālais garums ir 30 % no garenbāzes garuma.

Ja pēdējās rindas sēdekļi ir viegli noņemami, neizmantojot speciālus instrumentus, prasības attiecībā uz kravas nodalījuma garumu ievēro, pieņemot, ka transportlīdzeklī ir uzstādīti visi sēdekļi;

iv) prasības attiecībā uz kravas nodalījuma garumu ievēro, pieņemot, ka pirmās vai attiecīgi pēdējās rindas sēdekļu atzveltnes ir vertikālā stāvoklī atbilstoši parastajiem apstākļiem, kādos sēdekļus izmanto transportlīdzeklī esošie cilvēki.

3.8.2.3. Īpaši mērīšanas nosacījumi

3.8.2.3.1. Definīcijas:

a) "kravas lūkas augstums" ir vertikālais attālums starp divām horizontālām plaknēm, kas pieskaras attiecīgi durvju ailas apakšdaļas augstākajam punktam un durvju ailas augšdaļas zemākajam punktam;

b) "kravas lūkas virsma" ir tās maksimālās atveres, kas iespējama, kad aizmugures durvis ir plaši atvērtas vai aizmugures borts nolaists, lielākā virsma taisnleņķa projekcijā vertikālā plaknē, kura ir perpendikulāra transportlīdzekļa centra līnijai;

c) "garenbāze", piemērojot 3.8.2.2. un 3.8.3.1. punktā minētās formulas, ir:

i) divasu transportlīdzeklim – attālums starp priekšējā tilta centra līniju un otrā tilta centra līniju;

▼**M12**

ii) trīsasu transportlīdzeklim – attālums starp priekšējā tilta centra līniju un tāda virtuāla tilta centra līniju, kas atrodas vienādā attālumā no otrā un trešā tilta.

3.8.2.3.2. Sēdekļu regulēšana:

a) sēdekļus noregulē galējā aizmugurējā stāvoklī;

b) ja sēdekļa atzveltne ir regulējama, to noregulē tā, lai telpiskās H punkta ierīces (manekena) rumpja leņķis sēžot būtu 25°;

c) ja sēdekļa atzveltne nav regulējama, tās stāvoklis atbilst stāvoklim, ko noteicis transportlīdzekļa izgatavotājs;

d) ja sēdekļa augstums ir regulējams, to noregulē zemākajā stāvoklī.

3.8.2.3.3. Nosacījumi attiecībā uz transportlīdzekli:

a) transportlīdzeklis ir noslogots atbilstoši tā maksimālajai masai;

b) transportlīdzekļa riteņi ir neitrālā stāvoklī.

3.8.2.3.4. Prasības, kas minētas 3.8.2.3.2. punktā, nepiemēro, ja transportlīdzeklis ir aprīkots ar sienu vai starpsienu.

3.8.2.3.5. Kravas nodalījuma garuma mērīšana:

a) ja transportlīdzeklis nav aprīkots ar starpsienu vai sienu, garumu mēra no vertikālas plaknes, kas pieskaras sēdekļa atzveltnes augšmalas galējam aizmugurējam punktam, līdz aizmugurējam iekšējam panelim, durvīm vai nolaižamajam aizmugures bortam aizvērtā stāvoklī;

b) ja transportlīdzeklis ir aprīkots ar starpsienu vai sienu, garumu mēra no vertikālas plaknes, kas pieskaras starpsienas vai sienas galējam aizmugurējam punktam līdz aizmugurējam iekšējam panelim, durvīm vai nolaižamajam aizmugures bortam aizvērtā stāvoklī;

c) prasības attiecībā uz garumu ievēro vismaz horizontālā līnijā, kas atrodas gareniskajā vertikālajā plaknē, kura šķērso transportlīdzekļa centra līniju kravas nodalījuma grīdas līmenī.

3.8.3. Papildus 3.2.–3.6. punktā minētajiem vispārīgajiem kritērijiem, klasificējot transportlīdzekļus, kuru transportlīdzekļa vadītāja kabīne un kravas nodalījums nav apvienoti (t. i., transportlīdzekļus ar BE tipa virsbūvi), piemēro 3.8.3.1.–3.8.3.4. punktā minētos kritērijus.

3.8.3.1. Ja transportlīdzeklim ir slēgta tipa virsbūve, piemēro šādus kritērijus:

a) kravas kraušanai var izmantot aizmugures durvis, nolaižamu aizmugures bortu, paneli vai citus līdzekļus;

b) kravas lūkas minimālais augstums ir 800 mm, bet minimālais virsmas laukums – 12 800 cm^2;

c) kravas nodalījuma minimālais garums ir 40 % no garenbāzes garuma.

▼**M12**

3.8.3.2. Ja transportlīdzeklim ir atvērta tipa kravas nodalījums, piemēro tikai 3.8.3.4. punkta a) un c) apakšpunkta noteikumus.

3.8.3.3. Uz 3.8.3. punktā minēto noteikumu piemērošanu *mutatis mutandis* attiecas 3.8.2. punktā minētās definīcijas.

3.8.3.4. Taču prasības attiecībā uz kravas nodalījuma garumu ievēro horizontālā līnijā, kas atrodas gareniskajā vertikālajā plaknē, kura šķērso transportlīdzekļa centra līniju kravas nodalījuma grīdas līmenī.

4. **Kritēriji transportlīdzekļu iekļaušanai bezceļu transportlīdzekļu apakškategorijā**

4.1. M_1 un N_1 kategorijas transportlīdzekļus iekļauj bezceļu transportlīdzekļu apakškategorijā, ja tie atbilst šādiem nosacījumiem:

a) to konstrukcija paredz vismaz viena priekšējā tilta un vismaz viena pakaļējā tilta vienlaicīgu piedziņu neatkarīgi no tā, vai viena dzenošā tilta piedziņu var atslēgt;

b) tiem ir vismaz viens diferenciāļa bloķēšanas mehānisms vai līdzīgas darbības mehānisms;

c) tie bez piekabes spēj pārvarēt vismaz 25 % kāpumu;

d) tie atbilst vismaz piecām no šādām sešām prasībām:

i) priekšējās pārkares leņķis ir vismaz 25°;

ii) pakaļējās pārkares leņķis ir vismaz 20°;

iii) garenpārgājības leņķis ir vismaz 20°;

iv) klīrenss zem priekšējā tilta ir vismaz 180 mm;

v) klīrenss zem pakaļējā tilta ir vismaz 180 mm;

vi) garenpārgājības klīrenss ir vismaz 200 mm.

4.2. M_2, N_2 vai M_3 kategorijas transportlīdzekļus, kuru maksimālā masa nepārsniedz 12 tonnas, iekļauj bezceļu transportlīdzekļu apakškategorijā, ja tie atbilst a) apakšpunkta nosacījumiem vai b) un c) apakšpunkta nosacījumiem:

a) tiem ir visu tiltu vienlaicīga piedziņa neatkarīgi no tā, vai viena vai vairāku dzenošo tiltu piedziņu var atslēgt;

b) i) to konstrukcija paredz vismaz viena priekšējā tilta un vismaz viena pakaļējā tilta vienlaicīgu piedziņu neatkarīgi no tā, vai viena dzenošā tilta piedziņu var atslēgt;

ii) tiem ir vismaz viens diferenciāļa bloķēšanas mehānisms vai līdzīgas darbības mehānisms;

iii) tie bez piekabes spēj pārvarēt 25 % kāpumu;

▼**M12**

c) tie atbilst vismaz piecām no šādām sešām prasībām, ja to maksimālā masa nepārsniedz 7,5 tonnas, un vismaz četrām prasībām, ja to maksimālā masa pārsniedz 7,5 tonnas:

i) priekšējās pārkares leņķis ir vismaz 25°;

ii) pakaļējās pārkares leņķis ir vismaz 25°;

iii) garenpārgājības leņķis ir vismaz 25°;

iv) klīrenss zem priekšējā tilta ir vismaz 250 mm;

v) garenpārgājības klīrenss ir vismaz 300 mm;

vi) klīrenss zem pakaļējā tilta ir vismaz 250 mm.

4.3. M_3 vai N_3 kategorijas transportlīdzekļus kuru maksimālā masa pārsniedz 12 tonnas, iekļauj bezceļu transportlīdzekļu apakškategorijā, ja tie atbilst a) apakšpunkta nosacījumiem vai b) un c) apakšpunkta nosacījumiem:

a) tiem ir visu tiltu vienlaicīga piedziņa neatkarīgi no tā, vai viena vai vairāku dzenošo tiltu piedziņu var atslēgt;

b) i) atbilstoši to konstrukcijai vismaz pusei no tiltiem (vai diviem no trīs tiltiem trīsasu transportlīdzekļiem un *mutatis mutandis* piecasu transportlīdzekļiem) ir vienlaicīga piedziņa neatkarīgi no tā, vai viena dzenošā tilta piedziņu var atslēgt;

ii) tiem ir vismaz viens diferenciāļa bloķēšanas mehānisms vai līdzīgas darbības mehānisms;

iii) tie bez piekabes spēj pārvarēt 25 % kāpumu;

c) tie atbilst vismaz četrām no šādām sešām prasībām:

i) priekšējās pārkares leņķis ir vismaz 25°;

ii) pakaļējās pārkares leņķis ir vismaz 25°;

iii) garenpārgājības leņķis ir vismaz 25°;

iv) klīrenss zem priekšējā tilta ir vismaz 250 mm;

v) garenpārgājības klīrenss ir vismaz 300 mm;

vi) klīrenss zem pakaļējā tilta ir vismaz 250 mm.

4.4. Šajā iedaļā izklāstīto ģeometrisko noteikumu atbilstības pārbaudes procedūra ir izklāstīta 1. papildinājumā.

▼M12

5. **Speciālie transportlīdzekļi**

	Nosaukums	Kods	Definīcija
5.1.	Dzīvojamais autofurgons	SA	M kategorijas transportlīdzeklis ar dzīvojamo platību, kurā ir vismaz šāds aprīkojums: a) sēdekļi un galds; b) guļvietas, ko var izveidot no sēdekļiem; c) ēdiena gatavošanas iekārtas; d) glabātava. Šis dzīvojamā nodalījuma aprīkojums ir stacionāri nostiprināts. Tomēr galda konstrukcija var būt tāda, lai tas būtu viegli noņemams.
5.2.	Bruņots transportlīdzeklis	SB	Transportlīdzeklis ar ložu necaurlaidīgu bruņu apšuvumu, kas paredzēts, lai aizsargātu pārvadājamos cilvēkus vai kravu.
5.3.	Ātrās medicīniskās palīdzības transportlīdzeklis	SC	M kategorijas transportlīdzeklis, kas paredzēts slimnieku un ievainotu cilvēku pārvadāšanai un kam ir īpašs šim nolūkam paredzēts aprīkojums. Pacientu nodalījums atbilst tehniskajām prasībām, kas paredzētas standartā EN 1789:2007 “Medicīniskie transportlīdzekļi un to aprīkojums. Neatliekamās palīdzības automobiļi”, izņemot 6.5. iedaļu “Aprīkojuma saraksts”.
5.4.	Katafalks	SD	M kategorijas transportlīdzeklis, kas paredzēts cilvēku mirstīgo atlieku pārvadāšanai un kam ir īpašs šim nolūkam paredzēts aprīkojums.
5.5.	Ar ratiņkrēslu pieejams transportlīdzeklis	SH	M_1 kategorijas transportlīdzeklis, kas īpaši būvēts vai pārveidots tā, lai ar to, braucot pa ceļu, varētu pārvadāt vienu vai vairākus ratiņkrēslos sēdošus cilvēkus.
5.6.	Dzīvojamā piekabe	SE	O kategorijas transportlīdzeklis saskaņā ar ISO standarta 3833:1977 3.2.1.3. punktā izmantoto definīciju.
5.7.	Autoceltnis	SF	N_3 kategorijas transportlīdzeklis, kas nav paredzēts kravu pārvadāšanai, bet ir aprīkots ar celtni, kura cēlējmoments ir 400 kNm vai lielāks.
5.8.	Īpašā grupa	SG	Speciālais transportlīdzeklis, uz kuru neattiecas neviena no šajā iedaļā minētajām definīcijām.
5.9.	Autovilciena ratiņi	SJ	O kategorijas transportlīdzeklis, kas ir aprīkots ar seglu iekārtu puspiekabes balstīšanai, lai to pārveidotu par piekabi.
5.10.	Sevišķi lielas kravnesības piekabe	SK	Nedalāmu kravu pārvadāšanai paredzēts O_4 kategorijas transportlīdzeklis, uz kuru tā gabarītu dēļ attiecas ātruma un satiksmes ierobežojumi. Šis termins aptver arī hidrauliskās modulārās piekabes neatkarīgi no moduļu skaita.

6. **Piezīmes**

6.1. Tipa apstiprinājumu nepiešķir:

a) autovilcienu ratiņiem saskaņā ar šā pielikuma A daļas 5. iedaļā izmantoto definīciju;

▼M12

b) piekabēm ar stingrā savienojuma jūgstieni saskaņā ar šā pielikuma C daļas 4. iedaļā izmantoto definīciju;

c) piekabēm, ar kurām, braucot pa ceļu, var pārvadāt cilvēkus.

6.2. Šīs daļas 6.1. punkts neskar 23. panta noteikumus par valsts tipa apstiprinājumu mazām sērijām.

B DAĻA

Transportlīdzekļu tipu, variantu un versiju kritēriji

1. **M_1 kategorija**

1.1. Transportlīdzekļa tips

1.1.1. "Transportlīdzekļa tips" ir transportlīdzekļi, kuriem kopīgi šādi raksturlielumi:

a) izgatavotāja uzņēmuma nosaukums.

Uzņēmuma īpašumtiesību juridiskās formas maiņa nenozīmē, ka jāpiešķir jauns apstiprinājums;

b) transportlīdzekļiem ar nesošo virsbūvi – virsbūves karkasa galveno detaļu dizains un montāža.

Šī prasība *mutatis mutandis* attiecas arī uz transportlīdzekļiem, kuru virsbūve ir pieskrūvēta vai piemetināta atsevišķam rāmim;

c) vairākos posmos būvētiem transportlīdzekļiem – iepriekšējā posma transportlīdzekļa izgatavotājs un tips.

1.1.2. Atkāpjoties no 1.1.1. punkta b) apakšpunkta prasībām, gadījumos, kad izgatavotājs dažāda veida virsbūvju (piemēram, sedana un kupejas) konstrukcijā izmanto virsbūves karkasa grīdas daļu, kā arī galvenos komponentus, kas veido virsbūves karkasa priekšējo daļu, kura atrodas tieši priekšējā stikla nišas priekšā, var uzskatīt, ka šie transportlīdzekļi pieder pie viena tipa. Izgatavotājs sniedz pierādījumus, kas to apliecina.

1.1.3. Tipā ir vismaz viens variants un viena versija.

1.2. Variants

1.2.1. "Variants" ir viena tipa transportlīdzekļu grupa, kurā transportlīdzekļiem kopīgi šādi konstrukcijas raksturlielumi:

a) sānu durvju skaits vai virsbūves tips, kā noteikts C daļas 1. iedaļā, ja izgatavotājs piemēro 1.1.2. punktā minēto kritēriju;

b) spēka iekārta attiecībā uz šādiem konstrukcijas raksturlielumiem:

i) enerģijas piegādes tips (iekšdedzes dzinējs, elektromotors vai cits);

ii) darbības princips (dzirksteļaizdedze, kompresijas aizdedze vai cits);

iii) iekšdedzes dzinējiem – cilindru skaits un izvietojums (L4, V6 vai cits);

▼**M12**

c) tiltu skaits;

d) dzenošo tiltu skaits un savstarpējais savienojums;

e) vadāmo tiltu skaits;

f) pabeigtības pakāpe (piemēram, pabeigts/nepabeigts).

1.3. Versija

1.3.1. "Versija" ir viena varianta transportlīdzekļu grupa, kurā transportlīdzekļiem kopīgi šādi raksturlielumi:

a) tehniski pieļaujamā maksimālā pilnā masa;

b) iekšdedzes dzinējiem – dzinēja tilpums;

c) dzinēja maksimālā lietderīgā jauda vai maksimālā nepārtrauktā aprēķina jauda (elektromotoriem);

d) degvielas veids (benzīns, dīzeļdegviela, sašķidrinātā naftas gāze divdegvielu transportlīdzekļiem vai cits);

e) maksimālais sēdvietu skaits;

f) garāmbraucoša transportlīdzekļa trokšņa līmenis;

g) izplūdes gāzu emisijas līmenis (piemēram, EURO 5, EURO 6 vai cits);

h) kombinētais vai svērtais, kombinētais CO_2 emisiju līmenis;

i) elektroenerģijas patēriņš (svērtais, kombinētais);

j) kombinētais vai svērtais, kombinētais degvielas patēriņš;

k) unikāla inovatīvo tehnoloģiju kopuma izmantošana, kā tas precizēts 12. pantā Eiropas Parlamenta un Padomes 2009. gada 23. aprīļa Regulā (EK) Nr. 443/2009, ar ko, īstenojot daļu no Kopienas integrētās pieejas CO_2 emisiju samazināšanai no vieglajiem transportlīdzekļiem, nosaka emisijas standartus jauniem vieglajiem automobiļiem ([1]).

2. **M_2 un M_3 kategorija**

2.1. Transportlīdzekļa tips

2.1.1. "Transportlīdzekļa tips" ir transportlīdzekļi, kuriem kopīgi šādi raksturlielumi:

a) izgatavotāja uzņēmuma nosaukums.

Uzņēmuma īpašumtiesību juridiskās formas maiņa nenozīmē, ka jāpiešķir jauns apstiprinājums;

b) kategorija;

c) šādi konstrukcijas un dizaina elementi:

i) šasijas galveno komponentu dizains un konstrukcija;

ii) transportlīdzekļiem ar nesošo virsbūvi – virsbūves karkasa galveno komponentu dizains un konstrukcija;

d) stāvu skaits (viens vai divi);

e) posmu skaits (nekustīgu/kustīgu);

([1]) OV L 140, 5.6.2009., 1. lpp.

▼**M12**

f) tiltu skaits;

g) enerģijas piegādes režīms (iekšējs, ārējs);

h) vairākos posmos būvētiem transportlīdzekļiem – iepriekšējā posma transportlīdzekļa izgatavotājs un tips.

2.1.2. Tipā ir vismaz viens variants un viena versija.

2.2. Variants

2.2.1. "Variants" ir viena tipa transportlīdzekļu grupa, kurā transportlīdzekļiem kopīgi šādi konstrukcijas raksturlielumi:

a) virsbūves tips, kā noteikts C daļas 2. iedaļā;

b) transportlīdzekļu klase vai klašu kombinācija, kā noteikts Direktīvas 2001/85/EK I pielikuma 2.1.1. punktā (tikai pabeigtiem un vairākos posmos pabeigtiem transportlīdzekļiem);

c) pabeigtības pakāpe (piemēram, pabeigts/nepabeigts/vairākos posmos pabeigts);

d) spēka iekārta attiecībā uz šādiem konstrukcijas raksturlielumiem:

i) enerģijas piegādes tips (iekšdedzes dzinējs, elektromotors vai cits);

ii) darbības princips (dzirksteļaizdedze, kompresijas aizdedze vai cits);

iii) iekšdedzes dzinējiem – cilindru skaits un izvietojums (L6, V8 vai cits).

2.3. Versija

2.3.1. "Versija" ir viena varianta transportlīdzekļu grupa, kurā transportlīdzekļiem kopīgi šādi raksturlielumi:

a) tehniski pieļaujamā maksimālā pilnā masa;

b) transportlīdzekļa spēja vai nespēja vilkt piekabi;

c) iekšdedzes dzinējiem – dzinēja tilpums;

d) dzinēja maksimālā lietderīgā jauda vai maksimālā nepārtrauktā aprēķina jauda (elektromotoriem);

e) degvielas veids (benzīns, dīzeļdegviela, sašķidrinātā naftas gāze divdegvielu transportlīdzekļiem vai cits);

f) garāmbraucoša transportlīdzekļa trokšņa līmenis;

g) izplūdes gāzu emisijas līmenis (piemēram, EURO IV, EURO V vai cits).

3. **N_1 kategorija,**

3.1. Transportlīdzekļa tips

3.1.1. "Transportlīdzekļa tips" ir transportlīdzekļi, kuriem kopīgi šādi raksturlielumi:

a) izgatavotāja uzņēmuma nosaukums.

Uzņēmuma īpašumtiesību juridiskās formas maiņa nenozīmē, ka jāpiešķir jauns apstiprinājums;

b) transportlīdzekļiem ar nesošo virsbūvi – virsbūves karkasa galveno detaļu dizains un montāža;

▼**M12**

c) transportlīdzekļiem ar nenesošo virsbūvi – šasijas galveno komponentu dizains un konstrukcija;

d) vairākos posmos būvētiem transportlīdzekļiem – iepriekšējā posma transportlīdzekļa izgatavotājs un tips.

3.1.2. Atkāpjoties no 3.1.1. punkta b) apakšpunkta prasībām, gadījumos, kad izgatavotājs dažāda veida virsbūvju (piemēram, autofurgona un šasijas ar kabīni, ar dažādām garenbāzēm un dažādu jumta augstumu) konstrukcijā izmanto virsbūves karkasa grīdas daļu, kā arī galvenos komponentus, kas veido virsbūves karkasa priekšējo daļu, kura atrodas tieši priekšējā nišas priekšā, var uzskatīt, ka šie transportlīdzekļi pieder pie viena tipa. Izgatavotājs sniedz pierādījumus, kas to apliecina.

3.1.3. Tipā ir vismaz viens variants un viena versija.

3.2. Variants

3.2.1. "Variants" ir viena tipa transportlīdzekļu grupa, kurā transportlīdzekļiem kopīgi šādi konstrukcijas raksturlielumi:

a) sānu durvju skaits vai virsbūves tips, kā noteikts C daļas 3. iedaļā (pabeigtiem un vairākos posmos pabeigtiem transportlīdzekļiem), ja izgatavotājs piemēro 3.1.2. punktā minēto kritēriju;

b) pabeigtības pakāpe (piemēram, pabeigts/nepabeigts/vairākos posmos pabeigts);

c) spēka iekārta attiecībā uz šādiem konstrukcijas raksturlielumiem:

i) enerģijas piegādes tips (iekšdedzes dzinējs, elektromotors vai cits);

ii) darbības princips (dzirksteļaizdedze, kompresijas aizdedze vai cits);

iii) iekšdedzes dzinējiem – cilindru skaits un izvietojums (L6, V8 vai cits);

d) tiltu skaits;

e) dzenošo tiltu skaits un savstarpējais savienojums;

f) vadāmo tiltu skaits.

3.3. Versija

3.3.1. "Versija" ir viena varianta transportlīdzekļu grupa, kurā transportlīdzekļiem kopīgi šādi raksturlielumi:

a) tehniski pieļaujamā maksimālā pilnā masa;

b) iekšdedzes dzinējiem – dzinēja tilpums;

c) dzinēja maksimālā lietderīgā jauda vai maksimālā nepārtrauktā aprēķina jauda (elektromotoriem);

d) degvielas veids (benzīns, dīzeļdegviela, sašķidrinātā naftas gāze divdegvielu transportlīdzekļiem vai cits);

e) maksimālais sēdvietu skaits;

f) garāmbraucoša transportlīdzekļa trokšņa līmenis;

▼M12

g) izplūdes gāzu emisiju līmenis (piemēram, EURO 5, EURO 6 vai cits);

h) kombinētais vai svērtais, kombinētais CO_2 emisiju līmenis;

i) elektroenerģijas patēriņš (svērtais, kombinētais);

j) kombinētais vai svērtais, kombinētais degvielas patēriņš.

4. **N_2 un N_3 kategorija**

4.1. Transportlīdzekļa tips

4.1.1. "Transportlīdzekļa tips" ir transportlīdzekļi, kuriem kopīgi šādi raksturlielumi:

a) izgatavotāja uzņēmuma nosaukums.

Uzņēmuma īpašumtiesību juridiskās formas maiņa nenozīmē, ka jāpiešķir jauns apstiprinājums;

b) kategorija;

c) vienas grupas ražojumiem kopējas šasijas dizains un konstrukcija;

d) tiltu skaits;

e) vairākos posmos būvētiem transportlīdzekļiem – iepriekšējā posma transportlīdzekļa izgatavotājs un tips.

4.1.2. Tipā ir vismaz viens variants un viena versija.

4.2. Variants

4.2.1. "Variants" ir viena tipa transportlīdzekļu grupa, kurā transportlīdzekļiem kopīgi šādi konstrukcijas raksturlielumi:

a) virsbūves karkasa koncepcija vai virsbūves tips, kā noteikts C daļas 3. iedaļā un 2. papildinājumā (tikai pabeigtiem un vairākos posmos pabeigtiem transportlīdzekļiem);

b) pabeigtības pakāpe (piemēram, pabeigts/nepabeigts/vairākos posmos pabeigts);

c) spēka iekārta attiecībā uz šādiem konstrukcijas raksturlielumiem:

i) enerģijas piegādes tips (iekšdedzes dzinējs, elektromotors vai cits);

ii) darbības princips (dzirksteļaizdedze, kompresijas aizdedze vai cits);

iii) iekšdedzes dzinējiem – cilindru skaits un izvietojums (L6, V8 vai cits);

d) dzenošo tiltu skaits un savstarpējais savienojums;

e) vadāmo tiltu skaits.

4.3. Versija

4.3.1. "Versija" ir viena varianta transportlīdzekļu grupa, kurā transportlīdzekļiem kopīgi šādi raksturlielumi:

a) tehniski pieļaujamā maksimālā pilnā masa;

b) transportlīdzekļa spēja vai nespēja vilkt šādas piekabes:

i) piekabe bez bremzēm;

ii) piekabe ar inerces (jeb brīvskrējiena) bremzēšanas sistēmu saskaņā ar 2.12. punktu ANO EEK Noteikumos Nr. 13;

▼M12

iii) piekabe ar nepārtrauktas vai daļēji pārtrauktas bremzēšanas sistēmu saskaņā ar 2.9. un 2.10. punktu ANO EEK Noteikumos Nr. 13;

iv) O_4 kategorijas piekabe sastāvā, kura maksimālā masa nepārsniedz 44 tonnas;

v) O_4 kategorijas piekabe sastāvā, kura maksimālā masa pārsniedz 44 tonnas;

c) dzinēja tilpums;

d) dzinēja maksimālā lietderīgā jauda;

e) degvielas veids (benzīns, dīzeļdegviela, sašķidrinātā naftas gāze divdegvielu transportlīdzekļiem vai cits);

f) garāmbraucoša transportlīdzekļa trokšņa līmenis;

g) izplūdes gāzu emisijas līmenis (piemēram, EURO IV, EURO V vai cits).

5. **O_1 un O_2 kategorija**

5.1. Transportlīdzekļa tips

5.1.1. "Transportlīdzekļa tips" ir transportlīdzekļi, kuriem kopīgi šādi raksturlielumi:

a) izgatavotāja uzņēmuma nosaukums.

Uzņēmuma īpašumtiesību juridiskās formas maiņa nenozīmē, ka jāpiešķir jauns apstiprinājums;

b) kategorija;

c) koncepcija saskaņā ar C daļas 4. iedaļā izmantotajām definīcijām;

d) šādi konstrukcijas un dizaina elementi:

i) šasijas galveno komponentu dizains un konstrukcija;

ii) transportlīdzekļiem ar nesošo virsbūvi – virsbūves karkasa galveno komponentu dizains un konstrukcija;

e) asu skaits;

f) vairākos posmos būvētiem transportlīdzekļiem – iepriekšējā posma transportlīdzekļa izgatavotājs un tips.

5.1.2. Tipā ir vismaz viens variants un viena versija.

5.2. Variants

5.2.1. "Variants" ir viena tipa transportlīdzekļu grupa, kurā transportlīdzekļiem kopīgi šādi konstrukcijas raksturlielumi:

a) virsbūves veids, kā minēts 2. papildinājumā (pabeigtiem un vairākos posmos pabeigtiem transportlīdzekļiem);

b) pabeigtības pakāpe (piemēram, pabeigts/nepabeigts/vairākos posmos pabeigts);

c) bremzēšanas sistēmas tips (piemēram, bez bremzēm/inerces bremzes/bremzes ar pastiprinātāju).

▼**M12**

5.3. Versija

5.3.1. "Versija" ir viena varianta transportlīdzekļu grupa, kurā transportlīdzekļiem kopīgi šādi raksturlielumi:

a) tehniski pieļaujamā maksimālā pilnā masa;

b) piekares koncepcija (pneimatiskā, tērauda vai gumijas piekare, vērpstienis vai cits);

c) jūgstieņa koncepcija (trīsstūrveida, cauruļveida vai cits).

6. **O_3 un O_4 kategorija**

6.1. Transportlīdzekļa tips

6.1.1. "Transportlīdzekļa tips" ir transportlīdzekļi, kuriem kopīgi šādi raksturlielumi:

a) izgatavotāja uzņēmuma nosaukums.

Uzņēmuma īpašumtiesību juridiskās formas maiņa nenozīmē, ka jāpiešķir jauns apstiprinājums;

b) kategorija;

c) piekabes koncepcija saskaņā ar C daļas 4. iedaļā izmantotajām definīcijām;

d) šādi konstrukcijas un dizaina elementi:

i) šasijas galveno komponentu dizains un konstrukcija;

ii) piekabēm ar nesošo virsbūvi – virsbūves karkasa galveno komponentu dizains un konstrukcija;

e) asu skaits;

f) vairākos posmos būvētiem transportlīdzekļiem – iepriekšējā posma transportlīdzekļa izgatavotājs un tips.

6.1.2 Tipā ir vismaz viens variants un viena versija.

6.2. Varianti

6.2.1. "Variants" ir viena tipa transportlīdzekļu grupa, kurā transportlīdzekļiem kopīgi šādi konstrukcijas raksturlielumi:

a) virsbūves veids, kā minēts 2. papildinājumā (pabeigtiem un vairākos posmos pabeigtiem transportlīdzekļiem);

b) pabeigtības pakāpe (piemēram, pabeigts/nepabeigts/vairākos posmos pabeigts);

c) piekares koncepcija (tērauda, pneimatiskā vai hidrauliskā piekare);

d) šādi tehniskie raksturlielumi:

i) pagarināma vai nepagarināma šasija;

ii) kravas platformas augstums (piekabe ar standarta augstuma, zemu, pusaugstu utt. rāmi).

▼**M12**

6.3. Versijas

6.3.1. "Versija" ir viena varianta transportlīdzekļu grupa, kurā transportlīdzekļiem kopīgi šādi raksturlielumi:

a) tehniski pieļaujamā maksimālā pilnā masa;

b) Direktīvas 96/53/EK I pielikuma 3.2. un 3.3. punktā minētie apakšiedalījumi vai apakšiedalījumu kombinācijas, kurās ietilpst attālums starp divām secīgām asīm, kas veido grupu;

c) šādas asu definīcijas:

i) paceļamās asis (skaits un novietojums);

ii) atslogojuma asis (skaits un novietojums);

iii) vadāmās asis (skaits un novietojums).

7. **Visām transportlīdzekļu kategorijām kopējas prasības**

7.1. Ja transportlīdzekļa maksimālā masa vai sēdvietu skaits vai abi šie aspekti ļauj transportlīdzekli klasificēt vairākās kategorijās, izgatavotājs var izvēlēties, kuras transportlīdzekļu kategorijas kritērijus izmantot, nosakot variantus un versijas.

7.1.1. Piemēri:

a) atbilstoši transportlīdzekļa "A" maksimālajai masai tam var piešķirt tipa apstiprinājumu kā N_1 (3,5 tonnas) un N_2 (4,2 tonnas) kategorijas transportlīdzeklim. Tādā gadījumā N_1 kategorijā minētos parametrus var izmantot arī attiecībā uz transportlīdzekli, kas ietilpst N_2 kategorijā (vai otrādi);

b) atbilstoši transportlīdzekļa "B" sēdvietu skaitam (7+1 vai 10+1) tam var piešķirt tipa apstiprinājumu kā M_1 un M_2 kategorijas transportlīdzeklim, un M_1 kategorijā minētos parametrus var izmantot arī attiecībā uz transportlīdzekli, kas ietilpst M_2 kategorijā (vai otrādi).

7.2. N kategorijas transportlīdzeklim var būt tipa apstiprinājums saskaņā ar attiecīgi M_1 vai M_2 kategorijas noteikumiem, ja vairāku posmu tipa apstiprināšanas procedūras nākamajā posmā to paredzēts pārveidot par šīs kategorijas transportlīdzekli.

7.2.1. Šī iespēja pieļaujama tikai attiecībā uz nepabeigtiem transportlīdzekļiem.

Šādus transportlīdzekļus apzīmē ar īpašu varianta kodu, ko tiem piešķir bāzes transportlīdzekļa izgatavotājs.

7.3. Tipu, variantu un versiju apzīmējumi.

7.3.1. Izgatavotājs katru transportlīdzekļa tipu, variantu un versiju apzīmē ar burtciparu kodu, ko veido latīņu burti un/vai arābu cipari.

Var izmantot iekavas un defises, ja ar tām neaizstāj burtus un ciparus.

▼**M12**

7.3.2. Šā koda kopējais apzīmējums ir TVV – tipa/varianta/versijas kods.

7.3.3. Ar TVV kodu skaidri un viennozīmīgi apzīmē tehnisko raksturlielumu unikālu kombināciju saskaņā ar šā pielikuma B daļā minētajiem kritērijiem.

7.3.4. Viens un tas pats izgatavotājs tipa apzīmēšanai var izmantot vienu kodu, ja transportlīdzekļa tipu var klasificēt divās vai vairākās kategorijās.

7.3.5. Viens un tas pats izgatavotājs tipa apzīmēšanai neizmanto vienu un to pašu kodu vairāk kā vienam tipa apstiprinājumam tajā pašā transportlīdzekļu kategorijā.

7.4. TVV kodā izmantojamo rakstzīmju skaits

7.4.1. Rakstzīmju skaits nepārsniedz:

a) 15 rakstzīmes transportlīdzekļa tipa kodam;

b) 25 rakstzīmes viena varianta kodam;

c) 35 rakstzīmes vienas versijas kodam.

7.4.2. TVV kodā izmantojamo rakstzīmju maksimālais kopskaits ir 75 rakstzīmes.

7.4.3. Izmantojot visu TVV kodu, starp tipa, varianta un versijas apzīmējumu atstāj atstarpi.

Šāda TVV piemērs: 159AF[. . . . . *atstarpe*]0054[. . . . . *atstarpe*] 977K(BE).

C DAĻA

Virsbūves tipu definīcijas

0. **Vispārīgi noteikumi**

0.1. Virsbūves tipu, kas minēts I pielikuma 9. iedaļā un III pielikuma 1. daļā, kā arī virsbūves kodu, kurš minēts IX pielikuma 38. punktā, norāda, izmantojot kodus.

Kodu saraksts galvenokārt attiecas uz pabeigtiem un vairākos posmos pabeigtiem transportlīdzekļiem.

0.2. M kategoriju transportlīdzekļu virsbūves kodu veido divi burti, kas norādīti 1. un 2. iedaļā.

0.3. N un O kategoriju transportlīdzekļu virsbūves kodu veido divi burti, kas norādīti 3. un 4. iedaļā.

0.4. Vajadzības gadījumā (jo īpaši attiecīgi 3.1. un 3.6. punktā un 4.1.–4.4. punktā minētajiem virsbūves tipiem) burtus papildina divi cipari.

0.4.1. Ciparu saraksts norādīts šā pielikuma 2. papildinājumā.

0.5. Virsbūves tips, kas jāizmanto speciālajiem transportlīdzekļiem, ir saistīts ar attiecīgā transportlīdzekļa kategoriju.

▼**M12**

1. **M_1 kategorijas transportlīdzekļi**

Atsauce	Kods	Nosaukums	Definīcija
1.1.	AA	Sedans	Transportlīdzeklis saskaņā ar ISO standarta 3833:1977 3.1.1.1. punktā izmantoto definīciju, aprīkots ar vismaz četriem sānu logiem.
1.2.	AB	Hečbeks	Sedans, kā noteikts 1.1. punktā, ar durvīm transportlīdzekļa aizmugurē.
1.3.	AC	Universālis	Transportlīdzeklis saskaņā ar ISO standarta 3833:1977 3.1.1.4. punktā izmantoto definīciju.
1.4.	AD	Kupeja	Transportlīdzeklis saskaņā ar ISO standarta 3833:1977 3.1.1.5. punktā izmantoto definīciju.
1.5.	AE	Kabriolets	Transportlīdzeklis saskaņā ar ISO standarta 3833:1977 3.1.1.6. punktā izmantoto definīciju. Kabriolets var būt bez durvīm.
1.6.	AF	Plašlietojuma transportlīdzeklis	Transportlīdzeklis, izņemot AG un AA–AE grupas transportlīdzekļus, kas paredzēts cilvēku un viņu bagāžas un reizēm kravu pārvadāšanai vienā nodalījumā.
1.7.	AG	Kravas universālis	Transportlīdzeklis saskaņā ar ISO standarta 3833:1977 3.1.1.4.1. punktā izmantoto definīciju. Taču bagāžas nodalījumam jābūt pilnīgi atdalītam no pasažieru nodalījuma. Turklāt transportlīdzekļa vadītāja sēdvietas atskaites punktam nav jābūt vismaz 750 mm virs transportlīdzekļa balstvirsmas.

2. **M_2 vai M_3 kategorijas transportlīdzekļi**

Atsauce	Kods	Nosaukums	Definīcija
2.1.	CA	Vienstāva transportlīdzeklis	Transportlīdzeklis, kurā cilvēkiem paredzētās vietas izkārtotas vienā līmenī vai tā, ka tās neveido divus vienu virs otra novietotus līmeņus.
2.2.	CB	Divstāvu transportlīdzeklis	Transportlīdzeklis saskaņā ar Direktīvas 2001/85/EK I pielikuma 2.1.6. punktā izmantoto definīciju.
2.3.	CC	Vienstāva posmains transportlīdzeklis	Transportlīdzeklis saskaņā ar Direktīvas 2001/85/EK I pielikuma 2.1.3. punktā izmantoto definīciju, ar vienu stāvu.
2.4.	CD	Divstāvu posmains transportlīdzeklis	Transportlīdzeklis saskaņā ar Direktīvas 2001/85/EK I pielikuma 2.1.3.1. punktā izmantoto definīciju.
2.5.	CE	Vienstāva transportlīdzeklis ar zemu grīdu	Transportlīdzeklis saskaņā ar Direktīvas 2001/85/EK I pielikuma 2.1.4. punktā izmantoto definīciju, ar vienu stāvu.
2.6.	CF	Divstāvu transportlīdzeklis ar zemu grīdu	Transportlīdzeklis saskaņā ar Direktīvas 2001/85/EK I pielikuma 2.1.4. punktā izmantoto definīciju, ar diviem stāviem.
2.7.	CG	Posmains vienstāva transportlīdzeklis ar zemu grīdu	Transportlīdzeklis, kurā apvienoti 2.3. un 2.5. punktā minētie tehniskie raksturlielumi.
2.8.	CH	Posmains divstāvu transportlīdzeklis ar zemu grīdu	Transportlīdzeklis, kurā apvienoti 2.4. un 2.6. punktā minētie tehniskie raksturlielumi.

▼M12

Atsauce	Kods	Nosaukums	Definīcija
2.9.	CI	Vienstāva transportlīdzeklis bez jumta	Transportlīdzeklis, kam pilnīgi vai daļēji nav jumta.
2.10.	CJ	Divstāvu transportlīdzeklis bez jumta	Transportlīdzeklis, kam nav jumta virs visa augšējā stāva vai tā daļas.
2.11.	CX	Autobusa šasija	Nepabeigts transportlīdzeklis, kam ir tikai šasijas sliedes vai samontētas caurules, spēka pārvads un tilti un ko paredzēts pabeigt ar transporta uzņēmuma vajadzībām pielāgotu virsbūvi.

3. **N_1, N_2 vai N_3 kategorijas mehāniskie transportlīdzekļi**

Atsauce	Kods	Nosaukums	Definīcija
3.1.	BA	Kravas automobilis	Transportlīdzeklis, kas projektēts un būvēts tikai vai galvenokārt kravu pārvadāšanai. Tas var arī vilkt piekabi.
3.2.	BB	Autofurgons	Kravas automobilis ar apvienotu transportlīdzekļa vadītāja kabīni un kravas nodalījumu.
3.3.	BC	Seglu vilcējs	Velkošs transportlīdzeklis, kas projektēts un būvēts tikai vai galvenokārt puspiekabju vilkšanai.
3.4.	BD	Vilcējauto	Velkošs transportlīdzeklis, kas projektēts un būvēts tikai tādu piekabju vilkšanai, kas nav puspiekabes.
3.5.	BE	Pikaps	Transportlīdzeklis, kura maksimālā masa nepārsniedz 3 500 kg un sēdvietas un kravas nodalījums nav apvienoti.
3.6.	BX	Šasija ar kabīni vai šasija ar pārsegu	Nepabeigts transportlīdzeklis, kam ir tikai kabīne (pabeigta vai nepabeigta), šasijas sliedes, spēka pārvads un tilti un ko paredzēts pabeigt ar transporta uzņēmuma vajadzībām pielāgotu virsbūvi.

4. **O kategorijas transportlīdzekļi**

Atsauce	Kods	Nosaukums	Definīcija
4.1.	DA	Puspiekabe	Piekabe, kas projektēta un būvēta savienošanai ar seglu vilcēju vai autovilciena ratiņiem un ievērojama vertikāla slogojuma radīšanai uz velkošo transportlīdzekli vai autovilciena ratiņiem. Transportlīdzekļu savienošanai jāizmanto sakabe, ko veido pulka un seglu iekārta.
4.2.	DB	Piekabe ar jūgstieņa sakabi	Piekabe, kam ir vismaz divas asis, no kurām viena ir vadāmā ass, un kas: a) ir aprīkota ar jūgierīci, kura var pārvietoties vertikāli (attiecībā pret piekabi); b) iedarbojas uz velkošo transportlīdzekli ar statisku vertikālu slogojumu, kas nepārsniedz 100 daN.
4.3.	DC	Centrālass piekabe	Piekabe, kuras ass(-is) ir novietota(-as) tuvu transportlīdzekļa smaguma centram (kad tas ir vienmērīgi noslogots) tā, lai tikai neliels statisks vertikāls slogojums, kas nepārsniedz 10 % no slogojuma, kurš atbilst piekabes maksimālajai masai, vai 1 000 daN liels slogojums (izvēloties mazāko no šiem lielumiem) tiktu pārnests uz velkošo transportlīdzekli.

▼**M12**

Atsauce	Kods	Nosaukums	Definīcija
4.4.	DE	Piekabe ar stingrā savienojuma jūgstieni	Piekabe ar vienu asi vai vienu asu grupu, kas ir aprīkota ar jūgstieni un atbilstoši savai konstrukcijai pārnes uz velkošo transportlīdzekli statisku slogojumu, kurš nepārsniedz 4 000 daN, un kas neatbilst centrālasu piekabes definīcijai. Transportlīdzekļu savienošanai neizmanto sakabi, ko veido pulka un seglu iekārta.

▼M12

1. papildinājums

Procedūra, lai pārbaudītu, vai transportlīdzekli var klasificēt kā bezceļu transportlīdzekli

0. **Vispārīgas prasības**

0.1. Lai transportlīdzekli klasificētu kā bezceļu transportlīdzekli, piemēro šajā papildinājumā aprakstīto procedūru.

1. **Ģeometrisko mērījumu testu nosacījumi**

1.1. M_1 un N_1 kategorijas transportlīdzekļi ir nenoslogoti, ar piecdesmitās procentiles vīrieša manekenu transportlīdzekļa vadītāja sēdeklī un nokomplektēti ar dzeses šķidrumu, eļļām, degvielu, instrumentiem un rezerves riteni (ja komplektācijā ir oriģinālā aprīkojuma izgatavotāja iekārtas).

Manekenu var aizstāt ar līdzīgu ierīci, kam ir tāda pati masa.

1.2. Transportlīdzekļus, izņemot 1.1. punktā minētos transportlīdzekļus, noslogo līdz to tehniski pieļaujamajai maksimālajai pilnajai masai.

Masas sadalījums pa asīm attiecībā uz atbilstību attiecīgajiem kritērijiem atbilst sliktākajam scenārijam.

1.3. Prototipa transportlīdzekli nodod tehniskajam dienestam, ievērojot 1.1. vai 1.2. punktā minētos nosacījumus. Transportlīdzeklis ir nekustīgs, un tā riteņi ir neitrālā stāvoklī.

Virsma, uz kuras veic mērījumus, ir pēc iespējas līdzena un horizontāla (tās slīpums nepārsniedz 0,5 %).

2. **Priekšējās un pakaļējās pārkares leņķa un garenpārgājības leņķa mērījumi**

2.1. Priekšējās pārkares leņķi mēra saskaņā ar 6.10. punktu ISO standartā 612:1978.

2.2. Pakaļējās pārkares leņķi mēra saskaņā ar 6.11. punktu ISO standartā 612:1978.

2.3. Garenpārgājības leņķi mēra saskaņā ar 6.9. punktu ISO standartā 612:1978.

2.4. Mērot pakaļējās pārkares leņķi, pakaļējās drošības konstrukcijas ar regulējamu augstumu var noregulēt augšējā stāvoklī.

2.5. Ieteikums, kas minēts 2.4. punktā, nav jāsaprot kā pienākums aprīkot bāzes transportlīdzekli ar oriģinālā aprīkojuma pakaļējo drošības konstrukciju. Taču bāzes transportlīdzekļa izgatavotājs informē nākamā posma izgatavotāju par to, ka ar pakaļējo drošības konstrukciju aprīkotam transportlīdzeklim ir jāatbilst prasībām par pakaļējās pārkares leņķi.

3. **Klīrensa mērījumi**

3.1. Garenpārgājības klīrenss

3.1.1. "Garenpārgājības klīrenss" ir īsākais attālums starp zemes plakni un transportlīdzekļa zemāko fiksēto punktu.

▼**M12**

Piemērojot šo definīciju ņem vērā attālumu starp priekšējo asu grupas pēdējo asi un pakaļējo asu grupas pirmo asi.

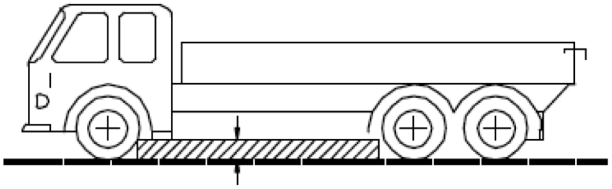

3.1.2. Transportlīdzekļa nekustīgās daļas nedrīkst projicēties attēla ieēnotajā zonā.

3.2. Klīrenss zem viena tilta

3.2.1. "Klīrenss zem viena tilta" ir attālums zem tāda apļa arkas augstākā punkta, kurš iziet caur vienas ass riteņu (iekšējo, ja transportlīdzeklim ir dubultriepas) riepu protektora nospiedumu centram un pieskaras transportlīdzekļa zemākajam fiksētajam punktam starp riteņiem.

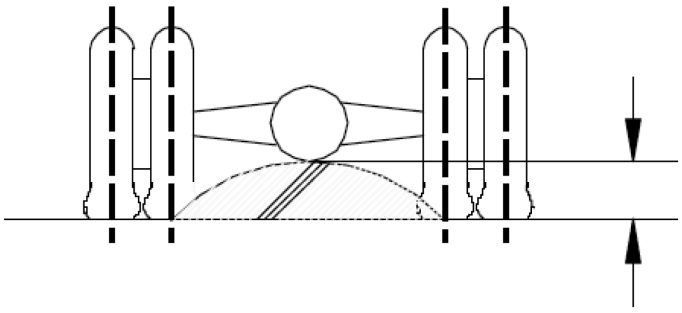

3.2.2. Vajadzības gadījumā klīrensu mēra katrai no vairākām asu grupas asīm.

4. **Kāpumspēja**

4.1. "Kāpumspēja" ir transportlīdzekļa spēja pārvarēt kāpumus.

4.2. Lai pārbaudītu nepabeigtu un pabeigtu M_2, M_3, N_2 un N_3 kategorijas transportlīdzekļu kāpumspēju, veic testus.

4.3. Testējamo prototipa transportlīdzekli testē tehniskais dienests.

4.4. Pēc izgatavotāja lūguma un saskaņā ar XVI pielikumā minētajiem nosacījumiem transportlīdzekļa tipa kāpumspēju var pierādīt, veicot virtuālu testēšanu.

5. **Testēšanas nosacījumi un novērtēšanas kritērijs**

5.1. Līdz 2014. gada 31. oktobrim piemēro Direktīvas 97/27/EC I pielikuma 7.5. iedaļā izklāstītos nosacījumus.

No 2014. gada 1. novembra piemēro testēšanas nosacījumus, kas pieņemti saskaņā ar Eiropas Parlamenta un Padomes Regulas (EK) Nr. 661/2009 ([1]) 14. pantu.

5.2. Transportlīdzeklis pārvar kāpumu, braucot ar vienmērīgu ātrumu, bez riteņu garenslīdes un sānslīdes.

([1]) OV L 200, 31.7.2009., 1. lpp.

▼**M12**

2. papildinājums

Cipari, ko pievieno kodiem, ar kuriem apzīmē dažādus virsbūves veidus

01	Kravas platforma
02	Bortu transportlīdzeklis
03	Furgons
04	Kondicionēta virsbūve ar izolētām sienām un aprīkojumu iekšējās temperatūras uzturēšanai
05	Kondicionēta virsbūve ar izolētām sienām bez aprīkojuma iekšējās temperatūras uzturēšanai
06	Virsbūve ar tentu
07	Noņemama (maināma) virsbūve
08	Konteinervedējs
09	Transportlīdzeklis ar āķveida pacēlāju
10	Izgāzējs
11	Cisternauto
12	Bīstamo kravu vešanai paredzēts cisternauto
13	Lopvedējs
14	Transportlīdzekļu vedējs
15	Betonmaisītājs
16	Betonsūknētājs
17	Kokvedējs
18	Atkritumu savācējs
19	Ielu slaucītājs un tīrītājs un novadcauruļu tīrītājs
20	Kompresorauto
21	Laivu vedējs
22	Planieru vedējs
23	Transportlīdzekļi, ko izmanto kā mazumtirdzniecības veikalus vai preču stendus
24	Autoevakuators
25	Transportlīdzeklis ar kāpnēm
26	Celtņauto (izņemot II pielikuma A daļas 5. iedaļā minēto autoceltni)
27	Strēles pacēlājs
28	Stabu licējs
29	Piekabe ar zemu grīdu
30	Stikla lokšņu vedējs
31	Ugunsdzēsējauto
99	Virsbūve, kas nav iekļauta šajā sarakstā

▼M1

III PIELIKUMS

INFORMĀCIJAS DOKUMENTS TRANSPORTLĪDZEKĻU EK TIPA APSTIPRINĀJUMAM

(Paskaidrojumus skatīt I pielikuma pēdējā lapā)

I DAĻA

Turpmāk tekstā norādītā informācija jāiesniedz trīs eksemplāros kopā ar satura rādītāju. Visi rasējumi jāiesniedz atbilstošā mērogā A4 formātā vai salocīti atbilstoši A4 formātam, un tiem jābūt pietiekami detalizētiem. Fotoattēlos, ja tādi ir, jābūt pietiekami sīki saskatāmām detaļām.

A. **M un N kategorija**

0. VISPĀRĪGI NOTEIKUMI

0.1. Marka (ražotāja tirdzniecības nosaukums): .....

0.2. Veids: .....

0.2.1. Komercnosaukums(-i) (ja ir): .....

0.3. Tipa identifikācijas līdzekļi, ja marķējums ir norādīts uz transportlīdzekļa ([b]): .....

0.3.1. Minētā marķējuma atrašanās vieta: .....

0.4. Transportlīdzekļa kategorija ([c]): .....

0.4.1. Klasifikācija(-as) atbilstīgi bīstamajām precēm, kuru pārvadāšanai transportlīdzeklis paredzēts: .....

▼M15

0.5. Izgatavotāja uzņēmuma nosaukums un adrese: .....

▼M1

0.8. Montāžas rūpnīcas(-u) nosaukums(-i) un adrese(-es): .....

0.9. Ražotāja pārstāvja (ja tāds ir) vārds vai nosaukums un adrese:

1. VISPĀRĪGS TRANSPORTLĪDZEKĻA UZBŪVES RAKSTUROJUMS

1.1. Transportlīdzekļa parauga fotoattēli un/vai rasējumi: .....

1.3. Asu un riteņu skaits: .....

1.3.1. Asu ar dubulriteņiem skaits un novietojums: .....

1.3.2. Vadāmo asu skaits un novietojums: .....

1.3.3. Dzenošās asis (skaits, novietojums, starpsavienojums): .....

1.4. Šasija (ja ir) (kopskata rasējums): .....

1.6. Dzinēja atrašanās vieta un novietojums: .....

1.8. Vadības ierīču novietojums: kreisajā/labajā pusē ([1])

1.8.1. Transportlīdzeklis ir aprīkots braukšanai pa ceļa labo/kreiso ([1]) pusi

▼M15

1.9. Norādīt, vai velkošais transportlīdzeklis ir paredzēts puspiekabes vai piekabes vilkšanai un vai šī piekabe ir puspiekabe, piekabe ar jūgstieni, centrālass piekabe vai piekabe ar stingrā savienojuma jūgstieni: .....

1.10. Norādīt, vai transportlīdzeklis ir īpaši paredzēts kravu pārvadāšanai kontrolētā temperatūrā: .....

▼M15

2. MASAS UN GABARĪTI ([f]) ([g]) ([7])

(kg un mm) (vajadzības gadījumā skatīt rasējumu)

▼M1

2.1. **Garenbāze(-es) (pie pilnas slodzes)** ([g1])

2.1.1. *Divasu transportlīdzekļi:* .....

2.1.2. *Transportlīdzekļi ar trīs vai vairāk asīm:*

2.1.2.1. Atstarpe starp asīm, kas novietotas viena aiz otras virzienā no priekšējās ass uz aizmugurējo asi: .....

2.1.2.2. Kopējā atstarpe starp asīm: .....

2.3.1. Katras vadāmās ass šķērsbāze ([g4]): .....

2.3.2. Pārējo asu šķērsbāze ([g4]): .....

2.4. **Transportlīdzekļa izmēru diapazons** (kopumā)

2.4.1. *Šasijai bez virsbūves*

2.4.1.1. Garums ([g5]): .....

2.4.1.1.1. Maksimālais pieļaujamais garums: .....

2.4.1.1.2. Minimālais pieļaujamais garums: .....

2.4.1.2. Platums ([g7]): .....

2.4.1.2.1. Maksimālais pieļaujamais platums: .....

2.4.1.2.2. Minimālais pieļaujamais platums: .....

2.4.1.3. Augstums (darbdarīgā stāvoklī) ([g8]) (balstiekārtām ar regulējamu augstumu norādīt normālo ekspluatācijas augstumu): .....

2.4.2. *Šasijai ar virsbūvi*

2.4.2.1. Garums ([g5]): .....

2.4.2.1.1. Iekraušanas laukuma garums: .....

2.4.2.2. Platums ([g7]): .....

2.4.2.2.1. Sienu biezums (transportlīdzekļiem, kuri paredzēti kravu pārvadāšanai kontrolētas temperatūras apstākļos): .....

2.4.2.3. Augstums (darbdarīgā stāvoklī) ([g8]) (balstiekārtām ar regulējamu augstumu norādīt normālo ekspluatācijas augstumu): .....

▼M15

2.5. **Minimālā masa uz nepabeigtu transportlīdzekļu stūrējamo(-ām) asi(-īm):** .....

2.6. **Masa darba kārtībā** ([h])

a) katra varianta minimālā un maksimālā masa: .....

b) katras versijas masa (jāiesniedz matrica): .....

▼M15

2.6.1. Šīs masas sadalījums pa asīm un – puspiekabes, centrālass piekabes vai piekabes ar stingrā savienojuma jūgstieni gadījumā – masa sakabes punktā:

a) katra varianta minimālā un maksimālā masa: .....

b) katras versijas masa (jāiesniedz matrica): .....

2.6.2. Neobligātā aprīkojuma masa (sk. definīciju Regulas (ES) Nr. 1230/2012 2. panta 5. punktā): .....

▼M1

2.7. Vairākos posmos **pabeigta transportlīdzekļa minimālā masa**, kā norādījis ražotājs, nepabeigta transportlīdzekļa gadījumā: .....

2.8. Ražotāja noteiktā **tehniski pieļaujamā maksimālā pilnā masa** ([i]) ([3]): .....

2.8.1. Šīs masas sadalījums pa asīm un, attiecībā uz puspiekabēm vai piekabēm ar centrāli novietotu asi, slodze sakabes punktā ([3]): .....

2.9. **Maksimālā tehniski pieļaujamā masa uz katru asi: …**

▼M15

2.10. **Tehniski pieļaujamā masa uz katru asu grupu:**

2.11. **Velkošā transportlīdzekļa tehniski pieļaujamā maksimālā vilces masa**

attiecībā uz:

▼M1

2.11.1. piekabi ar jūgstieni: .....

2.11.2. puspiekabi: .....

2.11.3. centrālās ass piekabi: .....

▼M15

2.11.4. Piekabi ar stingrā savienojuma jūgstieni: .....

2.11.5. Savienoto transportlīdzekļu tehniski pieļaujamā maksimālā pilnā masa ([3]): .....

▼M1

2.11.6. Piekabes bez bremzēm maksimālā masa: .....

▼M15

2.12. **Tehniski pieļaujamā maksimālā masa sakabes punktā:**

2.12.1. Velkošajam transportlīdzeklim: .....

2.12.2. Puspiekabei, centrālass piekabei vai piekabei ar stingrā savienojuma jūgstieni: .....

2.16. **Reģistrācijai/ekspluatācijai pieļaujamā maksimālā masa (nav obligāti)**

2.16.1. Reģistrācijai/ekspluatācijai pieļaujamā maksimālā pilnā masa: .....

2.16.2. Reģistrācijai/ekspluatācijai pieļaujamā maksimālā masa uz katru asi un – attiecībā uz puspiekabi vai centrālass piekabi – paredzētā slodze sakabes punktā, kā to norādījis izgatavotājs, ja tā ir mazāka par tehniski pieļaujamo maksimālo masu sakabes punktā: .....

2.16.3. Reģistrācijai/ekspluatācijai pieļaujamā maksimālā masa uz katru asu grupu: .....

2.16.4. Reģistrācijai/ekspluatācijai pieļaujamā maksimālā vilces masa: .....

2.16.5. Reģistrācijai/ekspluatācijai pieļaujamā savienoto transportlīdzekļu maksimālā masa: .....

▼M1

3.	SPĒKA IEKĀRTA ([k])
3.1.	**Dzinēja ražotājs:** .....
3.1.1.	Ražotāja piešķirts dzinēja kods (kā norādīts uz motora vai ar citiem identifikācijas līdzekļiem): .....
3.1.2.	Apstiprinājuma numurs (attiecīgā gadījumā), ieskaitot degvielas identifikācijas marķējumu: .....
	(vienīgi lieljaudas transportlīdzekļi)
3.2.	**Iekšdedzes dzinējs**
3.2.1.1.	Darbības princips: dzirksteļaizdedz/kompresijaizdedze ([1])
	Cikls: četrtaktu/divtaktu/rotācijas ([1])
3.2.1.2.	Cilindru skaits un novietojums: .....
3.2.1.3.	Dzinēja darba tilpums ([m]): …… cm^3
3.2.1.6.	Brīvgaitas apgriezieni ([2]): …… min^{-1}
3.2.1.8.	Maksimālā lietderīgā jauda ([n]): ……. kW ar …… min^{-1} (ražotāja uzrādītā vērtība)

▼M11

3.2.1.11.	(vienīgi *Euro VI*) Regulas (ES) Nr. 582/2011 5., 7., un 9. pantā pieprasītās ražotāja atsauces dokumentācijas paketē, kas ļauj apstiprinātājai iestādei novērtēt emisijas kontroles stratēģijas un iebūvētās diagnostikas sistēmas, lai nodrošinātu NO_x kontroles pasākumu pareizu darbību

▼M1

3.2.2.1.	Vieglie automobiļi: dīzeļdegviela/benzīns/sašķidrināta naftas gāze/dabasgāze vai biometāns/etanols (E 85)/biodīzeļdegviela/ūdeņradis ([1]) ([6])

▼M11

3.2.2.2.	Lieljaudas transportlīdzekļi: dīzeļdegviela/benzīns/sašķidrināta naftas gāze/dabasgāze-H/dabasgāze-L/dabasgāze-HL/etanols (ED95)/etanols (E85) ([1]) ([6])
3.2.2.2.1.	(vienīgi *Euro VI*) Degvielas, kas atbilst ražotāja noteiktajām degvielām izmantošanai motorā saskaņā ar Regulas (ES) Nr. 582/2011 I pielikuma 1.1.3. iedaļu (nepieciešamības gadījumā)

▼M1

3.2.2.4.	Transportlīdzekļa degvielas tips: viena degviela, divas degvielas, maināma degviela ([1])
3.2.2.5.	Maksimāli pieļaujamais biodegvielas daudzums degvielā (ražotāja uzrādītā vērtība) …… % no tilpuma
3.2.3.	*Degvielas tvertne(-s)*
3.2.3.1.	Parastā(-ās) degvielas tvertne(-es)
3.2.3.1.1.	Daudzums un katras tvernes ietilpība: ……
3.2.3.2.	Rezerves degvielas tvertne(-es)
3.2.3.2.1.	Daudzums un katras tvernes ietilpība: ……

▼M1

3.2.4. *Degvielas padeve*

3.2.4.1. Ar karburatoru(-iem): ir/nav ([1])

3.2.4.2. Ar degvielas iesmidzināšanu (vienīgi kompresijas aizdedzei): ir/nav ([1])

3.2.4.2.2. Darbības princips: tiešā iesmidzināšana/priekškamera/virpuļkamera ([1])

3.2.4.3. Iesmidzinot degvielu (vienīgi dzirksteļaizdedzei): ir/nav ([1])

3.2.7. *Dzesēšanas sistēma:* ar šķidrumu/gaisu ([1])

3.2.8. *Ieplūdes sistēma*

3.2.8.1. Turbopūte: ir/nav ([1])

3.2.8.2. Starpdzesētājs: ir/nav ([1])

▼M11

3.2.8.3.3. (vienīgi *Euro VI*) Faktiskais ieplūdes retinājums pie motora nominālā apgriezienu skaita un 100 % slodzes: kPa

▼M1

3.2.9. *Atgāzu izplūdes sistēma*

▼M11

3.2.9.2.1. (vienīgi *Euro VI*) Motora sistēmā neietilpstošo izplūdes sistēmas elementu apraksts un/vai rasējums

3.2.9.3.1. (vienīgi *Euro VI*) Faktiskais izplūdes pretspiediens pie motora nominālā apgriezienu skaita un 100 % slodzes (vienīgi kompresijaizdedzes motori): ..... kPa

▼M1

3.2.9.4. Izplūdes trokšņu slāpētāja(-u) tips, marķējums: .....

Attiecīgā gadījumā – trokšņu slāpēšanas pasākumi motora nodalījumā un uz dzinēja: .....

3.2.9.5. Izplūdes atveres atrašanās vieta: .....

▼M11

3.2.9.7.1. (vienīgi *Euro VI*) Atgāzu izplūdes sistēmas tilpums: .... dm^3

▼M1

3.2.12. *Pasākumi pret apkārtējās vides piesārņošanu*

▼M11

3.2.12.1.1. (vienīgi *Euro VI*) Ierīce kartera gāzu pārstrādei: ir/nav ([2])

Ja ir, apraksts un rasējumi:

Ja nav, jānodrošina atbilstība Regulas (ES) Nr. 582/2011 V pielikumam.

▼M1

3.2.12.2. Piesārņojuma kontroles papildierīces (ja ir un ja tās nav ietvertas citos punktos):

3.2.12.2.1. Katalītiskais pārveidotājs: ir/nav ([1])

3.2.12.2.1.11. Reģenerācijas sistēmas/izplūdes pēcapstrādes sistēmu metode, apraksts: .....

▼M1

3.2.12.2.1.11.6. Patērējami reaģenti: ir/nav ([1])

3.2.12.2.1.11.7. Katalītiskajai reakcijai nepieciešamā reaģenta tips un koncentrācija: .....

3.2.12.2.2. Skābekļa devējs: ir/nav ([1])

3.2.12.2.3. Gaisa iesmidzināšana: ir/nav ([1])

3.2.12.2.4. Izplūdes gāzu recirkulācija: ir/nav ([1])

3.2.12.2.5. Iztvaikošanas emisiju kontroles sistēma: ir/nav ([1])

3.2.12.2.6. Daļiņu filtrs: ir/nav ([1])

▼M11

3.2.12.2.6.9. Citas sistēmas: jā/nē ([1])

3.2.12.2.6.9.1. Apraksts un darbība

▼M1

3.2.12.2.7. Iebūvētā diagnostikas sistēma (*OBD*): ir/nav ([1])

▼M11

3.2.12.2.7.0.1. (vienīgi *Euro VI*) *OBD* motora saimju skaits motoru saimē

3.2.12.2.7.0.2. (vienīgi *Euro VI*) *OBD* motora saimju saraksts (pēc nepieciešamības)

3.2.12.2.7.0.3. (vienīgi *Euro VI*) Tās *OBD* motoru saimes numurs, kurai pieder cilmes motors/motoru saimes loceklis:

3.2.12.2.7.0.4. (vienīgi *Euro VI*) Ražotāja atsauces *OBD* dokumentācijā, kas paredzētas Regulas (ES) Nr. 582/2011 5. panta 4. punkta c) apakšpunktā un 9. panta 4. punktā un kas noteiktas šīs regulas X pielikumā *OBD* sistēmas apstiprināšanai

3.2.12.2.7.0.5. (vienīgi *Euro VI*) Nepieciešamības gadījumā ražotāja atsauce dokumentācijā ar *OBD* aprīkotas motora sistēmas uzstādīšanai transportlīdzeklī

3.2.12.2.7.0.6. (vienīgi *Euro VI*) Nepieciešamības gadījumā ražotāja atsauce dokumentācijas paketē, kas saistīta ar apstiprināta motora *OBD* sistēmas uzstādīšanu transportlīdzeklī

3.2.12.2.7.0.7. (vienīgi *Euro VI*) *MI* ([6]) rakstisks apraksts un/vai rasējums

3.2.12.2.7.0.8. (vienīgi *Euro VI*) *OBD* ārējās saziņas saskarnes ([6]) rakstisks apraksts un/vai rasējums

3.2.12.2.7.6.5. (vienīgi *Euro VI*) *OBD* saziņas protokola standarts: ([4])

3.2.12.2.7.7. (vienīgi *Euro VI*) Ražotāja atsauce uz informāciju, kas saistīta ar *OBD*, atbilstoši Regulas (ES) Nr. 582/2011 5. panta 4. punkta d) apakšpunktam un 9. panta 4. punktam, lai nodrošinātu atbilstību noteikumiem par piekļuvi transportlīdzekļa *OBD* un transportlīdzekļa remonta un apkopes informācijai; vai

▼**M11**

3.2.12.2.7.7.1. Ražotāja atsauce, kas ir alternatīva 3.2.12.2.7.7. punktā sniegtajai atsaucei, uz Regulas (ES) Nr. 582/2011 III pielikuma 4. papildinājumā izklāstītā informācijas dokumenta pielikumu, kurā ir tabula, kas aizpildīta atbilstoši dotajam piemēram:

Sastāvdaļa – Kļūdas kods – Pārraudzības stratēģija – Kļūdas noteikšanas kritēriji – *MI* ieslēgšanas kritēriji – Sekundārie parametri – Sagatavošana – Demonstrācijas tests

Katalizators – P0420 – Skābekļa 1. un 2. devēja signāli – Starpība starp 1. un 2. devēja signāliem – 3. cikls – Motora apgriezienu skaits, A/F režīms, katalizatora temperatūra – Divi 1. tipa cikli – 1. tips

▼**M1**

3.2.12.2.8. Citas sistēmas (apraksts un darbības veids): .....

▼**M11**

3.2.12.2.8.1. (vienīgi *Euro VI*) Sistēmas, kas nodrošina pareizu NO_x kontroles pasākumu darbību

3.2.12.2.8.2. (vienīgi *Euro VI*) Motors ar brīdinājuma sistēmas pastāvīgu izslēgšanu izmantošanai glābšanas dienestu transportlīdzekļos vai šīs direktīvas 2. panta 3. punkta b) apakšpunktā norādītajos transportlīdzekļos: jā/nē

3.2.12.2.8.3. (vienīgi *Euro VI*) *OBD* motoru saimju skaits motoru saimē, kas jāņem vērā, lai nodrošinātu pareizu NO_x kontroles pasākumu darbību

3.2.12.2.8.4. (vienīgi *Euro VI*) *OBD* motoru saimju saraksts (pēc nepieciešamības)

3.2.12.2.8.5. (vienīgi *Euro VI*) Tās *OBD* motoru saimes numurs, pie kuras pieder cilmes motors/motoru saimes loceklis

3.2.12.2.8.6. (vienīgi *Euro VI*) Reaģentā esošās aktīvās vielas zemākā koncentrācija, kas neliek aktivizēties brīdinājuma sistēmai (CD_{min}): % (tilp.)

3.2.12.2.8.7. (vienīgi *Euro VI*) Nepieciešamības gadījumā ražotāja atsauce dokumentācijā, lai uzstādītu transportlīdzeklī sistēmas pareizas NO_x kontroles pasākumu darbības nodrošināšanai

3.2.12.2.8.8. Transportlīdzeklī iebūvētas sistēmu sastāvdaļas pareizas NO_x kontroles pasākumu darbības nodrošināšanai

3.2.12.2.8.8.1. Vislēnākā režīma aktivizēšana:

"pārtraukt darbību pēc atkārtotas iedarbināšanas" / "pārtraukt darbību pēc degvielas uzpildes" / "pārtraukt darbību pēc novietošanas stāvvietā" ([7])

3.2.12.2.8.8.2. Nepieciešamības gadījumā ražotāja atsauce dokumentācijas paketē, kas saistīta ar apstiprināta motora NO_x kontroles pasākumu pareizas darbības nodrošināšanas sistēmas uzstādīšanu transportlīdzeklī

▼M11

3.2.12.2.8.8.3. Brīdinājuma signāla ([6]) rakstisks apraksts un/vai rasējums

▼M1

3.2.12.2.9. Griezes momenta ierobežotājs: ir/nav ([1])

3.2.13.1. Absorbcijas koeficienta simbola atrašanās vieta (vienīgi kompresijaizdedzes dzinējiem): .....

3.2.15. Sašķidrinātas gāzes padeves sistēma: ir/nav ([1])

3.2.16. Dabasgāzes padeves sistēma: ir/nav ([1])

▼M11

3.2.17.8.1.0.1. (vienīgi *Euro VI*) Pašregulācijas iespēja? Ir/nav ([1])

3.2.17.8.1.0.2. (vienīgi *Euro VI*) Kalibrēšana īpašam gāzu sastāvam NG-H/NG-L/NG-HL ([1])

Pārveidošana īpašam gāzu sastāvam $NG\text{-}H_t/NG\text{-}L_t/NG\text{-}HL_t$ ([1])

▼M1

3.3. **Elektriskais motors**

3.3.1. Tips (tinums, ierosme): .....

3.3.1.1. Maksimālā izejas jauda stundā: ..... kW

3.3.1.2. Darba spriegums: V

3.3.2. Akumulators

3.3.2.4. Novietojums: .....

3.4. **Dzinēja vai motora kombinācija**

3.4.1. Hibrīdveida elektromobilis: ir/nav ([1])

3.4.2. Hibrīdveida elektromobiļa kategorija: uzlāde ārpus transportlīdzekļa/nav uzlādes ārpus transportlīdzekļa: ([1])

▼M11

3.5.4. *(vienīgi Euro VI) CO_2 emisija lieljaudas transportlīdzekļiem*

3.5.4.1. (vienīgi *Euro VI*) CO_2 masas emisija *WHSC* testā: ... g/kWh

3.5.4.2. (vienīgi *Euro VI*) CO_2 masas emisija *WHTC* testā: ..... g/kWh

3.5.5. *(vienīgi Euro VI) Degvielas patēriņš lieljaudas transportlīdzekļiem*

3.5.5.1. (vienīgi *Euro VI*) Degvielas patēriņš *WHSC* testā: ... g/kWh

3.5.5.2. (vienīgi *Euro VI*) Degvielas patēriņš *WHTC* testā .... g/kWh

▼M1

3.6.5. *Smērvielas temperatūra*

minimālā: …… K

maksimālā: …… K

4. TRANSMISIJAS IEKĀRTA (P)

4.2. **Tips** (mehāniskā, hidrauliskā, elektriskā utt.): .....

4.5. **Pārnesumkārba**

4.5.1. *Tips* (rokas vadības/automātiska/PRT (pastāvīgi regulējama transmisija)) ([1])

4.6. **Pārnesumskaitļi**

Pārnesums	Iekšējie pārnesumkārbas pārnesumskaitļi (dzinēja attiecība pret piedziņas vārpstas apgriezieniem)	Gala dzenošās ass pārnesumskaitlis(-ļi) (pārnesumskaitlis starp pārnesumkārbas izejas vārpstu un dzenamā riteņa apgriezieniem)	Kopējie pārnesumskaitļi
Maksimālais PRT			
1			
2			
3			
...			
Minimālais PRT			
Atpakaļgaita			

4.7. **Transportlīdzekļa maksimālais aprēķinātais ātrums** (km/h) (Q): .....

4.9. **Tahogrāfs:** ir/nav ([1])

4.9.1 *Apstiprinājuma marķējums*: .....

▼M13

4.11. **Pārnesumu pārslēgšanas indikators (PPI)**

4.11.1. Akustiskā norāde ir pieejama: jā/nē ([1]). Ja jā, apraksts par skaņu un skaņas līmeni pie vadītāja auss dB(A). (Akustiskā norāde vienmēr ir ieslēdzama/izslēdzama.)

4.11.2. Informācija saskaņā ar Regulas (ES) Nr. 65/2012 I pielikuma 4.6. punktu (noteikta tipa apstiprināšanā)

▼M1

5. ASIS

5.1. Katras ass apraksts: .....

5.2. Marka: .....

5.3. Tips: .....

5.4. Ievelkamās ass(-u) novietojums: .....

5.5. Atslogojuma ass(-u) novietojums: .....

6. BALSTIEKĀRTA

6.2. Katras ass vai riteņa balstiekārtas tips un uzbūve: .....

6.2.1. Augstuma regulēšana: ir/nav/nav obligāta ([1])

6.2.3. Dzenošās(-o) ass(-u) pneimatiskā balstiekārta: ir/nav ([1])

▼**M1**

6.2.3.1. Dzenošās ass balstiekārta, kas līdzvērtīga pneimatiskajai balstiekārtai: ir/nav ([1])

6.2.4. Nedzenošās(-o) ass(-u) pneimatiskā balstiekārta: ir/nav ([1])

6.2.4.1. Nedzenošās(-o) ass(-u) balstiekārta, kas līdzvērtīga pneimatiskajai balstiekārtai: ir/nav ([1])

6.6.1. *Riepu/riteņu kombinācija(-as)*

a) riepām norāda izmēru apzīmējumu, slodzes indeksu, ātruma kategorijas simbolu, rites pretestību atbilstīgi ISO 28580 (attiecīgā gadījumā) ([r]);

b) riteņiem norādīt loka izmēru(-us) un novirzi(-es)

6.6.1.1. Asis

6.6.1.1.1. 1. ass: .....

6.6.1.1.2. 2. ass: .....

utt.

6.6.1.2. Rezerves ritenis, ja ir: .....

6.6.2. *Rites virsmas lielākais un mazākais rādiuss*

6.6.2.1. 1. ass: .....

6.6.2.2. 2. ass: .....

utt.

7. STŪRES IEKĀRTA

7.2. **Transmisijas iekārta un vadība**

7.2.1. Stūres transmisijas iekārtas tips (attiecīgā gadījumā norādīt priekšējo un aizmugurējo): .....

7.2.2. Savienojums uz riteņiem (ieskaitot no mehāniskā atšķirīgu savienojumu; attiecīgā gadījumā norādīt priekšējo un aizmugurējo): .....

7.2.3. Pastiprinātāja veids (ja ir): .....

8. BREMZES

8.5. Bremžu pretbloķēšanas sistēma: ir/nav/nav obligāta ([1])

8.9. Īss bremžu sistēmas apraksts (saskaņā ar Direktīvas 71/320/EEK IX pielikuma 1. papildinājuma papildpielikuma 1.6. punktu): .....

8.11. Sīki tehniskie dati par papildbremžu sistēmas(-u) veidu(-iem):

9. VIRSBŪVE

9.1. Virsbūves veids, izmantojot II pielikuma C daļā izklāstītos kodus: .....

9.3. **Pasažieru durvis, slēgmehānismi un viras**

9.3.1. Durvju izvietojums un durvju skaits: .....

9.9. **Netiešās redzamības ierīces**

9.9.1. Atpakaļskata spoguļi, par katru norādīt šādus datus:

9.9.1.1. Marka: .....

▼**M1**

9.9.1.2. Tipa apstiprinājuma marķējums: .....

9.9.1.3. Variants: .....

9.9.1.6. Neobligātais aprīkojums, kas var ietekmēt atskata redzamības lauku: .....

9.9.2. Citas netiešas redzamības ierīces, izņemot spoguļus: .....

9.9.2.1. Ierīces tips un tehniskais apraksts: .....

9.10. **Iekšējais izvietojums**

9.10.3. *Sēdvietas*

9.10.3.1. Sēdvietu skaits (s): .....

9.10.3.1.1. Novietojums un izvietojums: .....

9.10.3.2. Sēdvieta(-as), kura(-as) nav paredzēts izmantot braukšanas laikā:

9.10.4.1. Pagalvju veids(-i): intigrēts/demontējams/atsevišķi ([1])

9.10.4.2. Tipa apstiprinājuma numurs(-i), ja zināms(-i): .....

9.10.8. Gāze, kas gaisa kondicionēšanas sistēmā izmantota kā aukstumreaģents: .....

9.10.8.1. Gaisa kondicionēšanas sistēmā paredzēts izmantot fluorētu siltumnīcefekta gāzi ar globālās sasilšanas potenciālu, augstāku nekā 150: ir/nav ([1])

9.12.2. Papildu drošības ierīču veids un novietojums (norādīt jā/nē/nav obligāti):

(L = kreisās puses sēdeklis, R = labās puses sēdeklis, C = vidējais sēdeklis)

		Priekšējais drošības spilvens	Sānu drošības spilvens	Drošības jostas spriegošanas ierīce
Pirmā sēdekļu rinda	L			
	C			
	R			
Otrā sēdekļu rinda (*)	L			
	C			
	R			

(*) Šo tabulu var papildināt tādu transportlīdzekļu gadījumā, kuros ir vairāk nekā divas sēdekļu rindas vai vairāk nekā trīs sēdekļi vienā rindā.

9.17. **Obligātās ražotāja plāksnītes**

9.17.1. Obligāto ražotāja plāksnīšu un transportlīdzekļa agregāta numura novietojuma fotoattēli un/vai rasējumi: .....

9.17.2. Obligātās ražotāja plāksnītes fotogrāfijas un/vai rasējumi, kuros norādīts transportlīdzekļa identifikācijas numurs (detalizēts piemērs ar izmēriem): .....

▼M1

9.17.3. Fotogrāfijas un/vai rasējumi, kuros norādīts transportlīdzekļa identifikācijas numurs (detalizēts piemērs ar izmēriem): .....

9.17.4.1. Zīmju izskaidrojums, kuras lietotas otrajā un, vajadzības gadījumā, trešajā iedaļā, lai izpildītu standarta ISO 3779 – 1983 5.3. iedaļas prasības: .....

9.17.4.2. Ja otrajā daļā lietotās zīmes izmanto, lai izpildītu standarta ISO 3779 – 1983 5.4. iedaļas prasības, minētās zīmes ir jānorāda:

9.22. **Priekšējā drošības konstrukcija**

9.22.0. Uzstādīta: jā/nē/nepilnīgi ([1])

9.23. **Gājēju aizsardzība**

9.23.1. Sīks transportlīdzekļa priekšdaļas apraksts, ieskaitot fotoattēlus un/vai rasējumus, (iekšējo un ārējo) konstrukciju, izmērus, attiecīgas atsauces līnijas un materiālus, arī informāciju par jebkādām uzstādītajām aktīvajām aizsardzības sistēmām

▼M2

9.24. **Frontālās aizsardzības sistēmas**

9.24.1. Vispārējais izvietojums (rasējumi vai fotoattēli), kurā ir norādīts frontālās aizsardzības sistēmu novietojums un stiprinājums:

9.24.3. Pilnīgs vajadzīgo stiprinājumu apraksts un vispārēji uzstādīšanas norādījumi, to skaitā griezes momenta prasības:

▼M1

11. VELKOŠO TRANSPORTLĪDZEKĻU UN PIEKABJU, UN PUSPIEKABJU SAKABES IERĪCES

11.1. Uzstādītās(-o) vai uzstādāmās(-o) sakabes ierīces(-ču) klase un tips: .....

11.3. Norādījumi sakabes ierīces tipa piestiprināšanai pie transportlīdzekļa un stiprinājuma punktu pie transportlīdzekļa fotoattēli vai rasējumi, kā to ir noteicis ražotājs; papildu dati, ja sakabes ierīci paredzēts izmantot tikai dažiem transportlīdzekļa tipa variantiem vai versijām: .....

11.4. Informācija par speciālo sakabes skavu vai montāžas plates stiprinājumu: .....

11.5. Tipa apstiprinājuma numurs(-i): .....

12. DAŽĀDI

12.7.1. Transportlīdzeklī uzstādīta maza darbības rādiusa 24 GHz radara iekārta: ir/nav ([1])

13. ĪPAŠI NOTEIKUMI ATTIECĪBĀ UZ AUTOBUSIEM UN TĀLSATIKSMES AUTOBUSIEM

13.1. **Transportlīdzekļa klase:** I klase/II klase/III klase/A klase/B klase ([1])

▼M1

13.1.2. Šasiju tipi, kurām var pierīkot EK tipa apstiprinātu virsbūvi (ražotājs(-i) un transportlīdzekļa(-u) tipi): .....

13.3. **Pasažieru skaits** (sēdvietas un stāvietas)

13.3.1. Kopā (N): .....

13.3.2. Augšstāvā (N_a) ([1]): .....

13.3.3. Apakšstāvā (N_b) ([1]): .....

13.4. **Pasažieru** (sēdvietu) skaits

13.4.1. Kopā (A): .....

13.4.2. Augšstāvā (A_a) ([1]): .....

13.4.3. Apakšstāvā (A_b) ([1]): .....

13.4.4. Invalīdu ratiņu vietu skaits M_2 un M_3 kategorijas transportlīdzekļos: .....

16. TRANSPORTLĪDZEKĻA REMONTA UN TEHNISKĀS APKOPES INFORMĀCIJAS PIEEJAMĪBA

16.1. Galvenās tīmekļa vietnes adrese, kurā ir sniegta informācija par transportlīdzekļa remontu un tehnisko apkopi .....

B. **O kategorija**

0. VISPĀRĒJI NOTEIKUMI

0.1. Marka (ražotāja tirdzniecības nosaukums): .....

0.2. Tips: .....

0.2.1. Komercnosaukums(-i) (ja ir): .....

0.3. Tipa identifikācijas līdzekļi, ja uz transportlīdzekļa ir marķējums ([b]): .....

0.3.1. Minētā marķējuma atrašanās vieta: .....

0.4. Transportlīdzekļa kategorija ([c]): .....

0.4.1. Klasifikācija(-as) atbilstīgi bīstamām precēm, kuras transportlīdzeklim paredzēts pārvadāt: .....

▼M15

0.5. Izgatavotāja uzņēmuma nosaukums un adrese: .....

▼M1

0.8. Montāžas rūpnīcas(-u) nosaukums(-i) un adrese(-es): .....

0.9. Ražotāja pārstāvja (ja tāds ir) vārds vai nosaukums un adrese:

1. VISPĀRĪGS TRANSPORTLĪDZEKĻA KONSTRUKCIJAS RAKSTUROJUMS

1.1. Tipveida transportlīdzekļa fotoattēli un/vai rasējumi: .....

1.3. Asu un riteņu skaits: .....

1.3.1. Asu ar dubultiem riteņiem skaits un novietojums: .....

▼M1

1.3.2. Vadāmo asu skaits un novietojums: .....

1.4. Šasija (ja ir) (kopskata rasējums): .....

▼M15

1.9. Norādīt, vai velkošais transportlīdzeklis ir paredzēts puspiekabes vai piekabes vilkšanai un vai šī piekabe ir puspiekabe, piekabe ar jūgstieni, centrālass piekabe vai piekabe ar stingrā savienojuma jūgstieni: .....

1.10. Norādīt, vai transportlīdzeklis ir īpaši paredzēts kravu pārvadāšanai kontrolētā temperatūrā: .....

2. MASAS UN GABARĪTI ([f]) ([g]) ([7])

(kg un mm) (vajadzības gadījumā skatīt rasējumu)

▼M1

2.1. **Garenbāze(-es) (pie pilnas slodzes)** ([g1])

2.1.1. Divasu transportlīdzekļi: .....

2.1.2. *Transportlīdzekļi ar trīs vai vairāk asīm:*

2.1.2.1. Atstarpe starp asīm, kas novietotas viena aiz otras, virzienā no priekšējās ass uz aizmugurējo asi: .....

2.1.2.2. Kopējā atstarpe starp asīm: .....

2.3.1. Katras vadāmās ass šķērsbāze ([g4]): .....

2.3.2. Pārējo asu šķērsbāze(-es) ([g4]): .....

2.4. **Transportlīdzekļa gabarīti** (kopumā)

2.4.1. *Šasijai bez virsbūves*

2.4.1.1. Garums ([g5]): .....

2.4.1.1.1. Maksimālais pieļaujamais garums: .....

2.4.1.1.2. Minimālais pieļaujamais garums: .....

2.4.1.1.3. Piekabēm – maksimālais pieļaujamais jūgstieņa garums ([g6]): .....

2.4.1.2. Platums ([g7]): .....

2.4.1.2.1. Maksimālais pieļaujamais platums: .....

2.4.1.2.2. Minimālais pieļaujamais platums: .....

2.4.2. *Šasijai ar virsbūvi*

2.4.2.1. Garums ([g5]): .....

2.4.2.1.1. Iekraušanas laukuma garums: .....

2.4.2.1.2. Piekabēm – maksimālais pieļaujamais jūgstieņa garums ([g6]): ..

2.4.2.2. Platums ([g7]): .....

2.4.2.2.1. Sienu biezums (transportlīdzekļiem, kuri paredzēti kravu pārvadāšanai kontrolētas temperatūras apstākļos): .....

2.4.2.3. Augstums (darba kārtībā) ([g8]) (balstiekārtām ar regulējamu augstumu norādīt normālo darba stāvokli): .....

▼M15

2.6. **Masa darba kārtībā** ([h])

a) katra varianta minimālā un maksimālā masa: .....

b) katras versijas masa (jāiesniedz matrica): .....

2.6.1. Šīs masas sadalījums pa asīm un – puspiekabes, centrālass piekabes vai piekabes ar stingrā savienojuma jūgstieni gadījumā – masa sakabes punktā: .....

a) katra varianta minimālā un maksimālā masa: .....

b) katras versijas masa (jāiesniedz matrica): .....

2.6.2. Neobligātā aprīkojuma masa (sk. definīciju Regulas (ES) Nr. 1230/2012 2. panta 5. punktā): …

▼M1

2.7. Vairākos posmos **pabeigta transportlīdzekļa minimālā masa**, kā norādījis ražotājs, nepabeigta transportlīdzekļa gadījumā: ....

2.8. **Ražotāja noteiktā tehniski** pieļaujamā maksimālā pilnā masa ([i]) ([3]): .....

2.8.1. Šīs masas sadalījums pa asīm un, attiecībā uz puspiekabēm vai piekabēm ar centrāli novietotu asi, slodze sakabes punktā ([3]): .....

2.9. **Maksimālā tehniski pieļaujamā masa uz katru asi:** .....

▼M15

2.10. **Tehniski pieļaujamā masa uz katru asu grupu:** .....

2.12. **Tehniski pieļaujamā maksimālā masa sakabes punktā:**

2.12.2. Puspiekabei, centrālass piekabei vai piekabei ar stingrā savienojuma jūgstieni: .....

2.16. **Reģistrācijai/ekspluatācijai pieļaujamā maksimālā masa (nav obligāti)**

2.16.1. Reģistrācijai/ekspluatācijai pieļaujamā maksimālā pilnā masa: .....

2.16.2. Reģistrācijai/ekspluatācijai pieļaujamā maksimālā masa uz katru asi un – attiecībā uz puspiekabi vai centrālass piekabi – paredzētā slodze sakabes punktā, kā to norādījis izgatavotājs, ja tā ir mazāka par tehniski pieļaujamo maksimālo masu sakabes punktā: .....

2.16.3. Reģistrācijai/ekspluatācijai pieļaujamā maksimālā masa uz katru asu grupu: .....

▼M1

2.16.4. Paredzētā reģistrācijas/ekspluatācijas pieļaujamā maksimālā velkamā masa (katrai tehniskajai konfigurācijai ir iespējami vairāki ieraksti ([5])): .....

▼M15

_____

▼**M1**

4. TRANSMISIJAS IEKĀRTA

4.7. Transportlīdzekļa maksimālais aprēķinātais ātrums (km/h) ([9]):

5. ASIS

5.1. Katras ass apraksts: .....

5.2. Marka: .....

5.3. Tips: .....

5.4. Ievelkamās(-o) ass(-u) novietojums: .....

5.5. Atslogojuma ass(-u) novietojums: .....

6. BALSTIEKĀRTA

6.2. Katras ass vai riteņa balstiekārtas tips un uzbūve: .....

6.2.1. Augstuma regulēšana: ir/nav/nav obligāta ([1])

6.2.4. Nedzenošās(-o) ass(-u) pneimatiskā balstiekārta: ir/nav ([1])

6.2.4.1. Nedzenošās(-o) ass(-u) balstiekārta, kas līdzvērtīga pneimatiskajai balstiekārtai: ir/nav ([1])

6.6.1. *Riepu/riteņu kombinācija(-as):*

a) riepām norāda izmēru apzīmējumu, slodzes indeksu, ātruma kategorijas simbolu, rites pretestību atbilstīgi ISO 28580 (attiecīgā gadījumā) ([r]);

b) riteņiem norādīt loka izmēru(-us) un novirzi(-es)

6.6.1.1. A s i s :

6.6.1.1.1. 1. ass: .....

6.6.1.1.2. 2. ass: .....

utt.

6.6.1.2. Rezerves ritenis, ja ir: .....

6.6.2. *Rites virsmas lielākais un mazākais rādiuss:*

6.6.2.1. 1. ass: .....

6.6.2.2. 2. ass: .....

utt.

7. STŪRES IEKĀRTA

7.2. **Transmisijas iekārta un vadība**

7.2.1. Stūres transmisijas iekārtas tips (attiecīgā gadījumā norādīt priekšējo un aizmugurējo): .....

7.2.2. Savienojums ar riteņiem (ieskaitot no mehāniskās atšķirīgu savienojumu; attiecīgā gadījumā norāda priekšējo un aizmugurējo): .....

7.2.3. Pastiprinātāja veids (ja ir): .....

▼**M1**

8. BREMZES

8.5. Bremžu pretbloķēšanas sistēma: ir/nav/nav obligāta ([1])

8.9. Īss bremžu sistēmas apraksts (saskaņā ar Direktīvas 71/320/EEK IX pielikuma 1. papildinājuma papildpielikuma 1.6. punktu): .....

9. VIRSBŪVE

9.1. Virsbūves veids, izmantojot II pielikuma C daļā noteiktos kodus: .....

9.17. **Obligātās ražotāja plāksnītes**

9.17.1. Obligāto ražotāja plāksnīšu un transportlīdzekļa agregāta numura atrašanās vietu fotoattēli un/vai rasējumi: .....

9.17.2. Obligātās ražotāja plāksnītes fotogrāfijas un/vai rasējumi, kuros norādīts transportlīdzekļa identifikācijas numurs (detalizēts piemērs ar izmēriem): .....

9.17.3. Fotogrāfijas un/vai rasējumi, kuros norādīts transportlīdzekļa identifikācijas numurs (detalizēts piemērs ar izmēriem): .....

9.17.4.1. Zīmju izskaidrojums, kuras lietotas otrajā un vajadzības gadījumā trešajā iedaļā, lai izpildītu standarta ISO 3779 – 1983 5.3. iedaļas prasības: .....

9.17.4.2. Ja otrajā iedaļā lietotās zīmes ir sniegtas, lai izpildītu standarta ISO 3779 – 1983 5.4. iedaļas prasības, ir jānorāda šīs zīmes: .....

11. VELKOŠO TRANSPORTLĪDZEKĻU UN PIEKABJU, UN PUSPIEKABJU SAKABES IERĪCES

11.1. Uzstādītās(-o) vai uzstādāmās(-o) sakabes ierīces(-ču) klase un tips: .....

11.5. Tipa apstiprinājuma numurs(-i): .....

II DAĻA

Matrice, kurā parādītas I daļā uzskaitīto ierakstu kombinācijas starp transportlīdzekļa tipa versijām vai variantiem

Punkta nr.	Visi	1. versija	2. versija	3. versija	n versija

Piezīmes:

a) katram tipa variantam ir jāsagatavo atsevišķa tabula;

b) ieraksti, kuri veikti vairākkārt un kuru kombinācijām vienā variantā nav ierobežojumu, jānorāda ailē, kuras nosaukums ir "Visi";

c) iepriekšminēto informāciju var iesniegt citā izkārtojumā vai apvienot ar I daļā sniegto informāciju;

▼M1

d) katrs variants un katra versija ir jāidentificē ar burtciparu kodu, kas sastāv no burtu un ciparu kombinācijas un kas ir jānorāda arī attiecīgā transportlīdzekļa atbilstības sertifikātā (IX pielikums);

e) variants(-i), kurš(-i) atbilst XI pielikumam, jāidenficē, izmantojot īpašu burtciparu kodu.

III DAĻA

Tipa apstiprinājuma numuri

Sniegt tabulā prasīto informāciju saistībā ar elementiem, kuri uz šo transportlīdzekli attiecas saskaņā ar IV vai XI pielikumu. (Ir jāiekļauj visi attiecīgie apstiprinājumi katram elementam. Tomēr informācija par sastāvdaļām nav jāsniedz, ja tā ir iekļauta attiecīgajā apstiprinājuma sertifikātā, kas attiecas uz uzstādīšanas norādījumiem.)

Priekšmets	Tipa apstiprinājuma numurs vai testa ziņojuma numurs (***)	Dalībvalsts vai līgumslēdzēja puse (*), kas izdod tipa apstiprinājumu (**) vai sagatavo testa ziņojumu (***)	Attiecināšanas datums	Variants (-i)/versija (-as)

(*) Pārskatītā 1958. gada nolīguma līgumslēdzējas puses.
(**) Norādīt, ja šo informāciju nevar iegūt no tipa apstiprinājuma numuriem.
(***) Norādīt, ja ražotājs piemēro 9. panta 6. punkta noteikumus. Šādā gadījumā otrajā ailē jānorāda piemērotais normatīvais akts.

Paraksts: .....

Ieņemamais amats uzņēmumā: .....

Datums: .....

▼M1

IV PIELIKUMS

▼M12

TRANSPORTLĪDZEKĻU EK TIPA APSTIPRINĀJUMA PIEŠĶIRŠANAS PRASĪBAS

▼M14

I DAĻA

Normatīvie akti attiecībā uz tādu transportlīdzekļu EK tipa apstiprinājumu, kuri ražoti neierobežotās sērijās

Postenis	Priekšmets	Normatīvais akts	Piemērojamība									
			M_1	M_2	M_3	N_1	N_2	N_3	O_1	O_2	O_3	O_4
1	Pieļaujamais trokšņu līmenis	Direktīva 70/157/EEK	X	X	X	X	X	X				
2	Vieglo transportlīdzekļu emisijas (*Euro 5 un Euro 6*) / piekļuve informācijai	Regula (EK) Nr. 715/2007	X (1)	X (1)		X (1)	X (1)					
3	Degvielas tvertnes/pakaļējās drošības konstrukcijas	Direktīva 70/221/EEK	X (2)	X (2)	X (2)	X (2)	X (2)	X (2)	X	X	X	X
3A	Ugunsbīstamība (šķidrās degvielas tvertnes)	Regula (EK) Nr. 661/2009 ANO EEK Noteikumi Nr. 34	X	X	X	X	X	X	X	X	X	X
3B	Pakaļējās drošības konstrukcijas (PDK) un to uzstādīšana; pakaļējās daļas drošība (PDD)	Regula (EK) Nr. 661/2009 ANO EEK Noteikumi Nr. 58	X	X	X	X	X	X	X	X	X	X
4	Pakaļējās numura zīmes uzstādīšanas vieta	Direktīva 70/222/EEK	X	X	X	X	X	X	X	X	X	X
4A	Aizmugurējās numura zīmes uzstādīšanas un piestiprināšanas vieta	Regula (EK) Nr. 661/2009 Regula (ES) Nr. 1003/2010.	X	X	X	X	X	X	X	X	X	X
5	Stūrēšanas spēks	Direktīva 70/311/EEK	X	X	X	X	X	X	X	X	X	X
5A	Stūres iekārta	Regula (EK) Nr. 661/2009 ANO EEK Noteikumi Nr. 79	X	X	X	X	X	X	X	X	X	X
6	Durvju slēgmehānismi un viras	Direktīva 70/387/EEK	X			X	X	X				

▼M14

Postenis	Priekšmets	Normatīvais akts	Piemērojamība									
			M_1	M_2	M_3	N_1	N_2	N_3	O_1	O_2	O_3	O_4
6A	Transportlīdzekļa pieejamība un manevrējamība	Regula (EK) Nr. 661/2009 Regula (ES) Nr. 130/2012	X	X	X	X	X	X				
6B	Durvju slēgmehānismi un durvju notures detaļas	Regula (EK) Nr. 661/2009 ANO EEK Noteikumi Nr. 11	X			X						
7	Skaņas signālierīces	Direktīva 70/388/EEK	X	X	X	X	X	X				
7A	Skaņas signālierīces un signāli	Regula (EK) Nr. 661/2009 ANO EEK Noteikumi Nr. 28	X	X	X	X	X	X				
8	Netiešas redzamības ierīces	Direktīva 2003/97/EK	X	X	X	X	X	X				
8A	Netiešas redzamības ierīces un to uzstādīšana	Regula (EK) Nr. 661/2009 ANO EEK Noteikumi Nr. 46	X	X	X	X	X	X				
9	Bremžu iekārtas	Direktīva 71/320/EEK	X	X	X	X	X	X	X	X	X	X
9A	Transportlīdzekļu un piekabju bremzes	Regula (EK) Nr. 661/2009 ANO EEK Noteikumi Nr. 13		X ([3])	X ([3])	X ([3])	X ([3])	X ([3])	X ([3])	X ([3])	X ([3])	X ([3])
9B	Vieglo automobiļu bremzes	Regula (EK) Nr. 661/2009 ANO EEK Noteikumi Nr. 13-H	X ([4])			X ([4])						
10	Radiotraucējumi (elektromagnētiskā savietojamība)	Direktīva 72/245/EEK	X	X	X	X	X	X	X	X	X	X
10A	Elektromagnētiskā savietojamība	Regula (EK) Nr. 661/2009 ANO EEK Noteikumi Nr. 10	X	X	X	X	X	X	X	X	X	X
12	Iekšējā apdare	Direktīva 74/60/EEK	X									
12A	Iekšējā apdare	Regula (EK) Nr. 661/2009 ANO EEK Noteikumi Nr. 21	X									
13	Pretaizbraukšanas ierīces un imobilaizeri	Direktīva 74/61/EEK	X	X	X	X	X	X				

▼M14

Postenis	Priekšmets	Normatīvais akts	Piemērojamība									
			M_1	M_2	M_3	N_1	N_2	N_3	O_1	O_2	O_3	O_4
13A	Mehānisko transportlīdzekļu aizsardzība pret neatļautu izmantošanu	Regula (EK) Nr. 661/2009 ANO EEK Noteikumi Nr. 18		X ()	X ()		X ()	X ()				
13B	Mehānisko transportlīdzekļu aizsardzība pret neatļautu izmantošanu	Regula (EK) Nr. 661/2009 ANO EEK Noteikumi Nr. 116	X			X						
14	Trieciendroša stūres iekārta	Direktīva 74/297/EEK	X			X						
14A	Vadītāja aizsargāšana no stūres mehānisma trieciena gadījumā	Regula (EK) Nr. 661/2009 ANO EEK Noteikumi Nr. 12	X			X						
15	Sēdekļi un to stiprinājumi	Direktīva 74/408/EEK	X	X	X	X	X	X				
15A	Sēdekļi, to stiprinājumi un pagalvji	Regula (EK) Nr. 661/2009 ANO EEK Noteikumi Nr. 17	X	X ()	X ()	X	X	X				
15B	Lielas pasažierietilpības transportlīdzekļu sēdekļi	Regula (EK) Nr. 661/2009 ANO EEK Noteikumi Nr. 80		X	X							
16	Ārējie izvirzījumi	Direktīva 74/483/EEK	X									
16A	Ārējie izvirzījumi	Regula (EK) Nr. 661/2009 ANO EEK Noteikumi Nr. 26	X									
17	Spidometrs un atpakaļgaitas pārnesums	Direktīva 75/443/EEK	X	X	X	X	X	X				
17A	Transportlīdzekļa pieejamība un manevrējamība	Regula (EK) Nr. 661/2009 Regula (ES) Nr. 130/2012	X	X	X	X	X	X				
17B	Spidometra ierīce un tās uzstādīšana	Regula (EK) Nr. 661/2009 ANO EEK Noteikumi Nr. 39	X	X	X	X	X	X				
18	Obligātās izgatavotāja plāksn ītes	Direktīva 76/114/EEK	X	X	X	X	X	X	X	X	X	X

▼M14

Postenis	Priekšmets	Normatīvais akts	Piemērojamība									
			M_1	M_2	M_3	N_1	N_2	N_3	O_1	O_2	O_3	O_4
18A	Obligātās izgatavotāja plāksnītes un transportlīdzekļa identifikācijas numurs	Regula (EK) Nr. 661/2009 Regula (ES) Nr. 19/2011	X	X	X	X	X	X	X	X	X	X
19	Drošības jostu stiprinājumi	Direktīva 76/115/EEK	X	X	X	X	X	X				
19A	Drošības jostu stiprinājumi, *ISOFIX* stiprinājumu sistēmas un *ISOFIX* augšējā stiprinājuma saites stiprinājumi	Regula (EK) Nr. 661/2009 ANO EEK Noteikumi Nr. 14	X	X	X	X	X	X				
20	Apgaismes ierīču un gaismas signālierīču uzstādīšana	Direktīva 76/756/EEK	X	X	X	X	X	X	X	X	X	X
20A	Apgaismes ierīču un gaismas signālierīču uzstādīšana transportlīdzekļiem	Regula (EK) Nr. 661/2009 ANO EEK Noteikumi Nr. 48	X	X	X	X	X	X	X	X	X	X
21	Atstarojošās ierīces	Direktīva 76/757/EEK	X	X	X	X	X	X	X	X	X	X
21A	Mehānisko transportlīdzekļu un to piekabju atstarojošās ierīces	Regula (EK) Nr. 661/2009 ANO EEK Noteikumi Nr. 3	X	X	X	X	X	X	X	X	X	X
22	Kontūrgaismas lukturi, priekšējie un aizmugurējie gabarītlukturi, bremžu signāllukturi, sānu gabarītlukturi, dienas gaitas lukturi	Direktīva 76/758/EEK	X	X	X	X	X	X	X	X	X	X
22A	Mehānisko transportlīdzekļu un to piekabju priekšējie un pakaļējie gabarītgaismas lukturi, bremžu signāllukturi un kontūrgaismas lukturi	Regula (EK) Nr. 661/2009 ANO EEK Noteikumi Nr. 7	X	X	X	X	X	X	X	X	X	X
22B	Mehānisko transportlīdzekļu dienas gaitas lukturi	Regula (EK) Nr. 661/2009 ANO EEK Noteikumi Nr. 87	X	X	X	X	X	X				
22C	Mehānisko transportlīdzekļu un to piekabju sānu gabarītgaismas lukturi	Regula (EK) Nr. 661/2009 ANO EEK Noteikumi Nr. 91	X	X	X	X	X	X	X	X	X	X
23	Virzienrādītāji	Direktīva 76/759/EEK	X	X	X	X	X	X	X	X	X	X

▼M14

Postenis	Priekšmets	Normatīvais akts	Piemērojamība									
			M_1	M_2	M_3	N_1	N_2	N_3	O_1	O_2	O_3	O_4
23A	Mehānisko transportlīdzekļu un to piekabju virzienrādītāji	Regula (EK) Nr. 661/2009 ANO EEK Noteikumi Nr. 6	X	X	X	X	X	X	X	X	X	X
24	Pakaļējās numura zīmes apgaismojuma lukturi	Direktīva 76/760/EEK	X	X	X	X	X	X	X	X	X	X
24A	Mehānisko transportlīdzekļu un to piekabju pakaļējās numura zīmes apgaismošanas ierīces	Regula (EK) Nr. 661/2009 ANO EEK Noteikumi Nr. 4	X	X	X	X	X	X	X	X	X	X
25	Galvenie lukturi (ar spuldzēm)	Direktīva 76/761/EEK	X	X	X	X	X	X				
25A	Mehānisko transportlīdzekļu hermetizēti halogēntipa galvenie lukturi (*HSB*), kas izstaro asimetrisku tuvo un/vai tālo gaismu	Regula (EK) Nr. 661/2009 ANO EEK Noteikumi Nr. 31	X	X	X	X	X	X				
25B	Kvēlspuldzes, kas paredzētas izmantošanai apstiprinātos mehānisko transportlīdzekļu un to piekabju lukturos	Regula (EK) Nr. 661/2009 ANO EEK Noteikumi Nr. 37	X	X	X	X	X	X	X	X	X	X
25C	Transportlīdzekļu galvenie lukturi, kas aprīkoti ar gāzizlādes gaismas avotiem	Regula (EK) Nr. 661/2009 ANO EEK Noteikumi Nr. 98	X	X	X	X	X	X				
25D	Gāzizlādes gaismas avotu izmantošana apstiprinātos mehānisko transportlīdzekļu gāzizlādes lukturos	Regula (EK) Nr. 661/2009 ANO EEK Noteikumi Nr. 99	X	X	X	X	X	X				
25E	Mehānisko transportlīdzekļu galvenie lukturi, kas izstaro asimetrisku tuvo, tālo vai abas gaismas un ir aprīkoti ar kvēlspuldzēm un/vai gaismu izstarojošu diožu (*LED*) moduļiem	Regula (EK) Nr. 661/2009 ANO EEK Noteikumi Nr. 112	X	X	X	X	X	X				

▼M14

Postenis	Priekšmets	Normatīvais akts	Piemērojamība									
			M_1	M_2	M_3	N_1	N_2	N_3	O_1	O_2	O_3	O_4
25F	Mehānisko transportlīdzekļu adaptīvās priekšējā apgaismojuma sistēmas (*AFS*)	Regula (EK) Nr. 661/2009 ANO EEK Noteikumi Nr. 123	X	X	X	X	X	X				
26	Priekšējie miglas lukturi	Direktīva 76/762/EEK	X	X	X	X	X	X				
26A	Mehānisko transportlīdzekļu priekšējie miglas lukturi	Regula (EK) Nr. 661/2009 ANO EEK Noteikumi Nr. 19	X	X	X	X	X	X				
27	Jūgierīces	Direktīva 77/389/EEK	X	X	X	X	X	X				
27A	Jūgierīce	Regula (EK) Nr. 661/2009 Regula (ES) Nr. 1005/2010	X	X	X	X	X	X				
28	Pakaļējie miglas lukturi	Direktīva 77/538/EEK	X	X	X	X	X	X	X	X	X	X
28A	Mehānisko transportlīdzekļu un to piekabju pakaļējie miglas lukturi	Regula (EK) Nr. 661/2009 ANO EEK Noteikumi Nr. 38	X	X	X	X	X	X	X	X	X	X
29	Atpakaļgaitas lukturi	Direktīva 77/539/EEK	X	X	X	X	X	X	X	X	X	X
29A	Mehānisko transportlīdzekļu un to piekabju atpakaļgaitas lukturi	Regula (EK) Nr. 661/2009 ANO EEK Noteikumi Nr. 23	X	X	X	X	X	X	X	X	X	X
30	Stāvgaismas lukturi	Direktīva 77/540/EEK	X	X	X	X	X	X				
30A	Mehānisko transportlīdzekļu stāvgaismas lukturi	Regula (EK) Nr. 661/2009 ANO EEK Noteikumi Nr. 77	X	X	X	X	X	X				
31	Drošības jostas un ierobežotājsistēmas	Direktīva 77/541/EEK	X	X	X	X	X	X				
31A	Drošības jostas, ierobežotājsistēmas, bērnu ierobežotājsistēmas un *ISOFIX* bērnu ierobežotājsistēmas	Regula (EK) Nr. 661/2009 ANO EEK Noteikumi Nr. 16	X	X	X	X	X	X				

▼M14

Postenis	Priekšmets	Normatīvais akts	Piemērojamība									
			M_1	M_2	M_3	N_1	N_2	N_3	O_1	O_2	O_3	O_4
32	Redzamības lauks	Direktīva 77/649/EEK	X									
32A	Priekšējās redzamības lauks	Regula (EK) Nr. 661/2009 ANO EEK Noteikumi Nr. 125	X									
33	Rokas kontrolierīču, signalizatoru un indikatoru apzīmējumi	Direktīva 78/316/EEK	X	X	X	X	X	X				
33A	Rokas kontrolierīču, signalizatoru un indikatoru novietojums un apzīmējumi	Regula (EK) Nr. 661/2009 ANO EEK Noteikumi Nr. 121	X	X	X	X	X	X				
34	Pretaizsalšana/pretaizsvīšana	Direktīva 78/317/EEK	X	([7])	([7])	([7])	([7])	([7])				
34A	Priekšējā stikla pretaizsalšanas un pretaizsvīšanas ierīces	Regula (EK) Nr. 661/2009 Regula (ES) Nr. 672/2010	X	([7])	([7])	([7])	([7])	([7])				
35	Apskalotāji/tīrītāji	Direktīva 78/318/EEK	X	([8])	([8])	([8])	([8])	([8])				
35A	Priekšējā stikla tīrīšanas un apskalošanas ierīces	Regula (EK) Nr. 661/2009 Regula (ES) Nr. 1008/2010	X	([8])	([8])	([8])	([8])	([8])				
36	Apsildes sistēmas	Direktīva 2001/56/EK	X	X	X	X	X	X	X	X	X	X
36A	Apsildes sistēmas	Regula (EK) Nr. 661/2009 ANO EEK Noteikumi Nr. 122	X	X	X	X	X	X	X	X	X	X
37	Dubļusargi	Direktīva 78/549/EEK	X									
37A	Dubļusargi	Regula (EK) Nr. 661/2009 Regula (ES) Nr. 1009/2010	X									
38	Pagalvji	Direktīva 78/932/EEK	X									
38A	Transportlīdzekļa sēdekļos iebūvēti vai neiebūvēti pagalvji	Regula (EK) Nr. 661/2009 ANO EEK Noteikumi Nr. 25	X	X	X	X	X	X				
40	Motora jauda	Direktīva 80/1269/EEK	X ([9])	X ([9])	X ([9])	X ([9])	X ([9])	X ([9])				

▼M14

Postenis	Priekšmets	Normatīvais akts	Piemērojamība									
			M_1	M_2	M_3	N_1	N_2	N_3	O_1	O_2	O_3	O_4
41	Lielas celtspējas/kravnesības transportlīdzekļu emisijas (*Euro IV* un *V*)	Direktīva 2005/55/EK	X ([10])	X ([10])	X	X ([10])	X ([10])	X				
41A	Emisijas (*Euro VI*), ko rada lielas celtspējas/kravnesības transportlīdzekļi/ piekļuve informācijai	Regula (EK) Nr. 595/2009	X ([11])	X ([11])	X	X ([11])	X ([11])	X				
42	Sānu drošības konstrukcijas	Direktīva 89/297/EEK					X	X			X	X
42A	Smagkravas transportlīdzekļu sānu drošības konstrukcijas	Regula (EK) Nr. 661/2009 ANO EEK Noteikumi Nr. 73					X	X			X	X
43	Pretšļakatu ierīces	Direktīva 91/226/EEK				X	X	X	X	X	X	X
43A	Pretšļakatu ierīces	Regula (EK) Nr. 661/2009 Regula (ES) Nr. 109/2011				X	X	X	X	X	X	X
44	Masa un gabarīti (automobiļi)	Direktīva 92/21/EEK	X									
44A	Masa un gabarīti	Regula (EK) Nr. 661/2009 Regula (ES) Nr. 1230/2012	X									
45	Bezšķembu stiklojums	Direktīva 92/22/EEK	X	X	X	X	X	X	X	X	X	X
45A	Bezšķembu stiklojuma materiāli un to uzstādīšana transportlīdzekļos	Regula (EK) Nr. 661/2009 ANO EEK Noteikumi Nr. 43	X	X	X	X	X	X	X	X	X	X
46	Riepas	Direktīva 92/23/EEK	X	X	X	X	X	X	X	X	X	X
46A	Riepu uzstādīšana	Regula (EK) Nr. 661/2009 Regula (ES) Nr. 458/2011	X	X	X	X	X	X	X	X	X	X
46B	Pneimatiskās riepas mehāniskajiem transportlīdzekļiem un to piekabēm (C1 klase)	Regula (EK) Nr. 661/2009 ANO EEK Noteikumi Nr. 30	X			X			X	X		
46C	Pneimatiskās riepas komerciāliem transportlīdzekļiem un to piekabēm (C2 un C3 klase)	Regula (EK) Nr. 661/2009 ANO EEK Noteikumi Nr. 54		X	X	X	X	X			X	X

▼M14

Postenis	Priekšmets	Normatīvais akts	Piemērojamība									
			M_1	M_2	M_3	N_1	N_2	N_3	O_1	O_2	O_3	O_4
46D	Riepu rites trokšņa emisija, saķere ar slapju virsmu un rites pretestība (C1, C2 un C3 klase)	Regula (EK) Nr. 661/2009 ANO EEK Noteikumi Nr. 117	X	X	X	X	X	X	X	X	X	X
46E	Pagaidu lietošanas rezerves bloks, nulles spiediena riepas un/vai nulles spiediena sistēmas, un riepu spiediena kontroles sistēmas	Regula (EK) Nr. 661/2009 ANO EEK Noteikumi Nr. 64	X ()			X ()						
47	Ātruma ierobežošanas ierīces	Direktīva 92/24/EEK		X	X		X	X				
47A	Transportlīdzekļu ātruma ierobežošana	Regula (EK) Nr. 661/2009 ANO EEK Noteikumi Nr. 89		X	X		X	X				
48	Masa un gabarīti (izņemot 44. punktā minētos transportlīdzekļus)	Direktīva 97/27/EK		X	X	X	X	X	X	X	X	X
48A	Masa un gabarīti	Regula (EK) Nr. 661/2009 Regula (ES) Nr. 1230/2012		X	X	X	X	X	X	X	X	X
49	Kabīņu ārējie izvirzījumi	Direktīva 92/114/EEK				X	X	X				
49A	Komerciālo transportlīdzekļu ārējie izvirzījumi uz priekšu no kabīnes aizmugurējā paneļa	Regula (EK) Nr. 661/2009 ANO EEK Noteikumi Nr. 61				X	X	X				
50	Sakabes	Direktīva 94/20/EK	X ([13])	X ([13])	X ([13])	X ([13])	X ([13])	X ([13])	X	X	X	X
50A	Sakabinātu transportlīdzekļu mehāniskās sakabes sastāvdaļas	Regula (EK) Nr. 661/2009 ANO EEK Noteikumi Nr. 55	X ([13])	X ([13])	X ([13])	X ([13])	X ([13])	X ([13])	X	X	X	X
50B	Cietās sakabes ierīce (CSI); apstiprināta tipa CSI uzstādīšana	Regula (EK) Nr. 661/2009 ANO EEK Noteikumi Nr. 102					X ([13])	X ([13])			X ([13])	X ([13])

▼M14

Postenis	Priekšmets	Normatīvais akts	Piemērojamība									
			M_1	M_2	M_3	N_1	N_2	N_3	O_1	O_2	O_3	O_4
51	Uzliesmojamība	Direktīva 95/28/EK			X							
51A	Atsevišķu kategoriju mehānisko transportlīdzekļu iekšējās apdares materiālu ugunsizturība	Regula (EK) Nr. 661/2009 ANO EEK Noteikumi Nr. 118			X							
52	Autobusi un tālsatiksmes autobusi	Direktīva 2001/85/EK		X	X							
52A	M_2 un M_3 kategorijas transportlīdzekļi	Regula (EK) Nr. 661/2009 ANO EEK Noteikumi Nr. 107		X	X							
52B	Lielas pasažierietilpības transportlīdzekļu nesošās virsbūves stiprība	Regula (EK) Nr. 661/2009 ANO EEK Noteikumi Nr. 66		X	X							
53	Frontālā sadursme	Direktīva 96/79/EK	X ([14])									
53A	Pasažieru aizsardzība frontālās sadursmes gadījumā	Regula (EK) Nr. 661/2009 ANO EEK Noteikumi Nr. 94	X ([14])									
54	Sānu sadursme	Direktīva 96/27/EK	X ([15])			X ([15])						
54A	Pasažieru aizsardzība sānu sadursmes gadījumā	Regula (EK) Nr. 661/2009 ANO EEK Noteikumi Nr. 95	X ([15])			X ([15])						
55	(ieraksta nav)											
56	Transportlīdzekļi, kas paredzēti bīstamu kravu pārvadājumiem	Direktīva 98/91/EK				X ([16])	X ([16])	X ([16])	X ([16])	X ([16])	X ([16])	X ([16])
56A	Transportlīdzekļi, kas paredzēti bīstamu kravu pārvadājumiem	Regula (EK) Nr. 661/2009 ANO EEK Noteikumi Nr. 105				X ([16])	X ([16])	X ([16])	X ([16])	X ([16])	X ([16])	X ([16])
57	Priekšējās drošības konstrukcijas	Direktīva 2000/40/EK					X	X				

▼M14

Postenis	Priekšmets	Normatīvais akts	Piemērojamība									
			M_1	M_2	M_3	N_1	N_2	N_3	O_1	O_2	O_3	O_4
57A	Priekšējās drošības konstrukcijas (*FUPD*) un to uzstādīšana; priekšējās daļas drošība (*FUP*)	Regula (EK) Nr. 661/2009 ANO EEK Noteikumi Nr. 93					X	X				
58	Gājēju aizsardzība	Regula (EK) Nr. 78/2009	X			X						
59	Pārstrādājamība	Direktīva 2005/64/EK	X			X		-				
60	(ieraksta nav)											
61	Gaisa kondicionēšanas sistēmas	Direktīva 2006/40/EK	X			X ([17])						
62	Ūdeņraža sistēma	Regula (EK) Nr. 79/2009	X	X	X	X	X	X				
63	Vispārēja drošība	Regula (EK) Nr. 661/2009	X ([18])	X ([18])	X ([18])	X ([18])	X ([18])	X ([18])	X ([18])	X ([18])	X ([18])	X ([18])
64	Pārnesumu pārslēgšanas indikatori	Regula (EK) Nr. 661/2009 Regula (ES) Nr. 65/2012	X									
65	Uzlabota avārijas bremzēšanas sistēma	Regula (EK) Nr. 661/2009 Regula (ES) Nr. 347/2012		X	X		X	X				
66	Joslu uzraudzības sistēma	Regula (EK) Nr. 661/2009 Regula (ES) Nr. 351/2012		X	X		X	X				
67	Īpašas sastāvdaļas sašķidrinātai naftas gāzei (SNG) un to uzstādīšana mehāniskajos transportlīdzekļos	Regula (EK) Nr. 661/2009 ANO EEK Noteikumi Nr. 67	X	X	X	X	X	X				
68	Transportlīdzekļa signalizācijas sistēmas (VAS)	Regula (EK) Nr. 661/2009 ANO EEK Noteikumi Nr. 97	X			X						
69	Elektrodrošība	Regula (EK) Nr. 661/2009 ANO EEK Noteikumi Nr. 100	X	X	X	X	X	X				

▼M14

Postenis	Priekšmets	Normatīvais akts	Piemērojamība									
			M_1	M_2	M_3	N_1	N_2	N_3	O_1	O_2	O_3	O_4
70	Īpašas sastāvdaļas saspiestai dabasgāzei (SDG) un to uzstādīšana mehāniskajos transportlīdzekļos	Regula (EK) Nr. 661/2009 ANO EEK Noteikumi Nr. 110	X	X	X	X	X	X				

Paskaidrojumi

X Normatīvais akts piemērojams.

Piezīme: ANO EEK noteikumu grozījumu sērijas, kuras piemēro obligāti, ir uzskaitītas Regulas (EK) Nr. 661/2009 IV pielikumā. Grozījumu sērijas, kas pieņemtas pēc tam, atzīst par līdzvērtīgām.

([1]) Transportlīdzekļiem, kuru atskaites masa nepārsniedz 2 610 kg. Pēc izgatavotāja pieprasījuma var piemērot transportlīdzekļiem, kuru atskaites masa nepārsniedz 2 840 kg.

([2]) Ja transportlīdzeklis aprīkots ar SNG vai SDG, ir nepieciešams transportlīdzekļa tipa apstiprinājums saskaņā ar ANO EEK Noteikumiem Nr. 67 vai ANO EEK Noteikumiem Nr. 110.

([3]) Nepieciešams aprīkot ar elektroniskās stabilitātes kontroles (ESK) sistēmu atbilstoši Regulas (EK) Nr. 661/2009 12. pantam. Tādēļ jaunu transportlīdzekļu tipu EK tipa apstiprināšanā, kā arī jaunu transportlīdzekļu reģistrācijā, tirdzniecībā un nodošanā ekspluatācijā obligāti piemēro prasības, kas noteiktas 21. pielikumā ANO EEK Noteikumiem Nr. 13. Piemēro Regulas (EK) Nr. 661/2009 13. pantā noteiktos īstenošanas datumus, nevis ANO EEK Noteikumos Nr. 13 noteiktos īstenošanas datumus.

([4]) Nepieciešams aprīkot ar ESK sistēmu atbilstoši Regulas (EK) Nr. 661/2009 12. pantam. Tādēļ jaunu transportlīdzekļu tipu EK tipa apstiprināšanā, kā arī jaunu transportlīdzekļu reģistrācijā, tirdzniecībā un nodošanā ekspluatācijā obligāti piemēro prasības, kas noteiktas 9. pielikuma A daļā ANO EEK Noteikumiem Nr. 13-H. Piemēro Regulas (EK) Nr. 661/2009 13. pantā noteiktos īstenošanas datumus, nevis ANO EEK Noteikumos Nr. 13-H noteiktos īstenošanas datumus.

([4A]) Uzstādīta drošības konstrukcija atbilst ANO EEK Noteikumu Nr. 18 prasībām.

([4B]) Šī regula attiecas uz sēdekļiem, kas ir ārpus ANO EEK Noteikumu Nr. 80 darbības jomas.

([5]) Šīs kategorijas transportlīdzekļiem ir aprīkoti ar atbilstošu priekšējā stikla pretaizsalšanas un pretaizsvīšanas ierīci.

([6]) Šīs kategorijas transportlīdzekļiem ir aprīkoti ar atbilstošu priekšējā stikla apskalošanas un tīrīšanas ierīci.

([7]) Transportlīdzekļiem, kas aprīkoti ar elektrisku piedziņas bloku, ir nepieciešams transportlīdzekļa tipa apstiprinājums saskaņā ar ANO EEK Noteikumiem Nr. 85.

([8]) Transportlīdzekļiem, kuru standarta masa pārsniedz 2 610 kg un attiecībā uz kuriem nav izmantota ([1]). piezīmē piedāvātā iespēja.

([9]) Transportlīdzekļiem, kuru standarta masa pārsniedz 2 610 kg un kuriem nav tipa apstiprinājuma (pēc izgatavotāja pieprasījuma un ja to standarta masa nepārsniedz 2 840 kg) saskaņā ar Regulu (EK) Nr. 715/2007. Citos gadījumos sk. Regulas (EK) Nr. 595/2009 2. pantu.

([9A]) Piemēro vienīgi tad, ja šādi transportlīdzekļi ar aprīkoti ar ierīcēm, uz kurām attiecas ANO EEK Noteikumi Nr. 64. Riepu spiediena kontroles sistēma M1 kategorijas transportlīdzekļiem ir obligāta saskaņā ar Regulas (EK) Nr. 661/2009 9. panta 2. punktu.

([10]) Piemēro vienīgi transportlīdzekļiem, kas aprīkoti ar sakabi(-ēm).

([11]) Piemēro transportlīdzekļiem, kuru tehniski pieļaujamā maksimālā pilnā masa nepārsniedz 2,5 tonnas.

([12]) Piemērojams vienīgi transportlīdzekļiem, kuriem zemākā sēdekļa "sēdvietas atskaites punkts ("R" punkts)" neatrodas augstāk par 700 mm virs zemes līmeņa.

([13]) Piemēro tikai tādā gadījumā, ja izgatavotājs pieprasa tipa apstiprinājumu transportlīdzeklim, ar kuru paredzēts pārvadāt bīstamas preces.

([14]) Piemēro vienīgi N_1 kategorijas I klases transportlīdzekļiem, kā aprakstīts pirmajā tabulā Direktīvas 70/220/EEK I pielikuma 5.3.1.4. punktā.

([15]) Pēc izgatavotāja pieprasījuma tipa apstiprinājumu šajā pozīcijā var piešķirt kā alternatīvu tipa apstiprinājumam 3A., 3B., 4A., 5A., 6A., 6B., 7A., 8A., 9A., 9B., 10A., 12A., 13A., 13B., 14A., 15A., 15B., 16A., 17A., 17B., 18A., 19A., 20A., 21A., 22A., 22B., 22C., 23A., 24A., 25A., 25B., 25C., 25D., 25E., 25F., 26A., 27A., 28A., 29A., 30A., 31A., 32A., 33A., 34A., 35A., 36A., 37A., 38A., 42A., 43A., 44A., 45A., 46A., 46B., 46C., 46D., 46E., 47A., 48A., 49A., 50A., 50B., 51A., 52A., 52B., 53A., 54A., 56A., 57A. un 64.–70. pozīcijā.

▼**M14**

1. papildinājums

Normatīvie akti attiecībā uz tādu transportlīdzekļu EK tipa apstiprinājumu, kuri ražoti mazās sērijās saskaņā ar 22. pantu

1. Šis papildinājums attiecas uz jauniem EK tipa apstiprinājumiem mazām sērijām, kas piešķirti, sākot ar 2012. gada 1. novembri, izņemot 54A. pozīciju, ko piemēro no 2014. gada 1. novembra.

2. Mazo sēriju EK tipa apstiprinājumu, kas piešķirti pirms 2012. gada 1. novembra, derīguma termiņš ir 2016. gada 31. oktobris. Valsts iestādes transportlīdzekļu atbilstības sertifikātus vairs neuzskata par derīgiem šīs direktīvas 26. panta 1. punkta nolūkiem, ja vien attiecīgie tipa apstiprinājumi nav atjaunināti atbilstoši šā papildinājuma prasībām.

1. *tabula*

M_1 kategorijas transportlīdzekļi [1]

Postenis	Priekšmets	Normatīvais akts	Konkrēti jautājumi	Piemērojamība un konkrētas prasības
1	Pieļaujamais trokšņu līmenis	Direktīva 70/157/EEK		A
2	Vieglo transportlīdzekļu emisijas (*Euro 5* un *Euro 6*)/piekļuve informācijai	Regula (EK) Nr. 715/2007		A
			a) Iebūvēta diagnostikas (OBD) sistēma	Transportlīdzekli aprīko ar OBD sistēmu, kas atbilst Regulas (EK) Nr. 692/2008 4. panta 1. un 2. punkta prasībām. (OBD sistēmu konstruē tā, lai tā reģistrē vismaz motora vadības sistēmas atteici). OBD saskarne ir izmantojama saziņai ar parastiem diagnostikas rīkiem.
			b) Ekspluatācijas atbilstība	N/A
			c) Informācijas pieejamība	Pietiek ar to, ka izgatavotājs nodrošina remonta un tehniskās apkopes informācijas pieejamību vienkāršā un ātrā veidā.
3A	Ugunsbīstamība (šķidrās degvielas tvertnes)	Regula (EK) Nr. 661/2009 ANO EEK Noteikumi Nr. 34	a) Šķidrās degvielas tvertnes	B
			b) Uzstādīšana transportlīdzeklī	B
4A	Aizmugurējās numura zīmes uzstādīšanas un piestiprināšanas vieta	Regula (EK) Nr. 661/2009 Regula (ES) Nr. 1003/2010		B

[1] Paskaidrojumi IV pielikuma I daļā attiecas arī uz 1. tabulu.

▼**M14**

Postenis	Priekšmets	Normatīvais akts	Konkrēti jautājumi	Piemērojamība un konkrētas prasības
5A	Stūres iekārta	Regula (EK) Nr. 661/2009 ANO EEK Noteikumi Nr. 79		C
			a) Mehāniskās sistēmas	Piemēro ANO EEK Noteikumu Nr. 79 5. punkta prasības. Veic visus ANO EEK Noteikumu Nr. 79 6.2. punktā noteiktos testus un piemēro ANO EEK Noteikumu Nr. 79 6.1. punkta prasības.
			b) Kompleksas elektroniskas transportlīdzekļu vadības sistēmas	Piemēro visas ANO EEK Noteikumu Nr. 79 6. pielikuma prasības. Atbilstību šīm prasībām var pārbaudīt vienīgi ieceltais tehniskais dienests.
6A	Durvju slēgmehānismi un durvju notures detaļas	Regula (EK) Nr. 661/2009 ANO EEK Noteikumi Nr. 11		C
			a) Vispārīgas prasības (ANO EEK Noteikumu Nr. 11 5. punkta prasības	Piemēro visas prasības.
			b) Veiktspējas prasības (ANO EEK Noteikumu Nr. 11 6. punkta prasības	Piemēro tikai 6.1.5.4. punkta prasības un 6.3. punkta prasības par durvju bloķētājiem.
7A	Skaņas signālierīces un signāli	Regula (EK) Nr. 661/2009 ANO EEK Noteikumi Nr. 28	a) Sastāvdaļas	X
			b) Uzstādīšana transportlīdzeklī	B
8A	Netiešas redzamības ierīces un to uzstādīšana	Regula (EK) Nr. 661/2009 ANO EEK Noteikumi Nr. 46	a) Sastāvdaļas	X
			b) Uzstādīšana transportlīdzeklī	B
9B	Bremžu iekārtas	Regula (EK) Nr. 661/2009 ANO EEK Noteikumi Nr. 13-H	a) Prasības attiecībā uz konstrukciju un testiem	A
			b) Elektroniskās stabilitātes kontroles (ESK) sistēma un bremžu palīgsistēma (BPS)	ESK un BPS uzstādīšana nav nepieciešama. Ja tās ir uzstādītas, tām jāatbilst ANO EEK Noteikumu Nr. 13-H prasībām.
10A	Elektromagnētiskā savietojamība	Regula (EK) Nr. 661/2009 ANO EEK Noteikumi Nr. 10		B

▼**M14**

Postenis	Priekšmets	Normatīvais akts	Konkrēti jautājumi	Piemērojamība un konkrētas prasības
12A	Iekšējā apdare	Regula (EK) Nr. 661/2009 ANO EEK Noteikumi Nr. 21		C
			a) Iekšējais izvietojums	
			i) Prasības attiecībā uz slēdžu, izvelkamu pogu u. c., vadības ierīču un iekšējās apdares elementu rādiusiem un izvirzījumiem	Pēc izgatavotāja pieprasījuma ANO EEK Noteikumu Nr. 21 5.1 līdz 5.6. punkta prasības var nepiemērot. ANO EEK Noteikumu Nr. 21 5.2. punkta prasības piemēro, izņemot 5.2.3.1., 5.2.3.2. un 5.2.4. punkta prasības.
			ii) Enerģijas absorbcijas testi augšējam mērinstrumentu panelim	Enerģijas absorbcijas testus augšējam mērinstrumentu panelim veic tikai tad, ja transportlīdzeklis nav aprīkots ar vismaz diviem priekšējiem drošības spilveniem vai divām statiskām četrpunktu drošības jostām.
			iii) Enerģijas absorbcijas testi sēdekļu aizmugures daļai	N/A
			b) Logu, jumta paneļu sistēmu un šķērssienu sistēmu mehāniska darbināšana	Piemēro visas ANO EEK Noteikumu Nr. 21 5.8. punkta prasības.
13A	Mehānisko transportlīdzekļu aizsardzība pret neatļautu izmantošanu	Regula (EK) Nr. 661/2009 ANO EEK Noteikumi Nr. 116		A
14A	Vadītāja aizsargāšana no stūres mehānisma trieciena gadījumā	Regula (EK) Nr. 661/2009 ANO EEK Noteikumi Nr. 12		C
				Testi jāveic, ja transportlīdzeklis nav testēts saskaņā ar ANO EEK Noteikumiem Nr. 94 (sk. 53A. pozīciju).
15A	Sēdekļi, to stiprinājumi un pagalvji	Regula (EK) Nr. 661/2009 ANO EEK Noteikumi Nr. 17		C
			a) Vispārīgas prasības i)Specifikācijas	Piemēro visas ANO EEK Noteikumu Nr. 17 5.2. punkta prasības, izņemot 5.2.3. punkta prasības.
			ii) Stiprības tests atzveltnei un pagalvjiem	Skatīt 6.2. punkta prasības. Piemēro ANO EEK Noteikumus Nr. 17

▼**M14**

Postenis	Priekšmets	Normatīvais akts	Konkrēti jautājumi	Piemērojamība un konkrētas prasības
			iii) Stiprinājumu fiksēšanas un regulēšanas testi	Testu veic saskaņā ar ANO EEK Noteikumu Nr. 17 7. pielikuma prasībām.
			b) Pagalvji i) Specifikācijas	Piemēro ANO EEK Noteikumu Nr. 17 5.4., 5.5., 5.6., 5.10., 5.11. un 5.12. punkta prasības, izņemot 5.5.2. punkta prasības.
			ii) Stiprības testi pagalvjiem	Veic 6.4. punktā aprakstīto testu.
			c) Īpašas prasības attiecībā uz braucēju aizsardzību pret bagāžas pārvietošanos	Pēc izgatavotāja pieprasījuma ANO EEK Noteikumu Nr. 26 9. pielikuma prasības var nepiemērot.
16A	Ārējie izvirzījumi	Regula (EK) Nr. 661/2009 ANO EEK Noteikumi Nr. 26		C
			a) Vispārīgas specifikācijas	Piemēro ANO EEK Noteikumu Nr. 26 5. punkta prasības.
			b) Īpašas specifikācijas	Piemēro ANO EEK Noteikumu Nr. 26 6. punkta prasības.
17A	Transportlīdzekļa pieejamība un manevrējamība	Regula (EK) Nr. 661/2009 Regula (ES) Nr. 130/2012		D
17B	Spidometra ierīce un tās uzstādīšana	Regula (EK) Nr. 661/2009 ANO EEK Noteikumi Nr. 39		B
18A	Obligātās izgatavotāja plāksnītes un transportlīdzekļa identifikācijas numurs	Regula (EK) Nr. 661/2009 Regula (ES) Nr. 19/2011		B
19A	Drošības jostu stiprinājumi, *ISOFIX* stiprinājumu sistēmas un *ISOFIX* augšējā stiprinājuma saites stiprinājumi	Regula (EK) Nr. 661/2009 ANO EEK Noteikumi Nr. 14		B
20A	Apgaismes ierīču un gaismas signālierīču uzstādīšana transportlīdzekļiem	Regula (EK) Nr. 661/2009 ANO EEK Noteikumi Nr. 48		B Dienas apgaismojumu (*DRL*) jaunam transportlīdzekļa tipam uzstāda saskaņā ar Direktīvas 2008/89/EK 2. pantu.

▼**M14**

Postenis	Priekšmets	Normatīvais akts	Konkrēti jautājumi	Piemērojamība un konkrētas prasības
21A	Mehānisko transportlīdzekļu un to piekabju atstarojošās ierīces	Regula (EK) Nr. 661/2009 ANO EEK Noteikumi Nr. 3		X
22A	Mehānisko transportlīdzekļu un to piekabju priekšējie un pakaļējie gabarītgaismas lukturi, bremžu signāllukturi un kontūrgaismas lukturi	Regula (EK) Nr. 661/2009 ANO EEK Noteikumi Nr. 7		X
22B	Mehānisko transportlīdzekļu dienas gaitas lukturi	Regula (EK) Nr. 661/2009 ANO EEK Noteikumi Nr. 87		X
22C	Mehānisko transportlīdzekļu un to piekabju sānu gabarītgaismas lukturi	Regula (EK) Nr. 661/2009 ANO EEK Noteikumi Nr. 91		X
23A	Mehānisko transportlīdzekļu un to piekabju virzienrādītāji	Regula (EK) Nr. 661/2009 ANO EEK Noteikumi Nr. 6		X
24A	Mehānisko transportlīdzekļu un to piekabju pakaļējās numura zīmes apgaismošanas ierīces	Regula (EK) Nr. 661/2009 ANO EEK Noteikumi Nr. 4		X
25A	Mehānisko transportlīdzekļu hermetizēti halogēntipa galvenie lukturi (*HSB*), kas izstaro asimetrisku tuvo un/vai tālo gaismu	Regula (EK) Nr. 661/2009 ANO EEK Noteikumi Nr. 31		X
25B	Kvēlspuldzes, kas paredzētas izmantošanai apstiprinātos mehānisko transportlīdzekļu un to piekabju lukturos	Regula (EK) Nr. 661/2009 ANO EEK Noteikumi Nr. 37		X
25C	Transportlīdzekļu galvenie lukturi, kas aprīkoti ar gāzizlādes gaismas avotiem	Regula (EK) Nr. 661/2009 ANO EEK Noteikumi Nr. 98		X

▼**M14**

Postenis	Priekšmets	Normatīvais akts	Konkrēti jautājumi	Piemērojamība un konkrētas prasības
25D	Gāzizlādes gaismas avotu izmantošana apstiprinātos mehānisko transportlīdzekļu gāzizlādes lukturos	Regula (EK) Nr. 661/2009 ANO EEK Noteikumi Nr. 99		X
25E	Mehānisko transportlīdzekļu galvenie lukturi, kas izstaro asimetrisku tuvo, tālo vai abas gaismas un ir aprīkoti ar kvēlspuldzēm un/vai gaismu izstarojošu diožu (*LED*) moduļiem	Regula (EK) Nr. 661/2009 ANO EEK Noteikumi Nr. 112		X
25F	Mehānisko transportlīdzekļu adaptīvās priekšējā apgaismojuma sistēmas (*AFS*)	Regula (EK) Nr. 661/2009 ANO EEK Noteikumi Nr. 123		X
26A	Mehānisko transportlīdzekļu priekšējie miglas lukturi	Regula (EK) Nr. 661/2009 ANO EEK Noteikumi Nr. 19		X
27A	Jūgierīce	Regula (EK) Nr. 661/2009 Regula (ES) Nr. 1005/2010		B
28A	Mehānisko transportlīdzekļu un to piekabju pakaļējie miglas lukturi	Regula (EK) Nr. 661/2009 ANO EEK Noteikumi Nr. 38		X
29A	Mehānisko transportlīdzekļu un to piekabju atpakaļgaitas lukturi	Regula (EK) Nr. 661/2009 ANO EEK Noteikumi Nr. 23		X
30A	Mehānisko transportlīdzekļu stāvgaismas lukturi	Regula (EK) Nr. 661/2009 ANO EEK Noteikumi Nr. 77		X
31A	Drošības jostas, ierobežotājsistēmas, bērnu ierobežotājsistēmas un *ISOFIX* bērnu ierobežotājsistēmas	Regula (EK) Nr. 661/2009 ANO EEK Noteikumi Nr. 16	a) Sastāvdaļas	X
			b) Prasības attiecībā uz uzstādīšanu	B

▼**M14**

Postenis	Priekšmets	Normatīvais akts	Konkrēti jautājumi	Piemērojamība un konkrētas prasības
32A	Priekšējās redzamības lauks	Regula (EK) Nr. 661/2009 ANO EEK Noteikumi Nr. 125		A
33A	Rokas kontrolierīču, signalizatoru un indikatoru novietojums un apzīmējumi	Regula (EK) Nr. 661/2009 ANO EEK Noteikumi Nr. 121		A
34A	Priekšējā stikla pretaizsalšanas un pretaizsvīšanas ierīces	Regula (EK) Nr. 661/2009 Regula (ES) Nr. 672/2010		C
			a) Priekšējā stikla pretaizsalšanas ierīces	Piemēro vienīgi Regulas (ES) Nr. 672/2010 II pielikuma 1.1.1. punktu, ja siltā gaisa plūsma skar visu priekšējā stikla virsmu vai ja visa priekšējā stikla virsma tiek apsildīta elektriski.
			b) Priekšējā stikla pretaizsvīšanas ierīces	Piemēro vienīgi Regulas (ES) Nr. 672/2010 II pielikuma 1.2.1. punktu, ja siltā gaisa plūsma skar visu priekšējā stikla virsmu vai ja visa priekšējā stikla virsma tiek apsildīta elektriski.
35A	Priekšējā stikla tīrīšanas un apskalošanas ierīces	Regula (EK) Nr. 661/2009 Regula (ES) Nr. 1008/2010		C
			a) Priekšējā stikla tīrīšanas ierīces	Piemēro Regulas (ES) Nr. 1008/2010 III pielikuma 1.1. līdz 1.1.10. punktu. Veic vienīgi Regulas (ES) Nr. 1008/2010 III pielikuma 2.1.10. punktā minēto testu.
			b) Priekšējā loga apskalošanas ierīces	Piemēro Regulas (ES) Nr. 1008/2010 III pielikuma 1.2. iedaļu, izņemot 1.2.2., 1.2.3. un 1.2.5. punktu.
36A	Apsildes sistēmas	Regula (EK) Nr. 661/2009 ANO EEK Noteikumi Nr. 122		C Apsildes sistēmas uzstādīšana nav nepieciešama.
			a) Visas apsildes sistēmas	Piemēro ANO EEK Noteikumu Nr. 122 5.3. un 6. punkta prasības.
			b) Apsildes sistēmas ar SNG	Piemēro ANO EEK Noteikumu Nr. 122 8. pielikuma prasības.

▼**M14**

Postenis	Priekšmets	Normatīvais akts	Konkrēti jautājumi	Piemērojamība un konkrētas prasības
37A	Dubļusargi	Regula (EK) Nr. 661/2009 Regula (ES) Nr. 1009/2010		B
40	Motora jauda	Direktīva 80/1269/EEK		A *(Ja transportlīdzekļa izgatavotājs motoru ražo pats)*
				(Ja transportlīdzekļa izgatavotājs izmanto citu ražotu motoru) Izgatavotāja dotie stenda testēšanas dati ir izmantojami, ja motora vadības sistēma ir tā pati (proti, vismaz ar tādu pašu motora vadības bloku). Maksimālās jaudas testu var veikt ar šasijas dinamometru. Jāņem vērā jaudas zudums transmisijā.
41	Lielas celtspējas/kravnesības transportlīdzekļu emisijas (*Euro IV* un *V*)	Direktīva 2005/55/EK		A
			OBD	Pēc izgatavotāja pieprasījuma var nepiemērot.
41A	Emisijas (*Euro VI*), ko rada lielas celtspējas/kravnesības transportlīdzekļi/piekļuve informācijai	Regula (EK) Nr. 595/2009		A Izņemot prasību kopumu attiecībā uz *OBD* un informācijas pieejamību.
44A	Masa un gabarīti	Regula (EK) Nr. 661/2009 Regula (ES) Nr. 1230/2012		B Pēc izgatavotāja pieprasījuma Regulas (ES) Nr. 1230/2012 1. pielikuma A daļas 5.1. punktā aprakstīto maksimāli noslogotu sakabinātu transportlīdzekļu braukšanas uzsākšanas testu stāvumā var nepiemērot.
45A	Bezšķembu stiklojuma materiāli un to uzstādīšana transportlīdzekļos	Regula (EK) Nr. 661/2009 ANO EEK Noteikumi Nr. 43	a) Sastāvdaļas	X
			b) Uzstādīšana	B
46	Riepas	Direktīva 92/23/EEK	Sastāvdaļas	X
46A	Riepu uzstādīšana	Regula (EK) Nr. 661/2009 Regula (ES) Nr. 458/2011		B Piemēro Regulas (EK) Nr. 661/2009 13. pantā noteiktos progresīvās piemērošanas datumus.

▼**M14**

Postenis	Priekšmets	Normatīvais akts	Konkrēti jautājumi	Piemērojamība un konkrētas prasības
46B	Pneimatiskās riepas mehāniskajiem transportlīdzekļiem un to piekabēm (C1 klase)	Regula (EK) Nr. 661/2009 ANO EEK Noteikumi Nr. 30	Sastāvdaļas	X
46D	Riepu rites trokšņa emisija, saķere ar slapju virsmu un rites pretestība (C1, C2 un C3 klase)	Regula (EK) Nr. 661/2009 ANO EEK Noteikumi Nr. 117	Sastāvdaļas	X
46E	Pagaidu lietošanas rezerves bloks, nulles spiediena riepas un/vai nulles spiediena sistēmas, un riepu spiediena kontroles sistēmas	Regula (EK) Nr. 661/2009 ANO EEK Noteikumi Nr. 64	Sastāvdaļas	X
			Riepu spiediena kontroles sistēmas (RSKS) uzstādīšana	B RSKS sistēmas uzstādīšana nav nepieciešama.
50A	Sakabinātu transportlīdzekļu mehāniskās sakabes sastāvdaļas	Regula (EK) Nr. 661/2009 ANO EEK Noteikumi Nr. 55	a) Sastāvdaļas	X
			b) Uzstādīšana	B
53A	Pasažieru aizsardzība frontālās sadursmes gadījumā	Regula (EK) Nr. 661/2009 ANO EEK Noteikumi Nr. 94		C ANO EEK Noteikumu Nr. 94 prasības piemēro transportlīdzekļiem, kas aprīkoti ar priekšējiem gaisa spilveniem. Transportlīdzekļiem, kas nav aprīkoti ar gaisa spilveniem, jāizpilda šīs tabulas 14A. pozīcijas prasība.
54A	Pasažieru aizsardzība sānu sadursmes gadījumā	Regula (EK) Nr. 661/2009 ANO EEK Noteikumi Nr. 95		C (piemēro, sākot no 2014. gada 1. novembra)
			Tests ar zveltni	Izgatavotājs tehniskajam dienestam nodrošina attiecīgu un izmantojamu informāciju gadījumā, ja iespējams manekena galvas trieciens pret transportlīdzekļa korpusu vai laminēto sānu stiklojumu. Ja ir pierādīts, ka šāds trieciens ir iespējams, tad var veikt testa daļu, izmantojot zveltni, kā aprakstīts ANO EEK Noteikumu Nr. 95 8. pielikuma 3.1. punktā, un jāizpilda ANO EEK Noteikumu Nr. 95 5.2.1.1. punktā norādītais kritērijs. Vienojoties ar tehnisko dienestu, kā alternatīvu iepriekšminētajam testam var izmantot ANO EEK Noteikumu Nr. 21 4. pielikumā aprakstīto testa procedūru.

▼**M14**

Postenis	Priekšmets	Normatīvais akts	Konkrēti jautājumi	Piemērojamība un konkrētas prasības
58	Gājēju aizsardzība	Regula (EK) Nr. 78/2009	a) Transportlīdzeklim piemērojamās tehniskās prasības	N/A
			b) Frontālās aizsardzības sistēmas	X
59	Pārstrādājamība	Direktīva 2005/64/EK		N/A Piemēro vienīgi 7. pantu par detaļu otrreizēju izmantošanu.
61	Gaisa kondicionēšanas sistēmas	Direktīva 2006/40/EK		A Fluorētas siltumnīcefekta gāzes, kuru globālās sasilšanas potenciāls pārsniedz 150, ir atļautas līdz 2016. gada 31. decembrim.
62	Ūdeņraža sistēma	Regula (EK) Nr. 79/2009		X
63	Vispārēja drošība	Regula (EK) Nr. 661/2009		Šajā pozīcijā tipa apstiprinājumu var piešķirt pēc izgatavotāja pieprasījuma. Sk. 15. zemsvītras piezīmi tabulā par neierobežotās sērijās ražotiem transportlīdzekļiem.
64	Pārnesumu pārslēgšanas indikatori	Regula (EK) Nr. 661/2009 Regula (ES) Nr. 65/2012		N/A
67	Īpašas sastāvdaļas sašķidrinātai naftas gāzei (SNG) un to uzstādīšana mehāniskajos transportlīdzekļos	Regula (EK) Nr. 661/2009 ANO EEK Noteikumi Nr. 67	a) Sastāvdaļas	X
			b) Uzstādīšana	A
68	Transportlīdzekļa signalizācijas sistēmas (*VAS*)	Regula (EK) Nr. 661/2009 ANO EEK Noteikumi Nr. 97	a) Sastāvdaļas	X
			b) Uzstādīšana	B
69	Elektrodrošība	Regula (EK) Nr. 661/2009 ANO EEK Noteikumi Nr. 100		B

▼**M14**

Postenis	Priekšmets	Normatīvais akts	Konkrēti jautājumi	Piemērojamība un konkrētas prasības
70	Īpašas sastāvdaļas saspiestai dabasgāzei (SDG) un to uzstādīšana mehāniskajos transportlīdzekļos	Regula (EK) Nr. 661/2009 ANO EEK Noteikumi Nr. 110	a) Sastāvdaļas	X
			b) Uzstādīšana	A

Burtu skaidrojumi

X	Normatīvo aktu piemēro pilnībā. a) Izsniedz tipa apstiprinājuma sertifikātu; b) testus un pārbaudes veic tehniskais dienests vai izgatavotājs saskaņā ar nosacījumiem 41., 42. un 43. pantā; c) testa ziņojumu sagatavo saskaņā ar V pielikuma noteikumiem; d) nodrošina ražojumu atbilstību (RA).
A	Normatīvo aktu piemēro šādi. a) Piemēro visas normatīvā akta prasības, ja nav norādīts citādi; b) tipa apstiprinājuma sertifikāts nav nepieciešams; c) testus un pārbaudes veic tehniskais dienests vai izgatavotājs saskaņā ar nosacījumiem 41., 42. un 43. pantā; d) testa ziņojumu sagatavo saskaņā ar V pielikuma noteikumiem; e) nodrošina RA.
B	Normatīvo aktu piemēro šādi. Tāpat kā "A", izņemot to, ka testus un pārbaudes izgatavotājs var veikt pats, vienojoties par to ar tipa apstiprinātāju iestādi (proti, 41., 42. un 43. pantā izklāstītie nosacījumi nav jāizpilda).
C	Normatīvo aktu piemēro šādi. a) Izpilda vienīgi normatīvā akta tehniskās prasības, neraugoties uz pārejas noteikumiem; b) tipa apstiprinājuma sertifikāts nav nepieciešams; c) testus un pārbaudes veic tehniskais dienests vai izgatavotājs (sk. attiecībā uz "B"); d) testa ziņojumu sagatavo saskaņā ar V pielikuma noteikumiem; e) nodrošina RA.
D	Tāpat kā "B" un "C", izņemot to, ka pietiek ar izgatavotāja iesniegtu paziņojumu par atbilstību. Testa ziņojums nav nepieciešams. Tipa apstiprinātāja iestāde vai tehniskais dienests vajadzības gadījumā var pieprasīt papildu informāciju, lai saņemtu sīkākus pierādījumus.
N/A	Normatīvo aktu nepiemēro. Tomēr var pieprasīt atbilstību vienam vai vairākiem konkrētiem aspektiem, kas ietverti normatīvajā aktā.

Piezīme. Izmantojamās ANO EEK noteikumu grozījumu sērijas ir uzskaitītas Regulas (EK) Nr. 661/2009 IV pielikumā. Grozījumu sērijas, kas pieņemtas pēc tam, atzīst par līdzvērtīgām.

▼**M14**

2. *tabula*

N_1 kategorijas transportlīdzekļi [1]

Postenis	Priekšmets	Normatīvais akts	Konkrēti jautājumi	Piemērojamība un konkrētas prasības
1	Pieļaujamais trokšņu līmenis	Direktīva 70/157/EEK		A
2	Vieglo transportlīdzekļu emisijas (*Euro 5* un *Euro 6*) / piekļuve informācijai	Regula (EK) 715/2007		A
			a) OBD	Transportlīdzekli aprīko ar OBD sistēmu, kas atbilst Regulas (EK) Nr. 692/2008 4. panta 1. un 2. punkta prasībām. (OBD sistēmu konstruē tā, lai tā reģistrē vismaz motora vadības sistēmas atteici). OBD saskarne ir izmantojama saziņai ar parastiem diagnostikas rīkiem.
			b) Ekspluatācijas atbilstība	N/A
			c) Informācijas pieejamība	Pietiek ar to, ka izgatavotājs nodrošina remonta un tehniskās apkopes informācijas pieejamību vienkāršā un ātrā veidā.
3A	Ugunsbīstamība (šķidrās degvielas tvertnes)	Regula (EK) Nr. 661/2009 ANO EEK Noteikumi Nr. 34	a) Šķidrās degvielas tvertnes	B
			b) Uzstādīšana transportlīdzeklī	B
4A	Aizmugurējās numura zīmes uzstādīšanas un piestiprināšanas vieta	Regula (EK) Nr. 661/2009 Regula (ES) Nr. 1003/2010		B
5A	Stūres iekārta	Regula (EK) Nr. 661/2009 ANO EEK Noteikumi Nr. 79		C
			a) Mehāniskās sistēmas	Piemēro ANO EEK Noteikumu Nr. 79.01 5. punkta prasības. Veic visus ANO EEK Noteikumu Nr. 79 6.2. punktā noteiktos testus un piemēro ANO EEK Noteikumu Nr. 79 6.1. punkta prasības.
			b) Kompleksas elektroniskas transportlīdzekļu vadības sistēmas	Piemēro visas ANO EEK Noteikumu Nr. 79 6. pielikuma prasības. Atbilstību šīm prasībām var pārbaudīt vienīgi ieceltais tehniskais dienests.

[1] Paskaidrojumi IV pielikuma I daļā attiecas arī uz 2. tabulu. Burtu skaidrojumi 1. tabulā attiecas arī uz 2. tabulu.

▼**M14**

Postenis	Priekšmets	Normatīvais akts	Konkrēti jautājumi	Piemērojamība un konkrētas prasības
6A	Durvju slēgmehānismi un durvju notures detaļas	Regula (EK) Nr. 661/2009 ANO EEK Noteikumi Nr. 11		C
			a) Vispārīgas prasības (ANO EEK Noteikumu Nr. 11 5. punkta prasības)	Piemēro visas prasības.
			b) Veiktspējas prasības (ANO EEK Noteikumu Nr. 11 6. punkta prasības	Piemēro tikai 6.1.5.4. punkta prasības un 6.3. punkta prasības par durvju bloķētājiem.
7A	Skaņas signālierīces un signāli	Regula (EK) Nr. 661/2009 ANO EEK Noteikumi Nr. 28	a) Sastāvdaļas	X
			b) Uzstādīšana transportlīdzeklī	B
8A	Netiešas redzamības ierīces un to uzstādīšana	Regula (EK) Nr. 661/2009 ANO EEK Noteikumi Nr. 46	a) Sastāvdaļas	X
			b) Uzstādīšana transportlīdzeklī	B
9A	Transportlīdzekļu un piekabju bremzes	Regula (EK) Nr. 661/2009 ANO EEK Noteikumi Nr. 13	a) Prasības attiecībā uz konstrukciju un testiem	A
			b) ESK	ESK sistēmas uzstādīšana nav nepieciešama. Ja tā ir uzstādīta, tai jāatbilst ANO EEK Noteikumu Nr. 13 prasībām.
9B	Vieglo automobiļu bremzes	Regula (EK) Nr. 661/2009 ANO EEK Noteikumi Nr. 13-H	a) Prasības attiecībā uz konstrukciju un testiem	A
			b) Elektroniskās stabilitātes kontroles (ESK) sistēma un bremžu palīgsistēma (BPS)	ESK un BPS uzstādīšana nav nepieciešama. Ja tās ir uzstādītas, tām jāatbilst ANO EEK Noteikumu Nr. 13-H prasībām.
10A	Elektromagnētiskā savietojamība	Regula (EK) Nr. 661/2009 ANO EEK Noteikumi Nr. 10		B
13A	Mehānisko transportlīdzekļu aizsardzība pret neatļautu izmantošanu	Regula (EK) Nr. 661/2009 ANO EEK Noteikumi Nr. 116		A

▼**M14**

Postenis	Priekšmets	Normatīvais akts	Konkrēti jautājumi	Piemērojamība un konkrētas prasības
14A	Vadītāja aizsargāšana no stūres mehānisma trieciena gadījumā	Regula (EK) Nr. 661/2009 ANO EEK Noteikumi Nr. 12		C
			a) Trieciena pret šķērsli tests	Nav nepieciešams.
			b) Ķermeņa trieciena pret stūres mehānismu tests	Nav nepieciešams, ja stūres mehānisms ir aprīkots ar gaisa spilvenu.
			c) Tests ar zveltni	Nav nepieciešams, ja stūres mehānisms ir aprīkots ar gaisa spilvenu.
15A	Sēdekļi, to stiprinājumi un pagalvji	Regula (EK) Nr. 661/2009 ANO EEK Noteikumi Nr. 17		B
17A	Transportlīdzekļa pieejamība un manevrējamība	Regula (EK) Nr. 661/2009 Regula (ES) Nr. 130/2012		D
17B	Spidometra ierīce un tās uzstādīšana	Regula (EK) Nr. 661/2009 ANO EEK Noteikumi Nr. 39		B
18A	Obligātās izgatavotāja plāksnītes un transportlīdzekļa identifikācijas numurs	Regula (EK) Nr. 661/2009 Regula (ES) Nr. 19/2011		B
19A	Drošības jostu stiprinājumi, *ISOFIX* stiprinājumu sistēmas un *ISOFIX* augšējā stiprinājuma saites stiprinājumi	Regula (EK) Nr. 661/2009 ANO EEK Noteikumi Nr. 14		B
20A	Apgaismes ierīču un gaismas signālierīču uzstādīšana mehāniskajiem transportlīdzekļiem	Regula (EK) Nr. 661/2009 ANO EEK Noteikumi Nr. 48		B Dienas apgaismojumu (*DRL*) jaunam transportlīdzekļa tipam uzstāda saskaņā ar Direktīvas 2008/89/EK 2. pantu.
21A	Mehānisko transportlīdzekļu un to piekabju atstarojošās ierīces	Regula (EK) Nr. 661/2009 ANO EEK Noteikumi Nr. 3		X
22A	Mehānisko transportlīdzekļu un to piekabju priekšējie un pakaļējie gabarītgaismas lukturi, bremžu signāllukturi un kontūrgaismas lukturi	Regula (EK) Nr. 661/2009 ANO EEK Noteikumi Nr. 7		X
22B	Mehānisko transportlīdzekļu dienas gaitas lukturi	Regula (EK) Nr. 661/2009 ANO EEK Noteikumi Nr. 87		X

▼**M14**

Postenis	Priekšmets	Normatīvais akts	Konkrēti jautājumi	Piemērojamība un konkrētas prasības
22C	Mehānisko transportlīdzekļu un to piekabju sānu gabarītgaismas lukturi	Regula (EK) Nr. 661/2009 ANO EEK Noteikumi Nr. 91		X
23A	Mehānisko transportlīdzekļu un to piekabju virzienrādītāji	Regula (EK) Nr. 661/2009 ANO EEK Noteikumi Nr. 6		X
24A	Mehānisko transportlīdzekļu un to piekabju pakaļējās numura zīmes apgaismošanas ierīces	Regula (EK) Nr. 661/2009 ANO EEK Noteikumi Nr. 4		X
25A	Mehānisko transportlīdzekļu hermetizēti halogēntipa galvenie lukturi (*HSB*), kas izstaro asimetrisku tuvo un/vai tālo gaismu	Regula (EK) Nr. 661/2009 ANO EEK Noteikumi Nr. 31		X
25B	Kvēlspuldzes, kas paredzētas izmantošanai apstiprinātos mehānisko transportlīdzekļu un to piekabju lukturos	Regula (EK) Nr. 661/2009 ANO EEK Noteikumi Nr. 37		X
25C	Transportlīdzekļu galvenie lukturi, kas aprīkoti ar gāzizlādes gaismas avotiem	Regula (EK) Nr. 661/2009 ANO EEK Noteikumi Nr. 98		X
25D	Gāzizlādes gaismas avotu izmantošana apstiprinātos mehānisko transportlīdzekļu gāzizlādes lukturos	Regula (EK) Nr. 661/2009 ANO EEK Noteikumi Nr. 99		X
25E	Mehānisko transportlīdzekļu galvenie lukturi, kas izstaro asimetrisku tuvo, tālo vai abas gaismas un ir aprīkoti ar kvēlspuldzēm un/vai gaismu izstarojošu diožu (*LED*) moduļiem	Regula (EK) Nr. 661/2009 ANO EEK Noteikumi Nr. 112		X
25F	Mehānisko transportlīdzekļu adaptīvās priekšējā apgaismojuma sistēmas (*AFS*)	Regula (EK) Nr. 661/2009 ANO EEK Noteikumi Nr. 123		X

▼**M14**

Postenis	Priekšmets	Normatīvais akts	Konkrēti jautājumi	Piemērojamība un konkrētas prasības
26A	Mehānisko transportlīdzekļu priekšējie miglas lukturi	Regula (EK) Nr. 661/2009 ANO EEK Noteikumi Nr. 19		X
27A	Jūgierīce	Regula (EK) Nr. 661/2009 Regula (ES) Nr. 1005/2010		B
28A	Mehānisko transportlīdzekļu un to piekabju pakaļējie miglas lukturi	Regula (EK) Nr. 661/2009 ANO EEK Noteikumi Nr. 38		X
29A	Mehānisko transportlīdzekļu un to piekabju atpakaļgaitas lukturi	Regula (EK) Nr. 661/2009 ANO EEK Noteikumi Nr. 23		X
30A	Mehānisko transportlīdzekļu stāvgaismas lukturi	Regula (EK) Nr. 661/2009 ANO EEK Noteikumi Nr. 77		X
31A	Drošības jostas, ierobežotājsistēmas, bērnu ierobežotājsistēmas un *ISOFIX* bērnu ierobežotājsistēmas	Regula (EK) Nr. 661/2009 ANO EEK Noteikumi Nr. 16	a) Sastāvdaļas	X
			b) Prasības attiecībā uz uzstādīšanu	B
33A	Rokas kontrolierīču, signalizatoru un indikatoru novietojums un apzīmējumi	Regula (EK) Nr. 661/2009 ANO EEK Noteikumi Nr. 121		A
34A	Priekšējā stikla pretaizsalšanas un pretaizsvīšanas ierīces	Regula (EK) Nr. 661/2009 Regula (ES) Nr. 672/2010		N/A Transportlīdzekli aprīko ar piemērotu priekšējā stikla pretaizsalšanas un pretaizsvīšanas sistēmu.
35A	Priekšējā stikla tīrīšanas un apskalošanas ierīces	Regula (EK) Nr. 661/2009 Regula (ES) Nr. 1008/2010		N/A Transportlīdzekli aprīko ar piemērotu priekšējā stikla tīrīšanas un apskalošanas ierīci.
36A	Apsildes sistēmas	Regula (EK) Nr. 661/2009 ANO EEK Noteikumi Nr. 122		C Apsildes sistēmas uzstādīšana nav nepieciešama.
			a) Visas apsildes sistēmas	Piemēro ANO EEK Noteikumu Nr. 122 5.3. un 6. punkta prasības.
			b) Apsildes sistēmas ar SNG	Piemēro ANO EEK Noteikumu Nr. 122 8. pielikuma prasības.

▼**M14**

Postenis	Priekšmets	Normatīvais akts	Konkrēti jautājumi	Piemērojamība un konkrētas prasības
38	Transportlīdzekļa sēdekļos iebūvēti vai neiebūvēti pagalvji	Regula (EK) Nr. 661/2009 ANO EEK Noteikumi Nr. 25		X
40	Motora jauda	Direktīva 80/1269/EEK		A *(Ja transportlīdzekļa izgatavotājs motoru ražo pats.)*
				(Ja transportlīdzekļa izgatavotājs izmanto citu ražotu motoru). Izgatavotāja dotie stenda testēšanas dati ir izmantojami, ja motora vadības sistēma ir tā pati (proti, vismaz ar tādu pašu motora vadības bloku). Maksimālās jaudas testu var veikt ar šasijas dinamometru. Jāņem vērā jaudas zudums transmisijā.
41	Lielas celtspējas/kravnesības transportlīdzekļu emisijas (*Euro IV* un *V*)	Direktīva 2005/55/EK		A
			OBD	Pēc izgatavotāja pieprasījuma var nepiemērot.
41A	Emisijas (*Euro VI*), ko rada lielas celtspējas/kravnesības transportlīdzekļi/piekļuve informācijai	Regula (EK) Nr. 595/2009		A Izņemot prasību kopumu attiecībā uz *OBD* un informācijas pieejamību.
43A	Pretšļakatu ierīces	Regula (EK) Nr. 661/2009 Regula (ES) Nr. 109/2011		B
45A	Bezšķembu stiklojuma materiāli un to uzstādīšana transportlīdzekļos	Regula (EK) Nr. 661/2009 ANO EEK Noteikumi Nr. 43	a) Sastāvdaļas	X
			b) Uzstādīšana	B
46	Riepas	Direktīva 92/23/EEK	Sastāvdaļas	X
46A	Riepu uzstādīšana	Regula (EK) Nr. 661/2009 Regula (ES) Nr. 458/2011		B Piemēro Regulas (EK) Nr. 661/2009 13. pantā noteiktos progresīvās piemērošanas datumus.

▼**M14**

Postenis	Priekšmets	Normatīvais akts	Konkrēti jautājumi	Piemērojamība un konkrētas prasības
46B	Pneimatiskās riepas mehāniskajiem transportlīdzekļiem un to piekabēm (C1 klase)	Regula (EK) Nr. 661/2009 ANO EEK Noteikumi Nr. 30	Sastāvdaļas	X
46C	Pneimatiskās riepas komerciāliem transportlīdzekļiem un to piekabēm (C2 un C3 klase)	Regula (EK) Nr. 661/2009 ANO EEK Noteikumi Nr. 54	Sastāvdaļas	X
46D	Riepu rites trokšņa emisija, saķere ar slapju virsmu un rites pretestība (C1, C2 un C3 klase)	Regula (EK) Nr. 661/2009 ANO EEK Noteikumi Nr. 117	Sastāvdaļas	X
46E	Pagaidu lietošanas rezerves bloks, nulles spiediena riepas un/vai nulles spiediena sistēmas, un riepu spiediena kontroles sistēmas	Regula (EK) Nr. 661/2009 ANO EEK Noteikumi Nr. 64	Sastāvdaļas	X
			Riepu spiediena kontroles sistēmas (RSKS) uzstādīšana	B RSKS uzstādīšana nav nepieciešama.
48	Masa un gabarīti	Direktīva 97/27/EK		B
48A	Masa un gabarīti	Regula (EK) Nr. 661/2009 Regula (ES) Nr. 1230/2012		B
			Maksimāli noslogotu sakabinātu transportlīdzekļu braukšanas uzsākšanas tests stāvumā	Pēc izgatavotāja pieprasījuma Regulas (ES) Nr. 1230/2012 1. pielikuma A daļas 5.1. punktā aprakstīto maksimāli noslogotu sakabinātu transportlīdzekļu braukšanas uzsākšanas testu stāvumā var nepiemērot.
49A	Komerciālo transportlīdzekļu ārējie izvirzījumi uz priekšu no kabīnes aizmugurējā paneļa	Regula (EK) Nr. 661/2009 ANO EEK Noteikumi Nr. 61		C
			a) Vispārīgas specifikācijas	Piemēro ANO EEK Noteikumu Nr. 61 5. punkta prasības.
			b) Īpašas specifikācijas	Piemēro ANO EEK Noteikumu Nr. 61 6. punkta prasības.
50A	Sakabinātu transportlīdzekļu mehāniskās sakabes sastāvdaļas	Regula (EK) Nr. 661/2009 ANO EEK Noteikumi Nr. 55	a) Sastāvdaļas	X
			b) Uzstādīšana	B

▼**M14**

Postenis	Priekšmets	Normatīvais akts	Konkrēti jautājumi	Piemērojamība un konkrētas prasības
54A	Pasažieru aizsardzība sānu sadursmes gadījumā	Regula (EK) Nr. 661/2009 ANO EEK Noteikumi Nr. 95	C	C
			Tests ar zveltni	Izgatavotājs tehniskajam dienestam nodrošina izmantojamu informāciju gadījumā, ja iespējams manekena galvas trieciens pret transportlīdzekļa korpusu vai laminēto sānu stiklojumu. Ja ir pierādīts, ka šāds trieciens ir iespējams, tad var veikt testa daļu, izmantojot zveltni, kā aprakstīts ANO EEK Noteikumu Nr. 95 8. pielikuma 3.1. punktā, un jāizpilda ANO EEK Noteikumu Nr. 95 5.2.1.1. punktā norādītais kritērijs. Vienojoties ar tehnisko dienestu, kā alternatīvu iepriekšminētajam testam var izmantot ANO EEK Noteikumu Nr. 21 4. pielikumā aprakstīto testa procedūru.
56	Transportlīdzekļi, kas paredzēti bīstamu kravu pārvadājumiem	Regula (EK) Nr. 661/2009 ANO EEK Noteikumi Nr. 105		A
58	Gājēju aizsardzība	Regula (EK) Nr. 78/2009	a) Transportlīdzeklim piemērojamās tehniskās prasības	N/A
			b) Frontālās aizsardzības sistēmas	X
59	Pārstrādājamība	Direktīva 2005/64/EK		N/A Piemēro vienīgi 7. pantu par detaļu otrreizēju izmantošanu.
61	Gaisa kondicionēšanas sistēmas	Direktīva 2006/40/EK		B Fluorētas siltumnīcefekta gāzes, kuru globālās sasilšanas potenciāls pārsniedz 150, ir atļautas līdz 2016. gada 31. decembrim.
62	Ūdeņraža sistēma	Regula (EK) Nr. 79/2009		X

▼**M14**

Postenis	Priekšmets	Normatīvais akts	Konkrēti jautājumi	Piemērojamība un konkrētas prasības
63	Vispārēja drošība	Regula (EK) Nr. 661/2009		Šajā pozīcijā tipa apstiprinājumu var piešķirt pēc izgatavotāja pieprasījuma. Sk. 15. zemsvītras piezīmi tabulā par neierobežotās sērijās ražotiem transportlīdzekļiem.
67	Īpašas sastāvdaļas sašķidrinātai naftas gāzei (SNG) un to uzstādīšana mehāniskajos transportlīdzekļos	Regula (EK) Nr. 661/2009 ANO EEK Noteikumi Nr. 67	a) Sastāvdaļas	X
			b) Uzstādīšana	A
68	Transportlīdzekļa signalizācijas sistēmas (VAS)	Regula (EK) Nr. 661/2009 ANO EEK Noteikumi Nr. 97	a) Sastāvdaļas	X
			b) Uzstādīšana	B
69	Elektrodrošība	Regula (EK) Nr. 661/2009 ANO EEK Noteikumi Nr. 100		B
70	Īpašas sastāvdaļas saspiestai dabasgāzei (SDG) un to uzstādīšana mehāniskajos transportlīdzekļos	Regula (EK) Nr. 661/2009 ANO EEK Noteikumi Nr. 110	a) Sastāvdaļas	X
			b) Uzstādīšana	A

▼**M10**

2. papildinājums

Prasības tādu pabeigtu M_1 un N_1 transportlīdzekļu apstiprināšanai saskaņā ar 24. pantu, kas izgatavoti lielās sērijās trešās valstīs vai trešo valstu tirgum

0. MĒRĶIS

Uzskata, ka transportlīdzeklis ir jauns, ja:

a) tas iepriekš nav reģistrēts; vai

b) tas individuāla apstiprinājuma pieteikuma iesniegšanas laikā bijis reģistrēts mazāk nekā sešus mēnešus.

Transportlīdzekli uzskata par reģistrētu, ja tam izsniegta pastāvīga, pagaidu vai īstermiņa administratīvā atļauja dalībai ceļu satiksmē, kas ietver tā identifikāciju un reģistrācijas numura izsniegšanu ([1]).

1. ADMINISTRATĪVIE NOTEIKUMI

1.1. **Transportlīdzekļa kategorizēšana**

Transportlīdzekļus iedala kategorijās saskaņā ar II pielikumā norādītajiem kritērijiem.

Šajā nolūkā:

a) vērā tiek ņemts sēdvietu faktiskais skaits; un

b) tehniski pieļaujamā maksimālā pilnā masa ir maksimālā masa, ko norādījis izgatavotājs izcelsmes valstī un kas uzrādīta tā oficiālajā dokumentācijā.

Ja virsbūves konstrukcijas dēļ nav iespējams vienkārši noteikt transportlīdzekļa kategoriju, piemēro II pielikumā norādītos noteikumus.

1.2. **Individuāla apstiprinājuma pieteikums**

a) Pieteikuma iesniedzējs iesniedz pieteikumu apstiprinātājai iestādei līdz ar visu attiecīgo dokumentāciju, kas vajadzīga apstiprināšanas procesa veikšanai.

Ja iesniegtā dokumentācija ir nepilnīga vai viltota, pieteikumu apstiprinājuma saņemšanai noraida.

b) Par konkrētu transportlīdzekli drīkst iesniegt tikai vienu pieteikumu un tikai vienā dalībvalstī.

Ar konkrētu transportlīdzekli saprot fizisku transportlīdzekli, kura transportlīdzekļa identifikācijas numurs ir skaidri norādīts.

Piemērojot šo punktu, apstiprinātāja iestāde var pieprasīt pieteikuma iesniedzēja rakstisku apņemšanos, ka tiks iesniegts tikai viens pieteikums un tikai vienā dalībvalstī.

Tomēr jebkurš pieteikuma iesniedzējs var pieteikties individuāla apstiprinājuma saņemšanai citās dalībvalstīs attiecībā uz transportlīdzekli, kura tehniskās īpašības ir identiskas vai līdzīgas tāda transportlīdzekļa īpašībām, kam piešķirts individuāls apstiprinājums.

c) Pieteikuma veidlapas paraugu un dokumentācijas noformējumu nosaka apstiprinātāja iestāde.

Dati var sastāvēt tikai no atbilstoši atlasītas I pielikumā iekļautās informācijas.

([1]) Ja reģistrācijas dokumenta nav, kompetentā iestāde var atsaukties uz pieejamiem izgatavotāja datu dokumentētiem pierādījumiem vai pirmā pirkuma dokumentētiem pierādījumiem.

▼**M10**

d) Tehniskās prasības, kas jāievēro, norādītas šā papildinājuma 4. iedaļā.

Šādas prasības ir prasības, ko piemēro jauniem transportlīdzekļiem, kas pieskaitāmi pie pašlaik izgatavošanā esoša transportlīdzekļu tipa, pieteikuma iesniegšanas dienā.

e) Attiecībā uz noteiktiem testiem, kas vajadzīgi saskaņā ar dažiem šajā pielikumā uzskaitītajiem normatīvajiem aktiem, pieteikuma iesniedzējs sniedz atbilstības apliecinājumu, kas atbilst atzītiem starptautiskajiem standartiem vai noteikumiem. Minēto apliecinājumu var izsniegt tikai transportlīdzekļa izgatavotājs.

"Atbilstības apliecinājums" ir apliecinājums, kuru izsniedz izgatavotāja organizācijas dienests vai struktūrvienība, ko izgatavotājs attiecīgi pilnvarojis pilnībā uzņemties izgatavotāja juridisko atbildību attiecībā uz transportlīdzekļa uzbūvi un konstrukciju.

Normatīvie akti, attiecībā uz kuriem šāds apliecinājums jāsagatavo, norādīti šā papildinājuma 4. iedaļā.

Ja apliecinājums rada neskaidrības, pieteikuma iesniedzējam var pieprasīt iesniegt izgatavotāja pārliecinošu pierādījumu, tostarp testa protokolu, lai apstiprinātu izgatavotāja apliecinājumu.

1.3. **Tehniskie dienesti, kam atļauts sniegt individuālus apstiprinājumus**

a) Tehniskie dienesti, kam atļauts sniegt individuālus apstiprinājumus, ir 41. panta 3. punktā norādītie A kategorijas tehniskie dienesti.

b) Atkāpjoties no 41. panta 4. punkta otrās daļas noteikumiem, tehniskie dienesti atbilst šādiem standartiem:

i) EN ISO/IEC 17025:2005 – ja tie testus veic paši;

ii) EN ISO/IEC 17020:2004 – ja tie pārbauda transportlīdzekļa atbilstību šajā papildinājumā iekļautajām prasībām.

c) Ja pēc pieteikuma iesniedzēja pieprasījuma jāveic īpaši testi, kuru īstenošanai vajadzīgas īpašas iemaņas, tos veic kāds no Komisijai paziņotiem tehniskajiem dienestiem pēc pieteikuma iesniedzēja izvēles.

Piemēram, ja frontālās sadursmes tests, vienojoties ar pieteikuma iesniedzēju, jāveic dalībvalstī "A", testu var veikt pilnvarots tehniskais dienests dalībvalstī "B".

1.4. **Testa protokoli**

a) Testa protokolus sagatavo saskaņā ar standarta EN ISO/IEC 17025:2005 5.10.2. iedaļas noteikumiem.

b) Tos sagatavo kādā no Eiropas Savienības valodām, kā noteikusi apstiprinātāja iestāde.

Ja 1.3. punkta c) apakšpunktā norādītā pieteikuma testa protokolu sagatavo dalībvalstī, kurā nav atļauts sniegt individuālu apstiprinājumu, apstiprinātāja iestāde var pieprasīt, lai pieteikuma iesniedzējs iesniedz pareizu testa protokola tulkojumu.

▼**M10**

c) Tie ietver testētā transportlīdzekļa aprakstu, tostarp nepārprotamu identifikāciju. Apraksta daļas, kam ir svarīga nozīme attiecībā uz testu rezultātiem, un paziņo to identifikācijas numuru.

Šādas daļas ir, piemēram, trokšņu slāpētāji trokšņa mērīšanai un dzinēja vadības sistēma (*ECU*) izpūtēja emisiju mērīšanai.

d) Pēc pieteikuma iesniedzēja pieprasījuma testa protokolu, kas sniegts par konkrēta transportlīdzekļa sistēmu, vai nu tas pats, vai cits pieteikuma iesniedzējs var iesniegt atkārtoti cita transportlīdzekļa individuālā apstiprinājuma vajadzībām.

Šādā gadījumā apstiprinātāja iestāde nodrošina, ka transportlīdzekļa tehniskās īpašības ir pareizi pārbaudītas saskaņā ar testa protokolu.

Transportlīdzekļa un testa protokolam pievienotās dokumentācijas pārbaudē secina, ka transportlīdzeklim, attiecībā uz kuru pieprasīts individuālais apstiprinājums, ir tādas pašas īpašības kā protokolā aprakstītajam transportlīdzeklim.

e) Var iesniegt tikai apstiprinātas testa protokola kopijas.

f) 1.4. punkta d) apakšpunktā norādītie testa protokoli neietver protokolus, kas sagatavoti, lai piešķirtu transportlīdzekļa individuālo apstiprinājumu.

1.5. Individuāla apstiprinājuma procesā ir raksturīgi, ka tehniskais dienests fiziski pārbauda katru konkrēto transportlīdzekli.

Nekādi izņēmumi attiecībā uz šo principu nav pieļaujami.

1.6. Ja apstiprinātāja iestāde ir pārliecinājusies, ka transportlīdzeklis atbilst šajā papildinājumā norādītajām tehniskajām prasībām, kā arī pieteikumā iekļautajam aprakstam, tā piešķir apstiprinājumu saskaņā ar 24. pantu.

1.7. Apstiprinājuma sertifikātu sagatavo saskaņā ar D paraugu, kas norādīts VI pielikumā.

1.8. Apstiprinātāja iestāde veic visu saskaņā ar 24. pantu piešķirto apstiprinājumu uzskaiti.

2. IZŅĒMUMI

2.1. Pamatojoties uz individuālās procedūras īpašo raksturu, neievēro šādus šīs direktīvas pantus, tostarp to attiecīgo pielikumu attiecīgos noteikumus:

a) 12. pantu attiecībā uz ražošanas atbilstību;

b) 8., 9., 13., 14. un 18. pantu attiecībā uz transportlīdzekļa tipa apstiprināšanu.

2.2. **Transportlīdzekļa tipa identifikācija**

a) Apstiprinājuma sertifikātā, cik vien iespējams, norāda transportlīdzekļa izcelsmes valstī lietoto tipa, varianta un versijas nosaukumu.

b) Ja, pamatojoties uz atbilstošu datu trūkumu, nav iespējams noteikt tipu, variantu un versiju, var norādīt transportlīdzekļa parasto komercnosaukumu.

3. TEHNISKO PRASĪBU PĀRSKATĪŠANA

Tehnisko prasību sarakstu, kas iekļauts 4. iedaļā, regulāri pārskata, ņemot vērā uzsāktā saskaņošanas darba rezultātus Pasaules forumā transportlīdzekļu regulējuma saskaņošanai (WP.29) Ženēvā un pārmaiņas trešo valstu likumdošanā.

▼**M10**

4. TEHNISKĀS PRASĪBAS

I daļa. M_1 kategorijas transportlīdzekļi

Punkts	Atsauce uz normatīvo aktu	Alternatīvās prasības
1.	Direktīva 70/157/EEK (atļautais trokšņu līmenis)	*Tests kustībā* a) Testu veic saskaņā ar ANO EEK Noteikumu Nr. 51 3. pielikumā norādīto A metodi. Ierobežojumi norādīti Direktīvas 70/157/EEK I pielikuma 2.1. iedaļā. Papildus atļautajām robežvērtībām pieļaujams viens decibels. b) Testa trase atbilst ANO EEK Noteikumu Nr. 51 8. pielikuma prasībām. Testa trasi, kuras specifikācijas atšķiras, var izmantot ar nosacījumu, ka tehniskais dienests ir veicis atbilstības testus. Vajadzības gadījumā piemēro korekcijas koeficientu. c) Izplūdes sistēmas, kas satur šķiedrainus materiālus, nav jākondicionē, kā noteikts ANO EEK Noteikumu Nr. 51 5. pielikumā. *Tests statiskā stāvoklī* Testu veic saskaņā ar ANO EEK Noteikumu Nr. 51 3. pielikuma 3.2. iedaļas noteikumiem.
2.	Direktīva 70/220/EEK (emisijas)	*Izpūtēja emisijas* a) I tipa testu veic saskaņā ar Direktīvas 70/220/EEK III pielikuma noteikumiem, piemērojot 5.3.6.2. punktā norādītos pielaides koeficientus. Piemērojamās robežvērtības norādītas minētās direktīvas I pielikuma 5.3.1.4. punktā. b) Transportlīdzekļa nobraukumam nav jābūt 3 000 km, kā prasīts minētās direktīvas III pielikuma 3.1.1. iedaļā. c) Testā jāizmanto standartdegviela, kā noteikts Direktīvas 70/220/EEK IX pielikumā. d) Dinamometru iestata saskaņā ar minētās direktīvas III pielikuma 2. papildinājuma 3.2. iedaļas tehniskajām prasībām. e) Šā punkta a) apakšpunktā minēto testu neveic, ja var uzskatāmi parādīt, ka transportlīdzeklis atbilst kādam no Kalifornijas noteikumiem, kas norādīti minētās direktīvas I pielikuma 5. iedaļas ievada piezīmē. *Iztvaikošanas emisijas* Transportlīdzekļiem, kas aprīkoti ar benzīna dzinēju, uzstāda iztvaikošanas emisiju kontroles sistēmu (piemēram, ogles filtru). *Kartera emisijas* Vajadzīga ierīce kartera gāzu pārstrādei. *OBD* Transportlīdzeklis ir aprīkots ar *OBD* sistēmu. *OBD* saskarni var savienot ar parastiem diagnostikas instrumentiem, ko izmanto regulārajās tehniskajās apskatēs.

▼**M10**

Punkts	Atsauce uz normatīvo aktu	Alternatīvās prasības
2.a	Regula (EK) Nr. 715/2007 (emisijas *Euro 5* un *Euro 6* vieglajiem pasažieru transportlīdzekļiem/informācijas pieejamība)	*Izpūtēja emisijas* a) I tipa testu veic saskaņā ar Regulas (EK) Nr. 692/2008 III pielikuma noteikumiem, piemērojot Regulas (EK) Nr. 692/2008 VII pielikuma 1.4. punktā norādītos nolietošanās koeficientus. Piemēro Regulas (EK) Nr. 715/2007 I pielikuma I un II tabulā norādītās robežvērtības. b) Transportlīdzekļa nobraukumam nav jābūt 3 000 km, kā prasīts ANO EEK Noteikumu Nr. 83 4. pielikuma 3.1.1. iedaļā. c) Testā jāizmanto standartdegviela, kā noteikts Regulas (EK) Nr. 692/2008 IX pielikumā. d) Dinamometru iestata saskaņā ar ANO EEK Noteikumu Nr. 83 4. pielikuma 3.2. iedaļas tehniskajām prasībām. e) Šā punkta a) apakšpunktā minēto testu neveic, ja var pierādīt, ka transportlīdzeklis atbilst Kalifornijas noteikumiem, kas norādīti Regulas (EK) Nr. 692/2008 I pielikuma 2. iedaļā. *Iztvaikošanas emisijas* Benzīna dzinēju gadījumā vajadzīga iztvaikošanas emisiju kontroles sistēma (piemēram, ogles filtrs). *Kartera emisijas* Vajadzīga ierīce kartera gāzu pārstrādei. *OBD* a) Transportlīdzeklis ir aprīkots ar *OBD* sistēmu. b) *OBD* saskarnei jābūt savienojamai ar parastiem diagnostikas instrumentiem, ko izmanto periodiskajās tehniskajās pārbaudēs. *Dūmainība* a) Transportlīdzekļus, kas aprīkoti ar dīzeļdzinējiem, pārbauda saskaņā ar Regulas (EK) Nr. 692/2008 IV pielikuma 2. papildinājumā norādītajām testa metodēm. b) Absorbcijas koeficienta koriģēto vērtību piestiprina skaidri redzamā un viegli pieejamā vietā. *CO_2 emisijas un degvielas patēriņš* a) Testu veic saskaņā ar Regulas (EK) Nr. 692/2008 XII pielikumu. b) Transportlīdzekļa nobraukumam nav jābūt 3 000 km, kā prasīts ANO EEK Noteikumu Nr. 83 4. pielikuma 3.1.1. iedaļā. c) Ja transportlīdzeklis atbilst Regulas (EK) Nr. 692/2008 I pielikuma 2. iedaļā norādītajiem Kalifornijas noteikumiem un līdz ar to nav jāveic izpūtēja emisiju pārbaude, dalībvalstis CO_2 emisijas un degvielas patēriņu aprēķina saskaņā ar formulu, kas norādīta ([b]) un ([c]) paskaidrojumā. *Informācijas pieejamība* Noteikumus par informācijas pieejamību nepiemēro.

▼**M10**

Punkts	Atsauce uz normatīvo aktu	Alternatīvās prasības
3.	Direktīva 70/221/EEK (degvielas tvertnes un aizmugurējās drošības konstrukcijas)	*Degvielas tvertnes* a) Degvielas tvertnes atbilst Direktīvas 70/221/EEK I pielikuma 5. iedaļas, izņemot 5.1., 5.2. un 5.12. punkta, noteikumiem. Jo īpaši tās atbilst 5.9. un 5.9.1. punkta noteikumiem, taču netiek veikts pilēšanas tests. b) Sašķidrinātas naftas gāzes vai dabasgāzes tvertnēm ir tipa apstiprinājums attiecīgi vai nu saskaņā ar ANO EEK Noteikumu Nr. 67 01. grozījumu sēriju, vai Noteikumiem Nr. 110 ([a]). *Īpaši noteikumi attiecībā uz degvielas tvertnēm, kas izgatavotas no plastmasas* Pieteikuma iesniedzējs iesniedz izgatavotāja apliecinājumu, kurā norādīts, ka konkrēta transportlīdzekļa [*kura identifikācijas numurs jānorāda*] degvielas tvertne atbilst vismaz vienam no šādiem noteikumu kopumiem: — Direktīvas 70/221/EEK 6.3. iedaļa, — *FMVSS* Nr. 301 (Degvielas padeves sistēmas integritāte), — ANO EEK Noteikumu Nr. 34 5. pielikums. *Aizmugurējā drošības konstrukcija* a) Transportlīdzekļa aizmugurējā daļa konstruēta saskaņā ar Direktīvas 70/221/EEK II pielikuma 5. iedaļas noteikumiem. b) Šajā nolūkā pietiek, ja ir ievērotas 5.2. punkta otrajā daļā norādītās prasības.
4.	Direktīva 70/222/EEK (aizmugurējās reģistrācijas numura zīmes vieta)	Reģistrācijas numura zīmes vieta, slīpums, redzamības leņķi un pozīcija atbilst Direktīvas 70/222/EEK noteikumiem.
5.	Direktīva 70/311/EEK (stūres iekārta)	*Mehāniskās sistēmas* a) Stūres mehānisms veidots tā, lai tam būtu paškontroles tendence. Lai pārbaudītu atbilstību šim noteikumam, testu veic atbilstoši Direktīvas 70/311/EEK I pielikuma 5.1.2. un 5.2.1. punktam. b) Stūres iekārtas aprīkojuma defekts neizraisa transportlīdzekļa vadības pilnīgu zudumu. *Kompleksā elektroniskā transportlīdzekļa vadības sistēma (“Drive-by wire” iekārtas)* Kompleksā elektroniskā vadības sistēma atļauta tikai tad, ja tā atbilst ANO EKK Noteikumu Nr. 79 6. pielikuma prasībām.
6.	Direktīva 70/387/EEK (durvju slēgmehānismi un eņģes)	a) Durvju slēgmehānismi un eņģes atbilst Direktīvas 70/387/EEK I pielikuma 3.2.1., 3.3.2. un 3.4.1. punkta prasībām. b) Minētajā 3.4.1. punktā norādītās prasības nepiemēro, ja uzskatāmi parādīta atbilstība ANO EEK Noteikumu Nr. 11 1. pārstrādātā izdevuma 2. grozījuma 6.1.5.4. punkta prasībām.

▼**M10**

Punkts	Atsauce uz normatīvo aktu	Alternatīvās prasības
7.	Direktīva 70/388/EEK (skaņu signālierīces)	*Sastāvdaļas* Skaņu signālierīcēm nav vajadzīgs tipa apstiprinājums saskaņā ar Direktīvu 70/388/EEK. Tomēr tās rada nepārtrauktu skaņu, kā norādīts minētās direktīvas I pielikuma 1.1. punktā. *Uzstādīšana transportlīdzeklī* a) Testu veic saskaņā ar Direktīvas 70/388/EEK I pielikuma 2. iedaļas noteikumiem. b) Maksimālais skaņas spiediena līmenis atbilst minētā pielikuma 2.1.4. punkta prasībām.
8.	Direktīva 2003/97/EK (netiešās redzamības ierīces)	*Sastāvdaļas* a) Transportlīdzeklis ir aprīkots ar atpakaļskata spoguļiem, kā noteikts Direktīvas 2003/97/EK III pielikuma 2. iedaļā. b) Tiem nav vajadzīgs tipa apstiprinājums saskaņā ar minēto direktīvu. c) Spoguļu izliekuma rādiuss nerada ievērojamu attēla deformāciju. Pēc tehniskā dienesta ieskatiem izliekuma rādiusu pārbauda saskaņā ar minētās direktīvas II pielikuma 1. papildinājumā aprakstīto metodi. Izliekuma rādiuss nav mazāks par minētās direktīvas II pielikuma 3.4. iedaļā pieprasīto. *Uzstādīšana transportlīdzeklī* Veic mērījumus, lai nodrošinātu, ka redzes lauks atbilst vai nu Direktīvas 2003/97/EK III pielikuma 5. iedaļas, vai Direktīvas 71/127/EEK III pielikuma 5. iedaļas noteikumiem.
9.	Direktīva 71/320/EEK (bremzes)	*Vispārēji noteikumi* a) Bremžu sistēma izgatavota saskaņā ar Direktīvas 71/320/EEK I pielikuma 2. iedaļas noteikumiem. b) Transportlīdzekļi ir aprīkoti ar elektronisku bremžu pretbloķēšanas sistēmu, kas darbojas uz visiem riteņiem. c) Bremžu sistēmas veiktspēja atbilst minētās direktīvas II pielikuma 2. iedaļas noteikumiem. d) Šajā nolūkā veic testus uz ceļa, kura segumam ir ļoti laba saķere. Stāvbremžu pārbaudi veic 18 % slīpumā (augšup un lejup). Veic tikai turpmāk norādītos testus. Visos gadījumos transportlīdzeklis ir ar pilnu kravu. e) Šā punkta c) apakšpunktā norādīto testu uz ceļa neveic, ja pieteikuma iesniedzējs var sniegt izgatavotāja apliecinājumu, kurā norādīts, ka transportlīdzeklis atbilst vai nu ANO EEK Noteikumiem Nr. 13-H, tostarp 5. papildinājumam, vai *FMVSS* Nr. 135.

▼**M10**

Punkts	Atsauce uz normatīvo aktu	Alternatīvās prasības
		Darba bremzes a) Veic 0. tipa testu, kā norādīts Direktīvas 71/320/EEK II pielikuma 1.2.2. un 1.2.3. punktā. b) Papildus veic I tipa testu, kas norādīts minētās direktīvas II pielikuma 1.3. punktā. *Stāvbremzes* Testu veic saskaņā ar minētās direktīvas II pielikuma 2.1.3. punkta noteikumiem.
10.	Direktīva 72/245/EEK (radiotraucējumi (elektromagnētiskā savietojamība))	*Sastāvdaļas* a) Elektriskiem/elektroniskiem mezgliem nav vajadzīgs tipa apstiprinājums saskaņā ar Direktīvu 72/245/EEK. b) Tomēr pievienotās elektriskās/elektroniskās ierīces atbilst minētās direktīvas prasībām. *Izstarotais elektromagnētiskais starojums* Pieteikuma iesniedzējs iesniedz izgatavotāja apliecinājumu, ka transportlīdzeklis atbilst Direktīvas 72/245/EEK vai šādu alternatīvu standartu prasībām: — platjoslas elektromagnētiskais starojums – *CISPR* 12 vai *SAE* J551-2, — šaurjoslas elektromagnētiskais starojums – *CISPR* 12 (ārējs) vai 25 (iekšējs) vai *SAE* J551-4 un *SAE* J1113-41. *Stabilitātes testi* Stabilitātes testu neveic.
11.	Direktīva 72/306/EEK (dīzeļdzinēju dūmainība)	a) Testu veic saskaņā ar Direktīvas 72/306/EEK III un IV pielikumā izklāstītajām metodēm. Uz to attiecināmas minētās direktīvas V pielikumā uzskaitītās robežvērtības. b) Direktīvas 72/306/EEK I pielikuma 4. iedaļā norādīto absorbcijas koeficienta koriģēto vērtību piestiprina skaidri redzamā un viegli pieejamā vietā.
12.	Direktīva 74/60/EEK (iekšējais aprīkojums)	*Iekšējais izvietojums* a) Attiecībā uz enerģijas absorbcijas prasībām uzskata, ka transportlīdzeklis atbilst Direktīvas 74/60/EEK prasībām, ja tas aprīkots ar vismaz diviem priekšējiem drošības spilveniem, no kuriem viens ievietots stūres ratā un otrs – mērinstrumentu panelī. b) Ja transportlīdzeklis aprīkots tikai ar vienu priekšējo drošības spilvenu, kas ievietots stūres ratā, mērinstrumentu panelim jābūt izgatavotam no enerģiju absorbējošiem materiāliem. c) Tehniskais dienests pārbauda, vai nav asas malas zonās, kas definētas Direktīvas 74/60/EEK I pielikuma 5.1. līdz 5.7. iedaļā.

▼**M10**

Punkts	Atsauce uz normatīvo aktu	Alternatīvās prasības
		Elektriskās vadības ierīces a) Mehāniski darbināmos logus, jumta paneļu sistēmas un šķērssienu sistēmas pārbauda saskaņā ar minētās direktīvas I pielikuma 5.8. iedaļu. Minētā pielikuma 5.8.3. punktā norādīto autoreversēšanas sistēmu jutība var atšķirties no 5.8.3.1.1. punktā izklāstītajām prasībām. b) Uz elektriski darbināmiem logiem, ko nevar aizvērt, ja izslēgta aizdedze, neattiecina prasības par autoreversēšanas sistēmām.
13.	Direktīva 74/61/EEK (pretaizbraukšanas ierīces un imobilaizeri)	a) Lai novērstu neatļautu izmantošanu, transportlīdzeklis ir aprīkots ar: — pretaizbraukšanas ierīci, kā definēts Direktīvas 74/61/EEK IV pielikuma 2.2. iedaļā, un — imobilaizeru, kas atbilst minētās direktīvas V pielikuma 3. iedaļas tehniskajām prasībām, kā arī 4. iedaļas, jo īpaši 4.1.1. punkta, pamatprasībām. b) Ja, piemērojot a) apakšpunktu, jāpievieno imobilaizers, tā tips ir apstiprināts saskaņā ar Direktīvu 74/61/EEK vai ANO EEK Noteikumiem Nr. 97 vai Nr. 116.
14.	Direktīva 74/297/EEK ([d]) (trieciendroša stūres iekārta)	a) Pieteikuma iesniedzējs iesniedz izgatavotāja apliecinājumu, kurā norādīts, ka konkrēts transportlīdzeklis [*kura identifikācijas numurs jānorāda*] atbilst vismaz vienam no šādiem noteikumu kopumiem: — Direktīva 74/297/EEK, — *FMVSS* Nr. 203 (Vadītāja aizsardzība pret triecienu saskarē ar stūres vadības ierīces sistēmu), tostarp *FMVSS* Nr. 204 (Stūres vadības ierīces pārvietošanās atpakaļvirzienā), — *JSRRV* 11. pants. b) Testu saskaņā ar Direktīvas 74/297/EEK II pielikumu pēc pieteikuma iesniedzēja pieprasījuma var veikt ar sērijveidā ražotu transportlīdzekli. Testu veic pilnvarots Eiropas tehniskais dienests, kam ir atbilstoša kompetence. Pieteikuma iesniedzējam izsniedz sīki izstrādātu protokolu.
15.	Direktīva 74/408/EEK (sēdekļu izturība un pagalvji)	*Sēdekļi, sēdekļu stiprinājumi un regulēšanas sistēmas* Pieteikuma iesniedzējs iesniedz izgatavotāja apliecinājumu, kurā norādīts, ka konkrēts transportlīdzeklis [*kura identifikācijas numurs jānorāda*] atbilst vismaz vienam no šādiem normatīvajiem aktiem: — Direktīva 74/408/EEK, — *FMVSS* Nr. 207 (Sēdekļu sistēmas).

▼**M10**

Punkts	Atsauce uz normatīvo aktu	Alternatīvās prasības
		Pagalvji a) Ja iepriekš minētais apstiprinājums ir pamatots ar *FMVSS* Nr. 207, pagalvji atbilst arī pamatprasībām, kas izklāstītas Direktīvas 74/408/EEK II pielikuma 3. iedaļā un II pielikuma I papildinājuma 5. iedaļā. b) Veic tikai minētās direktīvas II pielikuma 3.10. punktā un 5., 6. un 7. iedaļā norādītos testus. c) Citos gadījumos pieteikuma iesniedzējs iesniedz izgatavotāja apliecinājumu, kurā norādīts, ka konkrēts transportlīdzeklis [*kura identifikācijas numurs jānorāda*] atbilst *FMVSS* Nr. 202a (Pagalvji) noteikumiem.
16.	Direktīva 74/483/EEK (ārējie izvirzījumi)	a) Virsbūves ārējā virsma atbilst vispārējām prasībām, kas iekļautas Direktīvas 74/483/EEK I pielikuma 5. iedaļā. b) Pēc tehniskā dienesta ieskatiem pārbauda atbilstību prasībām, kas norādītas minētās direktīvas I pielikuma 6.1., 6.5., 6.6., 6.7., 6.8. un 6.11. punktā.
17.	Direktīva 75/443/EEK (spidometrs un atpakaļgaitas pārnesums)	*Spidometra ierīce* a) Spidometra skala atbilst Direktīvas 75/443/EEK II pielikuma 4.1. līdz 4.2.3. punkta prasībām. b) Ja tehniskajam dienestam ir pamatots apsvērums uzskatīt, ka spidometrs nav pietiekami precīzi kalibrēts, jāveic 4.3. iedaļā norādītie testi. *Atpakaļgaitas pārnesums* Pārnesuma mehānismā iekļauts atpakaļgaitas pārnesums.
18.	Direktīva 76/114/EEK (obligātās izgatavotāja plāksnes)	*Transportlīdzekļa identifikācijas numurs* a) Transportlīdzeklim ir piešķirts transportlīdzekļa identifikācijas numurs, kas sastāv vismaz no astoņām un maksimāli no 17 zīmēm. Transportlīdzekļa identifikācijas numurs, kas sastāv no 17 zīmēm, atbilst prasībām, kuras norādītas standartā ISO 3779:1983 un ISO 3780:1983. b) Transportlīdzekļa identifikācijas numurs atrodas skaidri redzamā un pieejamā vietā tā, lai to nevarētu izdzēst vai sabojāt. c) Ja šasija vai virsbūve nav marķēta ar transportlīdzekļa identifikācijas numuru, dalībvalsts var pieprasīt, lai marķējums tiktu pievienots, piemērojot valsts tiesību aktus. Šādā gadījumā minētās dalībvalsts kompetentā iestāde uzrauga šo darbību. *Obligātā izgatavotāja plāksne* Transportlīdzeklim pievienota identifikācijas plāksne, ko piestiprinājis transportlīdzekļa izgatavotājs. Pēc apstiprinājuma piešķiršanas netiek pieprasītas papildu plāksnes.

▼**M10**

Punkts	Atsauce uz normatīvo aktu	Alternatīvās prasības
19.	Direktīva 76/115/EEK (drošības jostu stiprinājumi)	Pieteikuma iesniedzējs iesniedz izgatavotāja apliecinājumu, kurā norādīts, ka konkrēts transportlīdzeklis [*kura identifikācijas numurs jānorāda*] atbilst vismaz vienam no šādiem noteikumu kopumiem: — Direktīva 76/115/EEK, — *FMVSS* Nr. 210 (Drošības jostu stiprinājumi), — *JSRV* 22.-3. pants.
20.	Direktīva 76/756/EEK (gaismas un gaismas signalizācijas ierīču uzstādīšana)	a) Gaismas uzstādīšana atbilst ANO EEK Noteikumu Nr. 48 03. grozījumu sērijas prasībām, izņemot Noteikumu Nr. 48 5. un 6. pielikuma prasības. b) Nav atļauti izņēmumi attiecībā uz skaitu, galvenajiem konstrukcijas parametriem, elektriskajiem slēgumiem un izstarotās vai atstarotās gaismas un signalizācijas ierīču gaismas krāsu, kā norādīts 21. līdz 26. un 28. līdz 30. punktā. c) Gaismām un signalizācijas ierīcēm, kas jāpievieno, piemērojot iepriekš minētos noteikumus, ir EK tipa apstiprinājuma marķējums. d) Lukturi, kas aprīkoti ar gāzizlādes gaismas avotu, ir atļauti tikai kopā ar galveno lukturu tīrīšanas ierīci un attiecīgā gadījumā ar galveno lukturu automātisko augstuma regulēšanas ierīci. e) Galveno lukturu tuvā gaisma ir pielāgota satiksmes virzienam, kas likumīgi ir spēkā valstī, kurā piešķir apstiprinājumu.
21.	Direktīva 76/757/EEK (atstarotāji)	Vajadzības gadījumā transportlīdzekļa aizmugurē pievieno divus papildu atstarotājus ar EK apstiprinājuma marķējumu vietā, kas atbilst ANO EEK Noteikumu Nr. 48 prasībām.
22.	Direktīva 76/758/EEK (kontūrlukturi, priekšējie (sānu) gabarītlukturi, aizmugurējie (sānu) gabarītlukturi, bremžu lukturi, sānu gabarītlukturi, dienas laika lukturi)	Minētajā direktīvā izklāstītos noteikumus nepiemēro. Tomēr tehniskais dienests pārbauda gaismu pareizu funkcionēšanu.
23.	Direktīva 76/759/EEK (virzienrādītāji)	Minētajā direktīvā izklāstītos noteikumus nepiemēro. Tomēr tehniskais dienests pārbauda gaismu pareizu funkcionēšanu.
24.	Direktīva 76/760/EEK (aizmugurējās numura zīmes lukturi)	Minētajā direktīvā izklāstītos noteikumus nepiemēro. Tomēr tehniskais dienests pārbauda gaismu pareizu funkcionēšanu.
25.	Direktīva 76/761/EEK (galvenie lukturi (ar spuldzēm))	a) Transportlīdzekļa galveno lukturu tuvās gaismas radīto apgaismojumu pārbauda saskaņā ar 6. iedaļas prasībām ANO EEK Noteikumos Nr. 112 par galvenajiem lukturiem, kas izstaro asimetrisku tuvo gaismu. Šajā nolūkā var piemērot minēto noteikumu 5. pielikumā iekļautās pielaides. b) Tādus pašus noteikumus *mutatis mutandis* piemēro galveno lukturu tuvajai gaismai, uz ko attiecas ANO EEK Noteikumi Nr. 98 vai Nr. 123.

▼**M10**

Punkts	Atsauce uz normatīvo aktu	Alternatīvās prasības
26.	Direktīva 76/762/EEK (priekšējie miglas lukturi)	Minētajā direktīvā izklāstītos noteikumus nepiemēro. Tomēr tehniskais dienests pārbauda gaismu (ja uzstādītas) pareizu funkcionēšanu.
27.	Direktīva 77/389/EEK (jūgierīces)	Minētajā direktīvā izklāstītos noteikumus nepiemēro.
28.	Direktīva 77/538/EEK (aizmugurējie miglas lukturi)	Minētajā direktīvā izklāstītos noteikumus nepiemēro. Tomēr tehniskais dienests pārbauda gaismu pareizu funkcionēšanu.
29.	Direktīva 77/539/EEK (atpakaļgaitas lukturi)	Minētajā direktīvā izklāstītos noteikumus nepiemēro. Tomēr tehniskais dienests pārbauda gaismu (ja uzstādītas) pareizu funkcionēšanu.
30.	Direktīva 77/540/EEK (stāvgaismas lukturi)	Minētajā direktīvā izklāstītos noteikumus nepiemēro. Tomēr tehniskais dienests pārbauda gaismu (ja uzstādītas) pareizu funkcionēšanu.
31.	Direktīva 77/541/EEK (drošības jostas un ierobežotājsistēmas)	*Sastāvdaļas* a) Drošības jostām nav vajadzīgs tipa apstiprinājums saskaņā ar Direktīvu 77/541/EEK. b) Tomēr visām drošības jostām ir identifikācijas marķējums. c) Norādes uz marķējuma atbilst noteikumiem par drošības jostu stiprinājumiem (sk. 19. punktu). *Uzstādīšanas prasības* a) Transportlīdzeklis ir aprīkots ar drošības jostām saskaņā ar Direktīvas 77/541/EEK XV pielikumā norādītajām prasībām. b) Ja saskaņā ar iepriekš minēto a) apakšpunktu jāpievieno vairākas drošības jostas, to tips ir apstiprināts saskaņā ar Direktīvu 77/541/EEK vai ANO EEK Noteikumiem Nr. 16.
32.	Direktīva 77/649/EEK (priekšējā redzamība)	a) Nav pieļaujama vadītāja 180° priekšējās redzes lauka obstrukcija, kā definēts Direktīvas 77/649/EEK I pielikuma 5.1.3. punktā. b) Atkāpjoties no iepriekš minētā a) apakšpunkta, "A statņus" un minētās direktīvas I pielikuma 5.1.3. punktā norādīto aprīkojumu neuzskata par obstrukciju. c) "A statņu" skaits nepārsniedz 2.
33.	Direktīva 78/316/EEK (vadības ierīču, signalizatoru un indikatoru identifikācija)	a) Simboli, tostarp atbilstošo signalizatoru krāsa, kas ir obligāti saskaņā ar Direktīvas 78/316/EEK II pielikuma noteikumiem, atbilst minētās direktīvas noteikumiem. b) Pretējā gadījumā tehniskais dienests norāda, ka transportlīdzeklī uzstādītie simboli, signalizatori un indikatori nodrošina vadītājam visaptverošu informāciju par attiecīgo vadības ierīču darbību.

▼**M10**

Punkts	Atsauce uz normatīvo aktu	Alternatīvās prasības
34.	Direktīva 78/317/EEK (pretaizsalšana/pretaizsvīšana)	Transportlīdzeklis ir aprīkots ar atbilstošām priekšējā stikla pretaizsalšanas un pretaizsvīšanas ierīcēm. Par "atbilstošu" uzskata ikvienu priekšējā stikla pretaizsalšanas ierīci, kas atbilst vismaz Direktīvas 78/317/EEK I pielikuma 5.1.1. punkta noteikumiem. Par "atbilstošu" uzskata ikvienu priekšējā stikla pretaizsvīšanas ierīci, kas atbilst vismaz minētās direktīvas I pielikuma 5.2.1. punkta noteikumiem.
35.	Direktīva 78/318/EEK (apskalotāji/tīrītāji)	Transportlīdzeklis ir aprīkots ar atbilstošām priekšējā stikla apskalošanas un tīrīšanas ierīcēm. Par "atbilstošu" uzskata ikvienu priekšējā stikla apskalošanas un tīrīšanas ierīci, kas atbilst vismaz Direktīvas 78/318/EEK I pielikuma 5.1.3. punkta noteikumiem.
36.	Direktīva 2001/56/EK (apsildīšanas ierīces)	a) Pasažieru salons ir aprīkots ar apsildīšanas ierīci. b) Degvielas sildītāji un to uzstādīšana atbilst Direktīvas 2001/56/EK VII pielikuma prasībām. Turklāt sašķidrinātās naftas gāzes sildītāji un sašķidrinātās naftas gāzes apsildīšanas ierīces atbilst minētās direktīvas VIII pielikumā izklāstītajām prasībām. c) Pievienotās papildu apsildīšanas ierīces atbilst minētajā direktīvā izklāstītajām prasībām.
37.	Direktīva 78/549/EEK (dubļusargi)	a) Transportlīdzeklis ir projektēts tā, lai aizsargātu citus satiksmes dalībniekus no akmeņiem, kas izlido no riteņu apakšas, no dubļiem, ledus, sniega un ūdens un lai samazinātu iespējamību saskarties ar ripojošiem riteņiem. b) Tehniskais dienests var pārbaudīt, vai ievērotas Direktīvas 78/549/EEK I pielikumā norādītās pamatprasības. c) Minētās direktīvas I pielikuma 3. iedaļas noteikumus nepiemēro.
38.	Direktīva 78/932/EEK (pagalvji)	Direktīvas 78/932/EEK noteikumus nepiemēro.
39.	Direktīva 80/1268/EEK (CO_2 emisijas/degvielas patēriņš)	a) Testu veic saskaņā ar Direktīvas 80/1268/EEK I pielikuma 5. iedaļas noteikumiem. b) Minētā pielikuma 5.1.1. punkta prasības nepiemēro. c) Ja, piemērojot 2. punkta noteikumus, nav veikts izpūtēja emisiju tests, CO_2 emisijas un degvielas patēriņu aprēķina saskaņā ar formulu, kas norādīta ([b]) un ([c]) paskaidrojumā.
40.	Direktīva 80/1269/EEK (dzinēja jauda)	a) Pieteikuma iesniedzējs iesniedz izgatavotāja apliecinājumu, kurā norādīta dzinēja maksimālā jauda (kW), kā arī attiecīgais režīms (apgriezienu skaits minūtē). b) Alternatīvi var izmantot dzinēja jaudas līkni, kurā norādīta tā pati informācija.

▼**M10**

Punkts	Atsauce uz normatīvo aktu	Alternatīvās prasības
41.	Direktīva 2005/55/EK (emisijas (*Euro 4* un *Euro 5*) smagajiem kravas transportlīdzekļiem, *OBD* un dūmainība)	*Izpūtēja emisijas* a) Testu veic saskaņā ar Direktīvas 2005/55/EK I pielikuma 6.2. iedaļas noteikumiem, piemērojot Direktīvas 2005/78/EK II pielikuma 3.6. punktā norādītos nolietošanās koeficientus. b) Ievēro robežvērtības, kas norādītas Direktīvas 2005/55/EK I pielikuma 1. vai 2. tabulā. *OBD* a) Transportlīdzeklis ir aprīkots ar *OBD* sistēmu. b) *OBD* saskarnei jābūt savienojamai ar parastiem diagnostikas instrumentiem, ko izmanto periodiskajās tehniskajās pārbaudēs. *Dūmainība* a) Transportlīdzekļus, kas aprīkoti ar dīzeļdzinējiem, pārbauda saskaņā ar Direktīvas 2005/55/EK VI pielikumā norādītajām testa metodēm. b) Absorbcijas koeficienta koriģēto vērtību piestiprina skaidri redzamā un viegli pieejamā vietā.
44.	Direktīva 92/21/EEK (masas un gabarīti)	a) Izpilda Direktīvas 92/21/EEK II pielikuma 3. iedaļas prasības. b) Piemērojot a) apakšpunktā norādītos noteikumus, vērā ņem šādas masas: — masa braukšanas kārtībā, kā definēts Direktīvas 2007/46/EK I pielikuma 2.6. punktā, atbilstoši tehniskā dienesta mērījumiem, un — pilna masa, ko vai nu nosaka transportlīdzekļa izgatavotājs, vai norāda uz izgatavotāja plāksnes, tostarp uzlīmēm, vai arī īpašnieka rokasgrāmatā pieejamajā informācijā. Šīs masas uzskata par tehniski pieļaujamām maksimālajām pilnajām masām. c) Attiecībā uz maksimālajiem pieļaujamiem gabarītiem izņēmumus nepiemēro.
45.	Direktīva 92/22/EEK (bezšķembu stiklojums)	*Sastāvdaļas* a) Stiklojumu izgatavo vai nu no rūdīta, vai no laminēta bezšķembu stikla. b) Plastmasas stiklojuma uzstādīšana pieļaujama tikai vietās, kas atrodas aiz “B” pīlāra. c) Stiklojums nav jāapstiprina saskaņā ar Direktīvu 92/22/EEK. *Uzstādīšana* a) Piemēro ANO EEK Noteikumu Nr. 43 21. pielikumā izklāstītos uzstādīšanas norādījumus. b) Uz priekšējā stikla un uz stiklojuma, kas atrodas “B” pīlāra priekšā, nav atļauts izmantot tonētas plēves, kas samazina redzamās gaismas caurlaidību zem vajadzīgā minimuma.

▼**M10**

Punkts	Atsauce uz normatīvo aktu	Alternatīvās prasības
46.	Direktīva 92/23/EEK (riepas)	*Sastāvdaļas* Riepām ir EK tipa apstiprinājuma marķējums, tostarp simbols "s" (skaņai). *Uzstādīšana* a) Riepu izmēri, kravnesības indekss un ātruma kategorija atbilst Direktīvas 92/23/EEK IV pielikuma prasībām. b) Riepas ātruma kategorijas simbols ir saderīgs ar transportlīdzekļa maksimālo paredzēto ātrumu. Ātruma ierobežotāja esība neatbrīvo no šīs prasības piemērošanas. c) Piemērojot iepriekš minētā b) apakšpunkta noteikumus, transportlīdzekļa maksimālo ātrumu nosaka transportlīdzekļa izgatavotājs. Tomēr tehniskais dienests var novērtēt transportlīdzekļa maksimālo paredzēto ātrumu, izmantojot dzinēja maksimālo jaudu, maksimālo apgriezienu skaitu minūtē un informāciju par kinemātisko ķēdi.
50.	Direktīva 94/20/EK (sakabes ierīces)	*Atsevišķas tehniskās vienības* a) *OEM* sakabes ierīcēm, kas paredzētas tādas piekabes vilkšanai, kuras maksimālā masa nepārsniedz 1 500 kg, nav vajadzīgs tipa apstiprinājums saskaņā ar Direktīvu 94/20/EK. Uzskata, ka sakabe ir *OEM* aprīkojums, ja tā aprakstīta īpašnieka rokasgrāmatā vai līdzvērtīgā pavaddokumentā, ko pircējam izsniedz transportlīdzekļa izgatavotājs. Ja šāda sakabe ir apstiprināta kopā ar transportlīdzekli, apstiprinājuma sertifikātā iekļauj atbilstošu tekstu, norādot, ka īpašnieks atbild par piekabei uzstādītās sakabes ierīces atbilstības nodrošināšanu. b) Sakabēm, kas atšķiras no a) apakšpunktā norādītajām, kā arī pievienotajām sakabēm ir tipa apstiprinājums saskaņā ar Direktīvu 94/20/EK. *Uzstādīšana transportlīdzeklī* Tehniskais dienests pārbauda, vai sakabes ierīču uzstādīšana atbilst Direktīvas 94/20/EK VII pielikuma prasībām.
53.	Direktīva 96/79/EK (frontālā sadursme) ([e])	a) Pieteikuma iesniedzējs iesniedz izgatavotāja apliecinājumu, kurā norādīts, ka konkrēts transportlīdzeklis [*kura identifikācijas numurs jānorāda*] atbilst vismaz vienam no šādiem noteikumu kopumiem: — Direktīva 96/79/EK, — *FMVSS* Nr. 208 (Pasažieru aizsardzība sadursmes gadījumā), — *JSRRV* 18. pants. b) Testu saskaņā ar Direktīvas 96/79/EK II pielikumu pēc pieteikuma iesniedzēja pieprasījuma var veikt ar sērijveidā ražotu transportlīdzekli. Testu veic pilnvarots Eiropas tehniskais dienests, kam ir atbilstoša kompetence. Pieteikuma iesniedzējam izsniedz sīki izstrādātu protokolu.

▼**M10**

Punkts	Atsauce uz normatīvo aktu	Alternatīvās prasības
54.	Direktīva 96/27/EK (sānu sadursme)	a) Pieteikuma iesniedzējs iesniedz izgatavotāja apliecinājumu, kurā norādīts, ka konkrēts transportlīdzeklis [*kura identifikācijas numurs jānorāda*] atbilst vismaz vienam no šādiem noteikumu kopumiem: — Direktīva 96/27/EK, — *FMVSS* Nr. 214 (Aizsardzība sānu sadursmes gadījumā), — *JSRRV* 18. pants. b) Testu saskaņā ar Direktīvas 96/27/EK II pielikuma 3. iedaļu pēc pieteikuma iesniedzēja pieprasījuma var veikt ar sērijveidā ražotu transportlīdzekli. Testu veic pilnvarots Eiropas tehniskais dienests, kam ir atbilstoša kompetence. Pieteikuma iesniedzējam izsniedz sīki izstrādātu protokolu.
58.	Regula (EK) Nr. 78/2009 (gājēju aizsardzība)	*Bremžu palīgmehānisms* Transportlīdzekļiem uzstāda elektronisku bremžu pretbloķēšanas sistēmu, kas darbojas uz visiem riteņiem. *Gājēju aizsardzība* Minētās regulas noteikumus nepiemēro līdz 2013. gada 1. janvārim. *Priekšējās aizsardzības sistēmas* Tomēr transportlīdzeklim uzstādītajām priekšējām aizsardzības sistēmām ir tipa apstiprinājums saskaņā ar Regulu (EK) Nr. 78/2009 un to uzstādīšana atbilst minētās Regulas I pielikuma 6. iedaļā noteiktajām būtiskajām prasībām.
59.	Direktīva 2005/64/EK (pārstrādājamība)	Minētās direktīvas noteikumus nepiemēro.
61.	Direktīva 2006/40/EK (gaisa kondicionēšanas sistēma)	Piemēro minētās direktīvas noteikumus.

II daļa. N_1 kategorijas transportlīdzekļi

Punkts	Atsauce uz normatīvo aktu	Alternatīvās prasības
1.	Direktīva 70/157/EEK (atļautais trokšņu līmenis)	*Tests kustībā* a) Testu veic saskaņā ar ANO EEK Noteikumu Nr. 51 3. pielikumā norādīto A metodi. Ierobežojumi norādīti Direktīvas 70/157/EEK I pielikuma 2.1. iedaļā. Papildus atļautajām robežvērtībām pieļaujams viens decibels. b) Testa trase atbilst ANO EEK Noteikumu Nr. 51 8. pielikuma prasībām. Testa trasi, kuras specifikācijas atšķiras, var izmantot ar nosacījumu, ka tehniskais dienests ir veicis atbilstības testus. Vajadzības gadījumā piemēro korekcijas koeficientu. c) Izplūdes sistēmas, kas satur šķiedrainus materiālus, nav jākondicionē, kā noteikts ANO EEK Noteikumu Nr. 51 5. pielikumā. *Tests statiskā stāvoklī* Testu veic saskaņā ar ANO EEK Noteikumu Nr. 51 3. pielikuma 3.2. iedaļas noteikumiem.

▼**M10**

Punkts	Atsauce uz normatīvo aktu	Alternatīvās prasības
2.	Direktīva 70/220/EEK (emisijas)	*Izpūtēja emisijas* a) I tipa testu veic saskaņā ar Direktīvas 70/220/EEK III pielikuma noteikumiem, piemērojot 5.3.6.2. punktā norādītos pielaides koeficientus. Piemērojamās robežvērtības norādītas minētās direktīvas I pielikuma 5.3.1.4. punktā. b) Transportlīdzekļa nobraukumam nav jābūt 3 000 km, kā prasīts minētās direktīvas III pielikuma 3.1.1. iedaļā. c) Testā jāizmanto standartdegviela, kā noteikts Direktīvas 70/220/EEK IX pielikumā. d) Dinamometru iestata saskaņā ar minētās direktīvas III pielikuma 2. papildinājuma 3.2. iedaļas tehniskajām prasībām. e) Šā punkta a) apakšpunktā minēto testu neveic, ja var uzskatāmi parādīt, ka transportlīdzeklis atbilst kādam no Kalifornijas noteikumiem, kas norādīti minētās direktīvas I pielikuma 5. iedaļas ievada piezīmē. *Iztvaikošanas emisijas* Transportlīdzekļiem, kas aprīkoti ar benzīna dzinēju, uzstāda iztvaikošanas emisiju kontroles sistēmu (piemēram, ogles filtru). *Kartera emisijas* Vajadzīga ierīce kartera gāzu pārstrādei. *OBD* a) Transportlīdzeklis ir aprīkots ar *OBD* sistēmu. b) *OBD* saskarnei jābūt savienojamai ar parastiem diagnostikas instrumentiem, ko izmanto regulārajās tehniskajās apskatēs.
2.a	Regula (EK) Nr. 715/2007 (emisijas (*Euro 5* un *Euro 6*) vieglajiem pasažieru transportlīdzekļiem/informācijas pieejamība)	*Izpūtēja emisijas* a) I tipa testu veic saskaņā ar Regulas (EK) Nr. 692/2008 III pielikuma noteikumiem, piemērojot Regulas (EK) Nr. 692/2008 VII pielikuma 1.4. punktā norādītos nolietošanās koeficientus. Piemēro Regulas (EK) Nr. 715/2007 I pielikuma I un II tabulā norādītās robežvērtības. b) Transportlīdzekļa nobraukumam nav jābūt 3 000 km, kā prasīts ANO EEK Noteikumu Nr. 83 4. pielikuma 3.1.1. iedaļā. c) Testā jāizmanto standartdegviela, kā noteikts Regulas (EK) Nr. 692/2008 IX pielikumā. d) Dinamometru iestata saskaņā ar ANO EEK Noteikumu Nr. 83 4. pielikuma 3.2. iedaļas tehniskajām prasībām. e) Šā punkta a) apakšpunktā minēto testu neveic, ja var pierādīt, ka transportlīdzeklis atbilst Kalifornijas noteikumiem, kas norādīti Regulas (EK) Nr. 692/2008 I pielikuma 2. iedaļā. *Iztvaikošanas emisijas* Benzīna dzinēju gadījumā vajadzīga iztvaikošanas emisiju kontroles sistēma (piemēram, ogles filtrs).

▼**M10**

Punkts	Atsauce uz normatīvo aktu	Alternatīvās prasības
		Kartera emisijas Vajadzīga ierīce kartera gāzu pārstrādei. *OBD* Transportlīdzeklis ir aprīkots ar *OBD* sistēmu. *OBD* saskarnei jābūt savienojamai ar parastiem diagnostikas instrumentiem, ko izmanto regulārajās tehniskajās apskatēs. *Dūmainība* a) Transportlīdzekļus, kas aprīkoti ar dīzeļdzinējiem, pārbauda saskaņā ar Regulas (EK) Nr. 692/2008 IV pielikuma 2. papildinājumā norādītajām testa metodēm. b) Absorbcijas koeficienta koriģēto vērtību piestiprina skaidri redzamā un viegli pieejamā vietā. *CO_2 emisijas un degvielas patēriņš* a) Testu veic saskaņā ar Regulas (EK) Nr. 692/2008 XII pielikumu. b) Transportlīdzekļa nobraukumam nav jābūt 3 000 km, kā prasīts ANO EEK Noteikumu Nr. 83 4. pielikuma 3.1.1. iedaļā. c) Ja transportlīdzeklis atbilst Regulas (EK) Nr. 692/2008 I pielikuma 2. iedaļā norādītajiem Kalifornijas noteikumiem un līdz ar to nav jāveic izpūtēja emisiju pārbaude, dalībvalstis CO_2 emisijas un degvielas patēriņu aprēķina saskaņā ar formulu, kas norādīta ([b]) un ([c]) paskaidrojumā. *Informācijas pieejamība* Noteikumus par informācijas pieejamību nepiemēro.
3.	Direktīva 70/221/EEK (degvielas tvertnes un aizmugurējās drošības konstrukcijas)	*Degvielas tvertnes* a) Degvielas tvertnes atbilst Direktīvas 70/221/EEK I pielikuma 5. iedaļas, izņemot 5.1., 5.2. un 5.12. punkta, noteikumiem. Jo īpaši tās atbilst 5.9. un 5.9.1. punkta noteikumiem, taču netiek veikts pilēšanas tests. b) Sašķidrinātas naftas gāzes vai dabasgāzes tvertnēm ir tipa apstiprinājums attiecīgi vai nu saskaņā ar ANO EEK Noteikumu Nr. 67 01. grozījumu sēriju, vai Noteikumiem Nr. 110 ([a]). *Īpaši noteikumi attiecībā uz degvielas tvertnēm, kas izgatavotas no plastmasas* Pieteikuma iesniedzējs iesniedz izgatavotāja apliecinājumu, kurā norādīts, ka konkrēta transportlīdzekļa [*kura identifikācijas numurs jānorāda*] degvielas tvertne atbilst vismaz vienam no šādiem noteikumu kopumiem: — Direktīvas 70/221/EEK 6.3. iedaļa, — *FMVSS* Nr. 301 (Degvielas padeves sistēmas integritāte), — ANO EEK Noteikumu Nr. 34 5. pielikums.

▼**M10**

Punkts	Atsauce uz normatīvo aktu	Alternatīvās prasības
		Aizmugurējā drošības konstrukcija a) Transportlīdzekļa aizmugurējā daļa konstruēta saskaņā ar Direktīvas 70/221/EEK II pielikuma 5. iedaļas noteikumiem. b) Šajā nolūkā pietiek, ja ir ievērotas 5.2. punkta otrajā daļā norādītās prasības. c) Ja, piemērojot iepriekš minētās prasības, jāpievieno aizmugurējā drošības konstrukcija, tā atbilst minētās direktīvas II pielikuma 5.3. un 5.4. punkta noteikumiem.
4.	Direktīva 70/222/EEK (aizmugurējās reģistrācijas numura zīmes vieta)	Reģistrācijas numura zīmes vieta, slīpums, redzamības leņķi un pozīcija atbilst Direktīvas 70/222/EEK noteikumiem.
5.	Direktīva 70/311/EEK (stūres iekārta)	*Mehāniskās sistēmas* a) Stūres mehānisms veidots tā, lai tam būtu paškontroles tendence. Lai pārbaudītu atbilstību šim noteikumam, testu veic atbilstoši Direktīvas 70/311/EEK I pielikuma 5.1.2. un 5.2.1. punktam. b) Stūres iekārtas aprīkojuma defekts neizraisa transportlīdzekļa kontroles pilnīgu zudumu. *Kompleksā elektroniskā transportlīdzekļa vadības sistēma (“Drive-by wire” iekārtas)* Kompleksā elektroniskā vadības sistēma atļauta tikai tad, ja tā atbilst ANO EKK Noteikumu Nr. 79 6. pielikuma prasībām.
6.	Direktīva 70/387/EEK (durvju slēgmehānismi un eņģes)	a) Durvju slēgmehānismi un eņģes atbilst Direktīvas 70/387/EEK I pielikuma 3.2.1., 3.3.2. un 3.4.1. punkta prasībām. b) Minētajā 3.4.1. punktā norādītās prasības nepiemēro, ja uzskatāmi parādīta atbilstība ANO EEK Noteikumu Nr. 11 1. pārstrādātā izdevuma 2. grozījuma 6.1.5.4. punkta prasībām.
7.	Direktīva 70/388/EEK (skaņu signālierīces)	*Sastāvdaļas* Skaņu signālierīcēm nav vajadzīgs tipa apstiprinājums saskaņā ar Direktīvu 70/388/EEK. Tomēr tās rada nepārtrauktu skaņu, kā norādīts Direktīvas 70/388/EEK I pielikuma 1.1. punktā. *Uzstādīšana transportlīdzeklī* a) Testu veic saskaņā ar Direktīvas 70/388/EEK I pielikuma 2. iedaļas noteikumiem. b) Maksimālais skaņas spiediena līmenis atbilst minētā pielikuma 2.1.4. punkta prasībām.
8.	Direktīva 2003/97/EK (netiešās redzamības ierīces)	*Sastāvdaļas* a) Transportlīdzeklis ir aprīkots ar atpakaļskata spoguļiem, kā noteikts Direktīvas 2003/97/EK III pielikuma 2. iedaļā. b) Tiem nav vajadzīgs tipa apstiprinājums saskaņā ar minēto direktīvu.

▼**M10**

Punkts	Atsauce uz normatīvo aktu	Alternatīvās prasības
		c) Spoguļu izliekuma rādiuss nedrīkst radīt ievērojamu attēla deformāciju. Pēc tehniskā dienesta ieskatiem izliekuma rādiusu pārbauda saskaņā ar Direktīvas 2003/97/EK II pielikuma 1. papildinājumā aprakstīto metodi. Izliekuma rādiuss nav mazāks par minētās direktīvas II pielikuma 3.4. iedaļā pieprasīto. *Uzstādīšana transportlīdzeklī* Veic mērījumus, lai nodrošinātu, ka redzes lauks atbilst vai nu Direktīvas 2003/97/EK III pielikuma 5. iedaļas, vai Direktīvas 71/127/EEK III pielikuma 5. iedaļas noteikumiem.
9.	Direktīva 71/320/EEK (bremzes)	*Vispārēji noteikumi* a) Bremžu sistēma izgatavota saskaņā ar Direktīvas 71/320/EEK I pielikuma 2. iedaļas noteikumiem. b) Transportlīdzekļi ir aprīkoti ar elektronisku bremžu pretbloķēšanas sistēmu, kas darbojas uz visiem riteņiem. c) Bremžu sistēmas veiktspēja atbilst minētās direktīvas II pielikuma 2. iedaļas noteikumiem. d) Šajā nolūkā veic testus uz ceļa, kura segumam ir ļoti laba saķere. Stāvbremžu pārbaudi veic 18 % slīpumā (augšup un lejup). Veic tikai turpmāk norādītos testus. Visos gadījumos transportlīdzeklis ir ar pilnu kravu. e) Šā punkta c) apakšpunktā norādīto testu uz ceļa neveic, ja pieteikuma iesniedzējs var sniegt izgatavotāja apliecinājumu, kurā norādīts, ka transportlīdzeklis atbilst vai nu ANO EEK Noteikumiem Nr. 13-H, tostarp 5. papildinājumam, vai *FMVSS* Nr. 135. *Darba bremzes* a) Veic 0. tipa testu, kā norādīts Direktīvas 71/320/EEK II pielikuma 1.2.2. un 1.2.3. punktā. b) Papildus veic I tipa testu, kas norādīts minētās direktīvas II pielikuma 1.3. punktā. *Stāvbremzes* Testu veic saskaņā ar minētās direktīvas II pielikuma 2.1.3. punkta noteikumiem.
10.	Direktīva 72/245/EEK (radiotraucējumi (elektromagnētiskā savietojamība))	*Sastāvdaļas* a) Elektriskiem/elektroniskiem mezgliem nav vajadzīgs tipa apstiprinājums saskaņā ar Direktīvu 72/245/EEK. b) Tomēr pievienotās elektriskās/elektroniskās ierīces atbilst minētās direktīvas prasībām.

▼**M10**

Punkts	Atsauce uz normatīvo aktu	Alternatīvās prasības
		Izstarotais elektromagnētiskais starojums Pieteikuma iesniedzējs iesniedz izgatavotāja apliecinājumu, ka transportlīdzeklis atbilst Direktīvas 72/245/EEK vai šādu alternatīvu standartu prasībām: — platjoslas elektromagnētiskais starojums – *CISPR* 12 vai *SAE* J551-2, — šaurjoslas elektromagnētiskais starojums – *CISPR* 12 (ārējs) vai 25 (iekšējs) vai *SAE* J551-4 un *SAE* J1113-41. *Stabilitātes testi* Stabilitātes testu neveic.
11.	Direktīva 72/306/EEK (dīzeļdzinēju dūmainība)	a) Testu veic saskaņā ar Direktīvas 72/306/EEK III un IV pielikumā izklāstītajām metodēm. Uz to attiecināmas minētās direktīvas V pielikumā uzskaitītās robežvērtības. b) Direktīvas 72/306/EEK I pielikuma 4. iedaļā norādīto absorbcijas koeficienta koriģēto vērtību piestiprina skaidri redzamā un viegli pieejamā vietā.
13.	Direktīva 74/61/EEK (pretaizbraukšanas ierīces un imobilaizeri)	a) Lai novērstu neatļautu izmantošanu, transportlīdzeklis ir aprīkots ar pretaizbraukšanas ierīci, kā definēts Direktīvas 74/61/EEK IV pielikuma 2.2. iedaļā. b) Ja uzstādīts imobilaizers, tas atbilst minētās direktīvas V pielikuma 3. iedaļas tehniskajām prasībām, kā arī 4. iedaļas, jo īpaši 4.1.1. punkta, pamatprasībām.
14.	Direktīva 74/297/EEK ([f]) (trieciendroša stūres iekārta)	a) Pieteikuma iesniedzējs iesniedz izgatavotāja apliecinājumu, kurā norādīts, ka konkrēts transportlīdzeklis [*kura identifikācijas numurs jānorāda*] atbilst vismaz vienam no šādiem noteikumu kopumiem: — Direktīva 74/297/EEK, — *FMVSS* Nr. 203 (Vadītāja aizsardzība pret triecienu saskarē ar stūres vadības ierīces sistēmu), tostarp *FMVSS* Nr. 204 (Stūres vadības ierīces pārvietošanās atpakaļvirzienā), — *JSRRV* 11. pants. b) Testu saskaņā ar Direktīvas 74/297/EEK II pielikumu pēc pieteikuma iesniedzēja pieprasījuma var veikt ar sērijveidā ražotu transportlīdzekli. Testu veic pilnvarots Eiropas tehniskais dienests, kam ir atbilstoša kompetence. Pieteikuma iesniedzējam izsniedz sīki izstrādātu protokolu.
15.	Direktīva 74/408/EEK (sēdekļu izturība un pagalvji)	*Sēdekļi, sēdekļu stiprinājumi un regulēšanas sistēmas* Sēdekļi un to regulējamās sistēmas atbilst Direktīvas 74/408/EEK IV pielikuma noteikumiem. *Pagalvji* a) Pagalvji atbilst Direktīvas 74/408/EEK II pielikuma 3. iedaļas un minētā pielikuma I papildinājuma 5. iedaļas pamatprasībām.

▼**M10**

Punkts	Atsauce uz normatīvo aktu	Alternatīvās prasības
		b) Veic tikai minētās direktīvas II pielikuma 3.10. punktā un 5., 6. un 7. iedaļā norādītos testus.
17.	Direktīva 75/443/EEK (spidometrs un atpakaļgaitas pārnesums)	*Spidometra ierīce* a) Spidometra skala atbilst Direktīvas 75/443/EEK II pielikuma 4.1. līdz 4.2.3. punkta prasībām. b) Ja tehniskajam dienestam ir pamatots apsvērums uzskatīt, ka spidometrs nav pietiekami precīzi kalibrēts, jāveic 4.3. iedaļā norādītie testi. *Atpakaļgaitas pārnesums* Pārnesuma mehānismā iekļauts atpakaļgaitas pārnesums.
18.	Direktīva 76/114/EEK (obligātās izgatavotāja plāksnes)	*Transportlīdzekļa identifikācijas numurs* a) Transportlīdzeklim ir piešķirts transportlīdzekļa identifikācijas numurs, kas sastāv vismaz no astoņām un maksimāli no 17 zīmēm. Transportlīdzekļa identifikācijas numurs, kas sastāv no 17 zīmēm, atbilst prasībām, kuras norādītas standartā ISO 3779:1983 un ISO 3780:1983. b) Transportlīdzekļa identifikācijas numurs atrodas skaidri redzamā un pieejamā vietā tā, lai to nevarētu izdzēst vai sabojāt. c) Ja šasija vai virsbūve nav marķēta ar transportlīdzekļa identifikācijas numuru, dalībvalsts var pieprasīt, lai marķējums tiktu pievienots, piemērojot valsts tiesību aktus. Šādā gadījumā minētās dalībvalsts kompetentā iestāde uzrauga šo darbību. *Obligātā izgatavotāja plāksne* Transportlīdzeklim pievienota identifikācijas plāksne, ko piestiprinājis transportlīdzekļa izgatavotājs. Pēc apstiprinājuma piešķiršanas netiek pieprasītas papildu plāksnes.
19.	Direktīva 76/115/EEK (drošības jostu stiprinājumi)	Pieteikuma iesniedzējs iesniedz izgatavotāja apliecinājumu, kurā norādīts, ka konkrēts transportlīdzeklis [*kura identifikācijas numurs jānorāda*] atbilst vismaz vienam no šādiem noteikumu kopumiem: — Direktīva 76/115/EEK, — *FMVSS* Nr. 210 (Drošības jostu stiprinājumi), — *JSRRV* 22.-3. pants.
20.	Direktīva 76/756/EEK (gaismas un gaismas signalizācijas ierīču uzstādīšana)	a) Gaismas uzstādīšana atbilst ANO EEK Noteikumu Nr. 48 03. grozījumu sērijas prasībām, izņemot Noteikumu Nr. 48 5. un 6. pielikuma prasības. b) Nav atļauti izņēmumi attiecībā uz skaitu, galvenajiem konstrukcijas parametriem, elektriskajiem slēgumiem un izstarotās vai atstarotās gaismas un signalizācijas ierīču gaismas krāsu, kā norādīts 21. līdz 26. un 28. līdz 30. punktā.

▼**M10**

Punkts	Atsauce uz normatīvo aktu	Alternatīvās prasības
		c) Gaismām un signalizācijas ierīcēm, kas jāpievieno, piemērojot iepriekš minētos noteikumus, ir EK tipa apstiprinājuma marķējums. d) Lukturi, kas aprīkoti ar gāzizlādes gaismas avotu, ir atļauti tikai kopā ar galveno lukturu tīrīšanas ierīci un attiecīgā gadījumā ar galveno lukturu automātisko augstuma regulēšanas ierīci. e) Galveno lukturu tuvā gaisma ir pielāgota satiksmes virzienam, kas likumīgi ir spēkā valstī, kurā piešķir apstiprinājumu.
21.	Direktīva 76/757/EEK (atstarotāji)	Vajadzības gadījumā transportlīdzekļa aizmugurē pievieno divus papildu atstarotājus ar EK apstiprinājuma marķējumu vietā, kas atbilst ANO EEK Noteikumu Nr. 48 prasībām.
22.	Direktīva 76/758/EEK (kontūrlukturi, priekšējie (sānu) gabarītlukturi, aizmugurējie (sānu) gabarītlukturi, bremžu lukturi, sānu gabarītlukturi, dienas laika lukturi)	Minētajā direktīvā izklāstītos noteikumus nepiemēro. Tomēr tehniskais dienests pārbauda gaismu pareizu funkcionēšanu.
23.	Direktīva 76/759/EEK (virzienrādītāji)	Minētajā direktīvā izklāstītos noteikumus nepiemēro. Tomēr tehniskais dienests pārbauda gaismu pareizu funkcionēšanu.
24.	Direktīva 76/760/EEK (aizmugurējās numura zīmes lukturi)	Minētajā direktīvā izklāstītos noteikumus nepiemēro. Tomēr tehniskais dienests pārbauda gaismu pareizu funkcionēšanu.
25.	Direktīva 76/761/EEK (galvenie lukturi (ar spuldzēm))	a) Transportlīdzekļa galveno lukturu tuvās gaismas radīto apgaismojumu pārbauda saskaņā ar 6. iedaļas prasībām ANO EEK Noteikumos Nr. 112 par galvenajiem lukturiem, kas izstaro asimetrisku tuvo gaismu. Šajā nolūkā var piemērot minēto noteikumu 5. pielikumā iekļautās pielaides. b) Tādus pašus noteikumus *mutatis mutandis* piemēro galveno lukturu tuvajai gaismai, uz ko attiecas ANO EEK Noteikumi Nr. 98 vai Nr. 123.
26.	Direktīva 76/762/EEK (priekšējie miglas lukturi)	Minētās direktīvas noteikumus nepiemēro. Tomēr tehniskais dienests pārbauda gaismu (ja uzstādītas) pareizu funkcionēšanu.
27.	Direktīva 77/389/EEK (jūgierīces)	Minētās direktīvas noteikumus nepiemēro.
28.	Direktīva 77/538/EEK (aizmugurējie miglas lukturi)	Minētās direktīvas noteikumus nepiemēro. Tomēr tehniskais dienests pārbauda gaismu pareizu funkcionēšanu.
29.	Direktīva 77/539/EEK (atpakaļgaitas lukturi)	Minētās direktīvas noteikumus nepiemēro. Tomēr tehniskais dienests pārbauda gaismu (ja uzstādītas) pareizu funkcionēšanu.
30.	Direktīva 77/540/EEK (stāvgaismas lukturi)	Minētās direktīvas noteikumus nepiemēro. Tomēr tehniskais dienests pārbauda gaismu (ja uzstādītas) pareizu funkcionēšanu.

▼**M10**

Punkts	Atsauce uz normatīvo aktu	Alternatīvās prasības
31.	Direktīva 77/541/EEK (drošības jostas un ierobežotājsistēmas)	*Sastāvdaļas* a) Drošības jostām nav vajadzīgs tipa apstiprinājums saskaņā ar Direktīvu 77/541/EEK. b) Tomēr visām drošības jostām ir identifikācijas marķējums. c) Norādes uz marķējuma atbilst noteikumiem par drošības jostu stiprinājumiem (sk. 19. punktu). *Uzstādīšanas prasības* a) Transportlīdzeklis ir aprīkots ar drošības jostām saskaņā ar Direktīvas 77/541/EEK XV pielikumā norādītajām prasībām. b) Ja saskaņā ar iepriekš minēto a) apakšpunktu jāpievieno vairākas drošības jostas, to tips ir apstiprināts saskaņā ar Direktīvu 77/541/EEK vai ANO EEK Noteikumiem Nr. 16.
33.	Direktīva 78/316/EEK (vadības ierīču, signalizatoru un indikatoru identifikācija)	a) Simboli, tostarp atbilstošo signalizatoru krāsa, kas ir obligāti saskaņā ar Direktīvas 78/316/EEK II pielikuma noteikumiem, atbilst minētās direktīvas noteikumiem. b) Pretējā gadījumā tehniskais dienests norāda, ka transportlīdzeklī uzstādītie simboli, signalizatori un indikatori nodrošina vadītājam visaptverošu informāciju par attiecīgo vadības ierīču darbību.
34.	Direktīva 78/317/EEK (pretaizsalšana/pretaizsvīšana)	Transportlīdzeklis ir aprīkots ar atbilstošām priekšējā stikla pretaizsalšanas un pretaizsvīšanas ierīcēm.
35.	Direktīva 78/318/EEK (apskalotāji/tīrītāji)	Transportlīdzeklis ir aprīkots ar atbilstošām priekšējā stikla apskalošanas un tīrīšanas ierīcēm.
36.	Direktīva 2001/56/EK (apsildīšanas ierīces)	a) Pasažieru salons ir aprīkots ar apsildīšanas ierīci. b) Degvielas sildītāji un to uzstādīšana atbilst Direktīvas 2001/56/EK VII pielikuma prasībām. Turklāt sašķidrinātās naftas gāzes sildītāji un sašķidrinātās naftas gāzes apsildīšanas ierīces atbilst minētās direktīvas VIII pielikumā izklāstītajām prasībām. c) Pievienotās papildu apsildīšanas ierīces atbilst minētajā direktīvā izklāstītajām prasībām.
39.	Direktīva 80/1268/EEK (CO_2 emisijas/degvielas patēriņš)	a) Testu veic saskaņā ar Direktīvas 80/1268/EEK I pielikuma 5. iedaļas noteikumiem. b) Minētā pielikuma 5.1.1. punkta prasības nepiemēro. c) Ja, piemērojot 2. punkta noteikumus, nav veikts izpūtēja emisiju tests, CO_2 emisijas un degvielas patēriņu aprēķina saskaņā ar formulu, kas norādīta ([b]) un ([c]) paskaidrojumā.

▼**M10**

Punkts	Atsauce uz normatīvo aktu	Alternatīvās prasības
40.	Direktīva 80/1269/EEK (dzinēja jauda)	a) Pieteikuma iesniedzējs iesniedz izgatavotāja apliecinājumu, kurā norādīta dzinēja maksimālā jauda (kW), kā arī attiecīgais režīms (apgriezienu skaits minūtē). b) Alternatīvi var izmantot dzinēja jaudas līkni, kurā norādīta tā pati informācija.
41.	Direktīva 2005/55/EK (emisijas (*Euro 4* un *Euro 5*) smagajiem kravas transportlīdzekļiem, *OBD* un dūmainība)	*Izpūtēja emisijas* a) Testu veic saskaņā ar Direktīvas 2005/55/EK I pielikuma 6.2. iedaļas noteikumiem, piemērojot Direktīvas 2005/78/EK II pielikuma 3.6. punktā norādītos nolietošanās koeficientus. b) Ievēro robežvērtības, kas norādītas Direktīvas 2005/55/EK I pielikuma 1. vai 2. tabulā. *OBD* a) Transportlīdzeklis ir aprīkots ar *OBD* sistēmu. b) *OBD* saskarnei jābūt savienojamai ar parastiem diagnostikas instrumentiem, ko izmanto periodiskajās tehniskajās pārbaudēs. *Dūmainība* a) Transportlīdzekļus, kas aprīkoti ar dīzeļdzinējiem, pārbauda saskaņā ar Direktīvas 2005/55/EK VI pielikumā norādītajām testa metodēm. b) Absorbcijas koeficienta koriģēto vērtību piestiprina skaidri redzamā un viegli pieejamā vietā.
45.	Direktīva 92/22/EEK (neplīstošs stiklojums)	*Sastāvdaļas* a) Stiklojumu izgatavo vai nu no rūdīta, vai no laminēta neplīstoša stikla. b) Plastmasas stiklojuma uzstādīšana pieļaujama tikai vietās, kas atrodas aiz "B" pīlāra. c) Stiklojums nav jāapstiprina saskaņā ar Direktīvu 92/22/EEK. *Uzstādīšana* a) Piemēro ANO EEK Noteikumu Nr. 43 21. pielikumā izklāstītos uzstādīšanas norādījumus. b) Uz priekšējā stikla un uz stiklojuma, kas atrodas "B" pīlāra priekšā, nav atļauts izmantot tonētas plēves, kas samazina redzamās gaismas caurlaidību zem vajadzīgā minimuma.
46.	Direktīva 92/23/EEK (riepas)	*Sastāvdaļas* Riepām ir EK tipa apstiprinājuma marķējums, tostarp simbols "s" (skaņai). *Uzstādīšana* a) Riepu izmēri, kravnesība indekss un ātruma kategorija atbilst Direktīvas 92/23/EEK IV pielikuma prasībām. b) Riepas ātruma kategorijas simbols ir saderīgs ar transportlīdzekļa maksimālo paredzēto ātrumu.

▼**M10**

Punkts	Atsauce uz normatīvo aktu	Alternatīvās prasības
		c) Ātruma ierobežotāja esība neatbrīvo no šīs prasības piemērošanas. d) Piemērojot b) apakšpunkta noteikumus, transportlīdzekļa maksimālo ātrumu nosaka transportlīdzekļa izgatavotājs. Tomēr tehniskais dienests var novērtēt transportlīdzekļa maksimālo paredzēto ātrumu, izmantojot dzinēja maksimālo jaudu, maksimālo apgriezienu skaitu minūtē un informāciju par kinemātisko ķēdi.
48.	Direktīva 97/27/EK (masas un gabarīti)	a) Jāievēro Direktīvas 97/27/EK I pielikuma pamatprasības. Tomēr nepiemēro prasības, kas izklāstītas minētā pielikuma 7.8.3., 7.9. un 7.10. punktā. b) Piemērojot a) apakšpunktā norādītos noteikumus, vērā ņem šādas masas: — masa braukšanas kārtībā, kā definēts Direktīvas 2007/46/EK I pielikuma 2.6. punktā, atbilstoši tehniskā dienesta mērījumiem, un — maksimālā pilna masa, ko vai nu nosaka transportlīdzekļa izgatavotājs, vai norāda uz izgatavotāja plāksnes, tostarp uzlīmēm, vai arī īpašnieka rokasgrāmatā pieejamajā informācijā. Šīs masas uzskata par tehniski pieļaujamām maksimālajām pilnajām masām. c) Nav atļautas pieteikuma iesniedzēja veiktas tehniskās pārmaiņas, piemēram, riepu aizstāšana ar riepām, kam mazāks kravnesības indekss, samazinot maksimālo tehniski pieļaujamo pilno masu transportlīdzeklim, kas sver 3,5 tonnas vai mazāk, lai attiecīgajam transportlīdzeklim varētu piešķirt individuālo apstiprinājumu. d) Attiecībā uz maksimālajiem pieļaujamiem gabarītiem izņēmumus nepiemēro.
49.	Direktīva 92/114/EEK (kabīņu ārējie izvirzījumi)	a) Saskaņā ar Direktīvas 92/114/EEK I pielikuma 6. iedaļas noteikumiem jāievēro Direktīvas 74/483/EEK I pielikuma 5. iedaļā izklāstītās vispārējās prasības. b) Pēc tehniskā dienesta ieskatiem jāievēro atbilstība prasībām, kas norādītas Direktīvas 74/483/EEK I pielikuma 6.1., 6.5., 6.6., 6.7., 6.8. un 6.11. punktā.
50.	Direktīva 94/20/EK (sakabes ierīces)	*Atsevišķas tehniskās vienības* a) *OEM* sakabes ierīcēm, kas paredzētas tādas piekabes vilkšanai, kuras maksimālā masa nepārsniedz 1 500 kg, nav vajadzīgs tipa apstiprinājums saskaņā ar Direktīvu 94/20/EK. b) Uzskata, ka sakabe ir *OEM* aprīkojums, ja tā aprakstīta īpašnieka rokasgrāmatā vai līdzvērtīgā pavaddokumentā, ko pircējam izsniedz transportlīdzekļa izgatavotājs. c) Ja šāda sakabe ir apstiprināta kopā ar transportlīdzekli, apstiprinājuma sertifikātā iekļauj atbilstošu tekstu, norādot, ka īpašnieks atbild par piekabei uzstādītās sakabes ierīces atbilstības nodrošināšanu.

▼M10

Punkts	Atsauce uz normatīvo aktu	Alternatīvās prasības
		d) Sakabēm, kas atšķiras no a) apakšpunktā norādītajām, kā arī pievienotām sakabēm ir tipa apstiprinājums saskaņā ar Direktīvu 94/20/EEK. *Uzstādīšana transportlīdzeklī* Tehniskais dienests pārbauda, vai sakabes ierīču uzstādīšana atbilst Direktīvas 94/20/EK VII pielikuma prasībām.
54.	Direktīva 96/27/EK (sānu sadursme)	a) Pieteikuma iesniedzējs iesniedz izgatavotāja apliecinājumu, kurā norādīts, ka konkrēts transportlīdzeklis [*kura identifikācijas numurs jānorāda*] atbilst vismaz vienam no šādiem noteikumu kopumiem: — Direktīva 96/27/EK, — *FMVSS* Nr. 214 (Aizsardzība sānu sadursmes gadījumā), — *JSRRV* 18. pants. b) Testu saskaņā ar Direktīvas 96/27/EK II pielikuma 3. iedaļu pēc pieteikuma iesniedzēja pieprasījuma var veikt ar sērijveidā ražotu transportlīdzekli. c) Testu veic pilnvarots Eiropas tehniskais dienests, kam ir atbilstoša kompetence. Pieteikuma iesniedzējam izsniedz sīki izstrādātu protokolu.
56.	Direktīva 98/91/EK (transportlīdzekļi, kas paredzēti bīstamu kravu pārvadāšanai)	Bīstamu kravu pārvadāšanai paredzētie transportlīdzekļi atbilst Direktīvas 94/55/EK noteikumiem.
58.	Regula (EK) Nr. 78/2009 (gājēju aizsardzība)	*Bremžu palīgmehānisms* Transportlīdzekļiem uzstāda elektronisku bremžu pretbloķēšanas sistēmu, kas darbojas uz visiem riteņiem. *Gājēju aizsardzība* Līdz 2018. gada 24. februārim minētās regulas noteikumus nepiemēro transportlīdzekļiem, kuru maksimālā masa nepārsniedz 2 500 kg, un līdz 2019. gada 24. augustam tos nepiemēro transportlīdzekļiem, kuru masa pārsniedz 2 500 kg. *Priekšējās aizsardzības sistēmas* Tomēr transportlīdzeklim uzstādītajām priekšējām aizsardzības sistēmām ir tipa apstiprinājums saskaņā ar Regulu (EK) Nr. 78/2009 un to uzstādīšana atbilst minētās regulas I pielikuma 6. iedaļā noteiktajām būtiskajām prasībām.
59.	Direktīva 2005/64/EK (pārstrādājamība)	Minētās direktīvas noteikumus nepiemēro.
61.	Direktīva 2006/40/EK (gaisa kondicionēšanas sistēma)	Piemēro minētās direktīvas noteikumus.

Paskaidrojumi saistībā ar 2. papildinājumu

1. Šajā papildinājumā izmantotie saīsinājumi:

   OEM – izgatavotāja nodrošināts oriģinālais aprīkojums,

   FMVSS – ASV Transporta departamenta Federālais mehānisko transportlīdzekļu drošības standarts,

   JSRRV – Japānas Autotransporta drošības noteikumi,

   SAE – Automobiļu inženieru apvienība,

   CISPR – Starptautiskā Īpašā komiteja radiotraucējumu jautājumos.

2. Piezīmes:

   (a) Visu sašķidrinātās naftas gāzes vai dabasgāzes instalāciju pārbauda attiecīgi saskaņā ar ANO EEK Noteikumiem Nr. 67, 110 vai 115.

   (b) CO_2 emisiju aprēķināšanai izmantojamā formula ir šāda:

▼M10

benzīna dzinējs un manuālā pārnesumkārba:

$CO_2 = 0,047\ m + 0,561\ p + 56,621$

benzīna dzinējs un automātiskā pārnesumkārba:

$CO_2 = 0,102\ m + 0,328\ p + 9,481$

benzīna dzinējs un elektriskā hibrīdveida pārnesumkārba:

$CO_2 = 0,116\ m – 57,147$

dīzeļdzinējs un manuālā pārnesumkārba:

$CO_2 = 0,108\ m – 11,371$

dīzeļdzinējs un automātiskā pārnesumkārba:

$CO_2 = 0,116\ m – 6,432$,

kur "CO_2" ir CO_2 emisiju kombinētā masa (g/km), "m" ir braukšanas kārtībā esoša transportlīdzekļa masa (kg) un "p" ir dzinēja maksimālā jauda (kW).

CO_2 kombinēto masu aprēķina ar vienu ciparu aiz komata un tad noapaļo līdz tuvākajam veselajam skaitlim šādi:

a) ja cipars, kas seko aiz komata, ir zemāks par 5, skaitli noapaļo uz leju;

b) ja cipars, kas seko aiz komata, ir vienāds ar 5 vai augstāks par 5, skaitli noapaļo uz augšu.

(c) Degvielas patēriņa aprēķināšanai izmantojamā formula ir šāda:

$CFC = CO_2 \times k^{-1}$,

kur "CFC" ir kombinētais degvielas patēriņš (l/100 km), "CO_2" ir CO_2 emisiju kombinētā masa (g/km) pēc noapaļošanas saskaņā ar ([b]) piezīmes 2. daļas noteikumu, "k" ir koeficients, kas vienāds ar:

23,81 benzīna dzinēja gadījumā;

26,49 dīzeļdzinēja gadījumā.

Kombinēto degvielas patēriņu aprēķina ar diviem cipariem aiz komata. Tad tos noapaļo šādi:

a) ja cipars, kas seko aiz pirmā decimāldaļskaitļa, ir zemāks par 5, skaitli noapaļo uz leju;

b) ja cipars, kas seko aiz pirmā decimāldaļskaitļa, ir vienāds ar 5 vai augstāks par 5, skaitli noapaļo uz augšu.

(d) Direktīvu 74/297/EEK piemēro transportlīdzekļiem, uz kuriem neattiecas Direktīvas 96/79/EK darbības joma.

(e) Ja transportlīdzekļi atbilst Direktīvas 96/79/EK noteikumiem, uz tiem neattiecas atbilstība Direktīvas 74/297/EEK noteikumiem.

(f) Direktīvu 74/297/EEK piemēro N_1 kategorijas transportlīdzekļiem, ja tehniski pieļaujamā maksimālā pilnā masa nepārsniedz 1,5 tonnas.

▼M1

II DAĻA

ANO EEK to noteikumu saraksts, kuri atzīti par līdzvērtīgiem I daļā minētajām direktīvām vai regulām

Ja ir sniegta atsauce uz atsevišķu direktīvu vai regulu I daļas tabulā, tad apstiprinājumu, kas izsniegts saskaņā ar turpmāk minētajiem ANO EEK noteikumiem, kuriem Kopiena ir pievienojusies kā līgumslēdzēja puse Apvienoto Nāciju Organizācijas Eiropas Ekonomikas komisijas pārskatītajā 1958. gada nolīgumā, pamatojoties uz Padomes Lēmumu 97/836/EK ([1]), vai tam sekojošajiem Padomes lēmumiem, kā noteikts minētā lēmuma 3. panta 3. punktā, uzskata par līdzvērtīgu EK tipa apstiprinājumam, kas piešķirts saskaņā ar attiecīgo atsevišķo direktīvu vai regulu.

Visus ANO EEK noteikumu turpmākos grozījumus, kuri ir uzskaitīti turpmāk tekstā ([2]), uzskata par līdzvērtīgiem, ievērojot Kopienas lēmumu, kā minēts Lēmuma 97/836/EK 4. panta 2. punktā.

	Priekšmets	ANO EEK noteikumu numurs	Grozījumu sērija
1. (*)	Atļautais skaņas līmenis	51	02
	Rezerves trokšņa slāpētāja sistēmas	59	00
2.	Emisijas	83	05
	Rezerves katalītiskie pārveidotāji	103	00
3.	Degvielas tvertnes	34	02
	Sašķidrinātas naftas gāzes tvertnes	67	01
	Saspiestas dabasgāzes tvertnes	110	00
	Aizmugurējā drošības ierīce	58	01
5.	Stūres spēka moments	79	01
6.	Durvju slēgmehānismi un viras	11	02
7.	Skaņu signālierīces	28	00
8.	Netiešas redzamības ierīces	46	02
9.	Bremžu iekārta	13	10
	Bremžu iekārta	13H	00
	Bremžu uzlikas	90	01
10.	Radiotraucējumi (elektromagnētiskā savietojamība)	10	02
11.	Dīzeļmotoru dūmainība	24	03
12.	Iekšējais aprīkojums	21	01

([1]) L 346, 17.12.1997., 78. lpp.

([2]) Turpmākos grozījumus skatīt ANO EEK TRANS/WP.29/343 pēdējā pārskatītajā izdevumā.

▼**M1**

	Priekšmets	ANO EEK noteikumu numurs	Grozījumu sērija
13.	Pretaizbraukšanas ierīces	18	03
	Pretaizbraukšanas ierīces un imobilaizeri	116	00
	Transportlīdzekļa signalizācijas sistēmas	97	01
		116	00
14.	Trieciendroša stūres iekārta	12	03
15.	Sēdekļu izturība	17	07
	Sēdekļa stiprība (autobusi un tālsatiksmes autobusi)	80	01
16.	Ārējie izvirzījumi	26	03
17.	Spidometrs	39	00
19.	Drošības jostu stiprinājumi	14	06
20.	Gaismas un gaismas signalizācijas ierīču uzstādīšana	48	03
21.	Atstarotāji	3	02
22.	Kontūrlukturi/priekšējie (sānu) gabarītlukturi/aizmugurējie (sānu) gabarītlukturi/bremžu lukturi	7	02
	Dienas gaitas lukturi	87	00
	Sānu gabarītlukturi	91	00
23.	Virzienrādītāji	6	01
24.	Aizmugurējās numura zīmes lukturis	4	00
25.	Galvenie lukturi (R_2 un HS_1)	1	02
25.	Hermetizētie galvenie lukturi	5	02
	Galvenie lukturi (H_1, H_2, H_3, HB_3, HB_4, H_7 un/vai H_8, H_9, HIR1, HIR2 un/vai H_{11})	8	05
	Galvenie lukturi (H_4)	20	03
	Halogēnie hermetizētie galvenie lukturi	31	02
	Kvēlspuldzes izmantošanai apstiprinātos apgaismes ķermeņos	37	03
	Gāzu lokizlādes galvenie lukturi	98	00
	Gāzu lokizlādes gaismas avoti, ko izmanto apstiprinātos gāzu lokizlādes lukturos	99	00
	Galvenie lukturi, kas izstaro asimetrisku tuvo gaismu	112	00
	Adaptīvas priekšējā apgaismojuma sistēmas	123	00

▼**M1**

	Priekšmets	ANO EEK noteikumu numurs	Grozījumu sērija
26.	Priekšējie miglas lukturi	19	02
28.	Aizmugurējie miglas lukturi	38	00
29.	Atpakaļgaitas lukturi	23	00
30.	Stāvgaismas lukturi	77	00
31.	Drošības jostas un ierobežotājsistēmas	16	04
	Bērna aizsargsistēmas	44	04
32.	Priekšējais redzamības lauks	125	00
33.	Vadības ierīču, signalizatoru un indikatoru izvietojums un identifikācija	121	00
36.	Apsildīšanas ierīces	122	00
38.	Pagalvji (kopā ar sēdekļiem)	17	07
	Pagalvji	25	04
39.	CO_2 emisijas – degvielas patēriņš	101	00
40.	Dzinēja jauda	85	00
41.	Lieljaudas transportlīdzekļu emisijas (*Euro IV* un *Euro V*)	49	04
42.	Sānu drošības konstrukcijas	73	00
45.	Neplīstoši stikli, stiklu materiāli	43	00
46.	Riepas mehāniskajiem transportlīdzekļiem un to piekabēm	30	02
	Riepas komerciālajiem transportlīdzekļiem un to piekabēm	54	00
	Pagaidu lietošanas rezerves riteņi/riepas	64	01
	Rites troksnis	117	01
47.	Ātruma ierobežošanas ierīces	89	00
50.	Sakabes ierīces	55	01
	Ciešas sakabes ierīces	102	00
51.	Uzliesmojamība	118	00
52.	Autobusi un tālsatiksmes autobusi	107	02
	Virsbūves izturīgums (autobusi un tālsatiksmes autobusi)	66	00
53.	Frontālā sadursme	94	01

▼**M1**

	Priekšmets	ANO EEK noteikumu numurs	Grozījumu sērija
54.	Sānu sadursme	95	02
56.	Transportlīdzekļi, kas paredzēti bīstamu kravu pārvadāšanai	105	04
57.	Priekšējā drošības konstrukcija	93	00

Ja atsevišķajā direktīvā vai regulā norādītas prasības attiecībā uz uzstādīšanu, tās attiecas arī uz tām sastāvdaļām un atsevišķajām tehniskām vienībām, kuras ir apstiprinātas saskaņā ar ANO EEK noteikumiem.

(*) Šīs tabulas ierakstu numerācija atbilst I daļā ietvertās tabulas numerācijai.

▼M9

V PIELIKUMS

PROCEDŪRAS, KAS JĀIEVĒRO EK TIPA APSTIPRINĀŠANĀ

0. **Mērķi un joma**

0.1. Šajā pielikumā noteiktas procedūras, lai varētu veikt pienācīgu transportlīdzekļa tipa apstiprināšanu saskaņā ar 9. pantu.

0.2. Tajā iekļauts arī:

a) tādu starptautisku standartu saraksts, kuri attiecas uz tehnisko dienestu pilnvarošanu saskaņā ar 41. pantu;

b) tās procedūras apraksts, kura jāievēro, lai novērtētu tehnisko dienestu iemaņām saskaņā ar 42. pantu;

c) vispārējās to testa ziņojumu izstrādes prasības, ko veic tehniskie dienesti.

1. **Tipa apstiprinājuma process**

Saņemot transportlīdzekļa tipa apstiprinājuma pieteikumu, apstiprinātāja iestāde veic šādas darbības:

a) pārliecinās, vai visi saskaņā ar normatīviem aktiem izsniegtie EK tipa apstiprinājuma sertifikāti, ko piemēro transportlīdzekļa tipa apstiprināšanā, attiecas uz konkrētā tipa transportlīdzekli un atbilst paredzētajām prasībām;

b) salīdzinot dokumentāciju, pārliecinās, vai visas transportlīdzekļa specifikācijas un transportlīdzekļa informācijas dokumenta I daļā iekļautie dati ir iestrādāti informācijas paketes datos un EK tipa apstiprinājumu sertifikātos saskaņā ar attiecīgiem normatīviem aktiem;

c) ja kāds informācijas dokumenta I daļas punkta numurs nav iekļauts kāda normatīva akta informācijas paketē, pārliecinās, ka attiecīgā daļa vai parametrs atbilst datiem informācijas mapē;

d) izmantojot apstiprinātā tipa transportlīdzekļu paraugu, veic vai organizē sastāvdaļu un sistēmu pārbaudes, lai pārliecinātos, vai no attiecīgo EK tipa apstiprinājumu sertifikātu viedokļa transportlīdzeklis(-ļi) ir izgatavots(-i) saskaņā ar attiecīgajiem autentificētās informācijas paketes datiem;

e) vajadzības gadījumā atsevišķām tehniskām vienībām veic vai nodrošina attiecīgu iekārtu pārbaudi;

f) vajadzības gadījumā veic vai nodrošina vajadzīgās pārbaudes par to, vai ir uzstādītas IV pielikuma I daļas 1. un 2. zemsvītras piezīmē paredzētās iekārtas;

g) veic vai nodrošina vajadzīgās pārbaudes, lai garantētu, ka tiek izpildītas IV pielikuma I daļas 5. zemsvītras piezīmē paredzētās prasības.

2. **Tehnisko specifikāciju kombinēšana**

Iesniedzamo transportlīdzekļu skaits ir pietiekams, lai varētu pienācīgi pārbaudīt dažādās kombinācijas, kam ir vajadzīgs tipa apstiprinājums, ievērojot šādus kritērijus.

Tehniskās specifikācijas	Transportlīdzekļa kategorija									
	M_1	M_2	M_3	N_1	N_2	N_3	O_1	O_2	O_3	O_4
Motors	X	X	X	X	X	X	—	—	—	—
Ātrumkārba	X	X	X	X	X	X	—	—	—	—

▼M9

Tehniskās specifikācijas	Transportlīdzekļa kategorija									
	M_1	M_2	M_3	N_1	N_2	N_3	O_1	O_2	O_3	O_4
Asu skaits	—	X	X	X	X	X	X	X	X	X
Dzenošās asis (skaits, izvietojums, savstarpējais savienojums)	X	X	X	X	X	X	—	—	—	—
Vadāmās asis (skaits un vieta)	X	X	X	X	X	X	X	X	X	X
Virsbūvju tipi	X	X	X	X	X	X	X	X	X	X
Durvju skaits	X	X	X	X	X	X	X	X	X	X
Stūre labā vai kreisā pusē	X	X	X	X	X	X	—	—	—	—
Sēdvietu skaits	X	X	X	X	X	X	—	—	—	—
Uzstādītais aprīkojums	X	X	X	X	X	X	—	—	—	—

3. **Īpaši noteikumi**

Ja nav apstiprinājuma sertifikātu, kas attiecas uz kādu no attiecīgajiem normatīvajiem aktiem, apstiprinātāja iestāde veic šādas darbības:

a) nodrošina vajadzīgos testus un pārbaudes, kas vajadzīgas saskaņā ar katru attiecīgu normatīvu aktu;

b) pārliecinās, vai konkrētais transportlīdzeklis atbilst parametriem transportlīdzekļa informācijas mapē, kā arī katra attiecīgā normatīvā akta prasībām;

c) vajadzības gadījumā atsevišķām tehniskām vienībām veic vai nodrošina attiecīgas uzstādīšanas pārbaudes;

d) vajadzības gadījumā veic vai nodrošina vajadzīgās pārbaudes par to, vai ir uzstādītas IV pielikuma I daļas 1. un 2. zemsvītras piezīmē paredzētās iekārtas;

e) veic vai nodrošina vajadzīgās pārbaudes, lai garantētu, ka tiek izpildītas IV pielikuma I daļas 5. zemsvītras piezīmē paredzētās prasības.

▼M9

1. papildinājums

Standarti, kas jāievēro 41. pantā minētajām struktūrām

1. Darbības, kas saistītas ar tipa apstiprināšanas testiem, kuri jāveic saskaņā ar IV pielikumā norādītajiem normatīvajiem aktiem

1.1. A kategorija (testus veic ar savām iekārtām)

EN ISO/IEC 17025:2005 par vispārējām testēšanas un kalibrēšanas laboratoriju kompetences prasībām

Tehnisks dienests, kas pilnvarots A kategorijas darbībām, normatīvos aktos paredzētus testus, kam tas ir izvēlēts, var veikt vai pārraudzīt, izmantojot izgatavotāja vai trešās personas iekārtas.

1.2. B kategorija (testu pārraudzīšana, izmantojot izgatavotāja vai trešās personas iekārtas)

EN ISO/IEC 17020:2004 par vispārējiem dažādu tipu pārbaudes struktūru darbības kritērijiem

Pirms testiem vai to pārraudzības tehniskais dienests, izmantojot izgatavotāja vai trešās personas iekārtas, pārbauda, vai testā izmantojamās iekārtas un mērinstrumenti atbilst attiecīgajām 1.1. punktā minētā standarta prasībām.

2. Darbības saistībā ar ražojumu atbilstību

2.1. C kategorija (izgatavotāja kvalitātes nodrošinājuma sistēmas provizoriska izvērtējuma un pārraudzības audita procedūra)

EN ISO/IEC 17021:2006 par prasībām institūcijām, kas nodrošina pārvaldības sistēmu auditu un sertifikāciju

2.2. D kategorija (ražojumu paraugu pārbaude un testēšana vai pārbaudes un testēšanas pārraudzība)

EN ISO/IEC 17020:2004 par vispārējiem dažādu tipu pārbaudes struktūru darbības kritērijiem

▼M9

2. papildinājums

Tehnisko dienestu izvērtējuma procedūra

1. **Šā papildinājuma mērķis**

1.1. Šajā papildinājumā ir paredzēti nosacījumi, saskaņā ar kuriem 42. pantā minētā kompetentā iestāde veic tehnisko dienestu izvērtēšanas procedūru.

1.2. Šīs prasības *mutatis mutandis* piemēro visiem tehniskiem dienestiem neatkarīgi no to juridiskā statusa (neatkarīga organizācija, izgatavotājs vai apstiprinātāja iestāde, kas darbojas kā tehnisks dienests).

2. **Izvērtēšanas principi**

Veicot izvērtējumu, ievēro vairākus šādus principus:

— neatkarība, kas ir secinājumu taisnīguma un objektivitātes pamatā,

— ar pierādījumiem pamatota pieeja, kas nodrošina uzticamus un atkārtojamus secinājumus.

Pārbaudītāji ir uzticami un godprātīgi. Tie ievēro konfidencialitāti un slepenību.

Tie patiesi un precīzi informē par konstatējumiem un secinājumiem.

3. **Pārbaudītājiem vajadzīgās iemaņas**

3.1. Izvērtējumu var veikt vienīgi tādi pārbaudītāji, kam ir vajadzīgās tehniskās un administratīvās zināšanas.

3.2. Pārbaudītāji ir īpaši apmācīti veikt izvērtējumus. Turklāt viņiem ir konkrētās zināšanas tajā tehniskajā jomā, kādā darbosies tehniskais dienests.

3.3. Neskarot šā papildinājuma 3.1. un 3.2. punktu, 42. pantā minēto izvērtējumu veic pārbaudītāji, kas nav saistīti ar darbībām, kuras izvērtē.

4. **Pilnvarojuma pieteikums**

4.1. Attiecīgi pilnvarots pieteikuma iesniedzēja tehniskā dienesta pārstāvis iesniedz kompetentajai iestādei oficiālu pieteikumu ar šādu informāciju:

a) tehniskā dienesta vispārējs apraksts, tostarp korporatīvā struktūra, nosaukums, adreses, juridiskais statuss un tehniskie resursi;

b) par testēšanu atbildīgā personāla un vadības sīks apraksts, tostarp *curriculum vitae*, kā arī izglītības un profesionālo iemaņu apliecinājumi;

c) papildus iepriekš minētajam tehniskie dienesti, kuri izmanto virtuālās testēšanas metodes, sniedz pierādījumus, ka tie spēj strādāt attiecīgā datorizētā vidē;

d) vispārēja informācija par tehnisko dienestu, piemēram, informācija par tā darbību, stāvokli lielākā korporatīvā struktūrā, ja tāda ir, kā arī adreses visiem fiziskiem objektiem, uz ko attiecas pilnvarojums;

e) piekrišana ievērot ar pilnvarojumu saistītās prasības un citus tehniskā dienesta pienākumus, ko piemēro saskaņā ar attiecīgām direktīvām;

▼M9

f) tie atbilstības novērtēšanas pakalpojumi, ko tehniskais dienests veic saskaņā ar piemērojamajiem normatīvajiem aktiem, kā arī normatīvo aktu saraksts, saskaņā ar kuriem tehniskais dienests ir iesniedzis pilnvarojuma pieteikumu, vajadzības gadījumā norādot jaudas robežas;

g) tehniskā dienesta kvalitātes rokasgrāmatas eksemplārs.

4.2. Kompetentā iestāde pārbauda tehniskā dienesta iesniegtās informācijas pareizību.

5. **Resursu pārbaude**

Kompetentā iestāde pārbauda savas spējas izvērtēt tehnisko dienestu no politikas, kompetences un piemērotu pārbaudītāju un ekspertu pieejamības viedokļa.

6. **Izvērtējumu uzticēšana apakšuzņēmējiem**

6.1. Kompetentā iestāde daļēji var uzticēt izvērtējumu veikt citām pilnvarotājām iestādēm (apakšuzņēmējiem) vai arī lūgt atbalstu citu kompetentu iestāžu tehniskiem ekspertiem. Tehniskajam dienestam, kas iesniedzis pieteikumu, ir jāakceptē apakšuzņēmēji un eksperti.

6.2. Kompetentā iestāde, veicot vispārēju tehniskā dienesta izvērtējumu, ņem vērā attiecīgā jomā izsniegtos akreditācijas sertifikātus.

7. **Gatavojoties izvērtējumam**

7.1. Kompetentā iestāde oficiāli ieceļ izvērtētāju grupu. Kompetentā iestāde nodrošina, lai tai būtu katram uzdevumam atbilstīgas zināšanas. Konkrēti grupai kopumā:

a) ir attiecīgās zināšanas konkrētajā jomā, kurai vēlas saņemt pilnvarojumu; un

b) ir pietiekama izpratne, lai ticami izvērtētu tehniskā dienesta kompetenci darboties pilnvarojuma jomā.

7.2. Kompetentā iestāde skaidri definē izvērtētāju grupas uzdevumu. Izvērtētāju grupas uzdevums ir pārbaudīt dokumentus, kas saņemti no pieteikumu iesniegušā tehniskā dienesta, un veikt izvērtējumu uz vietas.

7.3. Kompetentā iestāde vienojas ar tehnisko dienestu un iecelto izvērtētāju grupu par izvērtējuma dienu un grafiku. Tomēr kompetentās iestādes pienākums ir izvēlēties tādu dienu, kas saskan ar pārraudzības un atkārtotas izvērtēšanas plānu.

7.4. Kompetentā iestāde nodrošina, lai izvērtētāju grupai būtu pieejami visi attiecīgie dokumenti par kritērijiem, ziņojumi par iepriekš veiktiem izvērtējumiem un attiecīgi tehniskā dienesta dokumenti un dati.

8. **Izvērtējums uz vietas**

Izvērtētāju grupa izvērtē tehnisko dienestu tehniskā dienesta telpās, kur veic vienu vai vairākas galvenās darbības, un, attiecīgā gadījumā, izlases kārtā novēro darbības citās izraudzītās telpās, kur darbojas tehniskais dienests.

9. **Konstatējumu analīze un izvērtējuma ziņojums**

9.1. Izvērtētāju grupa analizē visu attiecīgo informāciju un datus, kas iegūti, pārbaudot dokumentus un veicot izvērtējumu uz vietas. Analīze ir pietiekama, lai grupa varētu noteikt tehniskā dienesta kompetenci un atbilstību, to samērojot ar prasībām, ko uzliek pilnvarojums.

▼M9

9.2. Ar kompetentās iestādes ziņošanas procedūrām nodrošina šādu prasību izpildi.

9.2.1. Pirms aiziešanas no objekta sasauc izvērtētāju grupas un tehniskā dienesta pārstāvju sanāksmi. Sanāksmē izvērtētāju grupa sniedz rakstisku un/vai mutisku ziņojumu par analīzē gūtajiem konstatējumiem. Dod iespēju tehniskajam dienestam uzdot jautājumus par konstatējumiem, attiecīgos gadījumos arī par atklātām neatbilstībām un to iemesliem.

9.2.2. Rakstisku ziņojumu par izvērtējuma rezultātu tūlīt dara zināmu tehniskajam dienestam. Izvērtējuma ziņojumā ir komentāri par dienesta kompetenci un atbilstību, attiecīgos gadījumos arī par neatbilstībām, kas jānovērš, lai nodrošinātu atbilstību visām prasībām.

9.2.3. Tehnisko dienestu aicina atbildēt uz izvērtējuma ziņojumu un aprakstīt īpašās darbības, ko veic vai ko ir plānots veikt konkrētā laikā, lai novērstu visas apzinātās neatbilstības.

9.3. Kompetentā iestāde nodrošina tehniskā dienesta atbilžu par neatbilstību novēršanu pārskatīšanu, lai pārliecinātos, vai darbības var uzskatīt par pietiekamām un iedarbīgām. Ja konstatē, ka tehniskā dienesta darbības nav pietiekamas, lūdz papildu informāciju. Turklāt var lūgt pierādījumus tam, ka darbības ir īstenotas, vai veikt papildu izvērtējumu, lai pārliecinātos, ka korekcijas notiek efektīvi.

9.4. Izvērtējuma ziņojumā iekļauj vismaz šādu informāciju:

a) tehniskā dienesta identifikācijas dati;

b) diena(-as), kad veikts izvērtējums uz vietas;

c) tā pārbaudītāja(-u) un/vai ekspertu vārds(-i), kas piedalījušies izvērtēšanā;

d) visu to telpu identifikācijas dati, kuras ir izvērtētas;

e) ierosināto pilnvaru apjoms, kas ir izvērtētas;

f) paziņojums, cik pareiza ir tehniskā dienesta iekšējā organizācija un procedūras, lai pārliecinātu par tā kompetenci, ko nosaka, pārbaudot, kā ir ievērotas pilnvarošanai vajadzīgās prasības;

g) informācija, ka ir novērstas visas neatbilstības;

h) ieteikums, vai pieteikuma iesniedzējs jāpilnvaro vai jāapstiprina kā tehnisks dienests un pozitīva ieteikuma gadījumā tā pilnvaru apjoms.

10. **Pilnvarojuma piešķiršana/apstiprināšana**

10.1. Apstiprinātāja iestāde bez liekas kavēšanās pieņem lēmumu piešķirt, apstiprināt vai pagarināt pilnvarojumu, pamatojoties uz ziņojumu(-iem) un jebkādu citu attiecīgu informāciju.

10.2. Apstiprinātāja iestāde izdod sertifikātu tehniskajam dienestam. Sertifikātā ir iekļauta šāda informācija:

a) apstiprinātājas iestādes nosaukums, adrese un logo;

b) pilnvarotā tehniskā dienesta dati;

c) pilnvarojuma piešķiršanas faktiskā diena un beigu termiņš;

d) īsa norāde vai atsauce uz pilnvarojuma apjomu (piemērojamās direktīvas, regulas vai to daļas);

e) atbilstības paziņojums un atsauce uz šo direktīvu.

▼M9

11. **Atkārtots izvērtējums un pārraudzība**

11.1. Atkārtotu izvērtējumu veic līdzīgi pirmajam izvērtējumam, izņemot to, ka ņem vērā iepriekš veiktos izvērtējumos gūto pieredzi. Uz vietas veikti izvērtējumi uzraudzības nolūkos nav tik pilnīgi kā atkārtoti izvērtējumi.

11.2. Kompetentā iestāde izstrādā katra pilnvarota tehniska dienesta atkārtota izvērtējuma un pārraudzības plānu tā, lai regulāri izvērtētu reprezentatīvus paraugus saistībā ar pilnvarojuma apjomu.

Uz vietas veiktu izvērtējumu intervāls ir atkarīgs no tehniskā dienesta sasniegtas un pierādītas stabilitātes – neatkarīgi no tā, vai runa ir par atkārtotu izvērtējumu vai pārraudzību.

11.3. Ja pārraudzībā vai atkārtotā izvērtējumā atklājas neatbilstības, kompetentā iestāde nosaka stingrus termiņus korekcijas darbību īstenošanai.

11.4. Ja korekcijas vai uzlabošanas darbības nav veiktas saskaņā ar grafiku, par ko ir panākta vienošanās, vai tās uzskata par nepietiekamām, kompetentā iestāde paredz piemērotus pasākumus, piemēram, papildu izvērtēšanu, pilnvarojuma pārtraukšanu/atsaukšanu vienai vai vairākām darbībām, ko veikt ir pilnvarots tehniskais dienests.

11.5. Ja kompetenta iestāde pieņem lēmumu pārtraukt vai atcelt tehniska dienesta pilnvarojumu, tā ierakstītā vēstulē informē dienestu. Kompetentā iestāde noteikti veic visus vajadzīgos pasākumus, lai nodrošinātu to darbību nepārtrauktību, ko ir uzņēmies tehniskais dienests.

12. **Dokumentācija saistībā ar pilnvarotiem tehniskiem dienestiem**

12.1. Kompetentā iestāde glabā dokumentus par tehniskiem dienestiem, lai pierādītu, ka ir ievērotas pilnvarojuma prasības, tostarp kompetences prasības.

12.2. Kompetentā iestāde dokumentus par tehniskiem dienestiem glabā drošībā, lai nodrošinātu konfidencialitāti.

12.3. Par tehniskiem dienestiem ir vismaz šādi dokumenti:

a) attiecīgā sarakste;

b) izvērtējuma dokumenti un ziņojumi;

c) pilnvarojuma sertifikātu kopijas.

▼M9

3. papildinājums

Vispārīgas prasības attiecībā uz testa ziņojumu formu

1. Attiecībā uz katru IV pielikuma I daļā norādīto normatīvo aktu testa ziņojums atbilst standarta EN ISO/IEC 17025:2005 noteikumiem. Konkrēti tajā ietverta 5.10.2. punktā, tostarp standarta 1. zemsvītras piezīmē, minētā informācija.

2. Testa ziņojumu paraugu saskaņā ar labas prakses noteikumiem izdod apstiprinātāja iestāde.

3. Testa ziņojumu izstrādā tajā Kopienas oficiālajā valodā, ko nosaka apstiprinātāja iestāde.

4. Turklāt tajā iekļauj vismaz šādu informāciju:

   a) testētā transportlīdzekļa, sastāvdaļas vai atsevišķas tehniskas vienības identifikācija;

   b) transportlīdzekļa, sastāvdaļas vai atsevišķas tehniskas vienības sīks raksturlielumu apraksts saistībā ar tiesību aktu;

   c) to mērījumu rezultāti, kas norādīti attiecīgajos tiesību aktos, un vajadzības gadījumā ierobežojumi vai robežvērtības, kas jāievēro;

   d) attiecībā uz katru 4. punkta c) apakšpunktā minēto mērījumu attiecīgais lēmums – izpildīts vai nav izpildīts;

   e) detalizēts paziņojums par atbilstību dažādajiem noteikumiem, kas jāievēro, piemēram, tādiem noteikumiem, kuros nav paredzēta mērījumu veikšana.

      Piemērs no Padomes Direktīvas 76/114/EEK ([1]) I pielikuma 3.2.2. sadaļas:

      "Pārbauda, vai transportlīdzekļa identifikācijas numurs ir novietots tā, lai to nevarētu ne izdzēst, nedz arī sabojāt."

      Ziņojumā ir tāds paziņojums kā "transportlīdzekļa identifikācijas numura uzlikšanas vieta atbilst I pielikuma 3.2.2. sadaļā noteiktajām prasībām";

   f) ja ir atļautas testa metodes, kas nav paredzētas tiesību aktos, ziņojumā iekļauj testa veikšanā izmantotās testa metodes aprakstu.

      Tas attiecas arī uz gadījumiem, ja var izmantot alternatīvus noteikumus normatīvajos aktos;

   g) testēšanas laikā fotografēti attēli, kuru skaitu nosaka apstiprinātāja iestāde.

      Ja veic virtuālo testēšanu, attēlus var aizstāt ekrāna izdrukas vai citi piemēroti dokumenti;

   h) secinājumi;

   i) ja sagatavoti atzinumi un interpretācijas, tos pienācīgi dokumentē un atzīmē testa ziņojumā.

5. Ja veic tāda transportlīdzekļa, sastāvdaļas vai tehniskas vienības testus, kam ir daudz visslīktāko īpašību salīdzinājumā ar vajadzīgo sasniedzamo darbības līmeni (proti, visslīktākais gadījums), testa ziņojumā iekļauj atsauci, kā izgatavotājs izdarījis atlasi, vienojoties ar apstiprinātāja iestādi.

([1]) OV L 24, 30.1.1976., 1. lpp.

▼M1

VI PIELIKUMS

TRANSPORTLĪDZEKĻA EK TIPA APSTIPRINĀJUMA SERTIFIKĀTA PARAUGI

A PARAUGS

(izmantot transportlīdzekļa tipa apstiprinājumam)

Maksimālie izmēri: A4 (210 × 297 mm)

EK TIPA APSTIPRINĀJUMA SERTIFIKĀTS

EK tipa apstiprinātājas iestādes zīmogs

Paziņojums par:

— EK tipa apstiprinājumu ([1])

— EK tipa apstiprinājuma attiecināšanu uz citu tipu ([1])

— EK tipa apstiprinājuma atteikumu ([1])

— EK tipa apstiprinājuma anulēšanu ([1])

Attiecībā uz:

— pabeigtu transportlīdzekli ([1])

— pabeigtu transportlīdzekli ([1])

— nepabeigtu transportlīdzekli ([1])

— transportlīdzekli ar pabeigtiem un nepabeigtiem variantiem ([1])

— transportlīdzekli ar pabeigtiem un nepabeigtiem variantiem ([1]),

ņemot vērā Direktīvu 2007/46/EK, kurā jaunākie grozījumi izdarīti ar Direktīvu …/…/EK/Regulu (EK) Nr. …/… ([1]).

EK tipa apstiprinājuma numurs:

Pamatojums attiecināšanai uz citu tipu:

I IEDAĻA

0.1. Marka (ražotāja tirdzniecības nosaukums):

0.2. Tips:

0.2.1. Komercnosaukums(-i) ([2]):

0.3. Tipa identifikācijas veids, ja uz transportlīdzekļa ir marķējums:

0.3.1. Minētā marķējuma atrašanās vieta:

0.4. Transportlīdzekļa kategorija ([3]):

0.5. Pabeigta transportlīdzekļa ražotāja nosaukums un adrese ([1]):

Bāzes transportlīdzekļa izgatavotāja nosaukums un adrese ([1]) ([4]):

([1]) Svītrot, ja neattiecas.
([2]) Ja nav zināms tipa apstiprinājuma piešķiršanas laikā, aizpildīt vēlākais tad, kad transportlīdzekli laiž tirgū.
([3]) Kā definēts II pielikuma A daļā.
([4]) Skatīt 2. pusē.

▼M1

Nepabeigta transportlīdzekļa pēdējā izgatavošanas posma izgatavotāja nosaukums un adrese (1) (2):

Pabeigta transportlīdzekļa ražotāja nosaukums un adrese (1) (2):

0.8. Montāžas rūpnīcas(-u) nosaukums(-i) un adrese(-es):

0.9. Izgatavotāja pārstāvja (ja ir) vārds vai nosaukums un adrese:

II IEDAĻA

Es, apakšā parakstījies, ar šo apliecinu, ka ražotāja sniegtais apraksts pievienotajā informācijas dokumentā attiecībā uz iepriekš aprakstīto(-ajiem) transportlīdzekli(-ļiem) ir pareizs (paraugu(-us) izvēlējusies EK tipa apstiprinātāja iestāde un iesniedzis ražotājs kā transportlīdzekļa tipa prototipu(-us)) un ka pievienotie testu rezultāti attiecas uz transportlīdzekļa tipu.

1. Pabeigtiem un vairākos posmos pabeigtiem transportlīdzekļiem/variantiem (1):

   Šis transportlīdzekļa tips atbilst/neatbilst (1) visu Direktīvas 2007/46/EK IV un XI pielikumā (1) (2) noteikto attiecīgo normatīvo aktu tehniskajām prasībām.

2. Nepabeigtiem transportlīdzekļiem/variantiem (1):

   Šis transportlīdzekļa tips atbilst/neatbilst (1) tabulā 2. pusē uzskaitīto normatīvo aktu tehniskajām prasībām.

3. Tipa apstiprinājums ir piešķirts/atteikts/anulēts (1).

4. Apstiprinājums ir piešķirts saskaņā ar 20. pantu, un apstiprinājums ir derīgs līdz gg/mm/dd.

(Vieta) (Paraksts) (Datums)

Pielikumi: Informācijas pakete.

Testa rezultāti (skatīt VIII pielikumu).

Personas(-u), kas ir pilnvarota(-as) parakstīt atbilstības sertifikātus, vārds(-i), uzvārds(-i) un paraksta(-u) paraugs(-i), kā arī norāde par personas(-u) amatu uzņēmumā.

NB! Ja šo paraugu lieto tipa apstiprinājumam saskaņā ar 20., 22. vai 23. pantu, tam nevar būt nosaukums "Transportlīdzekļa EK tipa apstiprinājuma sertifikāts", izņemot:

— 20. pantā minētājā gadījumā, ja Komisija ir nolēmusi atļaut dalībvalstij piešķirt tipa apstiprinājumu saskaņā ar šo direktīvu,

— gadījumā, ja M_1 kategorijas transportlīdzekļu tips apstiprināts saskaņā ar 22. pantā paredzēto procedūru.

(1) Svītrot, ja neattiecas.
(2) Skatīt 2. pusē.

▼M1

TRANSPORTLĪDZEKĻA EK TIPA APSTIPRINĀJUMA SERTIFIKĀTS

2. puse

Šis EK tipa apstiprinājums attiecībā uz nepabeigtiem un vairākos posmos pabeigtu transportlīdzekļu variantiem vai versijām ir veidots uz turpmāk izklāstīto nepabeigtu transportlīdzekļu apstiprinājuma(-u) pamata:

1. posms. Bāzes transportlīdzekļa ražotājs:

EK tipa apstiprinājuma numurs:

Datums:

Attiecas uz variantiem vai versijām (pēc vajadzības):

2. posms. Ražotājs:

EK tipa apstiprinājuma numurs:

Datums:

Attiecas uz variantiem vai versijām (pēc vajadzības):

3. posms. Ražotājs:

EK tipa apstiprinājuma numurs:

Datums:

Attiecas uz variantiem vai versijām (pēc vajadzības):

Ja apstiprinājums attiecas uz vienu vai vairākiem nepabeigtiem variantiem vai versijām (pēc vajadzības), uzskaitīt variantus vai versijas (pēc vajadzības), kas ir pabeigti vai vairākos posmos pabeigti.

Pabeigts/vairākos posmos pabeigts(-i) variants(-i):

To noteikumu saraksts, kas attiecas uz apstiprināto nepabeigta transportlīdzekļa tipa variantu vai versiju (vajadzības gadījumā ņemot vērā katra turpmāk uzskaitītā normatīvā akta jomu un jaunākos grozījumus):

Punkts	Priekšmets	Atsauce uz normatīvo aktu	Jaunākie grozījumi	Attiecas uz variantu vai, ja vajadzīgs, uz versiju

(Uzskaitīt vienīgi tos priekšmetus, attiecībā uz kuriem pastāv EK tipa apstiprinājums.)

Attiecībā uz speciālajiem transportlīdzekļiem – izņēmumi vai īpaši noteikumi, kurus piemēro saskaņā ar XI pielikumu, un izņēmumi, kurus piešķir saskaņā ar 20. pantu:

Atsauce uz normatīvo aktu	Vienības numurs	Apstiprinājuma un izņēmuma veids	Attiecas uz variantu vai, ja vajadzīgs, uz versiju

▼**M1**

Papildinājums

To normatīvo aktu saraksts, kuriem atbilst transportlīdzekļa tips

(to aizpilda vienīgi tipa apstiprinājumam saskaņā ar 6. panta 3. punktu)

	Priekšmets	Atsauce uz normatīvu aktu ([1])	Grozījumi izdarīti ar	Attiecas uz variantiem
1.	Atļautais skaņas līmenis	Direktīva 70/157/EEK		
2.	Emisijas	Direktīva 70/220/EEK		
2.a	Vieglo transportlīdzekļu emisijas (*Euro 5* un *Euro 6*) un informācijas pieejamība	Regula (EK) Nr. 715/2007		
3.	Degvielas tvertnes/aizmugurējās drošības konstrukcijas	Direktīva 70/221/EEK		
4.	Aizmugurējās reģistrācijas numura zīmes vieta	Direktīva 70/222/EEK		
5.	Stūres spēka moments	Direktīva 70/311/EEK		
6.	Durvju slēgmehānismi un eņģes	Direktīva 70/387/EEK		
7.	Skaņu signālierīces	Direktīva 70/388/EEK		
8.	Atpakaļskata redzamība	Direktīva 71/127/EEK		
8.a	Netiešas redzamības ierīces	Direktīva 2003/97/EK		
9.	Bremžu iekārta	Direktīva 71/320/EEK		
10.	Radiotraucējumi (elektromagnētiskā savietojamība)	Direktīva 72/245/EEK		
11.	Dīzeļmotoru dūmainība	Direktīva 72/306/EEK		
12.	Iekšējais aprīkojums	Direktīva 74/60/EEK		
13.	Pretaizbraukšanas ierīces un imobilaizeri	Direktīva 74/61/EEK		
14.	Trieciendroša stūres iekārta	Direktīva 74/297/EEK		
15.	Sēdekļu izturība	Direktīva 74/408/EEK		
16.	Ārējie izvirzījumi	Direktīva 74/483/EEK		
17.	Spidometrs un atpakaļgaitas pārnesums	Direktīva 75/443/EEK		
18.	(Obligātās) plāksnītes	Direktīva 76/114/EEK		
19.	Drošības jostu stiprinājumu vietas	Direktīva 76/115/EEK		
20.	Gaismas un gaismas signalizācijas ierīču uzstādīšana	Direktīva 76/756/EEK		
21.	Atstarotāji	Direktīva 76/757/EEK		

▼M1

	Priekšmets	Atsauce uz normatīvu aktu ([1])	Grozījumi izdarīti ar	Attiecas uz variantiem
22.	Kontūrlukturi, priekšējie (sānu) gabarītlukturi, aizmugurējie (sānu) gabarītlukturi, bremžu lukturi, sānu gabarītlukturi, dienas gaitas lukturi	Direktīva 76/758/EEK		
23.	Virzienrādītāji	Direktīva 76/759/EEK		
24.	Aizmugurējās numura zīmes lukturi	Direktīva 76/760/EEK		
25.	Galvenie lukturi (arī ar spuldzēm)	Direktīva 76/761/EEK		
26.	Priekšējie miglas lukturi	Direktīva 76/762/EEK		
27.	Jūgkāši	Direktīva 77/389/EEK		
28.	Aizmugurējie miglas lukturi	Direktīva 77/538/EEK		
29.	Atpakaļgaitas lukturi	Direktīva 77/539/EEK		
30.	Stāvgaismas lukturi	Direktīva 77/540/EEK		
31.	Drošības jostas un ierobežotājsistēmas	Direktīva 77/541/EEK		
32.	Priekšējā redzamība	Direktīva 77/649/EEK		
33.	Vadības ierīču, signalizatoru un indikatoru izvietojums un identifikācija	Direktīva 78/316/EEK		
34.	Pretaizsalšana/pretaizsvīšana	Direktīva 78/317/EEK		
35.	Apskalotāji/tīrītāji	Direktīva 78/318/EEK		
36.	Apsildīšanas ierīces	Direktīva 2001/56/EK		
37.	Dubļu sargi	Direktīva 78/549/EEK		
38.	Pagalvji	Direktīva 78/932/EEK		
39.	CO_2 emisijas/degvielas patēriņš	Direktīva 80/1268/EEK		
40.	Dzinēja jauda	Direktīva 80/1269/EEK		
41.	Lieljaudas transportlīdzekļu emisijas (*Euro IV* un *Euro V*)	Direktīva 2005/55/EK		
▼M5 41.a	Emisijas (*Euro VI*), ko rada lielas celtspējas/kravnesības transportlīdzekļi/piekļuve informācijai	Regula (EK) Nr. 595/2009		
▼M1 42.	Sānu drošības konstrukcijas	Direktīva 89/297/EEK		
43.	Pretšļakatu ierīces	Direktīva 91/226/EEK		
44.	Masas un gabarīti (automašīnas)	Direktīva 92/21/EEK		
45.	Neplīstoši stikli, stiklu materiāli	Direktīva 92/22/EEK		
46.	Riepas	Direktīva 92/23/EEK		

▼M1

	Priekšmets	Atsauce uz normatīvu aktu ([1])	Grozījumi izdarīti ar	Attiecas uz variantiem
47.	Ātruma ierobežošanas ierīces	Direktīva 92/24/EEK		
48.	Masas un gabarīti (izņemot 44. punktā minētos transportlīdzekļus)	Direktīva 97/27/EK		
49.	Kabīņu ārējie izvirzījumi	Direktīva 92/114/EEK		
50.	Sakabes ierīces	Direktīva 94/20/EK		
51.	Uzliesmojamība	Direktīva 95/28/EK		
52.	Autobusi un tālsatiksmes autobusi	Direktīva 2001/85/EK		
53.	Frontālā sadursme	Direktīva 96/79/EK		
54.	Sānu sadursme	Direktīva 96/27/EK		
56.	Transportlīdzekļi, kas paredzēti bīstamu kravu pārvadāšanai	Direktīva 98/91/EK		
57.	Priekšējā drošības konstrukcija	Direktīva 2000/40/EK		
▼M2 58.	Gājēju aizsardzība	Regula (EK) Nr. 78/2009		
▼M1 59.	Pārstrādājamība	Direktīva 2005/64/EK		
▼M2	———			
▼M1 61.	Gaisa kondicionēšanas sistēmas	Direktīva 2006/40/EK		
▼M3 62.	Ūdeņraža sistēma	Regula (EK) Nr. 79/2009		
▼M6 63.	Vispārēja drošība	Regula (EK) Nr. 661/2009		
▼M13 63.1.	Pārnesumu pārslēgšanas indikatori	(ES) Nr. 65/2012		

▼M1

([1]) Vai ANO EEK noteikumi, kurus uzskata par līdzvērtīgiem.

▼**M10**

B PARAUGS

(izmantot transportlīdzekļa tipa apstiprinājumam attiecībā uz sistēmu)

▼**M1**

Maksimālie izmēri: A4 (210 × 297 mm)

EK TIPA APSTIPRINĀJUMA SERTIFIKĀTS

EK tipa apstiprinātājas iestādes zīmogs

Paziņojums par:

— EK tipa apstiprinājumu ([1])
— EK tipa apstiprinājuma attiecināšanu uz citu tipu ([1])
— EK tipa apstiprinājuma atteikumu ([1])
— EK tipa apstiprinājuma anulēšanu ([1])

} sistēmas tipu/transportlīdzekļa tipu ([1]) attiecībā uz sistēmu, ([1])

ņemot vērā Direktīvu …/…/EK/Regulu (EK) Nr. …/… ([1]), kurā jaunākie grozījumi izdarīti ar Direktīvu …/…/EK/Regulu (EK) Nr. …/… ([1]).

EK tipa apstiprinājuma numurs:

Pamatojums attiecināšanai uz citu tipu:

I IEDAĻA

0.1. Marka (ražotāja tirdzniecības nosaukums):

0.2. Tips:

0.2.1. Komercnosaukums(-i) (ja ir):

0.3. Tipa identifikācijas veids, ja uz transportlīdzekļa ir marķējums ([2]):

0.3.1. Minētā marķējuma atrašanās vieta:

0.4. Transportlīdzekļa kategorija ([3]):

0.5. Ražotāja nosaukums un adrese:

0.8. Montāžas rūpnīcas(-u) nosaukums(-i) un adrese(-es):

0.9. Ražotāja pārstāvja (ja ir) nosaukums un adrese:

II IEDAĻA

1. Papildu informācija (ja attiecināms): sk. papildinājumu

2. Par testiem atbildīgais tehniskais dienests:

3. Testa ziņojuma datums:

4. Testa ziņojuma numurs:

5. Piezīmes (ja ir): sk. papildinājumu.

6. Vieta:

7. Datums:

([1]) Svītrot, ja neattiecas.
([2]) Ja tipa identifikācijas līdzekļos ir zīmes, kas neraksturo transportlīdzekļa, tā sastāvdaļu vai individuālu tehnisku vienību tipus, uz ko attiecas šis informācijas dokuments, dokumentācijā tādas zīmes attēlo ar simbolu "?" (piemēram, ABC??123??).
([3]) Kā definēts II pielikuma A iedaļā.

▼**M1**

8. Paraksts:

Pielikumi: Informācijas pakete.

Testa ziņojums.

▼**M1**

Papildinājums

EK tipa apstiprinājuma sertifikāts Nr. …

1. Papildu informācija

1.1. […]:

1.1.1. […]:

(…)

2. Tipa apstiprinājuma numurs katrai sastāvdaļai vai atsevišķai tehniskai vienībai, ko uzstāda attiecīga tipa transportlīdzekļiem, ievērojot šīs direktīvas vai regulas prasības.

2.1. […]:

3. Piezīmes

3.1. […]:

▼M1

C PARAUGS

(izmantot sastāvdaļas/atsevišķas tehniskas vienības tipa apstiprinājumam)

Maksimālie izmēri: A4 (210 × 297 mm)

EK TIPA APSTIPRINĀJUMA SERTIFIKĀTS

EK tipa apstiprinātājas iestādes zīmogs

Paziņojums par:

— EK tipa apstiprinājumu ([1])

— EK tipa apstiprinājuma attiecināšanu uz citu tipu ([1])

— EK tipa apstiprinājuma atteikumu ([1])

— EK tipa apstiprinājuma anulēšanu ([1])

} sastāvdaļas/atsevišķas tehniskās vienības tipu ([1])

ņemot vērā Direktīvu …/…/EK/Regulu (EK) Nr. …/… ([1]), kurā jaunākie grozījumi izdarīti ar Direktīvu …/…/EK/Regulu (EK) Nr. …/… ([1]).

EK tipa apstiprinājuma numurs:

Pamatojums attiecināšanai uz citu tipu:

I IEDAĻA

0.1. Marka (ražotāja tirdzniecības nosaukums):

0.2. Tips:

0.3. Tipa identifikācijas veids, ja marķējums ir uz transportlīdzekļa sastāvdaļas/atsevišķas tehniskas vienības ([1]) ([2]):

0.3.1. Minētā marķējuma atrašanās vieta:

0.5. Ražotāja nosaukums un adrese:

0.7. Sastāvdaļām vai atsevišķām tehniskām vienībām – EK apstiprinājuma marķējuma stiprinājuma vieta un paņēmiens:

0.8. Montāžas rūpnīcas(-u) nosaukums(-i) un adrese(-es):

0.9. Ražotāja pārstāvja (ja tāds ir) vārds vai nosaukums un adrese:

II IEDAĻA

1. Papildu informācija (ja attiecināms): sk. papildinājumu

2. Par testiem atbildīgais tehniskais dienests:

3. Testa ziņojuma datums:

4. Testa ziņojuma numurs:

5. Piezīmes (ja ir): sk. papildinājumu

6. Vieta:

7. Datums:

([1]) Svītrot, ja neattiecas.

([2]) Ja tipa identifikācijas līdzekļos ir zīmes, kas neraksturo transportlīdzekļa, tā sastāvdaļu vai individuālu tehnisku vienību tipus, uz ko attiecas šis informācijas dokuments, dokumentācijā tādas zīmes attēlo ar simbolu "?" (piemēram, ABC??123??).

▼**M1**

8. Paraksts:

Pielikumi: Informācijas pakete.

Testa ziņojums.

▼**M1**

Papildinājums

EK tipa apstiprinājuma sertifikāts Nr. …

1. Papildu informācija

1.1. […]:

1.1.1. […]:

(…)

2. Ierīces lietojuma ierobežojumi (ja ir):

2.1. […]:

3. Piezīmes:

3.1. […]:

▼M10

D PARAUGS

(izmantot saskaņotam transportlīdzekļa individuālam apstiprinājumam saskaņā ar 24. pantu)

Maksimālie izmēri: A4 (210 × 297 mm)

TRANSPORTLĪDZEKĻA INDIVIDUĀLĀ EK APSTIPRINĀJUMA SERTIFIKĀTS

e(4)

Individuālā apstiprinājuma piešķīrējiestādes nosaukums, adrese, tālruņa numurs un elektroniskā pasta adrese

Paziņojums par transportlīdzekļa individuālo apstiprinājumu, ņemot vērā Direktīvas 2007/46/EK 24. pantu

1. iedaļa

Parakstītājs […… *vārds, uzvārds un ieņemamais amats*] ar šo apliecina, ka transportlīdzeklim:

0.1. Marka (ražotāja tirdzniecības nosaukums): ……

0.2. Tips: Variants: Versija:

0.2.1. Komercnosaukums: ……

0.4. Transportlīdzekļa kategorija (2): ……

0.5. Izgatavotāja nosaukums un adrese: ……

0.6. Obligāto izgatavotāja plākšņu atrašanās vieta un piestiprināšanas metode: ……

Transportlīdzekļa identifikācijas numuru atrašanās vieta: ……

0.9. Izgatavotāja pārstāvja (ja ir) nosaukums un adrese:

0.10. Transportlīdzekļa identifikācijas numurs:

ko apstiprināšanai […… *pieteikuma iesniegšanas datums*]

iesniedza […… *pieteikuma iesniedzēja vārds, uzvārds vai nosaukums un adrese*],

piešķirts apstiprinājums saskaņā ar Direktīvas 2007/46/EK 24. panta noteikumiem. To apliecinot, piešķirts šāds apstiprinājuma numurs: ……

Transportlīdzeklis atbilst Direktīvas 2007/46/EK IV pielikuma 2. papildinājuma prasībām. To bez papildu apstiprināšanas var pastāvīgi reģistrēt dalībvalstīs ar labās/kreisās puses (1) satiksmi un spidometra metriskajām/angļu (1) mērvienībām.

(Vieta) (Datums)	(Paraksts (3))	(Apstiprinātājas iestādes zīmogs)
[…]	[…]	[…]

Pielikumi

Divas transportlīdzekļa fotogrāfijas (5) (minimālā izšķirtspēja 640 × 480 pikseļu, ~7 × 10 cm)

(1) Lieko svītrot.
(2) Kā definēts II pielikuma A daļā
(3) Vai "uzlabota elektroniskā paraksta" attēls saskaņā ar Direktīvu 1999/93/EK, tostarp pārbaudes dati.
(4) Tās dalībvalsts pazīšanas numurs, kas izsniegusi individuālo apstiprinājumu (sk. Direktīvas 2007/46/EK VII pielikuma 1. punkta 1. pozīciju).
(5) Vienu – ¾ no priekšas, vienu – ¾ no aizmugures.

▼M10

2. iedaļa

Vispārīgs konstrukcijas raksturojums

1. Asu skaits: …… un riteņu skaits: ……

1.1. Asu ar dubultriteņiem skaits un novietojums: ……

3. Dzenošās asis (skaits, novietojums, savienojums): ……

Galvenie izmēri

4. Garenbāze ([a]): …… mm

4.1. Atstarpe starp asīm: 1–2: …… mm 2–3: …… mm 3–4: …… mm

5. Garums: …… mm

6. Platums: …… mm

7. Augstums: …… mm

Masas

13. Braukšanas kārtībā esoša transportlīdzekļa masa: …… kg ([b])

16. Tehniski pieļaujamās maksimālās masas:

16.1. Tehniski pieļaujamā maksimālā pilnā masa: …… kg

16.2. Tehniski pieļaujamā masa uz katru asi: 1. …… kg 2. …… kg 3. …… kg utt.

16.4. Autovilciena tehniski pieļaujamā maksimālā masa: …… kg

18. Tehniski pieļaujamā maksimālā vilces masa:

18.1. Piekabei ar jūgstieni: …… kg

18.2. Puspiekabei: …… kg

18.3. Piekabei ar centrāli novietotu asi: …… kg

18.4. Piekabei bez bremzēm: …… kg

19. Tehniski pieļaujamā maksimālā statiskā vertikālā masa sakabes punktā: …… kg

Dzinējs

20. Dzinēja izgatavotājs: ……

21. Dzinēja kods atbilstīgi marķējumam uz dzinēja: ……

22. Darbības princips: ……

23. Pilnībā elektrisks: jā/nē ([1])

23.1. Hibrīdveida [elektro]mobilis: jā/nē ([1])

24. Cilindru skaits un novietojums: ……

25. Dzinēja darba tilpums: …… cm^3

26. Degviela: dīzeļdegviela/benzīns/sašķidrinātā naftas gāze/dabasgāze – biometāns/etanols/biodīzeļdegviela/ūdeņradis ([1])

26.1. Viens degvielas veids/divi degvielas veidi/maināma degviela ([1])

27. Maksimālā lietderīgā jauda ([c]): …… kW, ja …… min^{-1}, vai maksimālā nepārtrauktā nominālā jauda (elektromotors) …… kW ([1])

Maksimālais ātrums

29. Maksimālais ātrums: …… km/h

▼**M10**

Asis un balstiekārta

30. Ass(-u) šķērsbāze: 1. …… mm 2. …… mm 3. …… mm

35. Riepu/riteņu kombinācija: ……

Virsbūve

38. Virsbūves kods ([d]): ……

40. Transportlīdzekļa krāsa ([e]): ……

41. Durvju skaits un konfigurācija: ……

42. Sēdvietu skaits (to skaitā vadītāja) ([f]): ……

42.1. Sēdvieta(-as), kas paredzēta(-as) izmantošanai vienīgi, ja transportlīdzeklis stāv: ……

42.3. Ratiņkrēslu lietotājiem pieejamo vietu skaits: ……

Sakabes ierīce

44. Sakabes ierīces (ja ir) apstiprinājuma numurs vai apstiprinājuma marķējums: ……

Ekoloģiskie rādītāji

46. Trokšņu līmenis

Statiskā stāvoklī: …… dB(A) pie dzinēja apgriezienu skaita: …… min^{-1}

Kustībā: …… dB(A)

47. Izplūdes gāzu emisijas līmenis ([g]): *Euro* ……

Citi tiesību akti: ……

49. CO_2 emisijas/degvielas patēriņš/elektroenerģijas patēriņš ([h]):

1. Visas piedziņas ķēdes, izņemot pilnībā elektriskus transportlīdzekļus

	CO_2 emisijas	Degvielas patēriņš
Pilsētas un ārpilsētas apstākļos	… g/km	… l/100 km/m^3/100 km ([1])
Svērtais, pilsētas un ārpilsētas apstākļos	… g/km	… l/100 km

2. Pilnībā elektriski transportlīdzekļi un *OVC* hibrīdveida elektromobiļi

Elektroenerģijas patēriņš (svērtais, pilsētas un ārpilsētas apstākļos ([7])) …… Wh/km

52. Piezīmes

53. Papildu informācija (nobraukums ([2]), ……)

Paskaidrojumi saistībā ar VI pielikuma D paraugu

([1]) Svītrot, ja nepiemēro.
([2]) Nav obligāti.
([a]) Šo pozīciju aizpilda tikai tad, ja transportlīdzeklim ir divas asis.
([b]) Šī masa ir transportlīdzekļa faktiskā masa apstākļos, kas norādīti I pielikuma 2.6. punktā.
([c]) Hibrīdveida elektromobiļiem jānorāda abas dzinēja jaudas.
([d]) Izmanto II pielikuma C iedaļā norādītos kodus.
([e]) Norādīt tikai pamatkrāsu(-as): balts, dzeltens, oranžs, sarkans, violets, zils, zaļš, pelēks, brūns vai melns.
([f]) Izņemot sēdvietas, ko paredzēts izmantot tikai stāvošā transportlīdzeklī, un ratiņkrēslu vietu skaitu.
([g]) Pievienot *Euro* līmeņa numuru un vajadzības gadījumā zīmi, kas atbilst tipa apstiprinājumā izmantotajiem noteikumiem.
([h]) Atkārtoti uzskaitīt dažādos izmantojamās degvielas veidus.

▼M1

VII PIELIKUMS

EK TIPA APSTIPRINĀJUMA SERTIFIKĀTU NUMERĀCIJAS SISTĒMA ([1])

1. EK tipa apstiprinājuma numurā ir četras pozīcijas gatavu transportlīdzekļu tipa apstiprinājumos un piecas pozīcijas – sistēmu, sastāvdaļu un atsevišķu tehnisku vienību tipa apstiprinājumos, kā sīki izklāstīts turpmāk. Pozīcijas vienmēr atdala ar zīmi "*".

1. pozīcija. Mazais burts "e", tam seko tās dalībvalsts numurs, kura izsniegusi EK tipa apstiprinājumu:

1	Vācija,	19	Rumānija,
2	Francija,	20	Polija,
3	Itālija,	21	Portugāle,
4	Nīderlande,	23	Grieķija,
5	Zviedrija,	24	Īrija,
6	Beļģija,	26	Slovēnija,
7	Ungārija,	27	Slovākija,
8	Čehija,	29	Igaunija,
9	Spānija,	32	Latvija,
11	Apvienotā Karaliste,	34	Bulgārija,
12	Austrija,	36	Lietuva,
13	Luksemburga,	49	Kipra,
17	Somija,	50	Malta.
18	Dānija,		

2. pozīcija. Pamatdirektīvas vai regulas numurs.

3. pozīcija. Tās direktīvas vai regulas numurs, ar ko izdarīti jaunākie EK tipa apstiprinājuma grozījumi, ieskaitot īstenošanas aktus, ko piemēro attiecība uz tipa apstiprinājumu.

— Gatavu transportlīdzekļu EK tipa apstiprinājumos tas nozīmē jaunāko direktīvu vai regulu, ar ko grozīts(-i) kāds(-i) no Direktīvas 2007/46/EK pantiem.

— Gatavu transportlīdzekļu EK tipa apstiprinājumos, ko piešķir saskaņā ar 22. pantā aprakstīto procedūru, tas nozīmē – jaunāko direktīvu vai regulu, ar ko ir grozīts(-i) kāds(-i) no Direktīvas 2007/46/EK pantiem, izņemot to, ka pirmos divus ciparus (piemēram, 20) aizstāj ar lieliem drukātiem burtiem "KS".

— Tas nozīmē jaunāko direktīvu vai regulu, kurā ietvertas spēkā esošās normas, kam atbilst attiecīgā sistēma, sastāvdaļa vai tehniska vienība.

— Ja direktīvā vai regulā, ieskaitot īstenošanas aktus, ir ietverti atšķirīgi tehniskie priekšraksti, kas jāpiemēro, sākot no konkrētiem datumiem, 3. pozīcijai seko alfabēta burts, lai skaidri identificētu, kuri tehniskie priekšraksti attiecas uz piešķirto apstiprinājumu. Ja attiecas uz atšķirīgām transportlīdzekļu kategorijām, burts var attiekties arī uz atsevišķu transportlīdzekļa kategoriju.

([1]) Sastāvdaļas un atsevišķas tehniskas vienības marķē saskaņā ar attiecīgo normatīvo aktu noteikumiem.

▼**M1**

4. pozīcija. Četrzīmju kārtas numurs (kas vajadzības gadījumā sākas ar nullēm) gatavu transportlīdzekļu EK tipa apstiprinājumiem vai četru vai piecu zīmju numurs EK apstiprinājumiem saskaņā ar atsevišķu direktīvu vai regulu, norādot galvenā apstiprinājuma numuru. Numerācija sākas no 0001 katrai direktīvai vai regulai.

5. pozīcija. Divciparu kārtas numurs (kas vajadzības gadījumā sākas ar nullēm) attiecinājuma apzīmēšanai. Numerācija sākas no 00 katram pamata apstiprinājuma numuram.

2. Gatavu transportlīdzekļu EK tipa apstiprinājumos 2. pozīciju izlaiž.

Attiecīgu valstu tipa apstiprinājumiem, ko saskaņā ar 23. pantu piešķir mazās sērijās izgatavotiem transportlīdzekļiem, 3. pozīcijas vietā lieliem drukātiem burtiem raksta NKS.

3. Piekto pozīciju izlaiž vienīgi uz transportlīdzekļa obligātās(-ām) ražotāja plāksnītes(-ēm).

4. Tipa apstiprinājuma numuru izkārtojums

4.1. Piemērs trešā tipa apstiprinājumam (kurš vēl nav attiecināts uz citu tipu), ko izdevusi Francija:

a) Direktīva 71/320/EEK:

e2*71/320*2002/78*00003*00;

b) Direktīva 2005/55/EK:

e2*2005/55*2006/51 D*00003*00 – ja ir direktīva vai regula ar atšķirīgiem tehniskiem priekšrakstiem (skatīt 3. pozīciju).

4.2. Piemērs otrajam attiecinājumam, ko piešķir ceturtajam transportlīdzekļa tipa apstiprinājumam, ko izdevusi Apvienotā Karaliste:

e11*2007/46*0004*02.

4.3. Piemērs visam transportlīdzekļa tipa apstiprinājumam, ko Luksemburga saskaņā ar 22. pantu ir piešķīrusi mazās sērijās ražotam transportlīdzeklim:

e13*KS07/46*0001*00.

4.4. Piemērs transportlīdzekļa valsts tipa apstiprinājumam, ko Nīderlande saskaņā ar 23. pantu ir piešķīrusi mazās sērijās ražotam transportlīdzeklim:

e4*NKS*0001*00.

4.5. Piemērs EK tipa apstiprinājuma numuram, ko marķē uz transportlīdzekļa obligātās(-ajām) ražotāja plāksnītes(-ēm):

e11*2007/46*0004.

5. VII pielikumu nepiemēro IV pielikumā uzskaitītajiem ANO EEK noteikumiem. Tipa apstiprinājumiem, kas izsniegti saskaņā ar ANO EEK noteikumiem, joprojām ir attiecīga numerācija, kas ir paredzēta atbilstošajos noteikumos.

▼**M1**

Papildinājums

EK sastāvdaļu un atsevišķu tehnisku vienību tipa apstiprinājuma marķējums

1. EK sastāvdaļu un atsevišķu tehnisku vienību tipa apstiprinājuma marķējumā ir šādi elementi:

1.1. Četrstūris ap mazo "e" burtu, un aiz tā – skaidri salasāms EK sastāvdaļu vai atsevišķu tehnisku vienību tipa apstiprinājumu piešķīrušās dalībvalsts apzīmējums ar šādiem burtiem vai numuru.

1	Vācija	19	Rumānija
2	Francija	20	Polija
3	Itālija	21	Portugāle
4	Nīderlande	23	Grieķija
5	Zviedrija	24	Īrija
6	Beļģija	26	Slovēnija
7	Ungārija	27	Slovākija
8	Čehija	29	Igaunija
9	Spānija	32	Latvija
11	Apvienotā Karaliste	34	Bulgārija
12	Austrija	36	Lietuva
13	Luksemburga	49	Kipra
17	Somija	50	Malta
18	Dānija		

1.2. Četrstūra tuvumā ir tipa apstiprinājuma numura 4. pozīcijā dotais "pamatapstiprinājuma numurs", un tam priekšā ir divi cipari, ar ko norāda kārtas numuru, kas piešķirts jaunākajam būtiskam attiecīgas atsevišķās direktīvas vai regulas tehniskam grozījumam.

1.3. Virs četrstūra ir papildu simbols vai simboli, kas ļauj noteikt konkrētus parametrus. Papildu informācija ir dota attiecīgās atsevišķajās direktīvās vai regulās.

2. Sastāvdaļas vai atsevišķas tehniskās vienības tipa apstiprinājuma marķējums ir piestiprināts pie atsevišķās tehniskās vienības vai sastāvdaļas tā, lai to nevarētu atdalīt un tas būtu skaidri salasāms.

3. Papildinājumā ir dots sastāvdaļas vai atsevišķas tehniskās vienības tipa apstiprinājuma marķējuma paraugs.

▼**M1**

1. papildinājuma papildpielikums

Sastāvdaļas vai atsevišķas tehniskās vienības tipa apstiprinājuma marķējuma paraugs

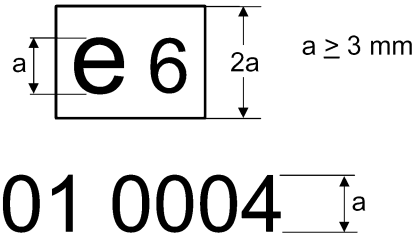

Paskaidrojums: šis sastāvdaļas tipa apstiprinājums ar numuru 0004 ir izsniegts Beļģijā. 01 ir kārtas numurs, ar ko apzīmē tehniskās prasības, kam atbilst sastāvdaļa. Kārtas numuru piešķir saskaņā ar attiecīgām atsevišķajām direktīvām vai regulām.

NB! Šajā piemērā nav parādīti papildu simboli.

▼**M16**

VIII PIELIKUMS

Testu rezultāti

(Jāaizpilda tipa apstiprinātājai iestādei un jāpievieno EK tipa apstiprinājuma sertifikātam)

Visos gadījumos informācijai ir jābūt tādai, no kuras ir skaidri saprotams, uz kuru variantu un versiju tā attiecas. Vienai versijai nevar būt vairāk kā viens rezultāts. Atsevišķu rezultātu kombinācija vienai versijai, norādot sliktākos rezultātus, tomēr ir pieļaujama. Šajā gadījumā ar piezīmi jānorāda, ka ar (*) apzīmētajām vienībām ir uzrādīti vienīgi vissliktākie rezultāti.

1. Trokšņa līmeņa testu rezultāti

Numurs pamata normatīvajam aktam un jaunākajam grozījumu normatīvajam aktam, kas attiecas uz apstiprinājumu. Normatīvajam aktam ar diviem vai vairākiem īstenošanas posmiem norādīt arī īstenošanas posmu:

Variants/versija:	…	…	…
Kustībā (dB(A)/E):	…	…	…
Statiskā stāvoklī (dB(A)/E):	…	…	…
Pie apgriezieniem (min^{-1}):	…	…	…

2. Izplūdes gāzu emisijas testu rezultāti

2.1. Tādu mehānisko transportlīdzekļu emisija, kas testētas ar mazjaudas transportlīdzekļu testa procedūru

Norāda normatīvo aktu, ar ko izdarīti jaunākie grozījumi, kas piemērojami apstiprinājumam. Normatīvajam aktam ar diviem vai vairāk īstenošanas posmiem, norāda arī īstenošanas posmu:

Degviela(-as) ([a]) … (dīzeļdegviela, benzīns, sašķidrinātā naftas gāze, dabasgāze…, divas degvielas: benzīns/dabasgāze, sašķidrinātā naftas gāze…, maināma degviela: benzīns/etanols, dabasgāze/H2NG…)

2.1.1. 1. tipa tests ([b]) ([c]) (transportlīdzekļa emisijas pārbaudes ciklā pēc aukstās iedarbināšanas)

Variants/versija:	…	…	…
CO (mg/km)	…	…	…
THC (mg/km)	…	…	…
NMHC (mg/km)	…	…	…
NO_x (mg/km)	…	…	…
THC + NO_x (mg/km)	…	…	…
Cieto daļiņu masa (PM) (mg/km)	…	…	…
Daļiņu (P) skaits (#/km) ([1])	…	…	…

▼**M16**

2.1.2. 2. tipa tests ([b]) ([c]) (emisijas dati, kas jāiesniedz tipa apstiprināšanas laikā un nepieciešami tehniskās apskates nolūkā)

2. tips, maza apgriezienu skaita tukšgaitas tests:

Variants/versija:	…	…	…
CO (tilpumprocenti)	…	…	…
Motora apgriezieni (min^{-1})	…	…	…
Motora eļļas temperatūra (°C)	…	…	…

2. tips, liela apgriezienu skaita tukšgaitas tests:

Variants/versija:	…	…	…
CO (tilpumprocenti)	…	…	…
Lambda vērtība	…	…	…
Motora apgriezieni (min^{-1})	…	…	…
Motora eļļas temperatūra (°C)	…	…	…

2.1.3. 3. tipa tests (kartera gāzu emisija): …

2.1.4. 4. tipa tests (iztvaikošanas emisija): … g/testā

2.1.5. 5. tipa tests (pretpiesārņojuma kontroles ierīču ilglaicīgums):

— Veiktais novecošanas attālums (km) (piem., 160 000 km): …

— Nolietošanās koeficients (DF): aprēķināts/fiksēts ([2])

— Vērtības:

Variants/versija:	…	…	…
CO (mg/km)	…	…	…
THC (mg/km)	…	…	…
NMHC (mg/km)	…	…	…
NO_x (mg/km)	…	…	…
THC + NO_x (mg/km)	…	…	…
Cieto daļiņu masa (PM) (mg/km)	…	…	…
Daļiņu (P) skaits (#/km) ([1])	…	…	…

2.1.6. 6. tipa tests (vidējā emisija zemā apkārtējā temperatūrā):

Variants/versija:	…	…	…
CO (g/km)	…	…	…
THC (g/km)	…	…	…

▼**M16**

2.1.7. OBD: ir/nav (2)

2.2. Tādu mehānisko transportlīdzekļu emisija, kas testētas ar lieljaudas transportlīdzekļu testa procedūru

Norāda normatīvo aktu, ar ko izdarīti jaunākie grozījumi, kas piemērojami apstiprinājumam. Normatīvajam aktam ar diviem vai vairākiem īstenošanas posmiem, norāda arī īstenošanas posmu: …

Degviela(-as) ([a]) … (dīzeļdegviela, benzīns, sašķidrinātā naftas gāze, dabasgāze, etanols, …)

2.2.1. ESC testa rezultāti ([1]) ([e]) ([f])

Variants/versija:	…	…	…
CO (mg/kWh)	…	…	…
THC (mg/kWh)	…	…	…
NO_x (mg/kWh)	…	…	…
NH_3 (ppm) ([1])	…	…	…
PM masa (mg/kWh)	…	…	…
PM skaits (#/kWh) ([1])	…	…	…

2.2.2. ELR testa rezultāti ([1])

Variants/versija:	…	…	…
Dūmainība:… m^{-1}	…	…	…

2.2.3. ETC testa rezultāti ([e]) ([f])

Variants/versija:	...	…	…
CO (mg/kWh)	…	…	…
THC (mg/kWh)	…	…	…
NMHC (mg/kWh) ([1])	…	…	…
CH_4 (mg/kWh) ([1])	…	…	…
NO_x (mg/kWh)	…	…	…
NH_3 (ppm) ([1])	…	…	…
PM masa (mg/kWh)	…	…	…
PM skaits (#/kWh) ([1])	…	…	…

2.2.4. Tukšgaitas tests ([1])

Variants/versija:	…	…	…
CO (tilpumprocenti)	…	…	…
Lambda vērtība ([1])	…	…	…
Motora apgriezieni (min^{-1})	…	…	…
Motora eļļas temperatūra (°C)	…	…	…

▼**M16**

2.3. Dīzeļmotoru dūmainība

Norāda normatīvo aktu, ar ko izdarīti jaunākie grozījumi, kas piemērojami apstiprinājumam. Normatīvajam aktam ar diviem vai vairākiem īstenošanas posmiem, norāda arī īstenošanas posmu:

2.3.1. Brīvā paātrinājuma testa rezultāti

Variants/versija:	…	…	…
Koriģētā absorbcijas koeficienta vērtība (m^{-1})	…	…	…
Normālie motora tukšgaitas apgriezieni	…	…	…
Maksimālie motora apgriezieni	…	…	…
Eļļas temperatūra (minim./maks.)	…	…	…

3. CO_2 emisijas, degvielas/elektroenerģijas patēriņa un elektriskā diapazona testu rezultāti

Numurs pamata normatīvajam aktam un jaunākajam grozījumu normatīvajam aktam, kas piemērojami apstiprinājumam:

3.1. Iekšdedzes motori, tostarp ārēji neuzlādējami (*NOVC*) hibrīda elektrotransportlīdzekļi ([1]) ([d])

Variants/versija:	…	…	…
CO_2 emisijas masa (pilsētas apstākļos) (g/km)	…	…	…
CO_2 emisijas masa (ārpilsētas apstākļos) (g/km)	…	…	…
CO_2 emisijas masa (kombinētā) (g/km)	…	…	…
Degvielas patēriņš (pilsētas apstākļos) (l/100 km) ([g])	…	…	…
Degvielas patēriņš (ārpilsētas apstākļos) (l/100 km) ([g])	…	…	…
Degvielas patēriņš (kombinētais) (l/100 km) ([g])	…	…	…

3.2. Ārēji uzlādējami (*OVC*) hibrīdi elektrotransportlīdzekļi ([1])

Variants/versija:	…	…	…
CO_2 emisijas masa (A nosacījums, kombinētā) (g/km)	…	…	…
CO_2 emisijas masa (B nosacījums, kombinētā) (g/km)	…	…	…
CO_2 emisijas masa (svērtā, kombinētā) (g/km)	…	…	…

▼**M16**

Degvielas patēriņš (A nosacījums, kombinētais) (l/100 km) ([g])	…	…	…
Degvielas patēriņš (B nosacījums, kombinētais) (l/100 km) ([g])	…	…	…
Degvielas patēriņš (svērtais, kombinētais) (l/100 km) ([g])	…	…	…
Elektroenerģijas patēriņš (A nosacījums, kombinētais) (Wh/km)	…	…	…
Elektroenerģijas patēriņš (B nosacījums, kombinētais) (Wh/km)	…	…	…
Elektroenerģijas patēriņš (svērtais, kombinētais) (Wh/km)	…	…	…
Elektropiedziņas maksimālais diapazons (km)	…	…	…

3.3. Elektrotransportlīdzekļi ([1])

Variants/versija:	…	…	…
Elektroenerģijas patēriņš (Wh/km)	…	…	…
Diapazons (km)	…	…	…

3.4. Ūdeņraža kurināmā elementa transportlīdzekļi ([1])

Variants/versija:	…	…	…
Degvielas patēriņš (kg/100 km)	…	…	…

4. Ar ekoinovācijām aprīkoto transportlīdzekļu testu rezultāti ([h1]) ([h2]) ([h3])

Variants/versija …

Lēmums par ekoinovācijas apstiprināšanu([h4])	Ekoinovācijas kods([h5])	1. Atsauces transportlīdzekļa CO_2 emisija (g/km)	2. Ekoinovāciju transportlīdzekļa CO_2 emisija (g/km)	3. Atsauces transportlīdzekļa CO_2 emisija 1. tipa testa ciklā([h6])	4. Ekoinovāciju transportlīdzekļa CO_2 emisija 1. tipa testa ciklā (= 3.5.1.3.)	5. Lietošanas faktors (UF), t. i., tehnoloģijas izmantošanas laika daļa normālas darbības apstākļos	CO_2 emisijas ietaupījumi $((1 - 2) - (3 - 4)) * 5$
xxxx/201x	…	…	…	…	…	…	…
…	…	…	…	…	…	…	…
…	…	…	…	…	…	…	…
Kopējie CO_2 emisijas ietaupījumi (g/km) ([h7])							…

▼**M16**

4.1. Ekoinovācijas(-u) vispārējais kods ([h8])

Paskaidrojumi

([1]) Ja piemēro.
([2]) Lieko svītrot.
([a]) Ja piemēro degvielas ierobežojumus, tos norādīt (piem., dabasgāzei L un H diapazons).
([b]) Divu degvielu transportlīdzekļiem tabulu atkārto attiecībā uz katru degvielu.
([c]) Maināmas degvielas transportlīdzekļiem, kad testi veicami ar abām degvielām saskaņā ar Regulas (EK) Nr. 692/2008 I pielikuma I.2.4. attēlu, un transportlīdzekļiem, kurus darbina ar sašķidrināto naftas gāzi vai dabasgāzi/biometānu, vai tie būtu divu degvielu vai vienas degvielas transportlīdzekļi, tabulas atkārto katrai testā izmantotai standartdegvielai, un atsevišķā tabulā norāda iegūtos sliktākos rezultātus. Attiecīgā gadījumā saskaņā ar Regulas (EK) Nr. 692/2008 I pielikuma 1.1.2.4. un 1.1.2.5. iedaļu norāda, vai rezultāti ir iegūti ar mērījumiem vai arī aprēķināti.
([d]) Tabulu atkārto par katru testēto standartdegvielu.
([e]) Attiecībā uz "Euro VI" par *ESC* uzskata *WHSC* un par *ETC* uzskata *WHTC*.
([f]) Attiecībā uz "Euro VI", ja motorus, kurus darbina ar saspiestu dabasgāzi vai sašķidrināto dabasgāzi, testē ar dažādām standartdegvielām, tabulu atkārto par katru testēto standartdegvielu.
([g]) Transportlīdzekļiem, kurus darbina ar dabasgāzi un H2NG, vienību "l/100 km" aizstāj ar "m^3/100 km", bet transportlīdzekļiem, kurus darbina ar ūdeņradi – ar "kg/100 km".
([h]) Ekoinovācijas.
([h1]) Tabulu atkārto par katru variantu/versiju.
([h2]) Tabulu atkārto par katru testēto standartdegvielu.
([h3]) Vajadzības gadījumā pievienot rindas, katru ekoinovāciju rakstot jaunā rindā.
([h4]) Komisijas lēmuma numurs, ar ko apstiprina ekoinovāciju.
([h5]) Piešķirts Komisijas lēmumā par ekoinovācijas apstiprināšanu.
([h6]) Ja 1. tipa testa cikla vietā izmanto modelēšanas metodi, šī vērtība ir ar modelēšanas metodi iegūtā vērtība.
([h7]) Katras atsevišķās ekoinovācijas CO_2 emisijas ietaupījumu summa.(Ekoinovācijas(-u) vispārējais kods sastāv no šādiem ar atstarpēm atdalītiem elementiem:
— apstiprinātājas iestādes kods, kā definēts šīs direktīvas VII pielikumā,
— katras ekoinovācijas, ar ko aprīkots transportlīdzeklis, atsevišķais kods, norādot Komisijas apstiprināšanas lēmumu hronoloģiskā secībā."
Piemēram, trīs ekoinovāciju, kas hronoloģiski apstiprinātas kā 10., 15. un 16. inovācija un uzstādītas transportlīdzeklī, ko apstiprinājusi Vācijas tipa apstiprinātāja iestāde, vispārējais kods ir "e1 10 15 16".)

▼M4

IX PIELIKUMS

EK ATBILSTĪBAS SERTIFIKĀTS

0. MĒRĶI

Atbilstības sertifikāts ir dokuments, ko transportlīdzekļa izgatavotājs izsniedz pircējam, lai apliecinātu, ka iegādātais transportlīdzeklis atbilst Eiropas Savienības tiesību aktiem, kas bija spēkā transportlīdzekļa ražošanas laikā.

Atbilstības sertifikāts vienlaikus nodrošina arī to, ka dalībvalstu kompetentās iestādes var reģistrēt transportlīdzekļus, nepieprasot pieteikuma iesniedzējam sniegt papildu tehnisko dokumentāciju.

Tādēļ atbilstības sertifikātā jāiekļauj:

a) transportlīdzekļa identifikācijas numurs;

b) precīzi transportlīdzekļa tehniskie raksturlielumi (t. i., nav atļauts norādīt atšķirīgas vērtības dažādos ierakstos).

1. VISPĀRĒJS APRAKSTS

1.1. Atbilstības sertifikāts sastāv no divām daļām:

a) 1. puse, kas sastāv no atbilstības paziņojuma, ko sniedz izgatavotājs. Viens un tas pats paraugs ir kopīgs visām transportlīdzekļu kategorijām;

b) 2. puse, kas ir transportlīdzekļa galveno parametru tehniskais apraksts. Parauga otrā puse ir pielāgota katrai konkrētai transportlīdzekļa kategorijai.

1.2. Atbilstības sertifikātu sagatavo maksimālajā formātā A4 (210 × 297 mm) vai mapes maksimālais izmērs ir A4.

1.3. Neskarot 0. daļas b) punkta noteikumus, otrajā daļā norādītās vērtības un vienības ir tās, kas sniegtas tipa apstiprinājuma dokumentos, kuri minēti attiecīgajos normatīvajos aktos. Ražošanas atbilstības pārbaužu gadījumos par vērtībām pārliecinās saskaņā ar attiecīgajos normatīvos aktos noteiktajām metodēm. Jāņem vērā šajos normatīvajos aktos paredzētās pielaides.

2. ĪPAŠI NOTEIKUMI

2.1. Atbilstības sertifikāta A paraugs (pabeigts transportlīdzeklis) attiecas uz transportlīdzekļiem, kurus var lietot uz ceļiem, nepieprasot turpmākus apstiprināšanas posmus.

2.2. Atbilstības sertifikāta B paraugs (pabeigti transportlīdzekļi) attiecas uz transportlīdzekļiem, kas ir izgājuši turpmāku apstiprināšanas posmu.

Tas ir vairākposmu apstiprināšanas procesa parasts rezultāts (piemēram, autobuss, ko otrā posma izgatavotājs ražojis uz šasijas, ko izgatavojis transportlīdzekļa izgatavotājs).

Īsumā tiek aprakstīti papildu elementi, kas pievienoti vairākposmu procesa laikā.

2.3. Atbilstības sertifikāta C paraugs (nepabeigti transportlīdzekļi) attiecas uz transportlīdzekļiem, kuriem nepieciešami turpmāki apstiprināšanas posmi (piemēram, kravas transportlīdzekļa šasija).

Izņemot traktoru puspiekabes, attiecībā uz šasijām ar kabīni, kas pieder N kategorijai, tiek izmantoti C parauga atbilstības sertifikāti.

▼M4

I DAĻA

PABEIGTI TRANSPORTLĪDZEKĻI UN VAIRĀKOS POSMOS PABEIGTI TRANSPORTLĪDZEKĻI

A1 PARAUGS – 1. PUSE

PABEIGTI TRANSPORTLĪDZEKĻI

EK ATBILSTĪBAS SERTIFIKĀTS

1. puse

Es, apakšā parakstījies [..... (*pilns vārds, uzvārds un amats*)], ar šo apliecinu, ka transportlīdzeklis:

0.1. Marka (izgatavotāja tirdzniecības nosaukums): .....

0.2. Tips: .....

Variants ([a]): .....

Versija ([a]): .....

0.2.1. Komercnosaukums: .....

0.4. Transportlīdzekļa kategorija: .....

▼M15

0.5. Izgatavotāja uzņēmuma nosaukums un adrese: .....

▼M4

0.6. Obligāto izgatavotāja plāksnīšu atrašanās vieta un piestiprināšanas metode:

Transportlīdzekļa identifikācijas numura atrašanās vieta: .....

0.9. Izgatavotāja pārstāvja (ja tāds ir) nosaukums un adrese: .....

0.10. Transportlīdzekļa identifikācijas numurs: .....

visos aspektos atbilst transportlīdzekļa tipam, kas aprakstīts apstiprinājumā (… *tipa apstiprinājuma numurs, ieskaitot pagarinājuma numuru*) kurš izsniegts (..... *izsniegšanas datums*), un

to var pastāvīgi reģistrēt dalībvalstīs ar labās/kreisās ([b]) puses satiksmi un izmantojot spidometra metriskās/angļu ([c]) mērvienības ([d]).

(Vieta) (datums): ... (Paraksts): .....

▼M4

A2 PARAUGS – 1. PUSE

PABEIGTA TRANSPORTLĪDZEKĻA TIPS – APSTIPRINĀJUMS PIEŠĶIRTS MAZĀS SĒRIJĀS

[Gads]	[kārtas numurs]

EK ATBILSTĪBAS SERTIFIKĀTS

1. puse

Es, apakšā parakstījies [..... (*pilns vārds, uzvārds un amats*)] ar šo apliecinu, ka transportlīdzeklis

0.1. Marka (izgatavotāja tirdzniecības nosaukums): .....

0.2. Tips: .....

Variants ([a]): .....

Versija ([a]): .....

0.2.1. Komercnosaukums.....

0.4. Transportlīdzekļa kategorija:.....

▼M15

0.5. Izgatavotāja uzņēmuma nosaukums un adrese: .....

▼M4

0.6. Obligāto izgatavotāja plāksnīšu atrašanās vieta un piestiprināšanas metode:

Transportlīdzekļa identifikācijas numura atrašanās vieta .....

0.9. Izgatavotāja pārstāvja (ja tāds ir) nosaukums un adrese .....

0.10. Transportlīdzekļa identifikācijas numurs.....

visos aspektos atbilst transportlīdzekļa tipam, kas aprakstīts apstiprinājumā (… *tipa apstiprinājuma numurs, ieskaitot pagarinājuma numuru*) kas izsniegts (..... *izsniegšanas datums*) un

to var pastāvīgi reģistrēt dalībvalstīs ar labās/kreisās ([b]) puses satiksmi un izmantojot spidometra metriskās/angļu ([c]) mērvienības ([d]).

(Vieta) (datums): ... (Paraksts): .....

▼M4

B PARAUGS – 1. PUSE

VAIRĀKOS POSMOS PABEIGTI TRANSPORTLĪDZEKĻI

EK ATBILSTĪBAS SERTIFIKĀTS

1. puse

TEs, apakšā parakstījies [..... (*pilns vārds, uzvārds un amats*)] ar šo apliecinu, ka transportlīdzeklis:

0.1. Marka (izgatavotāja tirdzniecības nosaukums): .....

0.2. Tips: .....

Variants ([a]): .....

Versija ([a]): .....

0.2.1. Komercnosaukums: .....

0.4. Transportlīdzekļa kategorija: .....

▼M15

0.5. Izgatavotāja uzņēmuma nosaukums un adrese: .....

▼M4

0.6. Obligāto izgatavotāja plāksnīšu atrašanās vieta un piestiprināšanas metode: .....

Transportlīdzekļa identifikācijas numura atrašanās vieta: .....

0.9. Izgatavotāja pārstāvja (ja ir) nosaukums un adrese: .....

0.10. Transportlīdzekļa identifikācijas numurs: .....

a) ir pabeigts un pārveidots ([1]) šādi: ..... un

b) visos aspektos atbilst transportlīdzekļa tipam, kas aprakstīts apstiprinājumā (… *tipa apstiprinājuma numurs, ieskaitot pagarinājuma numuru*) kas izsniegts (..... *izsniegšanas datums*) un

c) to var pastāvīgi reģistrēt dalībvalstīs ar labās/kreisās ([b])) puses satiksmi un izmantojot spidometra metriskās/angļu ([c]) mērvienības ([d]).

(Vieta) (datums): ... (Paraksts): .....

Pielikumi. Katrā iepriekšējā posmā izsniegtie atbilstības sertifikāti.

▼M4

2. PUSE

M_1 KATEGORIJAS TRANSPORTLĪDZEKĻI

(pabeigti transportlīdzekļi un vairākos posmos pabeigti transportlīdzekļi)

2. puse

Vispārīgs konstrukcijas raksturojums

1. Asu skaits: ..... Riteņu skaits: .....

3. Dzenošās asis (skaits, novietojums, savienojums): ....

Galvenie izmēri

4. Garenbāze ([e]): ..... mm

4.1. Atstarpe starp asīm: 1-2: ..... mm 2-3: ..... mm 3-4: ..... mm

5. Garums: ..... mm

6. Platums: ..... mm

7. Augstums: ..... mm

Masas

▼M15

13. Masa darba kārtībā: ..... kg

13.2. Transportlīdzekļa faktiskā masa: ..... kg

▼M4

16. Maksimālās tehniski pieļaujamās masas

16.1. Tehniski pieļaujamā maksimālā pilnā masa: ..... kg

16.2. Tehniski pieļaujamā masa uz katru asi: 1. ..... kg 2. ..... kg 3. ..... kg utt.

16.4. Tehniski pieļaujamā maksimālā autovilciena masa: ..... kg

18. Tehniski pieļaujamā maksimālā velkamā masa:

18.1. Piekabe ar jūgstieni: ..... kg

18.3. Centrālass piekabe: ..... kg

18.4. Piekabe bez bremzēm: ..... kg

19. Tehniski pieļaujamā maksimālā statiskā vertikālā masa sakabes punktā: ..... kg

Motors

20. Motora izgatavotājs: .....

21. Motora kods, kā tas ir norādīts uz motora: .....

22. Darbības princips: .....

23. Pilnībā elektrisks: jā/nē ([1])

23.1. Hibrīdveida [elektro]mobilis: jā/nē ([1])

24. Cilindru skaits un novietojums: .....

25. Dzinēja darba tilpums: ..... cm^3

26. Degviela: dīzeļdegviela/benzīns/sašķidrināta naftas gāze/dabasgāze – biometāns/etanols/biodīzeļdegviela/ūdeņradis ([1])

▼M4

26.1. Viena degviela/divas degvielas/maināma degviela ([1])

27. Maksimālā lietderīgā jauda ([g]): ..... kW ar ..... min^{-1}
vai maksimālā nepārtrauktā nominālā jauda (elektromotors) ..... kW ([1])

Maksimālais ātrums

29. Maksimālais ātrums: ..... km/h

Asis un balstiekārta

30. Ass(-u) šķērsbāze: 1. ..... mm 2. ..... mm 3. ..... mm

35. Riepu/riteņu kombinācija(-as) ([h]): .....

Bremzes

36. Mehānisks/elektrisks/pneimatisks/hidraulisks piekabes bremžu savienojums ([1])

Virsbūve

38. Virsbūves kods ([i]): .....

40. Transportlīdzekļa krāsa ([j]): .....

41. Durvju skaits un izvietojums: .....

42. Sēdvietu skaits (to skaitā vadītāja) ([k]): .....

42.1. Sēdvieta(-as), kura(-as) paredzēta(-as) izmantošanai vienīgi, ja transportlīdzeklis stāv: .....

42.3. Ratiņkrēsla lietotājam pieejamo vietu skaits: .....

Ekoloģiskie rādītāji

46. Trokšņu līmenis

Statiskā stāvoklī: ..... dB(A) pie motora apgriezieniem: ..... min^{-1}

Kustībā: ..... dB(A)

47. Izplūdes gāzu emisijas līmenis ([l]): Euro .....

48. Izplūdes gāzu emisija ([m]):

Reglamentējošā pamatakta numurs un jaunākā normatīvā akta, ko piemēro un kurā izdarīti grozījumi, numurs: .....

1.1. Pārbaudes procedūra: I tips vai ESC ([1])

CO: ..... HC: ..... NO_x: ..... HC + NO_x: .....
Cietās daļiņas: .....

Dūmainība (ELR): ..... (m^{-1})

1.2. Pārbaudes procedūra: I tips (*Euro* 5 vai 6 ([1]))

CO: ..... THC: ..... NMHC: ..... NO_x: .....
THC + NO_x: ..... Cietās daļiņas (masa): ..... Daļiņas (skaits): ....

2. Pārbaudes procedūra: ETC (attiecīgajā gadījumā)

CO: ..... NO_x: ..... NMHC: ..... THC: .....
CH_4: ..... Cietās daļiņas: .....

48.1. Dūmainības koriģētais absorbcijas koeficients: .... (m^{-1})

▼M4

49. CO_2 emisija/degvielas patēriņš/elektroenerģijas patēriņš ([m]):

1. Visas piedziņas ķēdes, izņemot pilnībā elektriskus transportlīdzekļus

	CO_2 emissions	emisija Degvielas patēriņš
Pilsētas apstākļos	..... g/km	..... l/100 km/m³/100 km ([1])
Ārpilsētas apstākļos:	..... g/km	..... l/100 km/m³/100 km ([1])
Pilsētas un ārpilsētas apstākļos:	..... g/km	..... l/100 km/m³/100 km ([1])
Svērtais, pilsētas un ārpilsētas apstākļos	..... g/km	..... l/100 km

2. Pilnībā elektriski transportlīdzekļi un OVC hibrīdveida elektromobiļi

Elektroenerģijas patēriņš
(svērtais, pilsētas un ārpilsētas apstākļos ([1])) ..... Wh/km

Elektrības diapazons ..... km

▼M16

3. Transportlīdzeklis aprīkots ar ekoinovāciju(-ām): ir/nav ([1])

3.1. Ekoinovācijas(-u) vispārējais kods ([p1])

3.2. Ar ekoinovāciju(-ām) panāktie kopējie CO_2 emisijas ietaupījumi ([p2]) (sniegt informāciju par katru testēto standartdegvielu)

▼M4

Dažādi

51. Speciālajiem transportlīdzekļiem nosaukums saskaņā ar II pielikuma 5. iedaļu: .....

52. Piezīmes ([n]): .....

▼M4

2. PUSE

M_2 KATEGORIJAS TRANSPORTLĪDZEKĻI

(pabeigti transportlīdzekļi un vairākos posmos pabeigti transportlīdzekļi)

2. puse

Vispārīgs konstrukcijas raksturojums

1. Asu skaits: ..... un riteņu skaits: .....

1.1. Asu ar dubultriteņiem skaits un novietojums: .....

2. Vadāmās asis (skaits, novietojums): .....

3. Dzenošās asis (skaits, novietojums, starpsavienojums): ....

Galvenie izmēri

4. Garenbāze ([e]): ..... mm

4.1. Atstarpe starp asīm 1-2: … mm 2-3: … mm 3-4: … mm

5. Garums: ..... mm

6. Platums: ..... mm

7. Augstums: ..... mm

9. Attālums starp transportlīdzekļa priekšgalu un sakabes ierīces centru: ..... mm

12. Aizmugurējā pārkare: ..... mm

Masas

▼M15

13. Masa darba kārtībā: ..... kg

▼M4

13.1. Šīs masas sadalījums pa asīm: 1. ..... kg 2. ..... kg 3. ..... kg utt.

▼M15

13.2. Transportlīdzekļa faktiskā masa: ..... kg

▼M4

16. Maksimālās tehniski pieļaujamās masas

16.1. Tehniski pieļaujamā maksimālā pilnā masa: ..... kg

16.2. Tehniski pieļaujamā masa uz katru asi 1. ..... kg 2. ..... kg 3. ..... kg utt.

16.3. Tehniski pieļaujamā masa uz katru asu grupu: 1. ..... kg 2. ..... kg 3. ..... kg utt.

16.4. Tehniski pieļaujamā maksimālā autovilciena masa: ..... kg

17. Pieļaujamā maksimālā pilnā masa, kas paredzēta reģistrācijai/ekspluatācijai valsts/starptautiskajā satiksmē ([1])([o])

17.1. Reģistrācijai/ekspluatācijai paredzētā pieļaujamā maksimālā pilnā masa: ..... kg

17.2. Reģistrācijai/ekspluatācijai paredzētā pieļaujamā maksimālā pilnā masa uz katru asiŞ 1. ..... kg 2. ..... kg 3. ..... kg

17.3. Reģistrācijai/ekspluatācijai paredzētā pieļaujamā maksimālā pilnā masa uz katru asu grupuŞ 1. ..... kg 2. ..... kg 3. ..... kg

▼M4

17.4. Reģistrācijai/ekspluatācijai paredzētā pieļaujamā maksimālā autovilciena masa: ..... kg

18. Tehniski pieļaujamā maksimālā velkamā masa

18.1. Piekabe ar jūgstieni: ..... kg

18.3. Centrālass piekabe: ..... kg

18.4. Piekabe bez bremzēm: ..... kg

19. Tehniski pieļaujamā maksimālā statiskā masa sakabes punktā: ..... kg

Motors

20. Motora izgatavotājs: .....

21. Motora kods, kā tas ir norādīts uz motora: .....

22. Darbības princips: .....

23. Pilnībā elektrisks: jā/nē ([1])

23.1. Hibrīdveida [elektro]mobilis: jā/nē ([1])

24. Cilindru skaits un novietojums: .....

25. Dzinēja darba tilpums: ..... cm^3

26. Degviela: dīzeļdegviela/benzīns/sašķidrināta naftas gāze/dabasgāze – biometāns/etanols/biodīzeļdegviela/ūdeņradis ([1])

26.1. Viena degviela/divas degvielas/maināma degviela ([1])

27. Maksimālā lietderīgā jauda ([g]): ..... kW ar ..... min^{-1} vai maksimālā nepārtrauktā nominālā jauda (elektromotors) ..... kW ([1])

28. Pārnesumkārba (tips): .....

Maksimālais ātrums

29. Maksimālais ātrums: ..... km/h

Asis un balstiekārta

30. Ass(-u) šķērsbāze: 1. ..... mm 2. ..... mm 3. ..... mm

33. Dzenošā ass(-is), kas aprīkota(-as) ar pneimatisko balstiekārtu vai tai līdzvērtīgu balstiekārtu: jā/nē ([1])

35. Riepu/riteņu kombinācija ([h]): .....

Bremzes

36. Mehānisks/elektrisks/pneimatisks/hidraulisks piekabes bremžu savienojums ([1])

37. Spiediens barošanas vadā, kas iet uz piekabes bremžu iekārtu: ..... bāri

Virsbūve

38. Virsbūves kods ([i]): .....

39. Transportlīdzekļa klase: I klase/ II klase/ III klase/A klase/B klase ([1])

41. Durvju skaits un izvietojums: .....

▼M4

42. Sēdvietu skaits (to skaitā vadītāja) ([k]): .....

42.1. Sēdvieta(-as), kura(-as) paredzēta(-as) izmantošanai vienīgi, ja transportlīdzeklis stāv: .....

42.3. Ratiņkrēsla lietotājam pieejamo vietu skaits: .....

43. Stāvvietu skaits: .....

Sakabes ierīce

44. Sakabes ierīces apstiprinājuma numurs vai apstiprinājuma marķējums (ja ir pierīkoti): .....

45.1. Vērtības ([1]): D: … /V: … /S: … /U: …

Ekoloģiskie rādītāji

46. Trokšņu līmenis

Statiskā stāvoklī: ..... pie motora apgriezieniem: ..... min^{-1}

Kustībā: ..... dB(A)

47. Izplūdes gāzu emisijas līmenis ([l]): Euro .....

48. Izplūdes gāzu emisijas ([m]):

Reglamentējošā pamatakta numurs un jaunākā normatīvā akta, ko piemēro un kurā izdarīti grozījumi, numurs: .....

1.1. Pārbaudes procedūra: I tips vai ESC ([1])

CO: ..... HC: ..... NO_x: ..... HC + NO_x: .....
Cietās daļiņas: .....

Dūmainība (ELR): ..... (m^{-1})

1.2. Pārbaudes procedūra: I tips (*Euro* 5 vai 6 ([1]))

CO: ..... THC: ..... NMHC: ..... NO_x: .....
THC + NO_x: ..... Cietās daļiņas (masa): ..... Daļiņas (skaits): ....

2. Pārbaudes procedūra: ETC (attiecīgajā gadījumā)

CO: ..... NO_x: ..... NMHC: ..... THC: .....
CH_4: ..... Cietās daļiņas: .....

48.1. Dūmainības koriģētais absorbcijas koeficients: ..... (m^{-1})

Dažādi

51. Speciālajiem transportlīdzekļiem: nosaukums saskaņā ar II pielikuma 5. iedaļu: .....

52. Piezīmes ([n]): .....

▼M4

2. PUSE

M_3 KATEGORIJAS TRANSPORTLĪDZEKĻI

(pabeigti transportlīdzekļi un vairākos posmos pabeigti transportlīdzekļi)

2. puse

Vispārīgs konstrukcijas raksturojums

1. Asu skaits: ..... un riteņu skaits: .....

1.1. Asu ar dubultriteņiem skaits un novietojums: .....

2. Vadāmās asis (skaits, novietojums): .....

3. Dzenošās asis (skaits, novietojums, starpsavienojums): ....

Galvenie izmēri

4. Garenbāze ([e]): ..... mm

4.1. Atstarpe starp asīm 1-2: ..... mm 2-3: ..... mm 3-4: ..... mm

5. Garums: ..... mm

6. Platums: ..... mm

7. Augstums: ..... mm

9. Attālums starp transportlīdzekļa priekšgalu un sakabes ierīces centru: ..... mm

12. Aizmugurējā pārkare: ..... mm

Masas

▼M15

13. Masa darba kārtībā: ..... kg

▼M4

13.1. Šīs masas sadalījums pa asīm 1. ..... kg 2. ..... kg 3. ..... kg utt.

▼M15

13.2. Transportlīdzekļa faktiskā masa: …kg

▼M4

16. Maksimālās tehniski pieļaujamās masas

16.1. Tehniski pieļaujamā maksimālā pilnā masa: ..... kg

16.2. Tehniski pieļaujamā masa uz katru asi: 1. ..... kg 2. ..... kg 3. ..... kg utt.

16.3. Tëhniski pieļaujamā masa uz katru asu grupu: 1. ..... kg 2. ..... kg 3. ..... kg utt.

16.4. Tehniski pieļaujamā maksimālā autovilciena masa: ..... kg

17. Pieļaujamā maksimālā pilnā masa, kas paredzēta reģistrācijai/ekspluatācijai valsts/starptautiskajā satiksmē ([1])([o])

17.1. Reģistrācijai/ekspluatācijai paredzētā pieļaujamā maksimālā pilnā masa: ..... kg

17.2. eģistrācijai/ekspluatācijai paredzētā pieļaujamā maksimālā pilnā masa uz katru asi: 1. ..... kg 2. ..... kg 3. ..... kg

17.3. Reģistrācijai/ekspluatācijai paredzētā pieļaujamā maksimālā pilnā masa uz katru asu grupu: 1. ..... kg 2. ..... kg 3. ..... kg

▼M4

17.4. IReģistrācijai/ekspluatācijai paredzētā pieļaujamā maksimālā autovilciena masa: ..... kg

18. Tehniski pieļaujamā maksimālā velkamā masa

18.1. Piekabe ar jūgstieni: ..... kg

18.3. Centrālass piekabe: ..... kg

18.4. Piekabe bez bremzēm: ..... kg

19. Tehniski pieļaujamā maksimālā statiskā masa sakabes punktā: ..... kg

Motors

20. Motora izgatavotājs: .....

21. Motora kods, kā tas ir norādīts uz motora: .....

22. Darbības princips: .....

23. Pilnībā elektrisks: jā/nē ([1])

23.1. Hibrīdveida [elektro]mobilis: jā/nē ([1])

24. Cilindru skaits un novietojums: .....

25. Cilindru skaits un novietojums: ..... cm^3

26. Degviela: dīzeļdegviela/benzīns/sašķidrināta naftas gāze/dabasgāze – biometāns/etanols/biodīzeļdegviela/ūdeņradis ([1])

26.1. Viena degviela/divas degvielas/maināma degviela ([1])

27. Maksimālā lietderīgā jauda ([g]): ..... kW ar ..... min^{-1} vai maksimālā nepārtrauktā nominālā jauda (elektromotors) ..... kW ([1])

28. Pārnesumkārba (tips): .....

Maksimālais ātrums

29. Maksimālais ātrums: ..... km/h

Asis un balstiekārta

30.1. Katras vadāmas ass šķērsbāze: ..... mm

30.2. Pārējo asu šķērsbāze: ..... mm

32. Atslogojuma ass (-u) atrašanās vieta: .....

33. Dzenošā ass(-is), kas aprīkota(-as) ar pneimatisko balstiekārtu vai tai līdzvērtīgu balstiekārtu: jā/nē ([1])

35. Riepu/riteņu kombinācija ([h]): .....

Bremzes

36. Mehānisks/elektrisks/pneimatisks/hidraulisks piekabes bremžu savienojums ([1])

37. Spiediens barošanas vadā, kas iet uz piekabes bremžu iekārtu: ..... bāri

Virsbūve

38. Virsbūves kods ([i]): .....

39. Transportlīdzekļa klase: I klase/II klase/III klase/A klase/B klase ([1])

41. Durvju skaits un izvietojums: .....

▼M4

42. Sēdvietu skaits (to skaitā vadītāja) ([k]): .....

42.1. Sēdvieta(-as), kura(-as) paredzēta(-as) izmantošanai vienīgi, ja transportlīdzeklis stāv: .....

42.2. Pasažieru sēdvietu skaits: ..... (apakšstāvā) ..... (augšstāvā) (to skaitā vadītāja)

42.3. Ratiņkrēsla lietotājam pieejamo vietu skaits: .....

43. Stāvvietu skaits: .....

Sakabes ierīce

44. Sakabes ierīces apstiprinājuma numurs vai apstiprinājuma marķējums (ja ir pierīkota): .....

45.1. Vērtības ([1]): D: …/ V: …/ S: …/ U: …

Ekoloģiskie rādītāji

46. Trokšņu līmenis

Statiskā stāvoklī: ..... pie motora apgriezieniem: ..... min^{-1}

Kustībā: ..... dB(A)

47. Izplūdes gāzu emisijas līmenis ([l]): Euro .....

48. Izplūdes gāzu emisija ([m]):

Reglamentējošā pamatakta numurs un jaunākā normatīvā akta, ko piemēro un kurā izdarīti grozījumi, numurs: .....

1. Pārbaudes procedūra: I tips vai ESC ([1])

CO: ..... HC: ..... NO_x: ..... HC + NO_x: .....
Cietās daļiņas: .....

Dūmainība (ELR): ..... (m^{-1})

2. Pārbaudes procedūra: ETC (attiecīgajā gadījumā)

CO: ..... NO_x: ..... NMHC: ..... THC: .....
CH_4: .....

Cietās daļiņas: .....

48.1. Dūmainības koriģētais absorbcijas koeficients: ..... (m^{-1})

Dažādi

51. Speciālajiem transportlīdzekļiem: nosaukums saskaņā ar II pielikuma 5. iedaļu: .....

52. Piezīmes ([n]): .....

▼M4

2. PUSE

N_1 KATEGORIJAS TRANSPORTLĪDZEKĻI

(pabeigti transportlīdzekļi un vairākos posmos pabeigti transportlīdzekļi)

2. puse

Vispārīgs konstrukcijas raksturojums

1. Asu skaits: ..... un riteņu skaits: .....

1.1. Asu ar dubultriteņiem skaits un novietojums: .....

3. Dzenošās asis (skaits, novietojums, starpsavienojums): ....

Galvenie izmēri

4. Garenbāze ([e]): ..... mm

4.1. Atstarpe starp asīm 1-2: ..... mm 2-3: ..... mm 3-4: ..... mm

5. Garums: ..... mm

6. Platums: ..... mm

7. Augstums: ..... mm

8. Seglu vadotne puspiekabi velkošam transportlīdzeklim (maksimālā un minimālā): ..... mm

9. Attālums starp transportlīdzekļa priekšgalu un sakabes ierīces centru: ..... mm

11. Iekraušanas laukuma garums: ..... mm

Masas

▼M15

13. Masa darba kārtībā: ..... kg

▼M4

13.1. Šīs masas sadalījums pa asīm 1. ..... kg 2. ..... kg
3. ..... kg utt.

▼M15

13.2. Transportlīdzekļa faktiskā masa: ..... kg

▼M4

16. Maksimālās tehniski pieļaujamās masas

16.1. Tehniski pieļaujamā maksimālā pilnā masa: ..... kg

16.2. Tehniski pieļaujamā masa uz katru asi 1. ..... kg 2. ..... kg
3. ..... kg utt.

16.4. Tehniski pieļaujamā maksimālā autovilciena masa: ..... kg

18. Tehniski pieļaujamā maksimālā velkamā masa:

18.1. Piekabe ar jūgstieni: ..... kg

18.2. Puspiekabe: ..... kg

18.3. Centrālass piekabe: ..... kg

18.4. Piekabe bez bremzēm: ..... kg

19. Tehniski pieļaujamā maksimālā statiskā masa sakabes punktā: ..... kg

▼M4

Motors

20. Motora izgatavotājs: .....

21. Motora kods, kā tas ir norādīts uz motora: .....

22. Darbības princips: .....

23. Pilnībā elektrisks: jā/nē ([1])

23.1. Hibrīdveida [elektro]mobilis: jā/nē ([1])

24. Cilindru skaits un novietojums: .....

25. Dzinēja darba tilpums: ..... cm^3

26. Degviela: dīzeļdegviela/benzīns/sašķidrināta naftas gāze/dabasgāze – biometāns/etanols/biodīzeļdegviela/ūdeņradis ([1])

26.1. Viena degviela/divas degvielas/maināma degviela ([1])

27. Maksimālā lietderīgā jauda ([g]): ..... kW ar ..... min^{-1} vai maksimālā nepārtrauktā nominālā jauda (elektromotors) ..... kW ([1])

28. Pārnesumkārba (tips): .....

Maksimālais ātrums

29. Maksimālais ātrums: ..... km/h

Asis un balstiekārta

30. Ass(-u) šķērsbāze: 1. ..... mm 2. ..... mm 3. ..... mm

35. Riepu/riteņu kombinācija ([h]): .....

Bremzes

36. Mehānisks/elektrisks/pneimatisks/hidraulisks piekabes bremžu savienojums ([1])

37. Spiediens barošanas vadā, kas iet uz piekabes bremžu iekārtu: ..... bāri

Virsbūve

38. Virsbūves kods ([i]): .....

40. Transportlīdzekļa krāsa ([j]): .....

41. Durvju skaits un izvietojums: .....

42. Number of seating positions (including the driver) ([k]): .....

Sakabes ierīce

44. Sakabes ierīces apstiprinājuma numurs vai apstiprinājuma marķējums (ja tāda ir pierīkota): .....

45.1. Vērtības ([1]): D: …/ V: …/ S: …/ U: …

▼M4

Ekoloģiskie rādītāji

46. Trokšņu līmenis

Statiskā stāvoklī: ..... dB(A) pie motora apgriezieniem: ..... min^{-1}

Kustībā: ..... dB(A)

47. Izplūdes gāzu emisijas līmenis ([l]): Euro .....

48. Izplūdes gāzu emisija ([m]):

Reglamentējošā pamatakta numurs un jaunākā normatīvā akta, ko piemēro un kurā izdarīti grozījumi, numurs: .....

1.1. Pārbaudes procedūra: I tips vai ESC ([1])

CO: ..... HC: ..... NO_x: ..... HC + NO_x: .....
Cietās daļiņas: .....

Dūmainība (ELR): ..... (m^{-1})

1.2. Pārbaudes procedūra: I tips (*Euro* 5 vai 6 ([1]))

CO: ..... THC: ..... NMHC: ..... NO_x: .....
THC + NO_x: ..... Cietās daļiņas (masa): .....
Daļiņas (skaits): .....

2. Pārbaudes procedūra: ETC (attiecīgajā gadījumā)

CO: ..... NO_x: ..... NMHC: ..... THC: .....
CH_4: ..... Cietās daļiņas: .....

48.1. Dūmainības koriģētais absorbcijas koeficients: ..... (m^{-1})

49. CO_2 emisija/degvielas patēriņš/elektroenerģijas patēriņš ([m]):

1. Visas piedziņas ķēdes, izņemot pilnībā elektriskus transportlīdzekļus

	CO_2 emisija	Degvielas patēriņš
Pilsētas apstākļos:	..... g/km	..... l/100 km/m^3/100 km ([1])
Ārpilsētas apstākļos:	..... g/km	..... l/100 km/m^3/100 km ([1])
Pilsētas un ārpilsētas apstākļos:	..... g/km	..... l/100 km/m^3/100 km ([1])
Svērtais, pilsētas un ārpilsētas apstākļos	..... g/km	..... l/100 km

2. Pilnībā elektriski transportlīdzekļi un OVC hibrīdveida elektromobiļi

Elektroenerģijas patēriņš (svērtais, pilsētas un ārpilsētas apstākļos ([1])) ..... Wh/km

Elektrības diapazons ..... km

Dažādi

50. Tipa apstiprinājums saskaņā ar konstrukcijas prasībām bīstamu kravu pārvadāšanai: jā/klase(-es): ..... /no ([l]):

51. Speciālajiem transportlīdzekļiem: nosaukums saskaņā ar II pielikuma 5. iedaļu: .....

52. Piezīmes ([n]): .....

▼M4

2. PUSE

N_2 KATEGORIJAS TRANSPORTLĪDZEKĻI

(pabeigti transportlīdzekļi un vairākos posmos pabeigti transportlīdzekļi)

2. puse

Vispārīgs konstrukcijas raksturojums

1. Asu skaits: ..... un riteņu skaits: .....

1.1. Asu ar dubultriteņiem skaits un novietojums: .....

2. Vadāmās asis (skaits, novietojums): .....

3. Dzenošās asis (skaits, novietojums, starpsavienojums): ....

Galvenie izmēri

4. Garenbāze ([e]): ..... mm

4.1. Atstarpe starp asīm: 1-2: … mm; 2-3: … mm; 3-4: … mm

5. Garums: ..... mm

6. Platums: ..... mm

8. Seglu vadotne puspiekabi velkošam transportlīdzeklim (maksimālā un minimālā): ..... mm

9. Attālums starp transportlīdzekļa priekšgalu un sakabes ierīces centru: ..... mm

11. Iekraušanas laukuma garums: ..... mm

12. Aizmugurējā pārkare: ..... mm

Masas

▼M15

13. Masa darba kārtībā: ..... kg

▼M4

13.1. Šīs masas sadalījums pa asīm: 1. ..... kg; 2. ..... kg; 3. ..... kg utt.

▼M15

13.2. Transportlīdzekļa faktiskā masa: ..... kg

▼M4

16. Maksimālās tehniski pieļaujamās masas

16.1. Tehniski pieļaujamā maksimālā pilnā masa: ..... kg

16.2. Tehniski pieļaujamā masa uz katru asi: 1. ..... kg; 2. ..... kg; 3. ..... kg utt.

16.3. Tehniski pieļaujamā masa uz katru asu grupu: 1. ..... kg; 2. ..... kg; 3. ..... kg utt.

16.4. Tehniski pieļaujamā maksimālā autovilciena masa: ..... kg

17. Pieļaujamā maksimālā pilnā masa, kas paredzēta reģistrācijai/ekspluatācijai valsts/starptautiskajā satiksmē ([1])([o])

17.1. Reģistrācijai/ekspluatācijai paredzētā pieļaujamā maksimālā pilnā masa: ..... kg

17.2. Reģistrācijai/ekspluatācijai paredzētā pieļaujamā maksimālā pilnā masa uz katru asi: 1. ..... kg; 2. ..... kg; 3. ..... kg

▼M4

17.3. Reģistrācijai/ekspluatācijai paredzētā pieļaujamā maksimālā pilnā masa uz katru asu grupu: 1. ..... kg; 2. ..... kg; 3. ..... kg

17.4. Reģistrācijai/ekspluatācijai paredzētā pieļaujamā maksimālā autovilciena masa: ..... kg

18. Tehniski pieļaujamā maksimālā velkamā masa:

18.1. Piekabe ar jūgstieni: ..... kg

18.2. Puspiekabe: ..... kg

18.3. Centrālass piekabe: ..... kg

18.4. Piekabe bez bremzēm: ..... kg

19. Tehniski pieļaujamā maksimālā statiskā masa sakabes punktā: ..... kg

Motors

20. Motora izgatavotājs: .....

21. Motora kods, kā tas ir norādīts uz motora: .....

22. Darbības princips: .....

23. Pilnībā elektrisks: jā/nē ([1])

23.1. Hibrīdveida [elektro]mobilis: jā/nē ([1])

24. Cilindru skaits un novietojums: .....

25. Dzinēja darba tilpums ..... cm^3

26. Degviela: dīzeļdegviela/benzīns/sašķidrināta naftas gāze/dabasgāze – biometāns/etanols/biodīzeļdegviela/ūdeņradis ([1])

26.1. Viena degviela/divas degvielas/maināma degviela ([1])

27. Maksimālā lietderīgā jauda ([g]): ..... kW ar ..... min^{-1} vai maksimālā nepārtrauktā nominālā jauda (elektromotors) ..... kW ([1])

28. Pārnesumkārba (tips): .....

Maksimālais ātrums

29. Maksimālais ātrums: ..... km/h

Asis un balstiekārta

▼M12

31. Paceļamās(-o) ass(-u) novietojums: (.....)

▼M4

32. Atslogojamās(-o) ass(-u) novietojums: .....

33. Dzenošā ass(-is), kas aprīkota(-as) ar pneimatisko balstiekārtu vai tai līdzvērtīgu balstiekārtu: jā/nē ([1])

35. Riepu/riteņu kombinācija ([h]): .....

Bremzes

36. Mehānisks/elektrisks/pneimatisks/hidraulisks piekabes bremžu savienojums ([1])

37. Spiediens barošanas vadā, kas iet uz piekabes bremžu iekārtu: ..... bāri

▼M4

Virsbūve

38. Virsbūves kods ([i]): .....

41. Durvju skaits un izvietojums: .....

42. Sēdvietu skaits (to skaitā vadītāja) ([k]): .....

Sakabes ierīce

44. Sakabes ierīces apstiprinājuma numurs vai apstiprinājuma marķējums (ja tāda ir pierīkota): .....

45.1. Vērtības ([1]): D: …/ V: …/ S: …/ U: …

Ekoloģiskie rādītāji

46. Trokšņu līmenis

Statiskā stāvoklī: ..... dB(A) pie motora apgriezieniem: ..... min^{-1}

Kustībā: ..... dB(A)

47. Izplūdes gāzu emisijas līmenis ([l]): Euro .....

48. Izplūdes gāzu emisija ([m]):

Reglamentējošā pamatakta numurs un jaunākā normatīvā akta, ko piemēro un kurā izdarīti grozījumi, numurs: .....

1.1. Pārbaudes procedūra: I tips vai ESC ([1])

CO: ..... HC: ..... NO_x: ..... HC + NO_x: .....
Cietās daļiņas: .....

Dūmainība (ELR): ..... (m^{-1})

1.2. Pārbaudes procedūra: I tips (*Euro* 5 vai 6 ([1]))

CO: ..... THC: ..... NMHC: ..... NO_x: .....
THC + NO_x: ..... Cietās daļiņas (masa) ..... Daļiņas (skaits): ..

2. Pārbaudes procedūra: ETC (attiecīgajā gadījumā)

CO: ..... NO_x: ..... NMHC: ..... THC: .....
CH_4: ..... Cietās daļiņas: .....

48.1. Dūmainības koriģētais absorbcijas koeficients: ..... (m^{-1})

Dažādi

50. Tipa apstiprinājums saskaņā ar konstrukcijas prasībām bīstamu kravu pārvadāšanai: jā/klase(-es): ...../nē ([l]):

51. Speciālajiem transportlīdzekļiem: nosaukums saskaņā ar II pielikuma 5. iedaļu: .....

52. Piezīmes ([n]): .....

▼M4

2. PUSE

N_3 KATEGORIJAS TRANSPORTLĪDZEKĻI

(pabeigti transportlīdzekļi un vairākos posmos pabeigti transportlīdzekļi)

2. puse

Vispārīgs konstrukcijas raksturojums

1. Asu skaits: ..... un riteņu skaits: .....

1.1. Asu ar dubultriteņiem skaits un novietojums: .....

2. Vadāmās asis (skaits, novietojums): .....

3. Dzenošās asis (skaits, novietojums, starpsavienojums): ....

Galvenie izmēri

4. Garenbāze (e): ..... mm

4.1. Atstarpe starp asīm: 1-2: … mm; 2-3: … mm; 3-4: … mm

5. Garums: ..... mm

6. Platums: ..... mm

8. Seglu vadotne puspiekabi velkošam transportlīdzeklim (maksimālā un minimālā): ..... mm

9. Attālums starp transportlīdzekļa priekšgalu un sakabes ierīces centru: ..... mm

11. Iekraušanas laukuma garums: ..... mm

12. Aizmugurējā pārkare: ..... mm

Masas

▼M15

13. Masa darba kārtībā: ..... kg

▼M4

13.1. Šīs masas sadalījums pa asīm: 1. ..... kg; 2. ..... kg; 3. ..... kg utt.

▼M15

13.2. Transportlīdzekļa faktiskā masa: ..... kg

▼M4

16. Maksimālās tehniski pieļaujamās masas

16.1. Tehniski pieļaujamā maksimālā pilnā masa: ..... kg

16.2. Tehniski pieļaujamā masa uz katru asi: 1. ..... kg; 2. ..... kg; 3. ..... kg utt.

16.3. Tehniski pieļaujamā masa uz katru asu grupu: 1. ..... kg; 2. ..... kg; 3. ..... kg utt.

16.4. Tehniski pieļaujamā maksimālā autovilciena masa: ..... kg

17. Pieļaujamā maksimālā pilnā masa, kas paredzēta reģistrācijai/ekspluatācijai valsts/starptautiskajā satiksmē ([1])(o)

17.1. Reģistrācijai/ekspluatācijai paredzētā pieļaujamā maksimālā pilnā masa: ..... kg

17.2. Reģistrācijai/ekspluatācijai paredzētā pieļaujamā maksimālā pilnā masa uz katru asi: 1. ..... kg; 2. ..... kg; 3. ..... kg

▼M4

17.3. Reģistrācijai/ekspluatācijai paredzētā pieļaujamā maksimālā pilnā masa uz katru asu grupu: 1. ..... kg; 2. ..... kg. 3. ..... kg

17.4. Reģistrācijai/ekspluatācijai paredzētā pieļaujamā maksimālā autovilciena masa: ..... kg

18. Tehniski pieļaujamā maksimālā velkamā masa:

18.1. Piekabe ar jūgstieni: ..... kg

18.2. Puspiekabe: ..... kg

18.3. Centrālass piekabe: ..... kg

18.4. Piekabe bez bremzēm: ..... kg

19. Tehniski pieļaujamā maksimālā statiskā masa sakabes punktā: ..... kg

Motors

20. Motora izgatavotājs: .....

21. Motora kods, kā tas ir norādīts uz motora: .....

22. Darbības princips: .....

23. Pilnībā elektrisks: jā/nē ([1])

23.1. Hibrīdveida [elektro]mobilis: jā/nē ([1])

24. Cilindru skaits un novietojums: .....

25. Dzinēja darba tilpums: ..... cm^3

26. Degviela: dīzeļdegviela/benzīns/sašķidrināta naftas gāze/dabasgāze – biometāns/etanols/biodīzeļdegviela/ūdeņradis ([1])

26.1. Viena degviela/divas degvielas/maināma degviela ([1])

27. Maksimālā lietderīgā jauda ([g]): ..... kW ar ..... min^{-1} vai maksimālā nepārtrauktā nominālā jauda (elektromotors) ..... kW ([1])

28. Pārnesumkārba (tips): .....

Maksimālais ātrums

29. Maksimālais ātrums: ..... km/h

Asis un balstiekārta

▼M12

31. Paceļamās(-o) ass(-u) novietojums: (.....)

▼M4

32. Atslogojuma ass(-u) atrašanās vieta: .....

33. Dzenošā ass(-is), kas aprīkota(-as) ar pneimatisko balstiekārtu vai tai līdzvērtīgu balstiekārtu: jā/nē ([1])

35. Riepu/riteņu kombinācija ([h]): .....

Bremzes

36. Mehānisks/elektrisks/pneimatisks/hidraulisks piekabes bremžu savienojums ([1])

37. Spiediens barošanas vadā, kas iet uz piekabes bremžu iekārtu: ..... bar

▼M4

Virsbūve

38. Virsbūves kods ([i]): .....

41. Durvju skaits un izvietojums: .....

42. Sēdvietu skaits (to skaitā vadītāja) ([k]): .....

Sakabes ierīce

44. Sakabes ierīces apstiprinājuma numurs vai apstiprinājuma marķējums (ja tāda ir pierīkota): .....

45.1. Vērtības ([1]): D: …/ V: …/ S: …/ U: …

Ekoloģiskie rādītāji

46. Trokšņu līmenis

Statiskā stāvoklī: ..... dB(A) pie motora apgriezieniem: ..... min^{-1}

Kustībā: ..... dB(A)

47. Izplūdes gāzu emisijas līmenis ([l]): Euro .....

48. Izplūdes gāzu emisija ([m]):

Reglamentējošā pamatakta numurs un jaunākā normatīvā akta, ko piemēro un kurā izdarīti grozījumi, numurs: .....

1. Pārbaudes procedūra: I tips vai ESC ([1])

CO: ..... HC: ..... NO_x: ..... HC + NO_x: .....
Cietās daļiņas: .....

Dūmainība (ELR): ..... (m^{-1})

2. Pārbaudes procedūra: ETC (attiecīgajā gadījumā)

CO: ..... NO_x: ..... NMHC: ..... THC: .....
CH_4: ..... Cietās daļiņas: .....

48.1. Dūmainības koriģētais absorbcijas koeficients: ..... (m^{-1})

Dažādi

50. Tipa apstiprinājums saskaņā ar konstrukcijas prasībām bīstamu kravu pārvadāšanai: jā/klase(-es): ...../nē ([l]):

51. Speciālajiem transportlīdzekļiem: nosaukums saskaņā ar II pielikuma 5. iedaļu: .....

52. Piezīmes ([n]): .....

▼M4

2. PUSE

O_1 UN O_2 KATEGORIJU TRANSPORTLĪDZEKĻI

(pabeigti transportlīdzekļi un vairākos posmos pabeigti transportlīdzekļi)

2. puse

Vispārīgs konstrukcijas raksturojums

1. Asu skaits: ..... un riteņu skaits: .....

1.1. Asu ar dubultriteņiem skaits un novietojums: .....

Galvenie izmēri

4. Garenbāze ([e]): ..... mm

4.1. Atstarpe starp asīm: 1-2: … mm; 2-3: … mm; 3-4: … mm

5. Garums: ..... mm

6. Platums: ..... mm

7. Augstums: ..... mm

10. Attālums starp sakabes ierīces centru un transportlīdzekļa aizmuguri: ..... mm

11. Iekraušanas laukuma garums: ..... mm

12. Aizmugurējā pārkare: ..... mm

Masas

▼M15

13. Masa darba kārtībā: ..... kg

▼M4

13.1. Šīs masas sadalījums pa asīm: 1. ..... kg; 2. ..... kg; 3. ..... kg utt.

▼M15

13.2. Transportlīdzekļa faktiskā masa: ..... kg

▼M4

16. Maksimālās tehniski pieļaujamās masas

16.1. Tehniski pieļaujamā maksimālā pilnā masa: ..... kg

16.2. Tehniski pieļaujamā masa uz katru asi: 1. ..... kg; 2. ..... kg; 3. ..... kg utt.

16.3. Tehniski pieļaujamā masa uz katru asu grupu: 1. ..... kg; 2. ..... kg; 3. ..... kg utt.

19. Tehniski pieļaujamā maksimālā statiskā masa puspiekabes vai centrālass piekabes sakabes punktā: ..... kg

Maksimālais ātrums

29. Maksimālais ātrums: ..... km/h

Asis un balstiekārta

30.1. Katras vadāmas ass šķērsbāze: ..... mm

▼M4

30.2. Pārējo asu šķērsbāze: ..... mm

▼M12

31. Paceļamās(-o) ass(-u) novietojums): (…)

▼M4

32. Atslogojuma ass(-u) atrašanās vieta: .....

34. Ass(-is), kas aprīkota(-as) ar pneimatisko balstiekārtu vai tai līdzvērtīgu balstiekārtu: jā/nē ([1])

35. Riepu/riteņu kombinācija ([h]): .....

Bremzes

36. Mehānisks/elektrisks/pneimatisks/hidraulisks piekabes bremžu savienojums ([1])

Virsbūve

38. Virsbūves kods ([i]): .....

Sakabes ierīce

44. Sakabes ierīces apstiprinājuma numurs vai apstiprinājuma marķējums (ja tāda ir pierīkota): .....

45.1. Vērtības ([1]): D: …/ V: …/ S: …/ U: …

Dažādi

50. Tipa apstiprinājums saskaņā ar konstrukcijas prasībām bīstamu kravu pārvadāšanai: jā/klase(-es): ..... /nē ([1]):

51. Speciālajiem transportlīdzekļiem: nosaukums saskaņā ar II pielikuma 5. iedaļu: .....

52. Piezīmes ([n]): .....

▼M4

2. PUSE

O_3 UN O_4 KATEGORIJU TRANSPORTLĪDZEKĻI

(pabeigti transportlīdzekļi un vairākos posmos pabeigti transportlīdzekļi)

2. puse

Vispārīgs konstrukcijas raksturojums

1. Asu skaits: ..... un riteņu skaits: .....

1.1. Asu ar dubultriteņiem skaits un novietojums: .....

2. Vadāmās asis (skaits, novietojums): .....

Galvenie izmēri

4. Garenbāze ([e]): ..... mm

4.1. Atstarpe starp asīm: 1-2: … mm; 2-3: … mm; 3-4: … mm

5. Garums: ..... mm

6. Platums: ..... mm

7. Augstums: ..... mm

10. Attālums starp sakabes ierīces centru un transportlīdzekļa aizmuguri: ..... mm

11. Iekraušanas laukuma garums: ..... mm

12. Aizmugurējā pārkare: ..... mm

Masas

▼M15

13. Masa darba kārtībā: ..... kg

▼M4

13.1. Šīs masas sadalījums pa asīm: 1. ..... kg; 2. ..... kg; 3. ..... kg utt.

16. Maksimālās tehniski pieļaujamās masas

16.1. Tehniski pieļaujamā maksimālā pilnā masa: ..... kg

16.2. Tehniski pieļaujamā masa uz katru asi: 1. ..... kg; 2. ..... kg; 3. ..... kg utt.

16.3. Tehniski pieļaujamā masa uz katru asu grupu: 1. ..... kg; 2. ..... kg; 3. ..... kg utt.

17. Pieļaujamā maksimālā pilnā masa, kas paredzēta reģistrācijai/ekspluatācijai valsts/starptautiskajā satiksmē ([1])([o])

17.1. Reģistrācijai/ekspluatācijai paredzētā pieļaujamā maksimālā pilnā masa: ..... kg

17.2. Reģistrācijai/ekspluatācijai paredzētā pieļaujamā maksimālā pilnā masa uz katru asi: 1. ..... kg; 2. ..... kg; 3. ..... kg

17.3. Reģistrācijai/ekspluatācijai paredzētā pieļaujamā maksimālā pilnā masa uz katru asu grupu: 1. ..... kg; 2. ..... kg; 3. ..... kg

▼M4

19. Tehniski pieļaujamā maksimālā statiskā masa puspiekabes vai centrālass piekabes sakabes punktā: ..... kg

Maksimālais ātrums

29. Maksimālais ātrums: ..... km/h

Asis un balstiekārta

▼M12

31. Paceļamās(-o) ass(-u) novietojums: (.....)

▼M4

32. Atslogojuma ass(-u) atrašanās vieta: .....

34. Ass(-is), kas aprīkota(-as) ar pneimatisko balstiekārtu vai tai līdzvērtīgu balstiekārtu: jā/nē ([1])

35. Riepu/riteņu kombinācija ([h]): .....

Bremzes

36. Mehānisks/elektrisks/pneimatisks/hidraulisks piekabes bremžu savienojums ([1])

Virsbūve

38. Virsbūves kods ([i]): .....

Sakabes ierīce

44. Sakabes ierīces apstiprinājuma numurs vai apstiprinājuma marķējums (ja tāda ir pierīkota): .....

45.1. Vērtības ([1]): D: …/ V: …/ S: …/ U: …

Dažādi

50. Tipa apstiprinājums saskaņā ar konstrukcijas prasībām bīstamu kravu pārvadāšanai: jā/klase(-es): ..... /nē ([1]):

51. Speciālajiem transportlīdzekļiem: nosaukums saskaņā ar II pielikuma 5. iedaļu: .....

52. Piezīmes ([n]): .....

▼M4

II DAĻA

NEPABEIGTI TRANSPORTLĪDZEKĻI

C1 PARAUGS – 1. PUSE

NEPABEIGTI TRANSPORTLĪDZEKĻI

EK ATBILSTĪBAS SERTIFIKĀTS

1. puse

Es, apakšā parakstījies [..... (*pilns vārds, uzvārds un amats*)], ar šo apliecinu, ka transportlīdzeklis:

0.1. Marka (Izgatavotāja tirdzniecības nosaukums): .....

0.2. Tips: .....

Variants ([a]): .....

Versija ([a]): .....

0.2.1. Komercnosaukums: .....

0.4. Transportlīdzekļa kategorija: .....

▼M15

0.5. Izgatavotāja uzņēmuma nosaukums un adrese: .....

▼M4

0.6. Obligāto izgatavotāja plāksnīšu atrašanās vieta un piestiprinājuma metode:

Transportlīdzekļa identifikācijas numura atrašanās vieta: .....

0.9. Izgatavotāja pārstāvja (ja tāds ir) nosaukums un adrese: .....

0.10. Transportlīdzekļa identifikācijas numurs: .....

visos aspektos atbilst transportlīdzekļa tipam, kas aprakstīts apstiprinājumā (… *tipa apstiprinājuma numurs, tai skaitā pagarinājuma numurs*) kas izsniegts (..... *izsniegšanas datums*) un

to nevar pastāvīgi reģistrēt bez turpmākiem apstiprinājumiem.

(Vieta) (datums): ... (Paraksts): .....

▼M4

C2 PARAUGS – 1. PUSE

NEPABEIGTA TRANSPORTLĪDZEKĻA TIPS – APSTIPRINĀJUMS PIEŠĶIRTS MAZĀS SĒRIJĀS

[Gads]	[kārtas numurs]

EK ATBILSTĪBAS SERTIFIKĀTS

1. puse

Es, apakšā parakstījies [.... (*pilns vārds, uzvārds un amats*)] ar šo apliecinu, ka transportlīdzeklis:

0.1. Marka (Izgatavotāja tirdzniecības nosaukums): .....

0.2. Tips: .....

Variants ([a]): .....

Versija ([a]): .....

0.2.1. Komercnosaukums: .....

0.4. Transportlīdzekļa kategorija: .....

▼M15

0.5. Izgatavotāja uzņēmuma nosaukums un adrese: .....

▼M4

0.6. Obligāto izgatavotāja plāksnīšu atrašanās vieta un piestiprinājuma metode:

Transportlīdzekļa identifikācijas numura atrašanās vieta: .....

0.9. Izgatavotāja pārstāvja (ja tāds ir) nosaukums un adrese: .....

0.10. Transportlīdzekļa identifikācijas numurs: .....

visos aspektos atbilst transportlīdzekļa tipam, kas aprakstīts apstiprinājumā (… *tipa apstiprinājuma numurs, tai skaitā pagarinājuma numurs*)kas izsniegts (..... *izsniegšanas datums*) un

to nevar pastāvīgi reģistrēt bez turpmākiem apstiprinājumiem.

(Vieta) (datums): ... (Paraksts): .....

▼M4

2. PUSE

M_1 KATEGORIJAS TRANSPORTLĪDZEKĻI

(NEPABEIGTI TRANSPORTLĪDZEKĻI)

2. puse

Vispārīgs konstrukcijas raksturojums

1. Asu skaits: ..... un riteņu skaits: .....

3. Dzenošās asis (skaits, novietojums, savienojums): ....

Galvenie izmēri

4. Garenbāze ([e]): ..... mm

4.1. Atstarpe starp asīm: 1-2: … mm; 2-3: … mm; 3-4: … mm

5.1. Maksimālais pieļaujamais garums: ..... mm

6.1. Maksimālais pieļaujamais platums: ..... mm

7.1. Maksimālais pieļaujamais augstums: ..... mm

12.1. Maksimālā pieļaujamā aizmugurējā pārkare: ..... mm

Masas

▼M15

13.2. Transportlīdzekļa faktiskā masa: ..... kg

14. Transportlīdzekļa faktiskā masa: ..... kg

▼M4

14.1. Šīs masas sadalījums pa asīm: 1. ..... kg; 2. ..... kg; 3. ..... kg utt.

15. Vairākos posmos pabeigta transportlīdzekļa minimālā masa: ..... kg

15.1. Šīs masas sadalījums pa asīm: 1. ..... kg; 2. ..... kg; 3. ..... kg

16. Maksimālās tehniski pieļaujamās masas

16.1. Tehniski pieļaujamā maksimālā pilnā masa: ..... kg

16.2. Tehniski pieļaujamā masa uz katru asi: 1. ..... kg; 2. ..... kg; 3. ..... kg utt.

16.4. Tehniski pieļaujamā maksimālā autovilciena masa: ..... kg

18. Tehniski pieļaujamā maksimālā velkamā masa:

18.1. Piekabe ar jūgstieni: ..... kg

18.3. Centrālass piekabe: ..... kg

18.4. Piekabe bez bremzēm: ..... kg

19. Tehniski pieļaujamā maksimālā statiskā masa sakabes punktāt: ..... kg

▼M4

Motors

20. Motora izgatavotājs: .....

21. Motora kods, kā tas ir norādīts uz motora: .....

22. Darbības princips: .....

23. Pilnībā elektrisks: jā/nē ([1])

23.1. Hibrīdveida [elektro]mobilis: jā/nē ([1])

24. Cilindru skaits un novietojums: .....

25. Dzinēja darba tilpums: ..... cm^3

26. Degviela: dīzeļdegviela/benzīns/sašķidrināta naftas gāze/dabasgāze – biometāns/etanols/biodīzeļdegviela/ūdeņradis ([1])

26.1. Viena degviela/divas degvielas/maināma degviela ([1])

27. Maksimālā lietderīgā jauda ([g]): ..... kW ar ..... min^{-1} vai maksimālā nepārtrauktā nominālā jauda (elektromotors) ..... kW ([1])

Maksimālais ātrums

29. Maksimālais ātrums: ..... km/h

Asis un balstiekārta

30. Ass(-u) šķērsbāze: 1. ..... mm; 2. ..... mm; 3. ..... mm

35. Riepu/riteņu kombinācija(-as) ([h]): .....

Bremzes

36. Mehānisks/elektrisks/pneimatisks/hidraulisks piekabes bremžu savienojums ([1])

Virsbūve

41. Durvju skaits un izvietojums: .....

42. Sēdvietu skaits (to skaitā vadītāja) ([k]): .....

Ekoloģiskie rādītāji

46. Trokšņu līmenis

Statiskā stāvoklī: ..... dB(A) pie motora apgriezieniem: ..... min^{-1}

Kustībā: ..... dB(A)

47. Izplūdes gāzu emisijas līmenis ([l]): Euro .....

48. Izplūdes gāzu emisija ([m]):

Reglamentējošā pamatakta numurs un jaunākā normatīvā akta, ko piemēro un kurā izdarīti grozījumi, numurs: .....

1.1. Pārbaudes procedūra: I tips vai ESC ([1])

CO: ..... HC: ..... NO_x: ..... HC + NO_x: .....
Cietās daļiņas: .....

Dūmainība (ELR): ..... (m^{-1})

1.2. Pārbaudes procedūra: I tips (Euro 5 vai 6 ([1]))

CO: ..... THC: ..... NMHC: ..... NO_x: .....
THC + NO_x: .....

Cietās daļiņas (masa): ..... Daļiņas (skaits): .....

▼**M4**

2. Pārbaudes procedūra: ETC (attiecīgajā gadījumā)

CO: ..... NO_x: .... NMHC: ..... THC: ..... CH_4: .....

Cietās daļiņas: .....

48.1. Dūmainības koriģētais absorbcijas koeficients: ..... (m^{-1})

49. CO_2 emisija/degvielas patēriņš/elektroenerģijas patēriņš ([m]):

1. Visas piedziņas ķēdes, izņemot pilnībā elektriskus transportlīdzekļus

	CO_2 emisija	Degvielas patēriņš
Pilsētas apstākļos:	..... g/km	..... l/100 km/m^3/100 km ([1])
Ārpilsētas apstākļos:	..... g/km	..... l/100 km/m^3/100 km ([1])
Pilsētas un ārpilsētas apstākļos:	..... g/km	..... l/100 km/m^3/100 km ([1])
Svērtais, pilsētas un ārpilsētas apstākļos:	..... g/km	..... l/100 km

2. Pilnībā elektriski transportlīdzekļi un OVC hibrīdveida elektromobiļi

Elektroenerģijas patēriņš (svērtais, pilsētas un ārpilsētas apstākļos ([1])) ..... Wh/km

Elektrības diapazons ..... km

Dažādi

52. Piezīmes ([n]): .....

▼M4

2. PUSE

M_2 KATEGORIJAS TRANSPORTLĪDZEKĻI

(nepabeigti transportlīdzekļi)

2. puse

Vispārīgs konstrukcijas raksturojums

1. Asu skaits: ..... un riteņu skaits: .....

1.1. Asu ar dubultriteņiem skaits un novietojums: .....

2. Vadāmās asis (skaits, novietojums): .....

3. Dzenošās asis (skaits, novietojums, starpsavienojums): .....

Galvenie izmēri

4. Garenbāze ([e]): ..... mm

4.1. Atstarpe starp asīm: 1-2: … mm; 2-3: … mm; 3-4: … mm

5.1. Maksimālais pieļaujamais garums: ..... mm

6.1. Maksimālais pieļaujamais platums: ..... mm

7.1. Maksimālais pieļaujamais augstums: ..... mm

12.1. Maksimālā pieļaujamā aizmugurējā pārkare: ..... mm

Masas

▼M15

14. Transportlīdzekļa faktiskā masa: ..... kg

▼M4

14.1. Šīs masas sadalījums pa asīm: 1. ..... kg; 2. ..... kg; 3. ..... kg utt.

15. Vairākos posmos pabeigta transportlīdzekļa minimālā masa: ..... kg

15.1. Šīs masas sadalījums pa asīm: 1. ..... kg; 2. ..... kg; 3. ..... kg

16. Maksimālās tehniski pieļaujamās masas

16.1. Tehniski pieļaujamā maksimālā pilnā masa: ..... kg

16.2. Tehniski pieļaujamā masa uz katru asi: 1. ..... kg; 2. ..... kg; 3. ..... kg utt.

16.3. Tehniski pieļaujamā masa uz katru asu grupu: 1. ..... kg; 2. ..... kg; 3. ..... kg utt.

16.4. Tehniski pieļaujamā maksimālā autovilciena masa: ..... kg

17. Pieļaujamā maksimālā pilnā masa, kas paredzēta reģistrācijai/ekspluatācijai valsts/starptautiskajā satiksmē ([1])([o])

▼M4

17.1. Reģistrācijai/ekspluatācijai paredzētā pieļaujamā maksimālā pilnā masa: ..... kg

17.2. Reģistrācijai/ekspluatācijai paredzētā pieļaujamā maksimālā pilnā masa uz katru asi: 1. ..... kg; 2. ..... kg; 3. ..... kg

17.3. Reģistrācijai/ekspluatācijai paredzētā pieļaujamā maksimālā pilnā masa uz katru asu grupu: 1. ..... kg; 2. ..... kg; 3. ..... kg

17.4. Reģistrācijai/ekspluatācijai paredzētā pieļaujamā maksimālā autovilciena masa: ..... kg

18. Tehniski pieļaujamā maksimālā velkamā masa:

18.1. Piekabe ar jūgstieni: ..... kg

18.3. Centrālass piekabe: ..... kg

18.4. Piekabe bez bremzēm: ..... kg

19. Tehniski pieļaujamā maksimālā statiskā masa sakabes punktā: .....kg

Motors

20. Motora izgatavotājs: .....

21. Motora kods, kā tas ir norādīts uz motora: .....

22. Darbības princips: .....

23. Pilnībā elektrisks: jā/nē ([1])

23.1. Hibrīdveida [elektro]mobilis: jā/nē ([1])

24. Cilindru skaits un novietojums: .....

25. Dzinēja darba tilpums: ..... cm^3

26. Degviela: dīzeļdegviela/benzīns/sašķidrināta naftas gāze/dabasgāze – biometāns/etanols/biodīzeļdegviela/ūdeņradis ([1])

26.1. Viena degviela/divas degvielas/maināma degviela ([1])

27. Maksimālā lietderīgā jauda ([g]): ..... kW ar ..... min^{-1} vai maksimālā nepārtrauktā nominālā jauda (elektromotors) ..... kW ([1])

28. Pārnesumkārba (tips): .....

Maksimālais ātrums

29. Maksimālais ātrums: ..... km/h

Asis un balstiekārta

30. Ass(-u) šķērsbāze: 1. ..... mm; 2. ..... mm; 3. ..... mm

33. Dzenošā ass(-is), kas aprīkota(-as) ar pneimatisko balstiekārtu vai tai līdzvērtīgu balstiekārtu: jā/nē ([1])

35. Riepu/riteņu kombinācija ([h]): .....

Bremzes

36. Mehānisks/elektrisks/pneimatisks/hidraulisks piekabes bremžu savienojums ([1])

37. Spiediens barošanas vadā, kas iet uz piekabes bremžu iekārtu: ..... bāri

▼M4

Sakabes ierīce

44. Sakabes ierīces apstiprinājuma numurs vai apstiprinājuma marķējums (ja tāda ir pierīkota): .....

45. Tipi vai klases stiprinājuma ierīcēm, kuras var pierīkot: .....

45.1. Vērtības ([1]): D: …/ V: …/ S: …/ U: …

Ekoloģiskie rādītāji

46. Trokšņu līmenis

Statiskā stāvoklī: ..... dB(A) pie motora apgriezieniem: ..... min^{-1}

Kustībā: ..... dB(A)

47. Izplūdes gāzu emisijas līmenis ([l]): Euro .....

48. Izplūdes gāzu emisija ([m]):

Reglamentējošā pamatakta numurs un jaunākā normatīvā akta, ko piemēro un kurā izdarīti grozījumi, numurs: .....

1.1. Pārbaudes procedūra: I tips vai ESC ([1])

CO: ..... HC: ..... NO_x: ..... HC + NO_x: .....
Cietās daļiņas: .....

Dūmainība (ELR): ..... (m^{-1})

1.2. Pārbaudes procedūra: I tips (Euro 5 vai 6 ([1]))

CO: ..... THC: ..... NMHC: ..... NO_x: .....
THC + NO_x: ..... Cietās daļiņas (masa): ..... Daļiņas (skaits): ....

2. Pārbaudes procedūra: ETC (attiecīgajā gadījumā)

CO: ..... NO_x: ..... NMHC: ..... THC: .....
CH_4: ..... Cietās daļiņas: .....

48.1. Dūmainības koriģētais absorbcijas koeficients: ..... (m^{-1})

Dažādi

52. Piezīmes ([n]): .....

▼M4

2. PUSE

M_3 KATEGORIJAS TRANSPORTLĪDZEKĻI

(nepabeigti transportlīdzekļi)

2. puse

Vispārīgs konstrukcijas raksturojums

1. Asu skaits: ..... un riteņu skaits: .....

1.1. Asu ar dubultriteņiem skaits un novietojums: .....

2. Vadāmās asis (skaits, novietojums): .....

3. Dzenošās asis (skaits, novietojums, starpsavienojums): ....

Galvenie izmēri

4. Garenbāze ([e]): ..... mm

4.1. Atstarpe starp asīm: 1-2: … mm; 2-3: … mm; 3-4: … mm

5.1. Maksimālais pieļaujamais garums: ..... mm

6.1. Maksimālais pieļaujamais platums: ..... mm

7.1. Maksimālais pieļaujamais augstums: ..... mm

12.1. Maksimālā pieļaujamā aizmugurējā pārkare: ..... mm

Masas

▼M15

14. Transportlīdzekļa faktiskā masa: ..... kg

▼M4

14.1. Šīs masas sadalījums pa asīm: 1. ..... kg; 2. ..... kg; 3. ..... kg utt.

15. Vairākos posmos pabeigta transportlīdzekļa minimālā masa: ..... kg

15.1. Šīs masas sadalījums pa asīm: 1. ..... kg; 2. ..... kg; 3. ..... kg

16. Maksimālās tehniski pieļaujamās masas

16.1. Tehniski pieļaujamā maksimālā pilnā masa: ..... kg

16.2. Tehniski pieļaujamā masa uz katru asi: 1. ..... kg; 2. ..... kg; 3. ..... kg utt.

16.3. Tehniski pieļaujamā masa uz katru asu grupu: 1. ..... kg; 2. ..... kg; 3. ..... kg utt.

16.4. Tehniski pieļaujamā maksimālā autovilciena masa: ..... kg

17. Pieļaujamā maksimālā pilnā masa, kas paredzēta reģistrācijai/ekspluatācijai valsts/starptautiskajā satiksmē ([1])([o])

17.1. Reģistrācijai/ekspluatācijai paredzētā pieļaujamā maksimālā pilnā masa: ..... kg

17.2. Reģistrācijai/ekspluatācijai paredzētā pieļaujamā maksimālā pilnā masa uz katru asi: 1. ..... kg; 2. ..... kg; 3. ..... kg

▼M4

17.3. Reģistrācijai/ekspluatācijai paredzētā pieļaujamā maksimālā pilnā masa uz katru asu grupu: 1. ..... kg; 2. ..... kg; 3. ..... kg

17.4. Reģistrācijai/ekspluatācijai paredzētā pieļaujamā maksimālā autovilciena masa: ..... kg

18. Tehniski pieļaujamā maksimālā velkamā masa:

18.1. Piekabe ar jūgstieni: ..... kg

18.3. Centrālass piekabe: ..... kg

18.4. Piekabe bez bremzēm: ..... kg

19. Tehniski pieļaujamā maksimālā statiskā masa sakabes punktāt: ..... kg

Motors

20. Motora izgatavotājs: .....

21. Motora kods, kā tas ir norādīts uz motora: .....

22. Darbības princips: .....

23. Pilnībā elektrisks: jā/nē ([1])

23.1. Hibrīdveida [elektro]mobilis: jā/nē ([1])

24. Cilindru skaits un novietojums: .....

25. Dzinēja darba tilpums: ..... cm^3

26. Degviela: dīzeļdegviela/benzīns/sašķidrināta naftas gāze/dabasgāze – biometāns/etanols/biodīzeļdegviela/ūdeņradis ([1])

26.1. Viena degviela/divas degvielas/maināma degviela ([1])

27. Maksimālā lietderīgā jauda ([g]): ..... kW ar ..... min^{-1} vai maksimālā nepārtrauktā nominālā jauda (elektromotors) ..... kW ([1])

28. Pārnesumkārba (tips): .....

Maksimālais ātrums

29. Maksimālais ātrums: ..... km/h

Asis un balstiekārta

30.1. Katras vadāmas ass šķērsbāze: ..... mm

30.2. Pārējo asu šķērsbāze: ..... mm

32. Atslogojuma ass(-u) atrašanās vieta: .....

33. Dzenošā ass(-is), kas aprīkota(-as) ar pneimatisko balstiekārtu vai tai līdzvērtīgu balstiekārtu: jā/nē ([1])

35. Riepu/riteņu kombinācija ([h]): .....

Bremzes

36. Mehānisks/elektrisks/pneimatisks/hidraulisks piekabes bremžu savienojums ([1])

37. Spiediens barošanas vadā, kas iet uz piekabes bremžu iekārtu: ..... bar

▼M4

Sakabes ierīce

44. Sakabes ierīces apstiprinājuma numurs vai apstiprinājuma marķējums (ja tāda ir pierīkota): .....

45. Tipi vai klases stiprinājuma ierīcēm, kuras var pierīkot: .....

45.1. Vērtības ([1]): D: …/ V: …/ S: …/ U: …

Ekoloģiskie rādītāji

46. Trokšņu līmenis

Statiskā stāvoklī: ..... dB(A) pie motora apgriezieniem: ..... min^{-1}

Kustībā: ..... dB(A)

47. Izplūdes gāzu emisijas līmenis ([l]): Euro .....

48. Izplūdes gāzu emisija ([m]):

Reglamentējošā pamatakta numurs un jaunākā normatīvā akta, ko piemēro un kurā izdarīti grozījumi, numurs: .....

1. Pārbaudes procedūra: I tips vai ESC ([1])

CO: ..... HC: ..... NO_x: ..... HC + NO_x: ..... Cietās daļiņas: .....

Dūmainība (ELR): ..... (m^{-1})

2. Pārbaudes procedūra: ETC (attiecīgajā gadījumā)

CO: ..... NO_x: ..... NMHC: ..... THC: ..... CH_4: ..... Cietās daļiņas: .....

48.1. Dūmainības koriģētais absorbcijas koeficients: ..... (m^{-1})

Dažādi

52. Piezīmes ([n]): .....

▼M4

2. PUSE

N_1 KATEGORIJAS TRANSPORTLĪDZEKĻI

(nepabeigti transportlīdzekļi)

2. puse

Vispārīgs konstrukcijas raksturojums

1. Asu skaits: ..... un riteņu skaits: .....

1.1. Asu ar dubultriteņiem skaits un novietojums: .....

3. Dzenošās asis (skaits, novietojums, starpsavienojums): ....

Galvenie izmēri

4. Garenbāze ([e]): ..... mm

4.1. Atstarpe starp asīm: 1-2: … mm; 2-3: … mm; 3-4: … mm

5.1. Maksimālais pieļaujamais garums: ..... mm

6.1. Maksimālais pieļaujamais platums: ..... mm

7.1. Maksimālais pieļaujamais augstums: ..... mm

8. Seglu vadotne puspiekabi velkošam transportlīdzeklim (maksimālā un minimālā): ..... mm

12.1. Maksimālā pieļaujamā aizmugurējā pārkare: ..... mm

Masas

▼M15

13. Masa darba kārtībā: ..... kg

14. Transportlīdzekļa faktiskā masa: ..... kg

▼M4

14.1. Šīs masas sadalījums pa asīm: 1. ..... kg; 2. ..... kg; 3. ..... kg utt.

15. Vairākos posmos pabeigta transportlīdzekļa minimālā masa: ..... kg

15.1. Šīs masas sadalījums pa asīm: 1. ..... kg; 2. ..... kg; 3. ..... kg

16. Maksimālās tehniski pieļaujamās masas

16.1. Tehniski pieļaujamā maksimālā pilnā masa: ..... kg

16.2. Tehniski pieļaujamā masa uz katru asi: 1. ..... kg; 2. ..... kg; 3. ..... kg utt.

16.4. Tehniski pieļaujamā maksimālā autovilciena masa: ..... kg

18. Tehniski pieļaujamā maksimālā velkamā masa:

18.1. Piekabe ar jūgstieni: ..... kg

18.2. Puspiekabe: ..... kg

18.3. Centrālass piekabe: ..... kg

18.4. Piekabe bez bremzēm: ..... kg

19. Tehniski pieļaujamā maksimālā statiskā masa sakabes punktā: .....kg

▼M4

Motors

20. Motora izgatavotājs: .....

21. Motora kods, kā tas ir norādīts uz motora: .....

22. Darbības princips: .....

23. Pilnībā elektrisks: jā/nē ([1])

23.1. Hibrīdveida [elektro]mobilis: jā/nē ([1])

24. Cilindru skaits un novietojums: .....

25. Dzinēja darba tilpums: ..... cm^3

26. Degviela: dīzeļdegviela/benzīns/sašķidrināta naftas gāze/dabasgāze – biometāns/etanols/biodīzeļdegviela/ūdeņradis ([1])

26.1. Viena degviela/divas degvielas/maināma degviela ([1])

27. Maksimālā lietderīgā jauda ([g]): ..... kW ar ..... min^{-1} vai maksimālā nepārtrauktā nominālā jauda (elektromotors) ..... kW ([1])

28. Pārnesumkārba (tips): .....

Maksimālais ātrums

29. Maksimālais ātrums: ..... km/h

Asis un balstiekārta

30. Ass(-u) šķērsbāze: 1. ..... mm; 2. ..... mm; 3. ..... mm

35. Riepu/riteņu kombinācija ([h]): .....

Bremzes

36. Mehānisks/elektrisks/pneimatisks/hidraulisks piekabes bremžu savienojums ([1])

37. Spiediens barošanas vadā, kas iet uz piekabes bremžu iekārtu: ..... bāri

Sakabes ierīce

44. Sakabes ierīces apstiprinājuma numurs vai apstiprinājuma marķējums (ja tāda ir pierīkota): .....

45. Tipi vai klases stiprinājuma ierīcēm, kuras var pierīkot: .....

45.1. Vērtības ([1]): D: …/ V: …/ S: …/ U: …

Ekoloģiskie rādītāji

46. Trokšņu līmenis

Statiskā stāvoklī: ..... dB(A) pie motora apgriezieniem: ..... min^{-1}

Kustībā: ..... dB(A)

47. Izplūdes gāzu emisijas līmenis ([l]): Euro .....

48. Izplūdes gāzu emisija ([m]):

Reglamentējošā pamatakta numurs un jaunākā normatīvā akta, ko piemēro un kurā izdarīti grozījumi, numurs: .....

1.1. Pārbaudes procedūra: I tips vai ESC ([1])

CO: ..... HC: ..... NO_x: ..... HC + NO_x: .....
Cietās daļiņas: .....

Dūmainība (ELR): ..... (m^{-1})

▼**M4**

1.2. Pārbaudes procedūra: I tips (Euro 5 vai 6 ([1]))

CO: ..... THC: ..... NMHC: ..... NO_x: .....
THC + NO_x: ..... Cietās daļiņas (masa): ..... Daļiņas (skaits): ....

2. Pārbaudes procedūra: ETC (attiecīgajā gadījumā)

CO: ..... NO_x: ..... NMHC: ..... THC: .....
CH_4: ..... Cietās daļiņas: .....

48.1. Dūmainības koriģētais absorbcijas koeficients: ..... (m^{-1})

49. CO_2 emisija/degvielas patēriņš/elektroenerģijas patēriņš ([m]):

1. Visas piedziņas ķēdes, izņemot pilnībā elektriskus transportlīdzekļus

	CO_2 emisija	Degvielas patēriņš
Pilsētas apstākļos:	..... g/km	..... l/100 km/m^3/100 km ([1])
Ārpilsētas apstākļos:	..... g/km	..... l/100 km/m^3/100 km ([1])
Pilsētas un ārpilsētas apstākļos:	..... g/km	..... l/100 km/m^3/100 km ([1])
Svērtais, pilsētas un ārpilsētas apstākļos	..... g/km	..... l/100 km

2. Pilnībā elektriski transportlīdzekļi un OVC hibrīdveida elektromobiļi

Elektroenerģijas patēriņš (svērtais, pilsētas un ārpilsētas apstākļos ([1])) ..... Wh/km

Elektrības diapazons ..... km

Dažādi

52. Piezīmes ([n]): .....

▼M4

2. PUSE

N_2 KATEGORIJAS TRANSPORTLĪDZEKĻI

(nepabeigti transportlīdzekļi)

2. puse

Vispārīgs konstrukcijas raksturojums

1. Asu skaits: ..... un riteņu skaits: .....

1.1. Asu ar dubultriteņiem skaits un novietojums: .....

2. Vadāmās asis (skaits, novietojums): .....

3. Dzenošās asis (skaits, novietojums, starpsavienojums): ....

Galvenie izmēri

4. Garenbāze ([e]): ..... mm

4.1. Atstarpe starp asīm: 1-2: … mm; 2-3: … mm; 3-4: … mm

5.1. Maksimālais pieļaujamais garums: ..... mm

6.1. Maksimālais pieļaujamais platums: ..... mm

8. Seglu vadotne puspiekabi velkošam transportlīdzeklim (maksimālā un minimālā): ..... mm

12.1. Maksimālā pieļaujamā aizmugurējā pārkare: ..... mm

Masas

▼M15

14. Transportlīdzekļa faktiskā masa: ..... kg

▼M4

14.1. Šīs masas sadalījums pa asīm: 1. ..... kg; 2. ..... kg; 3. ..... kg utt.

15. Vairākos posmos pabeigta transportlīdzekļa minimālā masa: ..... kg

15.1. Šīs masas sadalījums pa asīm: 1. ..... kg; 2. ..... kg; 3. ..... kg

16. Maksimālās tehniski pieļaujamās masas

16.1. Tehniski pieļaujamā maksimālā pilnā masa: ..... kg

16.2. Tehniski pieļaujamā masa uz katru asi: 1. ..... kg; 2. ..... kg; 3. ..... kg utt.

16.3. Tehniski pieļaujamā masa uz katru asu grupu: 1. ..... kg; 2. ..... kg; 3. ..... kg utt.

16.4. Tehniski pieļaujamā maksimālā autovilciena masa: ..... kg

17. Pieļaujamā maksimālā pilnā masa, kas paredzēta reģistrācijai/ekspluatācijai valsts/starptautiskajā satiksmē ([1]) ([o])

17.1. Reģistrācijai/ekspluatācijai paredzētā pieļaujamā maksimālā pilnā masa: ..... kg

17.2. Reģistrācijai/ekspluatācijai paredzētā pieļaujamā maksimālā pilnā masa uz katru asi: 1. ..... kg; 2. ..... kg; 3. ..... kg

▼M4

17.3. Reģistrācijai/ekspluatācijai paredzētā pieļaujamā maksimālā pilnā masa uz katru asu grupu: 1. ..... kg; 2. ..... kg; 3. ..... kg

17.4. Reģistrācijai/ekspluatācijai paredzētā pieļaujamā maksimālā autovilciena masa: ..... kg

18. Tehniski pieļaujamā maksimālā velkamā masa:

18.1. Piekabe ar jūgstieni: ..... kg

18.2. Puspiekabe: ..... kg

18.3. Centrālass piekabe: ..... kg

18.4. Piekabe bez bremzēm: ..... kg

19. Tehniski pieļaujamā maksimālā statiskā masa sakabes punktā: ..... kg

Motors

20. Motora izgatavotājs: .....

21. Motora kods, kā tas ir norādīts uz motora: .....

22. Darbības princips: .....

23. Pilnībā elektrisks: jā/nē ([1])

23.1. Hibrīdveida [elektro]mobilis: jā/nē ([1])

24. Cilindru skaits un novietojums: .....

25. Dzinēja darba tilpums: ..... cm^3

26. Degviela: dīzeļdegviela/benzīns/sašķidrināta naftas gāze/dabasgāze – biometāns/etanols/biodīzeļdegviela/ūdeņradis ([1])

26.1. Viena degviela/divas degvielas/maināma degviela ([1])

27. Maksimālā lietderīgā jauda ([g]): ..... kW ar ..... min^{-1}
or maximum continuous rated power (electric motor) ..... kW ([1])

28. Pārnesumkārba (tips): .....

Maksimālais ātrums

29. Maksimālais ātrums: ..... km/h

Asis un balstiekārta

▼M12

31. Paceļamās(-o) ass(-u) novietojums: (.....)

▼M4

32. Atslogojuma ass(-u) atrašanās vieta: .....

33. Dzenošā ass(-is), kas aprīkota(-as) ar pneimatisko balstiekārtu vai tai līdzvērtīgu balstiekārtu: jā/nē ([1])

35. Riepu/riteņu kombinācija ([h]): .....

Bremzes

36. Mehānisks/elektrisks/pneimatisks/hidraulisks piekabes bremžu savienojums ([1])

37. Spiediens barošanas vadā, kas iet uz piekabes bremžu iekārtu: ..... bāri

▼M4

Sakabes ierīce

44. Sakabes ierīces apstiprinājuma numurs vai apstiprinājuma marķējums (ja tāda ir pierīkota)): .....

45. Tipi vai klases stiprinājuma ierīcēm, kuras var pierīkot: .....

45.1. Vērtības ([1]): D: …/ V: …/ S: …/ U: …

Ekoloģiskie rādītāji

46. Trokšņu līmenis

Statiskā stāvoklī: ..... dB(A) pie motora apgriezieniem: ..... min^{-1}

Kustībā: ..... dB(A)

47. Izplūdes gāzu emisijas līmenis ([l]): Euro .....

48. Izplūdes gāzu emisija ([m]):

Reglamentējošā pamatakta numurs un jaunākā normatīvā akta, ko piemēro un kurā izdarīti grozījumi, numurs: .....

1.1. Pārbaudes procedūra: I tips vai ESC ([1])

CO: ..... HC: ..... NO_x: ..... HC + NO_x: .....
Cietās daļiņas: .....

Dūmainība (ELR): ..... (m^{-1})

1.2. Pārbaudes procedūra: I tips (*Euro* 5 vai 6 ([1]))

CO: ..... THC: ..... NMHC: ..... NO_x: .....
THC + NO_x: ..... Cietās daļiņas (masa): ....

Daļiņas (skaits): .....

2. Pārbaudes procedūra: ETC (attiecīgajā gadījumā)

CO: ..... NO_x: ..... NMHC: ..... THC: .....
CH_4: ..... Cietās daļiņas: .....

48.1. Dūmainības koriģētais absorbcijas koeficients: ..... (m^{-1})

Dažādi

52. Piezīmes ([n]): .....

▼M4

2. PUSE

N_3 KATEGORIJAS TRANSPORTLĪDZEKĻI

(nepabeigti transportlīdzekļi)

2. puse

Vispārīgs konstrukcijas raksturojums

1. Asu skaits: ..... un riteņu skaits: .....

1.1. Asu ar dubultriteņiem skaits un novietojums: .....

2. Vadāmās asis (skaits, novietojums): .....

3. Dzenošās asis (skaits, novietojums, starpsavienojums): ....

Galvenie izmēri

4. Garenbāze (e): ..... mm

4.1. Atstarpe starp asīm: 1-2: … mm; 2-3: … mm; 3-4: … mm

5.1. Maksimālais pieļaujamais garums: ..... mm

6.1. Maksimālais pieļaujamais platums: ..... mm

8. Seglu vadotne puspiekabi velkošam transportlīdzeklim (maksimālā un minimālā): ..... mm

12.1. Maksimālā pieļaujamā aizmugurējā pārkare: ..... mm

Masas

▼M15

14. Transportlīdzekļa faktiskā masa: ..... kg

▼M4

14.1. Šīs masas sadalījums pa asīm: 1. ..... kg; 2. ..... kg; 3. ..... kg utt.

15. Vairākos posmos pabeigta transportlīdzekļa minimālā masa: ..... kg

15.1. Šīs masas sadalījums pa asīm: 1. ..... kg; 2. ..... kg; 3. ..... kg

16. Maksimālās tehniski pieļaujamās masas

16.1. Tehniski pieļaujamā maksimālā pilnā masa: ..... kg

16.2. Tehniski pieļaujamā masa uz katru asi: 1. ..... kg; 2. ..... kg; 3. ..... kg utt.

16.3. Tehniski pieļaujamā masa uz katru asu grupu: 1. ..... kg; 2. ..... kg; 3. ..... kg utt.

16.4. Tehniski pieļaujamā maksimālā autovilciena masa: ..... kg

17. Pieļaujamā maksimālā pilnā masa, kas paredzēta reģistrācijai/ekspluatācijai valsts/starptautiskajā satiksmē ([1]) (o)

17.1. Reģistrācijai/ekspluatācijai paredzētā pieļaujamā maksimālā pilnā masa: ..... kg

17.2. Reģistrācijai/ekspluatācijai paredzētā pieļaujamā maksimālā pilnā masa uz katru asi: 1. ..... kg; 2. ..... kg; 3. ..... kg

▼M4

17.3. Reģistrācijai/ekspluatācijai paredzētā pieļaujamā maksimālā pilnā masa uz katru asu grupu: 1. ..... kg; 2. ..... kg; 3. ..... kg

17.4. Reģistrācijai/ekspluatācijai paredzētā pieļaujamā maksimālā autovilciena masa: ..... kg

18. Tehniski pieļaujamā maksimālā velkamā masa:

18.1. Piekabe ar jūgstieni: ..... kg

18.2. Puspiekabe: ..... kg

18.3. Centrālass piekabe: ..... kg

18.4. Piekabe bez bremzēm: ..... kg

19. Tehniski pieļaujamā maksimālā statiskā masa sakabes punktā: .....kg

Motors

20. Motora izgatavotājs: .....

21. Motora kods, kā tas ir norādīts uz motora: .....

22. Darbības princips: .....

23. Pilnībā elektrisks: jā/nē ([1])

23.1. Hibrīdveida [elektro]mobilis: jā/nē ([1])

24. Cilindru skaits un novietojums: .....

25. Dzinēja darba tilpums: ..... cm^3

26. Degviela: dīzeļdegviela/benzīns/sašķidrināta naftas gāze/dabasgāze – biometāns/etanols/biodīzeļdegviela/ūdeņradis ([1])

26.1. Viena degviela/divas degvielas/maināma degviela ([1])

27. Maksimālā lietderīgā jauda ([g]): ..... kW ar ..... min^{-1} vai maksimālā nepārtrauktā nominālā jauda (elektromotors) ..... kW ([1])

28. Pārnesumkārba (tips): .....

Maksimālais ātrums

29. Maksimālais ātrums: ..... km/h

Asis un balstiekārta

▼M12

31. Paceļamās(-o) ass(-u) novietojums: (.....)

▼M4

32. Atslogojuma ass(-u) atrašanās vieta: .....

33. Dzenošā ass(-is), kas aprīkota(-as) ar pneimatisko balstiekārtu vai tai līdzvērtīgu balstiekārtu: jā/nē ([1])

35. Riepu/riteņu kombinācija ([h]): .....

Bremzes

36. Mehānisks/elektrisks/pneimatisks/hidraulisks piekabes bremžu savienojums ([1])

37. Spiediens barošanas vadā, kas iet uz piekabes bremžu iekārtu: ..... bar

▼M4

Sakabes ierīce

44. Sakabes ierīces apstiprinājuma numurs vai apstiprinājuma marķējums (ja tāda ir pierīkota): .....

45. Tipi vai klases stiprinājuma ierīcēm, kuras var pierīkot: .....

45.1. Vērtības ([1]): D: …/ V: …/ S: …/ U: …

Ekoloģiskie rādītāji

46. Trokšņu līmenis

Statiskā stāvoklī: ..... dB(A) pie motora apgriezieniem: ..... min^{-1}

Kustībā: ..... dB(A)

47. Izplūdes gāzu emisijas līmenis ([l]): Euro .....

48. Izplūdes gāzu emisija ([m]):

Reglamentējošā pamatakta numurs un jaunākā normatīvā akta, ko piemēro un kurā izdarīti grozījumi, numurs: .....

1. Pārbaudes procedūra: I tips vai ESC ([1])

CO: ..... HC: ..... NO_x: ..... HC + NO_x: ..... Cietās daļiņas: .....

Dūmainība (ELR): ..... (m^{-1})

2. Pārbaudes procedūra: ETC (attiecīgajā gadījumā)

CO: ..... NO_x: ..... NMHC: ..... THC: ..... CH_4: ..... Cietās daļiņas: .....

48.1. Dūmainības koriģētais absorbcijas koeficients: ..... (m^{-1})

Dažādi

52. Piezīmes ([n]): .....

▼M4

2. PUSE

O_1 UN O_2 KATEGORIJU TRANSPORTLĪDZEKĻI

(nepabeigti transportlīdzekļi)

2. puse

Vispārīgs konstrukcijas raksturojums

1. Asu skaits: ..... un riteņu skaits: .....

1.1. Asu ar dubultriteņiem skaits un novietojums: .....

Galvenie izmēri

4. Garenbāze ([e]): ..... mm

4.1. Atstarpe starp asīm: 1-2: … mm; 2-3: … mm; 3-4: … mm

5.1. Maksimālais pieļaujamais garums: ..... mm

6.1. Maksimālais pieļaujamais platums: ..... mm

7.1. Maksimālais pieļaujamais augstums: ..... mm

10. Attālums starp sakabes ierīces centru un transportlīdzekļa aizmuguri: ..... mm

12.1. Maksimālā pieļaujamā aizmugurējā pārkare: ..... mm

Masas

▼M15

14. Transportlīdzekļa faktiskā masa: ..... kg

▼M4

14.1. Šīs masas sadalījums pa asīm: 1. ..... kg; 2. ..... kg; 3. ..... kg utt.

15. Vairākos posmos pabeigta transportlīdzekļa minimālā masa: ..... kg

15.1. Šīs masas sadalījums pa asīm: 1. ..... kg; 2. ..... kg; 3. ..... kg

16. Maksimālās tehniski pieļaujamās masas

16.1. Tehniski pieļaujamā maksimālā pilnā masa: ..... kg

16.2. Tehniski pieļaujamā masa uz katru asi: 1. ..... kg; 2. ..... kg; 3. ..... kg utt.

16.3. Tehniski pieļaujamā masa uz katru asu grupu: 1. ..... kg; 2. ..... kg; 3. ..... kg utt.

19.1. Tehniski pieļaujamā maksimālā statiskā masa puspiekabes vai centrālass piekabes sakabes punktā: ..... kg

Maksimālais ātrums

29. Maksimālais ātrums: ..... km/h

Asis un balstiekārta

30.1. Katras vadāmas ass šķērsbāze: ..... mm

▼M4

30.2. Pārējo asu šķērsbāze: ..... mm

▼M12

31. Paceļamās(-o) ass(-u) novietojums: (.....)

▼M4

32. Atslogojuma ass(-u) atrašanās vieta: .....

34. Ass(-is), kas aprīkota(-as) ar pneimatisko balstiekārtu vai tai līdzvērtīgu balstiekārtu: jā/nē ([1])

35. Riepu/riteņu kombinācija ([h]): .....

Sakabes ierīce

44. Sakabes ierīces apstiprinājuma numurs vai apstiprinājuma marķējums (ja tāda ir pierīkota): .....

45. Tipi vai klases stiprinājuma ierīcēm, kuras var pierīkot: .....

45.1. Vērtības ([1]): D: …/ V: …/ S: …/ U: …

Dažādi

52. Piezīmes ([n]): .....

▼M4

2. PUSE

O_3 UN O_4 KATEGORIJU TRANSPORTLĪDZEKĻI

(nepabeigti transportlīdzekļi)

2. puse

Vispārīgs konstrukcijas raksturojums

1. Asu skaits: ..... un riteņu skaits: .....

1.1. Asu ar dubultriteņiem skaits un novietojums: .....

2. Vadāmās asis (skaits, novietojums): .....

Galvenie izmēri

4. Garenbāze (e): .....mm

4.1. Atstarpe starp asīm: 1-2: … mm; 2-3: … mm; 3-4: … mm

5.1. Maksimālais pieļaujamais garums: ..... mm

6.1. Maksimālais pieļaujamais platums: ..... mm

7.1. Maksimālais pieļaujamais augstums: ..... mm

10. Attālums starp sakabes ierīces centru un transportlīdzekļa aizmuguri: ..... mm

12.1. Maksimālā pieļaujamā aizmugurējā pārkare: ..... mm

Masas

▼M15

14. Transportlīdzekļa faktiskā masa: ..... kg

▼M4

14.1. Šīs masas sadalījums pa asīm: 1. ..... kg; 2. ..... kg; 3. ..... kg utt.

15. Vairākos posmos pabeigta transportlīdzekļa minimālā masa: ..... kg

15.1. Šīs masas sadalījums pa asīm: 1. ..... kg; 2. ..... kg; 3. ..... kg

16. Maksimālās tehniski pieļaujamās masas

16.1. Tehniski pieļaujamā maksimālā pilnā masa: ..... kg

16.2. Tehniski pieļaujamā masa uz katru asi: 1. ..... kg; 2. ..... kg; 3. ..... kg utt.

16.3. Tehniski pieļaujamā masa uz katru asu grupu: 1. ..... kg; 2. .....kg; 3. ..... kg utt.

17. Pieļaujamā maksimālā pilnā masa, kas paredzēta reģistrācijai/ekspluatācijai valsts/starptautiskajā satiksmē ([1])(o)

17.1. Reģistrācijai/ekspluatācijai paredzētā pieļaujamā maksimālā pilnā masa: ..... kg

▼M4

17.2. Reģistrācijai/ekspluatācijai paredzētā pieļaujamā maksimālā pilnā masa uz katru asi: 1. ..... kg; 2. ..... kg; 3. ..... kg

17.3. Reģistrācijai/ekspluatācijai paredzētā pieļaujamā maksimālā pilnā masa uz katru asu grupu: 1. ..... kg; 2. ..... kg; 3. ..... kg

19.1. Tehniski pieļaujamā maksimālā statiskā masa puspiekabes vai centrālass piekabes sakabes punktā: ..... kg

Maksimālais ātrums

29. Maksimālais ātrums: ..... km/h

Asis un balstiekārta

▼M12

31. Paceļamās(-o) ass(-u) novietojums: (.....)

▼M4

32. Atslogojuma ass(-u) atrašanās vieta: .....

34. Ass(-is), kas aprīkota(-as) ar pneimatisko balstiekārtu vai tai līdzvērtīgu balstiekārtu: jā/nē ([1])

35. Riepu/riteņu kombinācija ([h]): .....

Sakabes ierīce

44. Sakabes ierīces apstiprinājuma numurs vai apstiprinājuma marķējums (ja tāda ir pierīkota): .....

45. Tipi vai klases stiprinājuma ierīcēm, kuras var pierīkot: .....

45.1. Vērtības ([1]): D: …/ V: …/ S: …/ U: …

Dažādi

52. Piezīmes ([n]): .....

▼**M4**

Paskaidrojumi attiecībā uz IX pielikumu

([1]) Svītrot, ja neattiecas

([a]) Norādīt identifikācijas numuru. ►**M12** ———— ◄

([b]) Norādīt, vai transportlīdzeklis ir piemērots lietošanai labās vai, attiecīgi, kreisās puses satiksmei, vai gan labās, gan kreisās puses satiksmei.

([c]) Norādīt, vai uz ierīkotā spidometra ir gan metriskās, gan angļu mērvienības.

([d]) Šis apgalvojums neierobežo dalībvalstu tiesības pieprasīt tehnisko pielāgošanu, lai atļautu transportlīdzekļa reģistrēšanu dalībvalstī, kas nav tā valsts, kurā bija paredzēta reģistrācija, ja satiksmes kustības virziens ir pa otru ceļa pusi.

([e]) Šo informāciju norāda tikai tad, ja transportlīdzeklim ir divas asis. ►**M12** Centrālass piekabei ar vienu asi norāda horizontālo attālumu starp sakabes ierīces vertikālo asi un piekabes ass centru. ◄

►**M15** ———— ◄

([g]) Hibrīdveida elektromobiļiem jānorāda abas jaudas.

([h]) Neobligāto aprīkojumu, kas attiecas uz šo ierakstu, papildus var norādīt ierakstā "Piezīmes".

([i]) Kodi, kas aprakstīti II pielikumā. Jāizmanto simbols "C".

([j]) Norādīt tikai šādas pamatkrāsas: balts, dzeltens, oranžs, sarkans, violets, zils, zaļš, pelēks, brūns vai melns.

([k]) Izņemot sēdvietas, kuras paredzētas izmantošanai vienīgi, ja transportlīdzeklis stāv, un ratiņkrēslu vietu skaitu.
Attiecībā uz autobusiem, kas pieder M_3 kategorijai, apkalpes locekļu vietu skaits jāiekļauj pasažieru vietu skaitā.

([l]) Norādīt Eiropas standarta [*Euro norm*] numuru un simbolu, kas atbilst tiesību normai, kas izmantota tipa apstiprinājumā.

([m]) Atkārtot dažādām degvielām, kas var tikt izmantotas. Transportlīdzekļus uzskata par tikai ar gāzveida degvielu darbināmiem transportlīdzekļiem, ja tajos kā degvielu var izmantot gan benzīnu, gan gāzveida degvielu, bet benzīnu lieto tikai ārkārtas situācijā vai dzinēja iedarbināšanai, un ja benzīna tvertnē var iepildīt ne vairāk kā 15 litrus benzīna.

([n]) Ja saskaņā ar Komisijas Lēmumu 2005/50/EK (OV L 21, 25.1.2005., 15. lpp.) transportlīdzeklī ir uzstādīta maza darbības rādiusa 24 GHz radara iekārta, izgatavotājam šeit jānorāda: "Transportlīdzeklī ir maza darbības rādiusa 24 GHz radara iekārta".

▼**M4**

(o) Ražotājs var aizpildīt šo ierakstus attiecībā gan uz starptautisko satiksmi, gan uz vienas valsts satiksmi.

Vienas valsts satiksmes gadījumā jānorāda tās valsts kods, kurā paredzēts reģistrēt transportlīdzekli. Kodu norāda atbilstoši standartam ISO 3166-1:2006.

Starptautiskās satiksmes gadījumā jānorāda direktīvas numurs (piemēram, "96/53/EK" attiecībā uz Padomes Direktīvu 96/53/EK).

►**M16** (p) Ekoinovācijas.

(p1) Ekoinovācijas(-u) vispārējais kods sastāv no šādiem ar atstarpēm atdalītiem elementiem:

— apstiprinātājas iestādes kods, kā definēts šīs direktīvas VII pielikumā,

— katras ekoinovācijas, ar ko aprīkots transportlīdzeklis, atsevišķais kods, norādot Komisijas apstiprināšanas lēmumu hronoloģiskā secībā.

(Piemēram, trīs ekoinovāciju, kas hronoloģiski apstiprinātas kā 10., 15. un 16. inovācija un uzstādītas transportlīdzeklī, ko apstiprinājusi Vācijas tipa apstiprinātāja iestāde, vispārējais kods ir "e1 10 15 16").

(p2) Katras atsevišķās ekoinovācijas CO_2 emisijas ietaupījumu summa. ◄

▼M9

X PIELIKUMS

RAŽOŠANAS ATBILSTĪBAS PROCEDŪRAS

0. **Mērķi**

0.1. Ražošanas atbilstības procedūras ir paredzētas, lai nodrošinātu, ka ikviens izgatavotais transportlīdzeklis, sistēma, sastāvdaļa un atsevišķa tehniska vienība atbilst apstiprinātam tipam.

0.2. Procedūrās ir nešķirami iekļauts kvalitātes nodrošināšanas sistēmu izvērtējums, turpmāk "pirmais izvērtējums", kā arī apstiprinājuma priekšmeta un ar ražošanu saistītas kontroles pārbaude, turpmāk "ražojumu atbilstības pasākumi".

1. **Pirmais izvērtējums**

1.1. Dalībvalsts apstiprinātāja iestāde pārbauda, vai darbojas pietiekami mehānismi un procedūras, lai nodrošinātu efektīvu kontroli, vai izgatavotās sastāvdaļas, sistēmas, atsevišķas tehniskas vienības vai transportlīdzekļi atbilst apstiprinātam tipam.

1.2. Norādījumus par izvērtējumu veikšanu var atrast standartā EN ISO 19011:2002 — norādījumi kvalitātes un/vai vides pārvaldības sistēmu auditēšanai.

1.3. Atbilstību 1.1. punktā minētajām prasībām pārbauda tā, lai būtu apmierināta iestāde, kas piešķir tipa apstiprinājumu.

Šī iestāde pieņem pirmo novērtējumu un 2. punktā izklāstītos ražojumu atbilstības pasākumus, atbilstīgi situācijai ņemot vērā vienu no 1.3.1. līdz 1.3.3. punktā izklāstītajiem pasākumiem vai vajadzības gadījumā to pilnīgu vai daļēju kombināciju.

1.3.1. Faktisko pirmo izvērtējumu un/vai ražojumu atbilstības pasākumu pārbaudi veic apstiprinātāja iestāde, kas piešķir apstiprinājumu, vai iecelta struktūra, kas rīkojas apstiprinātājas iestādes vārdā.

1.3.1.1. Apsverot veicamā pirmā izvērtējuma apjomu, apstiprinātāja iestāde var ņemt vērā pieejamo informāciju:

(a) par izgatavotāja sertifikāciju, kas minēta turpmāk 1.3.3. punktā un nav kvalificēta vai atzīta saskaņā ar minēto punktu;

(b) sastāvdaļas vai atsevišķas tehniskas vienības tipa apstiprinājuma gadījumā – par kvalitātes nodrošināšanas sistēmu izvērtējumiem, ko veic transportlīdzekļa izgatavotājs(-i) sastāvdaļas vai atsevišķas tehniskas vienības izgatavotāja uzņēmumā, saskaņā vienu vai vairākām rūpniecības nozares specifikācijām, kas atbilst saskaņotā standarta EN ISO 9001:2008 prasībām.

1.3.2. Faktisko pirmo izvērtējumu un/vai ražojumu atbilstības pasākumu pārbaudi var arī veikt citas dalībvalsts apstiprinātāja iestāde vai iecelta struktūra, kuru šim mērķim pilnvarojusi apstiprinātāja iestāde.

▼**M9**

1.3.2.1. Šajā gadījumā citas dalībvalsts apstiprinātāja iestāde sagatavo atbilstības paziņojumu, kurā raksturo tās jomas un ražošanas iekārtas, kuras tā uzskatījusi par būtiskām saistībā ar ražojumu(-iem), kam jāsaņem tipa apstiprinājums, kā arī saistībā ar normatīvajiem aktiem, saskaņā ar kuriem minētajiem ražojumiem jāpiešķir tipa apstiprinājums.

1.3.2.2. Saņemot kādas dalībvalsts, kas piešķir tipa apstiprinājumu, apstiprinātājas iestādes pieteikumu par atbilstības paziņojumu, citas dalībvalsts apstiprinātāja iestāde uzreiz nosūta tai atbilstības paziņojumu vai paziņo, ka tā nevar sniegt šādu paziņojumu.

1.3.2.3. Atbilstības paziņojumā ietver vismaz šādu informāciju:

a) Grupa vai uzņēmums	(piemēram, XYZ automobiļu rūpnīca)
b) Konkrētā organizācija	(piemēram, Eiropas nodaļa)
c) Rūpnīcas/atrašanās vietas	(piemēram, 1. motoru rūpnīca (Apvienotā Karaliste), 2. transportlīdzekļu rūpnīca (Vācija))
d) Transportlīdzekļu/sastāvdaļu klāsts	(piemēram, visu kategoriju M_1 modeļi)
e) Izvērtētās jomas	(piemēram, motoru montāža, korpusu štancēšana un montāža, transportlīdzekļu montāža)
f) Pārbaudītie dokumenti	(piemēram, uzņēmuma un objekta kvalitātes rokasgrāmata un procedūras)
g) Izvērtēšanas datums	(piemēram, audits/pārbaude veikta 18.–30.5.2009.).
h) Plānots uzraudzības apmeklējums	(piemēram, 2010. gada oktobrī)

1.3.3. Apstiprinātāja iestāde akceptē arī izgatavotāja pienācīgu sertifikāciju atbilstoši saskaņotajam standartam EN ISO 9001:2008 vai ekvivalentam saskaņotam standartam, kas atbilst 1.3. punktā minētajām pirmā izvērtējuma prasībām. Izgatavotājs iesniedz sertifikācijas datus un uzņemas informēt apstiprinātāju iestādi par derīguma vai darbības jomas grozījumiem.

1.4. Veicot transportlīdzekļa tipa apstiprināšanu, pirmie izvērtējumi, kas jau veikti, piešķirot apstiprinājumus transportlīdzekļa sistēmām, sastāvdaļām un tehniskām vienībām, nav jāatkārto; tos papildina ar izvērtējumu, kas attiecas uz gatavā transportlīdzekļa montāžas vietu un darbiem, par kuriem nebija informācijas iepriekšējos izvērtējumos.

2. **Ražojumu atbilstības pasākumi**

2.1. Katrs transportlīdzeklis, sistēma, sastāvdaļa vai atsevišķa tehniska vienība, kas apstiprināta saskaņā ar šo direktīvu vai atsevišķu direktīvu, vai regulu, ir izgatavota tā, lai tā atbilstu apstiprinātajam tipam, izpildot šīs direktīvas vai IV pielikumā norādīto piemērojamo normatīvo aktu prasības.

▼M9

2.2. Dalībvalsts apstiprinātāja iestāde pārliecinās par pienācīgu pasākumu un dokumentētu pārbaužu plānu esību, kurus saskaņo ar izgatavotāju saistībā ar katru apstiprinājumu, lai noteiktos intervālos varētu veikt tos testus vai ar tiem saistītās pārbaudes, kas vajadzīgas, lai pārliecinātos par pastāvīgu atbilstību apstiprinātajam tipam, tostarp vajadzības gadījumā jo īpaši ietverot fiziskos testus, kas izklāstīti normatīvajos aktos.

2.3. Konkrēti tipa apstiprinājuma turētājs rīkojas šādi:

2.3.1. nodrošina, ka ir procedūras, lai efektīvi uzraudzītu ražojumu (transportlīdzekļu, sistēmu, sastāvdaļu vai atsevišķu tehnisku vienību) atbilstību apstiprinātajam tipam;

2.3.2. tam ir pieejams testa aprīkojums vai cits piemērots aprīkojums, kas vajadzīgs katra apstiprinātā tipa atbilstības pārbaudei;

2.3.3. nodrošina, ka testu vai pārbaužu rezultātus reģistrē un ka pievienotie dokumenti ir pieejami noteiktā laikposmā, kuru paredz, vienojoties ar apstiprinātāju iestādi. Šis laika posms nepārsniedz 10 gadus;

2.3.4. analizē visu testu vai pārbaužu rezultātus, lai pārbaudītu un ar rūpnieciskajai ražošanai atbilstīgām pielaidēm nodrošinātu stabilitāti attiecībā uz ražojumu parametriem;

2.3.5. nodrošina, ka ikvienam ražojuma tipam veic vismaz tās pārbaudes, kas paredzētas šajā direktīvā, un testus, kas aprakstīti IV pielikumā norādītajos piemērojamajos normatīvajos aktos;

2.3.6. nodrošina, lai jebkuram paraugam vai testa elementam, kas liecina par neatbilstību attiecīgajam testa vai pārbaudes veidam, sekotu cita parauga ņemšana, cits tests vai pārbaude. Tiek veikti visi vajadzīgie pasākumi, lai atjaunotu attiecīgo ražojumu atbilstību;

2.3.7. transportlīdzekļa tipa apstiprinājuma gadījumā – 2.3.5. punktā minētajās pārbaudēs ir iekļautas vismaz pareizas izgatavošanas specifikāciju pārbaudes saistībā ar apstiprinājumu un informācija, kas vajadzīga atbilstības sertifikātiem saskaņā ar IX pielikumu.

3. **Pastāvīgi pārbaužu pasākumi**

3.1. iestāde, kas ir piešķīrusi tipa apstiprinājumu, jebkurā laikā var pārbaudīt atbilstības kontroles metodes, ko piemēro katrai ražošanas iekārtai.

3.1.1. Parastie pasākumi nozīmē šā pielikuma 1. un 2. sadaļā noteikto procedūru pastāvīgas efektivitātes pārraudzību (pirmais izvērtējums un ražojuma atbilstības pasākumi).

3.1.1.1. Uzraudzības pasākumi, kurus veic tehniskie dienesti (kura ir kvalificēta vai atzīta saskaņā ar 1.3.3. punktu), ir jāpieņem kā atbilstīgi 3.1.1. punkta prasībām saistībā ar procedūrām, kuras noteiktas pirmās izvērtēšanas laikā.

3.1.1.2. Parastais apstiprinātāja iestādes veikto pārbaužu biežums (izņemot 3.1.1.1. punktā minētās pārbaudes) ir tāds, lai varētu nodrošināt saskaņā ar 1. un 2. sadaļu veikto attiecīgo kontroles pasākumu pārskatīšanu atbilstoši uzticēšanās gaisotnei, kas radusies attiecīgajai apstiprinātāja iestādei.

▼**M9**

3.2. Pārskatot šādus pasākumus, inspektoram ir pieejami ražošanas testu vai pārbaužu ieraksti; konkrēti, 2.2. punktā paredzētie dokumentēto testu vai pārbaužu ieraksti.

3.3. Inspektors var izlases kārtā izraudzīties paraugus, kuri jātestē izgatavotāja laboratorijā vai tehniskā dienesta telpās. Šādā gadījumā veic tikai fizisku testu. Paraugu obligāto skaitu var noteikt, ņemot vērā paša izgatavotāja veikto pārbaužu rezultātus.

3.4. Ja kontroles līmenis šķiet neapmierinošs vai ja rodas iespaids, ka ir jāpārbauda saskaņā ar 3.2. punktu veikto testu derīgums, inspektors ņem paraugus nosūtīšanai tehniskajam dienestam, lai veiktu fiziskus testus.

3.5. Ja pārbaudes vai uzraudzības pārbaudes laikā konstatē neapmierinošus rezultātus, tipa apstiprinātāja iestāde nodrošina, lai iespējami ātri veiktu visus vajadzīgos pasākumus ražojumu atbilstības atjaunošanai.

▼M1

XI PIELIKUMS

TO NORMATĪVO AKTU SARAKSTS, KUROS IR IZKLĀSTĪTAS SPECIĀLO TRANSPORTLĪDZEKĻU EK TIPA APSTIPRINĀJUMA PRASĪBAS

1. papildinājums

Dzīvojamie transportlīdzekļi, neatliekamās medicīniskās palīdzības transportlīdzekļi un katafalkautomobiļi

Punkts	Priekšmets	Atsauce uz normatīvo aktu	$M_1 \leq$ 2 500 (1) kg	$M_1 >$ 2 500 (1) kg	M_2	M_3
1.	Atļautais skaņas līmenis	Direktīva 70/157/EEK	H	G + H	G + H	G + H
2.	Emisijas	Direktīva 70/220/EEK	Q	G + Q	G + Q	G + Q
2.a	Vieglo transportlīdzekļu emisijas (*Euro 5* un *Euro 6*) un informācijas pieejamība	Regula (EK) Nr. 715/2007	Q	G + Q	G + Q	
3.	Degvielas tvertnes/aizmugurējās drošības konstrukcijas	Direktīva 70/221/EEK	F	F	F	F
4.	Aizmugurējās reģistrācijas numura zīmes vieta	Direktīva 70/222/EEK	X	X	X	X
5.	Stūres spēka moments	Direktīva 70/311/EEK	X	G	G	G
6.	Durvju slēgmehānismi un eņģes	Direktīva 70/387/EEK	B	G + B		
7.	Skaņu signālierīces	Direktīva 70/388/EEK	X	X	X	X
8.	Netiešās redzamības ierīces	Direktīva 2003/97/EK	X	G	G	G
9.	Bremžu iekārta	Direktīva 71/320/EEK	X	G	G	G
10.	Radiotraucējumi (elektromagnētiskā savietojamība)	Direktīva 72/245/EEK	X	X	X	X
11.	Dīzeļmotoru dūmainība	Direktīva 72/306/EEK	H	H	H	H
12.	Iekšējais aprīkojums	Direktīva 74/60/EEK	C	G + C		
13.	Pretaizbraukšanas ierīces un imobilaizeri	Direktīva 74/61/EEK	X	G	G	G
14.	Trieciendroša stūres iekārta	Direktīva 74/297/EEK	X	G		

▼**M1**

Punkts	Priekšmets	Atsauce uz normatīvo aktu	$M_1 \leq$ 2 500 ([1]) kg	$M_1 >$ 2 500 ([1]) kg	M_2	M_3
15.	Sēdekļu izturība	Direktīva 74/408/EEK	D	G + D	G + D	G + D
16.	Ārējie izvirzījumi	Direktīva 74/483/EEK	X kabīnei; A pārējai transportlīdzekļa daļai	G kabīnei; A pārējai transportlīdzekļa daļai		
17.	Spidometrs un atpakaļgaitas pārnesums	Direktīva 75/443/EEK	X	X	X	X
18.	(Obligātās) plāksnītes	Direktīva 76/114/EEK	X	X	X	X
19.	Drošības jostu stiprinājumi	Direktīva 76/115/EEK	D	G + L	G + L	G + L
20.	Gaismas un gaismas signalizācijas ierīču uzstādīšana	Direktīva 76/756/EEK	A + N	A + G+N kabīnei; A + N pārējai transportlīdzekļa daļai	A + G + N kabīnei; A + N pārējai transportlīdzekļa daļai	A + G + N kabīnei; A + N pārējai transportlīdzekļa daļai
21.	Atstarotāji	Direktīva 76/757/EEK	X	X	X	X
22.	Kontūrlukturi, priekšējie (sānu) gabarītlukturi, aizmugurējie (sānu) gabarītlukturi, bremžu lukturi, sānu gabarītlukturi, dienas gaitas lukturi	Direktīva 76/758/EEK	X	X	X	X
23.	Virzienrādītāji	Direktīva 76/759/EEK	X	X	X	X
24.	Aizmugurējās numura zīmes lukturi	Direktīva 76/760/EEK	X	X	X	X
25.	Galvenie lukturi (arī ar spuldzēm)	Direktīva 76/761/EEK	X	X	X	X
26.	Priekšējie miglas lukturi	Direktīva 76/762/EEK	X	X	X	X
27.	Jūgkāši	Direktīva 77/389/EEK	E	E	E	E
28.	Aizmugurējie miglas lukturi	Direktīva 77/538/EEK	X	X	X	X
29.	Atpakaļgaitas lukturi	Direktīva 77/539/EEK	X	X	X	X
30.	Stāvgaismas lukturi	Direktīva 77/540/EEK	X	X	X	X
31.	Drošības jostas un ierobežotājsistēmas	Direktīva 77/541/EEK	D	G + M	G + M	G + M

▼M1

Punkts	Priekšmets	Atsauce uz normatīvo aktu	$M_1 \leq$ 2 500 ([1]) kg	$M_1 >$ 2 500 ([1]) kg	M_2	M_3
32.	Priekšējā redzamība	Direktīva 77/649/EEK	X	G		
33.	Vadības ierīču, signalizatoru un indikatoru izvietojums un identifikācija	Direktīva 78/316/EEK	X	X	X	X
34.	Pretaizsalšana/pretaizsvīšana	Direktīva 78/317/EEK	X	G + O	O	O
35.	Apskalotāji/tīrītāji	Direktīva 78/318/EEK	X	G + O	O	O
36.	Apsildīšanas ierīces	Direktīva 2001/56/EK	X	X	X	X
37.	Dubļu sargi	Direktīva 78/549/EEK	X	G		
38.	Pagalvji	Direktīva 78/932/EEK	D	G + D		
39.	CO_2 emisijas/degvielas patēriņš	Direktīva 80/1268/EEK	Neattiecas	Neattiecas		
40.	Dzinēja jauda	Direktīva 80/1269/EEK	X	X	X	X
41.	Lieljaudas transportlīdzekļu emisijas (*Euro IV* un *Euro V*)	Direktīva 2005/55/EK	H	G + H	G + H	G + H
▼M5 41.a	Emisijas (*Euro VI*), ko rada lielas celtspējas/kravnesības transportlīdzekļi/piekļuve informācijai	Regula (EK) Nr. 595/2009	G + H	G + H	G + H	G + H
▼M1 44.	Masas un gabarīti (automašīnas)	Direktīva 92/21/EEK	X	X		
45.	Neplīstoši stikli, stiklu materiāli	Direktīva 92/22/EEK	J	G + J	G + J	G + J
46.	Riepas	Direktīva 92/23/EEK	X	G	G	G
47.	Ātruma ierobežošanas ierīces	Direktīva 92/24/EEK				X
48.	Masas un gabarīti (izņemot 44. punktā minētos transportlīdzekļus)	Direktīva 97/27/EK			X	X
50.	Sakabes ierīces	Direktīva 94/20/EK	X	G	G	G
51.	Uzliesmojamība	Direktīva 95/28/EK				G kabīnei; X pārējai transportlīdzekļa daļai
52.	Autobusi un tālsatiksmes autobusi	Direktīva 2001/85/EK			A	A

▼M1

Punkts	Priekšmets	Atsauce uz normatīvo aktu	$M_1 \leq$ 2 500 ([1]) kg	$M_1 >$ 2 500 ([1]) kg	M_2	M_3
53.	Frontālā sadursme	Direktīva 96/79/EK	Neattiecas	Neattiecas		
54.	Sānu sadursme	Direktīva 96/27/EK	Neattiecas	Neattiecas		
▼M2 58.	Gājēju aizsardzība	Regula (EK) Nr. 78/2009	X	N/A ([3])		
▼M1 59.	Pārstrādājamība	Direktīva 2005/64/EK	Neattiecas	Neattiecas		
▼M2 ———						
▼M1 61.	Gaisa kondicionēšanas sistēmas	Direktīva 2006/40/EK	X	X		
▼M3 62	Ūdeņraža sistēma	Regula (EK) Nr. 79/2009	Q	G + Q	G + Q	G + Q
▼M6 63.	Vispārēja drošība	Regula (EK) Nr. 661/2009	P/A	P/A	P/A	P/A
▼M13 63.1.	Pārnesumu pārslēgšanas indikatori	(ES) Nr. 65/2012	G	G		

▼M1

([1]) Maksimālā tehniski pieļaujamā pilnā masa.
([2]) Maksimālā pilnā masa nepārsniedz 3,5 tonnas.
►M2 ([3]) Visām frontālās aizsardzības sistēmām, ko piegādā kopā ar transportlīdzekli, ir jāatbilst Regulas (EK) Nr. 78/2009 prasībām un attiecīgi jābūt marķētām ar tipa apstiprinājuma numuru. ◄

▼M1

2. papildinājums

Bruņotie transportlīdzekļi

Punkts	Priekšmets	Atsauce uz normatīvo aktu	M_1	M_2	M_3	N_1	N_2	N_3	O_1	O_2	O_3	O_4
1.	Atļautais skaņas līmenis	Direktīva 70/157/EEK	X	X	X	X	X	X				
2.	Emisijas	Direktīva 70/220/EEK	A	A	A	A	A	A				
2.a	Vieglo transportlīdzekļu emisijas (*Euro* 5 un *Euro* 6) un informācijas pieejamība	Regula (EK) Nr. 715/2007	A	A		A	A					
3.	Degvielas tvertnes/aizmugurējās drošības konstrukcijas	Direktīva 70/221/EEK	X	X	X	X	X	X	X	X	X	X
4.	Aizmugurējās reģistrācijas numura zīmes vieta	Direktīva 70/222/EEK	X	X	X	X	X	X	X	X	X	X
5.	Stūres spēka moments	Direktīva 70/311/EEK	X	X	X	X	X	X	X	X	X	X
6.	Durvju slēgmehānismi un eņģes	Direktīva 70/387/EEK	X			X	X	X				
7.	Skaņu signālierīces	Direktīva 70/388/EEK	A + K	A + K	A + K	A + K	A + K	A + K				
8.	Netiešās redzamības ierīces	Direktīva 2003/97/EK	A	A	A	A	A	A				
9.	Bremžu iekārta	Direktīva 71/320/EEK	X	X	X	X	X	X	X	X	X	X
10.	Radiotraucējumi (elektromagnētiskā savietojamība)	Direktīva 72/245/EEK	X	X	X	X	X	X	X	X	X	X
11.	Dīzeļmotoru dūmainība	Direktīva 72/306/EEK	X	X	X	X	X	X				
12.	Iekšējais aprīkojums	Direktīva 74/60/EEK	A									
13.	Pretaizbraukšanas ierīces un imobilaizeri	Direktīva 74/61/EEK	X	X	X	X	X	X				

▼M1

Punkts	Priekšmets	Atsauce uz normatīvo aktu	M_1	M_2	M_3	N_1	N_2	N_3	O_1	O_2	O_3	O_4
14.	Trieciendroša stūres iekārta	Direktīva 74/297/EEK	Neat-tiecas			Neat-tiecas						
15.	Sēdekļu izturība	Direktīva 74/408/EEK	X	D	D	D	D	D				
16.	Ārējie izvirzījumi	Direktīva 74/483/EEK	A									
17.	Spidometrs un atpakaļgaitas pārnesums	Direktīva 75/443/EEK	X	X	X	X	X	X				
18.	(Obligātās) plāksnītes	Direktīva 76/114/EEK	X	X	X	X	X	X	X	X	X	X
19.	Drošības jostu stiprinājumu vietas	Direktīva 76/115/EEK	A	A	A	A	A	A				
20.	Gaismas un gaismas signalizācijas ierīču uzstādīšana	Direktīva 76/756/EEK	A + N	A + N	A + N	A + N	A + N	A + N	A + N	A + N	A + N	A + N
21.	Atstarotāji	Direktīva 76/757/EEK	X	X	X	X	X	X	X	X	X	X
22.	Kontūrlukturi, priekšējie (sānu) gabarītlukturi, aizmugurējie (sānu) gabarītlukturi, bremžu lukturi, sānu gabarītlukturi, dienas gaitas lukturi	Direktīva 76/758/EEK	X	X	X	X	X	X	X	X	X	X
23.	Virzienrādītāji	Direktīva 76/759/EEK	X	X	X	X	X	X	X	X	X	X
24.	Aizmugurējās numura zīmes lukturi	Direktīva 76/760/EEK	X	X	X	X	X	X	X	X	X	X
25.	Galvenie lukturi (arī ar spuldzēm)	Direktīva 76/761/EEK	X	X	X	X	X	X				
26.	Priekšējie miglas lukturi	Direktīva 76/762/EEK	X	X	X	X	X	X				
27.	Jūgkāši	Direktīva 77/389/EEK	A	A	A	A	A	A				
28.	Aizmugurējie miglas lukturi	Direktīva 77/538/EEK	X	X	X	X	X	X	X	X	X	X
29.	Atpakaļgaitas lukturi	Direktīva 77/539/EEK	X	X	X	X	X	X	X	X	X	X
30.	Stāvgaismas lukturi	Direktīva 77/540/EEK	X	X	X	X	X	X				

▼M1

Punkts	Priekšmets	Atsauce uz normatīvo aktu	M_1	M_2	M_3	N_1	N_2	N_3	O_1	O_2	O_3	O_4
31.	Drošības jostas un ierobežotājsistēmas	Direktīva 77/541/EEK	A	A	A	A	A	A				
32.	Priekšējā redzamība	Direktīva 77/649/EEK	S									
33.	Vadības ierīču, signalizatoru un indikatoru izvietojums un identifikācija	Direktīva 78/316/EEK	X	X	X	X	X	X				
34.	Pretaizsalšana/pretaizsvīšana	Direktīva 78/317/EEK	A	O	O	O	O	O				
35.	Apskalotāji/tīrītāji	Direktīva 78/318/EEK	A	O	O	O	O	O				
36.	Apsildīšanas ierīces	Direktīva 2001/56/EK	X	X	X	X	X	X	X	X	X	X
37.	Dubļu sargi	Direktīva 78/549/EEK	X									
38.	Pagalvji	Direktīva 78/932/EEK	X									
39.	CO_2 emisijas/degvielas patēriņš	Direktīva 80/1268/EEK	Neattiecas									
40.	Dzinēja jauda	Direktīva 80/1269/EEK	X	X	X	X	X	X				
41.	Lieljaudas transportlīdzekļu emisijas (*Euro IV* un *Euro V*)	Direktīva 2005/55/EK	A	X	X	X	X	X				
▼M5 41.a	Emisijas (*Euro VI*), ko rada lielas celtspējas/kravnesības transportlīdzekļi/piekļuve informācijai	Regula (EK) Nr. 595/2009	X	X	X	X	X	X				
▼M1 42.	Sānu drošības konstrukcijas	Direktīva 89/297/EEK					X	X			X	X
▼M12 43.	Pretšļakatu ierīces	Direktīva 91/226/EEK				X	X	X	X	X	X	X
▼M1 44.	Masas un gabarīti (automašīnas)	Direktīva 92/21/EEK	X									
45.	Neplīstoši stikli, stiklu materiāli	Direktīva 92/22/EEK	Neattiecas	Neattiecas	Neattiecas	Neattiecas	Neattiecas	Neattiecas	Neattiecas	Neattiecas	Neattiecas	Neattiecas
46.	Riepas	Direktīva 92/23/EEK	A	A	A	A	A	A	A	A	A	A

▼M1

Punkts	Priekšmets	Atsauce uz normatīvo aktu	M_1	M_2	M_3	N_1	N_2	N_3	O_1	O_2	O_3	O_4
47.	Ātruma ierobežošanas ierīces	Direktīva 92/24/EEK		X	X		X	X				
48.	Masas un izmēri (izņemot 44. punktā minētos transportlīdzekļus)	Direktīva 97/27/EK		X	X	X	X	X	X	X	X	X
49.	Kabīņu ārējie izvirzījumi	Direktīva 92/114/EEK				A	A	A				
50.	Sakabes ierīces	Direktīva 94/20/EK	X	X	X	X	X	X	X	X	X	X
51.	Uzliesmojamība	Direktīva 95/28/EK			X							
52.	Autobusi un tālsatiksmes autobusi	Direktīva 2001/85/EK		A	A							
53.	Frontālā sadursme	Direktīva 96/79/EK	Neattiecas									
54.	Sānu sadursme	Direktīva 96/27/EK	Neattiecas			Neattiecas						
56.	Transportlīdzekļi, kas paredzēti bīstamu kravu pārvadāšanai	Direktīva 98/91/EK				X (1)	X (1)	X (1)	X (1)	X (1)	X (1)	X (1)
57.	Priekšējā drošības konstrukcija	Direktīva 2000/40/EK					X	X				
▼M2 58.	Gājēju aizsardzība	Regula (EK) Nr. 78/2009	N/A			N/A						
▼M1 59.	Pārstrādājamība	Direktīva 2005/64/EK	Neattiecas			Neattiecas						
▼M2 ———												
▼M1 61.	Gaisa kondicionēšanas sistēmas	Direktīva 2006/40/EK	X			Z						

▼M1

Punkts	Priekšmets	Atsauce uz normatīvo aktu	M_1	M_2	M_3	N_1	N_2	N_3	O_1	O_2	O_3	O_4
▼M3 62	Ūdeņraža sistēma	Regula (EK) Nr. 79/2009	A	A	A	A	A	A				
▼M6 63.	Vispārēja drošība	Regula (EK) Nr. 661/2009	P/A	P/A	P/A	P/A	P/A	P/A	P/A	P/A	P/A	P/A
▼M13 63.1.	Pārnesumu pārslēgšanas indikatori	(ES) Nr. 65/2012	G									

▼M1

([1]) Direktīvas 98/91/EK prasības piemēro vienīgi tad, ja izgatavotājs lūdz EK tipa apstiprinājumu transportlīdzeklim, ar kuru paredzēts pārvadāt bīstamas preces.

▼**M1**

3. papildinājums

Ratiņkrēsliem piekļūstami transportlīdzekļi

Punkts	Priekšmets	Atsauce uz normatīvo aktu	M_1
1.	Atļautais skaņas līmenis	Direktīva 70/157/EEK	X
2.	Emisijas	Direktīva 70/220/EEK	G + W_1
2.a	Vieglo transportlīdzekļu emisijas (*Euro 5* un *Euro 6*) un informācijas pieejamība	Regula (EK) Nr. 715/2007	G + W_1
3.	Degvielas tvertnes/aizmugurējās drošības konstrukcijas	Direktīva 70/221/EEK	X + W_2
4.	Aizmugurējās reģistrācijas numura zīmes vieta	Direktīva 70/222/EEK	X
5.	Stūres spēka moments	Direktīva 70/311/EEK	X
6.	Durvju slēgmehānismi un eņģes	Direktīva 70/387/EEK	X
7.	Skaņu signālierīces	Direktīva 70/388/EEK	X
8.	Netiešas redzamības ierīces	Direktīva 2003/97/EEK	X
9.	Bremžu iekārta	Direktīva 71/320/EEK	X
10.	Radiotraucējumi (elektromagnētiskā savietojamība)	Direktīva 72/245/EEK	X
11.	Dīzeļmotoru dūmainība	Direktīva 72/306/EEK	X
12.	Iekšējais aprīkojums	Direktīva 74/60/EEK	X
13.	Pretaizbraukšanas ierīces un imobilaizeri	Direktīva 74/61/EEK	X
14.	Trieciendroša stūres iekārta	Direktīva 74/297/EEK	X
15.	Sēdekļu izturība	Direktīva 74/408/EEK	X + W_3
16.	Ārēji izvirzījumi	Direktīva 74/483/EEK	X + W_4
17.	Spidometrs un atpakaļgaitas pārnesums	Direktīva 75/443/EEK	X
18.	(Obligātās) plāksnītes	Direktīva 76/114/EEK	X
19.	Drošības jostu stiprinājumu vietas	Direktīva 76/115/EEK	X + W_5
20.	Gaismas un gaismas signalizācijas ierīču uzstādīšana	Direktīva 76/756/EEK	X
21.	Atstarotāji	Direktīva 76/757/EEK	X

▼M1

Punkts	Priekšmets	Atsauce uz normatīvo aktu	M_1
22.	Kontūrlukturi, priekšējie (sānu) gabarītlukturi, aizmugurējie (sānu) gabarītlukturi, bremžu lukturi, sānu gabarītlukturi, dienas gaitas lukturi	Direktīva 76/758/EEK	X
23.	Virzienrādītāji	Direktīva 76/759/EEK	X
24.	Aizmugurējās numura zīmes lukturi	Direktīva 76/760/EEK	X
25.	Galvenie lukturi (arī ar spuldzēm)	Direktīva 76/761/EEK	X
26.	Priekšējie miglas lukturi	Direktīva 76/762/EEK	X
27.	Jūgkāši	Direktīva 77/389/EEK	X
28.	Aizmugurējie miglas lukturi	Direktīva 77/538/EEK	X
29.	Atpakaļgaitas lukturi	Direktīva 77/539/EEK	X
30.	Stāvgaismas lukturi	Direktīva 77/540/EEK	X
31.	Drošības jostas un ierobežotājsistēmas	Direktīva 77/541/EEK	X + W_6
32.	Priekšējā redzamība	Direktīva 77/649/EEK	X
33.	Vadības ierīču, signalizatoru un indikatoru izvietojums un identifikācija	Direktīva 78/316/EEK	X
34.	Pretaizsalšana/pretaizsvīšana	Direktīva 78/317/EEK	X
35.	Apskalotāji/tīrītāji	Direktīva 78/318/EEK	X
36.	Apsildīšanas sistēmas	Direktīva 2001/56/EK	X
37.	Dubļu sargi	Direktīva 78/549/EEK	X
39.	CO_2 emisijas/degvielas patēriņš	Direktīva 80/1268/EEK	X + W_7
40.	Dzinēja jauda	Direktīva 80/1269/EEK	X
41.	Dīzeļmotoru emisijas	Direktīva 2005/55/EK	X
▼M5 41.a	Emisijas (*Euro VI*), ko rada lielas celtspējas/kravnesības transportlīdzekļi/piekļuve informācijai	Regula (EK) Nr. 595/2009	X
▼M1 44.	Masas un gabarīti (automašīnas)	Direktīva 92/21/EEK	X + W_8
45.	Neplīstoši stikli, stiklu materiāli	Direktīva 92/22/EEK	X

▼M1

Punkts	Priekšmets	Atsauce uz normatīvo aktu	M_1
46.	Riepas	Direktīva 92/23/EEK	X
50.	Sakabes ierīces	Direktīva 94/20/EK	X
53.	Frontālā sadursme	Direktīva 96/79/EK	X + W_9
54.	Sānu sadursme	Direktīva 96/27/EK	X + W_{10}
▼M2 58.	Gājēju aizsardzība	Regula (EK) Nr. 78/2009	X
▼M1 59.	Pārstrādājamība	Direktīva 2005/64/EK	Neattiecas
▼M2 ———			
▼M1 61.	Gaisa kondicionēšanas sistēmas	Direktīva 2006/40/EK	X
▼M3 62	Ūdeņraža sistēma	Regula (EK) Nr. 79/2009	X
▼M6 63.	Vispārēja drošība	Regula (EK) Nr. 661/2009	P/A
▼M13 63.1.	Pārnesumu pārslēgšanas indikatori	(ES) Nr. 65/2012	G

▼M1

4. papildinājums

Citi speciālie transportlīdzekļi (ietverot dzīvojamās piekabes)

Izņēmumus piemēro vienīgi tad, ja izgatavotājs apstiprinātājai iestādei pierāda, ka transportlīdzeklis īpašo funkciju dēļ nevar atbilst visām prasībām.

Punkts	Priekšmets	Atsauce uz normatīvo aktu	►M13 M_1 ◄	M_2	M_3	N_1	N_2	N_3	O_1	O_2	O_3	O_4
1.	Atļautais skaņas līmenis	Direktīva 70/157/EEK		H	H	H	H	H				
2.	Emisijas	Direktīva 70/220/EEK		Q	Q	Q	Q	Q				
2.a	Vieglo transportlīdzekļu emisijas (*Euro 5* un *Euro 6*) un informācijas pieejamība	Regula (EK) Nr. 715/2007		Q		Q	Q					
3.	Degvielas tvertnes/aizmugurējās drošības konstrukcijas	Direktīva 70/221/EEK		F	F	F	F	F	X	X	X	X
4.	Aizmugurējās reģistrācijas numura zīmes vieta	Direktīva 70/222/EEK		A + R	A + R	A + R	A + R	A + R	A + R	A + R	A + R	A + R
5.	Stūres spēka moments	Direktīva 70/311/EEK		X	X	X	X	X	X	X	X	X
6.	Durvju slēgmehānismi un eņģes	Direktīva 70/387/EEK				B	B	B				
7.	Skaņu signālierīces	Direktīva 70/388/EEK		X	X	X	X	X				
8.	Netiešas redzamības ierīces	Direktīva 2003/97/EK		X	X	X	X	X				
9.	Bremžu iekārta	Direktīva 71/320/EEK		X	X	X	X	X	X	X	X	X
10.	Radiotraucējumi (elektromagnētiskā savietojamība)	Direktīva 72/245/EEK		X	X	X	X	X	X	X	X	X
11.	Dīzeļmotoru dūmainība	Direktīva 72/306/EEK		H	H	H	H	H				

▼M1

Punkts	Priekšmets	Atsauce uz normatīvo aktu	►M13 M_1 ◄	M_2	M_3	N_1	N_2	N_3	O_1	O_2	O_3	O_4
13.	Pretaizbraukšanas ierīces un imobilaizeri	Direktīva 74/61/EEK		X	X	X	X	X				
14.	Trieciendroša stūres iekārta	Direktīva 74/297/EEK				X						
15.	Sēdekļu izturība	Direktīva 74/408/EEK		D	D	D	D	D				
17.	Spidometrs un atpakaļgaitas pārnesums	Direktīva 75/443/EEK		X	X	X	X	X				
18.	(Obligātās) plāksnītes	Direktīva 76/114/EEK		X	X	X	X	X	X	X	X	X
19.	Drošības jostu stiprinājumu vietas	Direktīva 76/115/EEK		D	D	D	D	D				
20.	Gaismas un gaismas signalizācijas ierīču uzstādīšana	Direktīva 76/756/EEK		A + N	A + N	A + N	A + N	A + N	A + N	A + N	A + N	A + N
21.	Atstarotāji	Direktīva 76/757/EEK		X	X	X	X	X	X	X	X	X
22.	Kontūrlukturi, priekšējie (sānu) gabarītlukturi, aizmugurējie (sānu) gabarītlukturi, bremžu lukturi, sānu gabarītlukturi, dienas gaitas lukturi	Direktīva 76/758/EEK		X	X	X	X	X	X	X	X	X
23.	Virzienrādītāji	Direktīva 76/759/EEK		X	X	X	X	X	X	X	X	X
24.	Aizmugurējās numura zīmes lukturi	Direktīva 76/760/EEK		X	X	X	X	X	X	X	X	X
25.	Galvenie lukturi (arī ar spuldzēm)	Direktīva 76/761/EEK		X	X	X	X	X				
26.	Priekšējie miglas lukturi	Direktīva 76/762/EEK		X	X	X	X	X				

▼M1

Punkts	Priekšmets	Atsauce uz normatīvo aktu	►M13 M_1 ◄	M_2	M_3	N_1	N_2	N_3	O_1	O_2	O_3	O_4
27.	Jūgkāši	Direktīva 77/389/EEK		A	A	A	A	A				
28.	Aizmugurējie miglas lukturi	Direktīva 77/538/EEK		X	X	X	X	X	X	X	X	X
29.	Atpakaļgaitas lukturi	Direktīva 77/539/EEK		X	X	X	X	X	X	X	X	X
30.	Stāvgaismas lukturi	Direktīva 77/540/EEK		X	X	X	X	X				
31.	Drošības jostas un ierobežotājsistēmas	Direktīva 77/541/EEK		D	D	D	D	D				
33.	Vadības ierīču, signalizatoru un indikatoru izvietojums un identifikācija	Direktīva 78/316/EEK		X	X	X	X	X				
34.	Pretaizsalšana/pretaizsvīšana	Direktīva 78/317/EEK		O	O	O	O	O				
35.	Apskalotāji/tīrītāji	Direktīva 78/318/EEK		O	O	O	O	O				
36.	Apsildīšanas sistēmas	Direktīva 2001/56/EK		X	X	X	X	X	X	X	X	X
40.	Dzinēja jauda	Direktīva 80/1269/EEK		X	X	X	X	X				
41.	Lieljaudas transportlīdzekļu emisijas (*Euro IV* un *Euro V*)	Direktīva 2005/55/EK		H	H	H	H	H				
▼M5 41.a	Emisijas (*Euro VI*), ko rada lielas celtspējas/kravnesības transportlīdzekļi/piekļuve informācijai	Regula (EK) Nr. 595/2009		H	H	H	H	H				
▼M1 42.	Sānu drošības konstrukcijas	Direktīva 89/297/EEK					X	X			X	X

▼M1

Punkts	Priekšmets	Atsauce uz normatīvo aktu	►M13 M_1 ◄	M_2	M_3	N_1	N_2	N_3	O_1	O_2	O_3	O_4
▼M12												
43.	Pretšļakatu ierīces	Direktīva 91/226/EEK				X	X	X	X	X	X	X
▼M1												
45.	Neplīstoši stikli, stiklu materiāli	Direktīva 92/22/EEK		J	J	J	J	J	J	J	J	J
46.	Riepas	Direktīva 92/23/EEK		X	X	X	X	X	X	X	X	X
47.	Ātruma ierobežošanas ierīces	Direktīva 92/24/EEK		X	X		X	X				
48.	Masas un gabarīti	Direktīva 97/27/EK		X	X	X	X	X	X	X	X	X
49.	Kabīņu ārējie izvirzījumi	Direktīva 92/114/EEK				X	X	X				
50.	Sakabes ierīces	Direktīva 94/20/EK		X	X	X	X	X	X	X	X	X
51.	Uzliesmojamība	Direktīva 95/28/EK			X							
52.	Autobusi un tālsatiksmes autobusi	Direktīva 2001/85/EK		X	X							
54.	Sānu sadursme	Direktīva 96/27/EK				A						
56.	Transportlīdzekļi, kas paredzēti bīstamu kravu pārvadāšanai	Direktīva 98/91/EK					X	X	X	X	X	X
57.	Priekšējā drošības konstrukcija	Direktīva 2000/40/EK					X	X				

▼M1

Punkts	Priekšmets	Atsauce uz normatīvo aktu	►M13 M_1 ◄	M_2	M_3	N_1	N_2	N_3	O_1	O_2	O_3	O_4
▼M2 58.	Gājēju aizsardzība	Regula (EK) Nr. 78/2009				N/A (1)						
▼M1 59.	Pārstrādājamība	Direktīva 2005/64/EK				Neat-tiecas						
▼M2 ———												
▼M1 61.	Gaisa kondicionēšanas sistēmas	Direktīva 2006/40/EK				Z						
▼M3 62	Ūdeņraža sistēma	Regula (EK) Nr. 79/2009		Q	Q	Q	Q	Q				
▼M6 63.	Vispārēja drošība	Regula (EK) Nr. 661/2009		P/A	P/A	P/A	P/A	P/A	P/A	P/A	P/A	P/A
▼M13 63.1.	Pārnesumu pārslēgšanas indikatori	(ES) Nr. 65/2012	G									

▼M1

►M2 (1) Visām frontālās aizsardzības sistēmām, ko piegādā kopā ar transportlīdzekli, ir jāatbilst Regulas (EK) Nr. 78/2009 prasībām un attiecīgi jābūt marķētām ar tipa apstiprinājuma numuru. ◄

▼**M1**

5. papildinājums

Autoceltņi

Punkts	Priekšmets	Atsauce uz normatīvo aktu	N_3 kategorijas autoceltnis
1.	Atļautais skaņas līmenis	Direktīva 70/157/EEK	T
2.	Emisijas	Direktīva 70/220/EEK	X
2.a	Vieglo transportlīdzekļu emisijas (Euro 5 un Euro 6) un informācijas pieejamība	Regula (EK) Nr. 715/2007	Neattiecas
3.	Degvielas tvertnes/aizmugurējās drošības konstrukcijas	Direktīva 70/221/EEK	X
4.	Aizmugurējās reģistrācijas numura zīmes vieta	Direktīva 70/222/EEK	X
5.	Stūres spēka moments	Direktīva 70/311/EEK	X, atļauts atpakaļgaitas stūres mehānisms
6.	Durvju slēgmehānismi un eņģes	Direktīva 70/387/EEK	A
7.	Skaņu signālierīces	Direktīva 70/388/EEK	X
8.	Netiešas redzamības ierīces	Direktīva 2003/97/EK	X
9.	Bremžu iekārta	Direktīva 71/320/EEK	U
10.	Radiotraucējumi (elektromagnētiskā savietojamība)	Direktīva 72/245/EEK	X
11.	Dīzeļmotoru dūmainība	Direktīva 72/306/EEK	X
12.	Iekšējais aprīkojums	Direktīva 74/60/EEK	X
13.	Pretaizbraukšanas ierīces un imobilaizeri	Direktīva 74/61/EEK	X
15.	Sēdekļu izturība	Direktīva 74/408/EEK	D
17.	Spidometrs un atpakaļgaitas pārnesums	Direktīva 75/443/EEK	X
18.	Obligātās plāksnītes	Direktīva 76/114/EEK	X
19.	Drošības jostu stiprinājumu vietas	Direktīva 76/115/EEK	D
20.	Gaismas un gaismas signalizācijas ierīču uzstādīšana	Direktīva 76/756/EEK	A + Y

▼M1

Punkts	Priekšmets	Atsauce uz normatīvo aktu	N_3 kategorijas autoceltnis
21.	Atstarotāji	Direktīva 76/757/EEK	X
22.	Kontūrlukturi, priekšējie (sānu) aizmugurējie (sānu), bremzēšanas signāllukturis, gabarītlukturi, dienas gaitas lukturi	Direktīva 76/758/EEK	X
23.	Virzienrādītāji	Direktīva 76/759/EEK	X
24.	Aizmugurējās numura zīmes lukturi	Direktīva 76/760/EEK	X
25.	Galvenie lukturi (arī ar spuldzēm)	Direktīva 76/761/EEK	X
26.	Priekšējie miglas lukturi	Direktīva 76/762/EEK	X
27.	Jūgkāši	Direktīva 77/389/EEK	A
28.	Aizmugurējie miglas lukturi	Direktīva 77/538/EEK	X
29.	Atpakaļgaitas lukturi	Direktīva 77/539/EEK	X
30.	Stāvgaismas lukturi	Direktīva 77/540/EEK	X
31.	Drošības jostas un ierobežotājsistēmas	Direktīva 77/541/EEK	D
33.	Vadības ierīču, signalizatoru un indikatoru izvietojums un identifikācija	Direktīva 78/316/EEK	X
34.	Pretaizsalšana/pretaizsvīšana	Direktīva 78/317/EEK	O
35.	Apskalotāji/tīrītāji	Direktīva 78/318/EEK	O
36.	Apsildīšanas sistēmas	Direktīva 2001/56/EK	X
40.	Dzinēja jauda	Direktīva 80/1269/EEK	X
41.	Emisijas (Euro IV un Euro V) – lieljaudas transportlīdzekļi	Direktīva 2005/55/EK	V
▼M5 41.a	Emisijas (*Euro VI*), ko rada lielas celtspējas/kravnesības transportlīdzekļi/piekļuve informācijai	Regula (EK) Nr. 595/2009	V
▼M1 42.	Sānu drošības konstrukcijas	Direktīva 89/297/EEK	X
43.	Pretšļakatu ierīces	Direktīva 91/226/EEK	X
45.	Stikli, stiklu materiāli	Direktīva 92/22/EEK	J

▼M1

Punkts	Priekšmets	Atsauce uz normatīvo aktu	N_3 kategorijas autoceltnis
46.	Riepas	Direktīva 92/23/EEK	A (ar nosacījumu, ka ir izpildīti noteikumi standartā ISO 10571 – 1995 (riepas autoceltņiem un tamlīdzīgai speciālajai tehnikai) vai standartā ETRTO rokasgrāmata)
47.	Ātruma ierobežošanas ierīces	Direktīva 92/24/EEK	X
48.	Masas un gabarīti	Direktīva 97/27/EK	X
49.	Kabīņu ārējie izvirzījumi	Direktīva 92/114/EEK	X
50.	Sakabes ierīces	Direktīva 94/20/EK	X
57.	Priekšējā drošības konstrukcija	Direktīva 2000/40/EK	X
▼M3 62	Ūdeņraža sistēma	Regula (EK) Nr. 79/2009	X
▼M6 63.	Vispārēja drošība	Regula (EK) Nr. 661/2009	P/A

▼M12

6. papildinājums

Sevišķi lielas kravnesības piekabes

Punkts	Priekšmets	Atsauce uz normatīvo aktu	O_4 kategorijas piekabe
3.	Degvielas tvertnes/pakaļējā drošības konstrukcija	Direktīva 70/221/EEK	X
4.	Pakaļējās numura zīmes vieta	Direktīva 70/222/EEK	X
5.	Stūrēšanas spēks	Direktīva 70/311/EEK	X
9.	Bremzēšana	Direktīva 71/320/EEK	X
10.	Radiotraucējumi (elektromagnētiskā savietojamība)	Direktīva 72/245/EEK	X
18.	Obligātās plāksnītes	Direktīva 76/114/EEK	X
20.	Gaismas ierīču un gaismas signālierīču uzstādīšana	Direktīva 76/756/EEK	A + N
21.	Atstarotāji	Direktīva 76/757/EEK	X
22.	Kontūrlukturi, priekšējie (sānu) gabarītlukturi, aizmugurējie (sānu) gabarītlukturi, bremžu lukturi, sānu gabarītlukturi, dienas gaitas lukturi	Direktīva 76/758/EEK	X
23.	Virzienrādītāji	Direktīva 76/759/EEK	X
24.	Pakaļējās numura zīmes apgaismojuma lukturi	Direktīva 76/760/EEK	X
28.	Pakaļējie miglas lukturi	Direktīva 77/538/EEK	X
29.	Atpakaļgaitas lukturi	Direktīva 77/539/EEK	X
36.	Apsildīšanas ierīces	Direktīva 2001/56/EK	Neattiecas
42.	Sānu drošības konstrukcija	Direktīva 89/297/EEK	A
43.	Pretšļakatu ierīces	Direktīva 91/226/EEK	A
46.	Riepas	Direktīva 92/23/EEK	I
48.	Masa un gabarīti	Direktīva 97/27/EK	X
50.	Sakabes	Direktīva 94/20/EK	X
63.	Vispārējās drošības prasības	Regula (EK) Nr. 661/2009	Attiecas daļēji

▼M1

Burtu skaidrojumi:

X — Nav pieļaujami izņēmumi, izņemot tos, kas noteikti normatīvajā aktā.

Neattiecas — Šis normatīvais akts attiecīgajam transportlīdzeklim nav piemērojams (nav prasību).

▼M12

Attiecas daļēji — šo normatīvo aktu piemēro daļēji. Precīzu piemērošanas jomu nosaka Regulas (EK) Nr. 661/2009 īstenošanas pasākumos.

▼M1

A Atļauts izņēmums, ja specializētajā transportlīdzeklī nav iespējams pilnībā ievērot visas prasības. Ražotājs pierāda tipa apstiprinātājai iestādei, ka transportlīdzeklis īpašo funkciju dēļ nevar atbilst prasībām.

B Piemēro vienīgi durvīm, pa kurām var piekļūt sēdekļiem, kas paredzēti normālam lietojumam, transportlīdzeklim braucot pa ceļu un ja attālums starp sēdekļa "R" punktu un durvju virsmas mediānas plakni, ko mēra perpendikulāri gareniskajai transportlīdzekļa vidusplaknei, nepārsniedz 500 mm.

▼M6

_____

▼M1

D Piemēro vienīgi sēdekļiem, kas paredzēti parastam lietojumam, transportlīdzeklim braucot pa ceļu. Sēdekļi, kas nav paredzēti lietošanai, transportlīdzeklim braucot pa ceļu, lietotājiem ir skaidri jānorāda ar piktogrammu vai zīmi, vai zīmi ar attiecīgu tekstu.

E Vienīgi priekšējie.

F Ir pieļaujama modifikācija atkarībā no uzpildes vada izvietojuma veida un garuma, kā arī tvertnes atrašanās vietas pārbūvētā transportlīdzeklī.

G Prasības saskaņā ar bāzes/nepabeigta transportlīdzekļa kategoriju (ja tā šasija tika lietota, lai uzbūvētu speciālo transportlīdzekli). Nepabeigtu/vairākos posmos pabeigtu transportlīdzekļu gadījumā ir pieļaujams, ja ir ievērotas atbilstošās N kategorijas (kuras pamatā ir maksimālā masa) transportlīdzekļu prasības.

H Bez jebkādas papildu pārbaudes ir pieļaujama izplūdes sistēmas garuma maiņa aiz pēdējā trokšņu slāpētāja, ja tā nepārsniedz 2 m.

▼M12

I riepām jābūt tipa apstiprinājumam saskaņā ar ANO EEK Noteikumu Nr. 54 prasībām arī tad, ja transportlīdzekļa maksimāli pieļaujamais aprēķina ātrums nepārsniedz 80 km/h.

Vienojoties ar riepu izgatavotāju, kravnesību var pielāgot saskaņā ar piekabes maksimāli pieļaujamo aprēķina ātrumu.

▼M1

J Visiem logu stikliem, izņemot vadītāja kabīnes stiklus (priekšējais stikls un sānu stikli), materiāls var būt vai nu no neplīstoša stikla, vai stingras plastmasas.

K Atļautas papildu signalizācijas ierīces.

▼M12

L piemēro vienīgi sēdekļiem, kas paredzēti parastam lietojumam, transportlīdzeklim braucot pa ceļu. Aizmugures sēdvietām jābūt aprīkotām vismaz ar klēpja drošības jostu stiprinājumiem. Sēdekļus, kas nav paredzēti lietošanai, transportlīdzeklim braucot pa ceļu, lietotājiem skaidri norāda ar piktogrammu vai zīmi ar attiecīgu tekstu.

▼M1

M Piemēro vienīgi sēdekļiem, kas paredzēti parastam lietojumam, transportlīdzeklim braucot pa ceļu. Aizmugures sēdvietām ir vajadzīgas vismaz divpunktu drošības jostas. Sēdekļi, kas nav paredzēti lietošanai, transportlīdzeklim braucot pa ceļu, lietotājiem ir skaidri jānorāda ar piktogrammu vai zīmi, vai zīmi ar attiecīgu tekstu.

▼M1

N Ar nosacījumu, ka visas obligātās gaismas ierīces ir uzstādītas un ka tas neietekmē ģeometrisko redzamību.

O Transportlīdzeklis priekšpusē jāaprīko ar atbilstīgu sistēmu.

Q Bez jebkādas papildu pārbaudes ir pieļaujama izplūdes sistēmas garuma maiņa aiz pēdējā trokšņu slāpētāja, ja tā nepārsniedz 2 m. EK tipa apstiprinājums, kas izsniegts visraksturīgākajam bāzes transportlīdzeklim, paliek spēkā neatkarīgi no standarta masas izmaiņām.

R Ja var pierīkot visu dalībvalstu reģistrācijas zīmes tā, ka tās ir redzamas.

S Gaismas caurlaides faktors ir vismaz 60 %, kā arī "A" balsta obstrukcijas leņķis nepārsniedz 10°.

T Testu veic vienīgi pabeigtam/vairākos posmos pabeigtam transportlīdzeklim. Transportlīdzekli var testēt saskaņā ar Direktīvu 70/157/EEK, kurā jaunākie grozījumi izdarīti ar Direktīvu 1999/101/EK. Attiecībā uz Direktīvas 70/157/EEK I pielikuma 5.2.2.1. punktu, ir piemērojamas šādas maksimālās vērtības:

a) 81 dB(A) transportlīdzekļiem ar dzinēja jaudu, kas mazāka par 75 kW;

b) 83 dB(A) transportlīdzekļiem ar dzinēja jaudu, kas nav mazāka par 75 kW, bet nepārsniedz 150 kW;

c) 84 dB(A) transportlīdzekļiem ar dzinēja jaudu, kas nav mazāka par 150 kW.

▼M6

———————

▼M1

V Var pieņemt atbilstību Direktīvai 97/68/EK.

W_1 Noteikumi ir jāievēro, tomēr, neveicot papildu testu, ir atļautas izmaiņas izplūdes sistēmā, ar nosacījumu, ka netiek ietekmētas emisiju kontroles iekārtas, tostarp cieto daļiņu filtri (ja ir). Jaunas pārbaudes saistībā ar iztvaikošanu nav jāveic pārbūvētos transportlīdzekļos, ja vien iztvaikošanas kontrolierīces tiek saglabātas, kā tās uzstādījis bāzes transportlīdzekļa ražotājs.

EK tipa apstiprinājums, kas izsniegts visraksturīgākajam bāzes transportlīdzeklim, paliek spēkā neatkarīgi no atskaites masas pārmaiņām.

W_2 Noteikumi ir jāievēro, tomēr uzpildes vada, degvielas cauruļvada un degvielas tvaiku cauruļvadu garumu ir atļauts mainīt. Ir atļauts mainīt degvielas tvertnes atrašanās vietu.

W_3 Ratiņkrēsla atrašanās vietu uzskata par sēdvietu. Katram ratiņkrēslam nodrošina pietiekamu platību. Speciālās platības gareniskā plakne ir paralēla transportlīdzekļa gareniskajai plaknei.

Transportlīdzekļa īpašnieku atbilstīgi informē par to, ka ratiņkrēslam, ko transportlīdzeklī izmanto kā sēdvietu, dažādos braukšanas apstākļos jāiztur spēki, ko pārvada stiprinājuma mehānisms.

Transportlīdzekļu sēdekļus var atbilstīgi pielāgot, ja to stiprinājumi, mehānismi un pagalvji garantē tāda paša līmeņa darbību, kāda paredzēta direktīvā.

W_4 Direktīvas noteikumu ievērošana ir nepieciešama saistībā ar iekāpšanas palīgierīcēm laikā, kad tās netiek izmantotas.

▼M6

———————

▼M1

W_7 Jauni mērījumi saistībā ar CO_2 emisijām nav jāveic, ja, piemērojot W_1 noteikumus, nav jāveic jauni testi saistībā ar izpūtēja emisijām.

▼**M1**

W_8	Aprēķinu vajadzībām tiek pieņemts, ka ratiņkrēsla masa, ieskaitot ratiņkrēsla lietotāju, ir 100 kg. Masa tiek koncentrēta trīsdimensiju mehānisma H punktā. Tehniskais dienests izskata arī iespēju izmanot elektrisko(-os) ratiņkrēslu(-us), pieņemot, ka tā (to) masa ir 250 kg. Tipa apstiprinājuma sertifikātā norāda jebkurus pasažierietilpības ierobežojumus ratiņkrēsla(-u) izmantošanas dēļ, turklāt atbilstības sertifikātā iekļauj informāciju atbilstošā valodā.
W_9	Jauni testi saistībā ar pārbūvētiem transportlīdzekļiem nav vajadzīgi, ja vien transportlīdzekļa pārveidošana neietekmē šasijas priekšējo daļu, kas atrodas vadītāja R punkta priekšā, un neviena papildu ierobežotājsistēmas (drošības spilvens(-i)) daļa nav pārvietota vai dezaktivēta.
W_{10}	Jauni testi saistībā ar pārbūvētiem transportlīdzekļiem nav vajadzīgi, ja vien sānu stiprinājumi nav mainīti un neviena papildu ierobežotājsistēmas (sānu drošības spilvens(-i)) daļa nav pārvietota vai dezaktivēta.
Y	Ar nosacījumu, ka ir uzstādītas visas obligātās apgaismošanas ierīces.
Z	Vienīgi N_1 kategorijas I klases transportlīdzekļiem, kā aprakstīts pirmajā tabulā Direktīvas 70/220/EEK I pielikuma 5.3.1.4. punktā.

▼**M15**

XII PIELIKUMS

IEROBEŽOJUMI MAZĀM SĒRIJĀM UN SĒRIJAS BEIGU IEROBEŽOJUMI

A. IEROBEŽOJUMI MAZĀM SĒRIJĀM

1. Viena tipa transportlīdzekļu skaits, ko saskaņā ar 22. pantu gadā reģistrē, pārdod vai nodod ekspluatācijā Eiropas Savienībā, nedrīkst pārsniegt šādu skaitu attiecīgajā transportlīdzekļu kategorijā:

Kategorija	Vienības
M_1	1 000
M_2, M_3	0
N_1	0
N_2, N_3	0
O_1, O_2	0
O_3, O_4	0

2. Viena tipa transportlīdzekļu skaitu, ko gadā saskaņā ar 23. pantu dalībvalstī reģistrē, pārdod vai nodod ekspluatācijā, nosaka attiecīgā dalībvalsts, bet nepārsniedzot šādu skaitu attiecīgajai transportlīdzekļu kategorijai:

Kategorija	Vienības
M_1	75
M_2, M_3	250
N_1	500
N_2, N_3	250
O_1, O_2	500
O_3, O_4	250

3. Viena tipa transportlīdzekļu skaitu, ko gadā saskaņā ar Komisijas Regulas (ES) Nr. 1230/2012 6. panta 2. punktu dalībvalstī reģistrē, pārdod vai nodod ekspluatācijā, nosaka katra dalībvalsts, bet nepārsniedzot šādu skaitu attiecīgajai transportlīdzekļu kategorijai:

Kategorija	Vienības
M_2, M_3	1 000
N_2, N_3	1 200
O_3, O_4	2 000

▼**M15**

B. SĒRIJAS BEIGU IEROBEŽOJUMI

Maksimālo to pabeigto un vairākos posmos pabeigto transportlīdzekļu skaitu, kurus katrā dalībvalstī var nodot ekspluatācijā saskaņā ar "sērijas beigu" procedūru, ierobežo vienā no turpmāk minētajiem veidiem, ko izvēlas attiecīgā dalībvalsts.

1. Maksimālais viena tipa vai vairāku tipu transportlīdzekļu skaits nedrīkst pārsniegt 10 % M_1 kategorijas transportlīdzekļu un 30 % visu pārējo kategoriju transportlīdzekļu no visu attiecīgo tipu transportlīdzekļu skaita, kuri šajā dalībvalstī nodoti ekspluatācijā iepriekšējā gada laikā.

   Ja šie 10 % vai attiecīgi 30 % nepārsniedz 100 transportlīdzekļu, tad dalībvalsts var nodot ekspluatācijā ne vairāk kā 100 transportlīdzekļus.

2. Jebkura tipa transportlīdzekļu skaits nedrīkst pārsniegt to transportlīdzekļu skaitu, kuriem izgatavošanas dienā vai pēc tās ir izsniegts derīgs atbilstības sertifikāts, kas ir spēkā vismaz trīs mēnešus pēc izsniegšanas dienas, bet pēc tam zaudē spēku sakarā ar to, ka stājas spēkā kāds normatīvais akts.

▼B

XIII PIELIKUMS

SASTĀVDAĻAS VAI APRĪKOJUMS, KAS VAR NOPIETNI TRAUCĒT TO SISTĒMU DARBĪBU, KURAS IR BŪTISKAS TRANSPORTLĪDZEKĻA DROŠĪBAI UN TĀ DARBĪBAS PARAMETRIEM SAISTĪBĀ AR VIDES AIZSARDZĪBU, TO DARBĪBAI IZVIRZĪTĀS PRASĪBAS, ATTIECĪGAS TESTU PROCEDŪRAS, MARĶĒŠANAS UN IESAIŅOŠANAS NOTEIKUMI

I. **Sastāvdaļas vai aprīkojums, kas būtiski ietekmē transportlīdzekļa drošību**

Nr.	Apraksts	Darbības nosacījumi	Testa procedūra	Marķējumu nosacījumi	Iesaiņojuma nosacījumi
1	(…)				
2					
3					

II. **Sastāvdaļas vai aprīkojums, kas būtiski ietekmē transportlīdzekļa darbības parametrus saistībā ar vides aizsardzību**

Punkta Nr.	Apraksts	Darbības nosacījumi	Testa procedūra	Marķējumu nosacījumi	Iesaiņojuma nosacījumi
1	(…)				
2					
3					

▼B

XIV PIELIKUMS

EK TIPA APSTIPRINĀJUMU SARAKSTS, KAS IZSNIEGTI SASKAŅĀ AR NORMATĪVAJIEM AKTIEM

Tipa apstiprināšanas iestādes zīmogs

Saraksta numurs:

Laikposmam: … līdz …

Ir jāsniedz šāda informācija attiecībā uz katru EK tipa apstiprinājumu, ko piešķir, atsaka vai anulē iepriekš minētajā laikposmā.

Izgatavotājs:

EK tipa apstiprinājuma numurs:

Pagarināšanas iemesls (vajadzības gadījumā):

Modelis:

Veids:

Izsniegšanas datums:

Pirmās izsniegšanas datums (pagarinājumu gadījumā):

▼M9

XV PIELIKUMS

NORMATĪVIE AKTI, KURIEM IZGATAVOTĀJU VAR PILNVAROT KĀ TEHNISKU DIENESTU

0. **Mērķi un joma**

0.1. Šajā pielikumā iekļauts to normatīvo aktu saraksts, kuriem izgatavotāju var pilnvarot kā tehnisku dienestu saskaņā ar 41. panta 6. punktu.

0.2. Pielikumā iekļauti arī noteikumi par izgatavotāja pilnvarošanu kā tehnisku dienestu, kuri jāpiemēro tā transportlīdzekļa, sastāvdaļu un atsevišķu tehnisku vienību tipa apstiprināšanā, uz ko attiecas IV pielikuma I daļa.

0.3. Tomēr pielikums neattiecas uz izgatavotājiem, kuri iesniedz pieteikumu mazu sēriju apstiprinājumam saskaņā ar 22. pantu.

1. **Izgatavotāja iecelšana par tehnisku dienestu**

1.1. Izgatavotājs, kas iecelts par tehnisku dienestu, ir izgatavotājs, ko apstiprinātāja iestāde pilnvarojusi kā testēšanas laboratoriju, lai veiktu apstiprināšanas testus tās vārdā 3. panta 31. punkta nozīmē.

Saskaņā ar 41. panta 6. punktu izgatavotāju var pilnvarot kā tehnisku dienestu vienīgi attiecībā uz A kategorijas darbībām.

1.2. Formulējums "veikt testu" nenozīmē tikai mērīt veikspējas rādītājus, bet ietver arī testa rezultātu pierakstīšanu un ziņojuma iesniegšanu apstiprinātāja iestādei, tostarp attiecīgu secinājumu izdarīšanu.

Tā ir atbilstības pārbaude tiem noteikumiem, kur nav obligāti vajadzīgi mērījumi. Tā tas ir gadījumā, kad, ņemot vērā tiesību aktu prasības, izvērtē konstrukciju.

Piemēram, "pārbaudīt atbilstību Direktīvas 70/221/EEK I pielikuma 5.10. punktā iekļautajiem noteikumiem attiecībā uz degvielas tvertnes izvietojumu transportlīdzeklī" jāsaprot kā daļa no "testa veikšanas".

2. **Normatīvu aktu un ierobežojumu saraksts**

	Atsauce uz normatīvu aktu	Temats
4.	Direktīva 70/222/EEK	Aizmugurējās reģistrācijas numura zīmes vieta
7.	Direktīva 70/388/EEK	Skaņu signālierīces
18.	Direktīva 76/114/EEK	Obligātās plāksnītes
20.	Direktīva 76/756/EEK	Gaismas un gaismas signalizācijas ierīču uzstādīšana
27.	Direktīva 77/389/EEK	Jūgkāši
33.	Direktīva 78/316/EEK	Vadības ierīču, signalizatoru un indikatoru izvietojums un identifikācija

▼M9

	Atsauce uz normatīvu aktu	Temats
34.	Direktīva 78/317/EEK	Pretaizsalšana/pretaizsvīšana
35.	Direktīva 78/318/EEK	Apskalotāji/tīrītāji
36.	Direktīva 2001/56/EK	Apsildīšanas ierīces Izņemot VIII pielikuma noteikumus attiecībā uz prasībām par LPG apsildīšanas ierīču uzstādīšanu transportlīdzeklī
37.	Direktīva 78/549/EEK	Dubļu sargi
44.	Direktīva 92/21/EEK	Masas un gabarīti (automašīnas)
45.	Direktīva 92/22/EEK	Neplīstošs stiklojums Aprobežojas ar ANO/EEK Noteikumu Nr. 4321. pielikumā iekļautajiem noteikumiem
46.	Direktīva 92/23/EEK	Riepas
48.	Direktīva 97/27/EK	Masas un izmēri (izņemot 44. punktā minētos transportlīdzekļus)
49.	Direktīva 92/114/EEK	Kabīņu ārējie izvirzījumi
50.	Direktīva 94/20/EK	Savienojumi Aprobežojas ar V (līdz 8. sadaļai ieskaitot) un VII pielikumā iekļautajiem noteikumiem
61.	Direktīva 2006/40/EK	Gaisa kondicionēšanas sistēma

▼M9

Papildinājums

Izgatavotāja pilnvarošana par tehnisku dienestu

1. **Vispārīgi jautājumi**

1.1. Izgatavotāja pilnvarošana un paziņošana par tehnisku dienestu notiek saskaņā ar 41., 42. un 43. panta noteikumiem, kā arī saskaņā ar šajā papildinājumā iekļautajiem praktiskajiem pasākumiem.

1.2. Izgatavotāju akreditē saskaņā ar standartu EN ISO/IEC 17025:2005 – Vispārīgās prasības testēšanas un kalibrēšanas laboratoriju kompetencei.

2. **Apakšuzņēmēji**

2.1. Saskaņā ar 41. panta 6. punkta pirmo daļu izgatavotājs var izraudzīties apakšuzņēmēju, lai tas viņa vārdā veiktu testus.

Apakšuzņēmējs ir:

a) filiāle, kam izgatavotājs uzticējis testēšanas darbības paša izgatavotāja organizācijā; vai

b) trešā persona, kurai ir līgums ar izgatavotāju par testa darbību veikšanu.

2.2. Pakalpojumu uzticēšana apakšuzņēmējam neatceļ izgatavotāja pienākumu izpildīt 41. panta noteikumus, jo īpaši noteikumus, kuri attiecas uz tehnisko dienestu iemaņām un atbilstību standartam EN ISO/IEC 17025:2005.

2.3. XV pielikuma 1. sadaļa attiecas uz apakšuzņēmēju.

3. **Testa ziņojums**

Testa ziņojumus izstrādā saskaņā ar Direktīvas 2007/46/EK V pielikuma 3. papildinājumā izklāstītajām vispārīgajām prasībām.

▼M9

XVI PIELIKUMS

ĪPAŠI NOSACĪJUMI, KURI PAREDZĒTI VIRTUĀLĀS TESTĒŠANAS METODĒS UN NORMATĪVAJOS AKTOS, KURIEM IZGATAVOTĀJS VAI TEHNISKS DIENESTS VAR IZMANTOT VIRTUĀLAS TESTĒŠANAS METODES

0. **Mērķi un joma**

Šajā pielikumā izklāstīti pienācīgi noteikumi par virtuālo testēšanu saskaņā ar 11. panta 3. punktu.

Tas neattiecas uz 11. panta 2. punkta otro daļu.

1. **Normatīvu aktu saraksts**

Nr.	Atsauce uz normatīvu aktu	Temats
3.	Direktīva 70/221/EEK	Degvielas tvertnes/aizmugurējās drošības konstrukcijas
6.	Direktīva 70/387/EEK	Durvju slēgmehānismi un eņģes
8.	Direktīva 2003/97/EK	Netiešas redzamības ierīces
12.	Direktīva 74/60/EEK	Iekšējais aprīkojums
16.	Direktīva 74/483/EEK	Ārējie izvirzījumi
20.	Direktīva 76/756/EEK	Gaismas un gaismas signalizācijas ierīču uzstādīšana
27.	Direktīva 77/389/EEK	Jūgkāši
32.	Direktīva 77/649/EEK	Priekšējā redzamība
35.	Direktīva 78/318/EEK	Apskalotāji/tīrītāji
37.	Direktīva 78/549/EEK	Dubļu sargi
42.	Direktīva 89/297/EEK	Sānu drošības konstrukcijas

▼M15

44.	Regula (ES) Nr. 1230/2012	

▼M9

49.	Direktīva 92/114/EEK	Kabīņu ārējie izvirzījumi
50.	Direktīva 94/20/EK	Savienojumi
52.	Direktīva 2001/85/EK	Autobusi un tālsatiksmes autobusi
57.	Direktīva 2000/40/EK	Priekšējās drošības konstrukcijas

▼M9

1. papildinājums

Vispārējas virtuālām testēšanas metodēm izvirzītas prasības

1. **Virtuālu testu shēma**

Aprakstot un veicot virtuālus testus, par pamatstruktūru ir izmanto šādu shēmu:

a) mērķis;

b) struktūras modelis;

c) robežnosacījumi;

d) pieņēmumi par slodzi;

e) aprēķins;

f) izvērtējums;

g) dokumentācija.

2. **Datorsimulāciju un aprēķina pamati**

2.1. *Matemātisks modelis*

Izgatavotājs iesniedz matemātisko modeli. Tajā atspoguļo testējamā transportlīdzekļa, sistēmu un sastāvdaļu struktūras sarežģītību, ņemot vērā normatīvā akta prasības un tā robežnosacījumus.

Tos pašus noteikumus *mutatis mutandis* piemēro, lai testētu sastāvdaļas vai tehniskas vienības neatkarīgi no transportlīdzekļa.

2.2. *Matemātiskā modeļa validēšanas process*

Matemātisko modeli validē, to salīdzinot ar reāliem testa apstākļiem.

Šim nolūkam fizisko testu veic, lai salīdzinātu rezultātus, kurus iegūst, izmantojot matemātisko modeli, ar fiziskā testa rezultātiem. Pārliecinās par testa rezultātu salīdzināmību. Izgatavotājs vai tehniskais dienests izstrādā un apstiprinātāja iestādei iesniedz validēšanas ziņojumu.

Visi matemātiskā modeļa vai programmatūras grozījumi, kuru dēļ validēšanas ziņojums varētu kļūt nederīgs, jādara zināmi apstiprinātāja iestādei, kas var pieprasīt, lai tiktu veikts jauns validēšanas process.

Validēšanas procesa shēma ir attēlota 3. papildinājumā.

2.3. *Dokumentācija*

Izgatavotājs dara pieejamus un attiecīgi dokumentē simulācijā un aprēķinos izmantotos datus un palīglīdzekļus.

3. **Instrumenti un atbalsts**

Pēc tehniskā dienesta pieprasījuma izgatavotājs nodod tā rīcībā vai nodrošina piekļuvi vajadzīgajiem instrumentiem, tostarp piemērotai programmatūrai.

▼**M9**

Turklāt tas sniedz pienācīgu atbalstu tehniskajam dienestam.

Piekļuves un atbalsta nodrošināšana tehniskajam dienestam neatceļ tehniskā dienesta pienākumus saistībā ar darbinieku iemaņām, licences apmaksu un konfidencialitātes ievērošanu.

▼M9

2. papildinājums

Īpaši nosacījumi virtuālām testēšanas metodēm

1. **Normatīvu aktu saraksts**

	Atsauce uz normatīvu aktu	Pielikums un punkts	Īpaši nosacījumi
3.	Direktīva 70/221/EEK	II pielikums (Pakaļējās drošības konstrukcijas) 5.4.5. punkts	
6.	Direktīva 70/387/EEK	II pielikums 4.3. punkts	
8.	Direktīva 2003/97/EK	III pielikums Visi 3., 4. un 5. sadaļas noteikumi	Paredzētie atpakaļskata spoguļu redzamības lauki
12.	Direktīva 74/60/EEK	I pielikums Visi 5. sadaļas noteikumi (“Specifikācijas”)	Visu izliekumu rādiusu un visu izvirzījumu mērījums, izņemot prasības, kas nosaka, ka jālieto spēks, lai pārbaudītu atbilstību noteikumiem
		II pielikums	Galvas trieciena zonas noteikšana
16.	Direktīva 74/483/EEK	I pielikums Visi 5. sadaļas (“Vispārīgās specifikācijas”) un 6. sadaļas (“Īpašās specifikācijas”) noteikumi	Visu izliekumu rādiusu un visu izvirzījumu mērījums, izņemot prasības, kas nosaka, ka jālieto spēks, lai pārbaudītu atbilstību noteikumiem
20.	Direktīva 76/756/EEK	ANO/EEK Noteikumu Nr. 48 6. sadaļa (“Individuālas specifikācijas”)	6.22.9.2.2. punktā paredzēto testa braucienu veic ar reālu transportlīdzekli
		ANO/EEK Noteikumu Nr. 48 4., 5. un 6. pielikuma noteikumi	
27.	Direktīva 77/389EEK	II pielikuma 2. sadaļa	
32.	Direktīva 77/649/EEK	I pielikuma 5. sadaļa (“Specifikācijas”)	
35.	Direktīva 78/318/EEK	I pielikums	Pielikuma 5.1.2. punkts. Tikai aplieces zonas mērījums
37.	Direktīva 78/549/EEK	I pielikuma 2. sadaļa (“Īpašas prasības”)	
42.	Direktīva 89/297/EEK	I pielikuma 2.8. punkts	Izturība pret horizontālu slodzi un ielieces mērījums

▼M9

	Atsauce uz normatīvu aktu	Pielikums un punkts	Īpaši nosacījumi
▼M15			
44.	Regula (ES) Nr. 1230/2012	I pielikuma B daļas 7. un 8. iedaļa	a) pārbauda atbilstību manevrējamības prasībām, arī tādu transportlīdzekļu manevrējamību, kas aprīkoti ar paceļamām vai atslogojamām asīm;
		I pielikuma C daļas 6. un 7. iedaļa	b) mēra maksimālo pagrieziena trajektoriju.
▼M9			
49.	Direktīva 92/114/EEK	I pielikums Visi 4. sadaļas noteikumi (“Īpašas prasības”) Attiecībā uz N_1 transportlīdzekļiem piemēro šā papildinājuma 16. punktu.	Visu izliekumu rādiusu un visu izvirzījumu mērījums, izņemot prasības, kas nosaka, ka jālieto spēks, lai pārbaudītu atbilstību noteikumiem
50.	Direktīva 94/20/EK	V pielikums “Prasības mehāniskajām sakabes ierīcēm”	Visas 1. līdz 8. sadaļas (ieskaitot) prasības
		VI pielikuma 1.1. punkts	Vienkāršas konstrukcijas mehānisko sakabes ierīču stiprības testus var aizstāt ar virtuāliem testiem.
		VI pielikuma 4. sadaļa “Mehānisko sakabes ierīču testēšana”	Tikai 4.5.1. punkts (stiprības tests), 4.5.2. punkts (izturība pret lūšanu) un 4.5.3. punkts (izturība pret lieces momentu)
52.	Direktīva 2001/85/EK	I pielikums	7.4.5. punkts. Stabilitātes tests, ievērojot pielikuma papildinājumā norādītos nosacījumus
		IV pielikums. Virsmas struktūras izturība	4. papildinājums. Virsbūves struktūras izturības pārbaude ar aprēķiniem
57.	Direktīva 2000/40/EK	ANO/EEK Noteikumu Nr. 93 5. pielikuma 3. sadaļa	Izturība pret horizontālu slodzi un ielieces mērījums

▼M9

3. papildinājums

Validēšanas process

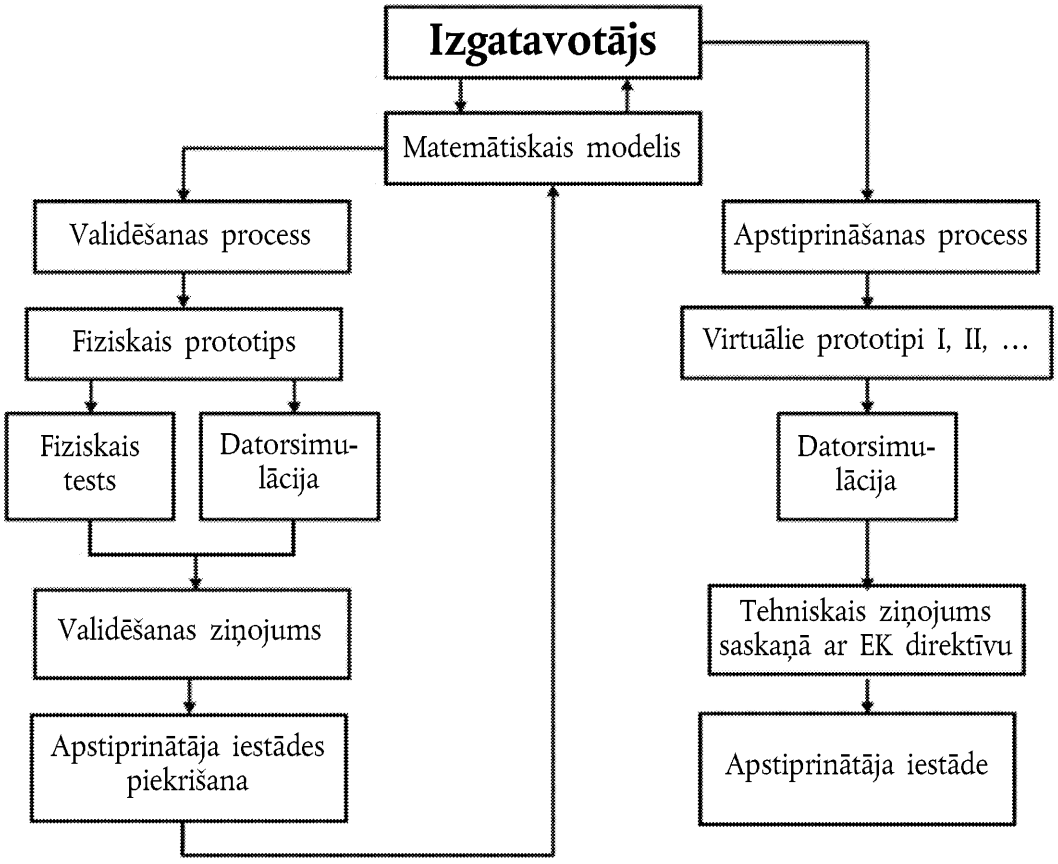

▼B

XVII PIELIKUMS

PROCEDŪRAS, KAS JĀIEVĒRO VAIRĀKPOSMU EK TIPA APSTIPRINĀŠANĀ

1. VISPĀRĒJI NOTEIKUMI

1.1. Sekmīgai vairākposmu EK tipa apstiprināšanas procesa darbībai ir vajadzīga visu attiecīgo izgatavotāju kopēja rīcība. Šai nolūkā apstiprinātājām iestādēm pirms pirmā un turpmāko posmu apstiprinājumu piešķiršanas ir jāpārliecinās, ka starp attiecīgajiem izgatavotājiem pastāv pienācīgi pasākumi dokumentu un informācijas piegādei un apmaiņai, lai vairākos posmos pabeigta transportlīdzekļa tips atbilstu visu IV vai XI pielikumā noteikto attiecīgo normatīvo aktu tehniskajām prasībām. Šādai informācijai jāietver sīkas ziņas par atbilstīgajiem sistēmu, sastāvdaļu un atsevišķo tehnisku vienību apstiprinājumiem un par tām transportlīdzekļa daļām, kas ir nepabeigtajā transportlīdzeklī, bet vēl nav apstiprinātas.

1.2. EK tipa apstiprinājumus saskaņā ar šo pielikumu piešķir, ņemot vērā pašreizējo transportlīdzekļa tipa komplektācijas pakāpi, un tajos jāiekļauj visi apstiprinājumi, kas piešķirti iepriekšējos posmos.

1.3. Katrs izgatavotājs vairākposmu EK tipa apstiprinājuma procesā ir atbildīgs par to sistēmu, sastāvdaļu un atsevišķo tehnisko vienību apstiprinājumu un ražošanas atbilstību, ko viņš ir ražojis pats vai piemontējis iepriekš izgatavotajam konstrukcijas posmam. Viņš nav atbildīgs par priekšmetiem, kas ir apstiprināti kādā iepriekšējā posmā, izņemot gadījumus, kad viņš pārveido attiecīgās daļas tik lielā mērā, ka iepriekš piešķirtais apstiprinājums kļūst nederīgs.

2. PROCEDŪRAS

Tipa apstiprinātājai iestādei ir jāveic šādas darbības:

a) jāpārliecinās, ka visi EK tipa apstiprinājuma sertifikāti, kas izsniegti saskaņā ar normatīvajiem aktiem, kuri attiecas uz transportlīdzekļa tipa apstiprinājumu, aptver transportlīdzekļa tipu pabeigtā stadijā un atbilst noteiktajām prasībām;

b) jāpārliecinās, ka visi attiecīgie dati, ievērojot transportlīdzekļa komplektācijas pakāpi, ir iekļauti informācijas mapē;

c) salīdzinot dokumentāciju, jāpārliecinās, ka transportlīdzekļa parametri un transportlīdzekļa informācijas mapes I daļā iekļautie dati ir iestrādāti informācijas pakešu datos un EK tipa apstiprinājuma sertifikātos saistībā ar attiecīgajiem normatīvajiem aktiem; un saistībā ar vairākos posmos pabeigtu transportlīdzekli, ja kāda informācijas mapes I daļas punkta numurs nav iekļauts kāda normatīvā akta informācijas paketē, jāapstiprina, ka attiecīgā parametra daļa atbilst datiem informācijas mapē;

d) izmantojot apstiprināmā tipa transportlīdzekļu paraugus, jāveic vai jāorganizē transportlīdzekļa daļu un sistēmu pārbaudes, lai pārliecinātos, ka transportlīdzeklis(-ļi) ir izgatavots(-i) saskaņā ar informācijas paketē ietvertajiem attiecīgajiem datiem, kuru autentiskums ir apstiprināts attiecībā uz visiem attiecīgajiem normatīvajiem aktiem;

e) attiecīgā gadījumā jāveic vai jāorganizē attiecīgas atsevišķu tehnisku vienību pārbaudes attiecībā uz to uzstādīšanu.

▼B

3. Saistībā ar 2. punkta d) apakšpunktu pārbaudāmo transportlīdzekļu skaitam ir jābūt pietiekamam, lai varētu pienācīgi pārbaudīt dažādās kombinācijas, kam ir vajadzīgs EK tipa apstiprinājums, ievērojot transportlīdzekļa komplektācijas pakāpi un šādus kritērijus:

— motors,

— pārnesumkārba,

— dzenošās asis (skaits, novietojums, savienojums),

— vadāmās asis (skaits un novietojums).

— virsbūvju tipi,

— durvju skaits,

— vadības puse,

— sēdvietu skaits,

— uzstādītais aprīkojums.

4. TRANSPORTLĪDZEKĻA IDENTIFIKĀCIJA

4.1. Transportlīdzekļa identifikācijas numurs:

a) Direktīvā 76/114/EEK paredzēto bāzes transportlīdzekļa identifikācijas numuru (VIN) saglabā vairākposmu tipa apstiprināšanas procesa visos turpmākajos posmos, lai nodrošinātu procesa "izsekojamību";

b) tomēr pēdējā pabeigšanas posmā izgatavotājs, uz ko attiecas šis posms, saskaņojot ar apstiprinātāju iestādi, var transportlīdzekļa identifikācijas numura pirmo un otro iedaļu aizvietot ar savu transportlīdzekļa izgatavotāja kodu un transportlīdzekļa identifikācijas kodu tad un vienīgi tad, ja transportlīdzeklis ir jāreģistrē ar viņa paša tirdzniecības nosaukumu. Šādā gadījumā bāzes transportlīdzekļa pilno transportlīdzekļa identifikācijas numuru nedzēš.

4.2. Izgatavotāja papildus plāksnīte

Otrajā un turpmākajos posmos papildus obligātajai izgatavotāja plāksnītei, ko paredz Direktīva 76/114/EEK, katram izgatavotājam ir jāpiestiprina transportlīdzeklim papildu plāksnīte, kuras paraugs ir dots šā pielikuma papildinājumā. Šī plāksnīte stingri jāpiestiprina redzamā un viegli pieejamā vietā uz daļas, ko ekspluatējot nav paredzēts mainīt. Uz tās jābūt šādai skaidri salasāmai un neizdzēšamai informācijai šādā secībā:

— izgatavotāja nosaukums,

— EK tipa apstiprinājuma numura 1., 3. un 4. iedaļa,

— apstiprināšanas posms,

— transportlīdzekļa identifikācijas numurs,

— maksimālā pieļaujamā transportlīdzekļa pilnā masa [a],

— transportlīdzekļa un piekabes maksimālā pieļaujamā pilnā masa (ja transportlīdzeklim atļauts vilkt piekabi) [a],

— maksimālā pieļaujamā masa uz katras ass, sarindojot secībā no priekšējās ass līdz aizmugurējai asij [a],

— ja ir puspiekabe vai piekabe ar centrāli novietotu asi, maksimālā pieļaujamā masa uz sakabes ierīci [a].

Ja iepriekš nav paredzēts citādi, šai plāksnītei jāatbilst Direktīvas 76/114/EEK prasībām.

[a] Vienīgi tad, ja vērtība ir mainījusies konkrētajā apstiprināšanas posmā.

▼B

Papildinājums

IZGATAVOTĀJA PAPILDUS PLĀKSNĪTES PARAUGS

Še turpmāk sniegtais piemērs ir vienīgi orientējošs.

IZGATAVOTĀJA NOSAUKUMS (3. posms)
e2*98/14*2609
3. posms
WD9VD58D98D234560
1 500 kg
2 500 kg
1-700 kg
2-810 kg

▼B

XVIII PIELIKUMS

TRANSPORTLĪDZEKĻA IZCELSMES SERTIFIKĀTS

Izgatavotāja paziņojums par bāzes/nepabeigtu transportlīdzekli, kam nav atbilstības sertifikāta

Es, apakšā parakstījies, ar šo paziņoju, ka turpmāk norādītais transportlīdzeklis ir izgatavots mūsu rūpnīcā un ka tas ir jauns transportlīdzeklis.

0.1. Marka (izgatavotāja tirdzniecības nosaukums):

0.2. Transportlīdzekļa tips:

0.2.1. Komercnosaukums(-i):

0.3. Tipa identifikācijas veids:

0.6. Transportlīdzekļa identifikācijas numurs:

0.8. Montāžas rūpnīcas(-u) adrese(-es):

Turklāt parakstītājs paziņo, ka piegādātais transportlīdzeklis atbilst šādiem normatīvajiem aktiem:

Priekšmets	Normatīvā akta atsauce	Tipa apstiprinājuma numurs	Dalībvalsts vai Līgumslēdzēja puse (+), kas piešķir tipa apstiprinājumu (++)
1. Trokšņu līmenis			
2. Emisijas			
3. …			
utt.			

(+) Pārskatītā 1958. gada nolīguma Līgumslēdzējas puses.
(++) Norādīt, ja šo informāciju nevar iegūt no tipa apstiprinājuma numuriem.

Šis paziņojums ir izsniegts saskaņā ar Direktīvas 2007/46/EK XI pielikumā paredzētajiem noteikumiem.

(Vieta) (Paraksts) (Datums)

▼B

XIX PIELIKUMS

TERMIŅI ŠĪS DIREKTĪVAS ĪSTENOŠANAI ATTIECĪBĀ UZ TIPA APSTIPRINĀŠANU

Kategorijas	Īstenošanas datumi		
	Jauni transportlīdzekļu tipi pēc izvēles	Jauni transportlīdzekļu tipi obligāti	Esošie transportlīdzekļu tipi obligāti
M_1	N.A. (*)	2009. gada 29. aprīlis	N.A. (*)
M_1 kategorijas speciālie transportlīdzekļi	2009. gada 29. aprīlis	2011. gada 29. aprīlis	2012. gada 29. aprīlis
Nepabeigti un pabeigti N_1 kategorijas transportlīdzekļi	2009. gada 29. aprīlis	2010. gada 29. oktobris	2011. gada 29. oktobris
Vairākos posmos pabeigti N_1 kategorijas transportlīdzekļi	2009. gada 29. aprīlis	2011. gada 29. oktobris	2013. gada 29. aprīlis
Nepabeigti un pabeigti N_2, N_3, O_1, O_2, O_3, O_4 kategorijas transportlīdzekļi	2009. gada 29. aprīlis	2010. gada 29. oktobris	2012. gada 29. oktobris
Nepabeigti un pabeigti M_2, M_3 kategorijas transportlīdzekļi	2009. gada 29. aprīlis	2009. gada 29. aprīlis ([1])	2010. gada 29. oktobris
N_1, N_2, N_3, M_2, M_3, O_1, O_2, O_3, O_4 kategorijas speciālie transportlīdzekļi	2009. gada 29. aprīlis	2012. gada 29. oktobris	2014. gada 29. oktobris
Vairākos posmos pabeigti N_2, N_3 kategorijas transportlīdzekļi	2009. gada 29. aprīlis	2012. gada 29. oktobris	2014. gada 29. oktobris
Vairākos posmos pabeigti M_2, M_3 kategorijas transportlīdzekļi	2009. gada 29. aprīlis	2010. gada 29. aprīlis ([1])	2011. gada 29. oktobris
Vairākos posmos pabeigti O_1, O_2, O_3, O_4 kategorijas transportlīdzekļi	2009. gada 29. aprīlis	2011. gada 29. oktobris	2013. gada 29. oktobris

(*) Nepiemēro.

([1]) 45. panta 4. punkta piemērošanas nolūkā šis termiņš ir atlikts uz 12 mēnešiem.

▼B

XX PIELIKUMS

TERMIŅI ATCELTO DIREKTĪVU TRANSPONĒŠANAI VALSTU TIESĪBU AKTOS

A DAĻA

Direktīva 70/156/EEK un secīgi akti, ar ko tā grozīta

Direktīvas/regulas	Piezīmes
Direktīva 70/156/EEK ([1])	
Direktīva 78/315/EEK ([2])	
Direktīva 78/547/EEK ([3])	
Direktīva 80/1267/EEK ([4])	
Direktīva 87/358/EEK ([5])	
Direktīva 87/403/EEK ([6])	
Direktīva 92/53/EEK ([7])	
Direktīva 93/81/EEK ([8])	
Direktīva 95/54/EK ([9])	Vienīgi 3. pants
Direktīva 96/27/EK ([10])	Vienīgi 3. pants
Direktīva 96/79/EK ([11])	Vienīgi 3. pants
Direktīva 97/27/EK ([12])	Vienīgi 8. pants
Direktīva 98/14/EK ([13])	
Direktīva 98/91/EK ([14])	Vienīgi 3. pants
Direktīva 2000/40/EK ([15])	Vienīgi 4. pants
Direktīva 2001/92/EK ([16])	Vienīgi 3. pants
Direktīva 2001/56/EK ([17])	Vienīgi 7. pants
Direktīva 2001/85/EK ([18])	Vienīgi 4. pants
Direktīva 2001/116/EK ([19])	
Regula (EK) Nr. 807/2003 ([20])	Vienīgi III pielikuma 2. punkts
Direktīva 2003/97/EK ([21])	Vienīgi 4. pants
Direktīva 2003/102/EK ([22])	Vienīgi 6. pants
Direktīva 2004/3/EK ([23])	Vienīgi 1. pants
Direktīva 2004/78/EK ([24])	Vienīgi 2. pants
Direktīva 2004/104/EK ([25])	Vienīgi 3. pants
Direktīva 2005/49/EK ([26])	Vienīgi 2. pants

([1]) OV L 42, 23.2.1970., 1. lpp.
([2]) OV L 81, 28.3.1978., 1. lpp.
([3]) OV L 168, 26.6.1978., 39. lpp.
([4]) OV L 375, 31.12.1980., 34. lpp.
([5]) OV L 192, 11.7.1987., 51. lpp.
([6]) OV L 220, 8.8.1987., 44. lpp.
([7]) OV L 225, 10.8.1992., 1. lpp.
([8]) OV L 264, 23.10.1993., 49. lpp.
([9]) OV L 266, 8.11.1995., 1. lpp.
([10]) OV L 169, 8.7.1996., 1. lpp.
([11]) OV L 18, 21.1.1997., 7. lpp.
([12]) OV L 233, 25.8.1997., 1. lpp.
([13]) OV L 91, 25.3.1998., 1. lpp.
([14]) OV L 11, 16.1.1999., 25. lpp.
([15]) OV L 203, 10.8.2000., 9. lpp.
([16]) OV L 291, 8.11.2001., 24. lpp.
([17]) OV L 292, 9.11.2001., 21. lpp.
([18]) OV L 42, 13.2.2002., 42. lpp.
([19]) OV L 18, 21.1.2002., 1. lpp.
([20]) OV L 122, 16.5.2003., 36. lpp.
([21]) OV L 25, 29.1.2004., 1. lpp.
([22]) OV L 321, 6.12.2003., 15. lpp.
([23]) OV L 49, 19.2.2004., 36. lpp.
([24]) OV L 153, 30.4.2004., 107. lpp.
([25]) OV L 337, 13.11.2004., 13. lpp.
([26]) OV L 194, 26.7.2005., 12. lpp.

▼B

B DAĻA

Termiņi transponēšanai valstu tiesību aktos

Direktīvas	Transponēšanas termiņi	Piemērošanas datums
Direktīva 70/156/EEK	1971. gada 10. augusts	
Direktīva 78/315/EEK	1979. gada 30. jūnijs	
Direktīva 78/547/EEK	1979. gada 15. decembris	
Direktīva 80/1267/EEK	1982. gada 30. jūnijs	
Direktīva 87/358/EEK	1988. gada 1. oktobris	
Direktīva 87/403/EEK	1988. gada 1. oktobris	
Direktīva 92/53/EEK	1992. gada 31. decembris	1993. gada 1. janvāris
Direktīva 93/81/EEK	1993. gada 1. oktobris	
Direktīva 95/54/EK	1995. gada 1. decembris	
Direktīva 96/27/EK	1997. gada 20. maijs	
Direktīva 96/79/EK	1997. gada 1. aprīlis	
Direktīva 97/27/EK	1999. gada 22. jūlijs	
Direktīva 98/14/EK	1998. gada 30. septembris	1998. gada 1. oktobris
Direktīva 98/91/EK	2000. gada 16. janvāris	
Direktīva 2000/40/EK	2002. gada 31. jūlijs	2002. gada 1. augusts
Direktīva 2001/92/EK	2002. gada 30. jūnijs	
Direktīva 2001/56/EK	2003. gada 9. maijs	
Direktīva 2001/85/EK	2003. gada 13. augusts	
Direktīva 2001/116/EK	2002. gada 30. jūnijs	2002. gada 1. jūlijs
Direktīva 2003/97/EK ([1])	2005. gada 25. janvāris	
Direktīva 2003/102/EK ([2])	2003. gada 31. decembris	
Direktīva 2004/3/EK	2005. gada 18. februāris	
Direktīva 2004/78/EK	2004. gada 30. septembris	
Direktīva 2004/104/EK	2005. gada 31. decembris	2006. gada 1. janvāris
Direktīva 2005/49/EK	2006. gada 30. jūnijs	2006. gada 1. jūlijs

([1]) OV L 25, 29.1.2004., 1. lpp.
([2]) OV L 321, 6.12.2003., 15. lpp.

▼B

XXI PIELIKUMS

ATBILSMJU TABULA

(minēta 49. panta otrajā daļā)

Direktīva 70/156/EEK	Šī direktīva
—	1. pants
1. panta pirmā daļa	2. panta 1. punkts
1. panta otrā daļa	2. panta 2. punkta a) un b) apakšpunkts
—	2. panta 2. punkta c) apakšpunkts
—	2. panta 3. un 4. punkts
2. pants	3. pants
—	4. pants
—	5. pants
—	6. panta 1. punkts
3. panta 1. punkts	6. panta 2. punkts
3. panta 2. punkts	6. panta 3. punkts
—	6. panta 4. punkts
3. panta 3. punkts	6. panta 5. punkts
3. panta 4. punkts	7. panta 1. un 2. punkts
3. panta 5. punkts	6. panta 6. punkts un 7. panta 1. punkts
—	6. panta 7. un 8. punkts
—	7. panta 3. un 4. punkts
4. panta 1. punkta pirmās daļas a) apakšpunkts	9. panta 1. punkts
4. panta 1. punkta pirmās daļas b) apakšpunkts	9. panta 2. punkts
4. panta 1. punkta pirmās daļas c) apakšpunkts	10. panta 1. punkts
4. panta 1. punkta pirmās daļas d) apakšpunkts	10. panta 2. punkts
—	10. panta 3. punkts
4. panta 1. punkta otrā daļa	9. panta 4. punkts
4. panta 1. punkta trešā daļa	9. panta 5. punkts
—	9. panta 6. un 7. punkts
—	8. panta 1. un 2. punkts
4. panta 2. punkts	8. panta 3. punkts
4. panta 3. punkta pirmais un trešais teikums	9. panta 3. punkts
4. panta 3. punkta otrais teikums	8. panta 4. punkts
4. panta 4. punkts	10. panta 4. punkts

▼B

Direktīva 70/156/EEK	Šī direktīva
4. panta 5. punkts	8. panta 5. un 6. punkts
4. panta 6. punkts	8. panta 7. un 8. punkts
—	11. pants
5. panta 1. punkts	13. panta 1. punkts
5. panta 2. punkts	13. panta 2. punkts
5. panta 3. punkta pirmā daļa	15. panta 1. punkts
5. panta 3. punkta otrā daļa	15. panta 3. punkts
5. panta 3. punkta trešā daļa	15. panta 2. punkts, 16. panta 1. punkts un 16. panta 2. punkts
5. panta 3. punkta ceturtā daļa	13. panta 3. punkts
5. panta 4. punkta pirmā daļa	14. panta 1. punkts
5. panta 4. punkta otrā daļa	14. panta 3. punkts un 16. panta 2. punkts
5. panta 4. punkta trešā daļa	14. panta 2. punkts
5. panta 4. punkta ceturtās daļas pirmais teikums	13. panta 3. punkts
5. panta 4. punkta ceturtās daļas otrais teikums	16. panta 3. punkts
5. panta 5. punkts	17. panta 4. punkts
5. panta 6. punkts	14. panta 4. punkts
—	17. panta 1. līdz 3. punkts
6. panta 1. punkta pirmā daļa	18. panta 1. punkts
—	18. panta 2. punkts
6. panta 1. punkta otrā daļa	18. panta 3. punkts
6. panta 2. punkts	—
—	18. panta 4. līdz 8. punkts
6. panta 3. punkts	19. panta 1. un 2. punkts
—	19. panta 3. punkts
6. panta 4. punkts	38. panta 2. punkta pirmā daļa
—	38. panta 2. punkta otrā daļa
7. panta 1. punkts	26. panta 1. punkts
—	26. panta 2. punkts
7. panta 2. punkts	28. pants
7. panta 3. punkts	29. pants 1. un 2. pants
—	29. pants 3. un 4. pants
8. panta 1. punkts	—
—	22. pants
8. panta 2. punkta a) apakšpunkta pirmais teikums	26. panta 3. punkts

▼B

Direktīva 70/156/EEK	Šī direktīva
8. panta 2. punkta a) apakšpunkta otrais teikums	—
8. panta 2. punkta a) apakšpunkta trešais līdz sestais teikums	23. panta 1., 3. 5. un 6. punkts
—	23. panta 2. punkts
—	23. panta 4. punkts
—	23. panta 7. punkts
8. panta 2. punkta b) apakšpunkta 1. punkta pirmā un otrā daļa	27. panta 1. punkts
8. panta 2. punkta b) apakšpunkta 1. punkta trešā daļa	27. panta 2. punkts
8. panta 2. punkta b) apakšpunkta 2. punkta pirmā un otrā daļa	27. panta 3. punkts
8. panta 2. punkta b) apakšpunkta 2. punkta trešā un ceturtā daļa	—
—	27. panta 4. un 5. punkts
8. panta 2. punkta c) apakšpunkta pirmā daļa	20. panta 1. un 2. punkts
8. panta 2. punkta c) apakšpunkta otrā daļa	20. panta 4. punkta pirmā daļa
8. panta 2. punkta c) apakšpunkta trešā daļa	—
8. panta 2. punkta c) apakšpunkta ceturtā daļa	20. panta 4. punkta otrā daļa
—	20. panta 4. punkta trešā daļa
—	20. panta 3. un 5. punkts
8. panta 2. punkta c) apakšpunkta piektā un sestā daļa	21. panta 1. punkta otrā daļa un 21. panta 2. punkts
—	21. panta 1. punkta otrā daļa
8. panta 3. punkts	23. panta 4. punkta otrā daļa
—	24. pants
—	25. pants
9. panta 1. punkts	36. pants
9. panta 2. punkts	35. panta 1. punkts
—	34. pants
—	35. panta 2. punkts
10. panta 1. punkts	12. panta 1. punkts
10. panta 2. punkts	12. panta 2. punkta pirmās daļas pirmais teikums
—	12. panta 2. punkta pirmās daļas otrais teikums
—	12.panta 3. punkts
11. panta 1. punkts	30. panta 2. punkts

▼B

Direktīva 70/156/EEK	Šī direktīva
11. panta 2. punkts	30. panta 1. punkts
11. panta 3. punkts	30. panta 3. punkts
11. panta 4. punkts	30. panta 4. punkts
11. panta 5. punkts	30. panta 5. punkts
11. panta 6. punkts	30. panta 6. punkts
—	31. pants
—	32. pants
12. panta pirmais teikums	33. panta pirmā daļa
12. panta otrais teikums	33. panta otrā daļa
—	37. pants
—	38. panta 1. punkts
13. panta 1. punkts	40. panta 1. punkts
—	39. panta 1. punkts
13. panta 2. punkts	39. panta 2. punkts
13. panta 3. punkts -	40. panta 3. punkts
—	40. panta 2. punkts
13. panta 4. punkts	39. panta 7. punkts
13. panta 5. punkts	39. panta 2. punkts
—	39. panta 3. līdz 6., 8., un 9. punkts
—	41. panta 1. un 3. punkts
14. panta 1. punkta pirmais ievilkums	41. panta 1. punkts
14. panta 1. punkta otrā ievilkuma pirmais teikums	—
14. panta 1. punkta otrā ievilkuma otrais teikums	41. panta 4. punkts
14. panta 1. punkta otrā ievilkuma i) apakšpunkts	41. panta 6. punkts
14. panta 1. punkta otrā ievilkuma ii) apakšpunkts	—
14. panta 2. punkta pirmā daļa	—
—	41. panta 5. un 7. punkts
14. panta 2. punkta otrā daļa	41. panta 8. punkts
—	42. pants
—	43. panta 2. līdz 5. punkts
—	44. līdz 51. pants
I pielikums	I pielikums
II pielikums	II pielikums
III pielikums	III pielikums

▼B

Direktīva 70/156/EEK	Šī direktīva
IV pielikums	IV pielikums
—	IV pielikuma papildinājums
V pielikums	V pielikums
VI pielikums	VI pielikums
—	VI pielikuma papildinājums
VII pielikums	VII pielikums
—	VII pielikuma papildinājums
VIII pielikums	VIII pielikums
IX pielikums	IX pielikums
X pielikums	X pielikums
XI pielikums	XI pielikums
XII pielikums	XII pielikums
—	XIII pielikums
XIII pielikums	XIV pielikums
—	XV pielikums
—	XVI pielikums
XIV pielikums	XVII pielikums
XV pielikums	XVIII pielikums
—	XIX pielikums
—	XX pielikums:
—	XXI pielikums