Šis dokumentas yra skirtas tik informacijai, ir institucijos nėra teisiškai atsakingos už jo turinį

►**B** **EUROPOS PARLAMENTO IR TARYBOS DIREKTYVA 2007/46/EB**

2007 m. rugsėjo 5 d.

nustatanti motorinių transporto priemonių ir jų priekabų bei tokioms transporto priemonėms skirtų sistemų, sudėtinių dalių ir atskirų techninių mazgų patvirtinimo pagrindus

(„Pagrindų direktyva“)

(Tekstas svarbus EEE)

(OL L 263, 2007 10 9, p. 1)

iš dalies keičiama:

		Oficialusis leidinys		
		Nr.	puslapis	data
►**M1**	2008 m. spalio 7 d. Komisijos reglamentas (EB) Nr. 1060/2008	L 292	1	2008 10 31
►**M2**	2009 m. sausio 14 d. Europos Parlamento ir Tarybos reglamentas (EB) Nr. 78/2009	L 35	1	2009 2 4
►**M3**	2009 m. sausio 14 d. Europos Parlamento ir Tarybos Reglamentas (EB) Nr. 79/2009	L 35	32	2009 2 4
►**M4**	2009 m. gegužės 7 d. Komisijos reglamentas (EB) Nr. 385/2009	L 118	13	2009 5 13
►**M5**	2009 m. birželio 18 d. Europos Parlamento ir Tarybos reglamentas (EB) Nr. 595/2009	L 188	1	2009 7 18
►**M6**	2009 m. liepos 13 d. Europos Parlamento ir Tarybos reglamentas (EB) Nr. 661/2009	L 200	1	2009 7 31
►**M7**	2010 m. kovo 9 d. Komisijos direktyva 2010/19/ES	L 72	17	2010 3 20
►**M8**	iš dalies pakeista 2011 m. liepos 14 d. Komisijos sprendimu 2011/415/ES	L 185	76	2011 7 15
►**M9**	2010 m. balandžio 16 d. Komisijos reglamentas (ES) Nr. 371/2010	L 110	1	2010 5 1
►**M10**	2011 m. vasario 22 d. Komisijos reglamentas (ES) Nr. 183/2011	L 53	4	2011 2 26
►**M11**	2011 m. gegužės 25 d. Komisijos reglamentas (ES) Nr. 582/2011	L 167	1	2011 6 25
►**M12**	2011 m. liepos 14 d. Komisijos reglamentas (ES) Nr. 678/2011	L 185	30	2011 7 15
►**M13**	2012 m. sausio 24 d. Komisijos reglamentas (ES) Nr. 65/2012	L 28	24	2012 1 31
►**M14**	2012 m. gruodžio 10 d. Komisijos reglamentas (ES) Nr. 1229/2012	L 353	1	2012 12 21
►**M15**	2012 m. gruodžio 12 d. Komisijos reglamentas (ES) Nr. 1230/2012	L 353	31	2012 12 21
►**M16**	2013 m. vasario 26 d. Komisijos reglamentas (ES) Nr. 171/2013	L 55	9	2013 2 27

pataisyta:

►**C1** Klaidų ištaisymas, OL L 127, 2009 5 26, p. 22 (385/2009)

▼B

EUROPOS PARLAMENTO IR TARYBOS DIREKTYVA 2007/46/EB

2007 m. rugsėjo 5 d.

nustatanti motorinių transporto priemonių ir jų priekabų bei tokioms transporto priemonėms skirtų sistemų, sudėtinių dalių ir atskirų techninių mazgų patvirtinimo pagrindus

(„Pagrindų direktyva“)

(Tekstas svarbus EEE)

EUROPOS PARLAMENTAS IR EUROPOS SĄJUNGOS TARYBA,

atsižvelgdami į Europos bendrijos steigimo sutartį, ypač į jos 95 straipsnį,

atsižvelgdami į Komisijos pasiūlymą,

atsižvelgdami į Europos ekonomikos ir socialinių reikalų komiteto nuomonę ([1]),

laikydamiesi Sutarties 251 straipsnyje numatytos tvarkos ([2]),

kadangi:

(1) 1970 m. vasario 6 d. Tarybos direktyva 70/156/EEB dėl valstybių narių įstatymų, reglamentuojančių motorinių transporto priemonių ir jų priekabų tipo patvirtinimą, suderinimo ([3]) keletą kartų buvo iš esmės keičiama. Kadangi turi būti padaryta daugiau pakeitimų, siekiant aiškumo ji turėtų būti išdėstyta nauja redakcija.

(2) Siekiant, kad būtų sukurta ir veiktų Bendrijos vidaus rinka, valstybių narių patvirtinimo sistemas tikslinga pakeisti visiško suderinimo principu grindžiama Bendrijos patvirtinimo procedūra.

(3) Sistemoms, sudėtinėms dalims, atskiriems techniniams mazgams ir transporto priemonėms taikomi techniniai reikalavimai turėtų būti suderinti bei nurodyti norminiuose aktuose. Šiais norminiais aktais pirmiausia turėtų būti siekiama užtikrinti kelių eismo saugumą, sveikatos apsaugą, aplinkos apsaugą, energijos vartojimo efektyvumą ir užkirsti kelią neteisėtam naudojimui.

([1]) OL C 108, 2004 4 30, p. 29.

([2]) 2004 m. vasario 11 d. Europos Parlamento nuomonė (OL C 97 E, 2004 4 22, p. 370), 2006 m. gruodžio 11 d. Tarybos bendroji pozicija (OL C 64 E, 2007 3 20, p. 1) ir 2007 m. gegužės 10 d. Europos Parlamento pozicija (dar nepaskelbta Oficialiajame leidinyje). 2007 m. liepos 23 d. Tarybos sprendimas.

([3]) OL L 42, 1970 2 23, p. 1. Direktyva su paskutiniais pakeitimais, padarytais Europos Parlamento ir Tarybos reglamentu (EB) Nr. 715/2007 (OL L 171, 2007 6 29, p. 1).

▼B

(4) Pagal 1992 m. birželio 18 d. Tarybos direktyvą 92/53/EEB, iš dalies keičiančią Direktyvą 70/156/EEB dėl valstybių narių įstatymų, reglamentuojančių motorinių transporto priemonių ir jų priekabų tipo patvirtinimą, suderinimo ([1]), Bendrijos bendra transporto priemonių tipo patvirtinimo procedūra taikoma tik M_1 kategorijos transporto priemonėms, tačiau siekiant sukurti vidaus rinką ir užtikrinti tinkamą jos veikimą šios direktyvos taikymo sritis turėtų apimti visas transporto priemonių kategorijas, suteikiant galimybes gamintojams pasinaudoti vidaus rinkos privalumais taikant Bendrijos tipo patvirtinimą.

(5) Siekiant sudaryti sąlygas gamintojams pritaikyti naujas suderintas procedūras, turėtų būti suteikta pakankamai laiko pasirengti, kol Bendrijos transporto priemonių patvirtinimas taps privalomas transporto priemonėms, išskyrus M_1 kategorijos transporto priemonėms, pagamintoms vienu gamybos etapu. Daugiau laiko reikia pakopinio patvirtinimo reikalaujančioms transporto priemonių kategorijoms, išskyrus M_1 kategorijos transporto priemones, kadangi toje procedūroje dalyvaus kėbulų gamintojai, kuriems reikės įgyti pakankamai patirties toje srityje, kad būtų tinkamai įgyvendintos reikiamos procedūros. Tačiau, dėl M_2 ir M_3 kategorijos transporto priemonių saugos svarbos, pereinamuoju laikotarpiu, kai vis dar galioja nacionalinis tipo patvirtinimas, siekiant sudaryti sąlygas gamintojams įgyti patirties EB transporto priemonių patvirtinimo srityje, būtina, kad šios transporto priemonės atitiktų suderintų direktyvų techninius reikalavimus.

(6) Iki šiol mažomis serijomis transporto priemones gaminantys gamintojai negalėjo visiškai pasinaudoti vidaus rinkos privalumais. Patirtis parodė, kad kelių eismo saugumas ir aplinkos apsauga žymiai pagerėtų, jei, pradedant nuo M_1 kategorijos, mažų serijų transporto priemonės būtų visiškai integruotos į Bendrijos tipo patvirtinimo sistemą.

(7) Siekiant užkirsti kelią piktnaudžiavimui, visos mažų serijų transporto priemonėms skirtos supaprastintos procedūros turėtų būti taikomos tik labai ribotos gamybos atvejais; todėl būtina tiksliau apibrėžti mažų serijų sąvoką atsižvelgiant į pagamintų transporto priemonių skaičių.

(8) Siekiant pakopinio patvirtinimo sistemai suteikti pakankamą lankstumą, svarbu nustatyti priemones, kurios sudarytų galimybes individualiai patvirtinti transporto priemones; tačiau, kol bus sukurtos suderintos konkrečios Bendrijos nuostatos, valstybėms narėms turėtų būti toliau leidžiama suteikti individualius patvirtinimus pagal jų galiojančias nacionalines taisykles.

([1]) OL L 225, 1992 8 10, p. 1.

▼B

(9) Kol transporto priemonių kategorijoms, išskyrus M_1 kategoriją, bus pradėtos taikyti Bendrijos transporto priemonių tipo patvirtinimo procedūros, valstybėms narėms turėtų būti toliau leidžiama suteikti transporto priemonių tipo patvirtinimą pagal nacionalinius reikalavimus ir turėtų būti atitinkamai nustatytos pereinamojo laikotarpio nuostatos.

(10) Priemonės, būtinos šiai direktyvai įgyvendinti, turėtų būti priimamos pagal 1999 m. birželio 28 d. Tarybos sprendimą 1999/468/EB, nustatantį Komisijos naudojimosi jai suteiktais įgyvendinimo įgaliojimais tvarką ([1]).

(11) Tarybos sprendimu 97/836/EB ([2]) Bendrija prisijungė prie Jungtinių Tautų Europos ekonominės komisijos susitarimo dėl suvienodintų techninių normų priėmimo ratinėms transporto priemonėms, įrangai ir dalims, kurios gali būti montuojamos ir (arba) naudojamos ratinėse transporto priemonėse, ir pagal tas normas suteiktų patvirtinimų abipusio pripažinimo sąlygų (Pataisytas 1958 m. susitarimas).

Todėl Jungtinių Tautų Europos ekonominės komisijos (JTEEK) taisyklės, prie kurių Bendrija prisijungia taikydama tą sprendimą, ir JT Europos ekonominės komisijos taisyklių pakeitimai, prie kurių Bendrija jau prisijungė, turėtų būti įtraukti į Bendrijos tipo patvirtinimo procedūrą kaip transporto priemonių EB tipo patvirtinimas arba kaip alternatyvos esamai Bendrijos teisei. Ypač kai remdamasi Tarybos sprendimu Bendrija nusprendžia, kad JTEEK taisyklė tampa transporto priemonių EB tipo patvirtinimo procedūros dalimi ir pakeičia esamą Bendrijos teisę, Komisijai turėtų būti suteikti įgaliojimai šiai direktyvai būtinoms adaptacijoms atlikti. Kadangi tai yra bendrosios paskirties priemonės, skirtos neesminėms pavienių direktyvų ir reglamentų nuostatoms pakeisti arba juos papildyti neesminėmis nuostatomis, jos turėtų būti priimamos pagal Sprendimo 1999/468/EB 5a straipsnyje numatytą reguliavimo procedūrą su tikrinimu.

(12) Siekiant geresnio reguliavimo ir supaprastinimo bei siekiant išvengti to, kad nuolat būtų atnaujinami galiojantys Bendrijos teisės aktai techninių reikalavimų klausimais, šioje direktyvoje ir atskirosiose direktyvose bei reglamentuose turėtų būti galima daryti nuorodas į galiojančius tarptautinius standartus ir reglamentus, jų teksto nepateikiant Bendrijos teisės aktuose.

(13) Siekiant užtikrinti, kad vienu iš Bendrijos tipo patvirtinimo sistemos pamatų esanti produkcijos atitikties kontrolės procedūra būtų teisingai įgyvendinama bei tinkamai funkcionuotų, gamintojus turėtų reguliariai tikrinti kompetentinga institucija ar tam tikslui paskirta tinkamą kvalifikaciją turinti techninė tarnyba.

([1]) OL L 184, 1999 7 17, p. 23. Sprendimas su pakeitimais, padarytais Sprendimu 2006/512/EB (OL L 200, 2006 7 22, p. 11).

([2]) OL L 346, 1997 12 17, p. 78.

▼B

(14) Teisės aktų dėl transporto priemonių patvirtinimo pagrindinis tikslas yra užtikrinti, kad į rinką pateiktos naujos transporto priemonės, sudėtinės dalys ir atskiri techniniai mazgai būtų saugūs ir tausotų aplinką. Pasiekti šį tikslą neturėtų būti trukdoma montuojant tam tikras dalis ar įrangą po to, kai transporto priemonė jau pateikta į rinką ar pradėta eksploatuoti. Todėl turėtų būti imtasi tinkamų priemonių, skirtų užtikrinti, kad dalims ar įrangai, kurios gali būti montuojamos transporto priemonėse ir kurios gali žymiai sutrikdyti sistemų, kurios ypač svarbios užtikrinant saugumą ir tausojant aplinką, veiklą, būtų iš anksto taikoma įgaliotosios institucijos kontrolė prieš pateikiant transporto priemones parduoti. Šias priemones turėtų sudaryti techninės nuostatos dėl reikalavimų, kuriuos tos dalys ar įranga turi atitikti.

(15) Šios priemonės turėtų būti taikomos tik kai kurioms dalims arba įrangai. Šių dalių arba įrangos bei atitinkamų reikalavimų sąrašas turėtų būti sudarytas pasikonsultavus su suinteresuotais subjektais. Komisija, sudarydama sąrašą, konsultuojasi su suinteresuotais subjektais remdamasi ataskaita ir stengiasi išlaikyti tolygią reikalavimų dėl kelių saugumo ir aplinkos apsaugos gerinimo bei vartotojų, gamintojų ir platintojų interesų pusiausvyrą išsaugant konkurencingumą atsarginių dalių rinkoje.

(16) Sprendime 1999/468/EB nurodyta tvarka turėtų būti sudarytas dalių ir įrangos sąrašas bei nustatytos atitinkamos svarbios sistemos ir bandymų bei įgyvendinimo priemonės. Kadangi tai yra bendrosios paskirties priemonės, skirtos neesminėms pavienių direktyvų ir reglamentų nuostatoms pakeisti arba juos papildyti neesminėmis nuostatomis, jos turėtų būti priimamos pagal šio sprendimo 5a straipsnyje numatytą reguliavimo procedūrą su tikrinimu.

(17) Šią direktyvą sudaro konkretūs saugos reikalavimai, kaip apibrėžta 2001 m. gruodžio 3 d. Europos Parlamento ir Tarybos direktyvoje 2001/95/EB dėl bendros gaminių saugos ([1]), kurioje nustatyti konkretūs vartotojų sveikatos ir saugos apsaugos reikalavimai, 1 straipsnio 2 dalyje. Todėl svarbu nustatyti nuostatas siekiant užtikrinti, kad transporto priemonei keliant rimtą pavojų vartotojams dėl šios direktyvos ar IV priede pateiktų norminių aktų taikymo, gamintojas imtųsi veiksmingų apsaugos priemonių, įskaitant transporto priemonių susigrąžinimą. Todėl įgaliotosios institucijos turi būti pajėgios įvertinti, ar pasiūlytos priemonės yra pakankamos.

(18) Svarbu, kad gamintojai transporto priemonių savininkams teiktų atitinkamą informaciją, kad būtų išvengta netinkamo apsauginių įtaisų naudojimo. Tikslinga įtraukti į šią direktyvą su tuo susijusias nuostatas.

([1]) OL L 11, 2002 1 15, p. 4.

▼B

(19) Įrangos gamintojams taip pat svarbu turėti galimybę naudotis tam tikra tik transporto priemonių gamintojams prieinama informacija, t. y. techninė informacija, įskaitant brėžinius, reikalingus atsarginių dalių rinkai skirtų dalių gamybai.

(20) Nemažiau svarbu, kad gamintojai parengtų informaciją nepriklausomiems operatoriams, kad užtikrintų transporto priemonių remontą ir techninę priežiūrą visiškai konkurencinėje rinkoje. Šie informacijos reikalavimai jau buvo įtraukti į Bendrijos teisės aktus, visų pirma į 2007 m. birželio 20 d. Europos Parlamento ir Tarybos reglamentą (EB) Nr. 715/2007 dėl variklinių transporto priemonių tipo patvirtinimo atsižvelgiant į išmetamųjų teršalų kiekį iš lengvųjų keleivinių ir komercinių transporto priemonių (ir 6 Euro) ir dėl transporto priemonių remonto ir priežiūros informacijos prieigos ([1]), remiantis tuo, kad Komisija ne vėliau kaip po ketverių metų nuo to reglamento įsigaliojimo datos išnagrinės tų straipsnių veiksmingumą ir vėliau galės apsvarstyti, ar reikalinga šioje Direktyvoje konsoliduoti visas nuostatas, reglamentuojančias prieigą prie transporto priemonių remonto ir techninės priežiūros informacijos.

(21) Siekiant supaprastinti ir pagreitinti procedūrą, atskirų direktyvų ar reglamentų įgyvendinimo priemonės, taip pat priemonės, skirtos šios direktyvos bei atskirų direktyvų ir reglamentų priedams suderinti, pirmiausia su mokslinių ir techninių žinių raida, turėtų būti priimtos pagal Sprendimą 1999/468/EB. Kadangi tai yra bendrosios paskirties priemonės, skirtos neesminėms pavienių direktyvų ir reglamentų nuostatoms pakeisti arba juos papildyti neesminėmis nuostatomis, jos turėtų būti priimamos pagal minėto sprendimo 5a straipsnyje numatytą reguliavimo procedūrą su tikrinimu. Ta pati procedūra turėtų būti taikoma siekiant patvirtinti neįgaliems asmenims skirtų transporto priemonių tipą, kai reikalingos adaptacijos.

(22) Patirtis rodo, kad pastebėjus esamų teisės aktų trūkumus, neatidėliojant gali būti imamasi reikiamų priemonių, siekiant užtikrinti geresnę eismo dalyvių apsaugą. Tokiais skubiais atvejais būtini atskirų direktyvų ar reglamentų pakeitimai turėtų būti priimami pagal Sprendimą 1999/468/EB. Kadangi tai yra bendrosios paskirties priemonės, skirtos neesminėms atskirų direktyvų ir reglamentų nuostatoms pakeisti arba jiems papildyti neesminėmis nuostatomis, jos turėtų būti priimamos pagal minėto sprendimo 5a straipsnyje numatytą reguliavimo procedūrą su tikrinimu.

([1]) OL L 171, 2007 6 29, p. 1.

▼B

(23) Kadangi šios direktyvos tikslo – sukurti vidaus rinką įvedant privalomą Bendrijos tipo patvirtinimo visoms transporto priemonių kategorijoms sistemą – valstybės narės negali deramai pasiekti ir kadangi dėl siūlomo veiksmo masto to tikslo būtų geriau siekti Bendrijos lygmeniu, laikydamasi Sutarties 5 straipsnyje nustatyto subsidiarumo principo Bendrija gali patvirtinti priemones. Pagal tame straipsnyje nustatytą proporcingumo principą šia direktyva neviršijama to, kas būtina nurodytiems tikslams pasiekti.

(24) Prievolė perkelti šią direktyvą į nacionalinę teisę turėtų apsiriboti tomis nuostatomis, kurios lyginant su ankstesnėmis direktyvomis iš esmės skiriasi. Pareiga perkelti nepakeistas nuostatas atsiranda pagal anksčiau priimtas direktyvas.

(25) Pagal Tarpinstitucinio susitarimo dėl geresnės teisės aktų leidybos ([1]) 34 punktą valstybės narės skatinamos savo ir Bendrijos interesų labui parengti lenteles, kurios kiek įmanoma geriau iliustruotų šios direktyvos ir perkėlimo į nacionalinę teisę priemonių atitiktį, ir viešai jas paskelbti.

(26) Ši direktyva neturėtų pažeisti valstybių narių įsipareigojimų dėl XX priedo B dalyje išvardytų direktyvų perkėlimo į nacionalinę teisę ir taikymo terminų,

(27) Šios pagrindų direktyvos reikalavimai atitinka principus, nustatytus veiksmų plane, „Reglamentavimo aplinkos supaprastinimas ir tobulinimas“.

(28) Ypač svarbu, kad šios direktyvos pagrindu arba procedūrų, kurios turi būti įgyvendintos ją taikant, pagrindu ateityje siūlomos priemonės atitiktų šiuos principus, kurie nebuvo nurodyti Komisijos komunikate dėl Konkurencingos automobilių pramonės reglamentavimo sistemos 21-ajame amžiuje,

PRIĖMĖ ŠIĄ DIREKTYVĄ:

I SKYRIUS

BENDROSIOS NUOSTATOS

1 straipsnis

Dalykas

Šia direktyva nustatoma suderinta sistema, kurią sudaro į jos taikymo sritį patenkančių visų naujų transporto priemonių ir tokioms transporto priemonėms skirtų sistemų, sudėtinių dalių ir atskirų techninių mazgų patvirtinimui taikomos administracinės nuostatos ir bendri techniniai reikalavimai, siekiant palengvinti transporto priemonių registravimą, pardavimą bei eksploatavimo pradžią Bendrijoje.

([1]) OL C 321, 2003 12 31, p. 1.

▼B

Šioje direktyvoje taip pat nustatomos nuostatos dėl dalių ir įrangos, skirtų naudoti pagal šią direktyvą patvirtintose transporto priemonėse, pardavimo ir eksploatavimo pradžios.

Konkretūs techniniai reikalavimai dėl transporto priemonių konstrukcijos ir veikimo nustatyti šios direktyvos taikymui skirtuose norminiuose aktuose, kurių išsamus sąrašas pateiktas IV priede.

2 straipsnis

Taikymo sritis

1. Ši direktyva taikoma kelyje naudoti skirtų transporto priemonių, kurios suprojektuotos ir pagamintos vienu ar daugiau etapų, bei tokioms transporto priemonėms suprojektuotų ir pagamintų sistemų, sudėtinių dalių ir atskirų techninių mazgų tipo patvirtinimui.

Ji taip pat taikoma individualiam tokių transporto priemonių patvirtinimui.

Ši direktyva taip pat taikoma dalims ir įrangai, skirtoms naudoti transporto priemonėse, kurioms taikoma ši direktyva.

2. Ši direktyva netaikoma šių transporto priemonių tipo patvirtinimui ar individualiam patvirtinimui:

a) 2003 m. gegužės 26 d. Europos Parlamento ir Tarybos direktyvoje 2003/37/EEB dėl žemės ar miškų ūkio traktorių, jų priekabų ir keičiamos velkamosios įrangos, jų sistemų, sudėtinių dalių ir atskirų techninių mazgų tipo patvirtinimo ([1]) apibrėžtiems žemės ūkio ar miškų ūkio traktoriams ir specialiai suprojektuotoms ir sukonstruotoms jų velkamoms priekaboms;

b) 2002 m. kovo 18 d. Europos Parlamento ir Tarybos direktyvoje 2002/24/EB dėl dviračių ir triračių motorinių transporto priemonių tipo patvirtinimo ([2]) apibrėžtoms keturratėms transporto priemonėms;

c) vikšrinėms transporto priemonėms.

3. Tipo patvirtinimas ar individualus patvirtinimas pagal šią direktyvą neprivalomas šioms transporto priemonėms:

a) suprojektuotoms ir pagamintoms daugiausia naudoti statybos aikštelėse ar karjeruose, uostų ar oro uostų patalpose;

b) suprojektuotoms ir pagamintoms ginkluotų tarnybų, civilinės gynybos, priešgaisrinės apsaugos bei viešosios tvarkos užtikrinimo tarnybų naudojimui; ir

c) mobiliems mechanizmams,

([1]) OL L 171, 2003 7 9, p. 1. Direktyva su paskutiniais pakeitimais, padarytais Tarybos direktyva 2006/96/EB (OL L 363, 2006 12 20, p. 81).
([2]) OL L 124, 2002 5 9, p. 1. Direktyva, su paskutiniais pakeitimais, padarytais Tarybos direktyva 2006/96/EB.

▼B

jei šios transporto priemonės atitinka šios direktyvos reikalavimus. Šie neprivalomi patvirtinimai nepažeidžia 2006 m. gegužės 17 d. Europos Parlamento ir Tarybos direktyvos 2006/42/EB dėl mašinų ([1]) nuostatų taikymo.

4. Individualus patvirtinimas pagal šią direktyvą neprivalomas šioms transporto priemonėms:

a) naudojamoms tik lenktynėms keliuose;

b) konkrečiai bandymo programai atlikti skirtiems transporto priemonių prototipams, už kurių naudojimą kelyje atsako gamintojas, jei jie buvo suprojektuoti ir pagaminti būtent šiam tikslui.

3 straipsnis

Sąvokų apibrėžimai

Šioje direktyvoje ir IV priede išvardytuose norminiuose aktuose, nebent juose būtų nustatyta kitaip:

1) norminis aktas – atskira direktyva, reglamentas ar JTEEK taisyklė, pridedama prie pataisyto 1958 m. susitarimo;

2) atskiroji direktyva ar reglamentas – šios direktyvos IV priedo I dalyje išvardyta direktyva ar reglamentas. Šis terminas taip pat apima jų įgyvendinimo aktus;

3) tipo patvirtinimas – procedūra, pagal kurią valstybė narė patvirtina, kad transporto priemonės, sistemos, sudėtinės dalies ar atskiro techninio mazgo tipas atitinka tam tikras administracines nuostatas ir techninius reikalavimus;

4) nacionalinis tipo patvirtinimas – valstybės narės nacionalinėje teisėje nustatyta tipo patvirtinimo procedūra, kai toks patvirtinimas galioja tik tos valstybės narės teritorijoje;

5) EB tipo patvirtinimas – procedūra, pagal kurią valstybė narė patvirtina, kad transporto priemonės, sistemos, sudėtinės dalies ar atskiro techninio mazgo tipas atitinka tam tikras šios direktyvos ir IV arba XI prieduose išvardytų norminių aktų administracines nuostatas ir techninius reikalavimus;

6) individualus patvirtinimas – procedūra, pagal kurią valstybė narė patvirtina, kad konkreti transporto priemonė, kuri tokia yra vienintelė ar nevienintelė, atitinka tam tikras administracines nuostatas ir techninius reikalavimus;

7) pakopinis tipo patvirtinimas – procedūra, pagal kurią viena arba daugiau valstybių narių patvirtina, kad, atsižvelgiant į užbaigtumo laipsnį, nekomplektinės arba sukomplektuotos transporto priemonės tipas atitinka tam tikrus šios direktyvos techninius reikalavimus;

8) laipsniškas tipo patvirtinimas – transporto priemonės patvirtinimo procedūra, kurios metu palaipsniui surenkami visi su transporto priemone susijusių sistemų, sudėtinių dalių ir atskirų techninių mazgų EB tipo patvirtinimo liudijimai, ir kuri sudaro sąlygas baigiamajame etape patvirtinti visą transporto priemonę;

([1]) OL L 157, 2006 6 9, p. 24.

▼B

9) vienos pakopos tipo patvirtinimas – procedūra, kurią sudaro visos transporto priemonės patvirtinimas vienos operacijos metu;

10) mišrus tipo patvirtinimas – laipsniško tipo patvirtinimo procedūra, kurios metu viena ar daugiau sistemų patvirtinamos visos transporto priemonės patvirtinimo baigiamajame etape, nebūtinai šioms sistemoms išduodant EB tipo patvirtinimo liudijimus;

11) motorinė transporto priemonė – bet kokia pati judanti varikliu varoma transporto priemonė, turinti ne mažiau kaip keturi ratus, komplektinė, sukomplektuota ar nekomplektinė, kurios maksimalus konstrukcinis greitis didesnis nei 25 km/val.;

12) priekaba – bet kokia nesavaeigė ratinė transporto priemonė, suprojektuota ir pagaminta vilkti motorine transporto priemone;

13) transporto priemonė – motorinė transporto priemonė ar jos priekaba, kaip apibrėžta 11 ir 12 punktuose;

14) hibridinė motorinė transporto priemonė – bent du skirtingus energijos konverterius ir dvi skirtingas energijos kaupimo sistemas (transporto priemonėje), skirtas transporto priemonės varymui, turinti transporto priemonė;

15) hibridinė elektra varoma transporto priemonė – hibridinė transporto priemonė, kurioje mechaninio varymo tikslais energija tiekiama iš šių abiejų transporto priemonėje esančių sukauptos energijos/galios šaltinių:

— sunaudojamo kuro,

— elektros energijos/galios kaupiklio (pvz., baterijos, kondensatoriaus, smagračio/generatoriaus ir t. t.);

16) mobilusis mechanizmas – savaeigė transporto priemonė, specialiai suprojektuota ir pagaminta atlikti darbą, kuris dėl jos gamybos charakteristikų nėra tinkamas vežti keleivius ar gabenti krovinius. Prie transporto priemonės važiuoklės pritvirtinta įranga nelaikoma mobiliuoju mechanizmu;

17) transporto priemonės tipas – konkrečios kategorijos transporto priemonės, kurios nesiskiria bent pagrindinėmis savybėmis, nurodytomis II priedo B skirsnyje. Transporto priemonės tipas gali turėti II priedo B skirsnyje pateiktus variantus ir versijas;

18) bazinė transporto priemonė – transporto priemonė, kuri naudojama pakopinio tipo patvirtinimo proceso pradiniame etape;

19) nekomplektinė transporto priemonė – transporto priemonė, kurios gamybai užbaigti reikia ne mažiau, kaip dar vieno etapo, kad ji atitiktų atitinkamus šios direktyvos techninius reikalavimus;

▼B

20) sukomplektuota transporto priemonė – transporto priemonė, kuri yra pakopinio tipo patvirtinimo rezultatas, ir atitinka visus tam tikrus šios direktyvos techninius reikalavimus;

21) komplektinė transporto priemonė – transporto priemonė, kurios nereikia komplektuoti, kad ji atitiktų tam tikrus šios direktyvos techninius reikalavimus;

22) serijos pabaigos transporto priemonė – transporto priemonė, priklausanti turimoms transporto priemonėms, kurių negalima registruoti, parduoti ar pradėti eksploatuoti atsižvelgiant į naujų techninių reikalavimų, kuriems atitikimas nepatvirtintas, įsigaliojimą;

23) sistema – vienai ar daugiau transporto priemonės konkrečioms funkcijoms atlikti sujungtų įtaisų komplektas, kuriam taikomi bet kurių norminių aktų reikalavimai;

24) sudėtinė dalis – įtaisas, skirtas naudoti kaip transporto priemonės detalė, kuriam taikomi norminiame akte nustatyti reikalavimai ir kurio tipo patvirtinimą galima gauti atskirai nuo transporto priemonės, jei tokia galimybė aiškiai numatyta norminiame akte;

25) atskiras techninis mazgas – įtaisas, skirtas naudoti kaip transporto priemonės detalė, kuriam taikomi norminiame akte nustatyti reikalavimai ir kurio tipo patvirtinimą galima gauti atskirai nuo transporto priemonės, tačiau tik vienam ar keliems konkretiems transporto priemonės tipams, jei tokia galimybė aiškiai numatyta norminiuose aktuose;

26) originalios dalys ar įranga – pagal specifikacijas ir gamybos standartus pagamintos dalys ar įranga, kurias transporto priemonės gamintojas tiekia dalių ar įrangos, skirtos atitinkamos transporto priemonės surinkimui, gamybai. Tai taip pat taikoma ir dalims bei įrangai, pagamintoms toje pačioje gamybos linijoje kaip šios dalys ir įranga. Jeigu neįrodoma kita, laikoma, kad dalys yra originalios dalys, jeigu gamintojas patvirtina, kad dalys atitinka sudėtinių dalių, kurios naudojamos surenkant atitinkamą transporto priemonę, kokybės reikalavimus ir buvo pagamintos pagal transporto priemonės gamintojo specifikacijas ir gamybos standartus.

27) gamintojas – asmuo ar įstaiga, kuri yra atsakinga įgaliotajai institucijai visais tipo patvirtinimo ar leidimo suteikimo procedūros klausimais ir atsako už gamybos atitikties užtikrinimą. Asmuo arba įstaiga nebūtinai turi tiesiogiai dalyvauti visuose transporto priemonės, sistemos, sudėtinės dalies ar atskiro techninio mazgo, kurių tipo patvirtinimo procedūra yra atliekama, gamybos etapuose;

28) gamintojo atstovas – Bendrijoje įsisteigęs fizinis ar juridinis asmuo, tinkamai įgaliotas gamintojo atstovauti jam santykiuose su įgaliotąja institucija, ir veikti jo vardu šios direktyvos taikymo sričiai priklausančiais klausimais; jei minima sąvoka „gamintojas“, ji reiškia gamintoją arba jo atstovą;

▼B

29) įgaliotoji institucija – valstybės narės institucija, kurios kompetencijai priklauso visi transporto priemonės, sistemos, sudėtinės dalies ar atskiro techninio mazgo tipo patvirtinimo aspektai: leidimų suteikimo procesas, patvirtinimo liudijimo išdavimas ir prireikus patvirtinimo sertifikato paskelbimas netekusiu galios, ryšių su kitų valstybių narių įgaliotosiomis institucijomis palaikymas, techninių tarnybų paskyrimas ir užtikrinimas, kad gamintojas vykdytų savo įsipareigojimus, susijusius su produkcijos atitiktimi;

30) kompetentinga institucija 42 straipsnyje – įgaliotoji institucija arba paskirtoji institucija, arba jų vardu veikianti akreditacijos įstaiga;

31) techninė tarnyba – organizacija ar institucija, valstybės narės įgaliotosios institucijos paskirta kaip bandymų laboratorija atlikti bandymus ar kaip atitikties įvertinimo institucija atlikti pradinį įvertinimą ir kitus bandymus ar patikras įgaliotosios institucijos vardu, pačiai įgaliotajai institucijai galint atlikti šias funkcijas;

32) virtualaus bandymo metodas – kompiuteriniai modeliavimai, įskaitant skaičiavimus, kurie įrodo, kad transporto priemonė, sistema, sudėtinė dalis ar atskiras techninis mazgas atitinka norminio akto techninius reikalavimus. Bandant virtualiu metodu nereikia naudoti transporto priemonės, sistemos, sudėtinės dalies ar atskirto techninio mazgo;

33) tipo patvirtinimo liudijimas – dokumentas, kuriuo įgaliotoji institucija oficialiai paliudija, kad transporto priemonė, sistema, sudėtinė dalis ar atskiras techninis mazgas yra patvirtintas;

34) EB tipo patvirtinimo liudijimas – VI priede arba atskiros direktyvos ar reglamento atitinkamame priede nustatytas liudijimas; vieno iš šios direktyvos IV priedo I ar II dalyse išvardytų JTEEK taisyklių atitinkamame priede nustatyta pranešimo forma laikoma lygiaverte šiam liudijimui;

35) individualaus patvirtinimo liudijimas – dokumentas, kuriuo įgaliotoji institucija oficialiai paliudija, kad konkreti transporto priemonė yra patvirtinta;

36) atitikties liudijimas – IX priede nustatytas gamintojo išduotas dokumentas, paliudijantis, kad pagal direktyvą patvirtintų tipų serijoms priklausanti transporto priemonė atitiko visus norminius aktus jos gamybos metu;

37) informacinis dokumentas – I ar III prieduose arba atskiros direktyvos ar reglamento atitinkamame priede nustatytas dokumentas, kuriame nurodyta, kokią informaciją turi pateikti pareiškėjas, leidžiant pateikti informacinį dokumentą elektronine forma;

38) informacinis aplankas – visas pareiškėjo pateikiamas aplankas, įskaitant informacinį dokumentą, bylą, duomenis, brėžinius, fotografijas ir t. t., leidžiant pateikti informacinį aplanką elektronine forma;

▼B

39) informacinis paketas – informacinis aplankas ir bandymų ataskaitos bei kiti dokumentai, kuriuos atlikdamos savo funkcijas prie informacinio paketo pridėjo techninė tarnyba ar įgaliotoji institucija, leidžiant pateikti informacinį paketą elektronine forma;

40) informacinio paketo rodyklė – dokumentas, kuriame išvardytas informacinio paketo turinys, tinkamai sunumeruotas ar kitaip paženklintas aiškiai išskiriant puslapius; šio dokumento formatas leidžia nuosekliai pateikti EB tipo patvirtinimo valdymo seką, ypač peržiūros ir atnaujinimo datas.

II SKYRIUS

BENDRI ĮSIPAREIGOJIMAI

4 straipsnis

Valstybių narių įsipareigojimai

1. Valstybės narės užtikrina, kad gamintojai, kurie kreipiasi dėl patvirtinimo, atitinka šia direktyva nustatytus jų įsipareigojimus.

2. Valstybės narės patvirtina tik šios direktyvos reikalavimus atitinkančias transporto priemones, sistemas, sudėtines dalis ir atskirus techninius mazgus.

3. Valstybės narės registruoja arba leidžia parduoti ar pradėti eksploatuoti tik šios direktyvos reikalavimus atitinkančias transporto priemones, sudėtines dalis ir atskirus techninius mazgus.

Dėl priežasčių, susijusių su jų gamybos ir veikimo aspektais, kuriems taikoma ši direktyva, jos nedraudžia, neriboja ar nesudaro kliūčių registruoti, parduoti, pradėti eksploatuoti transporto priemones, sudėtines dalis ar atskirus techninius mazgus, jei jie atitinka šios direktyvos reikalavimus.

4. Valstybės narės įsteigia ar paskiria patvirtinimo klausimais kompetentingas institucijas ir pagal 43 straipsnį praneša Komisijai apie tokį įsteigimą ar paskyrimą.

Pranešimo akte apie įgaliotąsias institucijas nurodomas pavadinimas, adresas, įskaitant elektroninį adresą, bei jų kompetencija.

5 straipsnis

Gamintojų pareigos

1. Gamintojas yra atskaitingas įgaliotajai institucijai dėl visų patvirtinimo proceso aspektų ir dėl gamybos atitikties užtikrinimo, neatsižvelgiant į tai, ar gamintojas tiesiogiai dalyvauja visuose transporto priemonės, sistemos, sudėtinės dalies ar atskiro techninio mazgo gamybos etapuose.

▼B

2. Pakopinio tipo patvirtinimo atveju kiekvienas gamintojas yra atskaitingas dėl jo prižiūrimos transporto priemonės gamybos metu pridedamų sistemų, sudėtinių dalių ar atskirų techninių mazgų patvirtinimo.

Gamintojas, kuris pakeičia jau ankstesniuose etapuose patvirtintas sudėtines dalis ar sistemas, atsako už šių sudėtinių dalių ir sistemų patvirtinimą bei gamybos atitiktį.

3. Šioje direktyvoje už Bendrijos ribų įsisteigęs gamintojas paskiria Bendrijoje įsisteigusį atstovą, kuris jį atstovautų įgaliotojoje institucijoje.

III SKYRIUS

EB TIPO PATVIRTINIMO PROCEDŪROS

6 straipsnis

Transporto priemonių EB tipo patvirtinimui taikytinos procedūros

1. Gamintojas gali pasirinkti vieną iš šių procedūrų:

a) laipsniškas tipo patvirtinimas;

b) vienos pakopos tipo patvirtinimas;

c) mišrus tipo patvirtinimas.

2. Paraišką dėl laipsniško tipo patvirtinimo sudaro informacinis aplankas, kuriame pateikta pagal III priedą reikalaujama informacija, kartu su visais tipo patvirtinimo liudijimais, kurių reikalauja kiekvienas IV priede ar XI priede išvardytas taikytinas norminis aktas. Pagal taikytinus norminius aktus sistemos ar atskiro techninio mazgo tipo patvirtinimo atveju, įgaliotajai institucijai sudaroma galimybė susipažinti su susijusiu informaciniu paketu iki tol, kol patvirtinimas bus išduotas ar bus atsisakyta jį išduoti.

3. Paraišką dėl vienos pakopos tipo patvirtinimo sudaro informacinis aplankas, kuriame pateikta I priede reikalaujama informacija, susijusi su IV priede ar XI priede ir prireikus III priedo II dalyje nurodytais norminiais aktais.

4. Mišraus tipo patvirtinimo atveju įgaliotoji institucija gali netaikyti gamintojui įsipareigojimo pateikti vieną ar daugiau EB sistemos tipo patvirtinimo liudijimų, jei informacinis aplankas papildomas I priede nurodyta informacija, kurios reikia toms sistemoms patvirtinti transporto priemonės patvirtinimo etapo metu; šiuo atveju tokius netaikomus EB tipo patvirtinimo liudijimus pakeičia bandymų ataskaita.

5. Nepažeidžiant 2, 3 ir 4 dalių, pakopinio tipo patvirtinimo tikslais pateikiama ši informacija:

a) pirmame etape – tos komplektinei transporto priemonei reikalaujamo informacinio aplanko ir EB tipo patvirtinimo liudijimo dalys, kurios susijusios su bazinės transporto priemonės užbaigtumu;

▼B

b) antrame ir vėlesniais etapais – su esamu transporto priemonės gamybos etapu susijusios informacinio aplanko dalys ir transporto priemonės EB tipo patvirtinimo liudijimo, išduoto per ankstesnį gamybos etapą, kopija; be to, gamintojas pateikia išsamią informaciją apie visus jo atliktus transporto priemonės pakeitimus ar papildymus.

Šios dalies a ir b punktuose nurodyta informacija gali būti teikiama pagal 4 dalyje nurodytą mišraus tipo patvirtinimo procedūrą.

6. Gamintojas pateikia paraišką įgaliotajai institucijai. Konkrečiam transporto priemonės tipui gali būti pateikta tik viena paraiška ir tik vienoje valstybėje narėje.

Kiekvienam siekiamam patvirtinti tipui teikiama atskira paraiška.

7. Motyvuodama savo prašymą, įgaliotoji institucija gali paraginti gamintoją pateikti visą papildomą informaciją, kurios reikia tam, kad būtų priimtas sprendimas dėl reikalingų bandymų arba kad būtų palengvintas šių bandymų atlikimas.

8. Siekiant sudaryti sąlygas tinkamai vykdyti tipo tvirtinimo procedūrą, gamintojas įgaliotajai institucijai pateikia jai būtiną transporto priemonių kiekį.

7 straipsnis

Sistemų, sudėtinių dalių ar atskirų techninių mazgų EB tipo patvirtinimui taikytina procedūra

1. Gamintojas pateikia paraišką įgaliotajai institucijai. Konkrečiam sistemos, sudėtinės dalies ar atskiro techninio mazgo tipui gali būti pateikta tik viena paraiška ir tik vienoje valstybėje narėje. Kiekvienam siekiamam patvirtinti tipui teikiama atskira paraiška.

2. Prie paraiškos pridedamas informacinis aplankas, kurio turinys nurodytas atskirose direktyvose ar reglamentuose.

3. Motyvuodama savo prašymą, įgaliotoji institucija gali paraginti gamintoją pateikti visą papildomą informaciją, kurios reikia tam, kad būtų priimtas sprendimas dėl reikalingų bandymų arba kad būtų palengvintas šių bandymų atlikimas.

4. Gamintojas įgaliotajai institucijai pateikia jai būtiną transporto priemonių, sudėtinių dalių ar atskirų techninių mazgų kiekį, kurio reikia vadovaujantis atitinkamomis atskiromis direktyvomis ar reglamentais atlikti reikalingus bandymus.

IV SKYRIUS

EB TIPO PATVIRTINIMO PROCEDŪRŲ VYKDYMAS

8 straipsnis

Bendrosios nuostatos

1. Nebūdamos įsitikinusios, kad 12 straipsnyje nurodytos procedūros tinkamai ir pakankamai vykdomos, valstybės narės gali nesuteikti jokio EB tipo patvirtinimo.

▼B

2. Valstybės narės suteikia EB tipo patvirtinimus vadovaudamosi 9 ir 10 straipsniais.

3. Jeigu valstybė narė nustato, kad tam tikro tipo transporto priemonė, sistema, sudėtinė dalis ar atskiras techninis mazgas, nors ir atitinkantys reikalaujamas nuostatas, kelia didelį pavojų kelių eismo saugumui arba labai kenkia aplinkai ar visuomenės sveikatai, ji gali atsisakyti išduoti EB tipo patvirtinimą. Šiuo atveju ji nedelsdama išsiunčia kitoms valstybėms narėms ir Komisijai išsamią bylą, kurioje paaiškina savo sprendimo priežastis ir pateikia įrodymus savo išvadoms.

4. EB tipo patvirtinimo liudijimai numeruojami VII priede nurodytu būdu.

5. Įgaliotoji institucija per 20 darbo dienų išsiunčia kitų valstybių narių įgaliotosioms institucijoms transporto priemonės EB tipo patvirtinimo liudijimų kopijas kartu su priedais kiekvienam transporto priemonės tipui, kurį jos patvirtino. Popierinė forma gali būti pakeista elektronine.

6. Įgaliotoji institucija nedelsdama praneša kitų valstybių narių įgaliotosioms institucijoms apie savo atsisakymą išduoti transporto priemonės patvirtinimą ar jo paskelbimą netekusiu galios, kartu nurodydama savo sprendimo priežastis.

7. Įgaliotoji institucija kas tris mėnesius siunčia kitų valstybių narių įgaliotosioms institucijoms per praėjusį laikotarpį jos išduotų, iš dalies pakeistų, atsisakytų išduoti ar paskelbtų netekusiais galios sistemos, sudėtinės dalies ar atskiro techninio mazgo EB tipo patvirtinimų sąrašą. Tame sąraše pateikiama XIV priede nurodyta informacija.

8. Kitai valstybei narei prašant valstybė narė, suteikusi EB tipo patvirtinimą, per 20 dienų nuo tos dienos, kada buvo gautas šis prašymas, išsiunčia atitinkamo EB tipo patvirtinimo liudijimo kopiją drauge su priedais. Popierinė forma gali būti pakeista elektronine.

9 straipsnis

Konkrečios nuostatos dėl transporto priemonių

1. Valstybės narės išduoda EB tipo patvirtinimą:

a) transporto priemonės tipo, kuris atitinka informaciniame aplanke pateiktą informaciją ir IV priede išvardytus atitinkamuose norminiuose aktuose apibrėžtus techninius reikalavimus;

b) specialios paskirties transporto priemonės tipo, kuris atitinka informaciniame aplanke pateiktą informaciją ir XI priede išvardytus atitinkamuose norminiuose aktuose apibrėžtus techninius reikalavimus.

Taikomos V priede nurodytos procedūros.

▼B

2. Valstybės narės suteikia pakopinį tipo patvirtinimą nekomplektinės ar sukomplektuotos transporto priemonės tipo, kuris atitinka informaciniame aplanke pateiktą informaciją ir IV priede arba XI priede išvardytus atitinkamuose norminiuose aktuose apibrėžtus techninius reikalavimus, atsižvelgiant į transporto priemonės sukomplektavimo būklę.

Daugiapakopis tipo patvirtinimas taip pat taikomas komplektinėms transporto priemonėms, kurias rekonstravo ar pakeitė kitas gamintojas.

Taikomos XVII priede nustatytos procedūros.

3. Kiekvienam transporto priemonių tipui įgaliotoji institucija:

a) užpildo EB tipo patvirtinimo liudijimo atitinkamus skirsnius, įskaitant pridedamą bandymų rezultatų lapą pagal VIII priede pateikiamą pavyzdį;

b) sudaro arba patikrina informacinio paketo rodyklę;

c) išduoda užpildytą liudijimą kartu su jo priedais pareiškėjui be nepateisinamo delsimo.

4. Tuo atveju, jei pagal 20 straipsnį, 22 straipsnį ar XI priedą EB tipo patvirtinimui buvo taikomi apribojimai, susiję su jo galiojimu, ar tam tikros norminių aktų nuostatos buvo netaikytos, EB tipo patvirtinimo liudijime nurodomi tie apribojimai ar nuostatų netaikymai.

5. Jeigu informaciniame aplanke nurodytos nuostatos specialios paskirties transporto priemonėms, nurodytoms XI priede, šios nuostatos nurodomos EB tipo patvirtinimo liudijime.

6. Jeigu gamintojas pasirenka mišraus tipo patvirtinimo procedūrą, įgaliotoji institucija informacinio dokumento, kurio pavyzdys pateiktas III priede, III dalyje nurodo norminiais aktais nustatytų bandymų, kuriems nepateikiamas EB tipo patvirtinimo liudijimas, ataskaitų nuorodas.

7. Jeigu gamintojas pasirenka vienos pakopos tipo patvirtinimo procedūrą, įgaliotoji institucija nustato taikytinų norminių aktų sąrašą, kurio pavyzdys pateikiamas VI priedo priedėlyje, ir prideda šį sąrašą prie EB tipo patvirtinimo liudijimo.

10 straipsnis

Konkrečios nuostatos dėl sistemų, sudėtinių dalių ar atskirų techninių mazgų

1. Valstybės narės suteikia EB tipo patvirtinimą sistemos, kuri atitinka informaciniame aplanke pateiktą informaciją ir nustatytus atitinkama atskira direktyva ar reglamentu techninius reikalavimus, kaip nurodyta IV priede arba XI priede.

2. Valstybės narės suteikia sudėtinės dalies ar atskiro techninio mazgo EB tipo patvirtinimą sudėtinės dalies ar atskiro techninio mazgo, kurie atitinka informaciniame aplanke pateiktą informaciją ir nustatytus atitinkama atskira direktyva ar reglamentu techninius reikalavimus, kaip nurodyta IV priede.

▼B

3. Jeigu transporto priemonės sistemos tipo patvirtinimo liudijimas taip pat apima sudėtines dalis ar atskirus techninius mazgus, nereikalaujama papildomo sudėtinės dalies ar atskiro techninio mazgo patvirtinimo, išskyrus tuomet, jei tai numatyta atitinkamame norminiame akte.

4. Jeigu sudėtinė dalis ar atskiras techninis mazgas atlieka savo funkciją ar pasižymi ypatinga savybe tik kartu su kitomis transporto priemonės dalimis, ir todėl patikrinti, ar sudėtinė dalis ar atskiras techninis mazgas atitinka reikalavimus, galima tik tada, kai jie veikia kartu su tomis kitomis transporto priemonės dalimis, būtina atitinkamai apriboti tokios sudėtinės dalies ar atskiro techninio mazgo EB tipo patvirtinimo taikymo sritį. Tokiais atvejais EB tipo patvirtinimo liudijime nurodomi jų naudojimo apribojimai ir specialios montavimo sąlygos. Kai tokią sudėtinę dalį ar atskirą techninį mazgą sumontuoja transporto priemonės gamintojas, atitikimas naudojimui taikomiems apribojimams ar montavimo sąlygoms patikrinamas, kai patvirtinama transporto priemonė.

11 straipsnis

Bandymai, būtini EB tipo patvirtinimui

1. Atitikimas šioje direktyvoje ir IV priede išvardytuose norminiuose aktuose nustatytiems techniniams reikalavimams įrodomas tinkamais bandymais, kuriuos vykdo paskirtos techninės tarnybos.

Bandymų procedūros, speciali įranga ir tiems bandymams atlikti būtinos priemonės aprašomos kiekviename iš šių norminių aktų.

2. Reikalaujami bandymai atliekami su transporto priemonėmis, sudėtinėmis dalimis ir atskirais techniniais mazgais, kurie yra tipo, kurį siekiama patvirtinti, tipiški pavyzdžiai.

Tačiau, suderinus su įgaliotąja institucija, gamintojas gali pasirinkti transporto priemonę, sudėtinę dalį ar atskirą techninį mazgą, kurie nebūdami tipo, kurį siekiama patvirtinti, tipiški pavyzdžiai, apima pačias nepalankiausias savybes, susijusias su reikalaujamu veikimo lygiu. Kad atrankos metu būtų lengviau priimti sprendimą, gali būti naudojami virtualaus bandymo metodai.

3. Kaip alternatyva 1 dalyje nurodytoms bandymų procedūroms ir suderinus su įgaliotąja institucija, gamintojo prašymu gali būti naudojami virtualaus bandymo metodai atsižvelgiant į XVI priede išvardytus norminius aktus.

4. Bendrosios sąlygos, kurias turi atitikti virtualaus bandymo metodai, nurodytos XVI priedo 1 priedėlyje.

To priedo 2 priedėlyje nustatomos konkrečios bandymų sąlygos ir su tuo susijusios administracinės nuostatos kiekvienam norminiam aktui, esančiam XVI priede pateikiamame sąraše.

▼B

5. Komisija nustato norminių aktų, kuriems leidžiami virtualaus bandymo metodai, sąrašą, konkrečias sąlygas ir su tuo susijusias administracines nuostatas. Šios priemonės, skirtos neesminėms šios direktyvos nuostatoms iš dalies pakeisti, *inter alia*, ją papildant, nustatomos ir atnaujinamos taikant 40 straipsnio 2 dalyje nurodytą reguliavimo procedūrą su tikrinimu.

12 straipsnis

Gamybos organizavimo atitiktis

1. EB tipo patvirtinimą suteikianti valstybė narė imasi X priede nurodytų būtinų priemonių patikrinti, ar išdavus patvirtinimą buvo imtasi reikiamų priemonių, užtikrinančių, kad gaminamos transporto priemonės, sistemos, sudėtinės dalys ar atskiri techniniai mazgai, atitinkamai, atitiktų patvirtintą tipą.

2. EB tipo patvirtinimą suteikusi valstybė narė imasi X priede nurodytų būtinų priemonių patikrinti, prireikus bendradarbiaujant su kitų valstybių narių įgaliotosiomis institucijomis, ar toliau tinkamai laikomasi 1 dalyje nurodytų sąlygų ir ar gaminamos transporto priemonės, sistemos, sudėtinės dalys ar atskiri techniniai mazgai toliau atitinka patvirtintą tipą.

Patikrinimas siekiant užtikrinti, kad gaminiai atitiktų patvirtintą tipą, apsiriboja X priede ir konkrečius reikalavimus nustatančiuose norminiuose aktuose pateiktomis procedūromis. Todėl EB tipo patvirtinimą suteikusi valstybės narės įgaliotoji institucija gali atlikti pavyzdžių, paimtų gamintojo patalpose, įskaitant gamybines patalpas, tikrinimus ar bandymus, nurodytus IV ar XI prieduose nurodytuose norminiuose aktuose.

3. Jei EB tipo patvirtinimą suteikusi valstybė narė nustato, kad 1 dalyje nurodytos sąlygos netaikomos, kad nuo šių sąlygų ar sutartų kontrolės planų labai nukrypstama arba jas nustota taikyti, net jei gamyba ir nėra nutraukta, ta valstybė narė imasi būtinų priemonių, įskaitant tipo patvirtinimo paskelbimą netekusiu galios, siekiant užtikrinti, kad tinkamai laikomasi gamybos tvarkos.

V SKYRIUS

EB TIPO PATVIRTINIMO PAKEITIMAI

13 straipsnis

Bendrosios nuostatos

1. Gamintojas nedelsdamas informuoja EB tipo patvirtinimą suteikusią valstybę narę apie informacijos, esančios informaciniame pakete, pakeitimą. Ta valstybė narė, laikydamasi šiame skyriuje nustatytų taisyklių, nusprendžia, kuri procedūra turi būti taikoma. Jei būtina, valstybė narė, pasikonsultavusi su gamintoju, gali nuspręsti, kad turi būti suteiktas naujas EB tipo patvirtinimas.

▼B

2. Paraiška dėl EB tipo patvirtinimo pakeitimo pateikiama tik tai valstybei narei, kuri suteikė pirminį EB tipo patvirtinimą.

3. Jei valstybė narė nustato, kad norint atlikti pakeitimą, būtini nauji patikrinimai ar nauji bandymai, ji atitinkamai informuoja gamintoją. 14 ir 15 straipsniuose nurodytos procedūros taikomos tik sėkmingai atlikus reikalingus naujus patikrinimus ar naujus bandymus.

14 straipsnis

Konkrečios nuostatos dėl transporto priemonių

1. Jei pakeičiama informaciniame pakete esanti informacija, pakeitimas vadinamas „patikslinimu“.

Tokiais atvejais įgaliotoji institucija esant būtinybei išduoda patikslintą informacinio paketo puslapį, pažymėdama kiekvieną patikslintą puslapį taip, kad būtų aiškiai matyti pakeitimo pobūdis ir pakartotinio išdavimo data. Laikoma, kad informacinio paketo suvestinė atnaujinta redakcija kartu su išsamiu pakeitimų aprašymu atitinka šį reikalavimą.

2. Patikslinimas vadinamas pratęsimu, jei taikant 1 dalies nuostatas, papildomai:

a) reikalaujami tolesni patikrinimai ar nauji bandymai;

b) pasikeitė informacija, esanti EB tipo patvirtinimo liudijime, išskyrus jo priedus;

c) pagal bet kurį iš norminių aktų, taikomų patvirtintam transporto priemonės tipui, įsigalioja nauji reikalavimai.

Tokiais atvejais įgaliotoji institucija išduoda patikslintą EB tipo patvirtinimo liudijimą, kuriam suteikiamas pratęsimo numeris, kuris didėja atsižvelgiant į paeiliui jau parengtų pratęsimų skaičių.

Patvirtinimo liudijime aiškiai nurodoma pratęsimo priežastis ir pakartotinio išdavimo data.

3. Kai išduodami iš dalies pakeisti puslapiai ar suvestinė atnaujinta redakcija, atitinkamai iš dalies keičiama prie patvirtinimo liudijimo pridedamo informacinio paketo rodyklė, nurodant naujausio pratęsimo ar patikslinimo datą, arba atnaujintos redakcijos paskutinio konsolidavimo datą.

4. Jei 2 dalies c punkte nurodyti nauji reikalavimai techniniu požiūriu nėra svarbūs tam transporto priemonių tipui arba yra susiję su kitomis transporto priemonių kategorijomis nei kategorija, kuriai priklauso transporto priemonė, nereikalaujama transporto priemonės patvirtinimo pakeitimo.

▼B

15 straipsnis

Konkrečios nuostatos dėl sistemų, sudėtinių dalių ar atskirų techninių mazgų

1. Jei pakeičiama informaciniame pakete įrašyta informacija, pakeitimas vadinamas „patikslinimu“.

Tokiais atvejais prireikus įgaliotoji institucija išduoda patikslintus informacinio paketo puslapius, pažymėdama kiekvieną patikslintą puslapį taip, kad būtų aiškiai matyti pakeitimo pobūdis ir pakartotinio išdavimo data. Laikoma, kad informacinio paketo suvestinė atnaujinta redakcija kartu su išsamiu pakeitimų aprašymu atitinka šį reikalavimą.

2. Patikslinimas vadinamas pratęsimu, jei taikant 1 dalies nuostatas, papildomai:

a) reikalaujami tolesni patikrinimai ar nauji bandymai;

b) pasikeitė informacija, esanti EB tipo patvirtinimo liudijime, išskyrus jo priedus;

c) pagal bet kurį iš norminių aktų, taikomų tvirtinamam sistemos, sudėtinės dalies ar atskiro techninio mazgo tipui, įsigalioja nauji reikalavimai.

Tokiais atvejais įgaliotoji institucija išduoda patikslintą EB tipo patvirtinimo liudijimą, kuriam suteikiamas pratęsimo numeris, kuris didėja atsižvelgiant į paeiliui jau parengtų pratęsimų skaičių. Tais atvejais, kai pakeitimas yra būtinas taikant 2 dalies c punktą, atnaujinama patvirtinimo numerio trečioji dalis.

Patvirtinimo liudijime aiškiai nurodoma pratęsimo priežastis ir pakartotinio išdavimo data.

3. Kai išduodami iš dalies pakeisti puslapiai ar suvestinė atnaujinta redakcija, atitinkamai iš dalies keičiama prie patvirtinimo liudijimo pridedamo informacinio paketo rodyklė, nurodant naujausio pratęsimo ar patikslinimo datą, arba atnaujintos redakcijos paskutinio konsolidavimo datą.

16 straipsnis

Pakeitimų išdavimas ir pranešimas apie juos

1. Pratęsimo atveju, įgaliotoji institucija atnaujina visas susijusias EB tipo patvirtinimo liudijimo dalis, jo priedus ir informacinio paketo rodyklę. Atnaujintas liudijimas ir jo priedai be nepateisinamo delsimo išduodami pareiškėjui.

2. Patikslinimo atveju, įgaliotoji institucija be nepateisinamo delsimo išduoda pareiškėjui patikslintus dokumentus ar suvestinę atnaujintą redakciją, atitinkamai, įskaitant informacinio paketo patikslintą rodyklę.

3. Laikydamasi 8 straipsnyje nurodytų procedūrų, įgaliotoji institucija praneša apie EB tipo patvirtinimų pakeitimą kitų valstybių narių įgaliotosioms institucijoms.

▼B

VI SKYRIUS

TRANSPORTO PRIEMONIŲ EB TIPO PATVIRTINIMO GALIOJIMAS

17 straipsnis

Galiojimo pabaiga

1. EB tipo patvirtinimas transporto priemonei nustoja galioti bet kuriuo iš šių atvejų:

a) bet kurio norminio akto, taikomo patvirtintai transporto priemonei, nauji reikalavimai tampa privalomi registruojant, parduodant ar pradedant eksploatuoti naujas transporto priemones, ir neįmanoma atitinkamai atnaujinti patvirtinimo;

b) visam laikui savanoriškai sustabdoma patvirtintos transporto priemonės gamyba;

c) patvirtinimas nustoja galioti dėl specialaus apribojimo.

2. Jeigu netenka galios tik vienas tipo variantas ar viena varianto versija, EB tipo patvirtinimas atitinkamai transporto priemonei netenka galios tik tiek, kiek jis susijęs su konkrečiu variantu ar versija.

3. Kai visam laikui nutraukiama konkretaus transporto priemonių tipo transporto priemonės gamyba, gamintojas praneša įgaliotajai institucijai, suteikusiai EB tipo patvirtinimą tai transporto priemonei. Gavusi tokį pranešimą, ta institucija per 20 darbo dienų atitinkamai informuoja kitų valstybių narių įgaliotąsias institucijas.

27 straipsnis taikomas tik gamybos nutraukimui šio straipsnio 1 dalies a punkte nurodytomis aplinkybėmis.

4. Nepažeidžiant 3 punkto, tais atvejais, kai EB tipo patvirtinimas transporto priemonei turi netekti galios, gamintojas informuoja įgaliotąją instituciją, suteikusią patvirtinimą.

Įgaliotoji institucija be nepateisinamo delsimo perduoda visą susijusią informaciją kitų valstybių narių įgaliotosioms institucijoms, kad tam tikrais atvejais būtų galima taikyti 27 straipsnį. Tame pranešime visų pirma nurodoma gamybos data ir paskutinės pagamintos transporto priemonės identifikavimo numeris.

VII SKYRIUS

ATITIKTIES LIUDIJIMAS IR ŽYMENYS

18 straipsnis

Atitikties liudijimas

1. Gamintojas, kuris yra transporto priemonės EB tipo patvirtinimo turėtojas, pateikia atitikties liudijimą kartu su kiekviena pagal patvirtintą transporto priemonės tipą pagaminta komplektine, nekomplektine ar sukomplektuota transporto priemone.

▼B

Nekomplektinės ar sukomplektuotos transporto priemonės atveju gamintojas atitikties liudijimo antroje pusėje įrašo tik tuos elementus, kurie buvo pridėti ar pakeisti dabartiniame patvirtinimo etape ir, jei taikoma, prie šio liudijimo prideda visus atitikties liudijimus, pateiktus ankstesniame etape.

2. Atitikties liudijimas parengiamas viena oficialių Bendrijos kalbų. Bet kuri valstybė narė gali prašyti, kad atitikties liudijimas būtų išverstas į jos kalbą ar kalbas.

3. Atitikties liudijimas parengiamas taip, kad būtų užkirstas kelias suklastoti liudijimą. Todėl naudojamas popierius, apsaugotas spalvota grafika ar gamintojo identifikavimo ženklo formos vandens ženklu.

4. Atitikties liudijimas yra užpildomas visas ir jame neturi būti kitokių transporto priemonės naudojimo apribojimų, negu numatytieji norminiame akte.

5. Transporto priemonių, patvirtintų pagal 20 straipsnio 2 dalies nuostatas, atitikties liudijimo, nurodyto IX priedo I dalyje, antraštinėje dalyje pateikiama frazė „Komplektinių/sukomplektuotų transporto priemonių, tipas patvirtintas taikant 20 straipsnį (laikinas patvirtinimas)“.

6. Transporto priemonių, patvirtintų pagal 22 straipsnį, atitikties liudijimo, nurodyto IX priedo I dalyje, antraštinėje dalyje pateikiama frazė „Komplektinių/sukomplektuotų transporto priemonių, mažų serijų patvirtintas tipas“; šalia turi būti nurodyti pagaminimo metai ir eilės numeris nuo 1 iki ribinio skaičiaus, nurodyto XII priede pateikiamoje lentelėje, kuris kiekvienais gamybos metais rodo tos transporto priemonės padėtį tais metais numatytos gamybos atžvilgiu.

7. Nepažeisdamas 1 dalies nuostatų, gamintojas gali elektroninėmis priemonėmis perduoti atitikties liudijime esančius duomenis ar informaciją valstybės narės registracijos institucijai.

8. Gamintojas gali išduoti atitikties liudijimo dublikatą. Ant liudijimo dublikato priekinės pusės turi būti aiškiai matomas žodis „dublikatas“.

19 straipsnis

EB tipo patvirtinimo ženklas

1. Sudėtinės dalies ar atskiro techninio mazgo, nesvarbu, ar tai yra sistemos dalis, ar ne, gamintojas ant kiekvienos sudėtinės dalies ar mazgo, pagamintų pagal patvirtintą tipą, pritvirtina EB tipo patvirtinimo ženklą, kuris reikalaujamas pagal susijusią atskirą direktyvą ar reglamentą.

2. Jeigu EB tipo patvirtinimo ženklo nereikalaujama, gamintojas pritvirtina bent jau savo prekinį pavadinimą ar prekinį ženklą, ir tipo numerį ir (arba) identifikacijos numerį.

▼B

3. EB tipo patvirtinimo ženklas turi atitikti VII priedo priedėlį.

VIII SKYRIUS

NAUJOS TECHNOLOGIJOS AR KONCEPCIJOS, NESUDERINAMOS SU ATSKIROMIS DIREKTYVOMIS

20 straipsnis

Išimtys naujoms technologijoms ar naujoms koncepcijoms

1. Gamintojui pateikus paraišką valstybės narės gali suteikti EB tipo patvirtinimą sistemų, sudėtinių dalių ar atskirų techninių mazgų, pagamintų naudojant nesuderinamas su vienu ar daugiau IV priedo I dalyje išvardytų norminių aktų technologijas ar koncepcijas, tipui, jeigu Komisija suteikia leidimą 40 straipsnio 3 dalyje nurodyta tvarka.

2. Kol nėra nuspręsta suteikti ar nesuteikti leidimą, valstybė narė gali suteikti tik valstybės narės teritorijoje galiojantį transporto priemonės tipo, kuriam siekiama išimties, laikiną patvirtinimą, su sąlyga, kad ji nedelsdama praneša apie tai Komisijai ir kitoms valstybėms narėms pateikdama bylą, kurią sudaro šie elementai:

a) pateikiamos priežastys, dėl kurių atitinkama sistema, sudėtinė dalis ar atskiras techninis mazgas neatitinka reikalavimų;

b) apibūdinamos saugos sritys ir atitinkami aplinkos apsaugos aspektai bei priemonės, kurių buvo imtasi;

c) apibūdinami bandymai ir jų rezultatai, kurie parodo, jog užtikrintas saugos ir aplinkos apsaugos lygis, kuris yra bent lygiavertis nustatytajam reikalavimais, dėl kurių siekiama išimties.

3. Kitos valstybės narės gali nuspręsti priimti 2 dalyje nurodytą laikiną patvirtinimą savo teritorijoje.

4. 40 straipsnio 3 dalyje nurodyta tvarka Komisija nusprendžia leisti ar neleisti valstybei narei suteikti EB tipo patvirtinimą šiam transporto priemonės tipui.

Tam tikrais atvejais sprendime nurodoma, ar galiojimui taikomi kokie nors, pavyzdžiui, laiko, apribojimai. Visais atvejais patvirtinimo galiojimo trukmė yra ne mažiau nei 36 mėnesiai.

Jei Komisija nusprendžia nesuteikti leidimo, valstybė narė nedelsdama praneša laikino tipo patvirtinimo, nurodyto šio straipsnio 2 dalyje, turėtojui, kad laikinas tipo patvirtinimas neteks galios praėjus šešiems mėnesiams nuo Komisijos sprendimo datos. Tačiau bet kurioje valstybėje narėje, kurioje yra priimtinas laikinas patvirtinimas, leidžiama registruoti, parduoti ir pradėti eksploatuoti transporto priemones, pagamintas laikantis laikino patvirtinimo anksčiau, negu jis netenka galios.

▼B

5. Šis straipsnis netaikomas, jei sistema, sudėtinė dalis ar atskiras techninis mazgas atitinka JTEEK taisyklę, prie kurios Bendrija yra prisijungusi.

21 straipsnis

Būtini veiksmai

1. Jeigu Komisija nustato, kad yra rimtas pagrindas daryti išimtį pagal 20 straipsnį, ji nedelsdama imasi būtinų priemonių, kad atitinkamos atskiros direktyvos ar reglamentai būtų suderinti su technologijų raida. Šios priemonės, skirtos neesminėms atskirųjų direktyvų ar reglamentų, nurodytų IV priedo I dalyje, nuostatoms iš dalies pakeisti, priimamos taikant 40 straipsnio 2 dalyje nurodytą reguliavimo procedūrą su tikrinimu.

Jeigu išimtis pagal 20 straipsnį yra susijusi su JTEEK taisykle, Komisija pasiūlo atitinkamos JTEEK taisyklės dalinį pakeitimą, laikydamasi pagal Pataisytą 1958 m. susitarimą taikytinos tvarkos.

2. Kai tik atitinkami norminiai aktai iš dalies pakeičiami, bet koks apribojimas, susijęs su išimtimi, nedelsiant panaikinamas.

Jeigu nebuvo imtasi būtinų veiksmų priderinti norminius aktus, išimties galiojimą, gavus patvirtinimą suteikusios valstybės narės prašymą, galima pratęsti kitu sprendimu, priimtu 40 straipsnio 3 dalyje nurodyta tvarka.

IX SKYRIUS

MAŽOMIS SERIJOMIS GAMINAMOS TRANSPORTO PRIEMONĖS

22 straipsnis

Mažų serijų EB tipo patvirtinimas

1. Gamintojo prašymu ir pagal XII priedo A dalies 1 skirsnyje nustatytus kiekybinius apribojimus valstybės narės 6 straipsnio 4 dalyje nurodyta tvarka suteikia EB tipo patvirtinimą transporto priemonių, kurios atitinka bent IV priedo I dalies priedėlyje išvardytus reikalavimus, tipui.

2. 1 dalis netaikoma specialios paskirties transporto priemonėms.

3. EB tipo patvirtinimo liudijimai numeruojami laikantis VII priedo.

23 straipsnis

Mažų serijų nacionalinis tipo patvirtinimas

1. Transporto priemonių, pagamintų laikantis XII priedo A dalies 2 skirsnyje nurodytų kiekybinių apribojimų, atveju valstybės narės gali netaikyti IV ar XI priede išvardytų vieno ar daugiau norminių aktų vienos ar daugiau nuostatų, jei jos nustato atitinkamus alternatyvius reikalavimus.

▼B

„Alternatyvūs reikalavimai“ reiškia administracines nuostatas arba techninius reikalavimus, kuriais siekiama užtikrinti kelių eismo saugumo ir aplinkos apsaugos lygį, kuris yra kuo artimesnis lygiui, kuris numatytas atitinkamai IV ar XI priedo nuostatomis.

2. 1 dalyje nurodytų transporto priemonių atveju valstybės narės gali netaikyti vienos ar daugiau šios direktyvos nuostatų.

3. 1 ir 2 dalių nuostatos gali būti netaikomos tik tuomet, jeigu valstybė narė turi tam pagrįstų priežasčių.

4. Transporto priemonių tipo patvirtinimo pagal šį straipsnį tikslu valstybės narės pripažįsta sistemas, sudėtines dalis ar atskirus techninius mazgus, kuriems pagal IV priede išvardytus norminius aktus suteiktas tipo patvirtinimas.

5. Tipo patvirtinimo liudijime nurodomas nuostatų netaikymo pagal 1 ir 2 dalis pobūdis.

Tipo patvirtinimo liudijime, kurio pavyzdys pateikiamas VI priede, nerašoma antraštė „Transporto priemonės EB tipo patvirtinimo liudijimas“. Tačiau tipo patvirtinimo liudijimai numeruojami pagal VII priedą.

6. Tipo patvirtinimo galiojimas apsiriboja patvirtinimą suteikusios valstybės narės teritorija. Tačiau jei gamintojas prašo, įgaliotoji institucija registruotu arba elektroniniu paštu išsiunčia tipo patvirtinimo liudijimo ir jo priedų kopiją gamintojo nurodytų valstybių narių įgaliotosioms institucijoms.

Per 60 dienų nuo gavimo tokia valstybė narė nusprendžia, ar ji pripažįsta tipo patvirtinimą ar jo nepripažįsta. Ji oficialiai praneša apie tą sprendimą pirmoje pastraipoje nurodytai įgaliotajai institucijai.

Valstybė narė neatsisako pripažinti tipo patvirtinimo, išskyrus tuomet, jei ji turi pagrįstų priežasčių manyti, kad techninės nuostatos, pagal kurias buvo patvirtinta transporto priemonė, nėra lygiavertės jos techninėms nuostatoms.

7. Pareiškėjo, kuris pageidauja parduoti, registruoti ar pradėti eksploatuoti transporto priemonę kitoje valstybėje narėje, prašymu valstybė narė, suteikusi patvirtinimą, pateikia pareiškėjui tipo patvirtinimo liudijimo kopiją su informaciniu paketu.

Valstybė narė leidžia parduoti, registruoti ar pradėti eksploatuoti šią transporto priemonę, išskyrus tuomet, jei ji turi pagrįstų priežasčių manyti, kad techninės nuostatos, pagal kurias buvo patvirtinta transporto priemonė, nėra lygiavertės jos techninėms nuostatoms.

▼B

X SKYRIUS

INDIVIDUALŪS PATVIRTINIMAI

24 straipsnis

Individualūs patvirtinimai

1. Valstybės narės gali atleisti konkrečią transporto priemonę, unikalią ar neunikalią, nuo reikalavimo atitikti šios direktyvos vieną ar daugiau nuostatų arba IV priede arba XI priede išvardytų norminių aktų vieną ar daugiau nuostatų su sąlyga, kad yra nustatomi alternatyvūs reikalavimai.

1 pastraipoje nurodytos nuostatos gali būti netaikomos tik tuomet, jeigu valstybė narė turi tam pagrįstų priežasčių.

„Alternatyvūs reikalavimai“ reiškia administracines nuostatas arba techninius reikalavimus, kuriais siekiama užtikrinti kelių eismo saugumo ir aplinkos apsaugos lygį, kuris yra kuo artimesnis lygiui, kuris numatytas atitinkamai IV priedo ar XI priedo nuostatomis.

2. Valstybės narės neatlieka ardomųjų bandymų. Jos naudoja pareiškėjo pateiktą susijusią informaciją siekdamos nustatyti, ar laikomasi alternatyvių reikalavimų.

3. Valstybės narės pripažįsta sistemos, sudėtinės dalies ar atskiro techninio mazgo EB tipo patvirtinimą vietoje alternatyvių reikalavimų.

4. Paraišką individualiam patvirtinimui gauti pateikia gamintojas ar transporto priemonės savininkas, ar asmuo, veikiantis jų vardu, jei pastarasis yra įsisteigęs Bendrijoje.

5. Valstybė narė suteikia individualų patvirtinimą, jei transporto priemonė atitinka prie paraiškos pridėtą aprašą ir atitinka taikomus techninius reikalavimus, ir be nepateisinamo delsimo išduoda individualaus patvirtinimo liudijimą.

Individualaus patvirtinimo liudijimo formatas pagrįstas VI priede pateikiamu EB tipo patvirtinimo liudijimo pavyzdžiu, ir jame pateikiama bent informacija, būtina norint užpildyti paraišką registracijai, numatytai 1999 m. balandžio 29 d. Tarybos direktyvoje 1999/37/EB dėl transporto priemonių registracijos dokumentų ([1]). Individualaus patvirtinimo liudijimuose nerašoma antraštė „EB transporto priemonės patvirtinimas“.

Individualaus patvirtinimo liudijime įrašomas atitinkamos transporto priemonės identifikacijos numeris.

6. Individualaus patvirtinimo galiojimas apsiriboja patvirtinimą suteikusios valstybės narės teritorija.

Jeigu pareiškėjas pageidauja parduoti, registruoti ar pradėti eksploatuoti kitoje valstybėje narėje transporto priemonę, kuriai suteiktas individualus patvirtinimas, suteikusi patvirtinimą valstybė narė gavusi prašymą pateikia pareiškėjui techninių nuostatų, pagal kurias transporto priemonė buvo patvirtinta, sąrašą.

([1]) OL L 138, 1999 6 1, p. 57. Direktyva su paskutiniais pakeitimais, padarytais Direktyva 2006/103/EB (OL L 363, 2006 12 20, p. 344).

▼B

Transporto priemonę, kuriai valstybė narė pagal šio straipsnio nuostatas suteikė individualų patvirtinimą, kita valstybė narė leidžia parduoti, registruoti ar pradėti eksploatuoti, išskyrus tuomet, jei ji turi pagrįstų priežasčių manyti, kad techninės nuostatos, pagal kurias buvo patvirtinta transporto priemonė, nėra lygiavertės jos techninėms nuostatoms.

7. Gamintojo arba transporto priemonės savininko prašymu valstybės narės išduoda individualų patvirtinimą transporto priemonei, kuri atitinka šios direktyvos ir atitinkamai IV priede ar XI priede išvardytų norminių aktų nuostatas.

Tokiu atveju valstybės narės priima individualų patvirtinimą ir leidžia parduoti, registruoti ir pradėti eksploatuoti transporto priemonę.

8. Šio straipsnio nuostatos gali būti taikomos transporto priemonėms, kurioms pagal šios direktyvos nuostatas buvo suteiktas tipo patvirtinimas ir kurios buvo pakeistos prieš pirmą kartą registruojant ar pradedant eksploatuoti.

25 straipsnis

Konkrečios nuostatos

1. 24 straipsnyje numatyta procedūra gali būti taikoma konkrečiai transporto priemonei vienas po kito sekančių jos komplektavimo etapų metu laikantis pakopinio tipo patvirtinimo procedūros.

2. 24 straipsnyje numatyta procedūra negali pakeisti tarpinio etapo esant įprastos sekos pakopinio tipo patvirtinimo procedūrai ir negali būti taikoma siekiant gauti transporto priemonės pirmo etapo patvirtinimą.

XI SKYRIUS

REGISTRAVIMAS, PARDAVIMAS IR EKSPLOATAVIMO PRADŽIA

26 straipsnis

Transporto priemonių registravimas, pardavimas ir eksploatavimo pradžia

1. Nepažeisdamos 29 ir 30 straipsnių nuostatų, valstybės narės užregistruoja, leidžia parduoti ar pradėti eksploatuoti transporto priemones tik tada, kai jos turi galiojantį atitikties liudijimą, išduotą pagal 18 straipsnį.

Jei tai nekomplektinė transporto priemonė, valstybės narės leidžia parduoti tokias transporto priemones, bet gali neleisti atlikti jų nuolatinės registracijos arba neleisti pradėti jų eksploatuoti, kol transporto priemonės bus nekomplektinės.

2. Transporto priemones, kurioms netaikomas reikalavimas dėl atitikties liudijimo, galima užregistruoti, parduoti arba pradėti eksploatuoti tik tada, kai jos atitinka šios direktyvos tam tikrus techninius reikalavimus.

▼B

3. Mažų serijų transporto priemonių atveju per vienerius metus užregistruotų, parduotų ar pradėtų eksploatuoti transporto priemonių skaičius neturi viršyti XII priedo A dalyje nurodyto vienetų skaičiaus.

27 straipsnis

Serijos pabaigos transporto priemonių registravimas, pardavimas ir eksploatavimo pradžia

1. Pagal XII priedo B skirsnyje nurodytus apribojimus ir tik ribotą laikotarpį valstybės narės gali užregistruoti ir leisti parduoti arba pradėti eksploatuoti transporto priemones, atitinkančias transporto priemonės tipą, kurio EB tipo patvirtinimas nebegalioja.

Pirma pastraipa taikoma tik toms Bendrijos teritorijoje esančioms transporto priemonėms, kurioms jų gamybos metu galiojo EB tipo patvirtinimas, bet kurios nebuvo užregistruotos ar pradėtos eksploatuoti iki tol, kol tas EB tipo patvirtinimas neteko galios.

2. 1 dalyje numatyta nuostata komplektinėms transporto priemonėms taikoma dvylika mėnesių nuo tos dienos, kai baigėsi EB tipo patvirtinimo galiojimas, o sukomplektuotoms transporto priemonėms – aštuoniolika mėnesių nuo tos dienos.

3. Gamintojas, kuris norėtų pasinaudoti 1 dalies nuostatomis, pateikia prašymą kiekvienos valstybės narės, suinteresuotos pradėti eksploatuoti atitinkamas transporto priemones, kompetentingai institucijai. Prašyme turi būti apibūdintos techninės arba ekonominės priežastys, dėl kurių tos transporto priemonės neatitinka naujų techninių reikalavimų.

Atitinkamos valstybės narės per tris mėnesius nuo tokio prašymo gavimo nusprendžia, ar jos leidžia tokias transporto priemones registruoti savo teritorijoje, ir nusprendžia dėl jų skaičiaus.

4. Kadangi EB tipo patvirtinimo procedūros įgyvendinimas yra privalomas, taikant 45 straipsnį, 1, 2 ir 3 dalys *mutatis mutandis* taikomos transporto priemonėms, kurioms galiojo nacionalinis tipo patvirtinimas, bet kurios nebuvo užregistruotos ar pradėtos eksploatuoti iki tol, kol tas patvirtinimas neteko galios.

5. Valstybės narės imasi tinkamų priemonių užtikrinti, kad transporto priemonių, kurios pagal šiame straipsnyje dalyse nustatytą tvarką turi būti užregistruotos arba pradėtos eksploatuoti, skaičius būtų veiksmingai stebimas.

28 straipsnis

Sudėtinių dalių ir atskirų techninių mazgų pardavimas ir eksploatavimo pradžia

1. Valstybės narės leidžia parduoti ar pradėti eksploatuoti sudėtines dalis ar atskirus techninius mazgus tik tada, kai jie atitinka atitinkamų norminių aktų reikalavimus ir yra tinkamai pažymėti pagal 19 straipsnį.

▼B

2. 1 dalis netaikoma sudėtinėms dalims ar atskiriems techniniams mazgams, kurie yra pagaminti arba suprojektuoti būtent naujoms transporto priemonėms, kurioms netaikoma ši direktyva.

3. Nukrypstant nuo 1 dalies, valstybės narės gali leisti parduoti arba pradėti eksploatuoti sudėtines dalis ar atskirus techninius mazgus, kuriems taikant 20 straipsnį netaikoma viena ar daugiau norminio akto nuostatų arba kurie yra skirti montavimui prie transporto priemonių, kurioms suteikti patvirtinimai pagal 22, 23 ar 24 straipsnius, susijusios su atitinkama sudėtine dalimi ar atitinkamu atskiru techniniu mazgu.

4. Nukrypstant nuo 1 dalies ir jeigu norminiame akte nenumatyta kitaip, valstybės narės gali leisti parduoti arba pradėti eksploatuoti sudėtines dalis ar atskirus techninius mazgus, skirtus montavimui prie transporto priemonių, kurioms, jas pradėjus eksploatuoti, nebuvo taikomas šios direktyvos arba Direktyvos 70/156/EEB reikalavimas turėti EB tipo patvirtinimą.

XII SKYRIUS

APSAUGOS PRIEMONIŲ NUOSTATOS

29 straipsnis

Transporto priemonės, sistemos, sudėtinės dalys ar atskiri techniniai mazgai, atitinkantys šią direktyvą

1. Jeigu valstybė narė nustato, kad naujos transporto priemonės, sistemos, sudėtinės dalys arba atskiri techniniai mazgai, nors ir atitinkantys taikomus reikalavimus arba tinkamai pažymėti, kelia rimtą pavojų kelių eismo saugumui arba labai kenkia aplinkai ar visuomenės sveikatai, ta valstybė narė gali ne ilgesniam kaip šešių mėnesių laikotarpiui atsisakyti užregistruoti tokias transporto priemones arba uždrausti parduoti ar pradėti eksploatuoti tokias transporto priemones, sudėtines dalis ar atskirus techninius mazgus savo teritorijoje.

Tokiais atvejais atitinkama valstybė narė nedelsdama apie tai praneša atitinkamai gamintojui, kitoms valstybėms narėms ir Komisijai, nurodydama priežastis, kuriomis grindžiamas jos sprendimas ir pirmiausia nurodydama, ar šis sprendimas priimtas dėl:

— atitinkamų norminių aktų trūkumų, ar

— neteisingo atitinkamų reikalavimų taikymo.

2. Siekiant parengti sprendimą, Komisija kuo greičiau konsultuojasi su atitinkamomis šalimis ir pirmiausia su įgaliotąja institucija, kuri suteikė tipo patvirtinimą.

3. Jeigu 1 dalyje nurodytos priemonės aiškinamos tuo, kad yra trūkumų atitinkamuose norminiuose aktuose, imamasi tokių atitinkamų priemonių:

— atskirų IV priedo I dalyje išvardytų direktyvų ar reglamentų atveju Komisija jas keičia pagal 40 straipsnio 2 dalyje nurodytą reguliavimo procedūrą su tikrinimu;

▼B

— JTEEK teisės aktų atveju Komisija siūlo atitinkamų JTEEK taisyklių būtinų pakeitimų projektus, laikydamasi pagal Pataisytą 1958 m. susitarimą taikytinos tvarkos.

4. Jeigu 1 dalyje nuodytos priemonės aiškinamos tuo, kad neteisingai taikomi atitinkami reikalavimai, Komisija imasi tinkamų priemonių užtikrinti, kad būtų laikomasi tokių reikalavimų.

30 straipsnis

Transporto priemonės, sistemos, sudėtinės dalys ar atskiri techniniai mazgai, neatitinkantys patvirtinto tipo

1. Jeigu EB tipo patvirtinimą suteikusioji valstybė narė nustato, kad atitikties liudijimą turinčios arba atitikties ženklu pažymėtos naujos transporto priemonės, sistemos, sudėtinės dalys ar atskiri techniniai mazgai neatitinka jos suteikto tipo, ji imasi reikiamų priemonių, įskaitant, jei reikia, tipo patvirtinimo paskelbimą netekusiu galios, užtikrinti, kad transporto priemonių, sistemų, sudėtinių dalių ar atskirų techninių mazgų gamyba atitiktų patvirtintojo tipo reikalavimus. Tos valstybės įgaliotoji institucija praneša kitų valstybių narių įgaliotosioms institucijoms apie priemones, kurių buvo imtasi.

2. 1 dalyje nukrypimai nuo EB tipo patvirtinimo liudijimo ar informacinio paketo laikomi patvirtintojo tipo neatitikimu.

Transporto priemonė nelaikoma neatitinkančia patvirtinto tipo reikalavimų, jeigu atitinkamuose norminiuose aktuose leidžiamos paklaidos ir jeigu šių leidžiamų paklaidų laikomasi.

3. Jeigu valstybė narė įrodo, kad atitikties liudijimą turinčios arba atitikties ženklu pažymėtos naujos transporto priemonės, sudėtinės dalys ar atskiri techniniai mazgai neatitinka patvirtintojo tipo, ji gali prašyti, kad EB tipo patvirtinimą suteikusioji valstybė narė patikrintų, ar gaminamos transporto priemonės, sistemos, sudėtinės dalys ar atskiri techniniai mazgai vis dar atitinka patvirtintąjį tipą. Gavusi tokį prašymą, atitinkama valstybė narė kuo greičiau ir ne vėliau kaip per šešis mėnesius nuo prašymo datos imasi reikiamų veiksmų.

4. Įgaliotoji institucija paprašo valstybės narės, suteikusios sistemos, sudėtinės dalies, atskiro techninio mazgo arba nekomplektinės transporto priemonės tipo patvirtinimą, imtis reikiamų veiksmų siekiant užtikrinti, kad gaminamos transporto priemonės ir vėl atitiktų patvirtintąjį tipą:

a) EB tipo transporto priemonės patvirtinimo atveju, jeigu transporto priemonės neatitikimas aiškinamas tik tuo, kad sistema, sudėtinė dalis ar atskiras techninis mazgas neatitinka patvirtintojo tipo;

b) daugiapakopio tipo patvirtinimo atveju, jeigu sukomplektuotos transporto priemonės neatitikimas aiškinamas tik tuo, kad nekomplektinės transporto priemonės dalimi esanti sistema, sudėtinė dalis ar atskiras techninis mazgas arba pati nekomplektinė transporto priemonė neatitinka patvirtintojo tipo.

▼B

Gavusi tokį prašymą, atitinkama valstybė narė, prireikus kartu su prašymą pateikusia valstybe nare, kuo greičiau ir ne vėliau kaip per šešis mėnesius nuo prašymo datos imasi reikiamų veiksmų. Nustačius atitikties pažeidimą, sistemos, sudėtinės dalies ar atskiro techninio mazgo EB tipo patvirtinimą arba nekomplektinės transporto priemonės tipo patvirtinimą suteikusios valstybės narės įgaliotoji institucija imasi 1 dalyje nurodytų priemonių.

5. Per 20 darbo dienų nuo EB tipo patvirtinimo paskelbimo netekusiu galios įgaliotosios institucijos viena kitai apie tai praneša, nurodydamos priežastis.

6. Jeigu valstybė narė, kuri suteikė EB tipo patvirtinimą, nesutinka, jog padarytas atitikties pažeidimas, apie kurį jai buvo pranešta, suinteresuotosios valstybės narės siekia ginčą išspręsti. Komisija yra informuojama ir prireikus teikia atitinkamas konsultacijas, kad būtų rastas sprendimas.

31 straipsnis

Dalių ar įrangos, kurios gali kelti rimtą pavojų svarbių sistemų tinkamam veikimui, pardavimas ir eksploatavimo pradžia

1. Valstybės narės leidžia parduoti, pateikti parduoti ar pradėti eksploatuoti dalių ar įrangos, kurios gali kelti rimtą pavojų transporto priemonės saugumui arba aplinką tausojančiam jos veikimui būtinų sistemų tinkamam veikimui, tik tokiu atveju, jei įgaliotoji institucija patvirtino šias dalis ir įrangą pagal 5–10 dalis.

2. Dalys arba įranga, kurioms pagal 1 dalį turi būti suteikti leidimai, įtraukiamos į sąrašą, kuris bus nustatytas XIII priede. Prieš priimant tokį sprendimą atliekamas įvertinimas, kurio rezultatai pateikiami ataskaitoje, ir šiuo sprendimu siekiama tolygios šių veiksnių pusiausvyros:

a) transporto priemonių, kuriose įmontuotos aptariamos dalys arba įranga, keliamo rimto pavojaus saugumui arba aplinką tausojančiam veikimui; ir

b) galimo reikalavimo gauti leidimą dėl šiame straipsnyje nurodytų dalių arba įrangos poveikio vartotojams ir gamintojams atsarginių dalių rinkoje.

3. 1 dalis netaikoma originalioms dalims arba įrangai, kurioms taikomas sistemos tipo patvirtinimas atsižvelgiant į transporto priemonę, arba dalims ar įrangai, kurioms suteiktas tipo patvirtinimas laikantis vieno iš IV priede nurodytų norminių aktų, išskyrus atvejus, kai patvirtinimas susijęs su kitais nei nurodyta 1 dalyje aspektais. 1 dalis netaikoma toms dalims arba įrangai, kurios pagamintos išskirtinai tik lenktyninėms transporto priemonėms, kurių neketinama naudoti viešuosiuose keliuose. Jei į XIII priedą įtrauktos dalys arba įranga yra naudojamos tiek lenktyninėse transporto priemonėse, tiek kelių transporto priemonėse, šios dalys arba įranga negali būti parduodama arba siūloma parduoti plačiajai visuomenei, kuri jas naudotų kelių transporto priemonėse, nebent šios dalys arba įranga atitiktų šio straipsnio reikalavimus.

▼B

Komisija prireikus patvirtina nuostatas dėl šioje dalyje nurodytų dalių arba įrangos nustatymo.

4. Komisija, pasikonsultavusi su suinteresuotais subjektais, nustato 1 dalyje nurodytą leidimų suteikimo tvarką ir reikalavimus ir patvirtina nuostatas dėl vėlesnio XIII priede pateikto sąrašo atnaujinimo. Šie reikalavimai apima nurodymus dėl saugos, aplinkos apsaugos ir, kur reikia, dėl bandymų standartų. Jie gali būti grindžiami IV priede išvardytais norminiais aktais, parengti atsižvelgiant į atitinkamą saugos, aplinkos apsaugos ir bandymų technologijos lygmenį, arba, jei tai tinkamas būdas pasiekti reikalaujamus saugos ir aplinkos apsaugos tikslus, juos gali sudaryti dalies arba įrangos palyginimas su originalios transporto priemonės, ar prireikus jos dalies, saugos arba aplinką tausojančiu veikimu.

5. 1 dalyje nurodytais tikslais dalių ar įrangos gamintojas pateikia įgaliotajai institucijai paskirtos techninės tarnybos parengtą bandymų ataskaitą, kurioje patvirtinama, kad dalys ar įranga, kuriai siekiama gauti leidimą, atitinka 4 dalyje nurodytus reikalavimus. Gamintojas dėl vienos dalies tipo gali pateikti tik vieną paraišką tik vienai įgaliotajai institucijai.

Paraiškoje nurodomi dalių ar įrangos gamintojo duomenys, dalių ar įrangos tipas, dalių ar įrangos, kuriai siekiama gauti leidimą, identifikacijos ir dalių numeriai, taip pat transporto priemonės gamintojo pavadinimas, transporto priemonės tipas ir prireikus pagaminimo metai ar kita informacija, kuri leistų identifikuoti transporto priemonę, kurioje ketinama montuoti tokias dalis ar įrangą.

Kai įgaliotoji institucija, atsižvelgdama į bandymų ataskaitą ir kitus įrodymus, nustato, kad atitinkamos dalys ir įranga atitinka 4 dalyje nurodytus reikalavimus, ji be pateisinamos priežasties nedelsdama išduoda gamintojui liudijimą. Šiuo liudijimu Bendrijoje leidžiama dalis ar įrangą parduoti, pateikti parduoti ir montuoti transporto priemonėse, taikant 9 dalies antrą pastraipą.

6. Kiekviena įrangos, patvirtintos taikant šį straipsnį, dalis arba įrangos detalė atitinkamai ženklinama.

Komisija nustato ženklinimo ir pakavimo reikalavimus, taip pat 5 dalyje nurodyto liudijimo pavyzdį ir numeravimo sistemą.

7. 2–6 dalyse nurodytos priemonės, skirtos iš dalies pakeisti neesmines šios direktyvos nuostatas, *inter alia*, ją papildant, priimamos taikant 40 straipsnio 2 dalyje nurodytą reguliavimo procedūrą su tikrinimu.

8. Gamintojas nedelsdamas praneša įgaliotajai institucijai, kuri išdavė liudijimą, apie visus pasikeitimus, kurie daro poveikį sąlygoms, kuriomis jis buvo išduotas. Ta įgaliotoji institucija nusprendžia, ar liudijimas turi būti peržiūrėtas ar išduotas iš naujo ir ar reikalinga atlikti naujus bandymus.

Gamintojo atsakomybė yra užtikrinti, kad dalys ir įranga būtų pagamintos ir toliau būtų gaminamos tokiomis sąlygomis, kurių laikantis buvo išduotas liudijimas.

▼B

9. Prieš išduodama leidimą, įgaliotoji institucija patikrina, ar esama patenkinamų priemonių ir procedūrų, skirtų užtikrinti veiksmingą gamybos atitikties kontrolę.

Jeigu įgaliotoji institucija nustato, kad sąlygos, reikalingos leidimui išduoti, nebėra tenkinamos, ji pareikalauja, kad gamintojas imtųsi priemonių, būtinų užtikrinti, kad dalys ir įranga vėl atitiktų gamybos reikalavimus. Esant būtinybei, ji gali paskelbti leidimą netekusiu galios.

10. Apie visus valstybių narių nesutarimus dėl 5 dalyje nurodytų liudijimų pranešama Komisijai. Ji imasi atitinkamų priemonių, prireikus įskaitant reikalavimą paskelbti leidimą netekusiu galios pasikonsultavus su valstybe nare.

11. Šis straipsnis nėra taikomas daliai arba įrangos detalei tol, kol jos nebus įtrauktos į XIII priedo sąrašą. Visiems XIII priedo įrašams ar įrašų grupėms nustatomas pagrįstas pereinamasis laikotarpis, per kurį dalių ir įrangos gamintojui suteikiama galimybė pateikti paraišką leidimui gauti ir jį gauti. Taip pat prireikus gali būti nustatyta data, iki kurios šis straipsnis netaikomas dalims ir įrangai, kurios skirtos transporto priemonėms, gavusioms tipo patvirtinimą iki tos datos.

12. Kol nepriimtas sprendimas dėl dalies ar įrangos įtraukimo į 1 dalyje nurodytą sąrašą, valstybės narės gali laikytis nacionalinių nuostatų, susijusių su dalimis arba įranga, kurios gali kelti rimtą pavojų transporto priemonės saugumui arba aplinką tausojančiam jos veikimui būtinų sistemų tinkamą veikimą.

Priėmus tokį sprendimą dėl šio klausimo, nacionalinės nuostatos, susijusios su atitinkamomis dalimis ar įranga, netenka galios.

13. Valstybės narės nuo 2007 m. spalio 29 d. nepriima naujų nuostatų dėl dalių ir įrangos, kurios gali daryti įtaką tinkamam sistemų veikimui, kuris būtinas transporto priemonės saugumui arba jos aplinką tausojančiam veikimui.

32 straipsnis

Transporto priemonių atšaukimas

1. Jeigu gamintojas, kuriam buvo suteiktas EB transporto priemonės tipo patvirtinimas, taikydamas norminio akto ar Direktyvos 2001/95/EB, nuostatas yra priverstas atšaukti jau parduotas, užregistruotas ar pradėtas eksploatuoti transporto priemones dėl to, kad viena ar daugiau transporto priemonėse sumontuotų sistemų, sudėtinių dalių ar atskirų techninių mazgų – neatsižvelgiant į tai, ar jie pagal šią direktyvą buvo tinkamai patvirtinti – kelia rimtą pavojų kelių eismo saugumui, visuomenės sveikatai ar aplinkos apsaugai, jis nedelsdamas apie tai praneša transporto priemonės patvirtinimą suteikusiai įgaliotajai institucijai.

▼B

2. Gamintojas įgaliotajai institucijai pasiūlo atitinkamas priemones, kad būtų neutralizuotas 1 dalyje nurodytas pavojus. Įgaliotoji institucija apie siūlomas priemones nedelsdama praneša kitų valstybių narių institucijoms.

Kompetentingos institucijos užtikrina, kad priemonės būtų veiksmingai įgyvendinamos atitinkamose jų teritorijose.

3. Jeigu atitinkamos institucijos laiko tokias priemones nepakankamomis arba priemonės nebuvo pakankamai greitai įgyvendintos, jos nedelsdamos praneša įgaliotajai institucijai, kuri suteikė EB transporto priemonės tipo patvirtinimą.

Tada įgaliotoji institucija praneša gamintojui. Jeigu pačios įgaliotosios institucijos, kuri suteikė EB tipo patvirtinimą, nepatenkina gamintojo priemonės, ji imasi visų reikalingų apsaugos priemonių, įskaitant transporto priemonės EB tipo patvirtinimo paskelbimą netekusiu galios, jeigu gamintojas nepasiūlo veiksmingų koreguojančių priemonių ar jų neįgyvendina. Paskelbus transporto priemonės EB tipo patvirtinimą netekusiu galios, atitinkama įgaliotoji institucija per 20 darbo dienų registruotu laišku ar lygiavertėmis elektroninėmis priemonėmis informuoja gamintoją, kitų valstybių narių įgaliotąsias institucijas ir Komisiją.

4. Šis straipsnis taip pat taikomas dalims, kurioms netaikomas joks reikalavimas pagal norminį aktą.

33 straipsnis

Pranešimai apie sprendimus ir teisių gynimo priemonės

Visuose sprendimuose, kurie buvo priimti laikantis nuostatų, patvirtintų įgyvendinant šią direktyvą, ir visuose sprendimuose, kuriais atsisakoma patvirtinti tipą ar EB tipo patvirtinimas paskelbiamas netekusiu galios arba kuriais atsisakoma registruoti ar draudžiama parduoti transporto priemones, išsamiai nurodomos priežastys, kuriomis grindžiamas toks sprendimas.

Apie visus tokius sprendimus informuojama suinteresuotoji šalis, kuriai kartu pateikiama informacija apie atitinkamos valstybės narės galiojančiuose įstatymuose numatytas teisių gynimo priemones, kurių ji gali imtis, bei apie terminus, per kuriuos galima tokiomis priemonėmis pasinaudoti.

XIII SKYRIUS

TARPTAUTINIAI TEISĖS AKTAI

34 straipsnis

JTEEK taisyklės, reikalingos EB tipo patvirtinimui

1. Išduodant transporto priemonės EB tipo patvirtinimą, JTEEK taisyklės, prie kurių prisijungė Bendrija ir kurie yra išvardyti IV priedo I dalyje ir XI priede, yra taikomi tokiu pačiu būdu kaip atskiros direktyvos ar reglamentai. Jie taikomi transporto priemonių kategorijoms, išvardytoms IV priedo I dalies ir XI priedo lentelių atitinkamuose stulpeliuose.

▼B

2. Kai Bendrija pagal Sprendimo 97/836/EB 4 straipsnio 4 dalį nusprendžia privalomai taikyti JTEEK taisyklę suteikiant transporto priemonės EB tipo patvirtinimą, šios direktyvos priedai atitinkamai iš dalies pakeičiami taikant šios direktyvos 40 straipsnio 2 dalyje nurodytą reguliavimo procedūrą su tikrinimu. Teisės akte, iš dalies keičiančiame šios direktyvos priedus, taip pat nurodomos JTEEK taisyklės ar jos pakeitimų privalomo taikymo datos. Valstybės narės panaikina arba patikslina nacionalinės teisės aktus, nesuderinamus su atitinkama JTEEK taisykle.

Jeigu tokia JTEEK taisyklė pakeičia galiojančią atskirą direktyvą ar reglamentą, atitinkamas įrašas IV priedo I dalyje ir XI priede pakeičiamas JTEEK taisyklės numeriu, o atitinkamas įrašas IV priedo II dalyje išbraukiamas ta pačia tvarka.

3. 2 dalies antroje pastraipoje nurodytu atveju atskira direktyva ar reglamentas, pakeistas JTEEK taisykle, panaikinamas taikant 40 straipsnio 2 dalyje nurodytą reguliavimo procedūrą su tikrinimu.

Jeigu panaikinama atskira direktyva, valstybės narės panaikina nacionalinės teisės aktus, kurie buvo priimti tą direktyvą perkeliant į nacionalinę teisę.

4. Šioje direktyvoje arba atskirosiose direktyvose ar reglamentuose gali būti pateikiamos tiesioginės nuorodos į tarptautinius standartus bei taisykles iš naujo jų neįtraukiant į Bendrijos teisės aktus.

35 straipsnis

JTEEK taisyklių ir direktyvų ar reglamentų lygiavertiškumas

1. IV priedo II dalyje išvardytos JTEEK taisyklės pripažįstamos lygiavertėmis atitinkamoms atskiroms direktyvoms ar reglamentams, jeigu jų taikymo sritis ir dalykas yra vienodi.

Valstybių narių įgaliotosios institucijos vietoje atitinkamų patvirtinimų ir patvirtinimo ženklų, suteiktų pagal lygiavertę atskirą direktyvą ar reglamentą, pripažįsta pagal tas JTEEK taisykles išduotus patvirtinimus ir, kai taikoma, – susijusius patvirtinimo ženklus.

2. Jeigu Bendrija pagal 1 dalį nusprendžia taikyti naują JTEEK taisyklę ar iš dalies pakeistą JTEEK taisyklę, IV priedo II dalis atitinkamai iš dalies pakeičiama. Šios priemonės, skirtos iš dalies pakeisti neesmines šios direktyvos nuostatas, tvirtinamos taikant 40 straipsnio 2 dalyje nurodytą reguliavimo procedūrą su tikrinimu.

▼B

36 straipsnis

Lygiavertiškumas su kitais teisės aktais

Taryba pagal Komisijos pasiūlymą kvalifikuota dauguma Bendrijos ir trečiųjų šalių daugiašalių arba dvišalių susitarimų pagrindu gali pripažinti šioje direktyvoje nustatytų sistemų, sudėtinių dalių ir atskirų techninių mazgų EB tipo patvirtinimo sąlygų ir nuostatų bei tarptautiniuose teisės aktuose ar trečiųjų šalių teisės aktuose nustatytų procedūrų lygiavertiškumą.

XIV SKYRIUS

TECHNINĖS INFORMACIJOS SUTEIKIMAS

37 straipsnis

Naudotojams skirta informacija

1. Gamintojas negali teikti techninės informacijos, susijusios su šioje direktyvoje ar IV priede išvardytuose norminiuose aktuose pateikiamais duomenimis, kurie skiriasi nuo įgaliotosios institucijos patvirtintų duomenų.

2. Jeigu norminiame akte tokiam atvejui numatomos konkrečios nuostatos, gamintojas naudotojams suteikia galimybę naudotis visa atitinkama informacija ir reikalingais nurodymais, kuriuose aprašomos visos specialios sąlygos ar apribojimai, susiję su transporto priemonės, sudėtinės dalies ar atskiro techninio mazgo naudojimu.

Tokia informacija pateikiama Bendrijos oficialiomis kalbomis. Pritarus įgaliotajai institucijai, ji pateikiama atitinkamame papildomame dokumente, pavyzdžiui, savininkui skirtame vadove arba eksploatavimo instrukcijose.

38 straipsnis

Sudėtinių dalių ar atskirų techninių mazgų gamintojams skirta informacija

1. Transporto priemonės gamintojas pateikia sudėtinių dalių ar atskirų techninių mazgų gamintojams visus duomenis, įskaitant, pagal aplinkybes, norminio akto priede ar priedėlyje atskirai išvardytus brėžinius, kurie yra reikalingi suteikiant sudėtinių dalių ar atskirų techninių mazgų EB tipo patvirtinimą arba yra reikalingi įgyti leidimą pagal 31 straipsnį.

Transporto priemonės gamintojas gali sudėtinių dalių ar atskirų techninių mazgų gamintojams nustatyti privalomą susitarimą, siekiant apsaugoti informacijos, kuri nėra visuomenės nuosavybė, įskaitant informacijos, kuri yra intelektinės nuosavybės teisių objektas, konfidencialumą.

2. Sudėtinių dalių ar atskirų techninių mazgų gamintojas, kuris yra EB tipo patvirtinimo liudijimo, į kurį pagal 10 straipsnio 4 dalį įtraukti naudojimo ar specialių montavimo sąlygų apribojimai arba abiejų šių dalykų apribojimai, turėtojas, pateikia visą išsamią informaciją apie tai transporto priemonės gamintojui.

▼B

Jeigu norminiame akte tokiam atvejui numatoma nuostata, sudėtinių dalių ar atskirų techninių mazgų gamintojas kartu su pagamintomis sudėtinėmis dalimis ar atskirais techniniais mazgais pateikia nurodymus dėl naudojimo ar specialių montavimo sąlygų apribojimų arba dėl abiejų šių dalykų apribojimų.

XV SKYRIUS

ĮGYVENDINIMO PREIMONĖS IR PAKEITIMAI

39 straipsnis

Šios direktyvos, atskirų direktyvų ir reglamentų įgyvendinimo priemonės ir pakeitimai

1. Komisija priima kiekvienai atskirai direktyvai ar reglamentui įgyvendinti reikalingas priemones laikantis kiekvienoje atitinkamoje direktyvoje ar reglamente nustatytų taisyklių.

2. Komisija priima šios direktyvos priedų ar IV priedo I dalyje išvardytų atskirų direktyvų ar reglamentų nuostatų pakeitimus, kurie yra būtini siekiant direktyvas ar reglamentus suderinti su mokslo ir technikos žinių raida arba pritaikyti prie specialiųjų neįgaliųjų poreikių.

3. Komisija priima šios direktyvos pakeitimus, kurie yra reikalingi siekiant nustatyti techninius reikalavimus mažų serijų transporto priemonėms, pagal atskirą patvirtinimo procedūrą patvirtintoms transporto priemonėms ir specialios paskirties transporto priemonėms.

4. Jeigu Komisija sužino apie rimtą pavojų eismo dalyviams arba aplinkai, dėl kurio būtina imtis skubių priemonių, ji gali iš dalies keisti IV priedo I dalyje išvardytų atskirų direktyvų ar reglamentų nuostatas.

5. Komisija priima pakeitimus, kurie yra reikalingi siekiant gero administravimo, ir ypač pakeitimus, kurie yra reikalingi siekiant užtikrinti IV priedo I dalyje išvardytų atskirų direktyvų ar reglamentų suderinamumą tarpusavyje arba su kitais Bendrijos teisės dokumentais.

6. Jeigu taikant Sprendimą 97/836/EB priimamos naujos JTEEK taisyklės ar esamų JTEEK taisyklių pakeitimai, prie kurių prisijungė Bendrija, Komisija atitinkamai pakeičia šios direktyvos priedus.

7. Į kiekvieną naują atskirą direktyvą ar reglamentą įtraukiami šios direktyvos priedų atitinkami pakeitimai.

8. Šios direktyvos priedai gali būti iš dalies keičiami priimant reglamentus.

9. Šiame straipsnyje nurodytos priemonės, skirtos iš dalies pakeisti neesmines šios direktyvos ar atskirų direktyvų ir reglamentų nuostatas, *inter alia*, jas papildant, tvirtinamos taikant 40 straipsnio 2 dalyje nurodytą reguliavimo procedūrą su tikrinimu.

▼B

40 straipsnis

Komitetas

1. Komisijai padeda komitetas (toliau – Motorinių transporto priemonių techninis komitetas).

2. Darant nuorodą į šią dalį, taikomos Sprendimo 1999/468/EB 5a straipsnio 1–4 dalių ir 7 straipsnio nuostatos, atsižvelgiant į minėto sprendimo 8 straipsnio nuostatas.

3. Darant nuorodą į šią dalį, taikomi Sprendimo Nr. 1999/468/EB 5 ir 7 straipsniai, atsižvelgiant į minėto sprendimo 8 straipsnio nuostatas.

Laikotarpis, nurodytas Sprendimo 1999/468/EB 5 straipsnio 6 dalyje yra trys mėnesiai.

XVI SKYRIUS

TECHNINIŲ TARNYBŲ PASKYRIMAS IR NURODYMAS PRANEŠIME

41 straipsnis

Techninių tarnybų paskyrimas

1. Kai valstybė narė paskiria techninę tarnybą, ši laikosi šios direktyvos nuostatų.

2. Techninės tarnybos pačios atlieka arba prižiūri patvirtinimui reikalingus bandymus ar šioje direktyvoje arba IV priede nurodytame norminiame akte apibūdintus patikrinimus, išskyrus atvejus, kai konkrečiai leidžiamos alternatyvios procedūros. Jos negali atlikti bandymų ar patikrinimų, kuriems jos nebuvo tinkamai paskirtos.

3. Techninės tarnybos, atsižvelgiant į jų gebėjimus sritį, priskiriamos vienai ar daugiau iš šių keturių veiklos kategorijų:

a) A kategorija: techninės tarnybos, kurios savo patalpose atlieka bandymus, nurodytus šioje direktyvoje ir IV priede išvardytuose norminiuose aktuose;

b) B kategorija: techninės tarnybos, kurios prižiūri bandymus, nurodytus šioje direktyvoje ir IV priede išvardytuose norminiuose aktuose, kurie atliekami gamintojo patalpose arba trečiosios šalies patalpose;

c) C kategorija: techninės tarnybos, kurios reguliariai vertina ir stebi gamintojo procedūras, kontroliuojant gamybos atitiktį;

d) D kategorija: techninės tarnybos, kurios prižiūri ar atlieka bandymus ar patikrinimus pagal gamybos atitikties priežiūros tvarką.

4. Techninės tarnybos parodo tinkamus įgūdžius, konkrečias technikos žinias ir įrodytą patirtį konkrečiose srityse, kurioms taikoma ši direktyva ir IV priede išvardyti norminiai aktai.

▼B

Be to, techninės tarnybos laikosi V priedo 1 priedėlyje išvardytų standartų, susijusių su jų atliekama veikla. Tačiau šis reikalavimas netaikomas 25 straipsnio 1 dalyje nurodytos pakopinio tipo patvirtinimo procedūros paskutiniame etape.

5. Atliekant vieną ar daugiau iš 3 dalyje nurodytų veiklos rūšių, įgaliotoji institucija gali veikti kaip techninė tarnyba.

6. Atliekant A kategorijos veiklą, gamintojas ar jo vardu veikiantys subrangovai gali būti paskirti technine tarnyba, atsižvelgiant į XV priede išvardytus norminius aktus.

Prireikus Komisija iš dalies pakeičia šių norminių aktų sąrašą taikydama 40 straipsnio 2 dalyje nurodytą reguliavimo procedūrą su tikrinimu.

7. 5 ir 6 dalyse nurodyti subjektai atitinka šio straipsnio nuostatas.

8. Trečiosios šalies techninės tarnybos, kurios nėra paskirtos pagal 6 dalį, gali būti informuojamos pagal 43 straipsnį tik esant Bendrijos ir atitinkamos trečiosios šalies dvišaliam susitarimui.

42 straipsnis

Techninių tarnybų įgūdžių įvertinimas

1. 41 straipsnyje nurodyti įgūdžiai parodomi kompetentingos institucijos parengtoje įvertinimo ataskaitoje. Į ją gali būti įtrauktas akreditavimo įstaigos išduotas akreditacijos pažymėjimas.

2. Įvertinimas, kuriuo grindžiama 1 dalyje nurodyta ataskaita, atliekamas laikantis V priedo 2 priedėlio nuostatų.

Įvertinimo ataskaita peržiūrima vėliausiai po trejų metų.

3. Įvertinimo ataskaita perduodama Komisijai, jai to paprašius.

4. Įgaliotoji institucija, veikianti kaip techninė tarnyba, dokumentais pagrįstais įrodymais parodo reikalavimų atitikimą.

Toks laikymasis turi apimti įvertinimą, kurį atlieka nuo vertinamos veiklos nepriklausomi auditoriai. Tokie auditoriai gali būti iš tos pačios organizacijos, jeigu jų darbą autonomiškai administruoja vertinamą veiklą atliekantis personalas.

5. Gamintojas ar jo vardu veikiantys subrangovai, paskirti technine tarnyba, laikosi šio straipsnio atitinkamų nuostatų.

▼B

43 straipsnis

Pranešimų tvarka

1. Valstybės narės praneša Komisijai kiekvienos paskirtos techninės tarnybos pavadinimą, adresą, įskaitant elektroninį adresą, atsakingus asmenis ir veiklos kategoriją. Jos jai praneša apie visus tolesnius šios informacijos pakeitimus.

Pranešimo akte nurodoma, kuriems norminiams aktams buvo paskirtos techninės tarnybos.

2. Techninė tarnyba gali vykdyti 41 straipsnyje aprašytą veiklą suteikiant tipo patvirtinimą tik tuo atveju, jeigu Komisijai apie tai iš anksto buvo pranešta.

3. Kelios valstybės narės gali paskirti ir nurodyti pranešime tą pačią techninę tarnybą, neatsižvelgiant į tai, kurios kategorijos veiklą ji vykdo.

4. Jeigu taikant norminį aktą reikia paskirti konkrečią organizaciją ar kompetentingą įstaigą, kurios veikla nėra nurodyta 41 straipsnyje, pranešimas pateikiamas pagal šio straipsnio nuostatas.

5. Komisija savo tinklavietėje paskelbia sąrašą ir su įgaliotosiomis institucijomis bei techninėmis tarnybomis susijusius duomenis.

XVII SKYRIUS

BAIGIAMOSIOS NUOSTATOS

44 straipsnis

Pereinamojo laikotarpio nuostatos

1. Kol bus priimti reikalingi šios direktyvos pakeitimai siekiant į ją įtraukti transporto priemones, kurioms ši direktyva dar netaikoma, ar užbaigti formuluoti administracines ir technines nuostatas, susijusias su kitų nei mažomis serijomis gaminamų M_1 kategorijos transporto priemonių tipo patvirtinimu, bei nustatyti suderintas administracines ir technines nuostatas, susijusias su atskira patvirtinimo procedūra, ir kol pasibaigs 45 straipsnyje numatytas pereinamasis laikotarpis, valstybės narės toms transporto priemonėms ir toliau teiks nacionalinius patvirtinimus, jeigu tokie patvirtinimai grindžiami šioje direktyvoje nustatytais suderintais techniniais reikalavimais.

2. Jeigu paraišką pateikė gamintojas arba, atskiro patvirtinimo atveju, transporto priemonės savininkas, ir jeigu buvo pateikta reikalaujama informacija, atitinkama valstybė narė atitinkamai užpildo ir išduoda tipo patvirtinimo liudijimą ar atskiro patvirtinimo liudijimą. Liudijimas išduodamas pareiškėjui.

To paties tipo transporto priemonių atveju kitos valstybės narės patvirtintą kopiją pripažįsta kaip įrodymą, kad reikalingi tikrinimai buvo atlikti.

▼B

3. Jeigu konkreti transporto priemonė, kuriai taikomas atskiras patvirtinimas, turi būti užregistruota kitoje valstybėje narėje, ta valstybė narė gali pareikalauti, kad atskirą patvirtinimą išdavusi įgaliotoji institucija suteiktų papildomą informaciją, kurioje būtų išsamiai nurodomas techninių reikalavimų, kuriuos ta konkreti transporto priemonė atitinka, pobūdis.

4. Kol bus suderintos transporto priemonių, kurioms taikoma ši direktyva, registravimo ir apmokestinimo sistemos valstybėse narėse, tos valstybės narės gali naudoti nacionalinius kodus, kad jų teritorijoje būtų galima lengviau atlikti registravimą ir apmokestinimą. Šiuo tikslu valstybės narės gali suskirstyti III priedo II dalyje nurodytas versijas, jeigu skirstant naudojami duomenys išsamiai pateikti informaciniame pakete arba jeigu juos galima nustatyti nesudėtingais skaičiavimais.

45 straipsnis

EB tipo patvirtinimo taikymo datos

1. EB tipo patvirtinimo atveju valstybės narės suteikia EB patvirtinimą naujiems transporto priemonių tipams nuo XIX priede nurodytų datų.

2. Gamintojui pateikus paraišką, valstybės narės gali suteikti EB patvirtinimą naujiems transporto priemonių tipams nuo 2009 m. balandžio 29 d.

3. Iki XIX priede pateiktos lentelės ketvirtame stulpelyje nurodytų datų 26 straipsnio 1 dalis netaikoma naujoms transporto priemonėms, kurioms nacionalinis patvirtinimas buvo suteiktas iki to priedo trečiame stulpelyje nurodytų datų arba kurioms patvirtinimas nebuvo suteiktas.

4. Gamintojo pageidavimu iki XIX priedo 3 skilties 6 ir 9 eilutėse nurodytų terminų valstybės narės ir toliau teikia nacionalinius tipo patvirtinimus M_2 arba M_3 kategorijos transporto priemonėms kaip alternatyvą EB transporto priemonių tipo patvirtinimui su sąlyga, kad tų transporto priemonių, jų sistemų, sudėtinių dalių ir atskirų techninių mazgų tipai buvo patvirtinti pagal šios direktyvos IV priedo I dalyje išvardytus norminius aktus.

5. Ši direktyva nepanaikina EB tipo patvirtinimo, suteikto M_1 kategorijos transporto priemonėms iki 2009 m. balandžio 29 d., bei neužkerta kelio tokių patvirtinimų galiojimo pratęsimui.

6. Naujų sistemų, sudėtinių dalių ar atskirų techninių mazgų EB patvirtinimo požiūriu valstybės narės šią direktyvą taiko nuo 2009 m. balandžio 29 d.

Ši direktyva nepanaikina EB tipo patvirtinimo, suteikto sistemoms, sudėtinėms dalims ar atskiriems techniniams mazgams iki 2009 m. balandžio 29 d., bei neužkerta kelio tokių patvirtinimų galiojimo pratęsimui.

▼B

46 straipsnis

Sankcijos

Valstybės narės nustato sankcijas, taikomas už šios direktyvos nuostatų, ypač 31 straipsnyje nustatyto arba iš jo kylančio draudimo, ir IV priedo I dalyje išvardytų norminių aktų nuostatų pažeidimus, ir imasi visų būtinų priemonių joms įgyvendinti. Šios nustatytos sankcijos turi būti veiksmingos, proporcingos ir atgrasančios. Valstybės narės apie šias nuostatas praneša Komisijai ne vėliau kaip 2009 m. balandžio 29 d. ir kuo greičiau – apie jų tolesnius pakeitimus.

47 straipsnis

Įvertinimas

1. Ne vėliau kaip 2011 m. balandžio 29 d. valstybės narės informuoja Komisiją apie šioje direktyvoje nustatytų tipo patvirtinimo procedūrų taikymą ir pirmiausia apie daugiapakopio proceso taikymą. Prireikus Komisija siūlo pakeitimus, kurie laikomi reikalingais siekiant pagerinti tipo patvirtinimo procesą.

2. Remdamasi pagal 1 dalį pateikta informacija, Komisija praneša Europos Parlamentui ir Tarybai apie šios direktyvos taikymą ne vėliau kaip 2011 m. spalio 29 d. Prireikus Komisija gali pasiūlyti atidėti 45 straipsnyje nurodytas taikymo datas.

48 straipsnis

Perkėlimas į nacionalinę teisę

1. Valstybės narės iki 2009 m. balandžio 29 d. priima ir paskelbia įstatymus ir kitus teisės aktus, kurie būtini siekiant laikytis svarbių šios direktyvos pakeitimų. Jos nedelsdamos pateikia Komisijai tokių nuostatų tekstus.

Jos taiko tas nuostatas nuo 2009 m. balandžio 29 d.

Priimdamos šias nuostatas, valstybės narės daro jose nuorodą į šią direktyvą arba tokia nuoroda daroma jas oficialiai skelbiant. Jose taip pat pateikiamas pareiškimas, kad esamuose įstatymuose ir teisės aktuose esančios nuorodos į šia direktyva panaikintas direktyvas laikomos nuorodomis į šią direktyvą. Valstybės narės nustato, kaip tokia nuoroda turi būti daroma ir kaip tas pareiškimas turi būti formuluojamas.

2. Valstybės narės pateikia Komisijai šios direktyvos taikymo srityje priimtų nacionalinės teisės aktų pagrindinių nuostatų tekstus.

▼B

49 straipsnis

Panaikinimas

Direktyva 70/156/EEB panaikinama nuo 2009 m. balandžio 29 d., nepažeidžiant valstybių narių įsipareigojimų dėl XX priedo B dalyje išvardytų direktyvų perkėlimo į nacionalinę teisę ir taikymo terminų.

Nuorodos į panaikintą direktyvą yra laikomos nuorodomis į šią direktyvą ir skaitomos remiantis XXI priede pateikta koreliacijos lentele.

50 straipsnis

Įsigaliojimas

Ši direktyva įsigalioja dvidešimtą dieną nuo jos paskelbimo *Europos Sąjungos oficialiajame leidinyje*.

51 straipsnis

Adresatai

Ši direktyva skirta valstybėms narėms.

▼B

PRIEDŲ SĄRAŠAS

I priedas	Išsamus duomenų sąrašas transporto priemonės EB tipui patvirtinti	
II priedas	Bendrosios apibrėžtys, transporto priemonių ir transporto priemonių bei kėbulų tipų kategorijų nustatymo kriterijai	
	1 priedėlis:	Tvarka, taikoma tikrinant, ar transporto priemonė gali būti priskirta prie visureigių transporto priemonių
	2 priedėlis:	Kodus, kuriais žymimi įvairių rūšių kėbulai, papildantys skaitmenys
III priedas	Informacinis dokumentas transporto priemonės EB tipui patvirtinti	
IV priedas	Suteikiant transporto priemonės EB tipo patvirtinimą taikomi reikalavimai	
	1 priedėlis:	Mažomis serijomis, remiantis 22 straipsniu, gaminamų transporto priemonių EB tipo patvirtinimui taikomi norminiai aktai
	2 priedėlis:	M_1 ir N_1 kategorijų sukomplektuotų transporto priemonių, gaminamų dideliais kiekiais serijiniu būdu trečiosiose šalyse arba trečiosioms šalims, patvirtinimo reikalavimai pagal 24 straipsnį
V priedas	EB tipo patvirtinimo tvarka	
	1 priedėlis.	Standartai, kurių turi laikytis 41 straipsnyje nurodyti subjektai
	2 priedėlis.	Techninių tarnybų įvertinimo procedūra
	3 priedėlis.	Bandymų ataskaitų formos bendrieji reikalavimai
VI priedas	Tipo patvirtinimo liudijimo pavyzdžiai	
	Priedėlis.	Norminių aktų, kurių reikalavimus atitinka transporto priemonės tipas, sąrašas
VII priedas	EB tipo patvirtinimo liudijimų numeravimo sistema	
	Priedėlis.	EB sudedamųjų dalių ir atskirų techninių mazgų tipo patvirtinimo ženklas
VIII priedas	Bandymų rezultatai	
IX priedas	EB atitikties liudijimas	
X priedas	Gamybos procedūrų atitiktis	
XI priedas	Norminių teisės aktų, kuriais nustatomi specialios paskirties transporto priemonių EB tipo patvirtinimo reikalavimai	
	1 priedėlis.	Varikliniai autonameliai, medicinos pagalbos transporto priemonės ir katafalkai
	2 priedėlis.	Šarvuotosios transporto priemonės
	3 priedėlis.	Neįgaliųjų vežimėliams pritaikytos transporto priemonės
	4 priedėlis.	Kitos specialios paskirties transporto priemonės (įskaitant poilsines automobilių priekabas)
	5 priedėlis.	Savaeigiai kranai
	6 priedėlis.	Specialiems kroviniams vežti skirtos priekabos
XII priedas	Mažų serijų ir serijos pabaigos apribojimai	

▼B

XIII priedas	Dalių ar įrangos, kurios gali kelti rimtą pavojų sistemų, būtinų transporto priemonės saugumui arba jos aplinką tausojančiam veikimui, eksploatavimo reikalavimams, tinkamoms bandymų procedūroms, ženklinimo ir pakavimo nuostatoms, tinkamam veikimui, sąrašas
XIV priedas	EB tipo patvirtinimų, išduotų laikantis norminių aktų, sąrašas
XV priedas	Norminiai aktai, pagal kuriuos gamintojas gali būti paskirtas technine tarnyba
priedėlis	Gamintojo paskyrimas technine tarnyba
XVI priedas	Specialiosios sąlygos, kurias turi atitikti virtualių bandymų metodai ir norminiai aktai, pagal kuriuos gamintojas arba techninė tarnyba gali taikyti virtualių bandymų metodus
1 priedėlis.	Bendrosios sąlygos, kurias turi atitikti virtualaus bandymo metodai
2 priedėlis.	Specialiosios sąlygos, taikomos virtualių bandymų metodams
3 priedėlis.	Pripažinimo procesas
XVII priedas	Transporto priemonių daugiapakopio EB tipo patvirtinimo procedūros
Priedėlis.	Gamintojo papildomos plokštelės pavyzdys
XVIII priedas	Transporto priemonės kilmės liudijimas. Gamintojo deklaracija dėl bazinės/nekomplektinės transporto priemonės, kuri nepateikiama su atitikties liudijimu
XIX priedas	Šios direktyvos nuostatų dėl tipo patvirtinimo vykdymo grafikas
XX priedas	Panaikintų direktyvų perkėlimo į nacionalinę teisę terminai
XXI priedas	Koreliacijos lentelė

▼M1

I PRIEDAS

IŠSAMUS DUOMENŲ SĄRAŠAS TRANSPORTO PRIEMONĖS EB TIPUI PATVIRTINTI ([a])

Visi šioje direktyvoje ir atskirose direktyvose ar reglamentuose nurodyti informaciniai dokumentai sudaryti tik iš šio bendro sąrašo ištraukų ir atitinka bendro sąrašo antraščių numeravimo sistemą.

Toliau nurodyti duomenys prireikus pateikiami trimis egzemplioriais ir su jais pateikiamas turinys. Visi brėžiniai rengiami pakankamai detaliai pagal atitinkamą mastelį A4 formato lapuose arba A4 formato aplanke. Jei pateikiamos nuotraukos, jos yra pakankamai detalios.

Jei šiame priede minimos sistemos, sudedamosios dalys ar atskiri techniniai mazgai yra su elektroniniu valdymu, būtina pateikti informaciją apie jų naudojimą.

0. BENDROJI INFORMACIJA

0.1. Gamyklinė markė (prekinis gamintojo pavadinimas): .....

0.2. Tipas: .....

0.2.0.1. Važiuoklė: .....

0.2.0.2. Kėbulas ir (arba) komplektinė transporto priemonė: .....

0.2.1. Komercinis (-iai) pavadinimas (-ai) (jeigu taikoma): .....

0.3. Tipo atpažinties priemonės (jei pažymėta ant transporto priemonės ([b])): .....

0.3.0.1. Važiuoklė: .....

0.3.0.2. Kėbulas ir (arba) komplektinė transporto priemonė: .....

0.3.1. Tokio ženklo vieta: .....

0.3.1.1. Važiuoklė: .....

0.3.1.2. Kėbulas ir (arba) komplektinė transporto priemonė: .....

0.4. Transporto priemonės kategorija ([c]): .....

0.4.1. Klasifikacija (-os) atsižvelgiant į pavojingus krovinius, kuriuos transporto priemone numatyta gabenti: .....

▼M15

0.5. Bendrovės pavadinimas ir gamintojo adresas: .....

▼M1

0.6. Identifikavimo lentelių tvirtinimo vieta ir metodas bei transporto priemonės identifikavimo numerio vieta: .....

0.6.1. Prie važiuoklės: .....

0.6.2. Prie kėbulo: .....

0.7. (Nenurodyta)

0.8. Surinkimo gamyklos (-ų) pavadinimas (-ai) ir adresas (-ai): .....

0.9. Gamintojo atstovo (jei yra) pavadinimas ir adresas: .....

1. BENDROSIOS TRANSPORTO PRIEMONĖS KONSTRUKCIJOS CHARAKTERISTIKOS

1.1. Tipinės transporto priemonės nuotraukos ir (arba) brėžiniai: ....

1.2. Visos transporto priemonės erdvinis brėžinys: .....

▼M1

1.3.	Ašių ir ratų kiekis: .....
1.3.1.	Ašių su dvigubais ratais skaičius ir padėtis: .....
1.3.2.	Vairuojamuosius ratus turinčių ašių skaičius ir padėtis: .....
1.3.3.	Varomosios ašys (skaičius, vieta, tarpusavio sujungimas): .....
1.4.	Važiuoklė, jeigu yra (bendrasis brėžinys): .....
1.5.	Lonžeronams naudota medžiaga ([d]): .....
1.6.	Variklio vieta ir jo agregatų išdėstymas: .....
1.7.	Vairuotojo kabina (priekinis valdymas arba kabina už variklio) ([e]): .....
1.8.	Pavaros padėtis: kairė ir (arba) dešinė ([1])
1.8.1.	Transporto priemonė, pritaikyta dešiniąja ir (arba) kairiąja važiuojamosios dalies juosta vykstančiam transporto priemonių eismui ([1])

▼M15

1.9.	Nurodyti, ar velkančioji transporto priemonė yra skirta vilkti puspriekabes arba kitas priekabas ir ar tai puspriekabė, priekaba su grąžulu, priekaba, kurios ašis sutampa su jos sunkio centru, ar priekaba su standžiąja vilktimi: .....
1.10.	Nurodyti, ar transporto priemonės specialiai skirtos kroviniams vežti reguliuojamos temperatūros kėbulais: .....
2.	MASĖ IR MATMENYS ([f]) ([g]) ([6]) (kg ir mm; kur taikoma, pateikiamos nuorodos į brėžinius)

▼M1

2.1.	**Transporto priemonės (visiškai pakrautos) bazė ([g1]):**
2.1.1.	Transporto priemonės su dviem ašimis: .....

▼M15

2.1.2.	Transporto priemonės su trimis arba daugiau ašių
2.1.2.1.	Atstumas tarp gretimų ašių – nuo priekinės ašies iki galinės ašies: .....
2.1.2.2.	Bendras atstumas tarp ašių: .....

▼M1

2.2.	**Balninio vilkiko sukabintuvas**
2.2.1.	Jei tai yra puspriekabės
2.2.1.1.	Atstumas tarp balninio sukabintuvo šerdies ašies ir puspriekabės galo: .....
2.2.1.2.	Didžiausias atstumas tarp balninio vilkiko sukabintuvo šerdies ašies ir bet kurio puspriekabės priekinės dalies taško: .....
2.2.1.3.	Puspriekabės speciali bazė (kaip apibrėžta Direktyvos 97/27/EB I priedo 7.6.1.2 skirsnyje): .....
2.2.2.	Jei tai yra puspriekabės vilkikas
2.2.2.1.	Didžiausias ir mažiausias atstumas nuo atraminės balninio sukabintuvo plokštės vidurio ir galinio rato vidurio; nurodomos leistinos vertės, jei tai yra nekomplektinė transporto priemonė) ([g2]): .....
2.2.2.2.	Didžiausias balninio vilkiko sukabintuvo aukštis (standartinis) ([g3]): .....

▼M1

2.3.	**Ašies (-ių) tarpvėžė (-ės) ir plotis (-čiai)**
2.3.1.	Kiekvienos vairuojamosios ašies tarpvėžė ([g4]): .....
2.3.2.	Visų kitų ašių tarpvėžė ([g4]): .....
2.3.3.	Plačiausios galinės ašies plotis: .....
2.3.4.	Priekinės ašies plotis (matuojant ties tolimiausia padangų dalimi neskaitant padangų atsikišimo prie žemės): .....
2.4.	**Gabaritinių matmenų intervalas (iš viso)**
2.4.1.	Jei tai važiuoklė bei kėbulo
2.4.1.1.	Ilgis ([g5]): .....
2.4.1.1.1.	Didžiausias leistinas ilgis: .....
2.4.1.1.2.	Mažiausias leistinas ilgis: .....
2.4.1.1.3.	Jei tai priekaba, maksimalus leistinas grąžulo ilgis ([g6]): .....
2.4.1.2.	Plotis ([g7]): .....
2.4.1.2.1.	Didžiausias leistinas plotis: .....
2.4.1.2.2.	Mažiausias leistinas plotis: .....
2.4.1.3.	Aukštis (parengtos eksploatuoti transporto priemonės) ([g8]) (nurodyti pakabų, kurių aukštį galima reguliuoti, įprastą eksploatavimo padėtį): .....
2.4.1.4.	Priekinė iškyša ([g9]): .....
2.4.1.4.1.	Užvažiavimo kampas ([g10]): …… laipsniai.
2.4.1.5.	Galinė iškyša ([g11]): .....
2.4.1.5.1.	Nuvažiavimo kampas ([g12]): …… laipsniai.
2.4.1.5.2.	Mažiausia ir didžiausia leistina sukabinimo taško iškyša ([g13]): ...
2.4.1.6.	Važiuoklės prošvaisa (kaip apibrėžta II priedo A dalies 4.5 skirsnyje)
2.4.1.6.1.	Tarp ašių: .....
2.4.1.6.2.	Po priekine ašimi (-imis): .....
2.4.1.6.3.	Po galine ašimi (-imis): .....
2.4.1.7.	Nuožulnios plokštumos, kuria skersai gali važiuoti transporto priemonė, kampas ([g14]): … laipsniai.
2.4.1.8.	Kėbulo ir (arba) kėbulo vidaus apdailos armatūros, įrangos ir (arba) naudingosios apkrovos kraštinės leidžiamos sunkio centro padėtys: .....
2.4.2.	Jei tai važiuoklė su kėbulu
2.4.2.1.	Ilgis ([g5]): .....
2.4.2.1.1.	Ploto kroviniui sukrauti ilgis: .....
2.4.2.1.2.	Jei tai priekaba, maksimalus leistinas grąžulo ilgis ([g6]): .....
2.4.2.2.	Plotis ([g7]): .....
2.4.2.2.1.	Sienelių storis (jeigu transporto priemonės skirtos krovinius vežti reguliuojamos temperatūros sąlygomis): .....

▼M1

2.4.2.3. Aukštis (parengtos eksploatuoti transporto priemonės) ([g8]) (nurodyti pakabų, kurių aukštį galima reguliuoti, įprastą eksploatavimo padėtį): .....

2.4.2.4. Priekinė iškyša ([g9]): .....

2.4.2.4.1. Užvažiavimo kampas ([g10]): … laipsniai.

2.4.2.5. Galinė iškyša ([g11]): .....

2.4.2.5.1. Nuvažiavimo kampas ([g12]): … laipsniai.

2.4.2.5.2. Mažiausia ir didžiausia leistina sukabinimo taško iškyša ([g13]): .....

2.4.2.6. Važiuoklės prošvaisa (kaip apibrėžta II priedo A dalies 4.5 skirsnyje)

2.4.2.6.1. Tarp ašių: .....

2.4.2.6.2. Po priekine ašimi (-imis): .....

2.4.2.6.3. Po galine ašimi (-imis): .....

2.4.2.7. Nuožulnios plokštumos, kuria skersai gali važiuoti transporto priemonė, kampas ([g14]): …… laipsniai.

2.4.2.8. Naudingosios apkrovos sunkio centro kraštinės leidžiamos padėtys (jeigu netolygi apkrova): .....

2.4.2.9. Transporto priemonės (M2 ir M3) sunkio centro padėtys ir didžiausia techniškai leistina pakrautų šių transporto priemonių masė išilgine, skersine ir vertikalia kryptimis: .....

2.4.3. Kėbului, kuris patvirtintas be važiuoklės (transporto priemonės M2 ir M3) .....

2.4.3.1. Ilgis ([g5]): .....

2.4.3.2. Plotis ([g7]): .....

2.4.3.3. Važiuoklės tipui (-ams) skirtas vardinis aukštis (parengtos eksploatuoti transporto priemonės) ([g8]) (nurodyti pakabų, kurių aukštį galima reguliuoti, įprastą eksploatavimo padėtį): .....

▼M15

2.5. **Mažiausia masė, tenkanti vairuojamai (-oms) ašiai (-ims), nekomplektinės transporto priemonės atveju:**

.....

2.6. **Parengtos eksploatuoti transporto priemonės masė** ([h])

a) didžiausia ir mažiausia kiekvienam variantui: .....

b) kiekvienos versijos masė (turi būti pateikta matrica): .....

2.6.1. Šios masės paskirstymas tarp ašių ir, jei tai yra puspriekabė, priekaba, kurios ašis sutampa su jos sunkio centru, ar priekaba su standžiaja vilktimi, masė sukabinimo taške: .....

a) didžiausia ir mažiausia kiekvienam variantui: .....

b) kiekvienos versijos masė (turi būti pateikta matrica): .....

2.6.2. Pasirenkamos įrangos masė (žr. Reglamento (ES) Nr. 1230/2012 ([7]) 2 straipsnyje apibrėžtį Nr. 5): .....

▼M1

2.7. **Mažiausia sukomplektuotos transporto priemonės masė**, kurią nurodo gamintojas, jeigu tai yra nekomplektinė transporto priemonė: .....

2.7.1. Šios masės pasiskirstymas tarp ašių ir, jeigu tai yra puspriekabė arba priekaba, kurios ašis (-ys) sutampa su jos sunkio centru, sukabinimo taško apkrova: .....

2.8. **Didžiausia techniškai leistina pakrautos transporto priemonės masė**, kurią nurodo gamintojas ([i]) ([3]): .....

2.8.1. Šios masės pasiskirstymas tarp ašių ir, jeigu tai yra puspriekabė arba priekaba, kurios ašis (-ys) sutampa su jos sunkio centru, sukabinimo taško apkrova ([3]): .....

2.9. Didžiausia techniškai leistina kiekvienai ašiai tenkanti masė: .....

▼M15

2.10. **Didžiausia techniškai leidžiama kiekvienai ašių grupei tenkanti masė:** .....

2.11. **Didžiausia techniškai leidžiama velkančiosios transporto priemonės velkamoji masė**

▼M1

2.11.1. Priekaba su grąžulu: .....

2.11.2. Puspriekabė: .....

2.11.3. Priekaba, kurios ašis (-ys) sutampa su jos sunkio centru: .....

2.11.3.1. Didžiausias sukabintuvo iškyšos ([j]) ir transporto priemonės bazės santykis: .....

2.11.3.2. Didžiausia V-vertė: …… kN.

▼M15

2.11.4. Priekaba su standžiaja vilktimi: .....

2.11.5. Didžiausia techniškai leidžiama pakrauto junginio masė ([3]): .....

▼M1

2.11.6. Didžiausia priekabos be stabdžių masė: .....

▼M15

2.12. **Didžiausia techniškai leidžiama masė sukabinimo taške:**

2.12.1. velkančiosios transporto priemonės: .....

2.12.2. priekabės, priekabos, kurios ašis sutampa su jos sunkio centru, ar priekabos su standžiaja vilktimi: .....

▼M1

2.12.3. Didžiausia leistina sukabintuvo masė (jeigu jo nesumontuoja gamintojas): .....

2.13. **Apsisukimas galine dalimi** (Direktyvos 97/27/EB I priedo 7.6.1.2 skirsnis): .....

2.14. **Variklio galingumo ir (arba) didžiausios masės santykis**: …… kW/kg.

▼M1

2.14.1. Variklio galios ir (arba) didžiausios techniškai leistinos pakrautų transporto priemonių junginio masės santykis (Direktyvos 97/27/EB I priedo 7.10 skirsnis): ..... kW/kg.

2.15. **Galėjimas pradėti važiuoti į įkalnę** (tik transporto priemonė) ([4]): …… %.

▼M15

2.16. **Didžiausios leidžiamos registravimo ir (arba) eksploatavimo masės (neprivaloma)**

2.16.1. Didžiausia leidžiama pakrautos transporto priemonės registravimo ir (arba) eksploatavimo masė: .....

2.16.2. Numatyta didžiausia leidžiama kiekvienai ašiai tenkanti registravimo ir (arba) eksploatavimo masė ir, jei tai yra puspriekabė arba priekaba, kurios ašis (-ys) sutampa su jos sunkio centru, numatyta sukabinimo taško apkrova, kurią yra nurodęs gamintojas, jeigu ji yra mažesnė nei didžiausia techniškai leidžiama masė jų sukabinimo taške: .....

2.16.3. Didžiausia leidžiama registravimo ir (arba) eksploatavimo masė, tenkanti kiekvienai ašių grupei: .....

2.16.4. Didžiausia leidžiama velkamoji registravimo ir (arba) eksploatavimo masė: .....

2.16.5. Didžiausia leidžiama junginio registravimo ir (arba) eksploatavimo masė: .....

▼M1

3. VARIKLIS ([k])

3.1. **Variklio gamintojas: .....**

3.1.1. Gamintojo variklio kodas (pažymėtas ant variklio arba kitos atpažinimo priemonės): .....

3.1.2. Patvirtinimo numeris (jei taikoma), įskaitant degalų identifikacinį ženklinimą: .....

(tik didelės galios transporto priemonėms)

3.2. **Vidaus degimo variklis**

3.2.1. *Konkretūs duomenys apie variklį*

3.2.1.1. Veikimo principas: kibirkštinis uždegimas, uždegimas suspaudimu ir (arba) priverstinis uždegimas ([1]) .....

Ciklas: keturių taktų, dviejų taktų ir (arba) rotacinis ([1])

3.2.1.2. Cilindrų skaičius ir jų išdėstymas: .....

3.2.1.2.1. Cilindro skersmuo ([1]): …… mm

3.2.1.2.2. Stūmoklio eiga ([1]): …… mm

▼M1

3.2.1.2.3.	Cilindrų uždegimo seka: .....
3.2.1.3.	Darbinis variklio tūris ([m]): …… cm^3
3.2.1.4.	Tūrinis suspaudimo laipsnis ([2]): .....
3.2.1.5.	Degimo kameros, stūmoklio galvutės ir, jei tai yra priverstinio uždegimo varikliai, stūmoklio žiedų brėžiniai: .....
3.2.1.6.	Normalus variklio sukimosi dažnis tuščiąja eiga ([2]): …… min^{-1}
3.2.1.6.1.	Didelis variklio sukimosi dažnis tuščiąja eiga ([2]): …… min^{-1}
3.2.1.7.	Anglies monoksido kiekis (pagal tūrį) tuščiąja eiga dirbančio variklio išmetamosiose dujose ([2]): …… %, kurį yra nurodęs gamintojas (tik kibirkštinio uždegimo varikliams)
3.2.1.8.	Didžiausia naudingoji galia ([n]): …… kW, kai …… min^{-1} (gamintojo nurodyta vertė)
3.2.1.9.	Gamintojo nustatytas didžiausias leistinas variklio sūkių greitis: … min^{-1}
3.2.1.10.	Didžiausias naudingasis sukimo momentas ([n]): …… Nm, kai variklio sukimosi dažnis …… min^{-1} (gamintojo nurodyta vertė)

▼M11

3.2.1.11.	(Tik Euro VI atveju) Gamintojo nuorodos į dokumentų rinkinį, būtiną pateikti pagal Reglamento (ES) Nr. 582/2011 5, 7 ir 9 straipsnius ir suteikiantį patvirtinimo institucijai galimybę įvertinti variklyje įdiegtas išmetamųjų teršalų kontrolės strategijas ir sistemas, užtikrinančias tinkamą NO_x kontrolės priemonių veikimą

▼M1

3.2.2.	*Degalai*
3.2.2.1.	Nedidelės galios transporto priemonės: dyzelinas, benzinas, LPG, NG ar biometanas, etanolis (E 85), biodyzelinas ir (arba) vandenilis ([1]) ([5])

▼M11

3.2.2.2.	Sunkiosios transporto priemonės, kaip degalus naudojančios dyzeliną / benziną / SND / GD-H / GD-L / GD-HL / etanolį (ED95) / etanolį (E85) ([1]) ([5])
3.2.2.2.1.	(Tik Euro VI atveju) Varikliui tinkamos degalų rūšys, gamintojo nurodytos pagal Reglamento (ES) Nr. 582/2011 I priedo 1.1.2 punktą (jeigu taikytina)

▼M1

3.2.2.3.	Degalų bako anga: siaurėjančio pjūvio/paženklinta etikete ([1])
3.2.2.4.	Transporto priemonės degalų rūšis: vienos rūšies degalai, dviejų rūšių degalai, mišrūs degalai ([1])
3.2.2.5.	Maksimalus degaluose leistinas biodegalų kiekis (gamintojo nurodyta vertė): … % tūrio .....
3.2.3.	*Degalų bakas (-ai)*
3.2.3.1.	Pagrindinis (-iai) degalų bakas (-ai)
3.2.3.1.1.	Kiekis ir kiekvieno bako talpa: .....
3.2.3.1.1.1.	Medžiaga: ....

▼**M1**

3.2.3.1.2. Bako (-ų) su visomis jungtimis bei alsuoklių ir vėdinimo sistemos vamzdynų, užraktų, vožtuvų, tvirtinimo įtaisų brėžinys ir techninis aprašas: .....

3.2.3.1.3. Brėžinys, kuriame aiškiai nurodyta bako (-ų) vieta transporto priemonėje: .....

3.2.3.2. Atsarginis (-iai) degalų bakas (-ai) .....

3.2.3.2.1. Kiekis ir kiekvieno bako talpa: .....

3.2.3.2.1.1. Medžiaga: .....

3.2.3.2.2. Bako (-ų) su visomis jungtimis bei alsuoklių ir vėdinimo sistemos vamzdynų, užraktų, vožtuvų, tvirtinimo įtaisų brėžinys ir techninis aprašas: .....

3.2.3.2.3. Brėžinys, kuriame aiškiai nurodyta bako (-ų) vieta transporto priemonėje: .....

3.2.4. *Degalų tiekimas*

3.2.4.1. Karbiuratoriumi (-iais): įrengta/neįrengta ([1])

3.2.4.2. Degalų įpurškimu (tik uždegimo suspaudimu varikliams): taip arba ne ([1])

3.2.4.2.1. Sistemos apibūdinimas: .....

3.2.4.2.2. Veikimo principas: tiesioginis įpurškimas, netiesioginis įpurškimas ir (arba) į sūkurinę kamerą ([1]) .....

3.2.4.2.3. Įpurškimo siurblys

3.2.4.2.3.1. Gamyklinė (-s) markė (-ės): .....

3.2.4.2.3.2. Tipas (-ai): .....

3.2.4.2.3.3. Didžiausias tiekiamų degalų kiekis ([1]) ([2]): … mm^3 per vieną taktą ar ciklą, siurblio greičiui esant min^{-1}, arba pateikiamas parametrų grafikas: .....

(Jei įpurškimo stiprumas reguliuojamas, nurodyti tipišką degalų tiekimą ir įpurškimo slėgio kitimą pagal variklio sukimosi dažnį)

3.2.4.2.3.4. Statinio įpurškimo laiko reguliavimas ([2]): .....

3.2.4.2.3.5. Įpurškimo paankstinimo kampas ([2]): .....

3.2.4.2.3.6. Kalibravimo procedūra: bandymo stendu ir (arba) varikliu ([1])

3.2.4.2.4. Reguliatorius

3.2.4.2.4.1. Tipas: .....

3.2.4.2.4.2. Momentas, kai nutraukiamas degalų tiekimas

3.2.4.2.4.2.1. Sukimosi dažnis, kuriuo pradedamas degalų tiekimo nutraukimas, kai apkrova: …… min^{-1}

3.2.4.2.4.2.2. Didžiausias sukimosi dažnis be apkrovos: …… min^{-1}

3.2.4.2.4.2.3. Sukimosi dažnis tuščiąja eiga: …… min^{-1}

3.2.4.2.5. Įpurškimo vamzdynas (tik didelės galios transporto priemonėms)

▼**M1**

3.2.4.2.5.1.	Ilgis: …… mm
3.2.4.2.5.2.	Vidinis skersmuo: …… mm
3.2.4.2.5.3.	Aukštojo slėgio energijos kaupiklis, gamyklinė markė ir tipas: .....
3.2.4.2.6.	Purkštuvas (-ai)
3.2.4.2.6.1.	Gamyklinė (-s) markė (-ės): .....
3.2.4.2.6.2.	Tipas (-ai): .....
3.2.4.2.6.3.	Atidarymo slėgis ([2]): … kPa, arba pateikti parametrų grafiką ([2]): .....
3.2.4.2.7.	Šaltojo paleidimo sistema
3.2.4.2.7.1.	Gamyklinė (-s) markė (-ės): .....
3.2.4.2.7.2.	Tipas (-ai): .....
3.2.4.2.7.3.	Apibūdinimas: .....
3.2.4.2.8.	Pagalbinis užvedimo įrenginys .....
3.2.4.2.8.1.	Gamyklinė (-s) markė (-ės): .....
3.2.4.2.8.2.	Tipas (-ai): .....
3.2.4.2.8.3.	Sistemos apibūdinimas: .....
3.2.4.2.9.	Elektroniniu būdu valdomas įpurškimas: taip arba ne ([1])
3.2.4.2.9.1.	Gamyklinė (-s) markė (-ės): .....
3.2.4.2.9.2.	Tipas (-ai):
3.2.4.2.9.3	Sistemos apibūdinimas (pateikti lygiaverčius duomenys, jei tai yra sistemos ne su nuolatiniu įpurškimu): .....
3.2.4.2.9.3.1.	Valdymo įtaiso (ECU) gamyklinė markė ir tipas: .....
3.2.4.2.9.3.2.	Degalų reguliatoriaus gamyklinė markė ir tipas: .....
3.2.4.2.9.3.3.	Oro srauto jutiklio gamyklinė markė ir tipas: .....
3.2.4.2.9.3.4.	Degalų skirstytuvo gamyklinė markė ir tipas: .....
3.2.4.2.9.3.5.	Karbiuratoriaus sklendės korpuso gamyklinė markė ir tipas: .....
3.2.4.2.9.3.6.	Vandens temperatūros jutiklio gamyklinė markė ir tipas: .....
3.2.4.2.9.3.7.	Oro temperatūros jutiklio gamyklinė markė ir tipas: .....
3.2.4.2.9.3.8.	Oro slėgio jutiklio gamyklinė markė ir tipas: .....
3.2.4.2.9.3.9.	Programinės įrangos kalibravimo numeris (-iai): .....
3.2.4.3.	Su degalų įpurškimu (tik kibirkštinio uždegimo varikliams): taip arba ne ([1])
3.2.4.3.1.	Veikimo principas: leidimo kolektorius (vienoje vietoje, ne vienoje vietoje, tiesioginis įpurškimas ([1]) ir (arba) kita (nurodyti) .....
3.2.4.3.2.	Gamyklinė (-s) markė (-ės): .....
3.2.4.3.3.	Tipas (-ai): .....
3.2.4.3.4.	Sistemos apibūdinimas (pateikti lygiaverčius duomenys, jei tai yra sistemos ne su nuolatiniu įpurškimu): .....
3.2.4.3.4.1.	Valdymo įtaiso (ECU) gamyklinė markė ir tipas: .....
3.2.4.3.4.2.	Degalų reguliatoriaus gamyklinė markė ir tipas: .....
3.2.4.3.4.3.	Oro srauto jutiklio gamyklinė markė ir tipas: .....

▼M1

3.2.4.3.4.4.	Degalų skirstytuvo gamyklinė markė ir tipas: .....
3.2.4.3.4.5.	Slėgio reguliatoriaus gamyklinė markė ir tipas: .....
3.2.4.3.4.6.	Mikrojungiklio gamyklinė markė ir tipas: .....
3.2.4.3.4.7.	Tuščiosios eigos reguliavimo varžto gamyklinė markė ir tipas: .....
3.2.4.3.4.8.	Karbiuratoriaus sklendės korpuso gamyklinė markė ir tipas: .....
3.2.4.3.4.9.	Vandens temperatūros jutiklio gamyklinė markė ir tipas: .....
3.2.4.3.4.10.	Oro temperatūros jutiklio gamyklinė markė ir tipas: .....
3.2.4.3.4.11.	Oro slėgio jutiklio gamyklinė markė ir tipas: .....
3.2.4.3.4.12.	Programinės įrangos kalibravimo numeris (-iai): .....
3.2.4.3.5.	Purkštuvai: atidarymo slėgis (2): … kPa, arba pateikti parametrų grafiką: .....
3.2.4.3.5.1.	Gamyklinė markė: .....
3.2.4.3.5.2.	Tipas: .....
3.2.4.3.6.	Įpurškimo reguliavimas: .....
3.2.4.3.7.	Šaltojo paleidimo sistema
3.2.4.3.7.1.	Veikimo principas (-ai): .....
3.2.4.3.7.2.	Veikimo ribos ir (arba) nustatymas (1) (2): .....
3.2.4.4.	Degalų siurblys
3.2.4.4.1.	Tiekimo siurblys (2): … kPa, arba pateikti parametrų grafiką (2): .....
3.2.5.	*Elektros sistema*
3.2.5.1.	Vardinė įtampa: … V, teigiamas/neigiamas įžeminimas (1)
3.2.5.2.	Generatorius
3.2.5.2.1.	Tipas: .....
3.2.5.2.2.	Vardinė galia: … VA
3.2.6.	*Uždegimo sistema (tik kibirkštinio uždegimo varikliams)*
3.2.6.1.	Gamyklinė (-s) markė (-ės): .....
3.2.6.2.	Tipas (-ai): .....
3.2.6.3.	Veikimo principas: .....
3.2.6.4.	Uždegimo paankstinimo kampas arba atvaizdis (2): .....
3.2.6.5.	Statinis uždegimo paankstinimo nustatymas (2): ..... laipsnių iki viršutinio rimties taško
3.2.6.6.	Uždegimo žvakės
3.2.6.6.1.	Gamyklinė markė: .....
3.2.6.6.2.	Tipas: .....
3.2.6.6.3.	Tarpo nustatymas: … mm
3.2.6.7.	Uždegimo ritė (-ės)
3.2.6.7.1.	Gamyklinė markė: .....
3.2.6.7.2.	Tipas: .....
3.2.7.	*Aušinimo sistema: skysčiu ir (arba) oru* (1)
3.2.7.1.	Variklio temperatūros kontrolės mechanizmo vardinis nustatymas: .....

▼M1

3.2.7.2.	Skystis
3.2.7.2.1.	Skysčio rūšis: .....
3.2.7.2.2.	Cirkuliacinis (-iai) siurblys (-iai): taip arba ne ([1])
3.2.7.2.3.	Charakteristikos: …… arba
3.2.7.2.3.1.	Gamyklinė (-s) markė (-ės): .....
3.2.7.2.3.2.	Tipas (-ai): .....
3.2.7.2.4.	Pavaros perdavimo skaičius (-iai): .....
3.2.7.2.5.	Ventiliatoriaus aprašymas ir jo pavaros mechanizmas: .....
3.2.7.3.	Oras
3.2.7.3.1.	Ventiliatorius: taip arba ne ([1])
3.2.7.3.2.	Charakteristikos: …….arba
3.2.7.3.2.1.	Gamyklinė (-s) markė (-ės): .....
3.2.7.3.2.2.	Tipas (-ai): .....
3.2.7.3.3.	Pavaros perdavimo skaičius (-iai): .....
3.2.8.	*Įleidimo sistema*
3.2.8.1.	Pūstuvas: taip arba ne ([1])
3.2.8.1.1.	Gamyklinė (-s) markė (-ės): .....
3.2.8.1.2.	Tipas (-ai): .....
3.2.8.1.3.	Sistemos apibūdinimas (pvz., didžiausias pūtimo slėgis: … kPa; turbokompresoriaus įtaisas, reguliuojantis į turbokompresorių patenkančių išleidimo dujų slėgį, jeigu taikoma): .....
3.2.8.2.	Tarpinis aušintuvas: taip arba ne ([1])
3.2.8.2.1.	Tipas: oras-oras ir (arba) oras-vanduo ([1])
3.2.8.3.	Įsiurbimo slėgio sumažėjimas, varikliui sukantis vardiniu sukimosi dažniu ir taikant 100 % apkrovą (tik slėginio uždegimo varikliams)
3.2.8.3.1.	mažiausias leidžiamas: …… kPa
3.2.8.3.2.	didžiausias leidžiamas: …… kPa

▼M11

3.2.8.3.3.	(Tik Euro VI atveju) Tikrasis slėgio sumažėjimas įsiurbimo sistemoje, esant vardiniam variklio sūkių dažniui ir taikant transporto priemonės 100 proc. apkrovą: kPa

▼M1

3.2.8.4.	Įleidimo vamzdžių ir jų pagalbinių reikmenų (padidinto dujų slėgio ertmės, šildymo įtaiso, papildomų oro įleidimo angų ir t. t.) aprašymas ir brėžiniai: .....
3.2.8.4.1.	Įleidimo kolektoriaus aprašymas (įskaitant brėžinius ir (arba) nuotraukas): .....
3.2.8.4.2.	Oro filtras, brėžiniai: … arba
3.2.8.4.2.1.	Gamyklinė (-s) markė (-ės): .....
3.2.8.4.2.2.	Tipas (-ai): .....
3.2.8.4.3.	Oro įsiurbimo duslintuvas, brėžiniai: ..... arba
3.2.8.4.3.1.	Gamyklinė (-s) markė (-ės): .....
3.2.8.4.3.2.	Tipas (-ai): .....

▼M1

3.2.9. *Išmetimo sistema*

3.2.9.1. Išmetimo sistemos vamzdyno apibūdinimas ir (arba) brėžinys:

3.2.9.2. Išmetimo sistemos apibūdinimas ir (arba) brėžinys: .....

▼M11

3.2.9.2.1. (Tik Euro VI atveju) Išmetimo sistemos sudedamųjų dalių, kurios nėra variklio sistemos dalis, aprašas ir (arba) brėžinys

▼M1

3.2.9.3. Didžiausias leidžiamas išmetimo sistemos priešslėgis, varikliui veikiant vardiniu sūkių kiekiu ir esant 100 % apkrovai (tik uždegimo suspaudimu varikliams) ..... kPa

▼M11

3.2.9.3.1. (Tik Euro VI atveju) Tikrasis išmetimo sistemos atgalinis slėgis, varikliui veikiant vardiniu sūkių dažniu ir taikant transporto priemonės 100 proc. apkrovą (tik slėginio uždegimo varikliams): … kPa

▼M1

3.2.9.4. Išmetamųjų dujų duslintuvo (-ų) tipas ir ženklinimas: .....

Jeigu tinka dėl išorinio triukšmo, ribojamosios priemonės variklio skyriuje ir prie variklio: .....

3.2.9.5. Išmetimo angos vieta: .....

3.2.9.6. Pluoštinės medžiagos turintis išmetamų dujų duslintuvas: .....

3.2.9.7. Išmetimo sistemos tūris: …… dm^3

▼M11

3.2.9.7.1. (Tik Euro VI atveju) Leidžiamas išmetimo sistemos tūris: ..... dm^3

▼M1

3.2.10. Mažiausias įleidimo ir išleidimo angų skerspjūvio plotas: .....

3.2.11. *Vožtuvo uždarymo ir atidarymo reguliavimas arba lygiavertčiai duomenys*

3.2.11.1. Didžiausias vožtuvų pakilimo aukštis, atidarymo ir uždarymo kampai arba išsami informacija apie alternatyvių skirstymo sistemų nustatymą atsižvelgiant į rimties taškus. Kintamojo reguliavimo sistemoms – minimalaus ir maksimalaus laiko nustatymas: .....

3.2.11.2. Atskaitos ir (arba) nustatomieji intervalai ([1]): .....

3.2.12. *Priemonės, kurių imtasi oro taršai mažinti*

3.2.12.1. Karterio dujų perdirbimo prietaisas (aprašymas ir brėžiniai): .....

▼M11

3.2.12.1.1. (Tik Euro VI atveju) Karterio dujų perdirbimo įtaisas: yra / nėra ([2])

Jeigu yra, aprašas ir brėžiniai:

Jeigu nėra, būtina užtikrinti atitiktį Reglamento (ES) Nr. 582/2011 V priedo nuostatoms

▼M1

3.2.12.2. Papildomi taršos kontrolės įtaisai (jei yra ir jeigu neįrašyti kitoje antraštėje)

3.2.12.2.1. Deginių filtro katalizatorius: taip arba ne ([1])

▼**M1**

3.2.12.2.1.1. Deginių filtrų katalizatorių ir elementų kiekis (toliau pateikti duomenis pagal kiekvieną atskirą įtaisą): .....

3.2.12.2.1.2. Deginių filtro (-ų) katalizatoriaus (-ių) matmenys, forma ir tūris: .....

3.2.12.2.1.3. Katalizinio poveikio tipas: .....

3.2.12.2.1.4. Bendras tauriųjų metalų kiekis: .....

3.2.12.2.1.5. Santykinė koncentracija: .....

3.2.12.2.1.6. Užpildas (struktūra ir medžiaga): .....

3.2.12.2.1.7. Narvelių tankis: .....

3.2.12.2.1.8. Deginių filtro (-ų) katalizatoriaus (-ių) korpuso tipas: .....

3.2.12.2.1.9. Deginių filtro (-ų) katalizatoriaus (-ių) padėtis (-ys) (vieta ir atskaitos atstumas išmetamųjų dujų vamzdyne): .....

3.2.12.2.1.10. Šiluminė apsauga: taip arba ne ([1])

3.2.12.2.1.11. Atsinaujinimo sistemos ir (arba) pakartotinio teršalų apdorojimo sistemos, aprašas: .....

3.2.12.2.1.11.1. I tipo veikimo ciklų arba lygiaverčių variklio bandymų stendo ciklų skaičius, tarp dviejų ciklų, kai vyksta atsinaujinimo fazės pagal sąlygas, lygiavertes I tipo bandymo sąlygoms („D“ atstumas JT/EEK taisyklės Nr. 83 13 priedo 1 pav.): ..

3.2.12.2.1.11.2. Metodo, taikomo nustatyti ciklų skaičių tarp dviejų ciklų, kai vyksta atsinaujinimo fazės, apibūdinimas: .....

3.2.12.2.1.11.3. Apkrovos lygio, reikalingo prieš atsinaujinimo procesą, nustatymo parametrai (t. y. temperatūra, slėgis ir kt.): .....

3.2.12.2.1.11.4. Sistemos apkrovos metodo, taikomo JT/EEK taisyklės Nr. 83 13 priedo 3.1. punkte aprašytoje bandymo procedūroje, aprašas: .....

3.2.12.2.1.11.5. Normalaus veikimo temperatūros diapazonas: …… K

3.2.12.2.1.11.6. Sudegantieji reagentai: taip arba ne ([1]) .....

3.2.12.2.1.11.7. Reagento tipas ir katalizei užtikrinti būtina jo koncentracija: .....

3.2.12.2.1.11.8. Įprastas reagento veikimo temperatūros diapazonas: …… K

3.2.12.2.1.11.9. Tarptautinis standartas: .....

3.2.12.2.1.11.10. Reagento pripildymo dažnumas: nuolat ir (arba) atliekant techninę priežiūrą ([1])

3.2.12.2.1.12. Katalizatoriaus gamyklinė markė: .....

3.2.12.2.1.13. Identifikavimo dalies numeris: .....

3.2.12.2.2. Deguonies jutiklis: taip arba ne ([1])

3.2.12.2.2.1. Gamyklinė markė: .....

3.2.12.2.2.2. Vieta: .....

▼**M1**

3.2.12.2.2.3. Kontrolės intervalas: .....

3.2.12.2.2.4. Tipas: .....

3.2.12.2.2.5. Identifikavimo dalies numeris: .....

3.2.12.2.3. Oro įpūtimas: taip arba ne ([1])

3.2.12.2.3.1. Tipas (impulsinis pūtimas, oro siurblys ir kt.): .....

3.2.12.2.4. Išmetamųjų dujų recirkuliacija: taip arba ne ([1])

3.2.12.2.4.1. Charakteristikos (gamyklinė markė, tipas, srautas ir t. t.): .....

3.2.12.2.4.2. Vandeniu aušinama sistema: taip arba ne ([1])

3.2.12.2.5. Angliavandenilių garų kontrolės sistema: taip arba ne ([1])

3.2.12.2.5.1. Išsamus įtaisų aprašymas ir jų reguliavimo būklė: .....

3.2.12.2.5.2. Garų išmetimo kontrolės sistemos brėžinys: .....

3.2.12.2.5.3. Anglies filtro brėžinys: .....

3.2.12.2.5.4. Sausos anglies masė: …… gramai (-ų).

3.2.12.2.5.5. Degalų bako scheminis brėžinys (nurodoma talpa ir medžiaga): .....

3.2.12.2.5.6. Šiluminės apsaugos tarp bako ir išmetimo sistemos brėžinys:

3.2.12.2.6. Kietųjų dalelių gaudyklė: taip arba ne ([1])

3.2.12.2.6.1. Kietųjų dalelių gaudyklės matmenys, forma ir talpa: .....

3.2.12.2.6.2. Kietųjų dalelių gaudyklės konstrukcija: .....

3.2.12.2.6.3. Padėtis (atskaitos atstumas išmetamųjų dujų vamzdyne): .....

3.2.12.2.6.4. Regeneravimo metodas arba sistema, apibūdinimas ir (arba) brėžinys: .....

3.2.12.2.6.4.1. I tipo veikimo ciklų arba lygiaverčių variklio bandymų stendo ciklų skaičius, tarp dviejų ciklų, kai vyksta atsinaujinimo fazės pagal sąlygas, lygiavertes I tipo bandymo sąlygoms („D“ atstumas JT/EEK taisyklės Nr. 83 13 priedo 1 pav.): .....

3.2.12.2.6.4.2. Metodo, taikomo nustatyti ciklų skaičių tarp dviejų ciklų, kai vyksta atsinaujinimo fazės, apibūdinimas: .....

3.2.12.2.6.4.3. Apkrovos lygio, reikalingo prieš atsinaujinimo procesą, nustatymo parametrai (t. y. temperatūra, slėgis ir kt.): .....

3.2.12.2.6.4.4 Sistemos apkrovos metodo, taikomo JT/EEK taisyklės Nr. 83 13 priedo 3.1. punkte aprašytoje bandymo procedūroje, aprašas: .....

3.2.12.2.6.5. Kietųjų dalelių gaudyklės gamyklinė markė .....

3.2.12.2.6.6. Identifikavimo dalies numeris: .....

3.2.12.2.6.7. Normalaus veikimo temperatūra:… (K) ir slėgio diapazonas ..... (kPa)

(tik didelės galios transporto priemonėms)

▼M1

3.2.12.2.6.8. Periodinio regeneravimo atveju (tik didelės galios transporto priemonėms)

3.2.12.2.6.8.1. ETC bandymų ciklų skaičius tarp dviejų regeneravimų (n1): ..... ►M11 (netaikoma Euro VI atveju) ◄

▼M11

3.2.12.2.6.8.1.1. (Tik Euro VI atveju) PMSPRC bandymų ciklų skaičius tarp dviejų regeneravimų (n):

▼M1

3.2.12.2.6.8.2. ETC ciklų skaičius atliekant regeneravimą (n2): ..... ►M11 (netaikoma Euro VI atveju) ◄

▼M11

3.2.12.2.6.8.2.1. (Tik Euro VI atveju) PMSPRC bandymų ciklų su regeneravimu skaičius (n_R):

3.2.12.2.6.9. Kitos sistemos: yra / nėra ([1])

3.2.12.2.6.9.1. Aprašas ir veikimas

▼M1

3.2.12.2.7. Transporto priemonės diagnostinė sistema (OBD): taip arba ne ([1]) .....

▼M11

3.2.12.2.7.0.1. (Tik Euro VI atveju) TPD sistemą turinčių variklių šeimų skaičius variklių šeimoje

3.2.12.2.7.0.2. TPD sistemą turinčių variklių šeimų sąrašas (jeigu taikytina)

3.2.12.2.7.0.3. TPD sistemą turinčių variklių šeimos, kuriai priklauso pirminis variklis ir (arba) variklių šeimos narys, numeris

3.2.12.2.7.0.4. Gamintojo nuorodos į TPD sistemos dokumentus, privalomus pagal Reglamento (ES) Nr. 582/2011 5 straipsnio 4 dalies c punktą ir 9 straipsnio 4 dalį, nurodytus to reglamento X priede ir reikalingus norint patvirtinti TPD sistemą

3.2.12.2.7.0.5. Jeigu taikytina, gamintojo nuorodos į variklio sistemai su TPD sistema montuoti skirtus dokumentus

3.2.12.2.7.0.6. Jeigu taikytina, gamintojo nuoroda į dokumentų rinkinį, susijusį su patvirtintos variklio sistemos TPD sistemos montavimu transporto priemonėje

3.2.12.2.7.0.7. GR aprašas ir (arba) brėžinys ([6])

3.2.12.2.7.0.8. TPD sistemos išorinio ryšio sąsajos aprašas ir (arba) brėžinys ([6])

▼M1

3.2.12.2.7.1. Veikimo trikčių indikatoriaus (VTI) aprašas ir (arba) brėžinys: .....

3.2.12.2.7.2. Visų OBD sistema stebimų sudedamųjų dalių sąrašas ir paskirtis: .....

3.2.12.2.7.3. Aprašymas (pagrindinių veikimo principų):

3.2.12.2.7.3.1 Kibirkštinio uždegimo variklių

3.2.12.2.7.3.1.1. Katalizatoriaus kontrolė: .....

3.2.12.2.7.3.1.2. Uždegimo praleidimo nustatymas: .....

3.2.12.2.7.3.1.3. Deguonies jutiklio kontrolė: .....

▼M1

3.2.12.2.7.3.1.4. Kitos OBD sistema stebimos sudedamosios dalys: .....

3.2.12.2.7.3.2. Uždegimo suspaudimu varikliai: .....

3.2.12.2.7.3.2.1. Katalizatoriaus kontrolė: .....

3.2.12.2.7.3.2.2. Kietųjų dalelių gaudyklės kontrolė: .....

3.2.12.2.7.3.2.3. Degalų pripildymo sistemos elektroninė kontrolė: .....

3.2.12.2.7.3.2.4. deNO_x sistemos kontrolė: .....

3.2.12.2.7.3.2.5 Kitos OBD sistema stebimos sudedamosios dalys: .....

3.2.12.2.7.4. MI sistemos aktyvavimo kriterijai (nustatytas vairavimo ciklų skaičius arba statistinis metodas): .....

3.2.12.2.7.5. OBD naudojamų išvesties kodų ir formatų sąrašas (pateikiant kiekvieno paaiškinimą): .....

3.2.12.2.7.6. Toliau nurodytą papildomą informaciją transporto priemonės gamintojas pateikia tam, kad būtų galima gaminti TPĮD sistemai tinkamas pakaitines arba atsargines dalis, diagnostikos įrankius ir bandymų įrangą.

3.2.12.2.7.6.1. Per transporto priemonės pradinį tipo patvirtinimą prieš bandymą taikytų kondicionavimo ciklų tipo ir skaičiaus aprašymas.

3.2.12.2.7.6.2. TPĮD sistemos parodomojo ciklo, kuris buvo taikomas transporto priemonės pirminio patvirtinimo atsižvelgiant į TPĮD sistemos stebimą komponentą metu, tipo aprašas.

3.2.12.7.6.3. Išsamus dokumentas, kuriame apibūdinamos visos sudedamosios dalys, iš kurių gaunami signalai, ir gedimų nustatymo strategija bei veikimo sutrikimo indikatoriaus įjungimas (pvz., nustatytas važiavimų skaičius arba statistinis metodas), įskaitant kiekvienos OBD sistema stebimos sudedamosios dalies svarbių antrinių registruojamų parametrų sąrašą. Sąrašas visų OBD sistema gautų kodų ir naudoto formato (su visų jų paaiškinimais), susijusių su atskiromis su išmetimu susijusiosiomis transmisijos sudedamosiomis dalimis ir atskiromis su išmetimu nesusijusiomis transmisijos sudedamosiomis dalimis, jeigu sudedamosios dalies kontrolė naudojama veikimo sutrikimo indikatoriaus įjungimo nustatymo tikslais, įskaitant visų pirma išsamų $05 techninės priežiūros ID $21 bandymo FF bei $06 techninės priežiūros duomenų, paaiškinimą.

Jei tai transporto priemonių, kuriuose naudojamos ryšio jungtys pagal ISO 15765–4 „Kelių transporto priemonės, diagnostika valdiklio zonos tinkle (CAN) – 4 dalis: reikalavimai su išmetimu susijusioms sistemoms“, tipai, pateikiamas išsamus $06 techninės priežiūros ID $00 bandymo FF duomenų apie kiekvieną palaikomą OBD kontrolės prietaiso ID paaiškinimas.

3.2.12.2.7.6.4. Pirmiau nustatyti duomenys gali būti apibrėžti užpildant lentelę, kaip aprašyta toliau.

▼M1

3.2.12.2.7.6.4.1. Nedidelės galios transporto priemonės

Sudedamoji dalis	Gedimo kodas	Stebėjimo strategija	Gedimo nustatymo kriterijai	Veikimo sutrikimo indikatoriaus įjungimo kriterijai	Antriniai parametrai	Parengimas	Parodomasis bandymas
Katalizatorius	P0420	1 ir 2 deguonies jutiklių signalai	1 ir 2 jutiklių signalų skirtumas	3 ciklas	Variklio sukimosi dažnis/apkrova, A/F režimas, katalizatoriaus temperatūra	Du I tipo ciklai	I tipo

3.2.12.2.7.6.4.2. Didelės galios transporto priemonės

Sudedamoji dalis	Gedimo kodas	Stebėjimo strategija	Gedimo nustatymo kriterijai	Veikimo sutrikimo indikatoriaus įjungimo kriterijai	Antriniai parametrai	Kondicionavimas prieš bandymą	Parodomasis bandymas
Selektyvioji katalizinė redukcija	Pxxx	1 ir 2 NOx jutiklių signalai	1 ir 2 jutiklių signalų skirtumas	3 ciklas	Variklio sukimosi dažnis/variklio apkrova, katalizatoriaus temperatūra, reagento veikimas	Trys OBD bandymo ciklai (3 trumpieji ESC ciklai)	OBD bandymo ciklas (trumpasis ESC ciklas)

▼M11

3.2.12.2.7.6.5. (Tik Euro VI atveju) TPD sistemos ryšių protokolo standartas ([4]):

3.2.12.2.7.7. (Tik Euro VI atveju) Gamintojo nuoroda į su TPD sistema susijusią informaciją, būtiną pateikti pagal Reglamento (ES) Nr. 582/2011 5 straipsnio 4 dalies d punktą ir 9 straipsnio 4 dalį ir reikalingą tam, kad būtų galima užtikrinti atitiktį nuostatoms dėl galimybės naudoti transporto priemonėje įrengtos TPD sistemos ir transporto priemonės remonto ir priežiūros informacija, arba

3.2.12.2.7.7.1. vietoje gamintojo nuorodų, pateiktų 3.2.12.2.7.7 punkte, gali būti pateikiama nuoroda į Reglamento (ES) Nr. 582/2011 I priedo 4 priedėlyje išdėstyto informacinio dokumento priedėlį, kuriame nurodyta informacija, pateikiama pagal pateiktą pavyzdį užpildant toliau pateiktą lentelę:

▼M11

Sudedamoji dalis – Trikties kodas – Stebėjimo strategija – Trikties nustatymo kriterijai – GR įjungimo kriterijai – Antriniai parametrai – Parengimas – Įrodomasis bandymas

Katalizatorius – P0420 – Deguonies jutiklių Nr. 1 ir Nr. 2 signalai – Jutiklio Nr. 1 ir jutiklio Nr. 2 signalų skirtumas – Trečiasis ciklas – Variklio sūkių dažnis, variklio apkrova, naudojamas oro ir degalų santykis, katalizatoriaus temperatūra – Du I tipo bandymai – I tipas

▼M1

3.2.12.2.8. Kitos sistemos (apibūdinimas ir veikimas): .....

▼M11

3.2.12.2.8.1. (Tik Euro VI atveju) Sistemos, užtikrinančios tinkamą NO_x kontrolės priemonių veikimą

3.2.12.2.8.2. (Tik Euro VI atveju) Variklis su ilgalaikiu vairuotojo raginimo imtis priemonių sistemos išjungimu, skirtas naudoti gelbėjimo tarnyboms arba transporto priemonėse, nurodytose šios direktyvos 2 straipsnio 3 dalies b punkte: Taip / Ne

3.2.12.2.8.3. (Tik Euro VI atveju) Variklių šeimai, nagrinėjamai užtikrinant tinkamą NO_x kontrolės priemonių veikimą, priklausančių TPD sistemą turinčių variklių šeimų skaičius

3.2.12.2.8.4. (Tik Euro VI atveju) TPD sistemą turinčių variklių šeimų sąrašas (jeigu taikytina)

3.2.12.2.8.5. (Tik Euro VI atveju) TPD sistemą turinčių variklių šeimos, kuriai priklauso pirminis variklis ir (arba) variklių šeimos narys, numeris

3.2.12.2.8.6. (Tik Euro VI atveju) Mažiausia aktyvių priedų, dedamų į reagentą, koncentracija, kuriai esant neįsijungia perspėjimo sistema (CD_{min}): proc. (tūrio)

3.2.12.2.8.7. (Tik Euro VI atveju) Jeigu taikytina, gamintojo nuoroda į dokumentus, kuriuose nurodoma, kaip transporto priemonėje montuoti tinkamą NO_x kontrolės priemonių veikimą užtikrinančias sistemas

3.2.12.2.8.8. Transporto priemonėje sumontuotos tinkamą NO_x kontrolės priemonių veikimą užtikrinančių sistemų sudedamosios dalys

3.2.12.2.8.8.1. Sulėtinto režimo įjungimas:

„apriboti pakartotinai užvedus“ / „apriboti įpylus degalų“ / „apriboti pastačius transporto priemonę stovėti“ ([7])

3.2.12.2.8.8.2. Jeigu taikytina, gamintojo nuoroda į dokumentų rinkinį, susijusį su sistemos, užtikrinančios tinkamą patvirtintame variklyje įrengtų NO_x kontrolės priemonių veikimą, montavimu transporto priemonėje

3.2.12.2.8.8.3. Įspėjamojo signalo aprašas ir (arba) brėžinys ([6])

▼M1

3.2.12.2.9. Sukimo momento ribotuvas: taip arba ne ([1])

3.2.12.2.9.1. Sukimo momento ribotuvo veikimo aprašymas (tik didelės galios transporto priemonėms): .....

3.2.12.2.9.2. Visos apkrovos kreivės apribojimo aprašymas (tik didelės galios transporto priemonėms): .....

▼**M1**

3.2.13. *Dūmų neskaidrumas*

3.2.13.1. Vieta ir absorbcijos koeficiento simbolis (tik uždegimo suspaudimu varikliams): .....

3.2.13.2. Galia šešiose matavimo vietose (*žr. Direktyvos 72/306/EEB III priedo 2.1 punktą su pakeitimais)*

3.2.13.3. Variklio galios matavimas bandymo stendu ir (arba) transporto priemone ([1])

3.2.13.3.1. Nurodytų sūkių dažnis ir galios

Matavimo vietos	Variklio sukimosi dažnis (min^{-1})	Galia (kW)
1……		
2……		
3……		
4……		
5……		
6……		

3.2.14. Išsamūs duomenys apie bet kokius degalų taupymo įtaisus (jeigu neįrašyta į kitas antraštes):

3.2.15. *LPG pripildymo sistema: taip arba ne* ([1])

3.2.15.1. EB tipo patvirtinimo numeris pagal Direktyvą 70/221/EEB (kai direktyva bus pakeista, kad būtų taikoma dujinių degalų bakams) arba patvirtinimo numeris pagal JT/EEK taisyklę Nr. 67 (OL L 76, 1970 4 6, p. 23): .....

3.2.15.2. SND tiekimo sistemai skirtas elektroninis variklio valdymo įrenginys

3.2.15.2.1. Gamyklinė (-s) markė (-ės): .....

3.2.15.2.2. Tipas (-ai): .....

3.2.15.2.3. Su išmetimu susijusios reguliavimo galimybės: .....

3.2.15.3. Kiti dokumentai .....

3.2.15.3.1. Katalizatoriaus apsaugos priemonių, taikomų pereinant nuo benzino prie SND ar atvirkščiai, aprašas: .....

3.2.15.3.2. Sistemos schema (elektros jungtys, vakuuminių jungčių papildomos žarnos ir t. t.): .....

3.2.15.3.3. Simbolio brėžinys: .....

3.2.16. *NG pripildymo sistema: taip arba ne* ([1])

3.2.16.1. EB tipo patvirtinimo numeris pagal Direktyvą 70/221/EEB (kai direktyva bus pakeista, kad būtų taikoma dujinių degalų bakams) arba patvirtinimo numeris pagal JT/EEK taisyklę Nr. 110 (OL L 72, 2008 3 14, p. 113): .....

▼**M1**

3.2.16.2.	NG pripildymo sistemai skirtas elektroninis variklio valdymo įtaisas
3.2.16.2.1.	Gamyklinė (-s) markė (-ės): .....
3.2.16.2.2.	Tipas (-ai): .....
3.2.16.2.3.	Su išmetimu susijusios reguliavimo galimybės: .....
3.2.16.3.	Kiti dokumentai
3.2.16.3.1.	Katalizatoriaus apsaugos priemonių pereinant nuo benzino prie NG ir atvirkščiai: aprašymas
3.2.16.3.2.	Sistemos schema (elektros jungtys, vakuuminių jungčių papildomos žarnos ir t. t.): .....
3.2.16.3.3.	Simbolio brėžinys: .....
3.2.17.	*Speciali informacija, susijusi su didelės galios transporto priemonėms skirtais dujomis varomais varikliais (jeigu sistemos schema yra kitokia, pateikti lygiaverčius duomenis)*
3.2.17.1.	Degalai: LPG, NG-H, NG-L ir (arba) NG-HL ([1])
3.2.17.2.	Slėgio reguliatorius (-iai) ar garintuvas ir (arba) slėgio reguliatorius (-iai) ([1])
3.2.17.2.1.	Gamyklinė (-s) markė (-ės): .....
3.2.17.2.2.	Tipas (-ai): .....
3.2.17.2.3.	Slėgio mažinimo pakopų skaičius: .....
3.2.17.2.4.	Slėgis paskutinėje pakopoje mažiausia – … kPa; daugiausia – … kPa
3.2.17.2.5.	Pagrindinių reguliavimo vietų skaičius: .....
3.2.17.2.6.	Tuščiosios eigos reguliavimo vietų skaičius: .....
3.2.17.2.7.	Tipo patvirtinimo numeris: .....
3.2.17.3.	Degalų pripildymo sistema: maišymo įtaisas, dujų įpurškimas, skysčio įpurškimas ir (arba) tiesioginis įpurškimas ([1]) .....
3.2.17.3.1.	Mišinio koncentracijos reguliavimas: .....
3.2.17.3.2.	Sistemos apibūdinimas ir (arba) diagrama ir brėžiniai: .....
3.2.17.3.3.	Tipo patvirtinimo numeris: .....
3.2.17.4.	Maišymo įtaisas .....
3.2.17.4.1.	Numeris: .....
3.2.17.4.2.	Gamyklinė (-s) markė (-ės): .....
3.2.17.4.3.	Tipas (-ai): .....
3.2.17.4.4.	Vieta: .....
3.2.17.4.5.	Reguliavimo galimybės: .....
3.2.17.4.6.	Tipo patvirtinimo numeris: .....
3.2.17.5.	Įpurškimas į įleidimo kolektorių
3.2.17.5.1.	Įpurškimas: viename ir (arba) keliuose taškuose ([1])

▼**M1**

3.2.17.5.2.	Įpurškimas: nepertraukiama, esant vienalaikiam sinchronizavimui ir (arba) esant nepertraukiamam sinchronizavimui ([1])
3.2.17.5.3.	Įpurškimo įranga
3.2.17.5.3.1.	Gamyklinė (-s) markė (-ės): .....
3.2.17.5.3.2.	Tipas (-ai): .....
3.2.17.5.3.3.	Reguliavimo galimybės: .....
3.2.17.5.3.4.	Tipo patvirtinimo numeris: .....
3.2.17.5.4.	Gamyklinė (-ės) markė (-ės):
3.2.17.5.4.1.	Gamyklinė (-s) markė (-ės): .....
3.2.17.5.4.2.	Tipas (-ai): .....
3.2.17.5.4.3.	Tipo patvirtinimo numeris: .....
3.2.17.5.5.	Purkštuvas (-ai) .....
3.2.17.5.5.1.	Gamyklinė (-s) markė (-ės): .....
3.2.17.5.5.2.	Tipas (-ai): .....
3.2.17.5.5.3.	Tipo patvirtinimo numeris: .....
3.2.17.6.	Tiesioginis įpurškimas
3.2.17.6.1.	Įpurškimo siurblys ir (arba) slėgio reguliatorius ([1])
3.2.17.6.1.1.	Gamyklinė (-s) markė (-ės): .....
3.2.17.6.1.2.	Tipas (-ai): .....
3.2.17.6.1.3.	Įpurškimo reguliavimas: .....
3.2.17.6.1.4.	Tipo patvirtinimo numeris: .....
3.2.17.6.2.	Purkštuvas (-ai) .....
3.2.17.6.2.1.	Gamyklinė (-s) markė (-ės): .....
3.2.17.6.2.2.	Tipas (-ai): .....
3.2.17.6.2.3.	Atidarymo slėgis arba parametrų grafikas ([2]): .....
3.2.17.6.2.4.	Tipo patvirtinimo numeris: .....
3.2.17.7.	Elektroninis valdymo įtaisas (ECU)
3.2.17.7.1.	Gamyklinė (-s) markė (-ės): .....
3.2.17.7.2.	Tipas (-ai): .....
3.2.17.7.3.	Reguliavimo galimybės: .....
3.2.17.7.4.	Programinės įrangos kalibravimo numeris (-iai): .....
3.2.17.8.	NG pritaikyta įranga
3.2.17.8.1.	1 variantas (tik patvirtinant variklius kelioms konkrečių degalų sudėtims)

▼M11

3.2.17.8.1.0.1. (Tik Euro VI atveju) Ar yra prisitaikymo funkcija? Taip / Ne (1)

3.2.17.8.1.0.2. (Tik Euro VI atveju) Kalibravimas tam tikrai dujų sudėčiai: GD-H / GD-L / GD-HL (1)

Pakeitimas tam tikrai dujų sudėčiai: GD-H_t / GD-L_t / GD-HL_t (1)

▼M1

3.2.17.8.1.1. Degalų sudėtis:

Metanas (CH_4):	pagrindas: ……. % mol	min. …. % mol	maks. % mol
etanas (C_2H_6):	pagrindas: ……. % mol	min. …. % mol	maks. % mol
propanas (C_3H_8):	pagrindas: ……. % mol	min. …. % mol	maks. % mol
butanas (C_4H_{10}):	pagrindas: ……. % mol	min. …. % mol	maks. % mol
C_5/C_5+:	pagrindas: ……. % mol	min. …. % mol	maks. % mol
deguonis (O_2):	pagrindas: ……. % mol	min. …. % mol	maks. % mol
inertinės dujos (N_2, He ir t. t.):	pagrindas: ……. % mol	min. …. % mol	maks. % mol

3.2.17.8.1.2. Purkštuvas (-ai)

3.2.17.8.1.2.1. Gamyklinė (-s) markė (-ės): .....

3.2.17.8.1.2.2. Tipas (-ai): .....

3.2.17.8.1.3. Kiti (jei taikoma): .....

3.2.17.8.2. 2 variantas (tik patvirtinant kelias konkrečias degalų sudėtis)

3.3. **Elektros variklis**

3.3.1. Tipas (apvija, sužadinimas): .....

3.3.1.1. Didžiausia valandinė galia: …… kW

3.3.1.2. Darbinė įtampa: …… V

3.3.2. Akumuliatorių baterija

3.3.2.1. Baterijos elementų kiekis: .....

3.3.2.2. Masė: …… kg

3.3.2.3. Darbinė galia: …… Ah (Amp/val.)

3.3.2.4. Vieta: .....

3.4. **Variklių deriniai**

3.4.1. Hibridinė elektrinė transporto priemonė: taip arba ne (1)

3.4.2. Hibridinės elektrinės transporto priemonės kategorija: įkraunama ne transporto priemonėje ir (arba) įkraunama transporto priemonėje: (1) .....

3.4.3. *Veikimo režimo jungiklis: su arba be* (1)

3.4.3.1. Pasirenkami režimai

3.4.3.1.1. Paprastas elektrinis: taip arba ne (1)

3.4.3.1.2. Grindžiamas paprastu degalų naudojimu: taip arba ne (1)

3.4.3.1.3. Hibridiniai režimai: taip arba ne (1) (jei yra, trumpas aprašymas): .....

▼**M1**

3.4.4.	*Energijos kaupimo įtaiso aprašas: ... (akumuliatoriaus, kondensatoriaus, smagračio ir (arba) generatoriaus)*
3.4.4.1.	Gamyklinė (-s) markė (-ės): .....
3.4.4.2.	Tipas (-ai): ....
3.4.4.3.	Identifikacinis numeris: .....
3.4.4.4.	Elektrocheminės poros rūšis: .....
3.4.4.5.	Energija: … (akumuliatoriui: įtampa ir galia Ah per 2 h; kondensatoriui: J, …)
3.4.4.6.	Įkroviklis: transporto priemonėje, išorėje arba nėra ([1])
3.4.5.	*Elektros variklis (aprašyti kiekvieną elektros variklio tipą)*
3.4.5.1.	Gamyklinė markė: .....
3.4.5.2.	Tipas: ....
3.4.5.3.	Pagrindinė paskirtis: traukos variklis ir (arba) generatorius ([1])
3.4.5.3.1.	Jei naudojamas kaip traukos variklis: vienas arba keli varikliai (kiekis) ([1]) .....
3.4.5.4.	Didžiausia galia: …… kW
3.4.5.5.	Veikimo principas:
3.4.5.5.5.1	Nuolatinė srovė, kintamoji srovė ir (arba) fazių skaičius: .....
3.4.5.5.2.	Atskiras sužadinimas, nuoseklus ir (arba) mišrus ([1])
3.4.5.5.3.	Sinchroninis ir (arba) asinchroninis ([1])
3.4.6.	*Valdymo įrenginys:*
3.4.6.1.	Gamyklinė (-s) markė (-ės): .....
3.4.6.2.	Tipas (-ai): ....
3.4.6.3.	Identifikacinis numeris: .....
3.4.7.	*Galios valdiklis*
3.4.7.1.	Gamyklinė markė: .....
3.4.7.2.	Tipas: ....
3.4.7.3.	Identifikacinis numeris: .....
3.4.8.	Transporto priemonės nuvažiuojamas atstumas naudojant tik elektrą – ..... km pagal taisyklės Nr. 101 7 priedą: .....
3.4.9.	Gamintojo rekomendacija dėl išankstinio parengimo: .....

▼M1

3.5. **CO_2 išlakos ir (arba) degalų naudojimas** (o) **(gamintojo nurodyta vertė)**

3.5.1. *CO_2 išlakų masė*

3.5.1.1. CO_2 išlakų masė (miesto sąlygomis): …….. g/km

3.5.1.2. CO_2 išlakų masė (užmiesčio sąlygomis): …….. g/km

3.5.1.3. CO_2 išlakų masė (vidutinė): …….. g/km …….. g/km

3.5.2. *Degalų sąnaudos (pateikti išsamius duomenis apie kiekvieną išbandytą pavyzdinio kuro tipą)*

3.5.2.1. Degalų sąnaudos (miesto sąlygomis): …… l/100 km ir (arba) m^3/100 km ([1])

3.5.2.2. Degalų sąnaudos (užmiesčio sąlygomis): …… l/100 km ir (arba) m^3/100 km ([1])

3.5.2.3. Degalų sąnaudos (vidutinės): …… l/100 km ir (arba) m^3/100 km ([1])

▼M16

3.5.3. Transporto priemonės, kuriose įdiegtos ekologinės naujovės, kaip apibrėžta Reglamento (EB) Nr. 443/2009 12 straipsnyje ir Įgyvendinimo reglamente (ES) Nr. 725/2011: taip/ne ([1])

3.5.3.1. Bazinės transporto priemonės tipas/variantas/versija, kaip apibrėžta Įgyvendinimo reglamento (ES) Nr. 725/2011 5 straipsnyje (jei taikoma)

3.5.3.2. Skirtingų ekologinių naujovių sąveika: taip/ne ([1])

3.5.3.3. Išmetamųjų teršalų duomenys, susiję su ekologinių naujovių naudojimu (kiekvieniems bandomiems etaloniniams degalams pateikiama po atskirą lentelę) ([w1])

Ekologinės naujovės patvirtinimo sprendimas ([w2])	Ekologinės naujovės kodas ([w3])	1. Bazinės transporto priemonės išmetamas CO_2 kiekis (g/km)	2. Transporto priemonės, kurioje įdiegta ekologinė naujovė, išmetamas CO_2 kiekis (g/km)	3. Bazinės transporto priemonės išmetamas CO_2 kiekis per 1 tipo bandymo ciklą ([w4])	4. Transporto priemonės, kurioje įdiegta ekologinė naujovė, išmetamas CO_2 kiekis per I tipo bandymo ciklą (= 3.5.1.3)	5. Panaudos koeficientas (U-F), t. y. technologijos naudojimas laiko atžvilgiu įprastinėmis veikimo sąlygomis	Sumažėjęs išmetamas CO_2 kiekis $((1-2)-(3-4)) * 5$
xxxx/201x							
Visas sumažėjęs išmetamas CO_2 kiekis (g/km) ([w5])							

([w]) Ekologinės naujovės.
([w1]) Prireikus lentelę galima išplėsti, vienai ekologinei naujovei skiriant po vieną eilutę.
([w2]) Komisijos sprendimo, kuriuo patvirtinama ekologinė naujovė, numeris.
([w3]) Priskirtas Komisijos sprendimu, kuriuo patvirtinama ekologinė naujovė.
([w4]) Jeigu vietoj 1 tipo bandymo ciklo taikomas modeliavimo metodas, tipo patvirtinimo institucijai pritarus ši vertė turi būti modeliavimo metodu gauta vertė.
([w5]) Dėl visų atskirų ekologinių naujovių visas sumažėjęs išmetamas CO_2 kiekis.

▼**M11**

3.5.4. *Sunkiųjų transporto priemonių variklių išmetamas CO_2 kiekis (tik Euro VI atveju)*

3.5.4.1. Išmetamo CO_2 masė, nustatyta atlikus PMSNRC bandymą: ..... g/kWh

3.5.4.2. Išmetamo CO_2 masė, nustatyta atlikus PMSPRC bandymą: ..... g/kWh

3.5.5. *Sunkiųjų transporto priemonių variklių degalų sąnaudos (tik Euro VI atveju)*

3.5.5.1. Degalų sąnaudos, nustatytos atlikus PMSNRC bandymą: ..... g/kWh

3.5.5.2. Degalų sąnaudos, nustatytos atlikus PMSPRC bandymą: ..... g/kWh

▼**M1**

3.6. **Gamintojo leidžiama temperatūra**

3.6.1. *Aušinimo sistema*

3.6.1.1. A u š i n i m a s s k y s č i u

Didžiausia temperatūra prie angos: …… K

3.6.1.2. A u š i n i m a s o r u

3.6.1.2.1. Atskaitos taškas: .....

3.6.1.2.2. Didžiausia temperatūra prie atskaitos taško: …… K

3.6.2. Aukščiausia temperatūra prie įleidžiamojo tarpinio aušintuvo išleidimo angos: …… K

3.6.3. Aukščiausia išmetamųjų dujų temperatūra prie artimiausio išmetimo vamzdžio (-ių) taško greta išmetamųjų dujų kolektoriaus arba turbininio įkroviklio išorinės (-ių) jungės (-ių): …… K

3.6.4. *Degalų temperatūra*

mažiausia – …… didžiausia – …… K

Dyzeliniams varikliams įpurškimo siurblio įleidžiamojoje angoje; dujų varikliams slėgio reguliatoriaus paskutinėje pakopoje

3.6.5. *Tepalų temperatūra*

mažiausia – …… didžiausia – …… K

3.6.6. *Degalų slėgis*

Mažiausias – …… kPa; didžiausias – …… kPa

Tik NG varikliams slėgio reguliatoriaus paskutinėje pakopoje.

▼M1

3.7. **Įranga su varikliu**

Galia, kurią sunaudoja variklio darbui reikalinga pagalbinė įranga Direktyvos 80/1269/EEB I priedo 5.1.1 punkte nurodytomis sąlygomis.

Įranga	Galia (kW), sunaudota esant įvairiam variklio sukimosi dažniui						
	Tuščioji eiga	Mažas sukimosi dažnis	Didelis sukimosi dažnis	Sukimosi dažnis A (*)	Sukimosi dažnis B (*)	Sukimosi dažnis C (*)	Atskaitos dažnis (**)
P(a)							
Variklio darbui reikalinga pagalbinė įranga (reikia atimti iš išmatuotos variklio galios) žr. 1 priedėlio 6.1 punktą							

(*) ESC bandymas.
(**) Tik ETC bandymui.

3.8. **Tepimo sistema**

3.8.1. *Sistemos apibūdinimas*

3.8.1.1. Tepalų rezervuaro vieta: .....

3.8.1.2. Tiekimo sistema (siurbliu, įpurškiama į tiekimo angą, maišoma su degalais ir (arba) kt.) ([1])

3.8.2. *Tepalų tiekimo siurblys*

3.8.2.1. Gamyklinė (-s) markė (-ės): .....

3.8.2.2. Tipas (-ai): .....

3.8.3. *Mišinys su degalais*

3.8.3.1. Procentinis dydis: .....

3.8.4. *Alyvos aušintuvas: taip arba ne* ([1])

3.8.4.1. Brėžinys (-iai): … arba

3.8.4.1.1. Gamyklinė (-s) markė (-ės): .....

3.8.4.1.2. Tipas (-ai): .....

4. PAVARA ([p])

4.1. **Pavaros brėžinys: .....**

4.2. **Tipas (mechaninė, hidraulinė, elektrinė ir t. t.): .....**

4.2.1. Elektrinių ir elektroninių sudedamųjų dalių (jeigu yra) trumpas aprašymas: .....

▼M1

4.3. **Variklio smagračio inercijos momentas: .....**

4.3.1. Papildomas inercijos momentas (neįjungus pavaros): .....

4.4. **Sankaba**

4.4.1. Tipas: .....

4.4.2. Didžiausias sukimo momento perdavimas: .....

4.5. **Pavarų dėžė**

4.5.1. Tipas (rankinė, automatinė ir (arba) CVT (nepertraukiama belaipsnė pavara)) ([1])

4.5.2. Padėtis variklio atžvilgiu: .....

4.5.3. Valdymo metodas: .....

4.6. **Perdavimo skaičiai**

Pavara	Vidinis pavarų perdavimo skaičius (variklio ir pavarų dėžės išėjimo veleno sūkių santykis)	Galinis pavarų perdavimo skaičius (-ai) (pavarų dėžės išėjimo veleno ir varomųjų ratų sūkių santykis)	Bendras pavarų perdavimo skaičius
Didžiausia CVT atveju (*)			
1			
2			
3			
…			
Mažiausia CVT atveju (*)			
Atgalinė pavara			

(*) Nepertraukiama belaipsnė pavara.

4.7. Didžiausias transporto priemonės konstrukcinis greitis (km/h) ([9]): .....

4.8. **Spidometras**

4.8.1. Veikimo principas ir pavaros mechanizmo aprašymas: .....

4.8.2. Prietaiso konstanta: .....

4.8.3. Matavimo mechanizmo paklaida (pagal Direktyvos 75/443/EEB II priedo 2.1.3 punkto nuostatas): .....

4.8.4. Bendrasis pavaros perdavimo skaičius (pagal Direktyvos 75/443/EEB II priedo 2.1.2 punkto nuostatas) arba lygiaverčiai duomenys: .....

4.8.5. Spidometro skalės schema arba kiti rodmenų pateikimo būdai:

4.9. **Tachografas:** taip arba ne ([1])

4.9.1. Patvirtinimo ženklas: .....

4.10. Diferencialo blokavimas: taip, ne ir (arba) neprivaloma ([1])

▼M13

4.11. **Pavarų perjungimo indikatorius (PPI)**

▼**M13**

4.11.1. Girdimasis signalas yra: taip / ne ([1]). Jeigu taip, aprašomas garsas ir garso lygis prie vairuotojo ausies, išreiškštas dB(A) (girdimasis signalas visada turi įsijungti / išsijungti)

4.11.2. Informacija remiantis Reglamento (ES) Nr. 65/2012 I priedo 4.6 punktu (gamintojo nustatyta vertė)

4.11.3. Pavarų perjungimo indikatoriaus įrangos nuotraukos ir (arba) brėžiniai bei trumpas sistemos komponentų ir veikimo aprašas:

▼**M1**

5. AŠYS

5.1. Kiekvienos ašies aprašymas: .....

5.2. Gamyklinė markė: .....

5.3. Tipas: .....

5.4. Pakeliamosios (-ųjų) ašies (-ių) padėtis: .....

5.5. Keičiamos apkrovos ašies (-ių) padėtis: .....

6. PAKABA

6.1. Pakabos įrangos brėžinys: .....

6.2. Kiekvienos ašies ar ašių grupės arba ratų pakabos tipas ir konstrukcija: .....

6.2.1. Lygio reguliavimas: taip, ne ir (arba) neprivaloma ([1])

6.2.2. Elektrinių ir elektroninių sudedamųjų dalių (jeigu yra) trumpas aprašymas: .....

6.2.3. Varomosios (-ųjų) ašies (-ių) pneumatinė pakaba: taip arba ne ([1])

6.2.3.1. Pneumatinei pakabai lygiavertė varomosios (-ųjų) ašies (-ių) pakaba: taip arba ne ([1])

6.2.3.2. Lingių laikomos masės vibravimo slopinimas ir jo dažnis: ...

6.2.4. Nevaromosios (-ųjų) ašies (-ių) pneumatinė pakaba: taip arba ne ([1])

6.2.4.1. Pneumatinei pakabai lygiavertė nevaromosios (-ųjų) ašies (-ių) pakaba: taip arba ne ([1])

6.2.4.2. Lingių laikomos masės vibravimo slopinimas ir jo dažnis: ...

6.3. Tampriųjų pakabos detalių charakteristikos (konstrukcija, medžiagų charakteristikos ir matmenys): .....

6.4. Stabilizatoriai: taip, ne ir (arba) neprivaloma ([1])

6.5. Amortizatoriai: taip, ne ir (arba) neprivaloma ([1])

6.6. **Padangos ir ratai**

6.6.1. *Padangų ir (arba) ratų derinys (-iai)*

a) nurodyti padangų dydžio ženklinimą, mažiausio padangos krovumo rodiklį, mažiausio greičio kategorijos simbolį; riedėjimo atsparumą pagal ISO 28580, kai taikoma ([r]);

b) nurodyti ratų ratlankio (-ių) dydis (-žius) ir rato iškyšą (-as)

6.6.1.1. Ašys

6.6.1.1.1. 1 ašis: .....

▼**M1**

6.6.1.1.2. 2 ašis: ....

ir t. t.

6.6.1.2. Atsarginis ratas, jeigu yra: .....

6.6.2. *Didžiausia ir mažiausia riedėjimo spindulio riba*

6.6.2.1. 1 ašis: ....

6.6.2.2. 2 ašis: ....

6.6.2.3. 3 ašis: ....

6.6.2.4. 4 ašis: ....

ir t. t.

6.6.3. Transporto priemonės gamintojo rekomenduojamas padangų slėgis: …… kPa

6.6.4. Transporto priemonės tipą atitinkantis ir gamintojo rekomenduotas priekinės ir (arba) galinės ašies grandinės, padangų ir (arba) ratų derinys: ....

6.6.5. Trumpas laikinam naudojimui skirto atsarginio elemento (jei yra), aprašymas: ....

7. VAIRO MECHANIZMAS

7.1. Vairo mechanizmo geometriją apibūdinanti vairuojamojo varomojo tilto (-ų) schema: .....

7.2. **Pavara ir valdymas**

7.2.1. Vairo mechanizmo pavaros tipas (nurodyti priekinių ir galinių ratų atveju, jei taikoma): .....

7.2.2. Jungtis su ratais (įskaitant nemechanines priemones; nurodyti priekinių ir galinių ratų atveju, jeigu taikoma): .....

7.2.2.1. Elektrinių ir elektroninių sudedamųjų dalių (jeigu yra) trumpas aprašymas: .....

7.2.3. Vairo mechanizmo stiprintuvo (jei yra) tipas: .....

7.2.3.1. Veikimo būdas ir schema, gamyklinė markė (-ės) ir tipas (-ai):

7.2.4. Viso vairo mechanizmo schema, kurioje pateikta įvairių vairavimui turinčių įtakos įtaisų vieta transporto priemonėje: .....

7.2.5. Valdomo (-ų) vairavimo mechanizmo įtaiso (-ų) schema (-os):

7.2.6. Valdomo vairo mechanizmo įtaiso reguliavimo (jei įmanoma) intervalas ir būdas: ....

7.3. **Didžiausias vairuojamųjų ratų posūkio kampas**

7.3.1. Į dešinę: …… laipsnių; vairaračio sūkių kiekis (arba lygiaverčiai duomenys): ....

7.3.2. Į kairę: …… laipsnių; vairaračio sūkių kiekis (arba lygiaverčiai duomenys): ....

8. STABDŽIAI

(Turi būti pateikti toliau nurodyti duomenys, įskaitant, kai taikoma, atpažinimo priemones)

▼M1

8.1.	Stabdžių tipas ir charakteristikos, kaip apibrėžta Direktyvos 71/320/EEB (OL L 205, 1971 9 6, p. 37) I priedo 1.6 punkte, įskaitant išsamius duomenis apie būgnus, diskus, jungtis su stabdomais ratais, stabdžių trinkelės, stabdžių trinkelės antdėklo mazgo ir (arba) stabdžio antdėklo modelį ir tipą, efektyvųjį darbinį stabdžių paviršių, būgnų, trinkelių arba diskų spindulį, būgnų masę, reguliavimo įtaisus, atitinkamos ašies (-ių) ir pakabos dalis ir jų brėžinius: .....
8.2.	Veikimo schema, Direktyvos 71/320/EEB I priedo 1.2. punkte apibūdintos stabdžių sistemos aprašymas ir (arba) brėžinys, įskaitant išsamius pavaros ir valdymo įtaisų duomenis ir brėžinius: .....
8.2.1.	Pagrindinė stabdžių sistema: .....
8.2.2.	Atsarginių stabdžių sistema: .....
8.2.3.	Stovėjimo stabdžių sistema: .....
8.2.4.	Bet kokia kita papildoma stabdžių sistema: .....
8.2.5.	Atsikabinusios priekabos stabdymo sistema: .....
8.3.	Priekabos stabdžių sistemos valdymas ir pavara, jeigu transporto priemonės skirtos vilkti priekabą: .....
8.4.	Transporto priemonė pritaikyta vilkti elektrinius, pneumatinius ir (arba) hidraulinius ([1]) pagrindinius stabdžius turinčią priekabą: taip arba ne ([1]) taip arba ne ([1])
8.5.	Apsaugos nuo blokavimo įtaisą turinti stabdžių sistema: taip, ne ir (arba) neprivaloma ([1])
8.5.1.	Jei tai transporto priemonės, kurių stabdžių sistemos turi apsaugos nuo blokavimo įtaisą, sistemos veikimo aprašymas (įskaitant visas elektronines dalis), elektrinies dalies schema, hidraulinės arba pneumatinės grandinės schema: .....
8.6.	Kreivių apskaičiavimas pagal Direktyvos 71/320/EEB II priedo priedėlio 1.1.4.2. punktą arba jos XI priedo priedėlį, jei taikoma: .....
8.7.	Energijos tiekimo aprašymas ir (arba) brėžinys (taip pat nurodoma, jeigu stabdžių sistemos turi papildomą energijos šaltinį
8.7.1.	Jei tai yra suslėgto oro stabdžių sistemos, darbinis slėgis p2 slėginiame (-iuose) inde (-uose): .....
8.7.2.	Jei tai yra vakuuminės stabdžių sistemos, pradinis energijos lygis rezervuare (-uose): .....
8.8.	Stabdžių sistemos apskaičiavimas: ratų skersmens bendros stabdymo jėgos ir stabdžio valdiklį veikiančios jėgos santykio nustatymas: .....
8.9.	Trumpas stabdžių sistemų aprašymas (pagal Direktyvos 71/320/EEB IX priedo 1 priedėlio papildymo 1.6 punktą): .....
8.10.	Jeigu pageidaujama taikyti išimtis I tipo ir (arba) II tipo arba III tipo bandymams, nurodomas ataskaitos numeris pagal Direktyvos 71/320/EEB VII priedo 2 priedėlį: .....

▼**M1**

8.11. Duomenys apie patvariosios stabdymo sistemos (-ų) tipą (-us): .....

9. KĖBULAS

9.1. Kėbulo tipas pagal II priedo C dalyje nustatytus kodus: .....

9.2. Naudotos medžiagos ir konstravimo metodai: .....

9.3. **Durys transporto priemonėje esantiems asmenims, skląsčiai ir vyriai**

9.3.1. Durų konfigūracija ir jų skaičius: .....

9.3.1.1. Matmenys, atidarymo kryptis ir didžiausias atidarymo kampas:

9.3.2. Skląsčių ir vyrių bei jų padėties duryse brėžinys: .....

9.3.3. Skląsčių ir vyrių techninis aprašymas: .....

9.3.4. Duomenys (įskaitant matmenis) apie įėjimus, laiptelius ir privalomas rankenas, jeigu taikoma: .....

9.4. **Matymo laukas**

9.4.1. Pakankamai išsamūs duomenys apie pirminius atskaitos ženklus, kad juos būtų galima lengvai atpažinti ir patikrinti jų padėtį pagal kitus taškus ir R tašką: .....

9.4.2. Brėžinys (-iai) arba nuotrauka (-os), kuriame (-iuose) (-ioje) (-iose) nurodytos 180° priekinio matymo lauko esančios sudėtinės dalys: .....

9.5. **Priekinis stiklas ir kiti langai**

9.5.1. *Priekinis stiklas*

9.5.1.1. Naudotos medžiagos: .....

9.5.1.2. Montavimo metodas: .....

9.5.1.3. Pokrypio kampas: .....

9.5.1.4. Tipo patvirtinimo numeris (-iai): .....

9.5.1.5. Priekinio stiklo pagalbiniai įtaisai ir jų įmontavimo padėtis bei trumpas atitinkamų elektrinių ir (arba) elektroninių sudedamųjų dalių aprašymas: .....

9.5.2. *Kiti langai*

9.5.2.1. Naudotos medžiagos: .....

9.5.2.2. Tipo patvirtinimo numeris (-iai): .....

9.5.2.3. Lango kėlimo mechanizmo elektrinių ir elektroninių sudėtinių dalių (jei yra) trumpas aprašymas: .....

9.5.3. *Stoglangio stiklas*

9.5.3.1. Naudotos medžiagos: .....

9.5.3.2. Tipo patvirtinimo numeris (-iai): .....

9.5.4. *Kiti langų stiklai*

9.5.4.1. Naudotos medžiagos: .....

9.5.4.2. Tipo patvirtinimo numeris (-iai): .....

▼M1

9.6. **Priekinio stiklo valytuvas (-ai)**

9.6.1. Išsamus techninis aprašymas (įskaitant nuotraukas ir brėžinius): .....

9.7. **Priekinio stiklo apliejiklis**

9.7.1. Išsamus techninis aprašymas (su nuotraukomis arba brėžiniais) arba, jei patvirtintas kaip atskiras techninis mazgas, tipo patvirtinimo numeris: .....

9.8. **Ledo nutirpdymo ir aprasojimo pašalinimas**

9.8.1. Išsamus techninis aprašymas (įskaitant nuotraukas ir brėžinius): .....

9.8.2. Didžiausia sunaudojama elektros galia: … kW

9.9. **Netiesioginio matymo įtaisai**

9.9.1. Galinio vaizdo veidrodžiai (nurodyti kiekvieno veidrodžio atveju):

9.9.1.1. Gamyklinė markė: .....

9.9.1.2. Tipo patvirtinimo ženklas: .....

9.9.1.3. Variantas: .....

9.9.1.4. Veidrodžio identifikavimo brėžinys (-iai), kuriame (-iuose) nurodyta padėtis pagal transporto priemonės konstrukciją: ....

9.9.1.5. Duomenys apie pritvirtinimo metodą, įskaitant tą transporto priemonės konstrukcijos dalį, prie kurios pritvirtinta: .....

9.9.1.6. Neprivaloma įranga, kuri gali turėti įtakos galiniam matymo laukui: .....

9.9.1.7. Trumpas reguliavimo sistemos elektroninių sudedamųjų dalių (jei yra) aprašymas: .....

9.9.2. Netiesioginio matymo įtaisai, išskyrus veidrodžius: .....

9.9.2.1. Tipas ir charakteristikos (pavyzdžiui, išsamus įtaiso aprašymas): .....

9.9.2.1.1. Jei tai stebėjimo kameros įtaisas, nustatymo atstumas (mm), kontrastas, apšvietimo lygio intervalas, atspindėjimo korekcija, vaizduoklio veikimas (nespalvotas ir (arba) spalvotas), vaizdo pasikartojimo dažnis, monitoriaus apšvietimo lygis: .....

9.9.2.1.2. Pakankamai išsamūs brėžiniai, skirti identifikuoti komplektinį įtaisą, įskaitant įrangos instrukcijos; brėžiniuose būtina nurodyti EB tipo patvirtinimo ženklo vietą.

▼M1

9.10. **Vidaus įranga**

9.10.1. *Transporto priemonėje esančių asmenų vidinės apsaugos priemonės*

9.10.1.1. Išdėstymo brėžinys arba nuotraukos, kuriose nurodyta pridėtų pjūvių arba vaizdų vieta: .....

9.10.1.2. Nuotrauka arba brėžinys, kuriame nurodyta atskaitos linija, įskaitant plotą, kuriam buvo taikyta išimtis (Tarybos direktyvos 74/60/EEB (OL L 38, 1974 2 11, p. 2) I priedo 2.3.1. punktas): .....

9.10.1.3. Vidaus įrangos nuotraukos, brėžiniai ir (arba) erdvinis atvaizdas, parodantys keleiviui skirtos vietos dalis ir naudotas medžiagas (išskyrus vidinius galinio vaizdo veidrodžius), valdymo įtaisų išdėstymą, stogą arba stoglangį, sėdynės atlošą, sėdynes ir galines jų dalis: .....

9.10.2. *Valdymo įtaisų, signalinių lempučių ir indikatorių išdėstymas ir identifikavimas*

9.10.2.1. Simbolių ir valdymo įtaisų, signalinių lempučių ir indikatorių išdėstymo nuotraukos ir (arba) brėžiniai: .....

9.10.2.2. Valdymo įtaisų, signalinių lempučių ir indikatorių bei, jeigu būtina, Direktyvos 78/316/EEB II ir III prieduose paminėtų transporto priemonės dalių identifikavimo fotografijos ir (arba) brėžiniai: .....

9.10.2.3. Suvestinė lentelė

Transporto priemonėje yra sumontuoti šie valdymo įtaisai, indikatoriai ir signalinės lemputės pagal Direktyvos 78/316/EEB II ir III priedus

Valdymo įtaisai, signalinės lemputės ir indikatoriai, kurie, juos įmontavus, privalo būti identifikuojami, ir naudotini identifikavimo simboliai

Simbolio Nr.	Įtaisas	Valdymo įtaisas ir (arba) indikatorius (*)	Identifikavimo simbolis (*)	Vieta (**)	Signalinė lemputė (*)	Identifikavimo simbolis (*)	Vieta (**)
1	Pagrindinė šviesa						
2	Artimųjų šviesų žibintai						
3	Tolimųjų šviesų priekiniai žibintai						
4	Gabaritiniai žibintai						
5	Priekiniai rūko žibintai						
6	Galiniai rūko žibintai						
7	Prietaisas, kuriuo nustatomas priekinio žibinto išilginės ašies kampas						
8	Stovėjimo žibintai						

▼**M1**

Simbolio Nr.	Įtaisas	Valdymo įtaisas ir (arba) indikatorius (*)	Identifikavimo simbolis (*)	Vieta (**)	Signalinė lemputė (*)	Identifikavimo simbolis (*)	Vieta (**)
9	Posūkių žibintai						
10	Įspėjimas apie pavojų						
11	Priekinio stiklo valytuvas						
12	Priekinio stiklo apliejiklis						
13	Priekinio stiklo valytuvas ir apliejiklis						
14	Priekinio žibinto valymo įtaisas						
15	Priekinio stiklo aprasojimo pašalinimas ir ledo nutirpdymas						
16	Galinio stiklo aprasojimo pašalinimas ir ledo nutirpdymas						
17	Ventiliatorius						
18	Dyzelinio variklio išankstinis pašildymas						
19	Droselinė sklendė						
20	Stabdžių gedimas						
21	Degalų lygis						
22	Akumuliatoriaus įkrovos padėtis						
23	Variklio aušinimo skysčio temperatūra						

(*) x = taip
— = ne arba atskirai nepateikiamas
o = neprivaloma.
(**) d = ant valdymo įtaiso, indikatoriaus ar signalinės lemputės.
c = netoli valdymo įtaiso, indikatoriaus ar signalinės lemputės.

▼**M1**

Valdymo įtaisai, signalinės lemputės ir indikatoriai, kurie, juos įmontavus, privalo būti identifikuojami, ir naudotini identifikavimo simboliai

Simbolio Nr.	Įtaisas	Valdymo įtaisas ir (arba) indikatorius (*)	Identifikavimo simbolis (*)	Vieta (**)	Signalinė lemputė (*)	Identifikavimo simbolis (*)	Vieta (**)
1	Stovėjimo stabdys						
2	Galinio stiklo valytuvas						
3	Galinio stiklo apliejiklis						
4	Galinio stiklo valytuvas ir apliejiklis						
5	Su pertrūkiais veikiantis priekinio stiklo valytuvas						
6	Įspėjamasis garsinis įtaisas (signalas)						
7	Priekinis dangtis (gaubtuvas)						
8	Galinis dangtis (bagažinė)						
9	Saugos diržas						
10	Variklio alyvos slėgis						
11	Bešvinis benzinas						
…							
…							
…							

(*) x = taip
— = ne arba atskirai nepateikiamas
o = neprivaloma.
(**) d = ant valdymo įtaiso, indikatoriaus ar signalinės lemputės.
c = netoli valdymo įtaiso, indikatoriaus ar signalinės lemputės.

9.10.3. *Sėdynės*

9.10.3.1. Sėdimųjų vietų skaičius ([5]): .....

9.10.3.1.1. Vieta ir išdėstymas: .....

9.10.3.2. Sėdimoji (-osios) vieta (-os), skirta (-os) naudoti tik transporto priemonei stovint: .....

9.10.3.3. Masė: .....

9.10.3.4. Charakteristikos: sėdynių, kurioms nesuteiktas sudedamosios dalies tipo patvirtinimas, aprašymas ir brėžiniai: .....

▼**M1**

9.10.3.4.1. sėdynių ir jų tvirtinimo įtaisų: .....

9.10.3.4.2. reguliavimo įtaisų: .....

9.10.3.4.3. sėdynės slinkties reguliavimo fiksavimo įtaisų: .....

9.10.3.4.4. saugos diržų įtvirtinimo įtaisų (jeigu įmontuotas į sėdynės konstrukciją): .....

9.10.3.4.5. transporto priemonės dalių, kurios naudojamos kaip tvirtinimo įtaisai: .....

9.10.3.5. R taško (sėdynės atskaitos taško) koordinatės arba brėžiniai ([t])

9.10.3.5.1. Vairuotojo sėdynė: .....

9.10.3.5.2. Visos kitos sėdimosios vietos: .....

9.10.3.6. Projektinis liemens kampas

9.10.3.6.1. Vairuotojo sėdynė: .....

9.10.3.6.2. Visos kitos sėdimosios vietos: .....

9.10.3.7. Sėdynės reguliavimo intervalas

9.10.3.7.1. Vairuotojo sėdynė: .....

9.10.3.7.2. Visos kitos sėdimosios vietos: .....

9.10.4. *Galvos apsaugos priemonės*

9.10.4.1. Galvos apsaugos priemonių tipas (-ai): integruotosios, nuimamosios ir (arba) atskirosios ([1])

9.10.4.2. Tipo patvirtinimo numeris (-iai), jeigu taikoma: .....

9.10.4.3. Jei tai galvos apsaugos priemonės, kurioms dar nesuteiktas patvirtinimas

9.10.4.3.1. Išsamus galvos apsaugos priemonės aprašymas, pirmiausia nurodant kamšalo arba kamšalų pobūdį, ir, jei taikoma, sėdynių tipo, kuriam pageidaujama gauti patvirtinimą, sąvaržų ir tvirtinimo įtaisų vieta bei specifikacijos: .....

9.10.4.3.2. Jei tai yra „atskiroji“ galvos apsaugos priemonė

9.10.4.3.2.1. Konstrukcinės zonos, prie kurios numatoma tvirtinti galvos apsaugos priemonę, išsamus aprašymas: .....

9.10.4.3.2.2. Būdingųjų konstrukcijos dalių ir galvos apsaugos priemonės erdviniai brėžiniai: .....

9.10.5. *Keleiviams numatytos vietos šildymo sistemos*

9.10.5.1. Trumpas transporto priemonės tipo aprašymas atsižvelgiant į šildymo sistemą, jeigu šildymo sistemoje naudojama variklio aušinimo skysčio šiluma: .....

9.10.5.2. Išsamus transporto priemonės tipo aprašymas atsižvelgiant į šildymą, jeigu aušinimo oras arba variklio išmetamosios dujos naudojamas kaip šilumos šaltinis, įskaitant:

9.10.5.2.1. Šildymo sistemos išdėstymo brėžinį, kuriame nurodyta jos padėtis transporto priemonėje: .....

9.10.5.2.2. Šilumos sistemų šilumokaičio, kuris šildymui naudoja išmetamąsias dujas, ir sudedamųjų dalių, kuriose vyksta šilumos mainai, išdėstymo brėžinys (jei tai yra variklio aušinimo orą šildymui naudojančios šildymo sistemos: .....

▼**M1**

9.10.5.2.3. Šilumokaičio arba atitinkamų sudedamųjų dalių, kuriose vyksta šilumos mainai, pjūvis, nurodant sienelės storį, naudotas medžiagas ir paviršiaus rodiklius: .....

9.10.5.2.4. Turi būti nurodytos kitų svarbių šilumos sistemos sudedamųjų dalių, kaip, pavyzdžiui, šildytuvo ventiliatorius, specifikacijos atsižvelgiant į jų konstravimo metodą ir techninius duomenis: .....

9.10.5.3. Trumpas transporto priemonės aprašymas atsižvelgiant į degimo šildymo sistemą ir automatinę kontrolę: .....

9.10.5.3.1. Degimo krosnelės, oro įleidimo sistemos, dujų išmetimo sistemos, degalų bako, degalų tiekimo sistemos (įskaitant vožtuvus) ir elektros jungčių išdėstymo brėžinys, nurodant jų vietą transporto priemonėje.

9.10.5.4. Didžiausia sunaudojama elektros galia: …… kW

9.10.6. *Sudedamosios dalys, turinčios įtakos vairo mechanizmui, jeigu transporto priemonė susidurtų su kliūtimi.*

9.10.6.1. Išsamus transporto priemonės tipo aprašymas, įskaitant nuotrauką (-as) ir (arba) brėžinį (-ius), atsižvelgiant į priešais tiesiogiai vairuotojo valdomą vairo mechanizmo dalį esančią transporto priemonės dalies konstrukciją, matmenis, formas ir pagrindines medžiagas, įskaitant tas sudedamąsias dalis, kurios skirtos energijai sugerti, jeigu būtų atsitrenkta į tiesiogiai vairuotojo valdomą vairo mechanizmo dalį: .....

9.10.6.2. Transporto priemonės sudedamųjų dalių, kurios nebuvo aprašytos 9.10.6.1 punkte ir kurios turi įtakos vairo mechanizmo elgsenai, jeigu transporto priemonė susidurtų su kliūtimi, nuotrauka (-os) ir (arba) brėžinys (-iai), kaip yra nurodęs gamintojas pritarus techninei tarnybai: .....

9.10.7. *Tam tikrų kategorijų variklinių transporto priemonių vidaus apdailai naudojamų medžiagų degumo ypatumai.*

9.10.7.1. Stogo vidaus aptaisai naudojama (-os) medžiaga (-os)

9.10.7.1.1. Sudedamosios dalies (-ų) tipo patvirtinimo numeris (-iai), jeigu suteiktas (-i): .....

9.10.7.1.2. Jei tai nepatvirtintos medžiagos .....

9.10.7.1.2.1. Pagrindinė (-ės) medžiaga (-os) ir (arba) žymėjimas: ……/…

9.10.7.1.2.2. Sudėtinė ir (arba) paprastoji medžiaga ([1]), sluoksnių skaičius ([1]): .....

9.10.7.1.2.3. Dangos tipas ([1]): .....

9.10.7.1.2.4. Didžiausias ir (arba) mažiausias storis: ……/…… mm

9.10.7.2. Galinėms ir šoninėms sienelėms naudojama (-os) medžiaga (-os)

9.10.7.2.1. Sudedamosios dalies (-ų) tipo patvirtinimo numeris (-iai), jeigu suteiktas (-i): .....

▼**M1**

9.10.7.2.2. Jei tai nepatvirtintos medžiagos

9.10.7.2.2.1. Pagrindinė (-ės) medžiaga (-os) ir (arba) žymėjimas: ...../.....

9.10.7.2.2.2. Sudėtinė ir (arba) paprastoji medžiaga ([1]), sluoksnių skaičius ([1]): .....

9.10.7.2.2.3. Dangos tipas ([1]): .....

9.10.7.2.2.4. Didžiausias ir (arba) mažiausias storis: ……/…… mm

9.10.7.3. Grindims naudota (-os) medžiaga (-os)

9.10.7.3.1. Sudedamosios dalies (-ų) tipo patvirtinimo numeris (-iai), jeigu suteiktas (-i): .....

9.10.7.3.2. Jei tai nepatvirtintos medžiagos

9.10.7.3.2.1. Pagrindinė (-ės) medžiaga (-os) ir (arba) žymėjimas: ……/…

9.10.7.3.2.2. Sudėtinė ir (arba) paprastoji medžiaga ([1]), sluoksnių skaičius ([1]): .....

9.10.7.3.2.3. Dangos tipas ([1]): .....

9.10.7.3.2.4. Didžiausias ir (arba) mažiausias storis: ……/…… mm

9.10.7.4. Sėdynių apmušalams naudota (-os) medžiaga (-os)

9.10.7.4.1. Sudedamosios dalies (-ų) tipo patvirtinimo numeris (-iai), jeigu suteiktas (-i): .....

9.10.7.4.2. Jei tai nepatvirtintos medžiagos

9.10.7.4.2.1. Pagrindinė (-ės) medžiaga (-os) ir (arba) žymėjimas: ..... /.....

9.10.7.4.2.2. Sudėtinė ir (arba) paprastoji medžiaga ([1]), sluoksnių skaičius ([1]): .....

9.10.7.4.2.3. Dangos tipas ([1]): .....

9.10.7.4.2.4. Didžiausias ir (arba) mažiausias storis: ……/…… mm

9.10.7.5. Šildymo ir ventiliavimo vamzdžiams naudojama medžiaga (-os)

9.10.7.5.1. Sudedamosios dalies (-ų) tipo patvirtinimo numeris (-iai), jeigu suteiktas (-i): .....

9.10.7.5.2. Jei tai nepatvirtintos medžiagos

9.10.7.5.2.1. Pagrindinė (-ės) medžiaga (-os) ir (arba) žymėjimas: ..... /.....

9.10.7.5.2.2. Sudėtinė ir (arba) paprastoji medžiaga ([1]), sluoksnių skaičius ([1]): .....

9.10.7.5.2.3. Dangos tipas ([1]): .....

9.10.7.5.2.4. Didžiausias ir (arba) mažiausias storis: ……/…… mm

9.10.7.6. Bagažo lentynoms naudojama medžiaga (-os)

9.10.7.6.1. Sudedamosios dalies (-ų) tipo patvirtinimo numeris (-iai), jeigu suteiktas (-i): .....

9.10.7.6.2. Jei tai nepatvirtintos medžiagos

9.10.7.6.2.1. Pagrindinė (-ės) medžiaga (-os) ir (arba) žymėjimas: ..... /.....

9.10.7.6.2.2. Sudėtinė ir (arba) paprastoji medžiaga ([1]), sluoksnių skaičius ([1]): .....

9.10.7.6.2.3. Dangos tipas ([1]): .....

9.10.7.6.2.4. Didžiausias ir (arba) mažiausias storis: ……/…… mm

9.10.7.7. Kitai paskirčiai naudota (-os) medžiaga (-os)

9.10.7.7.1. Numatyta paskirtis: .....

▼M1

9.10.7.7.2.	Sudedamosios dalies (-ų) tipo patvirtinimo numeris (-iai), jeigu suteiktas (-i): .....
9.10.7.7.3.	Jei tai nepatvirtintos medžiagos
9.10.7.7.3.1.	Pagrindinė (-ės) medžiaga (-os) ir (arba) žymėjimas: ..... /.....
9.10.7.7.3.2.	Sudėtinė ir (arba) paprastoji medžiaga ([1]), sluoksnių skaičius ([1]): .....
9.10.7.7.3.3.	Dangos tipas ([1]): .....
9.10.7.7.3.4.	Didžiausias ir (arba) mažiausias storis:/… mm
9.10.7.8.	Sudedamosios dalys, patvirtintos kaip komplektiniai įtaisai (sėdynės, skiriamosios sienelės, bagažo lentynos ir t. t.)
9.10.7.8.1.	Sudedamosios dalies tipo patvirtinimo numeris (-iai): .....
9.10.7.8.2.	Jei tai yra komplektiniai įtaisai: sėdynės, skiriamosios sienelės, bagažo lentynos ir t. t. ([1])
9.10.8	*Dujos, naudojamos kaip šaldalas oro kondicionavimo sistemoje:*
9.10.8.1	Oro kondicionavimo sistemoje pagal paskirtį turi būti fluorintų šiltnamio efektą sukeliančių dujų, kurių sukeliamo globalinio šiltėjimo potencialas didesnis negu 150: taip ir (arba) ne ([1])
9.10.8.2.	Jeigu TAIP, užpildyti tolesnes skiltis
9.10.8.2.1.	Oro kondicionavimo sistemos brėžinys ir trumpas aprašymas, įskaitant nuorodos arba detalės numerį ir nesandarių sudedamųjų dalių medžiagą:
9.10.8.2.2.	Oro kondicionavimo sistemos nuotėkis
9.10.8.2.4.	Sistemos sudedamųjų dalių nuorodos ar detalės numeris bei medžiaga ir informacija apie bandymą (pvz., bandymo ataskaitos Nr., patvirtinimo Nr. ir t. t.): .....
9.10.8.3.	Bendras visos sistemos nuotėkis g/per metus: .....
9.11.	**Išoriniai elementai**
9.11.1.	Bendras išdėstymas (brėžinys arba nuotraukos), kuriame nurodyta pridėtų pjūvių ir vaizdų vieta: .....
9.11.2.	Brėžiniai ir (arba) nuotraukos, pvz., ir, jeigu svarbu, durų, lango šoninių statramsčių, oro ėmiklio grotelių, radiatoriaus grotelių, priekinio stiklo valytuvų, lietaus latakėlių, rankenų, durų kreipiamųjų, purvasaugių, durų vyrių ir spynų, kablių, ąsų, vidaus apdailos, emblemų, ženklų ir įdubų bei visų kitų išorinių iškyšų ir išorinio paviršiaus dalių, kurias galima laikyti labai svarbiomis (pvz., apšvietimo įranga). Jei pirmesniame sakinyje išvardytos detalės nėra svarbios, rengiant dokumentus tas dalis galima keisti nuotraukomis, prie kurių, jeigu būtina, pridedami duomenys apie jų matmenis ir (arba) tekstas: .....
9.11.3.	Išorinio paviršiaus dalių brėžiniai pagal Direktyvos 74/483/EEB I priedo 6.9.1 punktą: .....
9.11.4.	Bamperių brėžinys: .....
9.11.5.	Grindų aukščio brėžinys: .....

▼M1

9.12. **Saugos diržai ir (arba) kitos keleivio apsaugos sistemos**

9.12.1. Saugos diržų ir keleivio apsaugos sistemų bei sėdynių, kuriose juos galima naudoti, skaičius ir vieta

(L = kairė pusė, R = dešinė pusė, C = vidurys)

		Visiško EB tipo patvirtinimo ženklas	Variantas, jeigu taikoma	Saugos diržo aukščio reguliavimo įtaisas (nurodoma taip, ne ir (arba) neprivalomas)
Pirma sėdynių eilė	L			
	C			
	R			
Antra sėdynių eilė (*)	L			
	C			
	R			

(*) Prireikus į lentelę dar galima įrašyti tas transporto priemones, kuriose įrengtos daugiau nei dvi sėdynių eiles arba daugiau nei trys sėdynės skersai transporto priemonės.

9.12.2. Papildomų keleivio apsaugos sistemų pobūdis ir padėtis (nurodoma taip, ne ir (arba) neprivaloma)

(L = kairė pusė, R = dešinė pusė, C = vidurys)

		Priekinė oro pagalvė	Šoninė oro pagalvė	Diržo išankstinės apkrovos įtaisas
Pirma sėdynių eilė	L			
	C			
	R			
Antra sėdynių eilė (*)	L			
	C			
	R			

(*) Prireikus į lentelę dar galima įrašyti tas transporto priemones, kuriose įrengtos daugiau nei dvi sėdynių eiles arba daugiau nei trys sėdynės skersai transporto priemonės.

9.12.3. Saugos diržų tvirtinimo įtaisų kiekis ir padėtis bei įrodymas, kad laikomasi Direktyvos 76/115/EEB reikalavimų (t. y. tipo patvirtinimo numeris arba bandymo ataskaita): .....

9.12.4. Elektrinių ir elektroninių sudedamųjų dalių (jeigu yra) trumpas aprašymas: .....

9.13. **Saugos diržų tvirtinimo įtaisai**

9.13.1. Kėbulo nuotraukos ir (arba) brėžiniai, kuriuose nurodyta faktinių ir efektyviųjų tvirtinimo įtaisų vieta ir matmenys, įskaitant R-taškus: .....

▼M1

9.13.2. Saugos diržų tvirtinimo įtaisų ir transporto priemonės konstrukcijos dalių, prie kurių jie pritvirtinti, brėžiniai (nurodoma medžiaga): .....

9.13.3. Saugos diržo tipų ([u]), kuriuos leidžiama tvirtinti prie transporto priemonėje sumontuotų jų tvirtinimo įtaisų, žymėjimas: .....

			Tvirtinimo įtaisų vieta	
			Transporto priemonės konstrukcija	Sėdynės konstrukcija
Pirma sėdynių eilė				
Dešinioji sėdynė	Apatiniai tvirtinimo įtaisai	išorėje		
		viduje		
	Viršutiniai tvirtinimo įtaisai			
Vidurinė sėdynė	Apatiniai tvirtinimo įtaisai	dešinėje		
		kairėje		
	Viršutiniai tvirtinimo įtaisai			
Kairioji sėdynė	Apatiniai tvirtinimo įtaisai	išorėje		
		viduje		
	Viršutiniai tvirtinimo įtaisai			
Antra sėdynių eilė (*)				
Dešinioji sėdynė	Apatiniai tvirtinimo įtaisai	išorėje		
		viduje		
	Viršutiniai tvirtinimo įtaisai			
Vidurinė sėdynė	Apatiniai tvirtinimo įtaisai	dešinėje		
		kairėje		
	Viršutiniai tvirtinimo įtaisai			
Kairioji sėdynė	Apatiniai tvirtinimo įtaisai	išorėje		
		viduje		
	Viršutiniai tvirtinimo įtaisai			

(*) Prireikus į lentelę dar galima įrašyti tas transporto priemones, kuriose įrengtos daugiau nei dvi sėdynių eiles arba daugiau nei trys sėdynės skersai transporto priemonės.

9.13.4. Specialaus saugos diržo tipo aprašymas, jeigu tvirtinimo įtaisas yra sėdynės atloše arba jeigu jame įmontuotas energiją sklaidantis įtaisas: .....

9.14. **Vieta galiniams valstybinio numerio ženklams montuoti (prireikus nurodyti atstumus; galima pateikti brėžinius, jeigu taikoma)**

9.14.1. Aukštis virš kelio paviršiaus, viršutinis kraštas: .....

9.14.2. Aukštis virš kelio paviršiaus, apatinis kraštas: .....

▼M1

9.14.3. Vidurinės linijos atstumas nuo transporto priemonės vidurinės išilginės plokštumos: .....

9.14.4. Atstumas nuo transporto priemonės kairiojo krašto: .....

9.14.5. Matmenys (ilgis × plotis): .....

9.14.6. Plokštumos pokrypis atsižvelgiant į vertikalę: .....

9.14.7. Matomumo kampas horizontalioje plokštumoje: .....

9.15. **Galinė apsauga nuo palindimo**

9.15.0. Sumontuota: taip, ne ir (arba) nekomplektinė ([1])

9.15.1. Su galine apsauga nuo palindimo susijusių transporto priemonės sudedamųjų dalių brėžinys, t. y. transporto priemonės ir (arba) važiuoklės brėžinys nurodant galinės ašies vietą bei montavimą, galinės apsaugos nuo palindimo montavimo ir (arba) tvirtinimo brėžinys. Jeigu apsauga nuo palindimo nėra specialus įtaisas, brėžinyje aiškiai parodoma, jog laikomasi privalomų matmenų: .....

9.15.2. Jeigu tai specialus įtaisas – išsamus to įtaiso aprašymas ir (arba) brėžinys (įskaitant montavimą ir tvirtinimą) arba, jeigu tai kaip atskiras techninis agregatas patvirtintas įtaisas, tipo patvirtinimo numeris: .....

9.16. **Ratų apsaugai**

9.16.1. Trumpas transporto priemonės aprašymas atsižvelgiant į jos ratų apsaugus: .....

9.16.2. Ratų apsaugų išsamūs brėžiniai ir jų vieta transporto priemonėje, nurodant Direktyvos 78/549/EEB I priedo 1 paveiksle nustatytus matmenis ir atsižvelgiant į padangos ir (arba) rato derinių tolimiausias iškyšas: .....

9.17. **Identifikavimo plokštelės**

9.17.1. Identifikavimo plokštelių ir įrašų bei transporto priemonės identifikavimo numerio vietų nuotraukos ir (arba) brėžiniai: .....

9.17.2. Transporto priemonės identifikavimo plokštelės ir įrašų nuotraukos ir (arba) brėžiniai (sukomplektuotas pavyzdys su matmenimis): .....

9.17.3. Transporto priemonės identifikavimo numerio nuotraukos ir (arba) brėžiniai (sukomplektuotas pavyzdys su matmenimis): .....

9.17.4. Gamintojo deklaracija apie Tarybos direktyvos 76/114/EEB (OL L 24, 1976 1 30, p. 1) priedo 3.1.1.1. punkto reikalavimų laikymąsi

9.17.4.1. Paaiškinama antro skirsnio ir, jeigu taikoma, trečio skirsnio ženklų, kurie naudoti, kad būtų laikomasi ISO standarto 3779–1983 5.3 skirsnio reikalavimų, reikšmė: .....

9.17.4.2. Jeigu antro skirsnio ženklai naudojami, kad būtų laikomasi ISO standarto 3779–1983 5.4 skirsnio reikalavimų, tie ženklai nurodomi: .....

▼M1

9.18. **Radijo trukdžiai ir (arba) elektromagnetinis suderinamumas**

9.18.1. Variklio skyrių sudarančios kėbulo dalies ir arčiausiai jos esančios keleivių salono dalies formų bei sudedamųjų medžiagų aprašymas ir brėžiniai ir (arba) nuotraukos: .....

9.18.2. Metalinių sudedamųjų dalių (pvz., šildymo įtaisų, atsarginio rato, oro filtro, vairo mechanizmo ir t. t.) sumontavimo variklio skyriuje vietos brėžiniai ar nuotraukos: .....

9.18.3. Radijo trukdžių kontrolės įrangos lentelė ir brėžinys: .....

9.18.4. Duomenys apie nuolatinės srovės varžos vardinę vertę ir, jei tai yra aukštos įtampos laidas, apie jo metro atkarpos vardinę varžą: .....

9.19. **Šoninės apsaugos priemonės**

9.19.0. Sumontuota: taip, ne ir (arba) nekomplektinė ([1]) .....

9.19.1. Su šoninėmis apsaugos priemonėmis susijusių transporto priemonės sudedamųjų dalių brėžinys, t. t. transporto priemonės ir (arba) važiuoklės brėžinys nurodant ašies (-ių) vietą bei montavimą, šoninės apsaugos priemonės (-ių) montavimo ir (arba) tvirtinimo brėžinys. Jeigu šoninė apsauga užtikrinama be šoninės (-ių) apsaugos priemonės (-ių), brėžinyje aiškiai parodoma, jog laikomasi privalomų matmenų: .....

9.19.2. Jeigu naudojama (-os) šoninė (-ės) apsaugos priemonė (-ės), išsamus tokios (-ų) priemonės (-ių) aprašymas ir (arba) brėžinys (įskaitant montavimą ir tvirtinimą) arba jos ir (arba) jų sudedamųjų dalių tipo patvirtinimo numeris (-iai): .....

9.20. **Purslų slopinimo sistema**

9.20.0. Sumontuota: taip, ne ir (arba) nekomplektinė ([1]) .....

9.20.1. Trumpas transporto priemonės aprašymas atsižvelgiant į jos purslų slopinimo sistemą ir sudedamąsias dalis: .....

9.20.2. Išsamūs purslų slopinimo sistemos ir jos vietos transporto priemonėje brėžiniai, kuriuose pateikti Direktyvos 91/226/EEB III priedo brėžiniuose nurodyti matmenys, atsižvelgiant į padangos ir (arba) rato derinių tolimiausias iškyšas:

9.20.3. Purslų slopinimo įtaiso (-ų) (jei yra) tipo patvirtinimo numeris (-iai): .....

9.21. **Atsparumas šoniniams smūgiams:**

9.21.1. Išsamus transporto priemonės konstrukcijos, matmenų, formų ir keleiviui skirtos vietos šoninių sienelių (išorinių ir vidinių) pagrindinių medžiagų aprašymas, įskaitant nuotraukas ir (arba) brėžinius bei įskaitant konkrečius duomenis apie apsaugos sistemą, jeigu taikoma: .....

▼M1

9.22.	**Priekinė apsauga nuo palindimo**
9.22.0.	Sumontuota: taip, ne ir (arba) nekomplektinė ([1]) .....
9.22.1.	Su priekine apsauga nuo palindimo susijusių transporto priemonės sudedamųjų dalių brėžinys, t. y. transporto priemonės ir (arba) važiuoklės brėžinys, kuriame pažymėta priekinės apsaugos nuo palindimo vieta, montavimas ir (arba) tvirtinimas. Jei apsauga nuo palindimo nėra specialus įtaisas, brėžinyje aiškiai parodoma, jog laikomasi privalomų matmenų: ...
9.22.2.	Specialaus įtaiso atveju – išsamus priekinės apsaugos nuo palindimo aprašymas ir (arba) brėžinys (įskaitant montavimą ir tvirtinimą) arba, jeigu tai kaip atskiras techninis mazgas patvirtintas įtaisas, tipo patvirtinimo numeris: .....
9.23.	**Pėsčiųjų apsauga**
9.23.1.	Pateikiamas transporto priemonės išsamus aprašymas, įskaitant nuotraukas ir (arba) brėžinius, atsižvelgiant į priekinės transporto priemonės dalies (vidaus ir išorės) konstrukciją, matmenis, atitinkamas atskaitos linijas ir sudedamąsias medžiagas.

▼M2

9.24.	**Priekinės apsaugos sistemos**
9.24.1.	Bendras išdėstymas (brėžiniai arba nuotraukos), kuriame nurodoma priekinės apsaugos sistemos vieta ir tvirtinimas.
9.24.2.	Jei tinkama, oro įleidimo grotelių, radiatoriaus grotelių, dekoratyvinių priedų, ženklelių, emblemų ir įpjovų arba kitų išorinių iškyšų ir išorinio paviršiaus dalių, kurie gali būti laikomi svarbiais (pavyzdžiui, apšvietimo įtaisai), brėžiniai ir (arba) nuotraukos. Jei pirmame sakinyje išvardytos dalys nėra svarbios, rengiant dokumentus galima pateikti tik nuotraukas, o prireikus, pridėti matmenų duomenis ir (arba) tekstą:
9.24.3.	Visi duomenys apie reikalingus priedus ir išsamūs surinkimo nurodymai, įskaitant sukimo momentų reikalavimus:
9.24.4.	Buferių brėžinys:
9.24.5.	Transporto priemonės priekinės dalies dugno linijos brėžinys:

▼M1

10.	APŠVIETIMO IR ŠVIESOS SIGNALINIAI ĮTAISAI
10.1.	Visų įtaisų lentelė: kiekis, gamyklinė markė, modelis, tipo patvirtinimo ženklas, priekinių žibintų tolimųjų šviesų didžiausias šviesos stiprumas, spalva, signalinė lemputė: .....
10.2.	Apšvietimo ir šviesos signalizavimo įtaisų vietos brėžinys: ...
10.3.	Apie visus Direktyvoje 76/756/EEB (OL L 262, 1976 9 27, p. 1) apibūdintus žibintus ir atšvaitus pateikiami toliau nustatyti duomenys (raštu ir (arba) pateikiant schemą)

▼**M1**

10.3.1.	Brėžinys, kuriame nurodytas šviečiamojo paviršiaus dydis: ...	
10.3.2.	Metodas matomajam paviršiui nustatyti pagal JT/EEK taisyklės Nr. 48 (OL L 137, 2007 5 30, p. 1):	
10.3.3.	Atskaitos rūšis ir atskaitos centras:	
10.3.4.	Į transporto priemonės kėbulą įtraukiamų žibintų veikimo metodas:	
10.3.5.	Visos specialios montavimo ir elektros instaliacijos nuostatos:	
10.4.	Artimųjų šviesų žibintai: normalios orientacijos pagal JT/EEK taisyklės Nr. 48 6.2.6.1 dalį:	
10.4.1.	Pradinio nustatymo vertė:	
10.4.2.	Ženklinimo vieta:	
10.4.3.	Prietaiso, kuriuo nustatomas priekinio žibinto išilginės ašies kampas, aprašymas ir (arba) brėžinys ([1]) (pvz., automatinis, rankinis palaipsnio reguliavimo, rankinis nuostoviojo reguliavimo): …	Taikoma tik prietaisą priekinio žibinto išilginės ašies kampui reguliuoti turinčioms transporto priemonėms
10.4.4.	Valdymo įtaisas:	
10.4.5.	Atskaitos ženklai:	
10.4.6.	Ženklai, privalomi apkrovos sąlygomis:	
10.5.	Trumpas elektrinių ir (arba) elektroninių sudedamųjų dalių (išskyrus lempas), jeigu jos sumontuotos, aprašymas:	
11.	VILKIKŲ IR PRIEKABŲ BEI PUSPRIEKABIŲ JUNGTYS	
11.1.	Sumontuoto (-ų) arba sumontuotino (-ų) sukabintuvo (-ų) klasė ir tipas:	
11.2.	Sumontuoto (-ų) sukabintuvo (-ų) D, U, S ir V charakteristikos arba minimalios sumontuotino (-ų) sukabintuvo (-ų) D, U, S ir V charakteristikos: ..... daN	
11.3.	Nurodymai tam tikro tipo sukabintuvui pritvirtinti prie transporto priemonės ir tvirtinimo taškų transporto priemonėje nuotraukos arba brėžiniai, kaip apibrėžta gamintojo; papildoma informacija, jeigu tam tikrą sukabintuvo tipą leidžiama naudoti tik su tam tikrais transporto priemonės tipo variantais arba versijomis:	
11.4.	Duomenys apie specialių vilkties sijų arba jungiamųjų plokščių pritvirtinimą:	
11.5.	Tipo patvirtinimo numeris (-iai):	
12.	KITA ĮRANGA	
12.1.	Įspėjamasis (-ieji) garsinis (-ai) įtaisas (-ai)	

▼**M1**

12.1.1.	Įtaiso (-ų) vieta, tvirtinimo metodas, išdėstymas ir pakreipimas, nurodant matmenis: .....
12.1.2.	Įtaiso (-ų) kiekis: .....
12.1.3.	Tipo patvirtinimo numeris (-iai): .....
12.1.4.	Elektrinės ir (arba) pneumatinės ([1]) grandinės schema: .....
12.1.5.	Vardinė (-is) įtampa arba slėgis: .....
12.1.6.	Montavimo įtaiso brėžinys: .....
12.2.	Įtaisai, užtikrinantys, kad būtų užkirstas kelias neteisėtai naudoti transporto priemonę
12.2.1.	Apsauginis įtaisas
12.2.1.1.	Išsamus transporto priemonės tipo aprašymas atsižvelgiant į valdymo įtaiso padėtį ir konstrukciją arba apsauginiu įtaisu valdomą mazgą: .....
12.2.1.2.	Apsauginio įtaiso ir jo montavimo transporto priemonėje brėžiniai: .....
12.2.1.3.	Techninis įtaiso aprašas: .....
12.2.1.4.	Duomenys apie naudojamus spynų derinius: .....
12.2.1.5.	Transporto priemonės imobilizatorius
12.2.1.5.1.	Tipo patvirtinimo numeris, jei suteiktas: .....
12.2.1.5.2.	Jei tai yra dar nepatvirtinti imobilizatoriai
12.2.1.5.2.1.	Išsamus techninis transporto priemonės imobilizatoriaus ir priemonių, kurių imtasi, kad to prietaiso nebūtų galima įjungti netyčia, aprašas: .....
12.2.1.5.2.2.	Sistema (-os), kurią (-ias) veikia transporto priemonės imobilizatorius: .....
12.2.1.5.2.3.	Efektyviųjų pakeičiamųjų kodų kiekis, jeigu taikoma: .....
12.2.2.	Signalizavimo sistema (jeigu yra)
12.2.2.1.	Tipo patvirtinimo numeris, jei suteiktas: .....
12.2.2.2.	Jei tai yra dar nepatvirtintos signalizavimo sistemos
12.2.2.2.1.	Išsamus sumontuotos signalizavimo sistemos ir su ja susijusių transporto priemonės sudedamųjų dalių aprašymas: .....
12.2.2.2.2.	Pagrindinių signalizavimo sistemos sudedamųjų dalių sąrašas:
12.2.3.	Elektrinių ir elektroninių sudedamųjų dalių (jeigu yra) trumpas aprašymas: .....
12.3.	Vilkimo įtaisas (-ai)
12.3.1.	Priekinis: kablys, ąsa ir (arba) kita ([1])
12.3.2.	Galinis: kablys, ąsa, kita ir (arba) nėra ([1])
12.3.3.	Transporto priemonės važiuoklės ir (arba) kėbulo brėžinys arba nuotrauka, kurioje (-iame) parodyta vilkimo įtaiso (-ų) vieta, konstrukcija ir montavimas: .....

▼**M1**

12.4. Duomenys apie visus su varikliu nesusijusius įtaisus, kurie turi įtakos degalų sąnaudoms (jeigu nepaminėti kituose punktuose): .....

12.5. Duomenys apie visus su varikliu nesusijusius triukšmo mažinimo įtaisus (jeigu nepaminėti kituose punktuose): .....

12.6. Greičio ribotuvai

12.6.1. Gamintojas (-ai): .....

12.6.2. Tipas (-ai): .....

12.6.3. Tipo patvirtinimo numeris (-iai), jeigu taikoma: .....

12.6.4. Greitis arba greičio intervalai, kuriuo (-iais) galima nustatyti greičio ribotuvą: …… km/h

12.7. Radijo dažnių siųstuvų įrengimo ir naudojimo transporto priemonėje (-ėse) lentelė, jeigu taikoma: .....

Dažnių juostos (Hz)	Didžiausia išėjimo galia (W)	Antenos vieta transporto priemonėje, konkrečios įrengimo ir (arba) naudojimo sąlygos

Pareiškėjas dėl tipo patvirtinimo tam tikrais atvejais taip pat pateikia: .....

1 priedėlis

Visų elektrinių ir (arba) elektroninių sudedamųjų dalių (nurodant gamyklinę markę (-es) ir tipą (-us)), kurioms taikoma Komisijos direktyva 72/245/EEB (OL L 152, 1972 7 6, p. 15) sąrašą.

2 priedėlis

Elektrinių ir (arba) elektroninių sudedamųjų dalių, kurioms taikoma Direktyva 72/245/EEB, bendro išdėstymo ir pagrindinio laidyno išdėstymo schemą arba brėžinį.

3 priedėlis

Pasirinktos pavyzdinės transporto priemonės tipo aprašymą

Kėbulo modelio: .....

Vairas kairėje ar dešinėje pusėje ([1])

Transporto priemonės bazė: .....

4 priedėlis

Atitinkamą (-as) bandymų ataskaitą (-as), kurią (-as) pateikė gamintojas arba patvirtintos ir (arba) pripažintos laboratorijos, kad būtų parengtas tipo patvirtinimo liudijimas

12.7.1. Transporto priemonė, kurioje įrengta 24 GHz trumpojo nuotolio radiolokacinė įranga: taip arba ne ([1])

13. SPECIALIOS NUOSTATOS, TAIKOMOS MIESTO IR TARPMIESTINIAMS AUTOBUSAMS

13.1. Transporto priemonės klasė: I klasė, II klasė, III klasė, A klasė ir (arba) B klasė ([1])

▼M1

13.1.1. Kėbulo, patvirtinto kaip atskiras techninis mazgas, tipo patvirtinimo numeris: .....

13.1.2. Važiuoklės, kuriose galima įrengti tipo patvirtinimą turintį kėbulą, tipas (gamintojas (-ai) ir nekomplektinės transporto priemonės tipai): .....

13.2. **Keleiviams skirtas plotas (m^2)**

13.2.1. Iš viso (S_0): .....

13.2.2. Viršutinis aukštas (S_{0a}) ([1]): .....

13.2.3. Apatinis aukštas (S_{0b}) ([1]): .....

13.2.4. Stovintiems keleiviams (S_1): .....

13.3. **Keleivių skaičius (sėdinčių ir stovinčių)**

13.3.1. Iš viso (N): .....

13.3.2. Viršutinis aukštas (N_a) ([1]): .....

13.3.3. Apatinis aukštas (N_b) ([1]): .....

13.4. **Sėdinčių keleivių skaičius**

13.4.1. Iš viso (A): .....

13.4.2. Viršutinis aukštas (A_a) ([1]): .....

13.4.3. Apatinis aukštas (A_b) ([1]): .....

13.4.4. Neįgaliųjų vežimėliams skirtų vietų skaičius M_2 ir M_3 transporto priemonėse: .....

13.5. **Keleiviams skirtų durų kiekis**: .....

13.6. Avarinių išėjimų (durų, langų, gelbėjimosi angų, jungiamųjų laiptų ir puslaipčių) kiekis: .....

13.6.1. Iš viso: .....

13.6.2. Viršutinis aukštas ([1]): .....

13.6.3. Apatinis aukštas ([1]): .....

13.7. **Bagažo skyrių tūris (m^3):** .....

13.8. **Bagažui vežti skirtas stogo plotas (m^2):** .....

13.9. **Palengvinantys prieigą prie transporto priemonių techniniai prietaisai** (pvz., trapas, keliamoji platforma, nuleidimo sistema), jeigu jie yra įrengti: .....

13.10. **Kėbulo rėmų atsparumas**

13.10.1. Tipo patvirtinimo numeris, jei suteiktas: .....

13.10.2. Jei tai yra dar nepatvirtinti kėbulo rėmai

13.10.2.1. Išsamus transporto priemonės tipo kėbulo rėmų aprašymas, įskaitant jų matmenis, konfigūraciją ir sudedamąsias medžiagas bei jų tvirtinimą prie važiuoklės rėmo: .....

13.10.2.2. Transporto priemonės ir tų jos vidaus įrangos dalių, kurios turi poveikį kėbulo rėmų atsparumui ar likutinei erdvei, brėžiniai:

13.10.2.3. Eksploatuoti parengtos transporto priemonės sunkio centro vieta išilgine, skersine ir vertikalia kryptimis: .....

▼M1

13.10.2.4. Didžiausias atstumas tarp kraštinių keleivių sėdynių vidurio linijų: .....

13.11. **Europos Parlamento ir Tarybos direktyvos 2001/85/EB (OL L 42, 2002 2 13, p. 1) punktai, kuriuos reikia įvykdyti šio techninio mazgo atžvilgiu ir įrodyti:** .....

▼M15

13.12. **Brėžinys su matmenimis, kuriame pateikiamas sėdimųjų vietų, stovintiesiems skirtos zonos, neįgaliųjų vežimėliams skirtos zonos, bagažo skyrių, įskaitant lagaminų skyrius ir dėžės slidėms, jeigu jie yra**

▼M1

14. SPECIALIOS NUOSTATOS, TAIKOMOS PAVOJINGIEMS KROVINIAMS VEŽTI SKIRTOMS TRANSPORTO PRIEMONĖMS

14.1. **Elektros įranga pagal Tarybos direktyvą 94/55/EB (OL L 319, 1994 12 12, p. 1)**

14.1.1. Apsauga nuo konduktorių perkaitimo: .....

14.1.2. Automatinio išjungiklio tipas: .....

14.1.3. Pagrindinio akumuliatoriaus jungiklio tipas ir veikimas: .....

14.1.4. Tachografo saugiosios sandūros aprašymas ir jos vieta: .....

14.1.5. Įrangos, kuriai visą laiką tiekiama elektros energija, aprašymas. Nurodomas taikomas EN standartas: .....

14.1.6. Galinėje vairuotojo kabinos dalyje esančios elektros įrangos konstrukcija ir apsauga: .....

14.2. **Gaisrų pavojaus prevencija**

14.2.1. Sunkiai degių medžiagų vairuotojo kabinoje tipas: .....

14.2.2. Šiluminės apsaugos tipas už vairuotojo kabinos (jei taikoma): .....

14.2.3. Variklio vieta ir šiluminė apsauga: .....

14.2.4. Išmetimo sistemos vieta ir šiluminė apsauga: .....

14.2.5. Patvariųjų stabdymo sistemų šiluminės apsaugos tipas ir konstrukcija: .....

14.2.6. Degimo krosnelių tipas, konstrukcija ir vieta: .....

14.3. **Specialūs kėbului taikomi reikalavimai (jeigu yra) pagal Direktyvą 94/55/EB**

14.3.1. Priemonių, kurių imtasi siekiant laikytis EX/II ir EX/III tipų transporto priemonėms nustatytų reikalavimų, aprašymas: .....

14.3.2. EX/III tipo transporto priemonių atsparumas išorinei šilumai: .....

15. PAKARTOTINIS PANAUDOJIMAS, PERDIRBIMAS IR ATNAUJINIMAS

15.1. Versija, kuriai priklauso pavyzdinė transporto priemonė: .....

▼**M1**

15.2. Pavyzdinės transporto priemonės su kėbulu ir masė arba važiuoklės masė su vairuotojo kabina, tačiau be kėbulo ir (arba) sukabintuvo, jeigu gamintojas nemontuoja kėbulo ir (arba) sukabintuvo (įskaitant skysčius, priemonės, atsarginį ratą, jeigu montuojami) be vairuotojo: .....

15.3. Pavyzdinės transporto priemonės medžiagų masė: .....

15.3.1. Medžiagų masė, į kurią atsižvelgta parengiamojo apdorojimo etapu ([v]): .....

15.3.2. Medžiagų masė, į kurią atsižvelgta išmontavimo etapu ([v]): ...

15.3.3. Medžiagų masė, laikoma perdirbama, į kurią atsižvelgta nemetalinių liekanų apdorojimo etapu ([v]): .....

15.3.4. Atsinaujinančių šaltinių energija laikoma medžiagų masė, į kurią atsižvelgta nemetalinių liekanų apdorojimo etapu ([v]): ...

15.3.5. Medžiagų atsparumas ([v]): .....

15.3.6. Bendra pakartotinai panaudojamų ir (arba) perdirbamų medžiagų masė: .....

15.3.7. Bendra pakartotinai panaudojamų ir (arba) atnaujinamų medžiagų masė: .....

15.4. **Rodikliai**

15.4.1. Perdirbimo rodiklis „R_{cyc} (%)“: .....

15.4.2. Atnaujinimo rodiklis „R_{cov} (%)“: .....

16. GALIMYBĖ GAUTI INFORMACIJOS APIE TRANSPORTO PRIEMONIŲ REMONTĄ IR PRIEŽIŪRĄ

16.1. Pagrindinės svetainės, kurioje galima rasti informacijos apie transporto priemonių remontą ir priežiūrą, adresas: .....

16.1.1. Data, nuo kurios juos galima gauti (ne vėliau kaip 6 mėnesiai nuo tipo patvirtinimo datos): .....

16.2. Svetainės prieigos nuostatos ir sąlygos: .....

16.3. Duomenų apie transporto priemonių remontą ir priežiūrą, kuriuos galima rasti svetainėje, formatas: .....

Aiškinamosios pastabos

([1]) Išbraukti, jeigu netaikoma (tam tikrais atvejais nieko nereikia išbraukti, jeigu taikomas daugiau nei vienas įrašas).

([2]) Nurodyti leidžiamąjį nuokrypį.

([3]) Čia įrašykite kiekvieno varianto aukščiausią ir žemiausią vertę.

([4]) Tik apibrėžiant visureiges transporto priemones.

([5]) Transporto priemonėse galima naudoti tiek benziną, tiek dujinius degalus, bet, jeigu benzino sistema yra pritaikyta avariniams tikslams arba tik užvedimui ir jeigu benzino bake telpa ne daugiau kaip 15 litrų benzino, tokios transporto priemonės bandymo metu bus pripažįstamos transporto priemonėmis, kuriose galima naudoti tik dujinius degalus.

([6]) Jeigu viena versija turi įprastą, o kita – miegamąją kabiną, turi būti nurodyta abiejų versijų masė ir matmenys.

([7]) OL L 353, 2012 12 21, p. 31.

▼M1

([a]) Jeigu yra suteiktas sudedamosios dalies tipo pavirtinimas ir jeigu į tokį patvirtinimą yra daroma nuoroda, tokios sudedamosios dalies aprašyti nereikia. Taip pat sudedamosios dalies nereikia aprašyti, jeigu jos konstrukciją galima lengvai suprasti iš pridėtų schemų arba brėžinių. Nurodyti prie kiekvienos detalės, prie kurios turi būti pridėti brėžiniai arba nuotraukos, pridėtų atitinkamų dokumentų numerius.

([b]) Jei tipo identifikavimo priemonėse yra ženklų, netinkančių konkrečios transporto priemonės, sudedamosios dalies ar atskiros techninės detalės tipams, kuriems taikomas šis informacinis dokumentas, apibūdinti, tokie ženklai dokumentuose nurodomi simboliu „?“. (pvz., ABC??123??).

([c]) Klasifikuota pagal II priedo A dalyje pateiktas apibrėžtis.

([d]) Žymima pagal EN 10027–1: 2005. Jeigu neįmanoma, pateikiama ši informacija:
— medžiagos aprašymas,
— takumo riba,
— didžiausias atsparumas tempimui,
— pailgėjimas (%),
— kietumas pagal Brinelį.

([e]) „Priekinis valdymas“ kaip apibrėžta Tarybos direktyvos 74/297/EEB (OL L 165, 1974 6 20, p. 16) I priedo 2.7. dalyje.

([f]) Jeigu viena versija turi įprastą, o kita – miegamąją kabiną, turi būti nurodyta abiejų versijų masė ir matmenys.

([g]) Standartas ISO 612: 1978 „Kelių transporto priemonės. Variklinių transporto priemonių ir velkamų transporto priemonių matmenys. Terminai ir apibrėžimai.“

([g1]) Variklinė transporto priemonė ir priekaba su grąžulu: terminas Nr. 6.4.1.
Puspriekabė ir priekaba, kurios ašis (-ys) sutampa su jos sunkio centru: terminas Nr. 6.4.2.
Pastaba
Priekabos, kurios ašis (-ys) sutampa su jos sunkio centru, atveju sukabintuvo ašis laikoma pirmąja ašimi.

([g2]) terminas Nr. 6.19.2.

([g3]) terminas Nr. 6.20.

([g4]) terminas Nr. 6.5.

([g5]) terminas Nr. 6.1, o transporto priemonėms, kurių kategorija ne M_1: Europos Parlamento ir Tarybos direktyvos 97/27/EB (OL L 233, 1997 8 25, p. 1) I priedo 2.4.1. dalis.
Priekabų ilgiai nurodomi kaip paminėta standarto ISO 612: 1978 termine Nr. 6.1.2.

([g6]) terminas Nr. 6.17.

([g7]) terminas Nr. 6.2, o transporto priemonėms, kurių kategorija ne M_1: Direktyvos 97/27/EB I priedo 2.4.2. dalis.

([g8]) terminas Nr. 6.3, o transporto priemonėms, kurių kategorija ne M_1: Direktyvos 97/27/EB I priedo 2.4.3. dalis.

([g9]) terminas Nr. 6.6.

([g10]) terminas Nr. 6.10.

([g11]) terminas Nr. 6.7.

([g12]) terminas Nr. 6.11.

([g13]) terminas Nr. 6.18.1.

([g14]) terminas Nr. 6.9.

([h]) Vairuotojo masė yra 75 kg.
Sistemos, kuriose yra skysčių (išskyrus skirtas panaudotam vandeniui, kurios turi likti tuščios), užpildomos iki 100 % gamintojo nurodytos talpos.
2.6 punkto b papunktyje ir 2.6.1 punkto b papunktyje nurodytos informacijos nereikia pateikti N_2, N_3, M_2, M_3, O_3, ir O_4 kategorijų transporto priemonių atveju.

([i]) Jeigu tai yra priekabos ar puspriekabės arba transporto priemonės, sukabintos su priekaba ar puspriekabe, kurios sukabintuvą ar balninį sukabintuvą veikia didelė vertikali apkrova, ši apkrova, padalinta iš standartinio gravitacijos pagreičio, įtraukiama į didžiausią techniškai leidžiamą masę.

▼M1

(j) Sukabintuvo iškyša – tai horizontalus atstumas tarp priekabų, kurių ašis (-ys) sutampa su jos sunkio centru, sukabintuvo ir galinės ašies (-ių) vidurio linijos.

(k) Jeigu transporto priemonė gali būti varoma benzinu, dyzelinu ir t. t. arba naudojant derinį su kitu kuru, punktai pakartojami. Jeigu tai yra neįprasti varikliai ir sistemos, duomenis, kurie būtų lygiaverčiai čia nurodytiesiems, pateikia gamintojas.

(l) Šį skaičių reikia suapvalinti dešimtosios milimetro dalies tikslumu.

(m) Šią vertę reikia apskaičiuoti (π = 3,1416) ir suapvalinti vieno cm^3 tikslumu.

(n) Nustatoma pagal Tarybos direktyvos 80/1269/EEB (OL L 375, 1980 12 31, p. 46) reikalavimus.

(o) Nustatoma pagal Direktyvos 80/1268/EEB (OL L 375, 1980 12 31, p. 36) reikalavimus.

(p) Konkrečios detalės turi būti pateikiamos apie bet kokius siūlomus variantus.

(q) Gamintojo leidžiamas didžiausias priekabų greitis.

(r) Pateikiami lygiaverčiai duomenys apie Z kategorijos padangas, skirtas montuoti į transporto priemones, kurių didžiausias greitis viršija 300 km/h.

(s) Reikia paminėti sėdimųjų vietų skaičių, kai transporto priemonė juda. Gali būti nurodomas intervalas, jeigu tai modulinis išdėstymas.

(t) R-taškas arba sėdynės atskaitos taškas – kiekvienos sėdynės skaičiuojamasis taškas, kurį kiekvienai sėdimajai vietai nurodo transporto priemonės gamintojas ir kuris nustatomas atsižvelgiant į Direktyvos 77/649/EEB (OL L 267, 1977 10 19, p. 1) III priede nurodytą trimatę atskaitos sistemą.

(u) Naudotini simboliai ir ženklai nurodyti Tarybos direktyvos 77/541/EEB (OL L 220, 1977 8 29, p. 95) III priedo 1.1.3 ir 1.1.4 punktuose. Jei tai „S“ tipo daržai, nurodyti tipo (-ų) pobūdį.

(v) Šios nuostatos apibrėžiamos standarte ISO 22628: 2002 „Kelių transporto priemonės. Perdirbimas ir atnaujinimas. Apskaičiavimo metodas.“

▼**M12**

II PRIEDAS

BENDROSIOS APIBRĖŽTYS, TRANSPORTO PRIEMONIŲ IR TRANSPORTO PRIEMONIŲ BEI KĖBULŲ TIPŲ KATEGORIJŲ NUSTATYMO KRITERIJAI

ĮŽANGINĖ DALIS

Bendrosios apibrėžtys ir nuostatos

1. **Apibrėžtys**

1.1. *„Sėdimoji vieta“* – bet kokia vieta, kurioje gali sėdėti vienas bent jau tokio didumo asmuo:

a) vairuotojo vietoje – 50 procentilių vyro dydžio manekenas;

b) kitais atvejais – 5 procentilių suaugusios moters dydžio manekenas.

1.2. *„Sėdynė“* – vienam asmeniui sėdėti skirta užbaigta struktūra, parengta naudoti ir integruota į transporto priemonės kėbulą arba į jį neintegruota.

1.2.1. Terminas „sėdynė“ apima ir atskirą sėdynę, ir daugiavietę sėdynę.

1.2.2. Į šią apibrėžti įtraukiamos sulankstomos ir išmontuojamos sėdynės.

1.3. *„Kroviniai“* – visų pirma bet kokie kilnojami daiktai.

Terminas „kroviniai“ apima birius produktus, gatavus produktus, skysčius, gyvus gyvūnus, derlių, nedalinamas siuntas.

1.4. *„Maksimali masė“* – didžiausia techniškai leidžiama pakrautos transporto priemonės masė, kaip apibrėžta I priedo 2.8 punkte.

2. **Bendrosios nuostatos**

2.1. Sėdimųjų vietų skaičius

2.1.1. Reikalavimai dėl sėdimųjų vietų skaičiaus taikomi sėdynėms, kurios skirtos naudoti, kai transporto priemonė važiuoja keliu.

2.1.2. Jie netaikomi sėdynėms, kurios skirtos naudoti, kai transporto priemonė stovi, ir kurios naudotojams aiškiai nurodytos piktograma arba ženklu ir atitinkamu tekstu.

2.1.3. Sėdimosios vietos suskaičiuojamos laikantis šių reikalavimų:

a) kiekviena atskira sėdynė laikoma viena sėdimąja vieta;

b) daugiavietės sėdynės atveju, bet kokia erdvė, kurios plotis, matuojamas sėdynės pagalvėlės lygmenyje, yra ne mažesnis kaip 400 mm, laikoma viena sėdimąja vieta.

Ši sąlyga nedraudžia gamintojui remtis 1.1 punkte pateiktomis bendrosiomis nuostatomis;

c) tačiau b punkte nurodyta erdvė nelaikoma viena sėdimąja vieta, kai:

i) daugiavietei sėdynei yra būdingos savybės, dėl kurių manekeno negalima pasodinti natūraliai, pvz., yra nejudamas pultas, plotas yra nepaminkštintas arba ant vardinio sėdynės paviršiaus yra vidinių komponentų;

▼M12

ii) dėl priešais numatomą sėdimąją vietą įrengtos grindų plokštės konstrukcijos (pvz., griovelio) neįmanoma natūraliai pastatyti manekeno kojų.

2.1.4. Transporto priemonėms, kurias reglamentuoja 2001 m. lapkričio 20 d. Europos Parlamento ir Tarybos direktyva 2001/85/EB dėl specialiųjų nuostatų dėl transporto priemonių, naudojamų keleiviams vežti ir be vairuotojo vietos turinčių daugiau kaip aštuonias sėdynes, iš dalies keičianti Direktyvas 70/156/EEB ir 97/27/EB ([1]), taikomas matmuo, nurodytas 2.1.3 punkto b papunktyje, turi atitikti vienam asmeniui skirtą mažiausią erdvę, kuri yra privaloma įvairių klasių transporto priemonėse.

2.1.5. Jeigu transporto priemonėje yra išmontuojamos sėdynės tvirtinimo įtaisai, nustatant sėdimųjų vietų skaičių, įskaičiuojama ir išmontuojama sėdynė.

2.1.6. Neįgaliųjų vežimėliui skirtas plotas laikomas viena sėdimąja vieta.

2.1.6.1. Šia nuostata nepažeidžiami Direktyvos 2001/85/EB VII priedo 3.6.1 ir 3.7 punktų reikalavimai.

2.2. Maksimali masė

2.2.1. Jeigu tai yra puspriekabės vilkikas, į maksimalią masę, pagal kurią klasifikuojama transporto priemonė, įskaičiuojama maksimali puspriekabės sukabintuvo balniniam įtaisui tenkanti masė.

2.2.2. Jeigu tai yra motorinė transporto priemonė, kuria galima vilkti priekabą, kurios ašis (-ys) sutampa su jos sunkio centru, arba priekaba su standžiąja vilktimi, į maksimalią masę, pagal kurią klasifikuojama motorinė transporto priemonė, įskaičiuojama maksimali masė, kuri sukabintuvu perduodama velkančiajai transporto priemonei.

2.2.3. Jeigu tai yra puspriekabė, priekaba, kurios ašis (-ys) sutampa su jos sunkio centru, arba priekaba su standžiąja vilktimi, jas prijungus prie vilkiko, maksimali masė, pagal kurią klasifikuojama transporto priemonė, turi atitikti maksimalią masę, kuria žemės paviršius slegiamas ant ašies ar jų grupės sumontuotų ratų.

2.2.4. Jeigu tai yra atraminė puspriekabės važiuoklė, į maksimalią masę, pagal kurią klasifikuojama transporto priemonė, įskaičiuojama puspriekabės sukabintuvo balniniam įtaisui tenkanti maksimali masė.

2.3. Speciali įranga

2.3.1. Transporto priemonės, kuriose pirmiausia įrengiama nejudama įranga, kaip antai mašinos ar aparatai, laikomos N arba O kategorijos transporto priemonėmis.

2.4. Vienetai

2.4.1. Jeigu nenurodyta kitaip, bet koks matavimo vienetas ir susijęs simbolis turi atitikti Tarybos direktyvą 80/181/EEB ([2]).

3. **Transporto priemonių skirstymas į kategorijas**

3.1. Gamintojas turi užtikrinti, kad transporto priemonės tipas būtų priskirtas prie konkrečios kategorijos.

Šiuo tikslu turi būti paisoma visų šiame priede pateiktų susijusių kriterijų.

3.2. Patvirtinimą suteikianti institucija gali paprašyti, kad gamintojas papildomai pateiktų atitinkamą informaciją, kuri įrodytų, kad transporto priemonės tipą reikia priskirti prie kitų specialios paskirties transporto priemonių (angl. „SG-Code“).

([1]) OL L 42, 2002 2 13, p. 1.
([2]) OL L 39, 1980 2 15, p. 40.

▼**M12**

A DALIS

Transporto priemonių skirstymo į kategorijas kriterijai

1. **Transporto priemonių kategorijos**

Suteikiant Europos ar nacionalinį tipo patvirtinimą bei atskirą patvirtinimą, transporto priemonės skirstomos į šias kategorijas:

(Laikoma, kad patvirtinimas gali būti suteiktas tik 1.1.1–1.1.3, 1.2.1–1.2.3 ir 1.3.1–1.3.4 punktuose nurodytų kategorijų transporto priemonėms.)

1.1.	M kategorija	Motorinės transporto priemonės, visų pirma skirtos ir sukonstruotos vežti asmenis ir jų bagažą.
1.1.1.	M_1 klasė	M kategorijos transporto priemonės, kuriose, be vairuotojo sėdimosios vietos, yra ne daugiau kaip aštuonios sėdimosios vietos. Transporto priemonėse, priskiriamose prie M_1 klasės, neturi būti vietos stovintiems keleiviams. Sėdimųjų vietų skaičius gali būti sumažintas iki vienos, t. y. vairuotojo sėdimosios vietos.
1.1.2.	M_2 klasė	M kategorijos transporto priemonės, kuriose, be vairuotojo sėdimosios vietos, yra daugiau kaip aštuonios sėdimosios vietos ir kurių maksimali masė neviršija 5 tonų. Transporto priemonėse, priskiriamose prie M_2 klasės, be sėdimųjų vietų, gali būti vietos stovintiems keleiviams.
1.1.3.	M_3 klasė	M kategorijos transporto priemonės, kuriose, be vairuotojo sėdimosios vietos, yra daugiau kaip aštuonios sėdimosios vietos ir kurių maksimali masė viršija 5 tonas. Transporto priemonėse, priskiriamose prie M_3 klasės, gali būti vietos stovintiems keleiviams.
1.2.	N kategorija	Motorinės transporto priemonės, visų pirma skirtos ir sukonstruotos vežti krovinius.
1.2.1.	N_1 klasė	N kategorijos transporto priemonės, kurių maksimali masė neviršija 3,5 tonos.
1.2.2.	N_2 klasė	N kategorijos transporto priemonės, kurių maksimali masė viršija 3,5 tonos, bet neviršija 12 tonų.
1.2.3.	N_3 klasė	N kategorijos transporto priemonės, kurių maksimali masė viršija 12 tonų.
1.3.	O kategorija	Priekabos, skirtos ir sukonstruotos kroviniams ar asmenims vežti ir asmenims apgyvendinti.
1.3.1.	O_1 klasė	O kategorijos transporto priemonės, kurių maksimali masė neviršija 0,75 tonos.
1.3.2.	O_2 klasė	O kategorijos transporto priemonės, kurių maksimali masė viršija 0,75 tonos, bet neviršija 3,5 tonos.

▼**M12**

1.3.3. O_3 klasė — O kategorijos transporto priemonės, kurių maksimali masė viršija 3,5 tonos, bet neviršija 10 tonų.

1.3.4. O_4 klasė — O kategorijos transporto priemonės, kurių maksimali masė viršija 10 tonų.

2. **Transporto priemonių pakategorės**

2.1. Visureigės transporto priemonės

„Visureigė transporto priemonė“ – transporto priemonė, priskiriama prie M arba N kategorijos ir turinti specialių techninių savybių, dėl kurių ją galima naudoti bekelės sąlygomis.

Prie minėtas transporto priemonių kategorijas identifikuojančios raidės ir skaičiaus kaip priedėlis pridedama G raidė.

Transporto priemonių skirstymo į pakategores kriterijai pateikiami šio priedo A dalies 4 skirsnyje.

2.2. Specialios paskirties transporto priemonės

2.2.1. *„Specialios paskirties transporto priemonė“* – M, N arba O kategorijos transporto priemonė, turinti specialių techninių savybių, skirtų darbui, reikalingam specialių sąlygų ir (arba) įrangos, atlikti.

Jeigu tai yra nekomplektinės transporto priemonės, kurias ketinama priskirti prie specialios paskirties transporto priemonių pakategorės, prie minėtas transporto priemonių kategorijas identifikuojančios raidės ir skaičiaus kaip priedėlis pridedama S raidė.

5 skirsnyje apibrėžiamos ir išvardijamos įvairių tipų specialios paskirties transporto priemonės.

2.3. Specialios paskirties visureigės transporto priemonė

2.3.1. *„Specialios paskirties visureigės transporto priemonė“* – transporto priemonė, priskiriama prie M arba N kategorijos ir turinti specialių techninių savybių, nurodytų 2.1 ir 2.2 punktuose.

Prie minėtas transporto priemonių kategorijas identifikuojančios raidės ir skaičiaus kaip priedėlis pridedama G raidė.

Be to, jeigu tai yra nekomplektinės transporto priemonės, kurias ketinama priskirti prie specialios paskirties transporto priemonių pakategorės, kaip antras priedėlis pridedama S raidė.

3. **Transporto priemonių priskyrimo prie N kategorijos kriterijai**

3.1. Transporto priemonės tipo priskyrimas prie N kategorijos grindžiamas transporto priemonės techninėmis savybėmis, nurodytomis 3.2–3.6 punktuose.

3.2. Iš principo, skyrius (-iai), kuriame (-iuos) yra visos sėdimosios vietos, visiškai atskiriamas (-i) nuo kroviniams sukrauti skirto ploto.

3.3. Nukrypstant nuo 3.2 punkte nustatytų reikalavimų, asmenis ir krovinius galima vežti tame pačiame skyriuje su sąlyga, kad kroviniams sukrauti skirtame plote yra įrengti saugos įtaisai, skirti vežamiems asmenims apsaugoti nuo vežant judančio krovinio, įskaitant staigų stabdymą ir posūkius.

3.4. Saugos įtaisai (pririšimo įtaisai), skirti kroviniui pritvirtinti, kaip nustatyta 3.3 punkte, ir pertvaros, skirtos transporto priemonėms iki 7,5 tonos, projektuojamos laikantis standarto ISO 27956: 2009 „Kelių transporto priemonės. Krovinių tvirtinimas lengvuosiuose furgonuose. Reikalavimai ir bandymų metodai“ 3 ir 4 skirsnių nuostatų.

▼**M12**

3.4.1. 3.4 punkte nurodyti reikalavimai gali būti patvirtinti gamintojo pateiktu atitikties pareiškimu.

3.4.2. Užuot laikęsis 3.4 punkte nustatytų reikalavimų, patvirtinimą suteikiančiai institucijai priimtinu būdu gamintojas gali įrodyti, kad įrengti saugos įtaisai atitinka apsaugos lygį, lygiavertį nurodytajam minėtame standarte.

3.5. Sėdimųjų vietų, išskyrus vairuotojo sėdimąją vietą, skaičius neturi viršyti:

a) 6, jeigu tai yra N_1 klasės transporto priemonės;

b) 8, jeigu tai yra N_2 arba N_3 klasės transporto priemonės.

3.6. Krovininis transporto priemonių krovumas neturi būti mažesnis už jų krovumą (kg) vežant asmenis.

3.6.1. Šiuo požiūriu visos konfigūracijos, visų pirma, kai visos sėdimosios vietos yra užimtos, turi atitikti šias lygtis:

a) kai $N = 0$:

$$P - M \geq 100 \text{ kg};$$

b) kai $0 < N \leq 2$:

$$P - (M + N \times 68) \geq 150 \text{ kg};$$

c) kai $N > 2$:

$$P - (M + N \times 68) \geq N \times 68;$$

čia vartojamų raidžių reikšmė:

P maksimali techniškai leidžiama pakrautos transporto priemonės masė;

M parengtos eksploatuoti transporto priemonės masė;

N sėdimųjų vietų, išskyrus vairuotojo sėdimąją vietą, skaičius.

3.6.2. Įrangos, kuri transporto priemonėje įrengiama kroviniams sukrauti (pvz., talpykla, kėbulas ir pan.), tvarkyti (pvz., kranas, keltuvas ir pan.) ir apsaugoti (pvz., krovinį apsaugantys įtaisai), masė įskaičiuojama į M dydį.

Taikant minėtą formulę, į M dydį neįskaičiuojama įrangos, kuri nenaudojama minėtiesiems tikslams (kaip antai kompresorius, suktuvai, elektros generatorius, transliavimo įranga ir t. t.), masė.

3.7. 3.2–3.6 punktuose nurodytus reikalavimus turi atitikti visi transporto priemonės tipui priskiriami variantai ir versijos.

3.8. Transporto priemonių priskyrimo prie N_1 klasės kriterijai

3.8.1. Transporto priemonė priskiriama prie N_1 klasės, jei atitinka visus taikomus kriterijus.

Jei transporto priemonė neatitinka vieno ar daugiau kriterijų, ji priskiriama prie M_1 klasės.

3.8.2. Be 3.2–3.6 punktuose nurodytų bendrųjų kriterijų, transporto priemonė, kurios vairuotojui skirta vieta ir krovinio vieta yra viename skyriuje, t. y. BB kėbule, turi atitikti 3.8.2.1–3.8.2.3.5 punktuose nustatytus priskyrimo prie kategorijos kriterijus.

▼**M12**

3.8.2.1. Tai, kad siena ar pertvara (dalinė arba ištisinė) įrengiama tarp sėdynių eilės ir krovinio vietos, neatleidžia nuo prievolės paisyti reikiamų kriterijų.

3.8.2.2. Kriterijai:

a) krovinius turi būti įmanoma pakrauti pro šiam tikslui suprojektuotas ir sukonstruotas galines duris, galinį bortą ar šoninės duris;

b) galinių durų arba galinio borto atveju, pakrovimo anga turi atitikti šiuos reikalavimus:

i) jeigu transporto priemonėje įrengiama tik viena sėdynių eilė arba tik vairuotojo sėdynė, mažiausias pakrovimo angos aukštis turi būti ne mažesnis kaip 600 mm;

ii) jeigu transporto priemonėje įrengiamos dvi ar daugiau sėdynių eilių, mažiausias pakrovimo angos aukštis turi būti ne mažesnis kaip 800 mm, o angos plotas turi būti ne mažesnis kaip 12 800 cm^2;

c) krovinio vieta turi atitikti šiuos reikalavimus:

„*krovinio vieta*“ – transporto priemonės dalis už sėdynių eilės (-ių) arba už vairuotojo sėdynės, jeigu transporto priemonėje įrengta tik vairuotojo sėdynė;

i) krovinio vietos dangos paviršius paprastai turi būti plokščias;

ii) jeigu transporto priemonėje įrengiama tik viena sėdynių eilė arba viena sėdynė, mažiausias krovinio vietos ilgis turi būti ne mažesnis kaip 40 proc. ratų bazės;

iii) jeigu transporto priemonėje įrengiamos dvi ar daugiau sėdynių eilių, mažiausias krovinio vietos ilgis turi būti ne mažesnis kaip 30 proc. ratų bazės.

Jeigu transporto priemonėje paskutinės sėdynių eilės sėdynes galima lengvai išmontuoti be specialių įrankių, ar paisoma reikalavimų dėl krovinio vietos, tikrinama, kai transporto priemonėje visos sėdynės yra sumontuotos;

iv) ar paisoma reikalavimų dėl krovinio vietos ilgio, tikrinama, kai pirmosios eilės sėdynės arba, nelygu atvejis, paskutinės eilės sėdynės yra pakeltos ir jų padėtis yra transporto priemonės keleiviams įprasta naudojimosi padėtis.

3.8.2.3. Specialios matavimo sąlygos

3.8.2.3.1. Apibrėžtys

a) *„pakrovimo angos aukštis“* – vertikalus atstumas tarp dviejų horizontalių plokštumų, atitinkamai nukreiptų kreivės liestine į aukščiausią durų angos apačios tašką ir į žemiausią durų angos viršaus tašką;

b) *„pakrovimo angos plotas“* – didžiausias leidžiamos didžiausios angos ortogonaliosios projekcijos vertikalioje plokštumoje plotas, statmenas transporto priemonės vidurio linijai, kai galinės durys arba galinis bortas yra visiškai atviras;

c) *„ratų bazė“* – taikant 3.8.2.2 ir 3.8.3.1 punktuose pateiktas formules, atstumas:

i) tarp priekinės ašies ir antrosios ašies vidurio linijų, jeigu tai yra dviašė transporto priemonė; arba

▼**M12**

ii) tarp priekinės ašies ir nuo antrosios iki trečiosios ašių vienodu atstumu nutolusios tariamos ašies vidurio linijų, jeigu tai yra triašė transporto priemonė.

3.8.2.3.2. Sėdynės sureguliavimas

a) sėdynės pastumiamos į labiausiai į galą ir į išorę nutolusią padėtį;

b) jeigu sėdynės atlošas yra reguliuojamas, jis sureguliuojama taip, kad sėdynėje tilptų erdvinis H taško nustatymo įrenginys, kurio liemens kampas būtų 25 laipsniai;

c) jeigu sėdynės atlošas nėra reguliuojamas, jo padėtis turi būti transporto gamintojo numatyta padėtis;

d) kai sėdynės aukštis yra reguliuojamas, jis sureguliuojamas taip, kad sėdynės padėtis būtų žemiausia padėtis.

3.8.2.3.3. Transporto priemonės būsena

a) transporto priemonė turi būti savo maksimalią masę atitinkančios pakrautos būsenos;

b) transporto priemonės ratai turi būti nukreipti tiesiai į priekį.

3.8.2.3.4. 3.8.2.3.2 punkte nustatyti reikalavimai netaikomi, jei transporto priemonėje yra įrengta siena arba pertvara.

3.8.2.3.5. Krovinio vietos ilgio matavimas

a) jeigu transporto priemonėje nėra įrengta pertvarų ar sienų, ilgis matuojamas nuo vertikalios plokštumos, nukreiptos kreivės liestine į labiausiai į išorę nutolusį galinį sėdynės atlošo, esančio prie galinio vidinio panelio arba uždarų durų ar galinio borto, tašką;

b) jeigu transporto priemonėje įrengta pertvara ar siena, ilgis matuojamas nuo vertikalios plokštumos, nukreiptos kreivės liestine į labiausiai į išorę nutolusį galinį sėdynės atlošo, esančio prie galinio vidinio panelio arba uždarų durų ar, nelygu atvejis, galinio borto, tašką;

c) ilgio reikalavimų turi būti laikomasi bent grindų, ant kurių sukraunami kroviniai, lygyje palei horizontalią liniją išilginėje vertikaliojoje plokštumoje, kertančioje transporto priemonės vidurio liniją.

3.8.3. Be 3.2–3.6 punktuose nurodytų bendrųjų kriterijų, transporto priemonė, kurios vairuotojui skirta vieta ir krovinio vieta nėra viename skyriuje, t. y. BE kėbule, turi atitikti 3.8.3.1–3.8.3.4 punktuose nustatytus priskyrimo prie kategorijos kriterijus.

3.8.3.1. Jeigu transporto priemonėje įrengtas gaubto tipo korpusas, taikomi šie reikalavimai:

a) krovinius turi būti įmanoma pakrauti pro šiam tikslui suprojektuotas ir sukonstruotas galines duris, galinį bortą, panelį arba kitu būdu;

b) mažiausias pakrovimo angos aukštis turi būti ne mažesnis kaip 800 mm, o angos plotas turi būti ne mažesnis kaip 12 800 cm^2;

c) mažiausias krovinio vietos ilgis turi būti ne mažesnis kaip 40 proc. ratų bazės.

▼**M12**

3.8.3.2. Jeigu transporto priemonėje įrengta atvira krovinio vieta, taikomos tik 3.8.3.1 punkto a ir c papunkčių nuostatos.

3.8.3.3. Taikant 3.8.3 punkto nuostatas, 3.8.2 punkte pateiktos apibrėžtys taikomos *mutatis mutandis*.

3.8.3.4. Tačiau reikalavimų dėl krovinio vietos ilgio turi būti laikomasi grindų, ant kurių sukraunami kroviniai, lygyje palei horizontalią liniją išilginėje plokštumoje, kertančioje transporto priemonės vidurio liniją.

4. **Transporto priemonių priskyrimo prie visureigių transporto priemonių kriterijai**

4.1. M_1 arba N_1 klasės transporto priemonės priskiriamos prie visureigių transporto priemonių, jeigu jos atitinka visus šiuos reikalavimus:

a) bent viena priekinė ašis ir bent viena galinė ašis sukonstruotos taip, kad būtų varomos sinchroniškai, nepriklausomai nuo to, ar galima atjungti vieną varančiąją ašį;

b) įrengtas bent vienas diferencialo blokavimo mechanizmas arba bent vienas panašiai veikiantis mechanizmas;

c) transporto priemonės gali pavieniui užvažiuoti ne mažesnio kaip 25 proc. statumo įkalne;

d) jos atitinka penkis iš šių šešių reikalavimų:

i) užvažiavimo kampas turi būti ne mažesnis kaip 25 laipsniai;

ii) nuvažiavimo kampas turi būti ne mažesnis kaip 20 laipsniai;

iii) nuožulni plokštuma turi būti ne mažesnė kaip 20 laipsniai;

iv) išilginė prošvaisa po priekine ašimi turi būti ne mažesnė kaip 180 mm;

v) išilginė prošvaisa po galine ašimi turi būti ne mažesnė kaip 180 mm;

vi) išilginė prošvaisa tarp ašių turi būti ne mažesnė kaip 200 mm.

4.2. M_2, N_2 arba M_3 klasės transporto priemonės, kurių maksimali masė neviršija 12 tonų, priskiriamos prie visureigių transporto priemonių pakategorės, jeigu jos atitinka a papunktyje nustatytus reikalavimus arba ir b, ir c papunkčiuose pateiktus reikalavimus:

a) visos jų ašys varomos sinchroniškai, nepriklausomai nuo to, ar galima atjungti vieną ar daugiau varančiųjų ašių;

b) i) bent viena priekinė ašis ir bent viena galinė ašis sukonstruotos taip, kad būtų varomos sinchroniškai, nepriklausomai nuo to, ar galima atjungti vieną varančiąją ašį;

ii) įrengtas bent vienas diferencialo blokavimo mechanizmas arba bent vienas panašiai veikiantis mechanizmas;

iii) transporto priemonės gali pavieniui užvažiuoti ne mažesnio kaip 25 proc. statumo įkalne;

▼**M12**

c) jos atitinka ne mažiau kaip penkis iš šių šešių reikalavimų, jeigu jų maksimali masė neviršija 7,5 tonos, ir ne mažiau kaip keturis, jeigu jų maksimali masė viršija 7,5 tonos:

i) užvažiavimo kampas turi būti ne mažesnis kaip 25 laipsniai;

ii) nuvažiavimo kampas turi būti ne mažesnis kaip 25 laipsniai;

iii) nuožulni plokštuma turi būti ne mažesnė kaip 25 laipsniai;

iv) išilginė prošvaisa po priekine ašimi turi būti ne mažesnė kaip 250 mm;

v) išilginė prošvaisa tarp ašių turi būti ne mažesnė kaip 300 mm;

vi) išilginė prošvaisa po galine ašimi turi būti ne mažesnė kaip 250 mm.

4.3. M_3 arba N_3 klasės transporto priemonės, kurių maksimali masė neviršija 12 tonų, priskiriamos prie visureigių transporto priemonių pakategorės, jeigu jos atitinka a papunktyje nustatytus reikalavimus arba ir b, ir c papunkčiuose pateiktus reikalavimus:

a) visos jų ašys varomos sinchroniškai, nepriklausomai nuo to, ar galima atjungti vieną ar daugiau varančiųjų ašių;

b) i) ne mažiau kaip pusė ašių (arba dvi ašys iš trijų, jeigu transporto priemonė yra triašė ir, *mutatis mutandis*, jeigu transporto priemonė yra penkiaašė) sukonstruotos taip, kad būtų varomos sinchroniškai, nepriklausomai nuo to, ar galima atjungti vieną varančiąją ašį;

ii) yra bent vienas diferencialo blokavimo mechanizmas arba bent vienas panašiai veikiantis mechanizmas;

iii) transporto priemonės gali pavieniui užvažiuoti ne mažesnio kaip 25 proc. statumo įkalne;

c) jos atitinka ne mažiau kaip keturis iš šių šešių reikalavimų:

i) užvažiavimo kampas turi būti ne mažesnis kaip 25 laipsniai;

ii) nuvažiavimo kampas turi būti ne mažesnis kaip 25 laipsniai;

iii) nuožulni plokštuma turi būti ne mažesnė kaip 25 laipsniai;

iv) išilginė prošvaisa po priekine ašimi turi būti ne mažesnė kaip 250 mm;

v) išilginė prošvaisa tarp ašių turi būti ne mažesnė kaip 300 mm;

vi) išilginė prošvaisa po galine ašimi turi būti ne mažesnė kaip 250 mm.

4.4. Atitikties šiame skirsnyje pateiktiems geometriniams reikalavimams tikrinimo tvarka nustatoma 1 priedėlyje.

▼M12

5. **Specialios paskirties transporto priemonės**

	Pavadinimas	Kodas	Apibrėžtis
5.1.	Kemperiai	SA	M kategorijos transporto priemonės, kuriose yra gyvenamosios patalpos ir ši būtiniausia įranga: a) sėdynės ir stalas; b) miego vieta, kurią galima paruošti pertvarkius sėdynes; c) valgio gaminimo įranga; d) laikymo vieta. Ši įranga nejudamai įtvirtinama gyvenamojoje patalpoje, tačiau stalas gali būti sukonstruotas taip, kad jį būtų galima lengvai išmontuoti.
5.2.	Šarvuotosios transporto priemonės	SB	kulkų neperšaunamomis šarvuotomis plokštėmis dengtos transporto priemonės vežamiems asmenims ar kroviniams apsaugoti.
5.3.	Greitosios pagalbos automobiliai	SC	M kategorijos transporto priemonės su specialia įranga ligoniams ar sužeistiesiems vežti. Ligonių skyrius turi atitikti standarto EN 1789:2007 „Medicinos transporto priemonės ir jų įranga. Greitosios pagalbos automobiliai“ techninius reikalavimus, išskyrus 6.5 skirsnį „Įrangos sąrašas“.
5.4.	Katafalkai	SD	M kategorijos transporto priemonės su specialia įranga mirusiesiems vežti.
5.5.	Neįgaliųjų vežimėliams pritaikytos transporto priemonės	SH	M_1 klasės transporto priemonės, sukonstruotos arba specialiai pritaikytos taip, kad važiuojant jose tilptų vienas ar daugiau neįgaliųjų vežimėliuose sėdinčių asmenų.
5.6.	Priekabiniai nameliai	SE	O kategorijos transporto priemonės, apibrėžtos standarto ISO 3833:1977 3.2.1.3 punkte.
5.7.	Savaeigiai kranai	SF	kroviniams vežti nepritaikytos N_3 klasės transporto priemonės su kranu, kurio keliamasis momentas yra ne mažesnis kaip 400 kNm.
5.8.	Kitos specialios paskirties transporto priemonės	SG	specialios paskirties transporto priemonės, neatitinkančios nė vienos iš šiame skirsnyje pateiktų apibrėžčių.
5.9.	Atraminės puspriekabių važiuoklės	SJ	O kategorijos transporto priemonės su balninio įtaiso sukabintuvu puspriekabei atremti, kai jos keičiamos priekaba.
5.10.	Specialiems kroviniams vežti skirtos priekabos	SK	O_4 klasės transporto priemonės nedalomiems kroviniams vežti, kurioms dėl jų matmenų taikomi greičio ir eismo ribojimai. Į šios apibrėžties taikymo sritį taip pat įtraukiamos hidraulinės jungtinės priekabos.

6. **Pastabos**

6.1. Tipo patvirtinimas nesuteikiamas:

a) atraminėms puspriekabės važiuoklėms, apibrėžtoms šio priedo A dalies 5 skirsnyje;

▼**M12**

b) priekaboms su standžiąja vilktimi, apibrėžtoms šio priedo C dalies 4 skirsnyje;

c) priekaboms, kuriose važiuojant keliu gali būti vežami asmenys.

6.2. 6.1 punktu nepažeidžiamos 23 straipsnio nuostatos dėl mažomis serijomis gaminamų transporto priemonių nacionalinio tipo patvirtinimo.

B DALIS

Transporto priemonių tipų, variantų ir versijų kriterijai

1. **M_1 klasė**

1.1. Transporto priemonės tipas

1.1.1. „Transporto priemonės tipui“ priskiriamos visos transporto priemonės, kurioms bendrai būdingos visos toliau nurodytos savybės:

a) gamintojo prekinis pavadinimas.

Jeigu pasikeičia įmonės nuosavybės teisinė forma, tai nereiškia, kad turi būti suteiktas naujas patvirtinimas;

b) jeigu tai yra atraminis kėbulas, pagrindinių struktūrinių kėbulo dalių konstrukcija ir sąranka.

Tas pats reikalavimas *mutatis mutandis* taikomas transporto priemonėms, kurių kėbulas yra prisuktas varžtais arba privirintas prie atskiro rėmo;

c) pakopomis pagamintų transporto priemonių atveju, gamintojas ir ankstesnės pakopos transporto priemonės tipas.

1.1.2. Nukrypstant nuo 1.1.1 punkto b papunktyje nustatytų reikalavimų, kai kėbulo struktūros grindų dalį ir pagrindinius sudedamuosius elementus, iš kurių sudaryta kėbulo struktūros priekinė dalis, esanti tiesiog priešais apatinę priekinio stiklo dalį, gamintojas naudoja įvairių rūšių kėbului sukonstruoti (pvz., salonui ir kupė), tokios transporto priemonės gali būti laikomos priklausančiomis tam pačiam tipui. Gamintojas pateikia su tuo susijusius įrodymus.

1.1.3. Tipą turi sudaryti bent vienas variantas ir viena versija.

1.2. Variantas

1.2.1. Transporto priemonės tipo „variantas“ – transporto priemonių, kurioms bendrai būdingos visos šios konstrukcinės savybės, grupė:

a) šoninių durelių skaičius arba kėbulo tipas, kaip apibrėžta C dalies 1 skirsnyje, kai gamintojas taiko 1.1.2 punkte nustatytą kriterijų;

b) šios konstrukcinės variklio savybės:

i) energijos tiekimo būdas (vidaus degimo variklis, elektros variklis ar kt.);

ii) veikimo principas (priverstinis uždegimas, slėginis uždegimas ar kt.);

iii) jeigu tai yra vidaus degimo variklis, cilindrų skaičius ir išdėstymas (L4, V6 ar kt.);

▼**M12**

c) ašių skaičius;

d) varančiųjų ašių skaičius ir tarpusavio sujungimas;

e) vairuojamųjų ašių skaičius;

f) užbaigtumo laipsnis (pvz., komplektinė / nekomplektinė).

1.3. Versija

1.3.1. Varianto „versija“ – transporto priemonių, kurioms bendrai būdingos visos šios savybės, grupė:

a) maksimali techniškai leidžiama pakrautos transporto priemonės masė;

b) jeigu tai yra vidaus degimo variklis, jo galia;

c) didžiausia variklio galia arba didžiausia nuolatinė vardinė galia (elektros variklio);

d) degalų rūšis (benzinas, dyzelinas, SND, mišrūs ar kt.);

e) didžiausias sėdimųjų vietų skaičius;

f) garso lygis važiuojant;

g) išmetamų teršalų lygis (pvz., Euro V, Euro VI ar kt.);

h) suminis arba svertinis, suminis išmetamas CO_2 kiekis;

i) elektros energijos sunaudojimas (svertinis, suminis);

j) suminis arba svertinis, suminis degalų sunaudojimas;

k) novatoriškos technologijos paketas, kaip apibrėžta Reglamente (EB) Nr. 443/2009, nustatančiame naujų keleivinių automobilių išmetamų teršalų normas pagal Bendrijos integruotą principą mažinti lengvųjų transporto priemonių išmetamo CO_2 kiekį ([1]).

2. **M_2 ir M_3 klasės**

2.1. Transporto priemonės tipas

2.1.1. „Transporto priemonės tipui“ priskiriamos visos transporto priemonės, kurioms bendrai būdingos visos toliau nurodytos savybės:

a) gamintojo prekinis pavadinimas.

Jeigu pasikeičia įmonės nuosavybės teisinė forma, tai nereiškia, kad turi būti suteiktas naujas patvirtinimas;

b) klasė;

c) šie konstravimo ir projektavimo aspektai:

i) pagrindinių sudedamųjų elementų, iš kurių sudaryta važiuoklė, projektavimas ir konstravimas;

ii) jeigu tai yra atraminis kėbulas, pagrindinių struktūrinių kėbulo dalių konstrukcija ir sąranka;

d) aukštų skaičius (vienaukštė ar dviaukštė);

e) dalių skaičius (vientisa / sujungta);

([1]) OL L 140, 2009 6 5, p. 1.

▼**M12**

f) ašių skaičius;

g) energijos tiekimo sistema (sumontuota arba nesumontuota transporto priemonėje);

h) pakopomis pagamintų transporto priemonių atveju, gamintojas ir ankstesnės pakopos transporto priemonės tipas.

2.1.2. Tipą turi sudaryti bent vienas variantas ir viena versija.

2.2. Variantas

2.2.1. Transporto priemonės tipo „variantas“ – transporto priemonių, kurioms bendrai būdingos visos šios konstrukcinės savybės, grupė:

a) kėbulo tipas, kaip apibrėžta C dalies 2 skirsnyje;

b) transporto priemonės klasė arba klasių derinys, kaip apibrėžta Direktyvos 2001/85/EB I priedo 2.1.1 punkte (tik komplektinių ir sukomplektuotų transporto priemonių atveju);

c) užbaigtumo laipsnis (pvz., komplektinė / nekomplektinė / sukomplektuota);

d) šios konstrukcinės variklio savybės:

i) energijos tiekimo būdas (vidaus degimo variklis, elektros variklis ar kt.);

ii) veikimo principas (priverstinis uždegimas, slėginis uždegimas ar kt.);

iii) jeigu tai yra vidaus degimo variklis, cilindrų skaičius ir išdėstymas (L6, V8 ar kt.);

2.3. Versija

2.3.1. Varianto „versija“ – transporto priemonių, kurioms bendrai būdingos visos šios savybės, grupė:

a) maksimali techniškai leidžiama pakrautos transporto priemonės masė;

b) transporto priemonės gebėjimas tempti priekabą;

c) jeigu tai yra vidaus degimo variklis, jo galia;

d) didžiausia variklio galia arba didžiausia nuolatinė vardinė galia (elektros variklio);

e) degalų rūšis (benzinas, dyzelinas, SND, mišrūs ar kt.);

f) garso lygis važiuojant;

g) išmetamų teršalų lygis (pvz., Euro IV, Euro V ar kt.).

3. **N_1 klasė**

3.1. Transporto priemonės tipas

3.1.1. „Transporto priemonės tipui“ priskiriamos visos transporto priemonės, kurioms bendrai būdingos visos toliau nurodytos savybės:

a) gamintojo prekinis pavadinimas.

Jeigu pasikeičia įmonės nuosavybės teisinė forma, tai nereiškia, kad turi būti suteiktas naujas patvirtinimas;

b) jeigu tai yra atraminis kėbulas, pagrindinių struktūrinių kėbulo dalių konstrukcija ir sąranka;

▼**M12**

c) jeigu tai nėra atraminis kėbulas, pagrindinių sudedamųjų elementų, iš kurių sudaryta važiuoklė, projektavimas ir konstravimas;

d) pakopomis pagamintų transporto priemonių atveju, gamintojas ir ankstesnės pakopos transporto priemonės tipas.

3.1.2. Nukrypstant nuo 3.1.1 punkto b papunktyje nustatytų reikalavimų, kai kėbulo struktūros grindų dalį ir pagrindinius sudedamuosius elementus, iš kurių sudaryta kėbulo struktūros priekinė dalis, esanti tiesiog priešais apatinę priekinio stiklo dalį, gamintojas naudoja įvairių rūšių kėbului sukonstruoti (pvz., furgonui ir bekėbuliam sunkvežimiui, įvairioms važiuoklėms ir įvairaus aukščio stogams), tokios transporto priemonės gali būti laikomos priklausančiomis tam pačiam tipui. Gamintojas pateikia su tuo susijusius įrodymus.

3.1.3. Tipą turi sudaryti bent vienas variantas ir viena versija.

3.2. Variantas

3.2.1. Transporto priemonės tipo „variantas“ – transporto priemonių, kurioms bendrai būdingos visos šios konstrukcinės savybės, grupė:

a) šoninių durelių skaičius arba kėbulo tipas, kaip apibrėžta C dalies 3 skirsnyje (komplektinių ir sukomplektuotų transporto priemonių atveju), kai gamintojas taiko 3.1.2 punkte nustatytą kriterijų;

b) užbaigtumo laipsnis (pvz., komplektinė / nekomplektinė / sukomplektuota);

c) šios konstrukcinės variklio savybės:

i) energijos tiekimo būdas (vidaus degimo variklis, elektros variklis ar kt.);

ii) veikimo principas (priverstinis uždegimas, slėginis uždegimas ar kt.);

iii) jeigu tai yra vidaus degimo variklis, cilindrų skaičius ir išdėstymas (L6, V8 ar kt.);

d) ašių skaičius;

e) varančiųjų ašių skaičius ir tarpusavio sujungimas;

f) vairuojamųjų ašių skaičius.

3.3. Versija

3.3.1. Varianto „versija“ – transporto priemonių, kurioms bendrai būdingos visos šios savybės, grupė:

a) maksimali techniškai leidžiama pakrautos transporto priemonės masė;

b) jeigu tai yra vidaus degimo variklis, jo galia;

c) didžiausia variklio galia arba didžiausia nuolatinė vardinė galia (elektros variklio);

d) degalų rūšis (benzinas, dyzelinas, SND, mišrūs ar kt.);

e) didžiausias sėdimųjų vietų skaičius;

f) garso lygis važiuojant;

▼M12

g) išmetamų teršalų lygis (pvz., Euro 5, Euro 6 ar kt.);

h) suminis arba svertinis, suminis išmetamas CO_2 kiekis;

i) elektros energijos sunaudojimas (svertinis, suminis);

j) suminis arba svertinis, suminis degalų sunaudojimas.

4. **N_2 ir N_3 klasės**

4.1. Transporto priemonės tipas

4.1.1. „Transporto priemonės tipui“ priskiriamos visos transporto priemonės, kurioms bendrai būdingos visos toliau nurodytos savybės:

a) gamintojo prekinis pavadinimas.

Jeigu pasikeičia įmonės nuosavybės teisinė forma, tai nereiškia, kad turi būti suteiktas naujas patvirtinimas;

b) klasė;

c) važiuoklių, būdingų vienai produkcijos linijai, projektavimas ir konstravimas;

d) ašių skaičius;

e) pakopomis pagamintų transporto priemonių atveju, gamintojas ir ankstesnės pakopos transporto priemonės tipas.

4.1.2. Tipą turi sudaryti bent vienas variantas ir viena versija.

4.2. Variantas

4.2.1. Transporto priemonės tipo „variantas“ – transporto priemonių, kurioms bendrai būdingos visos šios konstrukcinės savybės, grupė:

a) struktūrinė kėbulo koncepcija arba kėbulo tipas, kaip apibrėžta C dalies 3 skirsnyje ir 2 priedėlyje (tik komplektinių ir sukomplektuotų transporto priemonių atveju);

b) užbaigtumo laipsnis (pvz., komplektinė / nekomplektinė / sukomplektuota);

c) šios konstrukcinės variklio savybės:

i) energijos tiekimo būdas (vidaus degimo variklis, elektros variklis ar kt.);

ii) veikimo principas (priverstinis uždegimas, slėginis uždegimas ar kt.);

iii) jeigu tai yra vidaus degimo variklis, cilindrų skaičius ir išdėstymas (L6, V8 ar kt.);

d) varančiųjų ašių skaičius ir tarpusavio sujungimas;

e) vairuojamųjų ašių skaičius.

4.3. Versija

4.3.1. Varianto „versija“ – transporto priemonių, kurioms bendrai būdingos visos šios savybės, grupė:

a) maksimali techniškai leidžiama pakrautos transporto priemonės masė;

b) gebėjimas tempti tokias priekabas:

i) priekabą be stabdžių;

ii) priekabą su inercine (saviridos) stabdžių sistema, kaip apibrėžta JT EEK taisyklės Nr. 13 2.12 punkte;

▼**M12**

iii) priekabą su vieninio arba dvigubinio stabdymo sistema, kaip apibrėžta JT EEK taisyklės Nr. 13 2.9 ir 2.10 punktuose;

iv) O_4 klasės priekabą, kurią prijungus maksimali junginio masė neviršija 44 tonų;

v) O_4 klasės priekabą, kurią prijungus maksimali junginio masė viršija 44 tonas;

c) variklio galia;

d) didžiausioji variklio galia;

e) degalų rūšis (benzinas, dyzelinas, SND, mišrūs ar kt.);

f) garso lygis važiuojant;

g) išmetamų teršalų lygis (pvz., Euro IV, Euro V ar kt.).

5. **O_1 ir O_2 klasės**

5.1. Transporto priemonės tipas

5.1.1. „Transporto priemonės tipui“ priskiriamos visos transporto priemonės, kurioms bendrai būdingos visos toliau nurodytos savybės:

a) gamintojo prekinis pavadinimas.

Jeigu pasikeičia įmonės nuosavybės teisinė forma, tai nereiškia, kad turi būti suteiktas naujas patvirtinimas;

b) klasė;

c) koncepcija, apibrėžta C dalies 4 skirsnyje;

d) šie konstravimo ir projektavimo aspektai:

i) pagrindinių sudedamųjų elementų, iš kurių sudaryta važiuoklė, projektavimas ir konstravimas;

ii) jeigu tai yra atraminis kėbulas, pagrindinių struktūrinių kėbulo dalių konstrukcija ir sąranka;

e) ašių skaičius;

f) pakopomis pagamintų transporto priemonių atveju, gamintojas ir ankstesnės pakopos transporto priemonės tipas.

5.1.2. Tipą turi sudaryti bent vienas variantas ir viena versija.

5.2. Variantas

5.2.1. Transporto priemonės tipo „variantas“ – transporto priemonių, kurioms bendrai būdingos visos šios konstrukcinės savybės, grupė:

a) kėbulo rūšis, kaip apibrėžta 2 priedėlyje (tik komplektinių ir sukomplektuotų transporto priemonių atveju);

b) užbaigtumo laipsnis (pvz., komplektinė / nekomplektinė / sukomplektuota);

c) stabdžių sistemos tipas (pvz., be stabdžių / inercinio stabdymo / stabdžių su papildomu energijos šaltiniu).

▼**M12**

5.3. Versija

5.3.1. Varianto „versija“ – transporto priemonių, kurioms bendrai būdingos visos šios savybės, grupė:

a) maksimali techniškai leidžiama pakrautos transporto priemonės masė;

b) pakabos tipas (pneumatinė, plieninė, guminė, strypinė sukamoji ar kt.);

c) vilkties tipas (trikampė, vamzdinė ar kt.).

6. **O_3 ir O_4 klasės**

6.1. Transporto priemonės tipas

6.1.1. „Transporto priemonės tipui“ priskiriamos visos transporto priemonės, kurioms bendrai būdingos visos toliau nurodytos savybės:

a) gamintojo prekinis pavadinimas.

Jeigu pasikeičia įmonės nuosavybės teisinė forma, tai nereiškia, kad turi būti suteiktas naujas patvirtinimas;

b) klasė;

c) priekabos tipas, atsižvelgiant į C dalies 4 skirsnyje pateiktas apibrėžtis;

d) šie konstravimo ir projektavimo aspektai:

i) pagrindinių sudedamųjų elementų, iš kurių sudaryta važiuoklė, projektavimas ir konstravimas;

ii) jeigu tai yra priekabos su atraminiu kėbulu, pagrindinių struktūrinių kėbulo dalių projektavimas ir konstravimas;

e) ašių skaičius;

f) pakopomis pagamintų transporto priemonių atveju, gamintojas ir ankstesnės pakopos transporto priemonės tipas.

6.1.2 Tipą turi sudaryti bent vienas variantas ir viena versija.

6.2. Variantai

6.2.1. Transporto priemonės tipo „variantas“ – transporto priemonių, kurioms bendrai būdingos visos šios konstrukcinės ir projektinės savybės, grupė:

a) kėbulo rūšis, kaip apibrėžta 2 priedėlyje (tik komplektinių ir sukomplektuotų transporto priemonių atveju);

b) užbaigtumo laipsnis (pvz., komplektinė / nekomplektinė / sukomplektuota);

c) pakabos tipas (plieninė, pneumatinė, hidraulinė);

d) šios techninės savybės:

i) galimybė prailginti važiuoklę;

ii) aukšto aukštis (įprastas, žemas, pusiau žemas ir t. t.).

▼**M12**

6.3. Versijos

6.3.1. Varianto „versija“ – transporto priemonių, kurioms bendrai būdingos visos šios savybės, grupė:

a) maksimali techniškai leidžiama pakrautos transporto priemonės masė;

b) Direktyvos 96/53/EB I priedo 3.2 ir 3.3 punktuose suskirstytos grupės ir pogrupiai, kuriems priskiriamas tarpuašis tarp dviejų gretimų ašių, priklausančių vienai grupei;

c) ašių apibrėžtis, atsižvelgiant į:

i) pakeliamąsias ašis (skaičių ir vietą);

ii) laikančiąsias ašis (skaičių ir vietą);

iii) vairuojamąsias ašis (skaičių ir vietą).

7. **Bendrieji visų transporto priemonių kategorijų reikalavimai**

7.1. Jeigu dėl maksimalios masės, sėdimųjų vietų skaičiaus arba dėl abiejų šių kriterijų transporto priemonė priskirtina prie kelių kategorijų, gamintojas, norėdamas apibrėžti variantus ir versijas, gali rinktis vienai arba kitai transporto priemonės kategorijai taikomus kriterijus.

7.1.1. Pavyzdžiai:

a) transporto priemonei A gali būti suteiktas N_1 klasės (3,5 tonos) ir N_2 klasės (4,2 tonos) tipo patvirtinimas, atsižvelgiant į jos maksimalią masę. Šiuo požiūriu N_1 klasės charakteristikos taip pat gali būti taikomos prie N_2 kategorijos priskiriamai transporto priemonei, ir atvirkščiai;

b) transporto priemonei B gali būti suteiktas M_1 arba M_2 klasės tipo patvirtinimas, atsižvelgiant į sėdimųjų vietų skaičių (7+1 arba 10+1); M_1 klasės charakteristikos taip pat gali būti taikomos prie M_2 klasės priskiriamai transporto priemonei, ir atvirkščiai.

7.2. N kategorijos transporto priemonei gali būti suteiktas tipo patvirtinimas pagal M_1 arba M_2 klasei taikomas nuostatas, nelygu atvejis, kai kitu daugiaetapio tipo tvirtinimo procedūros etapu ją ketinama perdaryti į kurios nors minėtos klasės transporto priemonę.

7.2.1. Šią galimybę leidžiama rinktis tik tuo atveju, jeigu transporto priemonės yra nekomplektinės.

Tokios transporto priemonės žymimos bazinio transporto priemonės modelio gamintojo suteiktu specialiu varianto kodu.

7.3. Tipo, varianto ir versijos žymenys

7.3.1. Gamintojas suteikia kiekvienam transporto priemonės tipui, variantui ir versijai raidinį skaitmeninį kodą, sudarytą iš romėniškųjų raidžių ir (arba) arabiškųjų skaitmenų.

Leidžiama naudoti skliaustus ar brūkšnius, jeigu jais nepakeičiamos raidės ar skaitmenys.

▼**M12**

7.3.2. Visas kodas žymimas taip: tipas, variantas ir versija arba „TVV“.

7.3.3. TVV kodas turi aiškiai ir vienareikšmiškai žymėti unikalų techninių savybių derinį pagal šio priedo B dalyje apibrėžtus kriterijus.

7.3.4. Tas pats gamintojas gali žymėti transporto priemonės tipą tuo pačiu kodu, jeigu tipas priskiriamas dviem ar daugiau kategorijų.

7.3.5. Tas pats gamintojas negali žymėti transporto priemonės tipo tuo pačiu kodu, jeigu tai pačiai transporto priemonės kategorijai suteiktas daugiau kaip vienas tipo patvirtinimas.

7.4. TVV kodo simbolių skaičius

7.4.1. Simbolių skaičius neturi viršyti:

a) 15, jeigu tai yra transporto priemonės tipo kodas;

b) 25, jeigu tai yra varianto kodas;

c) 35, jeigu tai yra versijos kodas.

7.4.2. Viso raidinio skaitmeninio TVV kodo simbolių skaičius neturi viršyti 75.

7.4.3. Kai naudojamas visas TVV kodas, tarp tipo, varianto ir versijos paliekami tarpai.

Tokio TVV kodo pavyzdys: 159AF[..... *tarpas*]0054 [..... *tarpas*]977K(BE).

C DALIS

Kėbulo tipų apibrėžtys

0. **Bendrosios pastabos**

0.1. I priedo 9 skirsnyje ir III priedo 1 dalyje paminėto kėbulo tipas bei IX priedo 38 punkte minimo kėbulo kodas žymimi kodais.

Išvardyti kodai pirmiausia taikomi komplektinėms ir sukomplektuotoms transporto priemonėms.

0.2. M kategorijos transporto priemonių kėbulo tipas žymimas dviem raidėmis, kaip nurodyta 1 ir 2 skirsniuose.

0.3. N ir O kategorijų transporto priemonių kėbulo tipas žymimas dviem raidėmis, kaip nurodyta 3 ir 4 skirsniuose.

0.4. Prireikus jos papildomos dviem skaitmenimis (visų pirma, kai kėbulas yra 3.1 ir 3.6 bei 4.1 ir 4.4 punktuose nurodytų tipų).

0.4.1. Skaitmenų sąrašas pateikiamas šio priedo 2 priedėlyje.

0.5. Specialios paskirties transporto priemonėms naudojamas su transporto priemonės kategorija susijusio tipo kėbulas.

▼M12

1. **M_1 klasės transporto priemonės**

Punktas	Kodas	Pavadinimas	Apibrėžtis
1.1.	AA	Sedanas	Standarto ISO 3833:1977 3.1.1.1 punkte apibrėžta transporto priemonė, kurioje įrengti ne mažiau kaip keturi šoniniai langai.
1.2.	AB	Hečbekas	1.1 punkte apibrėžtas sedanas, kurio gale yra į viršų atsidaranti bagažinė.
1.3.	AC	Universalas	Standarto ISO 3833:1977 3.1.1.4 punkte apibrėžta transporto priemonė.
1.4.	AD	Kupė	Standarto ISO 3833:1977 3.1.1.5 punkte apibrėžta transporto priemonė.
1.5.	AE	Kabrioletas	Standarto ISO 3833:1977 3.1.1.6 punkte apibrėžta transporto priemonė. Tačiau kabrioletas gali būti be durų.
1.6.	AF	Daugiafunkcinė transporto priemonė	Transporto priemonė, išskyrus AG ir AA–AE kodais žymimas transporto priemones, kurioje keleiviai, jų bagažas ir retkarčiais kroviniai vežami viename skyriuje.
1.7.	AG	Pikapas	Standarto ISO 3833:1977 3.1.1.4.1 punkte apibrėžta transporto priemonė. Tačiau bagažo skyrius turi būti visiškai atskirtas nuo keleivių skyriaus. Be to, vairuotojo sėdimosios vietos atskaitos taškas neprivalo būti bent 750 mm virš pagrindo, į kurį remiasi transporto priemonė.

2. **M_2 arba M_3 klasės transporto priemonės**

Punktas	Kodas	Pavadinimas	Apibrėžtis
2.1.	CA	Vienaukštė transporto priemonė	Transporto priemonė, kurioje asmenims skirtos vietos įrengiamos viename lygyje arba taip, kad jos nebūtų išdėstytos dviem vienas virš kito esančiais lygiais.
2.2.	CB	Dviaukštė transporto priemonė	Direktyvos 2001/85/EB I priedo 2.1.6 punkte apibrėžta transporto priemonė.
2.3.	CC	Vienaukštė sujungtoji transporto priemonė	Direktyvos 2001/85/EB I priedo 2.1.3 punkte apibrėžta vieno aukšto transporto priemonė.
2.4.	CD	Dviaukštė sujungtoji transporto priemonė	Direktyvos 2001/85/EB I priedo 2.1.3.1 punkte apibrėžta transporto priemonė.
2.5.	CE	Žemagrindė vienaukštė transporto priemonė	Direktyvos 2001/85/EB I priedo 2.1.4 punkte apibrėžta vieno aukšto transporto priemonė.
2.6.	CF	Žemagrindė dviaukštė transporto priemonė	Direktyvos 2001/85/EB I priedo 2.1.4 punkte apibrėžta dviejų aukštų transporto priemonė.
2.7.	CG	Žemagrindė vienaukštė sujungtoji transporto priemonė	Transporto priemonė, kuriai bendrai būdingos 2.3 ir 2.5 punktuose apibrėžtų transporto priemonių techninės savybės.
2.8.	CH	Žemagrindė dviaukštė sujungtoji transporto priemonė	Transporto priemonė, kuriai bendrai būdingos 2.4 ir 2.6 punktuose apibrėžtų transporto priemonių techninės savybės.

▼M12

Punktas	Kodas	Pavadinimas	Apibrėžtis
2.9.	CI	Bestogė vienaukštė transporto priemonė	Transporto priemonė, neturinti dalies arba viso stogo.
2.10.	CJ	Bestogė dviaukštė transporto priemonė	Transporto priemonė, neturinti stogo viršutiniame aukšte virš visų grindų arba jų dalies.
2.11.	CX	Autobuso važiuoklė	Nekomplektinė transporto priemonė tik su važiuoklės rėmais arba vamzdine sąranka, jėgos pavara, ašimis, kurią ketinama komplektuoti su kėbulu, pritaikytu prie vežėjo poreikių.

3. **N_1, N_2 arba N_3 klasės motorinės transporto priemonės**

Punktas	Kodas	Pavadinimas	Apibrėžtis
3.1.	BA	Sunkvežimis	Transporto priemonė, suprojektuota ir sukonstruota vien tik arba iš esmės tik kroviniams vežti. Ja taip pat gali būti velkama priekaba.
3.2.	BB	Furgonas	Sunkvežimis, kurio vairuotojui skirta vieta ir krovinio vieta yra viename skyriuje.
3.3.	BC	Balninis vilkikas	Velkančioji transporto priemonė, suprojektuota ir sukonstruota vien tik arba iš esmės tik puspriekabėms vilkti.
3.4.	BD	Kelių vilkikas	Velkančioji transporto priemonė, suprojektuota ir sukonstruota vien tik arba iš esmės tik priekaboms vilkti, išskyrus puspriekabes.
3.5.	BE	Pikapas	Transporto priemonė, kurios maksimali masė neviršija 3 500 kg ir kurios sėdimosios vietos ir krovinio vieta nėra viename skyriuje.
3.6.	BX	Bekėbulė transporto priemonė arba bekėbulis sunkvežimis	Nekomplektinė transporto priemonė tik su kabina (užbaigta arba neužbaigta), važiuoklės rėmais, jėgos pavara, ašimis, kurią ketinama komplektuoti su kėbulu, pritaikytu prie vežėjo poreikių.

4. **O kategorijos transporto priemonės**

Punktas	Kodas	Pavadinimas	Apibrėžtis
4.1.	DA	Puspriekabė	Priekaba, suprojektuota ir sukonstruota taip, kad ją būtų galima sukabinti su vilkiku arba su atramine puspriekabės važiuokle ir velkančiąją transporto priemonę arba puspriekabės važiuoklę veikti didele apkrova. Transporto priemonių junginiui naudojamas sukabintuvas, sudarytas iš šerdeso ir balninio įtaiso.
4.2.	DB	Priekaba su grąžulu	Priekaba, turinti bent dvi ašis, iš kurių bent viena yra vairuojamoji: a) kurioje įrengtas vilkimo įtaisas, galintis judėti vertikaliai (priekabos atžvilgiu); ir b) kurią velkanti transporto priemonė veikiama mažesne kaip 100 daN statine vertikaliąja apkrova.
4.3.	DC	Priekaba, kurios ašis (-ys) sutampa su jos sunkio centru (centrinės ašies priekaba)	Priekaba, kurios ašis (-ys) yra arti transporto priemonės sunkio centro (kai krovinys paskirstytas tolygiai) ir dėl to ją velkanti transporto priemonė veikiama visai nedidele statine vertikaliąja apkrova, neviršijančia 10 proc. priekabos maksimalios masės arba 1 000 daN apkrovos (priklausomai nuo to, kuris dydis yra mažesnis).

▼**M12**

Punktas	Kodas	Pavadinimas	Apibrėžtis
4.4.	DE	Priekaba su standžiaja vilktimi	Priekaba, turinti vieną ašį arba vieną grupę ašių, sumontuotų su grąžulu, kuriuo dėl konstrukcijos ypatumų velkančioji transporto priemonė veikiama ne didesne kaip 4 000 daN statine apkrova, ir neatitinkanti priekabos, kurios ašis (-ys) sutampa su jos sunkio centru, apibrėžties. Transporto priemonių junginiui naudojamas sukabintuvas, nesudarytas iš šerdeso ir balninio įtaiso.

▼M12

1 priedėlis

Tvarka, taikoma tikrinant, ar transporto priemonė gali būti priskirta prie visureigių transporto priemonių

0. **Bendrosios pastabos**

0.1. Nustatant, ar transporto priemonė turi būti priskirta prie visureigių transporto priemonių, taikoma šiame priedėlyje nustatyta tvarka.

1. **Geometrinių matavimų bandymo sąlygos**

1.1. M_1 arba N_1 klasei priklausančios transporto priemonės turi būti nepakrautos, o jų vairuotojui skirtoje vietoje turi būti pasodintas 50 procentilių vyro dydžio manekenas; transporto priemonėje turi būti aušinimo skysčio, tepalų, degalų, įrankiai ir atsarginis ratas (jeigu tai laikoma originalia gamintojo įranga).

Manekenas gali būti pakeistas panašiu tokios pat masės įtaisu.

1.2. Transporto priemonės, išskyrus nurodytąsias 1.1 punkte, pakraunamos iki maksimalios techniškai leidžiamos pakrautos transporto priemonės masės.

Ašims tenkančios masės pasiskirstymas turi atitikti blogiausią atvejį, atsižvelgiant į atitinkamus kriterijus.

1.3. Tipą atitinkanti transporto priemonė technikos tarnybai pateikiama 1.1 arba 1.2 punkte nurodytos būsenos. Transporto priemonė turi stovėti, o jos ratai turi būti nukreipti tiesiai į priekį.

Matavimo paviršius turi būti kuo plokštesnis ir horizontalus (didžiausias pokrypis – 0,5 proc.).

2. **Užvažiavimo ir nuvažiavimo kampų bei nuožulnios plokštumos matavimas**

2.1. Užvažiavimo kampas matuojamas vadovaujantis standarto ISO 612: 1978 6.10 punktu.

2.2. Nuvažiavimo kampas matuojamas vadovaujantis standarto ISO 612: 1978 6.11 punktu.

2.3. Nuožulni plokštuma matuojama vadovaujantis standarto ISO 612: 1978 6.9 punktu.

2.4. Matuojant nuvažiavimo kampą, galinių apsaugos nuo palindimo įtaisų, kurių aukštį galima reguliuoti, padėtis gali būti aukštesnioji padėtis.

2.5. 2.4 punkto nuostata nelaikoma reikalavimu baziniame transporto priemonės modelyje sumontuoti originalią galinę apsaugos nuo palindimo įrangą. Tačiau bazinio transporto priemonės modelio gamintojas praneša kito etapo gamintojui, kad transporto priemonė, kurioje sumontuojama galinė apsaugos nuo palindimo įranga, turi atitikti nuvažiavimo kampo reikalavimus.

3. **Išilginės prošvaisos matavimas**

3.1. Išilginė prošvaisa tarp ašių

3.1.1. *„Išilginė prošvaisa tarp ašių“* – trumpiausias atstumas nuo žemės paviršiaus plokštumos iki žemiausio nejudamo transporto priemonės taško.

▼**M12**

Taikant šią apibrėžtį, vertinamas atstumas nuo priekinės ašių grupės paskutiniosios ašies iki galinės ašių grupės pirmosios ašies.

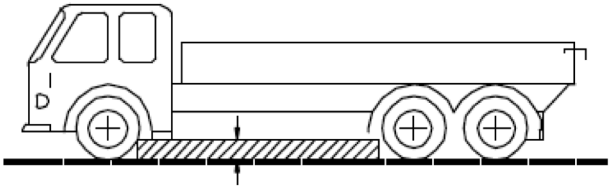

3.1.2. Į paveiksle nurodytą užbrūkšniuotą zoną negali išsikišti jokia standi transporto priemonės dalis.

3.2. Išilginė prošvaisa po viena ašimi

3.2.1. *„Išilginė prošvaisa po viena ašimi“* – atstumas nuo apskritimo lanko, kertančio vienos ašies ratų (jei ratai sudvejinti – vidinių ratų) padangų sąlyčio su žemės paviršiumi taškus ir susiliečiančio su žemiausiu nejudamu transporto priemonės tašku tarp ratų, aukščiausio taško iki žemės paviršiaus.

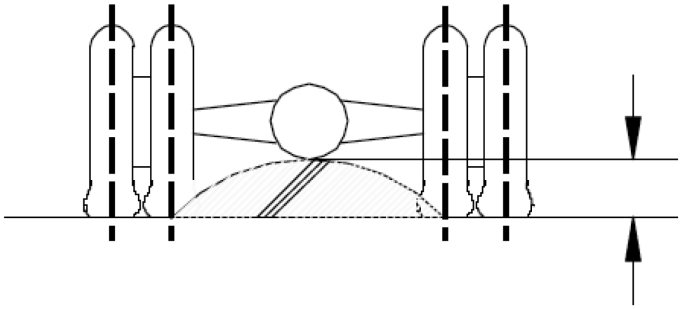

3.2.2. Prireikus išmatuojama ašių grupei priklausančios kiekvienos ašies išilginė prošvaisa.

4. **Įkalnės įveikimo geba**

4.1. *„Įkalnės įveikimo geba“* – transporto priemonės gebėjimas įveikti įkalnę.

4.2. Siekiant patikrinti nekomplektinių ir komplektinių M_2, M_3, N_2 ir N_3 klasių transporto priemonių gebėjimą įveikti įkalnę, atliekamas bandymas.

4.3. Ši bandymą technikos tarnyba atlieka su bandomą tipą atitinkančia transporto priemone.

4.4. Gamintojui paprašius, laikantis XVI priede nurodytų sąlygų, transporto priemonės tipo gebėjimas įveikti įkalnę gali būti patikrintas atliekant virtualų bandymą.

5. **Bandymų atlikimo sąlygos ir išlaikymo arba neišlaikymo kriterijus**

5.1. Iki 2014 m. spalio 31 d. taikomos Direktyvos 97/27/EB I priedo 7.5 skirsnyje nustatytos sąlygos.

Nuo 2014 m. lapkričio 1 d. taikomos Europos Parlamento ir Tarybos reglamentu (EB) Nr. 661/2009 ([1]) patvirtintos bandymų atlikimo sąlygos, vadovaujantis minėto reglamento 14 straipsniu.

5.2. Transporto priemonė turi užvažiuoti įkalne pastoviu greičiu, ratams neslystant nei į priekį, nei į šonus.

([1]) OL L 200, 2009 7 31, p. 1.

▼**M12**

2 priedėlis

Kodus, kuriais žymimi įvairių rūšių kėbulai, papildantys skaitmenys

01 Platforma

02 Bortinis kėbulas

03 Furgonas

04 Kondicionuojamas kėbulas su izoliuotomis sienelėmis ir įranga vidaus temperatūrai palaikyti

05 Izoterminis kėbulas

06 Tentinis kėbulas

07 Nuimamasis kėbulas (keičiamoji konstrukcija)

08 Konteinervežiai

09 Transporto priemonės, kuriose įrengtas kablinis keltuvas

10 Savivartis

11 Cisterna

12 Talpykla pavojingiems kroviniams vežti

13 Kėbulas gyvuliams vežti

14 Automobilvežis

15 Betono maišyklė

16 Automobilinis betono siurblys

17 Miškovežis

18 Šiukšliavežis

19 Gatvių valymo mašina, valymas ir nuotekų šalinimas

20 Kompresorius

21 Valčių vežimo priekaba

22 Sklandytuvų vežimo priekaba

23 Mažmeninei prekybai arba demonstruoti skirtos transporto priemonės

24 Techninės pagalbos automobilis

25 Automobilinės kopėčios

26 Automobilinis kranas (išskyrus savaeigius kranus, apibrėžtus II priedo A dalies 5 skirsnyje)

27 Automobilinis aukštuminis keltuvas

28 Kranas manipuliatorius

29 Žemagrindė priekaba

30 Transporto priemonė stiklui vežti

31 Priešgaisriniai automobiliai

99 Į šį sąrašą neįtraukti kėbulai

▼M1

III PRIEDAS

INFORMACINIS DOKUMENTAS TRANSPORTO PRIEMONĖS EB TIPUI PATVIRTINTI

(Dėl aiškinamųjų pastabų žr. I priedo paskutinį puslapį)

I DALIS

Toliau nurodyti duomenys prireikus pateikiami trimis egzemplioriais ir su jais pateikiamas turinys. Visi brėžiniai rengiami pakankamai detaliai pagal atitinkamą mastelį A4 formato lapuose arba A4 formato aplanke. Jei pateikiamos nuotraukos, jos yra pakankamai detalios.

A. **M ir N kategorijos**

0. BENDROJI INFORMACIJA

0.1. Gamyklinė markė (prekinis gamintojo pavadinimas): .....

0.2. Tipas: .....

0.2.1. Komercinis (-iai) pavadinimas (-ai) (jeigu taikoma): .....

0.3. Tipo identifikavimo priemonės, jeigu pažymėta ant transporto priemonės ([b]): .....

0.3.1. Tokio ženklo vieta: .....

0.4. Transporto priemonės kategorija ([c]): .....

0.4.1. Klasifikacija (-os) atsižvelgiant į pavojingus krovinius, kuriuos transporto priemone numatyta gabenti: .....

▼M15

0.5. Bendrovės pavadinimas ir gamintojo adresas: .....

▼M1

0.8. Surinkimo gamyklos (-ų) pavadinimas (-ai) ir adresas (-ai): ....

0.9. Gamintojo atstovo (jei yra) pavadinimas ir adresas: .....

1. TRANSPORTO PRIEMONĖS KONSTRUKCIJOS BENDROS CHARAKTERISTIKOS

1.1. Tipinės transporto priemonės nuotraukos ir (arba) brėžiniai: ....

1.3. Ašių ir ratų kiekis: .....

1.3.1. Ašių su dvigubais ratais skaičius ir padėtis: .....

1.3.2. Vairuojamuosius ratus turinčių ašių skaičius ir padėtis: .....

1.3.3. Varomosios ašys (skaičius, vieta, tarpusavio sujungimas): .....

1.4. Važiuoklė, jeigu yra (bendrasis brėžinys): .....

1.6. Variklio vieta ir jo agregatų išdėstymas: .....

1.8. Pavaros padėtis: kairė ir (arba) dešinė ([1])

1.8.1. Transporto priemonė pritaikyta eismui dešiniąja ir (arba) kairiąja ([1]) kelio juosta

▼M15

1.9. Nurodyti, ar velkančioji transporto priemonė yra skirta vilkti puspriekabes arba kitas priekabas ir ar tai yra puspriekabė, priekaba su grąžulu, priekaba, kurios ašis sutampa su jos sunkio centru, ar priekaba su standžiąja vilktimi: .....

1.10. Nurodyti, ar transporto priemonės specialiai skirtos kroviniams vežti reguliuojamos temperatūros kėbulais: .....

▼M15

2. MASĖS IR MATMENYS ([f]) ([g]) ([7])

(kg ir mm; kur taikoma, pateikiamos nuorodos į brėžinius)

▼M1

2.1. **Transporto priemonės (visiškai pakrautos) bazė** ([g1]):

2.1.1. *Transporto priemonės su dviem ašimis*: .....

2.1.2. *Transporto priemonės su trimis arba daugiau ašių:*

2.1.2.1. Atstumas tarp gretimų ašių nuo priekinės ašies iki galinės ašies:

2.1.2.2. Bendras atstumas tarp ašių: .....

2.3.1. Kiekvienos vairuojamosios ašies tarpvėžė ([g4]): .....

2.3.2. Visų kitų ašių tarpvėžė ([g4]): .....

2.4. **Gabaritinių matmenų intervalas** (iš viso)

2.4.1. *Jei tai važiuoklė be kėbulo*

2.4.1.1. Ilgis ([g5]): .....

2.4.1.1.1. Didžiausias leistinas ilgis: .....

2.4.1.1.2. Mažiausias leistinas ilgis: .....

2.4.1.2. Plotis ([g7]): .....

2.4.1.2.1. Didžiausias leistinas plotis: .....

2.4.1.2.2. Mažiausias leistinas plotis: .....

2.4.1.3. Aukštis (parengtos eksploatuoti transporto priemonės) ([g8]) (nurodyti pakabų, kurių aukštį galima reguliuoti, įprastą eksploatavimo padėtį): .....

2.4.2. *Jei tai važiuoklė su kėbulu*

2.4.2.1. Ilgis ([g5]): .....

2.4.2.1.1. Ploto kroviniui sukrauti ilgis: .....

2.4.2.2. Plotis ([g7]): .....

2.4.2.2.1. Sienelių storis (jeigu transporto priemonės skirtos krovinius vežti reguliuojamos temperatūros sąlygomis): .....

2.4.2.3. Aukštis (parengtos eksploatuoti transporto priemonės) ([g8]) (nurodyti pakabų, kurių aukštį galima reguliuoti, įprastą eksploatavimo padėtį): .....

▼M15

2.5. **Mažiausia masė, tenkanti vairuojamai (-oms) ašiai (-ims), nekomplektinės transporto priemonės atveju:** .....

2.6. **Parengtos eksploatuoti transporto priemonės masė** ([h])

a) didžiausia ir mažiausia kiekvienam variantui: .....

b) kiekvienos versijos masė (turi būti pateikta matrica): .....

▼M15

2.6.1. Šios masės paskirstymas tarp ašių ir, jei tai yra puspriekabė, priekaba, kurios ašis sutampa su jos sunkio centru, ar priekaba su standžiąja vilktimi, masė sukabinimo taške:

a) didžiausia ir mažiausia kiekvienam variantui: .....

b) kiekvienos versijos masė (turi būti pateikta matrica): .....

2.6.2. Pasirenkamos įrangos masė (kaip apibrėžta Reglamento (ES) Nr. 1230/2012 2 straipsnio 5 punkte: .....

▼M1

2.7. **Mažiausia sukomplektuotos transporto priemonės masė**, kurią nurodo gamintojas, jeigu tai yra nekomplektinė transporto priemonė: .....

2.8. **Didžiausia techniškai leistina pakrautos transporto priemonės masė**, kurią nurodo gamintojas ([1]) ([3]): .....

2.8.1. Šios masės pasiskirstymas tarp ašių ir, jeigu tai yra puspriekabė arba priekaba, kurios ašis (-ys) sutampa su jos sunkio centru, sukabinimo taško apkrova ([3]): .....

2.9. **Didžiausia techniškai leistina kiekvienai ašiai tenkanti masė**:

▼M15

2.10. **Didžiausia techniškai leidžiama kiekvienai ašių grupei tenkanti masė:** .....

2.11. **Didžiausia techniškai leidžiama velkančiosios transporto priemonės velkamoji masė**

Jei tai:

▼M1

2.11.1. Priekaba su grąžulu: .....

2.11.2. Puspriekabė: .....

2.11.3. Priekaba, kurios ašis (-ys) sutampa su jos sunkio centru: .....

▼M15

2.11.4. Priekaba su standžiąja vilktimi: .....

2.11.5 Didžiausia techniškai leidžiama pakrauto junginio masė ([3]): ....

▼M1

2.11.6. Didžiausia priekabos be stabdžių masė: .....

▼M15

2.12. **Didžiausia techniškai leidžiama masė sukabinimo taške:**

2.12.1. velkančiosios transporto priemonės: .....

2.12.2. priekabės, priekabos, kurios ašis sutampa su jos sunkio centru, ar priekabos su standžiąja vilktimi: .....

2.16. **Didžiausios leidžiamos registravimo ir (arba) eksploatavimo masės (neprivaloma)**

2.16.1. Didžiausia leidžiama pakrautos transporto priemonės registravimo ir (arba) eksploatavimo masė: .....

2.16.2. Numatyta didžiausia leidžiama kiekvienai ašiai tenkanti registravimo ir (arba) eksploatavimo masė ir, jei tai yra puspriekabė arba priekaba, kurios ašis (-ys) sutampa su jos sunkio centru, numatyta sukabinimo taško apkrova, kurią yra nurodęs gamintojas, jeigu ji yra mažesnė nei didžiausia techniškai leidžiama masė jų sukabinimo taške: .....

2.16.3. Didžiausia leidžiama registravimo ir (arba) eksploatavimo masė, tenkanti kiekvienai ašių grupei: .....

2.16.4. Didžiausia leidžiama velkamoji registravimo ir (arba) eksploatavimo masė: .....

2.16.5. Didžiausia leidžiama junginio registravimo ir (arba) eksploatavimo masė: .....

▼M1

3.	VARIKLIS ([k])
3.1.	**Variklio gamintojas**: .....
3.1.1.	Gamintojo variklio kodas (pažymėtas ant variklio arba kitos atpažinimo priemonės): .....
3.1.2.	Patvirtinimo numeris (jei taikoma), įskaitant degalų identifikacinį ženklinimą: .....
	(tik didelės galios transporto priemonėms)
3.2.	**Vidaus degimo variklis**
3.2.1.1.	Veikimo principas: kibirkštinis uždegimas, uždegimas suspaudimu ir (arba) priverstinis uždegimas ([1])
	Ciklas: keturių taktų, dviejų taktų ir (arba) rotacinis ([1])
3.2.1.2.	Cilindrų skaičius ir jų išdėstymas: .....
3.2.1.3.	Darbinis variklio tūris ([m]): ..... cm^3
3.2.1.6.	Normalus variklio sukimosi dažnis tuščiąja eiga ([2]): ..... min^{-1}
3.2.1.8.	Didžiausia naudingoji galia ([n]): ..... kW, kai ..... min^{-1} (gamintojo nurodyta vertė)

▼M11

3.2.1.11.	(Tik Euro VI atveju) Gamintojo nuorodos į dokumentų rinkinį, būtiną pateikti pagal Reglamento (ES) Nr. 582/2011 5, 7 ir 9 straipsnius ir suteikiantį patvirtinimo institucijai galimybę įvertinti variklyje įdiegtas išmetamųjų teršalų kontrolės strategijas ir sistemas, užtikrinančias tinkamą NO_x kontrolės priemonių veikimą

▼M1

3.2.2.1.	Nedidelės galios transporto priemonės: dyzelinas, benzinas, LPG, NG ar biometanas, etanolis (E 85, biodyzelinas ir (arba) vandenilis ([1]) ([6])

▼M11

3.2.2.2.	Sunkiosios transporto priemonės, kaip degalus naudojančios dyzeliną / benziną / SND / GD-H / GD-L / GD-HL / etanolį (ED95) / etanolį (E85) ([1]) ([6])
3.2.2.2.1.	(Tik Euro VI atveju) Varikliui tinkamos degalų rūšys, gamintojo nurodytos pagal Reglamento (ES) Nr. 582/2011 I priedo 1.1.3 punktą (jeigu taikytina)

▼M1

3.2.2.4.	Transporto priemonės degalų rūšis: vienos rūšies degalai, dviejų rūšių degalai, mišrūs degalai ([1])
3.2.2.5.	Maksimalus degaluose leistinas biodegalų kiekis (gamintojo nurodyta vertė): ……..% tūrio
3.2.3.	*Degalų bakas (-ai)*
3.2.3.1.	Pagrindinis (-iai) degalų bakas (-ai)
3.2.3.1.1.	Kiekis ir kiekvieno bako talpa: .....
3.2.3.2.	Atsarginis (-iai) degalų bakas (-ai)
3.2.3.2.1.	Kiekis ir kiekvieno bako talpa: .....

▼M1

3.2.4. *Degalų tiekimas*

3.2.4.1. Karbiuratoriumi (-iais): taip arba ne ([1])

3.2.4.2. Degalų įpurškimu (tik uždegimo suspaudimu varikliams): taip arba ne ([1])

3.2.4.2.2. Veikimo principas: tiesioginis įpurškimas, netiesioginis įpurškimas ir (arba) į sūkurinę kamerą ([1])

3.2.4.3. Su degalų įpurškimu (tik kibirkštinio uždegimo varikliams): taip arba ne ([1])

3.2.7. *Aušinimo sistema: skysčiu ir* (arba) oru ([1])

3.2.8. *Įleidimo sistema*

3.2.8.1. Pūstuvas: taip arba ne ([1])

3.2.8.2. Tarpinis aušintuvas: taip arba ne ([1])

▼M11

3.2.8.3. (Tik Euro VI atveju) Tikrasis slėgio sumažėjimas įsiurbimo sistemoje, esant vardiniam variklio sūkių dažniui ir taikant transporto priemonės 100 proc. apkrovą: kPa

▼M1

3.2.9. *Išmetimo sistema*

▼M11

3.2.9.2.1. (Tik Euro VI atveju) Išmetimo sistemos sudedamųjų dalių, kurios nėra variklio sistemos dalis, aprašas ir (arba) brėžinys

3.2.9.3.1. (Tik Euro VI atveju) Tikrasis išmetimo sistemos atgalinis slėgis, varikliui veikiant vardiniu sūkių dažniu ir taikant transporto priemonės 100 proc. apkrovą (tik slėginio uždegimo varikliams): ..... kPa

▼M1

3.2.9.4. Išmetimo slopintuvo (-ų) tipas ir ženklinimas: .....

Jeigu tinka dėl išorinio triukšmo, ribojamosios priemonės variklio skyriuje ir prie variklio:

3.2.9.5. Išmetimo angos vieta: .....

▼M11

3.2.9.7.1. (Tik Euro VI atveju) Leidžiamas išmetimo sistemos tūris: ..... dm^3

▼M1

3.2.12. *Priemonės, kurių imtasi oro taršai mažinti*

▼M11

3.2.12.1.1. (Tik Euro VI atveju) Karterio dujų perdirbimo įtaisas: yra / nėra ([2])

Jeigu yra, aprašas ir brėžiniai:

Jeigu nėra, būtina užtikrinti atitiktį Reglamento (ES) Nr. 582/2011 V priedo nuostatoms

▼M1

3.2.12.2. Papildomi taršos kontrolės įtaisai (jei yra ir jeigu neįrašyti kitoje antraštėje)

3.2.12.2.1. Deginių filtro katalizatorius: taip arba ne ([1])

3.2.12.2.1.11. Atsinaujinimo sistemos ir (arba) pakartotinio teršalų apdorojimo sistemos, aprašas: .....

▼M1

3.2.12.2.1.11.6. Sudegantieji reagentai: taip arba ne ([1])

3.2.12.2.1.11.7. Reagento tipas ir katalizei užtikrinti būtina jo koncentracija: ...

3.2.12.2.2. Deguonies jutiklis: taip arba ne ([1])

3.2.12.2.3. Oro pūtimas: taip arba ne ([1])

3.2.12.2.4. Išmetamųjų dujų recirkuliacija: taip arba ne ([1])

3.2.12.2.5. Angliavandenilių garų kontrolės sistema: taip arba ne ([1])

3.2.12.2.6. Kietųjų dalelių gaudyklė: taip arba ne ([1])

▼M11

3.2.12.2.6.9. Kitos sistemos: yra/nėra ([1])

3.2.12.2.6.9.1. Aprašas ir veikimas

▼M1

3.2.12.2.7. Transporto priemonės diagnostinė sistema (OBD): taip arba ne ([1])

▼M11

3.2.12.2.7.0.1. (Tik Euro VI atveju) TPD sistemą turinčių variklių šeimų skaičius variklių šeimoje

3.2.12.2.7.0.2. (Tik Euro VI atveju) TPD sistemą turinčių variklių šeimų sąrašas (jeigu taikytina)

3.2.12.2.7.0.3. (Tik Euro VI atveju) TPD sistemą turinčių variklių šeimos, kuriai priklauso pirminis variklis ir (arba) variklių šeimos narys, numeris

3.2.12.2.7.0.4. (Tik Euro VI atveju) Gamintojo nuorodos į TPD sistemos dokumentus, privalomus pagal Reglamento (ES) Nr. 582/2011 5 straipsnio 4 dalies c punktą ir 9 straipsnio 4 dalį ir nurodytus to reglamento X priede, reikalingus norint patvirtinti TPD sistemą

3.2.12.2.7.0.5. (Tik Euro VI atveju) Jeigu taikytina, gamintojo nuorodos į variklio sistemai su TPD sistema montuoti skirtus dokumentus

3.2.12.2.7.0.6. (Tik Euro VI atveju) Jeigu taikytina, gamintojo nuoroda į dokumentų rinkinį, susijusį su patvirtintos variklio sistemos TPD sistemos montavimu transporto priemonėje

3.2.12.2.7.0.7. (Tik Euro VI atveju) GR aprašas ir (arba) brėžinys ([6])

3.2.12.2.7.0.8. (Tik Euro VI atveju) TPD sistemos išorinio ryšio sąsajos aprašas ir (arba) brėžinys ([6])

3.2.12.2.7.6.5. (Tik Euro VI atveju) TPD sistemos ryšių protokolo standartas ([4]):

3.2.12.2.7.7. (Tik Euro VI atveju) Gamintojo nuoroda į su TPD sistema susijusią informaciją, būtiną pateikti pagal Reglamento (ES) Nr. 582/2011 5 straipsnio 4 dalies d punktą ir 9 straipsnio 4 dalį ir reikalingą tam, kad būtų galima užtikrinti atitiktį nuostatoms dėl galimybės naudoti transporto priemonėje įrengtos TPD sistemos ir transporto priemonės remonto ir priežiūros informacija, arba

▼**M11**

3.2.12.2.7.7.1. vietoje gamintojo nuorodų, pateiktų 3.2.12.2.7.7 punkte, gali būti pateikiama nuoroda į Reglamento (ES) Nr. 582/2011 III priedo 4 priedėlyje išdėstyto informacinio dokumento priedėlį, kuriame nurodyta informacija, pateikiama pagal pateiktą pavyzdį užpildant toliau pateiktą lentelę:

Sudedamoji dalis – Trikties kodas – Stebėjimo strategija – Trikties nustatymo kriterijai – GR įjungimo kriterijai – Antriniai parametrai – Parengimas – Įrodomasis bandymas

Katalizatorius – P0420 – Deguonies jutiklių Nr. 1 ir Nr. 2 signalai – Jutiklio Nr. 1 ir jutiklio Nr. 2 signalų skirtumas – Trečiasis ciklas – Variklio sūkių dažnis, variklio apkrova, naudojamas oro ir degalų santykis, katalizatoriaus temperatūra – Du I tipo bandymai – I tipas

▼**M1**

3.2.12.2.8. Kitos sistemos (aprašymas ir veikimas): .....

▼**M11**

3.2.12.2.8.1. (Tik Euro VI atveju) Sistemos, užtikrinančios tinkamą NO_x kontrolės priemonių veikimą

3.2.12.2.8.2. (Tik Euro VI atveju) Variklis su ilgalaikiu vairuotojo raginimo imtis priemonių sistemos išjungimu, skirtas naudoti gelbėjimo tarnyboms arba transporto priemonėse, nurodytose šios direktyvos 2 straipsnio 3 dalies b punkte: Taip / Ne

3.2.12.2.8.3. (Tik Euro VI atveju) Variklių šeimai, nagrinėjamai užtikrinant tinkamą NO_x kontrolės priemonių veikimą, priklausančių TPD sistemą turinčių variklių šeimų skaičius

3.2.12.2.8.4. (Tik Euro VI atveju) TPD sistemą turinčių variklių šeimų sąrašas (jeigu taikytina)

3.2.12.2.8.5. (Tik Euro VI atveju) TPD sistemą turinčių variklių šeimos, kuriai priklauso pirminis variklis ir (arba) variklių šeimos narys, numeris

3.2.12.2.8.6. (Tik Euro VI atveju) Mažiausia aktyvių priedų, dedamų į reagentą, koncentracija, kuriai esant neįsijungia perspėjimo sistema (CD_{min}): proc. (tūrio)

3.2.12.2.8.7. (Tik Euro VI atveju) Jeigu taikytina, gamintojo nuoroda į dokumentus, kuriuose nurodoma, kaip transporto priemonėje montuoti tinkamą NO_x kontrolės priemonių veikimą užtikrinančias sistemas

3.2.12.2.8.8. Transporto priemonėje sumontuotos tinkamą NO_x kontrolės priemonių veikimą užtikrinančių sistemų sudedamosios dalys

3.2.12.2.8.8.1. Sulėtinto režimo įjungimas:

„apriboti pakartotinai užvedus“ / „apriboti įpylus degalų“ / „apriboti pastačius transporto priemonę stovėti“ ([7])

3.2.12.2.8.8.2. Jeigu taikytina, gamintojo nuoroda į dokumentų rinkinį, susijusį su sistemos, užtikrinančios tinkamą patvirtintame variklyje įrengtų NO_x kontrolės priemonių veikimą, montavimu transporto priemonėje

▼M11

3.2.12.2.8.8.3. Įspėjamojo signalo aprašas ir (arba) brėžinys ([6])

▼M1

3.2.12.2.9. Sukimo momento ribotuvas: taip arba ne ([1])

3.2.13.1. Vieta ir absorbcijos koeficiento simbolis (tik uždegimo suspaudimu varikliams): .....

3.2.15. LPG pripildymo sistema: taip arba ne ([1])

3.2.16. NG pripildymo sistema: taip arba ne ([1])

▼M11

3.2.17.8.1.0.1. (Tik Euro VI atveju) Ar yra prisitaikymo funkcija? Taip / Ne ([1])

3.2.17.8.1.0.2. (Tik Euro VI atveju) Kalibravimas tam tikrai dujų sudėčiai: GD-H / GD-L / GD-HL ([1])

Pakeitimas tam tikrai dujų sudėčiai: GD-H_t / GD-L_t / GD-HL_t ([1])

▼M1

3.3. **Elektros variklis**

3.3.1. Tipas (apvija, sužadinimas): .....

3.3.1.1. Didžiausia valandinė galia: …… kW

3.3.1.2. Darbinė įtampa: …… V

3.3.2. Akumuliatorių baterija

3.3.2.4. Vieta: .....

3.4. **Variklių deriniai**

3.4.1. Hibridinė elektrinė transporto priemonė: taip arba ne ([1])

3.4.2. Hibridinės elektrinės transporto priemonės kategorija: įkraunama ne transporto priemonėje ir (arba) įkraunama transporto priemonėje: ([1])

▼M11

3.5.4. *(Tik Euro VI atveju) Sunkiųjų transporto priemonių variklių išmetamas CO_2 kiekis*

3.5.4.1. (Tik Euro VI atveju) Išmetamo CO_2 masė, nustatyta atlikus PMSNRC bandymą: ..... g/kWh

3.5.4.2. (Tik Euro VI atveju) Išmetamo CO_2 masė, nustatyta atlikus PMSPRC bandymą: ..... g/kWh

3.5.5. *(Tik Euro VI atveju) Sunkiųjų transporto priemonių variklių degalų sąnaudos*

3.5.5.1. (Tik Euro VI atveju) Degalų sąnaudos, nustatytos atlikus PMSNRC bandymą: ..... g/kWh

3.5.5.2. (Tik Euro VI atveju) Degalų sąnaudos, nustatytos atlikus PMSPRC bandymą: ..... g/kWh

▼M1

3.6.5. *Tepalų temperatūra*

mažiausia – …… K

didžiausia – …… K

4. PAVARA ([P])

4.2. **Tipas** (mechaninė, hidraulinė, elektrinė ir t. t.): .....

4.5. **Pavarų dėžė**

4.5.1. *Tipas* (rankinė, automatinė ir (arba) CVT (nepertraukiama belaipsnė pavara)) ([1])

4.6. **Pavarų perdavimo skaičius**

Pavara	Vidinis pavarų perdavimo skaičius (variklio ir pavarų dėžės išėjimo veleno sūkių santykis)	Galinis pavarų perdavimo skaičius (-ai) (pavarų dėžės išėjimo veleno ir varomųjų ratų sūkių santykis)	Bendras pavarų perdavimo skaičius
Aukščiausia CVT pavara			
1			
2			
3			
...			
Žemiausia CVT pavara			
Atgalinė			

4.7. **Didžiausias transporto priemonės konstrukcinis greitis** (km/h) ([Q])

4.9. **Tachografas**: taip arba ne ([1])

4.9.1 *Patvirtinimo ženklas*: .....

▼M13

4.11. **Pavarų perjungimo indikatorius (PPI)**

4.11.1. Girdimasis signalas yra: taip / ne ([1]). Jeigu taip, aprašomas garsas ir garso lygis prie vairuotojo ausies, išreikštas dB(A) (girdimasis signalas visada turi įsijungti / išsijungti)

4.11.2. Informacija remiantis Reglamento (ES) Nr. 65/2012 I priedo 4.6 punktu (nustatyta tipo tvirtinimo metu)

▼M1

5. AŠYS

5.1. Kiekvienos ašies aprašymas: .....

5.2. Gamyklinė markė: .....

5.3. Tipas: .....

5.4. Pakeliamosios (-ųjų) ašies (-ių) padėtis: .....

5.5. Keičiamos apkrovos ašies (-ių) padėtis: .....

6. PAKABA

6.2. Kiekvienos ašies arba ašių grupės ar ratų pakabos tipas ir konstrukcija: .....

6.2.1. Lygio reguliavimas: taip, ne ir (arba) neprivaloma ([1])

6.2.3. Varomosios (-ųjų) ašies (-ių) pneumatinė pakaba: taip arba ne ([1])

▼M1

6.2.3.1. Varomosios ašies pakaba, lygiavertė pneumatinei pakabai: taip arba ne ([1])

6.2.4. Nevaromosios (-ųjų) ašies (-ių) pneumatinė pakaba: taip arba ne ([1])

6.2.4.1. Pneumatinei pakabai lygiavertė nevaromosios (-ųjų) ašies (-ių) pakaba: taip arba ne ([1])

6.6.1. *Padangos ir (arba) rato derinys (-iai)*

a) nurodyti padangų dydžio ženklinimą, mažiausio padangos krovumo rodiklį, mažiausio greičio kategorijos simbolį; riedėjimo atsparumą pagal ISO 28580, kai taikoma ([r]);

b) nurodyti ratų ratlankio (-ių) dydis (-džius) ir rato iškyšą (-as)

6.6.1.1. Ašys

6.6.1.1.1. 1 ašis: .....

6.6.1.1.2. 2 ašis: .....

ir t. t.

6.6.1.2. Atsarginis ratas, jeigu yra: .....

6.6.2. *Didžiausia ir mažiausia riedėjimo spindulio riba*

6.6.2.1. 1 ašis: .....

6.6.2.2. 2 ašis: .....

ir t. t.

7. VAIRO MECHANIZMAS

7.2. **Pavara ir valdymas**

7.2.1. Vairo mechanizmo pavaros tipas (nurodyti priekinių ir galinių ratų atveju, jei taikoma): .....

7.2.2. Jungtis su ratais (įskaitant nemechanines priemones; nurodyti priekinių ir galinių ratų atveju, jei taikoma): .....

7.2.3. Vairo mechanizmo stiprintuvo, jeigu yra, tipas: .....

8. STABDŽIAI

8.5. Apsaugos nuo blokavimo įtaisą turinti stabdžių sistema: taip, ne ir (arba) neprivaloma ([1])

8.9. Trumpas stabdžių sistemų aprašymas pagal Direktyvos 71/320/EEB IX priedo 1 priedėlio papildymo 1.6 punktą: .....

8.11. Duomenys apie patvariosios stabdymo sistemos (-ų) tipą (-us): .....

9. KĖBULAS

9.1. Kėbulo tipas pagal II priedo C dalyje nustatytus kodus

9.3. **Durys transporto priemonėje esantiems asmenims, skląsčiai ir vyriai**

9.3.1. Durų konfigūracija ir jų skaičius: .....

9.9. **Netiesioginio matymo įtaisai**

9.9.1. Galinio vaizdo veidrodžiai (nurodyti kiekvieno veidrodžio atveju):

9.9.1.1. Gamyklinė markė: .....

▼**M1**

9.9.1.2. Tipo patvirtinimo ženklas: .....

9.9.1.3. Variantas: .....

9.9.1.6. Neprivaloma įranga, kuri gali turėti įtakos galiniam matymo laukui: .....

9.9.2. Netiesioginio matymo įtaisai, išskyrus veidrodžius: .....

9.9.2.1. Įtaiso tipas ir aprašymas: .....

9.10. **Vidaus įranga**

9.10.3. *Sėdynės*

9.10.3.1. Sėdimųjų vietų skaičius ([5]): .....

9.10.3.1.1. Vieta ir išdėstymas: .....

9.10.3.2. Sėdimoji (-osios) vieta (-os), skirta (-os) naudoti tik transporto priemonei stovint: .....

9.10.4.1. Galvos apsaugos priemonių tipas (-ai): integruotosios, nuimamosios ir (arba) atskirosios ([1])

9.10.4.2. Tipo patvirtinimo numeris (-iai), jeigu taikoma: .....

9.10.8 Dujos, naudojamos kaip šaldalas oro kondicionavimo sistemoje: .....

9.10.8.1. Oro kondicionavimo sistemoje pagal paskirtį turi būti fluorintų šiltnamio efektą sukeliančių dujų, kurių sukeliamo globalinio šiltėjimo potencialas didesnis negu 150: taip arba ne ([1])

9.12.2. Papildomų keleivio apsaugos sistemų pobūdis ir vieta (nurodoma taip, ne ir (arba) neprivaloma):

(L = kairė pusė, R = dešinė pusė, C = vidurys)

		Priekinė oro pagalvė	Šoninė oro pagalvė	Diržo išankstinės apkrovos įtaisas
Pirma sėdynių eilė	L			
	C			
	R			
Antra sėdynių eilė (*)	L			
	C			
	R			

(*) Prireikus į lentelę dar galima įrašyti tas transporto priemones, kuriose įrengtos daugiau nei dvi sėdynių eiles arba daugiau nei trys sėdynės skersai transporto priemonės.

9.17. **Identifikavimo plokštelės**

9.17.1. Identifikavimo plokštelių ir įrašų bei transporto priemonės identifikavimo numerio vietų nuotraukos ir (arba) brėžiniai: .....

9.17.2. Transporto priemonės identifikavimo plokštelės ir įrašų nuotraukos ir (arba) brėžiniai (sukomplektuotas pavyzdys su matmenimis): .....

▼M1

9.17.3.	Transporto priemonės identifikavimo numerio nuotraukos ir (arba) brėžiniai (sukomplektuotas pavyzdys su matmenimis): .....
9.17.4.1.	Paaiškinama antro skirsnio ir, jeigu taikoma, trečio skirsnio ženklų, kurie naudoti, kad būtų laikomasi ISO standarto 3779–1983 5.3 skirsnio reikalavimų, reikšmė: .....
9.17.4.2.	Jeigu antro skirsnio ženklai naudojami, kad būtų laikomasi ISO standarto 3779–1983 5.4 skirsnio reikalavimų, šie ženklai nurodomi:
9.22.	**Priekinė apsauga nuo palindimo**
9.22.0.	Sumontuota: taip, ne ir (arba) nekomplektinė ([1])
9.23.	**Pėsčiųjų apsauga**
9.23.1.	Pateikiamas transporto priemonės išsamus aprašymas, įskaitant nuotraukas ir (arba) brėžinius, atsižvelgiant į priekinės transporto priemonės dalies (vidaus ir išorės) konstrukciją, matmenis, atitinkamas atskaitos linijas ir sudedamąsias medžiagas.

▼M2

9.24.	**Priekinės apsaugos sistemos**
9.24.1.	Bendras išdėstymas (brėžiniai arba nuotraukos), kuriame nurodoma priekinės apsaugos sistemos vieta ir tvirtinimas.
9.24.3.	Visi duomenys apie reikalingus priedus ir išsamūs surinkimo nurodymai, įskaitant sukimo momentų reikalavimus:

▼M1

11.	VILKIKŲ IR PRIEKABŲ BEI PUSPRIEKABIŲ JUNGTYS
11.1.	Sumontuoto (-ų) arba sumontuotino (-ų) sukabintuvo (-ų) klasė ir tipas: .....
11.3.	Nurodymai tam tikro tipo sukabintuvui pritvirtinti prie transporto priemonės ir tvirtinimo taškų transporto priemonėje nuotraukos arba brėžiniai, kaip apibrėžta gamintojo; papildoma informacija, jeigu tam tikrą sukabintuvo tipą leidžiama naudoti tik su tam tikrais transporto priemonės tipo variantais arba versijomis: .....
11.4.	Duomenys apie specialių vilkties sijų arba jungiamųjų plokščių pritvirtinimą: .....
11.5.	Tipo patvirtinimo numeris (-iai): .....
12.	KITA ĮRANGA
12.7.1.	Transporto priemonė, kurioje įrengta 24 GHz trumpojo nuotolio radiolokacinė įranga: taip arba ne ([1])
13.	SPECIALIOS NUOSTATOS, TAIKOMOS MIESTO IR TARPMIESTINIAMS AUTOBUSAMS
13.1.	**Transporto priemonės klasė:** I klasė, II klasė, III klasė, A klasė ir (arba) B klasė ([1])

▼M1

13.1.2. Važiuoklės tipai, kuriuose galima įrengti tipo patvirtinimą turintį kėbulą (gamintojas (-ai) ir transporto priemonės (-ių) tipai): ....

13.3. **Keleivių skaičius** (sėdinčių ir stovinčių)

13.3.1. Iš viso (N): .....

13.3.2. Viršutinis aukštas (N_a) ([1]): .....

13.3.3. Apatinis aukštas (N_b) ([1]): .....

13.4. **Keleivių** (sėdinčių) skaičius

13.4.1. Iš viso (A): .....

13.4.2. Viršutinis aukštas (A_a) ([1]): .....

13.4.3. Apatinis aukštas (A_b) ([1]): .....

13.4.4. Neįgaliųjų vežimėliams skirtų vietų skaičius M_2 ir M_3 transporto priemonėse: .....

16. GALIMYBĖ GAUTI INFORMACIJOS APIE TRANSPORTO PRIEMONIŲ REMONTĄ IR PRIEŽIŪRĄ

16.1. Pagrindinės svetainės, kurioje galima rasti informacijos apie transporto priemonių remontą ir priežiūrą, adresas: .....

B. **O kategorija**

0. BENDROJI INFORMACIJA

0.1. Gamyklinė markė (prekinis gamintojo pavadinimas): .....

0.2. Tipas: .....

0.2.1. Komercinis (-iai) pavadinimas (-ai) (jeigu taikoma): .....

0.3. Tipo atpažinties priemonės (jei pažymėta ant transporto priemonės ([b])): .....

0.3.1. Tokio ženklo vieta: .....

0.4. Transporto priemonės kategorija ([c]): .....

0.4.1. Klasifikacija (-os) atsižvelgiant į pavojingus krovinius, kuriuos transporto priemone numatyta gabenti: .....

▼M15

0.5. Bendrovės pavadinimas ir gamintojo adresas: .....

▼M1

0.8. Surinkimo gamyklos (-ų) pavadinimas (-ai) ir adresas (-ai): ....

0.9. Gamintojo atstovo (jei yra) pavadinimas ir adresas: .....

1. TRANSPORTO PRIEMONĖS KONSTRUKCIJOS BENDROS CHARAKTERISTIKOS

1.1. Tipinės transporto priemonės nuotraukos ir (arba) brėžiniai: ....

1.3. Ašių ir ratų kiekis: .....

1.3.1. Ašių su dvigubais ratais skaičius ir padėtis: .....

▼M1

1.3.2. Vairuojamuosius ratus turinčių ašių skaičius ir padėtis: .....

1.4. Važiuoklė, jeigu yra (bendrasis brėžinys): .....

▼M15

1.9. Nurodyti, ar velkančioji transporto priemonė yra skirta vilkti puspriekabes arba kitas priekabas ir ar tai yra puspriekabė, priekaba su grąžulu, priekaba, kurios ašis sutampa su jos sunkio centru, ar priekaba su standžiaja vilktimi: .....

1.10. Nurodyti, ar transporto priemonės specialiai skirtos kroviniams vežti reguliuojamos temperatūros kėbulais: .....

2. MASĖS IR MATMENYS ([f]) ([g]) ([7])

(kg ir mm; kur taikoma, pateikiamos nuorodos į brėžinius)

▼M1

2.1. **Transporto priemonės (visiškai pakrautos) bazė** ([g1]):

2.1.1. Transporto priemonės su dviem ašimis: .....

2.1.2. *Transporto priemonės su trimis arba daugiau ašių:*

2.1.2.1. Atstumas tarp gretimų ašių nuo priekinės ašies iki galinės ašies: .....

2.1.2.2. Bendras atstumas tarp ašių: .....

2.3.1. Kiekvienos vairuojamosios ašies tarpvėžė ([g4]): .....

2.3.2. Visų kitų ašių tarpvėžė ([g4]): .....

2.4. **Gabaritinių matmenų intervalas** (iš viso)

2.4.1. *Jei tai važiuoklė be kėbulo*

2.4.1.1. Ilgis ([g5]): .....

2.4.1.1.1. Didžiausias leistinas ilgis: .....

2.4.1.1.2. Mažiausias leistinas ilgis: .....

2.4.1.1.3. Jei tai priekaba, maksimalus leistinas grąžulo ilgis ([g6]): .....

2.4.1.2. Plotis ([g7]): .....

2.4.1.2.1. Didžiausias leistinas plotis: .....

2.4.1.2.2. Mažiausias leistinas plotis: .....

2.4.2. *Jei tai važiuoklė su kėbulu*

2.4.2.1. Ilgis ([g5]): .....

2.4.2.1.1. Ploto kroviniui sukrauti ilgis: .....

2.4.2.1.2. Jei tai priekaba, maksimalus leistinas grąžulo ilgis ([g6]): .....

2.4.2.2. Plotis ([g7]): .....

2.4.2.2.1. Sienelių storis (jeigu transporto priemonės skirtos kroviniui vežti reguliuojamos temperatūros sąlygomis): .....

2.4.2.3. Aukštis (parengtos eksploatuoti transporto priemonės) ([g8]) (nurodyti pakabų, kurių aukštį galima reguliuoti, įprastą eksploatavimo padėtį): .....

▼M15

2.6. **Parengtos eksploatuoti transporto priemonės masė** ([h])

a) didžiausia ir mažiausia kiekvienam variantui: .....

b) kiekvienos versijos masė (turi būti pateikta matrica): .....

2.6.1. Šios masės paskirstymas tarp ašių ir, jei tai yra puspriekabė, priekaba, kurios ašis sutampa su jos sunkio centru, ar priekaba su standžiąja vilktimi, masė sukabinimo taške: .....

a) didžiausia ir mažiausia kiekvienam variantui: .....

b) kiekvienos versijos masė (turi būti pateikta matrica): .....

2.6.2. Pasirenkamos įrangos masė (kaip apibrėžta Reglamento (ES) Nr. 1230/2012 2 straipsnio 5 punkte: .....

▼M1

2.7. **Mažiausia sukomplektuotos transporto priemonės masė**, kurią nurodo gamintojas, jeigu tai yra nekomplektinė transporto priemonė: .....

2.8. **Didžiausia techniškai leistina pakrautos transporto priemonės masė**, kurią nurodo gamintojas ([i]) ([3]): .....

2.8.1. Šios masės pasiskirstymas tarp ašių ir, jeigu tai yra puspriekabė arba priekaba, kurios ašis (-ys) sutampa su jos sunkio centru, sukabinimo taško apkrova ([3]): .....

2.9. **Didžiausia techniškai leistina kiekvienai ašiai tenkanti masė:** .....

▼M15

2.10. **Didžiausia techniškai leidžiama kiekvienai ašių grupei tenkanti masė:** .....

2.12. **Didžiausia techniškai leidžiama masė sukabinimo taške:**

2.12.2. puspriekabės, priekabos, kurios ašis sutampa su jos sunkio centru, ar priekabos su standžiąja vilktimi: .....

2.16. **Didžiausios leidžiamos registravimo ir (arba) eksploatavimo masės (neprivaloma)**

2.16.1. Didžiausia leidžiama pakrautos transporto priemonės registravimo ir (arba) eksploatavimo masė: .....

2.16.2. Numatyta didžiausia leidžiama kiekvienai ašiai tenkanti registravimo ir (arba) eksploatavimo masė ir, jei tai yra puspriekabė arba priekaba, kurios ašis (-ys) sutampa su jos sunkio centru, numatyta sukabinimo taško apkrova, kurią yra nurodęs gamintojas, jeigu mažesnė nei didžiausia techniškai leidžiama masė jų sukabinimo taške: .....

2.16.3. Didžiausia leidžiama registravimo ir (arba) eksploatavimo masė, tenkanti kiekvienai ašių grupei: .....

▼M1

2.16.4. Numatyta didžiausia leistina velkamoji registravimo ir (arba) eksploatavimo masė (kiekvienai techninei konfigūracijai galima daryti keletą įrašų ([5])): .....

▼M15

_____

▼M1

4.	PAVARA
4.7.	Didžiausias transporto priemonės konstrukcinis greitis (km/h) ([9])
5.	AŠYS
5.1.	Kiekvienos ašies aprašymas: .....
5.2.	Gamyklinė markė: .....
5.3.	Tipas: .....
5.4.	Pakeliamosios (-ųjų) ašies (-ių) padėtis: .....
5.5.	Keičiamos apkrovos ašies (-ių) padėtis: .....
6.	PAKABA
6.2.	Kiekvienos ašies arba ašių grupės ar ratų pakabos tipas ir konstrukcija: .....
6.2.1.	Lygio reguliavimas: taip, ne ir (arba) neprivaloma ([1])
6.2.4.	Nevaromosios (-ųjų) ašies (-ių) pneumatinė pakaba: taip arba ne ([1])
6.2.4.1.	Pneumatinei pakabai lygiavertė nevaromosios (-ųjų) ašies (-ių) pakaba: taip arba ne ([1])
6.6.1.	*Padangos ir (arba) rato derinys (-iai)*
	a) nurodyti padangų dydžio ženklinimą, mažiausio padangos krovumo rodiklį, mažiausio greičio kategorijos simbolį; riedėjimo atsparumą pagal ISO 28580, kai taikoma ([r]);
	b) nurodyti ratų ratlankio (-ių) dydis (-žius) ir rato iškyšą (-as)
6.6.1.1.	A š y s
6.6.1.1.1.	1 ašis: .....
6.6.1.1.2.	2 ašis: .....
	ir t. t.
6.6.1.2.	Atsarginis ratas, jeigu yra: .....
6.6.2.	*Didžiausia ir mažiausia riedėjimo spindulio riba*
6.6.2.1.	1 ašis: .....
6.6.2.2.	2 ašis: .....
	ir t. t.
7.	VAIRO MECHANIZMAS
7.2.	**Pavara ir valdymas**
7.2.1.	Vairo mechanizmo pavaros tipas (nurodyti priekinių ir galinių ratų atveju, jei taikoma): .....
7.2.2.	Jungtis su ratais (įskaitant nemechanines priemones; nurodyti priekinių ir galinių ratų atveju, jeigu taikoma): .....
7.2.3.	Vairo mechanizmo stiprintuvo, jeigu yra, tipas: .....

▼**M1**

8. STABDŽIAI

8.5. Apsaugos nuo blokavimo įtaisą turinti stabdžių sistema: taip, ne ir (arba) neprivaloma ([1])

8.9. Trumpas stabdžių sistemų aprašymas pagal Direktyvos 71/320/EEB IX priedo 1 priedėlio papildymo 1.6 punktą: .....

9. KĖBULAS

9.1. Kėbulo tipas pagal II priedo C dalyje nustatytus kodus: .....

9.17. **Identifikavimo plokštelės**

9.17.1. Identifikavimo plokštelių ir įrašų bei transporto priemonės identifikavimo numerio vietų nuotraukos ir (arba) brėžiniai: .....

9.17.2. Transporto priemonės identifikavimo plokštelės ir įrašų nuotraukos ir (arba) brėžiniai (sukomplektuotas pavyzdys su matmenimis): .....

9.17.3. Transporto priemonės identifikavimo numerio nuotraukos ir (arba) brėžiniai (sukomplektuotas pavyzdys su matmenimis): ..

9.17.4.1. Paaiškinama antro skirsnio ir, jeigu taikoma, trečio skirsnio ženklų, kurie naudoti, kad būtų laikomasi ISO standarto 3779–1983 5.3 skirsnio reikalavimų, reikšmė: .....

9.17.4.2. Jeigu antro skirsnio ženklai naudojami, kad būtų laikomasi ISO standarto 3779–1983 5.4 skirsnio reikalavimų, tie ženklai nurodomi: .....

11. VILKIKŲ IR PRIEKABŲ BEI PUSPRIEKABIŲ JUNGTYS

11.1. Sumontuoto (-ų) arba sumontuotino (-ų) sukabintuvo (-ų) klasė ir tipas: .....

11.5. Tipo patvirtinimo numeris (-iai): .....

II DALIS

Lentelėje nurodyti I dalyje išvardytų įrašų deriniai pagal transporto priemonės tipo versijas ir variantus

Detalės Nr.	Visi	1 versija	2 versija	3 versija	n versija

Pastabos

a) Kiekvienam tipo variantui sudaroma atskira lentelė.

b) Įrašai, kurių deriniams variante netaikomi apribojimai, išvardijami skiltyje „visi“.

c) Pirmiau nurodyta informacija gali būti išdėstoma alternatyviu būdu arba sujungiama su I dalyje pateikta informacija.

▼M1

d) Kiekvienas variantas ir kiekviena versija žymimi skaitmeniniu kodu, sudarytu iš raidžių ir skaitmenų derinio, kuris taip pat nurodomas atitinkamos transporto priemonės atitikties liudijime (IX priedas).

e) Variantas (-ia), kuriems taikomas XI priedas, žymimi specialiu skaitmeniniu kodu.

III DALIS

Tipo patvirtinimo numeriai

Pateikite informaciją, reikalaujamą toliau nurodytoje lentelėje pagal šiai transporto priemonei taikytinus dalykus iš IV priedo arba XI priedo. (Kiekvienam dalykui pateikiami visi atitinkami patvirtinimai. Tačiau informacijos apie sudedamąsias dalis čia galima nenurodyti, jeigu tokia informacija nurodoma patvirtinimo liudijime dėl įrengimo reikalavimų).

Dalykas	Tipo patvirtinimo numeris arba bandymo ataskaitos numeris (***)	Valstybė narė ar susitariančioji šalis (*), pateikianti tipo patvirtinimą (**) arba bandymo ataskaitą (***)	Pratęsimo data	Variantas (-ai) ir (arba) versija (-os)

(*) Persvarstyto 1958 m. susitarimo susitariančiosios šalys.
(**) Nurodyti, jeigu negalima nustatyti iš tipo patvirtinimo numerio.
(***) Nurodyti, jeigu gamintojas taiko 9 straipsnio 6 dalies nuostatas. Šiuo atveju taikomas norminis aktas nurodomas antrojoje skiltyje.

Pasirašo: ....

Pareigos bendrovėje: ....

Data: ....

▼M1

IV PRIEDAS

▼M12

SUTEIKIANT TRANSPORTO PRIEMONĖS EB TIPO PATVIRTINIMĄ TAIKOMI REIKALAVIMAI

▼M14

I DALIS

Neribojamos serijos gamybos transporto priemonių EB tipo patvirtinimui taikomi norminiai aktai

Punktas	Dalykas	Norminio akto nuoroda	Taikymas									
			M_1	M_2	M_3	N_1	N_2	N_3	O_1	O_2	O_3	O_4
1	Leidžiamas triukšmo lygis	Direktyva 70/157/EEB	X	X	X	X	X	X				
2	Lengvųjų transporto priemonių išmetamieji teršalai (euro 5 ir 6) ir (arba) informacijos prieiga	Reglamentas (EB) Nr. 715/2007	X (1)	X (1)		X (1)	X (1)					
3	Degalų bakai ir (arba) galiniai apsauginiai įtaisai	Direktyva 70/221/EEB	X (2)	X (2)	X (2)	X (2)	X (2)	X (2)	X	X	X	X
3A	Gaisro pavojaus prevencija (skystų degalų bakai)	Reglamentas (EB) Nr. 661/2009 JT EEK taisyklė Nr. 34	X	X	X	X	X	X	X	X	X	X
3B	Galinės apsaugos nuo palindimo įtaisai (GAPĮ) ir jų montavimas; galinė apsauga nuo palindimo (GAP)	Reglamentas (EB) Nr. 661/2009 JT EEK taisyklė Nr. 58	X	X	X	X	X	X	X	X	X	X
4	Vieta galiniam valstybinio numerio ženklui	Direktyva 70/222/EEB	X	X	X	X	X	X	X	X	X	X
4A	Galinio valstybinio numerio ženklo tvirtinimo vieta	Reglamentas (EB) Nr. 661/2009 Reglamentas (ES) Nr. 1003/2010	X	X	X	X	X	X	X	X	X	X
5	Vairavimo jėga	Direktyva 70/311/EEB	X	X	X	X	X	X	X	X	X	X
5A	Vairavimo mechanizmas	Reglamentas (EB) Nr. 661/2009 JT EEK taisyklė Nr. 79	X	X	X	X	X	X	X	X	X	X
6	Durų skląsčiai ir vyriai	Direktyva 70/387/EEB	X			X	X	X				

▼M14

Punktas	Dalykas	Norminio akto nuoroda	Taikymas									
			M_1	M_2	M_3	N_1	N_2	N_3	O_1	O_2	O_3	O_4
6A	Įlipimas į transporto priemonę ir jos manevringumas	Reglamentas (EB) Nr. 661/2009 Reglamentas (ES) Nr. 130/2012	X	X	X	X	X	X				
6B	Durų skląsčiai ir durų laikymo sudedamosios dalys	Reglamentas (EB) Nr. 661/2009 JT EEK taisyklė Nr. 11	X			X						
7	Įspėjamasis garso signalas	Direktyva 70/388/EEB	X	X	X	X	X	X				
7A	Garsinio įspėjimo įtaisai ir signalai	Reglamentas (EB) Nr. 661/2009 JT EEK taisyklė Nr. 28	X	X	X	X	X	X				
8	Netiesioginio matymo įtaisai	Direktyva 2003/97/EB	X	X	X	X	X	X				
8A	Netiesioginio matymo įtaisai ir jų montavimas	Reglamentas (EB) Nr. 661/2009 JT EEK taisyklė Nr. 46	X	X	X	X	X	X				
9	Stabdymas	Direktyva 71/320/EEB	X	X	X	X	X	X	X	X	X	X
9A	Transporto priemonių ir priekabų stabdžiai	Reglamentas (EB) Nr. 661/2009 JT EEK taisyklė Nr. 13		X ([3])	X ([3])	X ([3])	X ([3])	X ([3])	X ([3])	X ([3])	X ([3])	X ([3])
9B	Stabdžiai (keleivinių automobilių)	Reglamentas (EB) Nr. 661/2009 JT EEK taisyklė Nr. 13-H	X ([4])			X ([4])						
10	Radijo trukdžiai (elektromagnetinis suderinamumas)	Direktyva 72/245/EEB	X	X	X	X	X	X	X	X	X	X
10A	Elektromagnetinis suderinamumas	Reglamentas (EB) Nr. 661/2009 JT EEK taisyklė Nr. 10	X	X	X	X	X	X	X	X	X	X
12	Vidaus įranga	Direktyva 74/60/EEB	X									
12A	Vidaus įranga	Reglamentas (EB) Nr. 661/2009 JT EEK taisyklė Nr. 21	X									
13	Apsaugos nuo vagysčių priemonės ir imobilizatorius	Direktyva 74/61/EEB	X	X	X	X	X	X				

▼M14

Punktas	Dalykas	Norminio akto nuoroda	Taikymas									
			M_1	M_2	M_3	N_1	N_2	N_3	O_1	O_2	O_3	O_4
13A	Variklinių transporto priemonių apsauga nuo neteisėto pasinaudojimo	Reglamentas (EB) Nr. 661/2009 JT EEK taisyklė Nr. 18		X ([4A])	X ([4A])		X ([4A])	X ([4A])				
13B	Variklinių transporto priemonių apsauga nuo neteisėto pasinaudojimo	Reglamentas (EB) Nr. 661/2009 JT EEK taisyklė Nr. 116	X			X						
14	Vairo mechanizmo apsauginės savybės	Direktyva 74/297/EEB	X			X						
14A	Vairuotojo apsauga nuo vairo mechanizmo susidūrus su kliūtimi	Reglamentas (EB) Nr. 661/2009 JT EEK taisyklė Nr. 12	X			X						
15	Sėdynių tvirtumas	Direktyva 74/408/EEB	X	X	X	X	X	X				
15A	Sėdynės, jų tvirtinimo įtaisai ir bet kokios galvos atramos	Reglamentas (EB) Nr. 661/2009 JT EEK taisyklė Nr. 17	X	X ([4B])	X ([4B])	X	X	X				
15B	Didelių keleivinių transporto priemonių sėdynės	Reglamentas (EB) Nr. 661/2009 JT EEK taisyklė Nr. 80		X	X							
16	Išorinės iškyšos	Direktyva 74/483/EEB	X									
16A	Išorinės iškyšos	Reglamentas (EB) Nr. 661/2009 JT EEK taisyklė Nr. 26	X									
17	Spidometras ir atbulinės eigos pavara	Direktyva 75/443/EEB	X	X	X	X	X	X				
17A	Įlipimas į transporto priemonę ir jos manevringumas	Reglamentas (EB) Nr. 661/2009 Reglamentas (ES) Nr. 130/2012	X	X	X	X	X	X				
17B	Spidometro mechanizmas ir jo montavimas	Reglamentas (EB) Nr. 661/2009 JT EEK taisyklė Nr. 39	X	X	X	X	X	X				
18	Identifikavimo plokštelės	Direktyva 76/114/EEB	X	X	X	X	X	X	X	X	X	X

▼M14

Punktas	Dalykas	Norminio akto nuoroda	Taikymas									
			M_1	M_2	M_3	N_1	N_2	N_3	O_1	O_2	O_3	O_4
18A	Gamintojo identifikavimo plokštelė ir transporto priemonės identifikavimo numeris	Reglamentas (EB) Nr. 661/2009 Reglamentas (ES) Nr. 19/2011	X	X	X	X	X	X	X	X	X	X
19	Saugos diržų tvirtinimo įtaisai	Direktyva 76/115/EEB	X	X	X	X	X	X				
19A	Saugos diržų tvirtinimo įtaisai, ISOFIX tvirtinimo sistemos ir ISOFIX viršutinės juostos tvirtinimo įtaisai	Reglamentas (EB) Nr. 661/2009 JT EEK taisyklė Nr. 14	X	X	X	X	X	X				
20	Apšvietimo ir šviesos signalizavimo įtaisų įrengimas	Direktyva 76/756/EEB	X	X	X	X	X	X	X	X	X	X
20A	Apšvietimo ir šviesos signalinių įtaisų įrengimas transporto priemonėse	Reglamentas (EB) Nr. 661/2009 JT EEK taisyklė Nr. 48	X	X	X	X	X	X	X	X	X	X
21	Atšvaitai	Direktyva 76/757/EEB	X	X	X	X	X	X	X	X	X	X
21A	Variklinių transporto priemonių ir jų priekabų šviesogrąžiai atšvaitai	Reglamentas (EB) Nr. 661/2009 JT EEK taisyklė Nr. 3	X	X	X	X	X	X	X	X	X	X
22	Viršutiniai gabaritiniai, priekiniai gabaritiniai (šoniniai), galiniai gabaritiniai (šoniniai), stabdymo signalo, šoniniai gabaritiniai ir dienos žibintai	Direktyva 76/758/EEB	X	X	X	X	X	X	X	X	X	X
22A	Variklinių transporto priemonių ir jų priekabų priekiniai gabaritiniai, galiniai gabaritiniai, stabdymo žibintai ir galinio kontūro gabaritiniai žibintai	Reglamentas (EB) Nr. 661/2009 JT EEK taisyklė Nr. 7	X	X	X	X	X	X	X	X	X	X
22B	Variklinių transporto priemonių dieniniai žibintai	Reglamentas (EB) Nr. 661/2009 JT EEK taisyklė Nr. 87	X	X	X	X	X	X				
22C	Variklinių transporto priemonių ir jų priekabų šoniniai gabaritiniai žibintai	Reglamentas (EB) Nr. 661/2009 JT EEK taisyklė Nr. 91	X	X	X	X	X	X	X	X	X	X
23	Posūkio rodiklio žibintai	Direktyva 76/759/EEB	X	X	X	X	X	X	X	X	X	X

▼M14

Punktas	Dalykas	Norminio akto nuoroda	Taikymas									
			M_1	M_2	M_3	N_1	N_2	N_3	O_1	O_2	O_3	O_4
23A	Variklinių transporto priemonių ir jų priekabų posūkio rodiklio žibintai	Reglamentas (EB) Nr. 661/2009 JT EEK taisyklė Nr. 6	X	X	X	X	X	X	X	X	X	X
24	Galinio valstybinio numerio ženklo žibintai	Direktyva 76/760/EEB	X	X	X	X	X	X	X	X	X	X
24A	Įtaisai, skirti variklinių transporto priemonių ir jų priekabų galinio valstybinio numerio ženklui apšviesti	Reglamentas (EB) Nr. 661/2009 JT EEK taisyklė Nr. 4	X	X	X	X	X	X	X	X	X	X
25	Priekiniai žibintai (įskaitant lemputes)	Direktyva 76/761/EEB	X	X	X	X	X	X				
25A	Variklinių transporto priemonių vientisieji priekiniai žibintai, skleidžiantys europinį asimetrinį trumposios ir (arba) tolimosios šviesos srautą	Reglamentas (EB) Nr. 661/2009 JT EEK taisyklė Nr. 31	X	X	X	X	X	X				
25B	Kaitinamosios lempos, naudojamos patvirtintuose variklinių transporto priemonių ir jų priekabų žibintų mazguose	Reglamentas (EB) Nr. 661/2009 JT EEK taisyklė Nr. 37	X	X	X	X	X	X	X	X	X	X
25C	Variklinių transporto priemonių priekiniai žibintai su dujų išlydžio šviesos šaltiniais	Reglamentas (EB) Nr. 661/2009 JT EEK taisyklė Nr. 98	X	X	X	X	X	X				
25D	Variklinių transporto priemonių dujų išlydžio šviesos šaltiniai, naudojami patvirtintuose dujų išlydžio žibintų mazguose	Reglamentas (EB) Nr. 661/2009 JT EEK taisyklė Nr. 99	X	X	X	X	X	X				
25E	Variklinių transporto priemonių priekiniai žibintai, skleidžiantys asimetriškus artimosios arba tolimosios šviesos spindulius, arba abu šiuos spindulius, su kaitinamosiomis lempomis ir (arba) šviesos diodų moduliais	Reglamentas (EB) Nr. 661/2009 JT EEK taisyklė Nr. 112	X	X	X	X	X	X				

▼M14

Punktas	Dalykas	Norminio akto nuoroda	Taikymas									
			M_1	M_2	M_3	N_1	N_2	N_3	O_1	O_2	O_3	O_4
25F	Variklinių transporto priemonių adaptyviosios priekinio apšvietimo sistemos (APAS)	Reglamentas (EB) Nr. 661/2009 JT EEK taisyklė Nr. 123	X	X	X	X	X	X				
26	Priekiniai rūko žibintai	Direktyva 76/762/EEB	X	X	X	X	X	X				
26A	Variklinių transporto priemonių priekiniai rūko žibintai	Reglamentas (EB) Nr. 661/2009 JT EEK taisyklė Nr. 19	X	X	X	X	X	X				
27	Vilkimo kabliai	Direktyva 77/389/EEB	X	X	X	X	X	X				
27A	Vilkimo įtaisas	Reglamentas (EB) Nr. 661/2009 Reglamentas (ES) Nr. 1005/2010	X	X	X	X	X	X				
28	Galiniai rūko žibintai	Direktyva 77/538/EEB	X	X	X	X	X	X	X	X	X	X
28A	Variklinių transporto priemonių ir jų priekabų galiniai rūko žibintai	Reglamentas (EB) Nr. 661/2009 JT EEK taisyklė Nr. 38	X	X	X	X	X	X	X	X	X	X
29	Atbulinės eigos žibintai	Direktyva 77/539/EEB	X	X	X	X	X	X	X	X	X	X
29A	Variklinių transporto priemonių ir jų priekabų atbulinės eigos žibintai	Reglamentas (EB) Nr. 661/2009 JT EEK taisyklė Nr. 23	X	X	X	X	X	X	X	X	X	X
30	Stovėjimo žibintai	Direktyva 77/540/EEB	X	X	X	X	X	X				
30A	Variklinių transporto priemonių stovėjimo žibintai	Reglamentas (EB) Nr. 661/2009 JT EEK taisyklė Nr. 77	X	X	X	X	X	X				
31	Saugos diržai ir apsaugos sistemos	Direktyva 77/541/EEB	X	X	X	X	X	X				
31A	Saugos diržai, apsaugos sistemos, vaiko apsaugos sistemos, ISOFIX vaiko apsaugos sistemos	Reglamentas (EB) Nr. 661/2009 JT EEK taisyklė Nr. 16	X	X	X	X	X	X				

▼M14

Punktas	Dalykas	Norminio akto nuoroda	Taikymas									
			M_1	M_2	M_3	N_1	N_2	N_3	O_1	O_2	O_3	O_4
32	Priekinis matymas	Direktyva 77/649/EEB	X									
32A	Priekinis regėjimo laukas	Reglamentas (EB) Nr. 661/2009 JT EEK taisyklė Nr. 125	X									
33	Valdiklių, signalinių lempučių ir rodytuvų identifikavimas	Direktyva 78/316/EEB	X	X	X	X	X	X				
33A	Rankinio valdymo įtaisų, kontrolės lempučių ir rodytuvų padėtis ir identifikavimas	Reglamentas (EB) Nr. 661/2009 JT EEK taisyklė Nr. 121	X	X	X	X	X	X				
34	Ledo nutirpdymas ir (arba) aprasojimo pašalinimas	Direktyva 78/317/EEB	X	([5])	([5])	([5])	([5])	([5])				
34A	Priekinio stiklo ledo nutirpdymo ir aprasojimo pašalinimo sistemos	Reglamentas (EB) Nr. 661/2009 Reglamentas (ES) Nr. 672/2010	X	([5])	([5])	([5])	([5])	([5])				
35	Apliejimas ir (arba) valymas	Direktyva 78/318/EEB	X	([6])	([6])	([6])	([6])	([6])				
35A	Priekinio stiklo valymo ir apliejimo sistemos	Reglamentas (EB) Nr. 661/2009 Reglamentas (ES) Nr. 1008/2010	X	([6])	([6])	([6])	([6])	([6])				
36	Šildymo sistemos	Direktyva 2001/56/EB	X	X	X	X	X	X	X	X	X	X
36A	Šildymo sistemos	Reglamentas (EB) Nr. 661/2009 JT EEK taisyklė Nr. 122	X	X	X	X	X	X	X	X	X	X
37	Ratų apsaugai	Direktyva 78/549/EEB	X									
37A	Ratų apsaugai	Reglamentas (EB) Nr. 661/2009 Reglamentas (ES) Nr. 1009/2010	X									
38	Galvos apsaugos priemonės	Direktyva 78/932/EEB	X									
38A	Galvos atramos, integruojamos į transporto priemonės sėdynes arba neintegruojamos	Reglamentas (EB) Nr. 661/2009 JT EEK taisyklė Nr. 25	X	X	X	X	X	X				
40	Variklio galia	Direktyva 80/1269/EEB	X ([7])	X ([7])	X ([7])	X ([7])	X ([7])	X ([7])				

▼M14

Punktas	Dalykas	Norminio akto nuoroda	Taikymas									
			M_1	M_2	M_3	N_1	N_2	N_3	O_1	O_2	O_3	O_4
41	Sunkiųjų transporto priemonių išmetami teršalai (euro IV ir V)	Direktyva 2005/55/EB	X ([8])	X ([8])	X	X ([8])	X ([8])	X				
41A	Sunkiųjų transporto priemonių išmetamieji teršalai (euro VI) ir (arba) galimybė naudotis informacija	Reglamentas (EB) Nr. 595/2009	X ([9])	X ([9])	X	X ([9])	X ([9])	X				
42	Šoninės apsaugos priemonės	Direktyva 89/297/EEB					X	X			X	X
42A	Krovininių transporto priemonių šoninė apsauga	Reglamentas (EB) Nr. 661/2009 JT EEK taisyklė Nr. 73					X	X			X	X
43	Purslų slopinimo sistemos	Direktyva 91/226/EEB				X	X	X	X	X	X	X
43A	Purslų slopinimo sistemos	Reglamentas (EB) Nr. 661/2009 Reglamentas (ES) Nr. 109/2011				X	X	X	X	X	X	X
44	Masė ir matmenys (automobilių)	Direktyva 92/21/EEB	X									
44A	Masė ir matmenys	Reglamentas (EB) Nr. 661/2009 Reglamentas (ES) Nr. 1230/2012	X									
45	Apsauginis stiklas	Direktyva 92/22/EEB	X	X	X	X	X	X	X	X	X	X
45A	Saugiosios įstiklinimo medžiagos ir jų naudojimas transporto priemonėse	Reglamentas (EB) Nr. 661/2009 JT EEK taisyklė Nr. 43	X	X	X	X	X	X	X	X	X	X
46	Padangos	Direktyva 92/23/EEB	X	X	X	X	X	X	X	X	X	X
46A	Padangų montavimas	Reglamentas (EB) Nr. 661/2009 Reglamentas (ES) Nr. 458/2011	X	X	X	X	X	X	X	X	X	X
46B	Variklinių transporto priemonių ir jų priekabų pneumatinės padangos (C1 klasė)	Reglamentas (EB) Nr. 661/2009 JT EEK taisyklė Nr. 30	X			X			X	X		
46C	Komercinių transporto priemonių ir jų priekabų pneumatinės padangos (C2 ir C3 klasės)	Reglamentas (EB) Nr. 661/2009 JT EEK taisyklė Nr. 54		X	X	X	X	X			X	X

▼M14

Punktas	Dalykas	Norminio akto nuoroda	Taikymas									
			M_1	M_2	M_3	N_1	N_2	N_3	O_1	O_2	O_3	O_4
46D	Padangų riedėjimo triukšmas, sukibimas su šlapia danga ir pasipriešinimas riedėjimui (C1, C2 ir C3 klasės)	Reglamentas (EB) Nr. 661/2009 JT EEK taisyklė Nr. 117	X	X	X	X	X	X	X	X	X	X
46E	Laikinojo naudojimo atsarginis ratas su padanga, nebliūkštančiosios padangos, važiavimo nebliūkštančiosiomis padangomis sistema ir oro slėgio padangose kontrolės sistema	Reglamentas (EB) Nr. 661/2009 JT EEK taisyklė Nr. 64	X ([9A])			X ([9A])						
47	Greičio ribotuvai	Direktyva 92/24/EEB		X	X		X	X				
47A	Transporto priemonių greičio ribojimas	Reglamentas (EB) Nr. 661/2009 JT EEK taisyklė Nr. 89		X	X		X	X				
48	Masė ir matmenys (išskyrus 44 punkte nurodytas transporto priemones)	Direktyva 97/27/EB		X	X	X	X	X	X	X	X	X
48A	Masė ir matmenys	Reglamentas (EB) Nr. 661/2009 Reglamentas (ES) Nr. 1230/2012		X	X	X	X	X	X	X	X	X
49	Kabinų išorinės iškyšos	Direktyva 92/114/EEB				X	X	X				
49A	Komercinės transporto priemonės ir jų išorinės iškyšos, esančios prieš galinę kabinos plokštę	Reglamentas (EB) Nr. 661/2009 JT EEK taisyklė Nr. 61				X	X	X				
50	Sukabintuvai	Direktyva 94/20/EB	X ([10])	X ([10])	X ([10])	X ([10])	X ([10])	X ([10])	X	X	X	X
50A	Autotraukiniams skirtos mechaninių sukabinimo įtaisų sudedamosios dalys	Reglamentas (EB) Nr. 661/2009 JT EEK taisyklė Nr. 55	X ([10])	X ([10])	X ([10])	X ([10])	X ([10])	X ([10])	X	X	X	X
50B	Trumpieji sukabinimo įtaisai (TSĮ); patvirtinto TSĮ tipo įrenginas	Reglamentas (EB) Nr. 661/2009 JT EEK taisyklė Nr. 102					X ([10])	X ([10])			X ([10])	X ([10])

▼M14

Punktas	Dalykas	Norminio akto nuoroda	Taikymas									
			M_1	M_2	M_3	N_1	N_2	N_3	O_1	O_2	O_3	O_4
51	Degumas	Direktyva 95/28/EB			X							
51A	Tam tikrų kategorijų variklinių transporto priemonių vidaus konstrukcijai naudojamų medžiagų degimo pobūdis	Reglamentas (EB) Nr. 661/2009 JT EEK taisyklė Nr. 118			X							
52	Miesto ir tarpmiestiniai autobusai	Direktyva 2001/85/EB		X	X							
52A	M_2 ir M_3 kategorijų transporto priemonės	Reglamentas (EB) Nr. 661/2009 JT EEK taisyklė Nr. 107		X	X							
52B	Apkrovą laikančios didelių keleivinių kelių transporto priemonių kėbulų konstrukcijos stiprumas	Reglamentas (EB) Nr. 661/2009 JT EEK taisyklė Nr. 66		X	X							
53	Priekinis smūgis	Direktyva 96/79/EB	X ([11])									
53A	Keleivių apsauga priekinio susidūrimo atveju	Reglamentas (EB) Nr. 661/2009 JT EEK taisyklė Nr. 94	X ([11])									
54	Šoninis smūgis	Direktyva 96/27/EB	X ([12])			X ([12])						
54A	Keleivių apsauga šoninio susidūrimo atveju	Reglamentas (EB) Nr. 661/2009 JT EEK taisyklė Nr. 95	X ([12])			X ([12])						
55	(tuščia)											
56	Transporto priemonės, skirtos pavojingiems kroviniams vežti	Direktyva 98/91/EB				X ([13])	X ([13])	X ([13])	X ([13])	X ([13])	X ([13])	X ([13])
56A	Transporto priemonės, skirtos pavojingiems kroviniams vežti	Reglamentas (EB) Nr. 661/2009 JT EEK taisyklė Nr. 105				X ([13])	X ([13])	X ([13])	X ([13])	X ([13])	X ([13])	X ([13])
57	Priekinė apsauga nuo palindimo	Direktyva 2000/40/EB					X	X				

▼M14

Punktas	Dalykas	Norminio akto nuoroda	Taikymas									
			M_1	M_2	M_3	N_1	N_2	N_3	O_1	O_2	O_3	O_4
57A	Priekinės apsaugos nuo palindimo įtaisai (PAPĮ) ir jų montavimas; priekinė apsauga nuo palindimo (PAP)	Reglamentas (EB) Nr. 661/2009 JT EEK taisyklė Nr. 93					X	X				
58	Pėsčiųjų apsauga	Reglamentas (EB) Nr. 78/2009	X			X						
59	Galimybė perdirbti	Direktyva 2005/64/EB	X			X		-				
60	(tuščia)											
61	Oro kondicionavimo sistemos	Direktyva 2006/40/EB	X			X (14)						
62	Vandenilio sistema	Reglamentas (EB) Nr. 79/2009	X	X	X	X	X	X				
63	Bendroji sauga	Reglamentas (EB) Nr. 661/2009	X (15)	X (15)	X (15)	X (15)	X (15)	X (15)	X (15)	X (15)	X (15)	X (15)
64	Pavarų perjungimo indikatoriai	Reglamentas (EB) Nr. 661/2009 Reglamentas (ES) Nr. 65/2012	X									
65	Pažangioji staigaus stabdymo sistema	Reglamentas (EB) Nr. 661/2009 Reglamentas (ES) Nr. 347/2012		X	X		X	X				
66	Įspėjimo apie nukrypimą nuo kelio juostos sistema	Reglamentas (EB) Nr. 661/2009 Reglamentas (ES) Nr. 351/2012		X	X		X	X				
67	Tam tikri komponentai, skirti suskystintoms naftos dujoms (LPG) naudoti, ir jų įrengimas variklinėse transporto priemonėse	Reglamentas (EB) Nr. 661/2009 JT EEK taisyklė Nr. 67	X	X	X	X	X	X				
68	Transporto priemonių apsauginės signalizacijos sistemos (TPASS)	Reglamentas (EB) Nr. 661/2009 JT EEK taisyklė Nr. 97	X			X						
69	Elektrinė sauga	Reglamentas (EB) Nr. 661/2009 JT EEK taisyklė Nr. 100	X	X	X	X	X	X				

▼M14

Punktas	Dalykas	Norminio akto nuoroda	Taikymas									
			M_1	M_2	M_3	N_1	N_2	N_3	O_1	O_2	O_3	O_4
70	Tam tikri komponentai, skirti suslėgtoms gamtinėms dujoms (SGD) naudoti, ir jų įrengimas variklinėse transporto priemonėse	Reglamentas (EB) Nr. 661/2009 JT EEK taisyklė Nr. 110	X	X	X	X	X	X				

Aiškinamosios pastabos

X Taikytinas norminis aktas.
Pastaba. Privalomų JT EEK taisyklių pakeitimų sąrašas pateiktas Reglamento (EB) Nr. 661/2009 IV priede. Vėliau priimti pakeitimai taikomi alternatyviai.

([1]) Transporto priemonėms, kurių etaloninė masė neviršija 2 610 kg. Gamintojo prašymu gali būti taikoma transporto priemonėms, kurių etaloninė masė neviršija 2 840 kg.

([2]) Transporto priemonių, kuriose sumontuota LPG ar CNG įranga, atveju reikalingas transporto priemonės tipo patvirtinimas pagal JT EEK taisyklę Nr. 67 arba JT EEK taisyklę Nr. 110.

([3]) Pagal Reglamento (EB) Nr. 661/2009 12 straipsnį turi būti sumontuota elektroninė stabilumo kontrolės (ESC) sistema. Todėl naujų tipų transporto priemonių EB tipo pavirtinimo tikslais, taip pat registruojant, parduodant ir pradedant eksploatuoti naujas transporto priemones, privaloma laikytis JT EEK taisyklės Nr. 13 21 priedo reikalavimų. Taikomos ne JT EEK taisyklėje Nr. 13, bet Reglamento (EB) Nr. 661/2009 13 straipsnyje nurodytos įgyvendinimo datos.

([4]) Pagal Reglamento (EB) Nr. 661/2009 12 straipsnį turi būti sumontuota ESC sistema. Todėl naujų tipų transporto priemonių EB tipo pavirtinimo tikslais, taip pat registruojant, parduodant ir pradedant eksploatuoti naujas transporto priemones, privaloma laikytis JT EEK taisyklės Nr. 13-H 9 priedo A dalies reikalavimų. Taikomos ne JT EEK taisyklėje Nr. 13-H, bet Reglamento (EB) Nr. 661/2009 13 straipsnyje nurodytos įgyvendinimo datos.

([4A]) Jeigu sumontuota, apsaugos priemonė turi atitikti JT EEK taisyklės Nr. 18 reikalavimus.

([4B]) Šis reglamentas taikomas sėdynėms, kurios nepatenka į JT EEK taisyklės Nr. 80 taikymo sritį.

([5]) Šios kategorijos transporto priemonėse įrengiamas tinkamas priekinio stiklo ledo nutirpdymo ir aprasojimo pašalinimo įtaisas.

([6]) Šios kategorijos transporto priemonėse įrengiami tinkami priekinio stiklo apliejimo ir valymo įtaisai.

([7]) Transporto priemonių, kuriose įrengta elektros pavara atveju reikalingas transporto priemonės tipo patvirtinimas pagal JT EEK taisyklę Nr. 85.

([8]) Transporto priemonėms, kurių etaloninė masė viršija 2 610 kg ir kurių atveju nebuvo pasinaudota 1 išnašoje nurodyta galimybe.

([9]) Transporto priemonėms, kurių etaloninė masė viršija 2 610 kg ir kurių tipas nepatvirtintas (gamintojo prašymu ir jei jų etaloninė masė neviršija 2 840 kg) pagal Reglamentą (EB) Nr. 715/2007.
Dėl kitų galimybių žr. Reglamento (EB) Nr. 595/2009 2 straipsnį.

([9A]) Taikoma tik tada, kai tokiose transporto priemonėse yra įranga, reglamentuojama JT EEK taisyklėje Nr. 64. Slėgio M1 kategorijos transporto priemonių padangose kontrolės sistemą privaloma taikyti pagal Reglamento (EB) Nr. 661/2009 9 straipsnio 2 dalį.

([10]) Taikoma tik toms transporto priemonėms, kuriose įrengtas (-i) sukabintuvas (-ai).

([11]) Taikoma transporto priemonėms, kurių techniškai leidžiama didžiausia pakrautos transporto priemonės masė neviršija 2,5 tonos.

([12]) Taikoma tik transporto priemonėms, kurių žemiausios sėdynės atskaitos taškas (R taškas) yra ne daugiau kaip 700 mm virš žemės lygio.

([13]) Taikoma tik tuomet, kai gamintojas pateikia paraišką dėl transporto priemonių, skirtų pavojingiems kroviniams vežti, tipo patvirtinimo.

([14]) Taikoma tik N_1 kategorijos I klasės transporto priemonėms, kaip apibūdinta Direktyvos 70/220/EEB I priedo 5.3.1.4 punkto pirmoje lentelėje.

([15]) Gamintojo prašymu tipo patvirtinimas pagal šį punktą gali būti suteiktas vietoje tipo patvirtinimų pagal 3A, 3B, 4A, 5A, 6A, 6B, 7A, 8A, 9A, 9B, 10A, 12A, 13A, 13B, 14A, 15A, 15B, 16A, 17A, 17B, 18A, 19A, 20A, 21A, 22A, 22B, 22C, 23A, 24A, 25A, 25B, 25C, 25D, 25E, 25F, 26A, 27A, 28A, 29A, 30A, 31A, 32A, 33A, 34A, 35A, 36A, 37A, 38A, 42A, 43A, 44A, 45A, 46A, 46B, 46C, 46D, 46E, 47A, 48A, 49A, 50A, 50B, 51A, 52A, 52B, 53A, 54A, 56A, 57A ir 64 - 70 punktus

▼M14

1 priedėlis

Mažomis serijomis, remiantis 22 straipsniu, gaminamų transporto priemonių EB tipo patvirtinimui taikomi norminiai aktai

1. Šis priedėlis taikomas naujam mažomis serijomis gaminamų transporto priemonių EB tipo patvirtinimui, suteikiamam nuo 2012 m. lapkričio 1 d., išskyrus 54A punktą, kuris taikomas nuo 2014 m. lapkričio 1 d.

2. Iki 2012 m. lapkričio 1 d. suteiktas mažų serijų EB tipo patvirtinimo galiojimas baigiasi 2016 m. spalio 31 d. Transporto priemonių atitikties liudijimus nacionalinės valdžios institucijos laiko nebegaliojančiais šios direktyvos 26 straipsnio 1 dalies tikslais, išskyrus atvejus, kai toks tipo patvirtinimas buvo atnaujintas atsižvelgiant į šio priedėlio reikalavimus.

1 *lentelė*

M_1 transporto priemonės [1]

Punktas	Dalykas	Norminio akto nuoroda	Konkretūs klausimai	Taikymas ir konkretūs reikalavimai
1	Leidžiamas triukšmo lygis	Direktyva 70/157/EEB		A
2	Lengvųjų transporto priemonių išmetamieji teršalai (euro 5 ir 6) ir (arba) informacijos prieiga	Reglamentas (EB) Nr. 715/2007		A
			a) Transporto priemonėse įrengtos diagnostikos (OBD) sistemos	Transporto priemonėje įrengiama OBD sistema, atitinkanti Reglamento (EB) Nr. 692/2008 4 straipsnio 1 ir 2 dalių reikalavimus (OBD sistema turi fiksuoti bent jau variklio valdymo sistemos gedimą). Turi veikti OBD sistemos sąsaja su įprastomis diagnostikos priemonėmis.
			b) Eksploatuojamų transporto priemonių atitiktis	Netaikoma
			c) Informacijos prieiga	Pakanka, kad gamintojas suteiktų neribotą ir standartizuotos formos prieigą prie transporto priemonių remonto ir priežiūros informacijos.
3A	Gaisro pavojaus prevencija (skystų degalų bakai)	Reglamentas (EB) Nr. 661/2009 JT EEK taisyklė Nr. 34	a) Skystų degalų bakai	B
			b) Montavimas transporto priemonėje	B
4A	Galinio valstybinio numerio ženklo tvirtinimo vieta	Reglamentas (EB) Nr. 661/2009 Reglamentas (ES) Nr. 1003/2010		B

[1] IV priedo I dalies aiškinamosios pastabos taip pat taikomos 1 lentelei.

▼**M14**

Punktas	Dalykas	Norminio akto nuoroda	Konkretūs klausimai	Taikymas ir konkretūs reikalavimai
5A	Vairavimo mechanizmas	Reglamentas (EB) Nr. 661/2009 JT EEK taisyklė Nr. 79		C
			a) Mechaninės sistemos	Taikomos JT EEK taisyklės Nr. 79 5 straipsnio nuostatos. Atliekami visi JT EEK taisyklės Nr. 79 6.2 punkte nurodyti bandymai ir taikomi JT EEK taisyklės Nr. 79 6.1 punkto reikalavimai.
			b) Kompleksinė elektroninė transporto priemonės kontrolės sistema	Taikomi visi JT EEK taisyklės Nr. 79 6 priedo reikalavimai. Atitiktį šiems reikalavimams gali tikrinti tik paskirtoji technikos tarnyba.
6A	Durų skląsčiai ir durų laikymo sudedamosios dalys	Reglamentas (EB) Nr. 661/2009 JT EEK taisyklė Nr. 11		C
			a) Bendrieji reikalavimai (JT EEK taisyklės Nr. 11 5 straipsnis)	Taikomi visi reikalavimai.
			b) Veikimo charakteristikų reikalavimai (JT EEK taisyklės Nr. 11 6 straipsnis)	Taikomi tik 6.1.5.4 ir 6.3 punktų reikalavimai dėl durų užraktų.
7A	Garsinio įspėjimo įtaisai ir signalai	Reglamentas (EB) Nr. 661/2009 JT EEK taisyklė Nr. 28	a) Sudėtinės dalys	X
			b) Montavimas transporto priemonėje	B
8A	Netiesioginio matymo įtaisai ir jų montavimas	Reglamentas (EB) Nr. 661/2009 JT EEK taisyklė Nr. 46	a) Sudėtinės dalys	X
			b) Montavimas transporto priemonėje	B
9B	Stabdymas	Reglamentas (EB) Nr. 661/2009 JT EEK taisyklė Nr. 13-H	a) Projektavimo ir bandymų reikalavimai	A
			b) Elektroninės stabilumo kontrolės (ESC) ir pagalbinės stabdžių sistemos (BAS)	Nereikalaujama įrengti BAS ir ESC. Jeigu įrengiamos, jos turi atitikti JT EEK taisyklės Nr. 13-H reikalavimus.
10A	Elektromagnetinis suderinamumas	Reglamentas (EB) Nr. 661/2009 JT EEK taisyklė Nr. 10		B

▼**M14**

Punktas	Dalykas	Norminio akto nuoroda	Konkretūs klausimai	Taikymas ir konkretūs reikalavimai
12A	Vidaus įranga	Reglamentas (EB) Nr. 661/2009 JT EEK taisyklė Nr. 21		C
			a) Vidaus įranga	
			i) Spindulio matmenų ir iškyšų reikalavimai jungikliams, mygtukams ir pan., valdymo įtaisams ir bendrai vidaus įrangai	Gamintojo prašymu gali būti netaikomi JT EEK taisyklės Nr. 21 5.1 - 5.6 punktų reikalavimai. Taikomi JT EEK taisyklės Nr. 21 5.2 punkto reikalavimai, išskyrus 5.2.3.1, 5.2.3.2 ir 5.2.4 punktus.
			ii) Viršutinės prietaisų skydo dalies bandymai dėl energijos sugėrimo	Viršutinės prietaisų skydo dalies bandymai dėl energijos sugėrimo atliekami tik tuomet, kai transporto priemonėje neįrengtos bent dvi priekinės oro pagalvės arba du statinių keturių taškų saugos diržų komplektai.
			iii) Galinės sėdynių dalies energijos sugėrimo bandymai	Netaikoma
			b) Elektra valdomi langai, stoglangių sistemos ir pertvarų sistemos	Taikomi visi JT EEK taisyklės Nr. 21 5.8 punkto reikalavimai.
13A	Variklinių transporto priemonių apsauga nuo neteisėto pasinaudojimo	Reglamentas (EB) Nr. 661/2009 JT EEK taisyklė Nr. 116		A
14A	Vairuotojo apsauga nuo vairo mechanizmo susidūrus su kliūtimi	Reglamentas (EB) Nr. 661/2009 JT EEK taisyklė Nr. 12		C
				Bandymai būtini, jeigu neatlikti transporto priemonės bandymai pagal JT EEK taisyklę Nr. 94 (žr. 53A punktą)
15A	Sėdynės, jų tvirtinimo įtaisai ir bet kokios galvos atramos	Reglamentas (EB) Nr. 661/2009 JT EEK taisyklė Nr. 17		C
			a) Bendrieji reikalavimai i)Specifikacijos	Taikomi JT EEK taisyklės Nr. 17 5.2 punkto reikalavimai, išskyrus 5.2.3 punktą.
			ii) Sėdynių atlošų ir galvos atramų tvirtumo bandymai	Taikomi JT EEK taisyklės Nr. 17 6.2 punkto reikalavimai.

▼**M14**

Punktas	Dalykas	Norminio akto nuoroda	Konkretūs klausimai	Taikymas ir konkretūs reikalavimai
			iii) Atblokavimo ir sureguliavimo bandymai	Bandymas atliekamas pagal JT EEK taisyklės Nr. 17 7 priedo reikalavimus.
			b) Galvos atramos i) Specifikacijos	Taikomi JT EEK taisyklės Nr. 17 5.4, 5.5, 5.6, 5.10, 5.11 ir 5.12 punktų reikalavimai, išskyrus 5.5.2 punktą.
			ii) Galvos atramų tvirtumo bandymai	Atliekamas 6.4 punkte nurodytas bandymas.
			c) Specialūs keleivių apsaugos nuo bagažo poslinkio reikalavimai	Gamintojo prašymu gali būti netaikomi JT EEK taisyklės Nr. 26 9 priedo reikalavimai.
16A	Išorinės iškyšos	Reglamentas (EB) Nr. 661/2009 JT EEK taisyklė Nr. 26		C
			a) Bendrosios specifikacijos	Taikomi JT EEK taisyklės Nr. 26 5 straipsnio reikalavimai.
			b) Konkrečios specifikacijos	Taikomi JT EEK taisyklės Nr. 26 6 straipsnio reikalavimai.
17A	Įlipimas į transporto priemonę ir jos manevringumas	Reglamentas (EB) Nr. 661/2009 Reglamentas (ES) Nr. 130/2012		D
17B	Spidometro mechanizmas ir jo montavimas	Reglamentas (EB) Nr. 661/2009 JT EEK taisyklė Nr. 39		B
18A	Gamintojo identifikavimo plokštelė ir transporto priemonės identifikavimo numeris	Reglamentas (EB) Nr. 661/2009 Reglamentas (ES) Nr. 19/2011		B
19A	Saugos diržų tvirtinimo įtaisai, ISOFIX tvirtinimo sistemos ir ISOFIX viršutinės juostos tvirtinimo įtaisai	Reglamentas (EB) Nr. 661/2009 JT EEK taisyklė Nr. 14		B
20A	Apšvietimo ir šviesos signalinių įtaisų įrengimas transporto priemonėse	Reglamentas (EB) Nr. 661/2009 JT EEK taisyklė Nr. 48		B Naujo tipo transporto priemonėse dieniniai žibintai montuojami pagal Direktyvos 2008/89/EB 2 straipsnį.

▼**M14**

Punktas	Dalykas	Norminio akto nuoroda	Konkretūs klausimai	Taikymas ir konkretūs reikalavimai
21A	Variklinių transporto priemonių ir jų priekabų šviesogrąžiai atšvaitai	Reglamentas (EB) Nr. 661/2009 JT EEK taisyklė Nr. 3		X
22A	Variklinių transporto priemonių ir jų priekabų priekiniai gabaritiniai, galiniai gabaritiniai, stabdymo žibintai ir galinio kontūro gabaritiniai žibintai	Reglamentas (EB) Nr. 661/2009 JT EEK taisyklė Nr. 7		X
22B	Variklinių transporto priemonių dieniniai žibintai	Reglamentas (EB) Nr. 661/2009 JT EEK taisyklė Nr. 87		X
22C	Variklinių transporto priemonių ir jų priekabų šoniniai gabaritiniai žibintai	Reglamentas (EB) Nr. 661/2009 JT EEK taisyklė Nr. 91		X
23A	Variklinių transporto priemonių ir jų priekabų posūkio rodiklio žibintai	Reglamentas (EB) Nr. 661/2009 JT EEK taisyklė Nr. 6		X
24A	Įtaisai, skirti variklinių transporto priemonių ir jų priekabų galinio valstybinio numerio ženklui apšviesti	Reglamentas (EB) Nr. 661/2009 JT EEK taisyklė Nr. 4		X
25A	Variklinių transporto priemonių vientisieji priekiniai žibintai, skleidžiantys europinį asimetrinį trumposios ir (arba) tolimosios šviesos srautą	Reglamentas (EB) Nr. 661/2009 JT EEK taisyklė Nr. 31		X
25B	Kaitinamosios lempos, naudojamos patvirtintuose variklinių transporto priemonių ir jų priekabų žibintų mazguose	Reglamentas (EB) Nr. 661/2009 JT EEK taisyklė Nr. 37		X
25C	Variklinių transporto priemonių priekiniai žibintai su dujų išlydžio šviesos šaltiniais	Reglamentas (EB) Nr. 661/2009 JT EEK taisyklė Nr. 98		X

▼**M14**

Punktas	Dalykas	Norminio akto nuoroda	Konkretūs klausimai	Taikymas ir konkretūs reikalavimai
25D	Variklinių transporto priemonių dujų išlydžio šviesos šaltiniai, naudojami patvirtintuose dujų išlydžio žibintų mazguose	Reglamentas (EB) Nr. 661/2009 JT EEK taisyklė Nr. 99		X
25E	Variklinių transporto priemonių priekiniai žibintai, skleidžiantys asimetriškus artimosios arba tolimosios šviesos spindulius, arba abu šiuos spindulius, su kaitinamosiomis lempomis ir (arba) šviesos diodų moduliais	Reglamentas (EB) Nr. 661/2009 JT EEK taisyklė Nr. 112		X
25F	Variklinių transporto priemonių adaptyviosios priekinio apšvietimo sistemos (APAS)	Reglamentas (EB) Nr. 661/2009 JT EEK taisyklė Nr. 123		X
26A	Variklinių transporto priemonių priekiniai rūko žibintai	Reglamentas (EB) Nr. 661/2009 JT EEK taisyklė Nr. 19		X
27A	Vilkimo įtaisas	Reglamentas (EB) Nr. 661/2009 Reglamentas (ES) Nr. 1005/2010		B
28A	Variklinių transporto priemonių ir jų priekabų galiniai rūko žibintai	Reglamentas (EB) Nr. 661/2009 JT EEK taisyklė Nr. 38		X
29A	Variklinių transporto priemonių ir jų priekabų atbulinės eigos žibintai	Reglamentas (EB) Nr. 661/2009 JT EEK taisyklė Nr. 23		X
30A	Variklinių transporto priemonių stovėjimo žibintai	Reglamentas (EB) Nr. 661/2009 JT EEK taisyklė Nr. 77		X
31A	Saugos diržai, apsaugos sistemos, vaiko apsaugos sistemos, ISOFIX vaiko apsaugos sistemos	Reglamentas (EB) Nr. 661/2009 JT EEK taisyklė Nr. 16	a) Sudėtinės dalys	X
			b) Montavimo reikalavimai	B

▼**M14**

Punktas	Dalykas	Norminio akto nuoroda	Konkretūs klausimai	Taikymas ir konkretūs reikalavimai
32A	Priekinis regėjimo laukas	Reglamentas (EB) Nr. 661/2009 JT EEK taisyklė Nr. 125		A
33A	Rankinio valdymo įtaisų, kontrolės lempučių ir rodytuvų padėtis ir identifikavimas	Reglamentas (EB) Nr. 661/2009 JT EEK taisyklė Nr. 121		A
34A	Priekinio stiklo ledo nutirpdymo ir aprasojimo pašalinimo sistemos	Reglamentas (EB) Nr. 661/2009 Reglamentas (ES) Nr. 672/2010		C
			a) Priekinio stiklo nutirpdymas	Jeigu šilto oro srautas tiekiamas ant viso priekinio stiklo paviršiaus arba visas priekinio stiklo paviršius šildomas elektra, taikomas tik Reglamento (ES) Nr. 672/2010 II priedo 1.1.1 punktas.
			b) Priekinio stiklo aprasojimo pašalinimas	Jeigu šilto oro srautas tiekiamas ant viso priekinio stiklo paviršiaus arba visas priekinio stiklo paviršius šildomas elektra, taikomas tik Reglamento (ES) Nr. 672/2010 II priedo 1.2.1 punktas.
35A	Priekinio stiklo valymo ir apliejimo sistemos	Reglamentas (EB) Nr. 661/2009 Reglamentas (ES) Nr. 1008/2010		C
			a) Priekinio stiklo valymo sistema	Taikomi Reglamento (ES) Nr. 1008/2010 III priedo 1.1 - 1.1.10 punktai. Atliekamas tik Reglamento (ES) Nr. 1008/2010 III priedo 2.1.10 punkte aprašytas bandymas.
			b) Priekinio stiklo apliejimo sistema	Taikomas Reglamento (ES) Nr. 1008/2010 III priedo 1.2 punktas, išskyrus 1.2.2, 1.2.3 ir 1.2.5 punktus.
36A	Šildymo sistema	Reglamentas (EB) Nr. 661/2009 JT EEK taisyklė Nr. 122		C Nereikalaujama įrengti šildymo sistemą.
			a) Visos šildymo sistemos	Taikomi JT EEK taisyklės Nr. 122 5.3 ir 6 punktų reikalavimai.
			b) SND šildymo sistemos	Taikomi JT EEK taisyklės Nr. 122 8 priedo reikalavimai.

▼**M14**

Punktas	Dalykas	Norminio akto nuoroda	Konkretūs klausimai	Taikymas ir konkretūs reikalavimai
37A	Ratų apsaugai	Reglamentas (EB) Nr. 661/2009 Reglamentas (ES) Nr. 1009/2010		B
40	Variklio galia	Direktyva 80/1269/EEB		A (Kai transporto priemonės gamintojas pats gamina variklį).
				(Kai transporto priemonės gamintojas naudoja kito gamintojo pagamintą variklį) Variklio gamintojo bandymų naudojant bandymų įrangą duomenys laikomi tinkamais, jeigu variklio valdymo sistema yra identiška (t. y. sutampa bent jau elektroninis valdymo įtaisas (ECU)). Išvystomos galios bandymas gali būti atliekamas važiuoklės dinamometru. Atsižvelgiama į galios nuostolius transmisijoje.
41	Sunkiųjų transporto priemonių išmetamieji teršalai (euro IV ir V)	Direktyva 2005/55/EB		A
			OBD	Transporto priemonės gamintojo prašymu gali būti netaikoma.
41A	Sunkiųjų transporto priemonių išmetamieji teršalai (euro VI) ir (arba) informacijos prieiga	Reglamentas (EB) Nr. 595/2009		A Išskyrus reikalavimus dėl OBD ir informacijos prieigos.
44A	Masė ir matmenys	Reglamentas (EB) Nr. 661/2009 Reglamentas (ES) Nr. 1230/2012		B Gamintojo prašymu galima nereikalauti pajudėjimo įkalnėje esant didžiausiai autotraukinio masei bandymo, aprašyto Reglamento (ES) Nr. 1230/2012 1 priedo A dalies 5.1 punkte.
45A	Saugiosios įstiklinimo medžiagos ir jų naudojimas transporto priemonėse	Reglamentas (EB) Nr. 661/2009 JT EEK taisyklė Nr. 43	a) Sudėtinės dalys	X
			b) Montavimas	B
46	Padangos	Direktyva 92/23/EEB	Sudėtinės dalys	X
46A	Padangų montavimas	Reglamentas (EB) Nr. 661/2009 Reglamentas (ES) Nr. 458/2011		B Progresinio taikymo datos nustatytos Reglamento (EB) Nr. 661/2009 13 straipsnyje.

▼**M14**

Punktas	Dalykas	Norminio akto nuoroda	Konkretūs klausimai	Taikymas ir konkretūs reikalavimai
46B	Variklinių transporto priemonių ir jų priekabų pneumatinės padangos (C1 klasė)	Reglamentas (EB) Nr. 661/2009 JT EEK taisyklė Nr. 30	Sudėtinės dalys	X
46D	Padangų riedėjimo triukšmas, sukibimas su šlapia danga ir pasipriešinimas riedėjimui (C1, C2 ir C3 klasės)	Reglamentas (EB) Nr. 661/2009 JT EEK taisyklė Nr. 117	Sudėtinės dalys	X
46E	Laikinojo naudojimo atsarginis ratas su padanga, nebliūkštančiosios padangos, važiavimo nebliūkštančiosiomis padangomis sistema ir oro slėgio padangose kontrolės sistema	Reglamentas (EB) Nr. 661/2009 JT EEK taisyklė Nr. 64	Sudėtinės dalys	X
			Padangų oro slėgio stebėjimo sistemos (TPMS) įrengimas	B Nereikalaujama įrengti TPMS.
50A	Autotraukiniams skirtos mechaninių sukabinimo įtaisų sudedamosios dalys	Reglamentas (EB) Nr. 661/2009 JT EEK taisyklė Nr. 55	a) Sudėtinės dalys	X
			b) Montavimas	B
53A	Keleivių apsauga priekinio susidūrimo atveju	Reglamentas (EB) Nr. 661/2009 JT EEK taisyklė Nr. 94		C JT EEK taisyklės Nr. 94 reikalavimai taikomi transporto priemonėms, kuriose sumontuotos priekinės oro pagalvės. Transporto priemonės, kuriose nesumontuotos oro pagalvės, turi atitikti šios lentelės 14A punkto reikalavimą.
54A	Keleivių apsauga šoninio susidūrimo atveju	Reglamentas (EB) Nr. 661/2009 JT EEK taisyklė Nr. 95		C (taikoma nuo 2014 m. lapkričio 1 d.)
			Bandymas su galvos modeliu	Gamintojas pateikia technikos tarnybai tinkamą informaciją apie galimą manekeno galvos atsitrenkimą į transporto priemonės konstrukciją arba šoninio lango stiklą, jeigu langas padarytas iš beskeveldrio stiklo. Paaiškėjus, kad toks atsitrenkimas tikėtinas, atliekamas dalinis bandymas su galvos modeliu, aprašytas JT EEK taisyklės Nr. 95 8 priedo 3.1 punkte, ir turi būti tenkinamas JT EEK taisyklės Nr. 95 5.2.1.1 punkte nurodytas kriterijus. Susitarus su technikos tarnyba, vietoje pirmiau minėto bandymo gali būti atliekama JT EEK taisyklės Nr. 21 4 priede aprašyta bandymo procedūra.

▼**M14**

Punktas	Dalykas	Norminio akto nuoroda	Konkretūs klausimai	Taikymas ir konkretūs reikalavimai
58	Pėsčiųjų apsauga	Reglamentas (EB) Nr. 78/2009	a) Transporto priemonei taikomi techniniai reikalavimai	Netaikoma
			b) Priekinės apsaugos sistemos	X
59	Galimybė perdirbti	Direktyva 2005/64/EB		Netaikoma Taikomas tik 7 straipsnis dėl sudėtinių dalių pakartotinio naudojimo.
61	Oro kondicionavimo sistemos	Direktyva 2006/40/EB		A Fluorintos šiltnamio efektą sukeliančios dujos, kurių sukeliamo globalinio šiltėjimo potencialas viršija 150, leidžiamos iki 2016 m. gruodžio 31 d.
62	Vandenilio sistema	Reglamentas (ES) Nr. 79/2009		X
63	Bendroji sauga	Reglamentas (ES) Nr. 661/2009		Pagal šį punktą tipo patvirtinimas gali būti suteikiamas gamintojo prašymu. Žr. neribojamos serijos gamybos transporto priemonėms skirtos lentelės 15 išnašą
64	Pavarų perjungimo indikatoriai	Reglamentas (EB) Nr. 661/2009 Reglamentas (ES) Nr. 65/2012		Netaikoma
67	Tam tikri komponentai, skirti suskystintoms naftos dujoms (LPG) naudoti, ir jų įrengimas variklinėse transporto priemonėse	Reglamentas (EB) Nr. 661/2009 JT EEK taisyklė Nr. 67	a) Sudėtinės dalys	X
			b) Montavimas	A
68	Transporto priemonių apsauginės signalizacijos sistemos (TPASS)	Reglamentas (EB) Nr. 661/2009 JT EEK taisyklė Nr. 97	a) Sudėtinės dalys	X
			b) Montavimas	B
69	Elektrinė sauga	Reglamentas (EB) Nr. 661/2009 JT EEK taisyklė Nr. 100		B

▼**M14**

Punktas	Dalykas	Norminio akto nuoroda	Konkretūs klausimai	Taikymas ir konkretūs reikalavimai
70	Tam tikri komponentai, skirti suslėgtoms gamtinėms dujoms (SGD) naudoti, ir jų įrengimas variklinėse transporto priemonėse	Reglamentas (EB) Nr. 661/2009 JT EEK taisyklė Nr. 110	a) Sudėtinės dalys	X
			b) Montavimas	A

Raidžių reikšmės	
X	Norminis aktas taikomas visa apimtimi: a) išduodamas tipo patvirtinimo liudijimas; b) technikos tarnyba arba gamintojas įvykdo bandymus ir patikrinimus 41, 42 ir 43 straipsniuose išdėstytomis sąlygomis; c) parengiama bandymų ataskaita pagal V priedo nuostatas; d) užtikrinama produkcijos atitiktis.
A	Norminis aktas taikomas taip: a) įvykdomi visi norminio akto reikalavimai, jeigu nenurodyta kitaip; b) tipo patvirtinimo liudijimas nereikalaujamas; c) technikos tarnyba arba gamintojas įvykdo bandymus ir patikrinimus 41, 42 ir 43 straipsniuose išdėstytomis sąlygomis; d) parengiama bandymų ataskaita pagal V priedo nuostatas; e) užtikrinama produkcijos atitiktis.
B	Norminis aktas taikomas taip: Kaip A raidės atveju su išlyga, kad bandymus ir patikrinimus pats gamintojas gali atlikti tuomet, jei susitariama su tipo patvirtinimą suteikiančia institucija (t. y. neturi būti įvykdytos 41, 42 ir 43 straipsniuose išdėstytos sąlygos).
C	Norminis aktas taikomas taip: a) įvykdomi tik techniniai norminio akto reikalavimai, neatsižvelgiant į jokias pereinamąsias nuostatas; b) nereikalaujama tipo patvirtinimo liudijimo; c) bandymus ir patikrinimus įvykdo technikos tarnyba arba gamintojas (žr. B raidės reikšmę); d) parengiama bandymų ataskaita pagal V priedo nuostatas; e) užtikrinama produkcijos atitiktis.
D	Kaip B ir C raidžių atveju su išlyga, kad pakanka gamintojo pateikto atitikties pareiškimo. Bandymų ataskaitos nereikalaujama. Prireikus tipo patvirtinimą suteikianti institucija ar technikos tarnyba gali pareikalauti papildomos informacijos ar įrodymų.
N	Norminis aktas netaikomas. Tačiau gali būti pareikalauta laikytis vienos ar daugiau konkrečių norminio akto nuostatų.

Pastaba. Taikytinų JT EEK taisyklių pakeitimų sąrašas pateiktas Reglamento (EB) Nr. 661/2009 IV priede. Vėliau priimti pakeitimai taikomi alternatyviai

▼**M14**

2 *lentelė*

N_1 transporto priemonės ([1])

Punktas	Dalykas	Norminio akto nuoroda	Konkretūs klausimai	Taikymas ir konkretūs reikalavimai
1	Leidžiamas triukšmo lygis	Direktyva 70/157/EEB		A
2	Lengvųjų transporto priemonių išmetamieji teršalai (euro 5 ir 6) ir (arba) informacijos prieiga	Reglamentas (EB) Nr. 715/2007		A
			a) *OBD*	Transporto priemonėje įrengiama OBD sistema, atitinkanti Reglamento (EB) Nr. 692/2008 4 straipsnio 1 ir 2 dalių reikalavimus (OBD sistema turi fiksuoti bent jau variklio valdymo sistemos gedimą). Turi veikti OBD sistemos sąsaja su įprastomis diagnostikos priemonėmis.
			b) Eksploatuojamų transporto priemonių atitiktis	Netaikoma
			c) Informacijos prieiga	Pakanka, kad gamintojas suteiktų neribotą ir standartizuotos formos prieigą prie transporto priemonių remonto ir priežiūros informacijos.
3A	Gaisro pavojaus prevencija (skystų degalų bakai)	Reglamentas (EB) Nr. 661/2009 JT EEK taisyklė Nr. 34	a) Skystų degalų bakai	B
			b) Montavimas transporto priemonėje	B
4A	Galinio valstybinio numerio ženklo tvirtinimo vieta	Reglamentas (EB) Nr. 661/2009 Reglamentas (ES) Nr. 1003/2010		B
5A	Vairavimo mechanizmas	Reglamentas (EB) Nr. 661/2009 JT EEK taisyklė Nr. 79		C
			a) Mechaninės sistemos	Taikomos JT EEK taisyklės Nr. 79.01 5 punkto nuostatos. Atliekami visi JT EEK taisyklės Nr. 79 6.2 punkte nurodyti bandymai ir taikomi JT EEK taisyklės Nr. 79 6.1 punkto reikalavimai.
			b) Kompleksinė elektroninė transporto priemonės kontrolės sistema	Taikomi visi JT EEK taisyklės Nr. 79 6 priedo reikalavimai. Atitiktį šiems reikalavimams gali tikrinti tik paskirtoji technikos tarnyba.

([1]) IV priedo I dalies aiškinamosios pastabos taip pat taikomos 2 lentelei. Raidės 2 lentelėje turi tą pačią reikšmę kaip ir 1 lentelėje.

▼**M14**

Punktas	Dalykas	Norminio akto nuoroda	Konkretūs klausimai	Taikymas ir konkretūs reikalavimai
6A	Durų skląsčiai ir durų laikymo sudedamosios dalys	Reglamentas (EB) Nr. 661/2009 JT EEK taisyklė Nr. 11		C
			a) Bendrieji reikalavimai (JT EEK taisyklės Nr. 11 5 punktas)	Taikomi visi reikalavimai.
			b) Veikimo charakteristikų reikalavimai (JT EEK taisyklės Nr. 11 6 punktas)	Taikomi tik 6.1.5.4 ir 6.3 punktų reikalavimai dėl durų užraktų.
7A	Garsinio įspėjimo įtaisai ir signalai	Reglamentas (EB) Nr. 661/2009 JT EEK taisyklė Nr. 28	a) Sudėtinės dalys	X
			b) Montavimas transporto priemonėje	B
8A	Netiesioginio matymo įtaisai ir jų montavimas	Reglamentas (EB) Nr. 661/2009 JT EEK taisyklė Nr. 46	a) Sudėtinės dalys	X
			b) Montavimas transporto priemonėje	B
9A	Transporto priemonių ir priekabų stabdžiai	Reglamentas (EB) Nr. 661/2009 JT EEK taisyklė Nr. 13	a) Projektavimo ir bandymų reikalavimai	A
			b) *ESC*	Nereikalaujama įrengti ESC. Jeigu įrengiama, ji turi atitikti JT EEK taisyklės Nr. 13 reikalavimus.
9B	Stabdžiai (keleivinių automobilių)	Reglamentas (EB) Nr. 661/2009 JT EEK taisyklė Nr. 13-H	a) Projektavimo ir bandymų reikalavimai	A
			b) Elektroninės stabilumo kontrolės (ESC) ir pagalbinės stabdžių sistemos (BAS)	Nereikalaujama įrengti BAS ir ESC. Jeigu įrengiamos, jos turi atitikti JT EEK taisyklės Nr. 13-H reikalavimus.
10A	Elektromagnetinis suderinamumas	Reglamentas (EB) Nr. 661/2009 JT EEK taisyklė Nr. 10		B
13A	Variklinių transporto priemonių apsauga nuo neteisėto pasinaudojimo	Reglamentas (EB) Nr. 661/2009 JT EEK taisyklė Nr. 116		A

▼**M14**

Punktas	Dalykas	Norminio akto nuoroda	Konkretūs klausimai	Taikymas ir konkretūs reikalavimai
14A	Vairuotojo apsauga nuo vairo mechanizmo susidūrus su kliūtimi	Reglamentas (EB) Nr. 661/2009 JT EEK taisyklė Nr. 12		C
			a) Susidūrimo su kliūtimi bandymas	Reikalaujama atlikti bandymą.
			b) Kūno modelio atsitrenkimo į vairą bandymas	Nereikalaujama, jeigu vaire įmontuota oro pagalvė.
			c) Bandymas su galvos modeliu	Nereikalaujama, jeigu vaire įmontuota oro pagalvė.
15A	Sėdynės, jų tvirtinimo įtaisai ir bet kokios galvos atramos	Reglamentas (EB) Nr. 661/2009 JT EEK taisyklė Nr. 17		B
17A	Įlipimas į transporto priemonę ir jos manevringumas	Reglamentas (EB) Nr. 661/2009 Reglamentas (ES) Nr. 130/2012		D
17B	Spidometro mechanizmas ir jo montavimas	Reglamentas (EB) Nr. 661/2009 JT EEK taisyklė Nr. 39		B
18A	Gamintojo identifikavimo plokštelė ir transporto priemonės identifikavimo numeris	Reglamentas (EB) Nr. 661/2009 Reglamentas (ES) Nr. 19/2011		B
19A	Saugos diržų tvirtinimo įtaisai, ISOFIX tvirtinimo sistemos ir ISOFIX viršutinės juostos tvirtinimo įtaisai	Reglamentas (EB) Nr. 661/2009 JT EEK taisyklė Nr. 14		B
20A	Apšvietimo ir šviesos signalinių įtaisų įrengimas variklinėse transporto priemonėse	Reglamentas (EB) Nr. 661/2009 JT EEK taisyklė Nr. 48		B naujo tipo transporto priemonėse dieniniai žibintai montuojami pagal Direktyvos 2008/89/EB 2 straipsnį.
21A	Variklinių transporto ir jų priekabų priemonių šviesogrąžiai atšvaitai	Reglamentas (EB) Nr. 661/2009 JT EEK taisyklė Nr. 3		X
22A	Variklinių transporto priemonių ir jų priekabų priekiniai gabaritiniai, galiniai gabaritiniai, stabdymo žibintai ir galinio kontūro gabaritiniai žibintai	Reglamentas (EB) Nr. 661/2009 JT EEK taisyklė Nr. 7		X
22B	Variklinių transporto priemonių dieniniai žibintai	Reglamentas (EB) Nr. 661/2009 JT EEK taisyklė Nr. 87		X

▼**M14**

Punktas	Dalykas	Norminio akto nuoroda	Konkretūs klausimai	Taikymas ir konkretūs reikalavimai
22C	Variklinių transporto priemonių ir jų priekabų šoniniai gabaritiniai žibintai	Reglamentas (EB) Nr. 661/2009 JT EEK taisyklė Nr. 91		X
23A	Variklinių transporto priemonių ir jų priekabų posūkio rodiklio žibintai	Reglamentas (EB) Nr. 661/2009 JT EEK taisyklė Nr. 6		X
24A	Įtaisai, skirti variklinių transporto priemonių ir jų priekabų galinio valstybinio numerio ženklui apšviesti	Reglamentas (EB) Nr. 661/2009 JT EEK taisyklė Nr. 4		X
25A	Variklinių transporto priemonių vientisieji priekiniai žibintai, skleidžiantys europinį asimetrinį trumposios ir (arba) tolimosios šviesos srautą	Reglamentas (EB) Nr. 661/2009 JT EEK taisyklė Nr. 31		X
25B	Kaitinamosios lempos, naudojamos patvirtintuose variklinių transporto priemonių ir jų priekabų žibintų mazguose	Reglamentas (EB) Nr. 661/2009 JT EEK taisyklė Nr. 37		X
25C	Variklinių transporto priemonių priekiniai žibintai su dujų išlydžio šviesos šaltiniais	Reglamentas (EB) Nr. 661/2009 JT EEK taisyklė Nr. 98		X
25D	Variklinių transporto priemonių dujų išlydžio šviesos šaltiniai, naudojami patvirtintuose dujų išlydžio žibintų mazguose	Reglamentas (EB) Nr. 661/2009 JT EEK taisyklė Nr. 99		X
25E	Variklinių transporto priemonių priekiniai žibintai, skleidžiantys asimetriškus artimosios arba tolimosios šviesos spindulius, arba abu šiuos spindulius, su kaitinamosiomis lempomis ir (arba) šviesos diodų moduliais	Reglamentas (EB) Nr. 661/2009 JT EEK taisyklė Nr. 112		X
25F	Variklinių transporto priemonių adaptyviosios priekinio apšvietimo sistemos (APAS)	Reglamentas (EB) Nr. 661/2009 JT EEK taisyklė Nr. 123		X

▼**M14**

Punktas	Dalykas	Norminio akto nuoroda	Konkretūs klausimai	Taikymas ir konkretūs reikalavimai
26A	Variklinių transporto priemonių priekiniai rūko žibintai	Reglamentas (EB) Nr. 661/2009 JT EEK taisyklė Nr. 19		X
27A	Vilkimo įtaisas	Reglamentas (EB) Nr. 661/2009 Reglamentas (ES) Nr. 1005/2010		B
28A	Variklinių transporto priemonių ir jų priekabų galiniai rūko žibintai	Reglamentas (EB) Nr. 661/2009 JT EEK taisyklė Nr. 38		X
29A	Variklinių transporto priemonių ir jų priekabų atbulinės eigos žibintai	Reglamentas (EB) Nr. 661/2009 JT EEK taisyklė Nr. 23		X
30A	Variklinių transporto priemonių stovėjimo žibintai	Reglamentas (EB) Nr. 661/2009 JT EEK taisyklė Nr. 77		X
31A	Saugos diržai, apsaugos sistemos, vaiko apsaugos sistemos, ISOFIX vaiko apsaugos sistemos	Reglamentas (EB) Nr. 661/2009 JT EEK taisyklė Nr. 16	a) Sudėtinės dalys	X
			b) Montavimo reikalavimai	B
33A	Rankinio valdymo įtaisų, kontrolės lempučių ir rodytuvų padėtis ir identifikavimas	Reglamentas (EB) Nr. 661/2009 JT EEK taisyklė Nr. 121		A
34A	Priekinio stiklo ledo nutirpdymo ir aprasojimo pašalinimo sistemos	Reglamentas (EB) Nr. 661/2009 Reglamentas (ES) Nr. 672/2010		Netaikoma Transporto priemonėje įrengiama tinkama priekinio stiklo ledo nutirpdymo ir aprasojimo pašalinimo sistema.
35A	Priekinio stiklo valymo ir apliejimo sistemos	Reglamentas (EB) Nr. 661/2009 Reglamentas (ES) Nr. 1008/2010		Netaikoma Transporto priemonėje įrengiama tinkama priekinio stiklo valymo ir apliejimo sistema.
36A	Šildymo sistema	Reglamentas (EB) Nr. 661/2009 JT EEK taisyklė Nr. 122		C Nereikalaujama įrengti šildymo sistemą.
			a) Visos šildymo sistemos	Taikomi JT EEK taisyklės Nr. 122 5.3 ir 6 punktų reikalavimai.
			b) SND šildymo sistemos	Taikomi JT EEK taisyklės Nr. 122 8 priedo reikalavimai.

▼**M14**

Punktas	Dalykas	Norminio akto nuoroda	Konkretūs klausimai	Taikymas ir konkretūs reikalavimai
38	Galvos atramos, kurios integruojamos į transporto priemonės sėdynes arba neintegruojamos	Reglamentas (EB) Nr. 661/2009 JT EEK taisyklė Nr. 25		X
40	Variklio galia	Direktyva 80/1269/EEB		A (Kai transporto priemonės gamintojas pats gamina variklį)
				(Kai transporto priemonės gamintojas naudoja kito gamintojo pagamintą variklį) Variklio gamintojo bandymų naudojant bandymų įrangą duomenys laikomi tinkamais, jeigu variklio valdymo sistema yra identiška (t. y. sutampa bent jau elektroninis valdymo įtaisas (ECU)). Išvystomos galios bandymas gali būti atliekamas važiuoklės dinamometru. Atsižvelgiama į galios nuostolius transmisijoje.
41	Sunkiųjų transporto priemonių išmetamieji teršalai (euro IV ir V)	Direktyva 2005/55/EB		A
			OBD	Gamintojo prašymu gali būti netaikoma.
41A	Sunkiųjų transporto priemonių išmetamieji teršalai (euro VI) ir (arba) informacijos prieiga	Reglamentas (EB) Nr. 595/2009		A Išskyrus reikalavimus dėl OBD ir informacijos prieigos.
43A	Purslų slopinimo sistemos	Reglamentas (EB) Nr. 661/2009 Reglamentas (ES) Nr. 109/2011		B
45A	Saugiosios įstiklinimo medžiagos ir jų naudojimas transporto priemonėse	Reglamentas (EB) Nr. 661/2009 JT EEK taisyklė Nr. 43	a) Sudėtinės dalys	X
			b) Montavimas	B
46	Padangos	Direktyva 92/23/EEB	Sudėtinės dalys	X
46A	Padangų montavimas	Reglamentas (EB) Nr. 661/2009 Reglamentas (ES) Nr. 458/2011		B Progresinio taikymo datos nustatytos Reglamento (EB) Nr. 661/2009 13 straipsnyje.

▼**M14**

Punktas	Dalykas	Norminio akto nuoroda	Konkretūs klausimai	Taikymas ir konkretūs reikalavimai
46B	Variklinių transporto priemonių ir jų priekabų pneumatinės padangos (C1 klasė)	Reglamentas (EB) Nr. 661/2009 JT EEK taisyklė Nr. 30	Sudėtinės dalys	X
46C	Komercinių transporto priemonių ir jų priekabų pneumatinės padangos (C2 ir C3 klasės)	Reglamentas (EB) Nr. 661/2009 JT EEK taisyklė Nr. 54	Sudėtinės dalys	X
46D	Padangų riedėjimo triukšmas, sukibimas su šlapia danga ir pasipriešinimas riedėjimui (C1, C2 ir C3 klasės)	Reglamentas (EB) Nr. 661/2009 JT EEK taisyklė Nr. 117	Sudėtinės dalys	X
46E	Laikinojo naudojimo atsarginis ratas su padanga, nebliūkštančiosios padangos, važiavimo nebliūkštančiosiomis padangomis sistema ir oro slėgio padangose kontrolės sistema	Reglamentas (EB) Nr. 661/2009 JT EEK taisyklė Nr. 64	Sudėtinės dalys	X
			Padangų oro slėgio stebėjimo sistemos (TPMS) įrengimas	B Nereikalaujama įrengti TPMS.
48	Masė ir matmenys	Direktyva 97/27/EB		B
48A	Masė ir matmenys	Reglamentas (EB) Nr. 661/2009 Reglamentas (ES) Nr. 1230/2012		B
			Pajudėjimo įkalnėje esant didžiausiai autotraukinio masei bandymas	Gamintojo prašymu galima nereikalauti pajudėjimo įkalnėje esant didžiausiai autotraukinio masei bandymo, aprašyto Reglamento (ES) Nr. 1230/2012 1 priedo A dalies 5.1 punkte.
49A	Komercinės transporto priemonės ir jų išorinės iškyšos, esančios prieš galinę kabinos plokštę	Reglamentas (EB) Nr. 661/2009 JT EEK taisyklė Nr. 61		C
			a) Bendrosios specifikacijos	Taikomi JT EEK taisyklės Nr. 61 5 straipsnio reikalavimai
			b) Konkrečios specifikacijos	Taikomi JT EEK taisyklės Nr. 61 6 straipsnio reikalavimai.
50A	Autotraukiniams skirtos mechaninių sukabinimo įtaisų sudedamosios dalys	Reglamentas (EB) Nr. 661/2009 JT EEK taisyklė Nr. 55	a) Sudėtinės dalys	X
			b) Montavimas	B

▼**M14**

Punktas	Dalykas	Norminio akto nuoroda	Konkretūs klausimai	Taikymas ir konkretūs reikalavimai
54A	Keleivių apsauga šoninio susidūrimo atveju	Reglamentas (EB) Nr. 661/2009 JT EEK taisyklė Nr. 95	C	C
			Bandymas su galvos modeliu	Gamintojas pateikia technikos tarnybai tinkamą informaciją apie galimą manekeno galvos atsitrenkimą į transporto priemonės konstrukciją arba šoninio lango stiklą, jeigu langas padarytas iš beskeveldrio stiklo. Paaiškėjus, kad toks atsitrenkimas tikėtinas, atliekamas dalinis bandymas su galvos modeliu, aprašytas JT EEK taisyklės Nr. 95 8 priedo 3.1 punkte, ir turi būti tenkinamas JT EEK taisyklės Nr. 95 5.2.1.1 punkte nurodytas kriterijus. Susitarus su technikos tarnyba, vietoje pirmiau minėto bandymo gali būti atliekama JT EEK taisyklės Nr. 21 4 priede aprašyta bandymo procedūra.
56	Transporto priemonės, skirtos pavojingiems kroviniams vežti	Reglamentas (EB) Nr. 661/2009 JT EEK taisyklė Nr. 105		A
58	Pėsčiųjų apsauga	Reglamentas (EB) Nr. 78/2009	a) Transporto priemonei taikomi techniniai reikalavimai	Netaikoma
			b) Priekinės apsaugos sistemos	X
59	Galimybė perdirbti	Direktyva 2005/64/EB		Netaikoma Taikomas tik 7 straipsnis dėl sudėtinių dalių pakartotinio naudojimo.
61	Oro kondicionavimo sistemos	Direktyva 2006/40/EB		B Fluorintos šiltnamio efektą sukeliančios dujos, kurių sukeliamo globalinio šiltėjimo potencialas viršija 150, leidžiamos iki 2016 m. gruodžio 31 d.
62	Vandenilio sistema	Reglamentas (ES) Nr. 79/2009		X

▼**M14**

Punktas	Dalykas	Norminio akto nuoroda	Konkretūs klausimai	Taikymas ir konkretūs reikalavimai
63	Bendroji sauga	Reglamentas (EB) Nr. 661/2009		Pagal šį punktą tipo patvirtinimas gali būti suteikiamas gamintojo prašymu. Žr. neribojamos serijos gamybos transporto priemonėms skirtos lentelės 15 išnašą
67	Tam tikri komponentai, skirti suskystintoms naftos dujoms (LPG) naudoti, ir jų įrengimas variklinėse transporto priemonėse	Reglamentas (EB) Nr. 661/2009 JT EEK taisyklė Nr. 67	a) Sudėtinės dalys	X
			b) Montavimas	A
68	Transporto priemonių apsauginės signalizacijos sistemos (TPASS)	Reglamentas (EB) Nr. 661/2009 JT EEK taisyklė Nr. 97	a) Sudėtinės dalys	X
			b) Montavimas	B
69	Elektrinė sauga	Reglamentas (EB) Nr. 661/2009 JT EEK taisyklė Nr. 100		B
70	Tam tikri komponentai, skirti suslėgtoms gamtinėms dujoms (SGD) naudoti, ir jų įrengimas variklinėse transporto priemonėse	Reglamentas (EB) Nr. 661/2009 JT EEK taisyklė Nr. 110	a) Sudėtinės dalys	X
			b) Montavimas	A

▼M10

2 priedėlis

M_1 ir N_1 kategorijų sukomplektuotų transporto priemonių, gaminamų dideliais kiekiais serijiniu būdu trečiosiose šalyse arba trečiosioms šalims, patvirtinimo reikalavimai pagal 24 straipsnį

0. TIKSLAS

Transporto priemonė laikoma nauja, jeigu:

a) ji niekada nebuvo registruota anksčiau; arba

b) ji buvo registruota mažiau kaip šešiems mėnesiams, kai buvo pateikta paraiška individualiam patvirtinimui.

Transporto priemonė laikoma registruota, kai gautas nuolatinis, laikinas ar trumpalaikis administracinis leidimas pradėti ją eksploatuoti kelių eismui, įskaitant jos identifikavimą ir registracijos numerio išdavimą ([1]).

1. ADMINISTRACINĖS NUOSTATOS

1.1. **Kategorijos priskyrimas transporto priemonei**

Transporto priemonių kategorijos turi būti nustatomos pagal II priede nustatytus kriterijus.

Tokiais tikslais:

a) atsižvelgiama į faktinį sėdimųjų vietų skaičių; ir

b) techniškai leistina didžiausia galima apkrovos masė turi būti maksimali kilmės šalyje gamintojo deklaruota masė, nurodyta oficialiuose jo dokumentuose.

Jeigu transporto priemonės kategorijos lengvai nustatyti neįmanoma dėl kėbulo konstrukcijos, taikomos II priede nustatytos sąlygos.

1.2. **Individualaus patvirtinimo paraiška**

a) Pareiškėjas pateikia paraišką patvirtinimą suteikiančiai institucijai kartu su visais atitinkamais dokumentais, reikalingais patvirtinimui suteikti.

Jeigu pateikti ne visi, padirbti arba suklastoti dokumentai, patvirtinimo paraiška atmetama.

b) Gali būti pateikiama tik viena atskiros transporto priemonės patvirtinimo paraiška tik vienoje valstybėje narėje.

Atskira transporto priemonė – tai konkreti transporto priemonė, kurios identifikavimo numeris yra aiškiai nustatytas.

Taikydama šį punktą patvirtinimą suteikianti institucija gali reikalauti, kad pareiškėjas pats raštu patvirtintų, kad jis teiks tik vieną paraišką ir tik vienoje valstybėje narėje.

Tačiau bet kuris pareiškėjas gali prašyti transporto priemonės, kurios techninės charakteristikos identiškos ar panašios į tos transporto priemonės, kuriai buvo suteiktas individualus patvirtinimas, individualaus patvirtinimo kitoje valstybėje narėje.

c) Paraiškos formos pavyzdį ir bylos formą turi nustatyti patvirtinimą suteikianti institucija.

Duomenys gali būti tik atitinkamai atrinkta I priede nurodyta informacija.

([1]) Jei registracijos dokumentų nėra, kompetentinga institucija gali pasinaudoti turimais dokumentais, kuriuose patvirtinama pagaminimo arba pirmo įsigijimo data.

▼**M10**

d) Techniniai reikalavimai, kurių turi būti laikomasi, yra nustatyti šio priedėlio 4 skirsnyje.

Jie turi būti taikomi naujoms to tipo transporto priemonėms, kurios šiuo metu gaminamos, siejant su paraiškos pateikimo data.

e) Dėl kai kurių tyrimų, reikalaujamų kai kuriuose šiame priede nurodytuose norminiuose teisės aktuose, pareiškėjas turi pateikti atitikties pripažintiems tarptautiniams standartams ar taisyklėms deklaraciją. Atitinkamą pareiškimą gali išduoti tik transporto priemonės gamintojas.

„Atitikties pareiškimas“ – tai pareiškimas, išduotas gamintojo organizacijos administracijos ar departamento, kurie yra tinkamai įgalioti vadovybės prisiimti visą teisinę atsakomybę gamintojo vardu už transporto priemonės projektavimą ir konstrukciją.

Norminiai aktai, dėl atitikties kuriems pareiškimas turi būti pateiktas, yra nurodyti šio priedėlio 4 skirsnyje.

Jeigu pateiktas pareiškimas padidina neapibrėžtumą, iš pareiškėjo gali būti reikalaujama gauti iš gamintojo pagrindžiančius įrodymus, įskaitant bandymų ataskaitą, kad būtų galima patvirtinti gamintojo pareiškimą.

1.3. **Technikos tarnybos, įgaliotos nagrinėti individualius patvirtinimus**

a) Technikos tarnybos, įgaliotos nagrinėti individualių patvirtinimų paraiškas, turi būti A kategorijos, kaip nurodyta 41 straipsnio 3 dalyje.

b) Nukrypstant nuo 41 straipsnio 4 dalies antros pastraipos technikos tarnybos turi atitikti šiuos standartus:

i) EN/IS/IEC 17025:2005, jei jos pačios atlieka bandymus;

ii) EN ISO/IEC 17020:2004, jeigu jos tikrina transporto priemonės atitiktį šio priedėlio reikalavimams.

c) Jeigu pareiškėjo pageidavimu reikia atlikti specialius tyrimus, kuriems reikia specialių įgūdžių, juos pareiškėjo pasirinkimu turi atlikti viena iš technikos tarnybų, apie kurias pranešta Komisijai.

Pavyzdžiui, jeigu pagal susitarimą su pareiškėju reikia atlikti priekinio smūgio bandymą valstybėje narėje „A“, bandymas gali būti atliktas technikos tarnybos, apie kurią pranešta, valstybėje narėje „B“.

1.4. **Bandymų ataskaitos**

a) Bandymų ataskaitos turi būti parašytos pagal Standarto EN ISO/IEC 17025:2005 5.10.2 skirsnį.

b) Jos turi būti parašytos viena iš Sąjungos kalbų, nustatytų patvirtinimą suteikiančios institucijos.

Jeigu 1.3 punkto c papunktyje nurodytos paraiškos bandymų ataskaita buvo parašyta kitoje valstybėje narėje nei ta, kuri įgaliota nagrinėti individualius patvirtinimus, patvirtinimą suteikianti institucija gali reikalauti, kad pareiškėjas pateiktų teisingą bandymų ataskaitos vertimą.

▼**M10**

c) Jose turi būti išbandytos transporto priemonės aprašymas, įskaitant aiškų identifikavimą. Detalės, kurios svarbios bandymų rezultatams, turi būti aprašytos ir nurodytas jų identifikavimo numeris.

Detalių pavyzdžiai yra slopintuvai matuojant triukšmą ir variklio valdymo sistema matuojant išmetamojo vamzdžio išmetalus.

d) Pareiškėjo prašymu bandymų ataskaita, pateikta dėl su atskira transporto priemone susijusios sistemos, gali būti teikiama pakartotinai to paties ar kito pareiškėjo siekiant gauti kitos transporto priemonės individualų patvirtinimą.

Tokiu atveju patvirtinimą suteikianti institucija užtikrina, kad transporto priemonės techninės charakteristikos būtų tinkamai patikrintos pagal bandymų ataskaitą.

Transporto priemonės ir prie bandymų ataskaitos pridedamų dokumentų tikrinimo išvada turi būti tokia, kad transporto priemonė, kurios individualaus patvirtinimo prašoma, turi tas pačias charakteristikas, kaip ir ataskaitoje aprašyta transporto priemonė.

e) Gali būti teikiamos tik autentiškos bandymų ataskaitos kopijos.

f) Prie 1.4 punkto d papunktyje nurodytų bandymų ataskaitų nepriskiriamos ataskaitos, surašytos siekiant suteikti individualų transporto priemonės patvirtinimą.

1.5. Individualaus patvirtinimo procesui būdinga, kad kiekvieną atskirą transporto priemonę fiziškai tikrina technikos tarnyba.

Šio principo taikymo išimtys nėra leidžiamos.

1.6. Kai patvirtinimą teikianti institucija sutinka, kad transporto priemonė atitinka šiame priedėlyje nurodytus techninius reikalavimus ir dera su paraiškoje esančiu aprašymu, ji suteikia patvirtinimą pagal 24 straipsnį.

1.7. Patvirtinimo sertifikatas rašomas pagal D pavyzdį, kaip nustatyta VI priede.

1.8. Patvirtinimą suteikianti institucija saugo visų patvirtinimų, suteiktų pagal 24 straipsnį, įrašus.

2. IŠIMTYS

2.1. Dėl specifinio individualaus patvirtinimo procedūros pobūdžio galima nesilaikyti šių šios direktyvos straipsnių, įskaitant susijusių priedų atitinkamas nuostatas:

a) 12 straipsnio, susijusio su gamybos atitikties procedūromis;

b) 8, 9, 13, 14 ir 18 straipsnių, susijusių su transporto priemonės tipo patvirtinimo procedūra.

2.2. **Transporto priemonės identifikavimas**

a) Kiek įmanoma, patvirtinimo sertifikate turi būti nurodytas tipas, variantas ir versija, kuri suteikta kilmės šalyje.

b) Jeigu neįmanoma identifikuoti tipo, varianto ir versijos dėl atitinkamų duomenų trūkumo, gali būti nurodytas įprastas komercinis transporto priemonės pavadinimas.

3. TECININIŲ REIKALAVIMŲ PERSVARSTYMAS

4 skirsnyje nurodytas techninių reikalavimų sąrašas bus reguliariai persvarstomas siekiant atsižvelgti į Pasaulinio forumo dėl transporto priemonių taisyklių suderinimo (WP.29) Ženevoje atliekamo suderinimo darbo rezultatus ir teisės aktų pokyčius trečiosiose šalyse.

▼**M10**

4. TECHNINIAI REIKALAVIMAI

I dalis. M_1 kategorijos transporto priemonės

Elementas	Nuoroda į norminį aktą	Alternatyvūs reikalavimai
1	Direktyva 70/157/EEB (Leistinas garso lygis)	*Bandymas važiuojant* a) bandymas atliekamas pagal JTT EEK Taisyklės Nr. 51 3 priede nurodytą „A“ metodą. Ribos yra nurodytos Direktyvos 70/157/EEB I priedo 2.1 skirsnyje. Leidžiamas vienas papildomas decibelas viršijant leistinas ribas. b) bandymo kelias turi atitikti JT EEK Taisyklės Nr. 51 8 priedą. Gali būti naudojamas skirtingų specifikacijų bandymo kelias su sąlyga, kad technikos tarnyba atliko koreliacijos bandymus. Prireikus taikomas pataisos koeficientas. c) išmetimo sistemoms, turinčioms pluoštinių medžiagų, neturi būti taikomos sąlygos, nustatytos JT EEK Taisyklės Nr. 51 5 priede. *Bandymas stovint* Bandymas atliekamas pagal JT EEK Taisyklės Nr. 51 3 priedo 3.2 skirsnį.
2	Direktyva 70/220/EEB (Išmetalai)	*Išmetimo vamzdžio išmetalai* a) I tipo bandymas atliekamas pagal Direktyvos 70/220/EEB III priedą taikant charakteristikų blogėjimo koeficientą, nurodytą 5.3.6.2 punkte. Taikomos ribos nurodytos tos direktyvos I priedo 5.3.1.4 punkte. b) transporto priemonė nebūtinai turi būti pravažiavusi 3 000 km, kaip reikalaujama tos direktyvos III priedo 3.1.1 skirsnyje. c) bandymui naudojami Direktyvos 70/220/EEB IX priede nurodyti etaloniniai degalai. d) dinamometras parenkamas pagal tos direktyvos III priedo 2 priedėlio 3.2 skirsnio techninius reikalavimus. e) a punkte nurodytas bandymas neturi būti atliekamas, jeigu galima įrodyti, kad transporto priemonė atitinka vieną iš Kalifornijos taisyklių, nurodytų tos direktyvos I priedo 5 skirsnio išnašos pastaboje. *Garavimo išlakos* Transporto priemonėse su benzinu varomu varikliu turi būti sumontuota garavimo išlakų kontrolės sistema (pvz., anglies filtras). *Karterio dujų išmetimas* Reikalaujama, kad būtų išmetamų karterio dujų surinkimo įtaisas. *ĮDS* Transporto priemonėje turi būti įmontuota diagnostikos sistema. Įmontuotos diagnostikos sistemos įtaisas turi būti tinkamas naudoti kartu su įprastomis diagnostikos priemonėmis, naudojamomis periodinėms techninėms apžiūroms atlikti.

▼**M10**

Elementas	Nuoroda į norminį aktą	Alternatyvūs reikalavimai
2a.	Reglamentas (EB) Nr. 715/2007 (Nedidelės galios euro 5 ir 6 transporto priemonių išmetalai ir (arba) galimybė gauti informaciją)	*Išmetimo vamzdžio išmetalai* a) I tipo bandymas atliekamas pagal Reglamento (EB) Nr. 692/2008 III priedą taikant charakteristikų blogėjimo koeficientą, nurodytą Reglamento (EB) Nr. 692/2008 VII priedo 1.4 punkte. Taikomos ribos nurodytos Reglamento (EB) Nr. 715/2007 I priedo I ir II lentelėse. b) transporto priemonė nebūtinai turi būti pravažiavusi 3 000 km, kaip nurodyta JT EEK Taisyklės Nr. 83 4 priedo 3.1.1 skirsnyje. c) bandymui naudojami Reglamento (EB) Nr. 692/2008 IX priede nurodyti etaloniniai degalai. d) dinamometras parenkamas pagal JT EEK Taisyklės Nr. 83 4 priedo 3.2 skirsnio techninius reikalavimus. e) a punkte nurodytas bandymas neturi būti atliekamas, jeigu galima įrodyti, kad transporto priemonė atitinka Kalifornijos taisykles, nurodytas Komisijos reglamento (EB) Nr. 692/2008 I priedo 2 skirsnyje. *Garavimo išlakos* Benzinu varomuose varikliuose turi būti sumontuota garavimo išlakų kontrolės sistema (pvz., anglies filtras). *Karterio dujų išmetimas* Reikalaujama, kad būtų išmetamų karterio dujų surinkimo įtaisas. *ĮDS* a) transporto priemonėje turi būti įmontuota diagnostikos sistema. b) įmontuotos diagnostikos sistemos įtaisas turi būti tinkamas naudoti kartu su įprastomis diagnostikos priemonėmis, naudojamomis periodinėms techninėms apžiūroms atlikti. *Dūmų neskaidrumas* a) transporto priemonės su dyzeliniu varikliu bandomos pagal bandymų metodus, nurodytus Reglamento (EB) Nr. 692/2008 IV priedo 2 priedėlyje. b) sugerties koeficiento pataisyta vertė turi būti nurodyta aiškiai ir lengvai prieinamoje vietoje. *Išmetamas CO_2 kiekis ir degalų sąnaudos* a) bandymas atliekamas pagal Reglamento (EB) Nr. 692/2008 XII priedą. b) transporto priemonė nebūtinai turi būti pravažiavusi 3 000 km, kaip nurodyta JT EEK Taisyklės Nr. 83 4 priedo 3.1.1 skirsnyje. c) jeigu transporto priemonė atitinka Kalifornijos taisykles, nurodytas Reglamento (EB) Nr. 692/2008, ir todėl išmetimo vamzdžio išmetalų bandymas neturi būti atliekamas, valstybės narės gali apskaičiuoti išmetamą CO_2 kiekį ir degalų sąnaudas pagal formulę, pateiktą aiškinamosiose pastabose ([b]) ir ([c]). *Galimybė susipažinti su informacija* Netaikomos nuostatos dėl galimybės susipažinti su informacija.

▼**M10**

Elementas	Nuoroda į norminį aktą	Alternatyvūs reikalavimai
3	Direktyva 70/221/EEB (Degalų bakai ir (arba) galiniai apsauginiai įtaisai)	*Degalų bakai* a) degalų bakai turi atitikti Direktyvos 70/221/EEB I priedo 5 skirsnį, išskyrus 5.1, 5.2 ir 5.12 punktus. Visų pirma jie turi atitikti 5.9 ir 5.9.1 punktus, bet lašėjimo bandymas neatliekamas. b) SND ar SGD bakų tipas turi būti patvirtintas pagal atitinkamai JT EEK Taisyklę Nr. 67 su 01 serijos pakeitimais arba Taisyklę Nr. 110 (a). *Konkrečios nuostatos dėl degalų bakų, pagamintų iš plastikinių medžiagų* Pareiškėjas turi pateikti gamintojo pareiškimą, patvirtinantį, kad konkrečios transporto priemonės [*kurios VIN turi būti nurodytas*] degalų bakas atitinka bent vieną iš šių nuostatų: — Direktyvos 70/221/EEB 6.3 skirsnį, — FMVSS Nr. 301 („Degalų sistemos vientisumas“), — JT EEK Taisyklės Nr. 34 5 priedą. *Galinis apsauginis įtaisas* a) galinė transporto priemonės dalis turi būti sukonstruota pagal Direktyvos 70/221/EEB II priedo 5 skirsnį. b) tuo atveju pakanka, kad būtų laikomasi 5.2 punkto antroje pastraipoje nurodytų reikalavimų.
4	Direktyva 70/222/EEB (Vieta galiniam registracijos numerio ženklui)	Registracijos numerio ženklo vieta, palinkimas, matomumo kampai ir padėtis turi atitikti Direktyvą 70/222/EEB.
5	Direktyva 70/311/EEB (Vairavimo mechanizmo valdoma pastanga)	*Mechaninės sistemos* a) vairavimo mechanizmas turi būti padarytas taip, kad centravimas vyktų savaime. Siekiant patikrinti atitiktį šiai nuostatai bandymas atliekamas pagal Direktyvos 70/311/EEB I priedo 5 skirsnio 5.1.2 ir 5.2.1 punktus. b) vairavimo mechanizmo galios netekimas neturi sukelti visiško transporto priemonės kontrolės praradimo. *Kompleksinė elektroninė transporto priemonės kontrolės sistema (automatinio vairavimo įtaisai)* Kompleksinė elektroninė valdymo sistema leidžiama naudoti, tik jei ji atitinka JT EEK Taisyklės Nr. 79 6 priedo reikalavimus.
6	Direktyva 70/387/EEB (Durų skląsčiai ir vyriai)	a) durų skląsčiai ir vyriai turi atitikti Direktyvos 70/387/EEB I priedo 3.2.1, 3.3.2 ir 3.4.1 punktus. b) 3.4.1 punkto reikalavimai nėra taikomi, jeigu įrodoma atitiktis JT EEK Taisyklės Nr. 11 1 redakcijos 2 pakeitimo 6.1.5.4 punktui.

▼**M10**

Elementas	Nuoroda į norminį aktą	Alternatyvūs reikalavimai
7	Direktyva 70/388/EEB (Garso signalas)	*Komponentai* Nėra reikalaujama, kad garso signalo įtaisų tipas būtų patvirtintas pagal Direktyvą 70/388/EEB. Tačiau jie turi skleisti nepertraukiamą garsą, kaip reikalaujama tos direktyvos I priedo 1.1 punkte. *Montavimas transporto priemonėje* a) bandymas atliekamas pagal Direktyvos 70/388/EEB I priedo 2 skirsnį. b) maksimalus garso slėgio lygis turi atitikti to priedo 2.1.4 punktą.
8	Direktyva 2003/97/EB (Netiesioginio matymo įtaisai)	*Komponentai* a) transporto priemonėje turi būti sumontuoti galinio vaizdo veidrodžiai, nurodyti Direktyvos 2003/97/EB III priedo 2 skirsnyje. b) nėra reikalaujama, kad jų tipas būtų patvirtintas pagal tą direktyvą. c) veidrodžių kreivio spindulys neturi iškraipyti vaizdo. Techninės tarnybos nuožiūra kreivio spinduliai gali būti tikrinami taikant tos direktyvos II priedo 1 priedėlyje nurodytą metodą. Kreivio spinduliai negali būti mažesni negu reikalaujama pagal tos direktyvos II priedo 3.4 skirsnį. *Montavimas transporto priemonėje* Matavimas atliekamas siekiant užtikrinti, kad regėjimo laukai atitiktų Direktyvos 2003/97/EB III priedo 5 skirsnį arba Direktyvos 71/127/EEB III priedo 5 skirsnį.
9	Direktyva 71/320/EEB (Stabdžiai)	*Bendrosios nuostatos* a) stabdžių sistema turi būti padaryta pagal Direktyvos 71/320/EEB I priedo 2 skirsnį. b) transporto priemonėse turi būti sumontuota elektroninė stabdžių apsaugos nuo blokavimosi sistema, veikianti visus ratus. c) stabdžių sistemos veikimas turi atitikti tos direktyvos II priedo 2 skirsnį. d) šiais tikslais kelio bandymai atliekami ant kelio, kurio paviršius gerai sukimba. Stovėjimo stabdžio bandymas atliekamas esant 18 % gradientui (aukštyn ir žemyn). Atliekami tik toliau nurodyti bandymai. Kiekvienu atveju transporto priemonė turi būti visiškai pakrauta. e) kelio bandymas, nurodytas c punkte, neturi būti atliekamas, jeigu pareiškėjas gali pateikti gamintojo pareiškimą, patvirtinantį, kad variklis atitinka JT EEK Taisyklę Nr. 13-H, įskaitant 5 papildymą arba FMVSS Nr. 135.

▼**M10**

Elementas	Nuoroda į norminį aktą	Alternatyvūs reikalavimai
		Darbiniai stabdžiai a) turi būti atliekamas „0“ tipo bandymas, nurodytas Direktyvos 71/320/EEB II priedo 1.2.2 ir 1.2.3 punktuose. b) be to, atliekamas „I“ tipo bandymas, nurodytas tos direktyvos II priedo 1.3 punkte. *Stovėjimo stabdys* Bandymas atliekamas pagal tos direktyvos II priedo 2.1.3 punktą.
10	Direktyva 72/245/EEB (Radijo trukdžiai (elektromagnetinis suderinamumas))	*Komponentai* a) nereikalaujama, kad elektrinių ir (arba) elektroninių komponentų tipas būtų patvirtintas pagal Direktyvą 72/245/EEB. b) tačiau atnaujinti elektriniai ir (arba) elektroniniai įtaisai turi atitikti tos direktyvos reikalavimus. *Skleidžiamas elektromagnetinis spinduliavimas* Pareiškėjas turi pateikti gamintojo pareiškimą, patvirtinantį, kad transporto priemonė atitinka Direktyvos 72/245/EEB reikalavimus arba bent vieną iš šių alternatyvių standartų: — plataus dažnio diapazono elektromagnetinio spinduliavimo atveju: CISPR 12 arba SAE J551–2, — siauro dažnio diapazono elektromagnetinio spinduliavimo atveju: CISPR 12 (išorėje) ar 25 (viduje) arba SAE J551–4 ir SAE J1113–41. *Atsparumo bandymai* Atsparumo bandymų galima neatlikti.
11	Direktyva 72/306/EEB (Dyzelino dūmai)	a) bandymas atliekamas taikant metodus, aprašytus Direktyvos 72/306/EEB III ir IV prieduose. Taikomos ribinės vertės yra nurodytos tos direktyvos V priede. b) pataisyta sugerties koeficiento vertė, nurodyta Direktyvos 72/306/EEB I priedo 4 skirsnyje, turi būti nurodyta aiškiai ir lengvai prieinamoje vietoje.
12	Direktyva 74/60/EEB (Vidaus įranga)	*Vidaus įranga* a) atsižvelgiant į energijos absorbcijos reikalavimus transporto priemonė laikoma atitinkančia Direktyvos 74/60/EEB reikalavimus, jeigu transporto priemonėje sumontuotos bent dvi priekinės oro pagalvės: viena vairaratyje, o kita – prietaisų skydelyje. b) jeigu transporto priemonėje sumontuota tik viena priekinė oro pagalvė vairaratyje, prietaisų skydelis turi būti padarytas iš energiją sugeriančių medžiagų. c) technikos tarnyba turi patikrinti, ar nėra aštrių kraštų Direktyvos 74/60/EEB I priedo 5.1–5.7 skirsniuose nurodytose zonose.

▼**M10**

Elementas	Nuoroda į norminį aktą	Alternatyvūs reikalavimai
		Elektra valdomi prietaisai a) elektra valdomi langai, stoglangių sistemos ir pertvarų sistemos bandomos pagal tos direktyvos I priedo 5.8 skirsnį. Automatinių sistemų jautris, nurodytas to priedo 5.8.3 punkte, gali nukrypti nuo 5.8.3.1.1 punkte nustatytų reikalavimų. b) elektra valdomiems langams, kurių negalima uždaryti, kai išjungiamas variklis, neturi būti taikomi autoreversinių sistemų reikalavimai.
13	Direktyva 74/61/EEB (Apsaugos nuo vagysčių sistema ir imobilizatorius)	a) siekiant išvengti neleistino pasinaudojimo transporto priemonėje turi būti sumontuota: — blokavimo įtaisas, apibrėžtas Direktyvos 74/61/EEB IV priedo 2.2 skirsnyje, ir — imobilizatorius, atitinkantis tos direktyvos V priedo 3 skirsnio techninius reikalavimus ir pagrindinius 4 skirsnio, ypač 4.1.1 punkto, reikalavimus. b) jeigu taikant a punktą imobilizatorius turi būti atnaujintas, jo tipas turi būti patvirtintas pagal Direktyvą 74/61/EEB arba JT EEK Taisykles Nr. 97 ar Nr. 116.
14	Direktyva 74/297/EEB ([d]) (Apsauga vairuojant)	a) pareiškėjas turi pateikti gamintojo pareiškimą, patvirtinantį, kad konkreti transporto priemonė [*kurios VIN turi būti nurodytas*] atitinka bent vieną iš šių nuostatų: — Direktyvą 74/297/EEB, — FMVSS Nr. 203 („Vairuotojo apsauga nuo smūgio per vairo mechanizmą“), įskaitant FMVSS Nr. 204 („Vairo mechanizmo poslinkis atgal“), — JSRRV 11 straipsnį. b) bandymas pagal Direktyvos 74/297/EEB II priedą pareiškėjo pageidavimu gali būti atliekamas su serijine transporto priemone. Bandymą turi atlikti atitinkamą kompetenciją turinti Europos technikos tarnyba, apie kurią pranešta. Išsami ataskaita pateikiama pareiškėjui.
15	Direktyva 74/408/EEB (Sėdynės stiprumas – galvos atramos)	*Sėdynės, sėdynių tvirtinimo įtaisai ir reguliavimo sistemos* Pareiškėjas turi pateikti gamintojo pareiškimą, patvirtinantį, kad konkreti transporto priemonė [*kurios VIN turi būti nurodytas*] atitinka bent vieną iš šių nuostatų: — Direktyvą 74/408/EEB, — FMVSS Nr. 207 („Sėdynių sistemos“).

▼**M10**

Elementas	Nuoroda į norminį aktą	Alternatyvūs reikalavimai
		Galvos atramos a) jeigu pirmiau nurodytas pareiškimas grindžiamas FMVSS Nr. 207, galvos atramos turi atitikti dar ir pagrindinius Direktyvos 74/408/EEB II priedo 3 skirsnio ir to paties priedo I priedėlio 5 skirsnio reikalavimus. b) atliekami tik tos direktyvos II priedo 3.10 punkte ir 5, 6 ir 7 skirsniuose nurodyti bandymai. c) kitu atveju pareiškėjas turi pateikti gamintojo pareiškimą, patvirtinantį, kad konkreti transporto priemonė [*kurios VIN turi būti nurodytas*] atitinka FMVSS Nr. 202a („Galvos atramos“).
16	Direktyva 74/483/EEB (Išorinės iškyšos)	a) išorinis kėbulo paviršius turi atitikti Direktyvos 74/483/EEB I priedo 5 skirsnyje nurodytus bendruosius reikalavimus. b) technikos tarnybos nuožiūra tikrinamos tos direktyvos I priedo 6.1, 6.5, 6.6, 6.7, 6.8 ir 6.11 punktuose nurodytos nuostatos.
17	Direktyva 75/443/EEB (Spidometras ir atbulinės eigos pavara)	*Spidometro įranga* a) rodmenų skalė turi atitikti Direktyvos 75/443/EEB II priedo 4.1–4.2.3 punktų reikalavimus. b) jeigu technikos tarnyba turi pagrįstus motyvus manyti, kad spidometras nėra sukalibruotas pakankamai tiksliai, ji gali reikalauti, kad būtų atlikti 4.3 skirsnyje nurodyti bandymai. *Atbulinės eigos pavara* Pavarų dėžės mechanizme turi būti atbulinės eigos pavara.
18	Direktyva 76/114/EEB (Identifikavimo plokštelės)	*Transporto priemonės identifikavimo numeris* a) transporto priemonėje turi būti sumontuotas transporto priemonės identifikavimo numeris, kurį sudaro mažiausiai aštuoni ir daugiausia 17 simbolių. Transporto priemonės identifikavimo numeris, kurį sudaro 17 simbolių, turi atitikti standartuose ISO 3779:1983 ir 3780:1983 nustatytus reikalavimus. b) transporto priemonės identifikavimo numeris turi būti sumontuotas aiškiai matomoje ir prieinamoje vietoje taip, kad jo nebūtų galima paslėpti ar sugadinti. c) jeigu transporto priemonės identifikavimo numeris yra įspaustas važiuoklėje ar ant kėbulo, valstybė narė gali reikalauti, kad jis būtų atnaujinamas pagal taikomus nacionalinius teisės aktus. Tokiu atveju tos valstybės narės kompetentinga institucija turi prižiūrėti šį veiksmą. *Identifikavimo plokštelė* Transporto priemonėje turi būti sumontuota identifikavimo plokštelė, pritvirtinta transporto priemonės gamintojo. Negalima reikalauti papildomos plokštelės po to, kai buvo suteiktas patvirtinimas.

▼**M10**

Elementas	Nuoroda į norminį aktą	Alternatyvūs reikalavimai
19	Direktyva 76/115/EEB (Saugos diržų tvirtinimo įtaisai)	Pareiškėjas turi pateikti gamintojo pareiškimą, patvirtinantį, kad konkreti transporto priemonė [*kurios VIN turi būti nurodytas*] atitinka bent vieną iš šių nuostatų: — Direktyvą 76/115/EEB, — FMVSS Nr. 210 („Saugos diržų komplekto tvirtinimo įtaisai“), — JSRRV 22-3 straipsnį.
20	Direktyva 76/756/EEB (Apšvietimo ir šviesos signalizavimo įtaisų įrengimas)	a) apšvietimo įtaisai turi atitikti pagrindinius JT EEK Taisyklės Nr. 48 su 03 serijos pakeitimais reikalavimus, išskyrus nurodytus Taisyklės Nr. 48 5 ir 6 prieduose. b) neleidžiama daryti išimčių dėl 21–26 ir 28–30 įrašuose nurodytų žibintų ir signalinių įtaisų skaičiaus, pagrindinių konstrukcijos charakteristikų, elektros jungčių ir skleidžiamos ar atspindimos šviesos spalvos. c) žibintai ir signaliniai įtaisai, kurie dėl taikomų pirmiau minėtų nuostatų turi būti atnaujinti, turi būti paženklinti EB tipo patvirtinimo žyma. d) žibintai, kuriuose sumontuoti dujų išlydžio šviesos šaltiniai, gali būti naudojami tik montuojant kartu su priekinio žibinto valymo įtaisu ir prireikus automatiniu priekinių žibintų lygiavimo įtaisu. e) priekiniai tolimųjų šviesų žibintai turi būti pritaikyti prie šalyje, kur suteiktas tipo patvirtinimas, galiojančiais teisės aktais nustatytos eismo krypties.
21	Direktyva 76/757/EEB (Galiniai atšvaitai)	Jei būtina, gale sumontuojami du papildomi EB patvirtinimo žyma paženklinti galiniai atšvaitai, kurių padėtis turi atitikti JT EEK Taisyklę Nr. 48.
22	Direktyva 76/758/EEB (Viršutiniai gabaritiniai, priekiniai gabaritiniai, galiniai gabaritiniai, stabdymo signalo, šoniniai gabaritiniai ir dienos žibintai)	Toje direktyvoje nustatyti reikalavimai netaikomi. Tačiau techninkos tarnyba turi tikrinti, ar teisingai veikia žibintai.
23	Direktyva 76/759/EEB (Posūkių žibintai)	Toje direktyvoje nustatyti reikalavimai netaikomi. Tačiau techninkos tarnyba turi tikrinti, ar teisingai veikia žibintai.
24	Direktyva 76/760/EEB (Galinio registracijos numerio ženklo apšvietimo žibintai)	Toje direktyvoje nustatyti reikalavimai netaikomi. Tačiau techninkos tarnyba turi tikrinti, ar teisingai veikia žibintai.
25	Direktyva 76/761/EEB (Priekiniai žibintai (įskaitant lemputes))	a) transporto priemonėje sumontuotų artimųjų šviesų priekinių žibintų apšvieta tikrinama pagal JT EEK Taisyklės Nr. 112 6 skirsnį dėl priekinių žibintų, skleidžiančių asimetrinę artimąją šviesą. Tokiais atvejais gali būti laikomasi tos taisyklės 5 priede nustatytų leistinų nuokrypių. b) tas pats sprendimas taikomas *mutatis mutandis* priekinių žibintų artimajai šviesai, kurią reglamentuoja JT EEK Taisyklės Nr. 98 ar Nr. 123.

▼**M10**

Elementas	Nuoroda į norminį aktą	Alternatyvūs reikalavimai
26	Direktyva 76/762/EEB (Priekiniai rūko žibintai)	Toje direktyvoje nustatyti reikalavimai netaikomi. Tačiau technikos tarnyba turi tikrinti, ar teisingai veikia žibintai, jeigu jie yra sumontuoti.
27	Direktyva 77/389/EEB (Vilkimo kabliai)	Toje direktyvoje nustatyti reikalavimai netaikomi.
28	Direktyva 77/538/EEB (Galiniai rūko žibintai)	Toje direktyvoje nustatyti reikalavimai netaikomi. Tačiau technikos tarnyba turi tikrinti, ar teisingai veikia žibintai.
29	Direktyva 77/539/EEB (Atbulinės eigos žibintai)	Toje direktyvoje nustatyti reikalavimai netaikomi. Tačiau technikos tarnyba turi tikrinti, ar teisingai veikia žibintai, jeigu jie yra sumontuoti.
30	Direktyva 77/540/EEB (Stovėjimo žibintai)	Toje direktyvoje nustatyti reikalavimai netaikomi. Tačiau technikos tarnyba turi tikrinti, ar teisingai veikia žibintai, jeigu jie yra sumontuoti.
31	Direktyva 77/541/EEB (Saugos diržai ir tvirtinimo sistemos)	*Komponentai* a) nereikalaujama, kad saugos diržų tipas būtų patvirtintas pagal Direktyvą 77/541/EEB. b) tačiau kiekvienas saugos diržas turi būti paženklintas identifikavimo žyma. c) žymos nuorodos turi derėti su sprendimu dėl saugos diržų tvirtinimo įtaisų (žr. 19 įrašą). *Montavimo reikalavimai* a) transporto priemonėje saugos diržai turi būti sumontuoti pagal Direktyvos 77/541/EEB XV priedo reikalavimus. b) jeigu keletas saugos diržų turi būti atnaujinti pagal pirmiau minėtą a punktą, jų tipas turi būti patvirtintas pagal Direktyvą 77/541/EEB arba JT EEK Taisyklę Nr. 16.
32	Direktyva 77/649/EEB (Priekinis matymas)	a) neturi būti jokių kliūčių vairuotojo 180° priekiniame regėjimo lauke, kaip nustatyta Direktyvos 77/649/EEB I priedo 5.1.3 punkte. b) nukrypstant nuo a punkto A statramsčiai ir tos direktyvos I priedo 5.1.3 punkte išvardyta įranga nėra laikomi kliūtimi. c) A statramsčių skaičius neturi būti didesnis nei 2.
33	Direktyva 78/316/EEB (Valdymo įtaisų, signalinių lempučių ir rodytuvų identifikavimas)	a) simboliai, įskaitant jų atitinkamų signalinių lempučių spalvą, kurių buvimas pagal Direktyvos 78/316/EEB II priedą yra privalomas, turi atitikti tą direktyvą. b) jeigu taip nėra, technikos tarnyba turi patikrinti, ar tie simboliai, signalinės lemputės ir rodytuvai, sumontuoti transporto priemonėje, suteikia vairuotojui išsamią informaciją apie nagrinėjamų valdymo įtaisų veikimą.

▼**M10**

Elementas	Nuoroda į norminį aktą	Alternatyvūs reikalavimai
34	Direktyva 78/317/EEB (Atšildymas/Aprasojimo pašalinimas)	Transporto priemonėje turi būti sumontuoti atitinkami langų stiklų atšildymo ir aprasojimo pašalinimo įtaisai. Bet kuris lango stiklo atšildymo įtaisas, atitinkantis minimalius Direktyvos 78/317/EEB I priedo 5.1.1 punkto reikalavimus, laikomas tinkamu įtaisu. Bet kuris lango stiklo aprasojimo pašalinimo įtaisas, atitinkantis minimalius tos direktyvos I priedo 5.2.1 punkto reikalavimus, laikomas tinkamu įtaisu.
35	Direktyva 78/318/EEB (Apliejiklis/Valytuvas)	Transporto priemonėje turi būti sumontuoti atitinkami langų stiklų plovimo ir langų stiklų valymo įtaisai. Bet kuris lango stiklo plovimo ir valymo įtaisas, atitinkantis minimalius Direktyvos 78/318/EEB I priedo 5.1.3 punkto reikalavimus, laikomas tinkamu įtaisu.
36	Direktyva 2001/56/EB (Šildymo sistemos)	a) keleiviui skirtoje vietoje turi būti sumontuota šildymo sistema. b) degimo krosnelės ir jų įrengimas turi atitikti Direktyvos 2001/56/EB VII priedą. Be to, SND degimo krosnelės ir SND šildymo sistemos turi atitikti tos direktyvos VIII priede nustatytus reikalavimus. c) papildomos atnaujinamos šildymo sistemos turi atitikti tos direktyvos reikalavimus.
37	Direktyva 78/549/EEB (Ratų apsaugai)	a) transporto priemonė turi būti suprojektuota taip, kad kiti kelių eismo dalyviai būtų apsaugoti nuo išmetamų akmenų, purvo, ledo, sniego bei vandens ir kad tiems kelių eismo dalyviams būtų sumažinti pavojai, kylantys jiems prisilietus prie besisukančių ratų. b) technikos tarnyba gali tikrinti, ar laikomasi Direktyvos 78/549/EEB I priede nustatytų pagrindinių techninių reikalavimų. c) tos direktyvos I priedo 3 skirsnio nuostatos nėra taikomos.
38	Direktyva 78/932/EEB (Galvos atramos)	Direktyvos 76/932/EEB reikalavimai nėra taikomi.
39	Direktyva 80/1268/EEB (CO_2 išlakos ir (arba) degalų sąnaudos)	a) bandymas atliekamas pagal Direktyvos 80/1268/EEB I priedo 5 skirsnį. b) to priedo 5.1.1 punkte nustatyti reikalavimai nėra taikomi. c) jeigu taikant 2 įraše nurodytas nuostatas išmetimo vamzdžio išmetalų bandymas nėra atliekamas, išmetamas CO_2 kiekis ir degalų sąnaudos apskaičiuojami pagal formulę, nustatytą aiškinamosiose pastabose ([b]) ir ([c]).
40	Direktyva 80/1269/EEB (Variklio galia)	a) pareiškėjas pateikia gamintojo pareiškimą, kuriame nurodoma maksimali variklio galia kW ir atitinkantis ją apsisukimo dažnis sūkiais per minutę. b) arba gali būti nurodyta variklio galios kreivė, kurioje suteikiama ta pati informacija.

▼**M10**

Elementas	Nuoroda į norminį aktą	Alternatyvūs reikalavimai
41	Direktyva 2005/55/EB (Sunkiasvorių transporto priemonių išmetalai (euro 4 ir euro 5) – ĮDS– dūmų neskaidrumas)	*Išmetimo vamzdžio išmetalai* a) bandymas turi būti atliekamas pagal Direktyvos 2005/55/EB I priedo 6.2 skirsnį taikant charakteristikų blogėjimo koeficientus, nustatytus Direktyvos 2005/78/EB II priedo 3.6 punkte. b) ribos yra nurodytos Direktyvos 2005/55/EB I priedo I ar II lentelėje. *ĮDS* a) transporto priemonėje turi būti įmontuota diagnostikos sistema. b) įmontuotos diagnostikos sistemos įtaisas turi būti tinkamas naudoti kartu su įprastomis diagnostikos priemonėmis, naudojamomis periodinėms techninėms apžiūroms atlikti. *Dūmų neskaidrumas* a) transporto priemonės su dyzeliniu varikliu bandomos pagal bandymų metodus, nurodytus Direktyvos 2005/55/EB VI priede. b) sugerties koeficiento pataisyta vertė turi būti nurodyta aiškiai ir lengvai prieinamoje vietoje.
44	Direktyva 92/21/EEB (Masė ir matmenys)	a) turi būti laikomasi Direktyvos 92/21/EEB II priedo 3 skirsnio reikalavimų. b) taikant a punkte nurodytas nuostatas nagrinėjamos masės yra šios: — parengtos eksploatuoti transporto priemonės masė, apibrėžta Direktyvos 2007/46/EEB I priedo 2.6 punkte ir išmatuota technikos tarnybos bei, — pakrautos transporto priemonės masė, nurodyta transporto priemonės gamintojo arba ant gamintojo plokštelės, įskaitant lipdukus ar savininko instrukcijoje pateikiamą informaciją. Ši masė laikoma techniškai leistina didžiausia apkrovos mase. c) dėl šių didžiausių leistinų dydžių negali būti daroma jokių išimčių.
45	Direktyva 92/22/EEB (Apsauginis stiklas)	*Komponentai* a) stiklas turi būti pagamintas iš grūdinto arba laminuoto apsauginio stiklo. b) plastikinio apsauginio stiklo montavimas leidžiamas tik vietose, esančiose už „B“ statramsčio. c) nėra reikalaujama patvirtinti stiklo pagal Direktyvą 92/22/EEB. *Montavimas* a) taikomos nuorodos dėl montavimo, nustatytos JT EEK Taisyklės Nr. 43 21 priede. b) neleidžiama ant langų stiklų ir ant stiklų, esančių priešais „B“ statramstį, naudoti spalvotų plėvelių, kurios sumažintų nuolatinės šviesos skvarbą daugiau nei leidžiama minimali riba.

▼**M10**

Elementas	Nuoroda į norminį aktą	Alternatyvūs reikalavimai
46	Direktyva 92/23/EEB (Padangos)	*Komponentai* Padangos turi būti paženklintos „EB“ tipo patvirtinimo žyma, įskaitant simbolį „s“ (garsui nurodyti). *Montavimas* a) padangų matmenys, krovumo rodiklis ir greičio kategorija turi atitikti Direktyvos 92/23/EEB IV priedo reikalavimus. b) ant padangos nurodytas greičio kategorijos simbolis turi derėti su maksimaliu leistinu transporto priemonės greičiu. Greičio ribotuvo buvimas nėra pagrindas netaikyti šio reikalavimo. c) taikant b punkto nuostatas maksimalus leistinas transporto priemonės greitis nurodomas gamintojo. Tačiau technikos tarnyba gali vertinti maksimalų leistiną transporto priemonės greitį pagal variklio didžiausią galią, didžiausią sūkių skaičių per minutę ir kinematinės grandinės duomenis.
50	Direktyva 94/20/EB (Sukabintuvai)	*Atskirieji techniniai mazgai* a) nereikalaujama, kad originalios įrangos gamintojų sukabinimo įtaisų, skirtų vilkti priekabas, kurių didžiausia masė neviršija 1 500 kg, tipas būtų patvirtintas pagal Direktyvą 94/20/EB. Sukabintuvas laikomas originalia gamintojų įranga, jeigu yra aprašytas savininko instrukcijoje arba lygiaverčiuose pagrindžiančiuose dokumentuose, kuriuos transporto priemonės gamintojas pateikia pirkėjui. Jeigu toks sukabintuvas yra patvirtintas kartu su transporto priemone, patvirtinimo sertifikate turi būti įrašytas atitinkamas tekstas nurodant, kad už sukabinimo įtaiso, pritvirtinto prie priekabos, atitikties užtikrinimą atsako savininkas. b) kitų sukabintuvų nei nurodytieji a punkte ir atnaujinamų sukabintuvų tipas turi būti patvirtintas pagal Direktyvą 94/220/EB. *Montavimas transporto priemonėje* Technikos tarnyba turi tikrinti, kad sukabinimo įtaisų montavimas atitiktų Direktyvos 94/20/EEB VII priedą.
53	Direktyva 96/79/EB (Priekinis susidūrimas) ([e])	a) pareiškėjas turi pateikti gamintojo pareiškimą, patvirtinantį, kad konkreti transporto priemonė [*kurios VIN turi būti nurodytas*] atitinka bent vieną iš šių nuostatų: — Direktyvą 96/79/EB, — FMVSS Nr. 208 („Keleivio apsauga nuo avarijos“), — JSRRV 18 straipsnį. b) bandymas pagal Direktyvos 96/79/EEB II priedą pareiškėjo pageidavimu gali būti atliekamas su serijine transporto priemone. Bandymą turi atlikti atitinkamą kompetenciją turinti Europos technikos tarnyba, apie kurią pranešta. Išsami ataskaita pateikiama pareiškėjui.

▼**M10**

Elementas	Nuoroda į norminį aktą	Alternatyvūs reikalavimai
54	Direktyva 96/27/EB (Šoninis smūgis)	a) pareiškėjas turi pateikti gamintojo pareiškimą, patvirtinantį, kad konkreti transporto priemonė [*kurios VIN turi būti nurodytas*] atitinka bent vieną iš šių nuostatų: — Direktyvą 96/27/EB, — FMVSS Nr. 214 („Apsauga nuo šoninio smūgio“), — JSRRV 18 straipsnį. b) bandymas pagal Direktyvos 96/27/EEB II priedo 3 skirsnį pareiškėjo pageidavimu gali būti atliekamas su serijine transporto priemone. Bandymą turi atlikti atitinkamą kompetenciją turinti Europos technikos tarnyba, apie kurią pranešta. Išsami ataskaita pateikiama pareiškėjui.
58	Reglamentas (EB) Nr. 78/2009 (Pėsčiųjų apsauga)	*Pagalbinė stabdymo sistema* Transporto priemonėse turi būti sumontuota elektroninė stabdžių apsaugos nuo blokavimosi sistema, veikianti visus ratus. *Pėsčiųjų apsauga* To reglamento reikalavimai netaikomi iki 2013 m. sausio 1 d. *Priekinės apsaugos sistemos* Tačiau transporto priemonėje sumontuotų priekinės apsaugos sistemų tipas turi būti patvirtintas pagal Reglamentą (EB) Nr. 78/2009, o jų įrengimas turi atitikti to reglamento I priedo 6 skirsnyje nustatytus pagrindinius reikalavimus.
59	Direktyva 2005/64/EB (Perdirbamumas)	Tos direktyvos reikalavimai netaikomi.
61	Direktyva 2006/40/EB (Oro kondicionavimo sistema)	Turi būti taikomi tos direktyvos reikalavimai.

II dalis. N_1 kategorijos transporto priemonės

Elementas	Nuoroda į norminį aktą	Alternatyvūs reikalavimai
1	Direktyva 70/157/EEB (Leistinas garso lygis)	*Bandymas važiuojant* a) bandymas atliekamas pagal JTT EEK Taisyklės Nr. 51 3 priede nurodytą A metodą. Ribos yra nurodytos Direktyvos 70/157/EEB I priedo 2.1 skirsnyje. Leidžiamas vienas papildomas decibelas viršijant leistinas ribas. b) bandymo kelias turi atitikti JT EEK Taisyklės Nr. 51 8 priedą. Gali būti naudojamas skirtingų specifikacijų bandymo kelias su sąlyga, kad technikos tarnyba atliko koreliacijos bandymus. Prireikus taikomas pataisos koeficientas. c) išmetimo sistemoms, turinčioms pluoštinių medžiagų, neturi būti taikomos sąlygos, nustatytos JT EEK Taisyklės Nr. 51 5 priede. *Bandymas stovint* Bandymas atliekamas pagal JT EEK Taisyklės Nr. 51 3 priedo 3.2 skirsnį.

▼**M10**

Elementas	Nuoroda į norminį aktą	Alternatyvūs reikalavimai
2	Direktyva 70/220/EEB (Išmetalai)	*Išmetimo vamzdžio išmetalai* a) I tipo bandymas atliekamas pagal Direktyvos 70/220/EEB III priedą taikant charakteristikų blogėjimo koeficientą, nurodytą 5.3.6.2 punkte. Taikomos ribos nurodytos tos direktyvos I priedo 5.3.1.4 punkte. b) transporto priemonė nebūtinai turi būti pravažiavusi 3 000 km, kaip reikalaujama tos direktyvos III priedo 3.1.1 skirsnyje. c) bandymui naudojami Direktyvos 70/220/EEB IX priede nurodyti etaloniniai degalai. d) dinamometras parenkamas pagal tos direktyvos III priedo 2 priedėlio 3.2 skirsnio techninius reikalavimus. e) a punkte nurodytas bandymas neturi būti atliekamas, jeigu galima įrodyti, kad transporto priemonė atitinka vieną iš Kalifornijos taisyklių, nurodytų tos direktyvos I priedo 5 skirsnio išnašos pastaboje. *Garavimo išlakos* Transporto priemonėse su benzinu varomu varikliu turi būti sumontuota garavimo išlakų kontrolės sistema (pvz., anglies filtras). *Karterio dujų išmetimas* Reikalaujama, kad būtų išmetamų karterio dujų surinkimo įtaisas. *ĮDS* a) transporto priemonėje turi būti įmontuota diagnostikos sistema. b) įmontuotos diagnostikos sistemos įtaisas turi būti tinkamas naudoti kartu su įprastomis diagnostikos priemonėmis, naudojamomis periodinėms techninėms apžiūroms atlikti.
2a.	Reglamentas (EB) Nr. 715/2007 Nedidelės galios transporto priemonių išmetalai (euro 5 ir 6) ir (arba) galimybė gauti informaciją	*Išmetimo vamzdžio išmetalai* a) I tipo bandymas atliekamas pagal Reglamento (EB) Nr. 692/2008 III priedą taikant charakteristikų blogėjimo koeficientą, nurodytą Reglamento (EB) Nr. 692/2008 VII priedo 1.4 punkte. Taikomos ribos nurodytos Reglamento (EB) Nr. 715/2007 I priedo I ir II lentelėse. b) transporto priemonė nebūtinai turi būti pravažiavusi 3 000 km, kaip nurodyta JT EEK Taisyklės Nr. 83 4 priedo 3.1.1 skirsnyje. c) bandymui naudojami Reglamento (EB) Nr. 692/2008 IX priede nurodyti etaloniniai degalai. d) dinamometras parenkamas pagal JT EEK Taisyklės Nr. 83 4 priedo 3.2 skirsnio techninius reikalavimus. e) a punkte nurodytas bandymas neturi būti atliekamas, jeigu galima įrodyti, kad transporto priemonė atitinka Kalifornijos taisykles, nurodytas Reglamento (EB) Nr. 692/2008 I priedo 2 skirsnyje. *Garavimo išlakos* Benzinu varomuose varikliuose turi būti sumontuota garavimo išlakų kontrolės sistema (pvz., anglies filtras).

▼**M10**

Elementas	Nuoroda į norminį aktą	Alternatyvūs reikalavimai
		Karterio dujų išmetimas Reikalaujama, kad būtų išmetamų karterio dujų surinkimo įtaisas. *ĮDS* Transporto priemonėje turi būti įmontuota diagnostikos sistema. Įmontuotos diagnostikos sistemos įtaisas turi būti tinkamas naudoti kartu su įprastomis diagnostikos priemonėmis, naudojamomis periodinėms techninėms apžiūroms atlikti. *Dūmų neskaidrumas* a) transporto priemonės su dyzeliniu varikliu bandomos pagal bandymų metodus, nurodytus Reglamento (EB) Nr. 692/2008 IV priedo 2 priedėlyje. b) sugerties koeficiento pataisyta vertė turi būti nurodyta aiškiai ir lengvai prieinamoje vietoje. *Išmetamas CO_2 kiekis ir degalų sąnaudos* a) bandymas atliekamas pagal Reglamento (EB) Nr. 692/2008 XII priedą. b) transporto priemonė nebūtinai turi būti pravažiavusi 3 000 km, kaip nurodyta JT EEK Taisyklės Nr. 83 4 priedo 3.1.1 skirsnyje. c) jeigu transporto priemonė atitinka Kalifornijos taisykles, nurodytas Komisijos reglamento (EB) Nr. 692/2008, ir todėl išmetimo vamzdžio išmetalų bandymas neturi būti atliekamas, valstybės narės gali apskaičiuoti išmetamą CO_2 kiekį ir degalų sąnaudas pagal formulę, pateiktą aiškinamosiose pastabose ([b]) ir ([c]). *Galimybė susipažinti su informacija* Netaikomos nuostatos dėl galimybės susipažinti su informacija.
3	Direktyva 70/221/EEB (Degalų bakai ir (arba) galiniai apsauginiai įtaisai)	*Degalų bakai* a) degalų bakai turi atitikti Direktyvos 70/221/EEB I priedo 5 skirsnį, išskyrus 5.1, 5.2 ir 5.12 punktus. Visų pirma jie turi atitikti 5.9 ir 5.9.1 punktus, bet lašėjimo bandymas neatliekamas. b) SND ar SGD bakų tipas turi būti patvirtintas pagal atitinkamai JT EEK Taisyklę Nr. 67 su 01 serijos pakeitimais arba Taisyklę Nr. 110 ([a]). *Konkrečios nuostatos dėl degalų bakų, pagamintų iš plastikinių medžiagų* Pareiškėjas turi pateikti gamintojo pareiškimą, patvirtinantį, kad konkrečios transporto priemonės [*kurios VIN turi būti nurodytas*] degalų bakas atitinka bent vieną iš šių nuostatų: — Direktyvos 70/221/EEB 6.3 skirsnį, — FMVSS Nr. 301 („Degalų sistemos vientisumas“), — JT EEK Taisyklės Nr. 34 V priedą.

▼**M10**

Elementas	Nuoroda į norminį aktą	Alternatyvūs reikalavimai
		Galinis apsauginis įtaisas a) galinė transporto priemonės dalis turi būti sukonstruota pagal Direktyvos 70/221/EEB II priedo 5 skirsnį. b) tuo atveju pakanka, kad būtų laikomasi 5.2 punkto antroje pastraipoje nurodytų reikalavimų. c) jei taikant pirmiau minėtas nuostatas galinis apsauginis įtaisas turi būti atnaujintas, jis turi atitikti tos direktyvos II priedo 5.3 ir 5.4 punktus.
4	Direktyva 70/222/EEB (Vieta galiniam registracijos numerio ženklui)	Registracijos numerio ženklo vieta, palinkimas, matomumo kampai ir padėtis turi atitikti Direktyvą 70/222/EEB.
5	Direktyva 70/311/EEB (Vairavimo mechanizmo valdoma pastanga)	*Mechaninės sistemos* a) vairavimo mechanizmas turi būti padarytas taip, kad centravimas vyktų savaime. Siekiant patikrinti atitiktį šiai nuostatai bandymas atliekamas pagal Direktyvos 70/311/EEB I priedo 5.1.2 ir 5.2.1 punktus. b) vairavimo mechanizmo galios netekimas neturi sukelti visiško transporto priemonės kontrolės praradimo. *Kompleksinė elektroninė transporto priemonės kontrolės sistema (automatinio vairavimo įtaisai)* Kompleksinė elektroninė valdymo sistema leidžiama naudoti, tik jei ji atitinka JT EEK Taisyklės Nr. 79 6 priedo reikalavimus.
6	Direktyva 70/387/EEB (Durų skląsčiai ir vyriai)	a) durų skląsčiai ir vyriai turi atitikti Direktyvos 70/387/EEB I priedo 3.2.1, 3.3.2 ir 3.4.1 punktus. b) 3.4.1 punkto reikalavimai nėra taikomi, jeigu įrodoma atitiktis JT EEK Taisyklės Nr. 11 1 redakcijos 2 pakeitimo 6.1.5.4 punktui.
7	Direktyva 70/388/EEB (Garso signalas)	*Komponentai* Nėra reikalaujama, kad garso signalo įtaisų tipas būtų patvirtintas pagal Direktyvą 70/388/EEB. Tačiau jie turi skleisti nepertraukiamą garsą, kaip reikalaujama Direktyvos 70/388/EEB I priedo 1.1 punkte. *Montavimas transporto priemonėje* a) bandymas atliekamas pagal Direktyvos 70/388/EEB I priedo 2 skirsnį. b) maksimalus garso slėgio lygis turi atitikti to priedo 2 skirsnio 2.1.4 punktą.
8	Direktyva 2003/97/EB (Netiesioginio matymo įtaisai)	*Komponentai* a) transporto priemonėje turi būti sumontuoti galinio vaizdo veidrodžiai, nurodyti Direktyvos 2003/97/EB III priedo 2 skirsnyje. b) nėra reikalaujama, kad jų tipas būtų patvirtintas pagal tą direktyvą.

▼**M10**

Elementas	Nuoroda į norminį aktą	Alternatyvūs reikalavimai
		c) veidrodžių kreivio spindulys neturi iškraipyti vaizdo. Techninės tarnybos nuožiūra kreivio spinduliai gali būti tikrinami taikant Direktyvos 2003/97/EB II priedo 1 priedėlyje nurodytą metodą. Kreivio spinduliai negali būti mažesni negu reikalaujama pagal tos direktyvos II priedo 3.4 skirsnį. *Montavimas transporto priemonėje* Matavimas atliekamas siekiant užtikrinti, kad regėjimo laukas atitiktų III priedo 5 skirsnio arba Direktyvos 2003/97/EB III priedo 5 skirsnio arba Direktyvos 71/127/EEB to paties skirsnio nuostatas.
9	Direktyva 71/320/EEB (Stabdžiai)	*Bendrosios nuostatos* a) stabdžių sistema turi būti padaryta pagal Direktyvos 71/320/EEB I priedo 2 skirsnį. b) transporto priemonėse turi būti sumontuota elektroninė stabdžių apsaugos nuo blokavimosi sistema, veikianti visus ratus. c) stabdžių sistemos veikimas turi atitikti tos direktyvos II priedo 2 skirsnį. d) šiais tikslais kelio bandymai atliekami ant kelio, kurio paviršius gerai sukimba. Stovėjimo stabdžio bandymas atliekamas esant 18 % gradientui (aukštyn ir žemyn). Atliekami tik toliau nurodyti bandymai. Kiekvienu atveju transporto priemonė turi būti visiškai pakrauta. e) kelio bandymas, nurodytas c punkte, neturi būti atliekamas, jeigu pareiškėjas gali pateikti gamintojo pareiškimą, patvirtinantį, kad variklis atitinka JT EEK Taisyklę Nr. 13-H, įskaitant 5 papildymą arba FMVSS Nr. 135. *Darbiniai stabdžiai* a) turi būti atliekamas 0 tipo bandymas, nurodytas Direktyvos 71/320/EEB II priedo 1.2.2 ir 1.2.3 punktuose. b) be to, atliekamas I tipo bandymas, nurodytas tos direktyvos II priedo 1.3 punkte. *Stovėjimo stabdys* Bandymas atliekamas pagal tos direktyvos II priedo 2.1.3 punktą.
10	Direktyva 72/245/EEB (Radijo trukdžiai (elektromagnetinis suderinamumas))	*Komponentai* a) nereikalaujama, kad elektrinių ir (arba) elektroninių komponentų tipas būtų patvirtintas pagal Direktyvą 72/245/EEB. b) tačiau atnaujinti elektriniai ir (arba) elektroniniai įtaisai turi atitikti tos direktyvos reikalavimus.

▼**M10**

Elementas	Nuoroda į norminį aktą	Alternatyvūs reikalavimai
		Skleidžiamas elektromagnetinis spinduliavimas Pareiškėjas turi pateikti gamintojo pareiškimą, patvirtinantį, kad transporto priemonė atitinka Direktyvos 72/245/EEB reikalavimus arba bent vieną iš šių alternatyvių standartų: — plataus dažnio diapazono elektromagnetinio spinduliavimo atveju: CISPR 12 arba SAE J551–2, — siauro dažnio diapazono elektromagnetinio spinduliavimo atveju: CISPR 12 (išorėje) ar 25 (viduje) arba SAE J551–4 ir SAE J1113–41. *Atsparumo bandymai* Atsparumo bandymų galima neatlikti.
11	Direktyva 72/306/EEB (Dyzelino dūmai)	a) bandymas atliekamas taikant metodus, aprašytus Direktyvos 72/306/EEB III ir IV prieduose. Taikomos ribinės vertės, nurodytos tos direktyvos V priede. b) pataisyta sugerties koeficiento vertė, nurodyta Direktyvos 72/306/EEB I priedo 4 skirsnyje, turi būti nurodyta aiškiai ir lengvai prieinamoje vietoje.
13	Direktyva 74/61/EEB (Apsaugos nuo vagysčių sistema ir imobilizatorius)	a) siekiant išvengti neteisėto pasinaudojimo transporto priemonėje turi būti sumontuotas blokavimo įtaisas, apibrėžtas Direktyvos 74/61/EEB IV priedo 2.2 skirsnyje. b) jeigu sumontuotas imobilizatorius, jis turi atitikti tos direktyvos V priedo 3 skirsnio techninius reikalavimus ir pagrindinius 4 skirsnio, ypač 4.1.1 punkto, reikalavimus.
14	Direktyva 74/297/EEB ([f]) (Apsauga vairuojant)	a) pareiškėjas turi pateikti gamintojo pareiškimą, patvirtinantį, kad konkreti transporto priemonė [*kurios VIN turi būti nurodytas*] atitinka bent vieną iš šių nuostatų: — Direktyvą 74/297/EEB, — FMVSS Nr. 203 („Vairuotojo apsauga nuo smūgio per vairo mechanizmą“), įskaitant FMVSS Nr. 204 („Vairo mechanizmo poslinkis atgal“), — JSRRV 11 straipsnį. b) bandymas pagal Direktyvos 74/297/EEB II priedą pareiškėjo pageidavimu gali būti atliekamas su serijine transporto priemone. Bandymą turi atlikti atitinkamą kompetenciją turinti Europos technikos tarnyba, apie kurią pranešta. Išsami ataskaita pateikiama pareiškėjui.
15	Direktyva 74/408/EEB (Sėdynės stiprumas – galvos atramos)	*Sėdynės, sėdynių tvirtinimo įtaisai ir reguliavimo sistemos* Sėdynės ir jų reguliavimo sistemos turi atitikti Direktyvos 74/408/EEB IV priedą. *Galvos atramos* a) galvos atramos turi atitikti pagrindinius Direktyvos 74/408/EEB II priedo 3 skirsnio ir to priedo I priedėlio 5 skirsnio reikalavimus.

▼**M10**

Elementas	Nuoroda į norminį aktą	Alternatyvūs reikalavimai
		b) atliekami tik tos direktyvos II priedo 3.10 punkte ir 5, 6 ir 7 skirsniuose nurodyti bandymai.
17	Direktyva 75/443/EEB (Spidometras ir atbulinės eigos pavara)	*Spidometro įranga* a) rodmenų skalė turi atitikti Direktyvos 75/443/EEB II priedo 4.1–4.2.3 punktų reikalavimus. b) jeigu technikos tarnyba turi pagrįstus motyvus manyti, kad spidometras nėra sukalibruotas pakankamai tiksliai, ji gali reikalauti, kad būtų atlikti 4.3 skirsnyje nurodyti bandymai. *Atbulinės eigos pavara* Pavarų dėžės mechanizme turi būti atbulinės eigos pavara.
18	Direktyva 76/114/EEB (Identifikavimo plokštelės)	*Transporto priemonės identifikavimo numeris* a) transporto priemonėje turi būti sumontuotas transporto priemonės identifikavimo numeris, kurį sudaro mažiausiai aštuoni ir daugiausia 17 simbolių. Transporto priemonės identifikavimo numeris, kurį sudaro 17 simbolių, turi atitikti standartuose ISO 3779:1983 ir 3780:1983 nustatytus reikalavimus. b) transporto priemonės identifikavimo numeris turi būti sumontuotas aiškiai matomoje ir prieinamoje vietoje taip, kad jo nebūtų galima paslėpti ar sugadinti. c) jeigu transporto priemonės identifikavimo numeris yra įspaustas važiuoklėje ar ant kėbulo, valstybė narė gali reikalauti, kad jis būtų atnaujinamas pagal taikomus nacionalinius teisės aktus. Tokiu atveju tos valstybės narės kompetentinga institucija turi prižiūrėti šį veiksmą. *Identifikavimo plokštelė* Transporto priemonėje turi būti sumontuota identifikavimo plokštelė, pritvirtinta transporto priemonės gamintojo. Negalima reikalauti papildomos plokštelės po to, kai buvo suteiktas patvirtinimas.
19	Direktyva 76/115/EEB (Saugos diržų tvirtinimo įtaisai)	Pareiškėjas turi pateikti gamintojo pareiškimą, patvirtinantį, kad konkreti transporto priemonė [*kurios VIN turi būti nurodytas*] atitinka bent vieną iš šių nuostatų: — Direktyvą 76/115/EEB, — FMVSS Nr. 210 („Saugos diržų komplekto tvirtinimo įtaisai“), — JSRRV 22-3 straipsnį.
20	Direktyva 76/756/EEB (Apšvietimo ir šviesos signalizavimo įtaisų įrengimas)	a) apšvietimo įtaisai turi atitikti pagrindinius JT EEK Taisyklės Nr. 48 su 03 serijos pakeitimais reikalavimus, išskyrus nurodytus Taisyklės Nr. 48 5 ir 6 prieduose. b) neleidžiama daryti išimčių dėl 21–26 ir 28–30 įrašuose nurodytų žibintų ir signalinių įtaisų skaičiaus, pagrindinių konstrukcijos charakteristikų, elektros jungčių ir skleidžiamos ar atspindimos šviesos spalvos.

▼M10

Elementas	Nuoroda į norminį aktą	Alternatyvūs reikalavimai
		c) žibintai ir signaliniai įtaisai, kurie dėl taikomų pirmiau minėtų nuostatų turi būti atnaujinti, turi būti paženklinti EB tipo patvirtinimo žyma. d) žibintai, kuriuose sumontuoti dujų išlydžio šviesos šaltiniai, gali būti naudojami tik montuojant kartu su priekinio žibinto valymo įtaisu ir prireikus automatiniu priekinių žibintų lygiavimo įtaisu. e) priekiniai tolimųjų šviesų žibintai turi būti pritaikyti prie šalyje, kur suteiktas tipo patvirtinimas, galiojančiais teisės aktais nustatytos eismo krypties.
21	Direktyva 76/757/EEB (Galiniai atšvaitai)	Jei būtina, gale sumontuojami du papildomi „EB“ patvirtinimo žyma paženklinti galiniai atšvaitai, kurių padėtis turi atitikti JT EEK Taisyklę Nr. 48.
22	Direktyva 76/758/EEB (Viršutiniai gabaritiniai, priekiniai gabaritiniai, galiniai gabaritiniai, stabdymo signalo, šoniniai gabaritiniai ir dienos žibintai)	Toje direktyvoje nustatyti reikalavimai netaikomi. Tačiau technikos tarnyba turi tikrinti, ar teisingai veikia žibintai.
23	Direktyva 76/759/EEB (Posūkių žibintai)	Toje direktyvoje nustatyti reikalavimai netaikomi. Tačiau technikos tarnyba turi tikrinti ar teisingai veikia žibintai.
24	Direktyva 76/760/EEB (Galinio registracijos numerio ženklo apšvietimo žibintai)	Toje direktyvoje nustatyti reikalavimai netaikomi. Tačiau technikos tarnyba turi tikrinti, ar teisingai veikia žibintai.
25	Direktyva 76/761/EEB (Priekiniai žibintai (įskaitant lemputes))	a) transporto priemonėje sumontuotų artimųjų šviesų priekinių žibintų apšvieta tikrinama pagal JT EEK Taisyklės Nr. 112 6 skirsnio nuostatas dėl priekinių žibintų, skleidžiančių asimetrinę artimąją šviesą. Tokiais atvejais gali būti laikomasi tos taisyklės 5 priede nustatytų leistinų nuokrypių. b) tas pats sprendimas taikomas *mutatis mutandis* priekinių žibintų artimajai šviesai, kurią reglamentuoja JT EEK Taisyklės Nr. 98 ar Nr. 123.
26	Direktyva 76/762/EEB (Priekiniai rūko žibintai)	Tos direktyvos nuostatos nėra taikomos. Tačiau technikos tarnyba turi tikrinti, ar teisingai veikia žibintai, jeigu jie yra sumontuoti.
27	Direktyva 77/389/EEB (Vilkimo kabliai)	Tos direktyvos reikalavimai nėra taikomi.
28	Direktyva 77/538/EEB (Galiniai rūko žibintai)	Tos direktyvos nuostatos nėra taikomos. Tačiau technikos tarnyba turi tikrinti, ar teisingai veikia žibintai.
29	Direktyva 77/539/EEB (Atbulinės eigos žibintai)	Tos direktyvos nuostatos nėra taikomos. Tačiau technikos tarnyba turi tikrinti, ar teisingai veikia žibintai, jeigu jie yra sumontuoti.
30	Direktyva 77/540/EEB (Stovėjimo žibintai)	Tos direktyvos nuostatos nėra taikomos. Tačiau technikos tarnyba turi tikrinti, ar teisingai veikia žibintai, jeigu jie yra sumontuoti.

▼**M10**

Elementas	Nuoroda į norminį aktą	Alternatyvūs reikalavimai
31	Direktyva 77/541/EEB (Saugos diržai ir tvirtinimo sistemos)	*Komponentai* a) nereikalaujama, kad saugos diržų tipas būtų patvirtintas pagal Direktyvą 77/541/EEB. b) tačiau kiekvienas saugos diržas turi būti paženklintas identifikavimo žyma. c) žymos nuorodos turi derėti su sprendimu dėl saugos diržų tvirtinimo įtaisų (žr. 19 įrašą). *Montavimo reikalavimai* a) transporto priemonėje saugos diržai turi būti sumontuoti pagal Direktyvos 77/541/EEB XV priedo reikalavimus. b) jeigu keletas saugos diržų turi būti atnaujinti pagal pirmiau minėtą a punktą, jų tipas turi būti patvirtintas pagal Direktyvą 77/541/EEB arba JT EEK Taisyklę Nr. 16.
33	Direktyva 78/316/EEB (Valdymo įtaisų, signalinių lempučių ir rodytuvų identifikavimas)	a) simboliai, įskaitant jų atitinkamų signalinių lempučių spalvą, kurių buvimas pagal Direktyvos 78/316/EEB II priedą yra privalomas, turi atitikti tą direktyvą. b) jeigu taip nėra, technikos tarnyba turi patikrinti, ar tie simboliai, signalinės lemputės ir rodytuvai, sumontuoti transporto priemonėje, suteikia vairuotojui išsamią informaciją apie nagrinėjamų valdymo įtaisų veikimą.
34	Direktyva 78/317/EEB (Atšildymas ir (arba) aprasojimo pašalinimas)	Transporto priemonėje turi būti sumontuoti atitinkami langų stiklų atšildymo ir aprasojimo pašalinimo įtaisai.
35	Direktyva 78/318/EEB (Apliejimas ir (arba) valymas)	Transporto priemonėje turi būti sumontuoti atitinkami langų stiklų plovimo ir langų stiklų valymo įtaisai.
36	Direktyva 2001/56/EB (Šildymo sistemos)	a) keleiviui skirtoje vietoje turi būti sumontuota šildymo sistema. b) degimo krosnelės ir jų įrengimas turi atitikti Direktyvos 2001/56/EB VII priedą. Be to, SND degimo krosnelės ir SND šildymo sistemos turi atitikti tos direktyvos VIII priede nustatytus reikalavimus. c) papildomos atnaujinamos šildymo sistemos turi atitikti tos direktyvos reikalavimus.
39	Direktyva 80/1268/EEB (CO_2 išlakos ir (arba) degalų sąnaudos)	a) bandymas atliekamas pagal Direktyvos 80/1268/EEB I priedo 5 skirsnį. b) to priedo 5.1.1 punkte nustatyti reikalavimai nėra taikomi. c) jeigu taikant to priedo 2 įraše nurodytas nuostatas išmetimo vamzdžio išmetalų bandymas nėra atliekamas, išmetamas CO_2 kiekis ir degalų suvartojimas apskaičiuojami pagal formulę, nustatytą aiškinamosiose pastabose ([b]) ir ([c]).

▼**M10**

Elementas	Nuoroda į norminį aktą	Alternatyvūs reikalavimai
40	Direktyva 80/1269/EEB (Variklio galia)	a) pareiškėjas pateikia gamintojo pareiškimą, kuriame nurodoma maksimali variklio galia kW ir atitinkantis ją apsisukimo dažnis sūkiais per minutę. b) arba gali būti nurodyta variklio galios kreivė, kurioje suteikiama ta pati informacija.
41	Direktyva 2005/55/EB (Sunkiasvorių transporto priemonių išmetalai (euro 4 ir euro 5) – ĮDS– dūmų neskaidrumas)	*Išmetimo vamzdžio išmetalai* a) bandymas turi būti atliekamas pagal Direktyvos 2005/55/EB I priedo 6.2 skirsnį taikant charakteristikų blogėjimo koeficientus, nustatytus Direktyvos 2005/78/EB II priedo 3.6 punkte. b) ribos yra nurodytos Direktyvos 2005/55/EB I priedo I ar II lentelėje. *ĮDS* a) transporto priemonėje turi būti įmontuota diagnostikos sistema. b) įmontuotos diagnostikos sistemos įtaisas turi būti tinkamas naudoti kartu su įprastomis diagnostikos priemonėmis, naudojamomis periodinėms techninėms apžiūroms atlikti. *Dūmų neskaidrumas* a) transporto priemonės su dyzeliniu varikliu bandomos pagal bandymų metodus, nurodytus Direktyvos 2005/55/EB VI priede. b) sugerties koeficiento pataisyta vertė turi būti nurodyta aiškiai ir lengvai prieinamoje vietoje.
45	Direktyva 92/22/EEB (Apsauginis stiklas)	*Komponentai* a) stiklas turi būti pagamintas iš grūdinto arba laminuoto apsauginio stiklo. b) plastikinio apsauginio stiklo montavimas leidžiamas tik vietose, esančiose už „B“ statramsčio. c) nėra reikalaujama patvirtinti stiklo pagal Direktyvą 92/22/EEB. *Montavimas* a) taikomos nuorodos dėl montavimo, nustatytos JT EEK Taisyklės Nr. 43 21 priede. b) neleidžiama ant langų stiklų ir ant stiklų, esančių priešais „B“ statramstį, naudoti spalvotų plėvelių, kurios sumažintų nuolatinės šviesos skvarbą daugiau nei leidžiama minimali riba.
46	Direktyva 92/23/EEB (Padangos)	*Komponentai* Padangos turi būti paženklintos „EB“ tipo patvirtinimo žyma, įskaitant simbolį „s“ (garsui nurodyti). *Montavimas* a) padangų matmenys, krovumo rodiklis ir greičio kategorija turi atitikti Direktyvos 92/23/EEB IV priedo reikalavimus. b) ant padangos nurodytas greičio kategorijos simbolis turi derėti su maksimaliu leistinu transporto priemonės greičiu.

▼**M10**

Elementas	Nuoroda į norminį aktą	Alternatyvūs reikalavimai
		c) greičio ribotuvo buvimas nėra pagrindas netaikyti šio reikalavimo. d) taikant b punkto nuostatas maksimalus leistinas transporto priemonės greitis nurodomas gamintojo. Tačiau technikos tarnyba gali vertinti maksimalų leistiną transporto priemonės greitį pagal variklio didžiausią galią, didžiausią sūkių skaičių per minutę ir kinematinės grandinės duomenis.
48	Direktyva 97/27/EB (Masė ir matmenys)	a) turi būti laikomasi Direktyvos 97/27/EB I priedo pagrindinių reikalavimų. Tačiau nėra taikomi to priedo 7.8.3, 7.9 ir 7.10 punktuose nustatyti reikalavimai. b) taikant a punkte nurodytas nuostatas nagrinėtinos masės yra šios: — parengtos eksploatuoti transporto priemonės masė, apibrėžta Direktyvos 2007/46/EB I priedo 2.6 punkte ir išmatuota technikos tarnybos, bei — maksimali pakrautų transporto priemonių masė, nurodyta transporto priemonės gamintojo arba ant gamintojo plokštelės, įskaitant lipdukus ar savininko instrukcijoje pateikiamą informaciją. Ši masė laikoma techniškai leistina didžiausia apkrovos mase. c) nėra leidžiami pareiškėjo padaryti techniniai pakeitimai, pavyzdžiui, padangų pakeitimas padangomis su mažesniu keliamosios galios rodikliu, siekiant sumažinti techniškai leidžiamą pakrautos transporto priemonės masę iki 3,5 tonų arba mažesnės masės tam, kad transporto priemonei būtų suteiktas individualus patvirtinimas. d) dėl šių didžiausių leistinų dydžių negali būti daroma jokių išimčių.
49	Direktyva 92/114/EEB (Kabinų išorinės iškyšos)	a) pagal Direktyvos 92/114/EEB I priedo 6 skirsnį turi būti laikomasi Direktyvos 74/483/EEB I priedo 5 skirsnio bendrųjų reikalavimų. b) technikos tarnybos nuožiūra turi būti laikomasi Direktyvos 74/483/EEB I priedo 6.1, 6.5, 6.6, 6.7, 6.8 ir 6.11 punktuose nurodytų reikalavimų.
50	Direktyva 94/20/EB (sukabintuvai)	*Atskirieji techniniai mazgai* a) nereikalaujama, kad originalios įrangos gamintojų sukabinimo įtaisų, skirtų vilkti priekabas, kurių didžiausia masė neviršija 1 500 kg, tipas būtų patvirtintas pagal Direktyvą 94/20/EB. b) sukabintuvas laikomas originalia gamintojo įranga, jeigu yra aprašyta savininko instrukcijoje arba lygiaverčiuose pagrindžiančiuose dokumentuose, kuriuos transporto priemonės gamintojas pateikia pirkėjui. c) jeigu toks sukabintuvas yra patvirtintas kartu su transporto priemone, patvirtinimo sertifikate turi būti įrašytas atitinkamas tekstas nurodant, kad už sukabinimo įtaiso, pritvirtinto prie priekabos, atitikties užtikrinimą atsako savininkas.

▼**M10**

Elementas	Nuoroda į norminį aktą	Alternatyvūs reikalavimai
		d) kitų sukabintuvų nei nurodytieji a punkte ir atnaujinamų sukabintuvų tipas turi būti patvirtintas pagal Direktyvą 94/20/EB. *Montavimas transporto priemonėje* Technikos tarnyba turi tikrinti, kad sukabinimo įtaisų montavimas atitiktų Direktyvos 94/20/EB VII priedą.
54	Direktyva 96/27/EB (Šoninis smūgis)	a) pareiškėjas turi pateikti gamintojo pareiškimą, patvirtinantį, kad konkreti transporto priemonė [*kurios VIN turi būti nurodytas*] atitinka bent vieną iš šių nuostatų: — Direktyvą 96/27/EB, — FMVScS Nr. 214 („Apsauga nuo šoninio smūgio“), — JSRRV 18 straipsnį. b) bandymas pagal Direktyvos 96/27/EEB II priedo 3 skirsnį pareiškėjo pageidavimu gali būti atliekamas su serijine transporto priemone. c) bandymą turi atlikti atitinkamą kompetenciją turinti Europos technikos tarnyba, apie kurią pranešta. Išsami ataskaita pateikiama pareiškėjui.
56	Direktyva 98/91/EB Transporto priemonės, skirtos pavojingiems kroviniams vežti	Transporto priemonės, skirtos pavojingiems kroviniams vežti, turi atitikti Direktyvą 94/55/EB.
58	Reglamentas (EB) Nr. 78/2009 (Pėsčiųjų apsauga)	*Pagalbinė stabdymo sistema* Transporto priemonėse turi būti sumontuota elektroninė stabdžių apsaugos nuo blokavimosi sistema, veikianti visus ratus. *Pėsčiųjų apsauga* To reglamento reikalavimai transporto priemonėms, kurių didžiausia leidžiama masė neviršija 2 500 kg, netaikomi iki 2018 m. vasario 24 d., o toms, kurių didžiausia leidžiama masė viršija 2 500 kg – iki 2019 m. rugpjūčio 24 d. *Priekinės apsaugos sistemos* Tačiau transporto priemonėje sumontuotų priekinės apsaugos sistemų tipas turi būti patvirtintas pagal Reglamentą (EB) Nr. 78/2009, o jų įrengimas turi atitikti to reglamento I priedo 6 skirsnyje nustatytus pagrindinius reikalavimus.
59	Direktyva 2005/64/EB (Perdirbamumas)	Tos direktyvos reikalavimai netaikomi.
61	Direktyva 2006/40/EB (Oro kondicionavimo sistema)	Turi būti taikomi tos direktyvos reikalavimai.

2 priedėlio aiškinamosios pastabos:

1. Šiame priedėlyje vartojami sutrumpinimai:

„OGĮ“ – gamintojo tiekiama originali įranga.

„FMVSS“ – JAV Transporto departamento federalinis motorinių transporto priemonių saugos standartas

„JSRRV“ – Japonijos kelių transporto priemonių saugos taisyklės

„SAE“ – Automobilių inžinierių draugija

„CISPR“ – Tarptautinis specialusis radijo ir elektrinių ryšių sutrikimų komitetas (Comite international special des pertubarbations radioelectriques)

2. Pastabos

a) Visi SND ar SGD įrenginiai turi būti tikrinami dėl jų atitikties atitinkamai JT EEK Taisyklių Nr. 67, 110 ar 115 nuostatoms.

b) Formulės, naudojamos išmetamo CO_2 kiekiui vertinti, yra šios:

▼**M10**

Benzininio variklio ir rankinės pavarų dėžės:

$CO_2 = 0{,}047\ m + 0{,}561\ p + 56{,}621$

Benzininio variklio ir automatinės pavarų dėžės:

$CO_2 = 0{,}102\ m + 0{,}328\ p + 9{,}481$

Benzininio variklio ir hibridinio elektrinio variklio:

$CO_2 = 0{,}116\ m - 57{,}147$

Dyzelinio variklio ir rankinės pavarų dėžės:

$CO_2 = 0{,}108\ m - 11{,}371$

Dyzelinio variklio ir automatinės pavarų dėžės:

$CO_2 = 0{,}116\ m - 6{,}432$

Čia: CO_2 yra sudėtinė išmetamo CO_2 kiekio g/km masė, „m“ yra parengtos eksploatuoti transporto priemonės masė ir „p“ yra maksimali variklio galia kW.

Sudėtinė CO_2 masė apskaičiuojama vienos dešimtosios tikslumu, po to apvalinama iki artimiausio sveiko skaičiaus taip:

a) jei skaičius po kablelio yra mažesnis nei 5, apvalinama iki mažesnio skaičiaus;

b) jei skaičius po kablelio yra didenis nei 5, apvalinama iki didesnio skaičiaus.

c) Formulė, naudojama degalų sąnaudoms vertinti, yra:

$CFC = CO_2 \times k^{-1}$

Čia: CFC yra bendras degalų suvartojimas l/100 km, CO_2 yra sudėtinė išmetamo CO_2 kiekio g/km masė po to, kai jos vertė buvo suapvalinta pagal 2 b pastaboje nurodytą taisyklę, „k“ yra koeficientas, lygus:

23,81 benzininio variklio atveju;

26,49 dyzelinio variklio atveju.

Bendras degalų suvartojimas apskaičiuojamas šimtųjų tikslumu. Po to apvalinama taip:

a) jei antras skaičius po kablelio yra mažesnis nei 5, apvalinama iki mažesnio skaičiaus;

b) jei antras skaičius po kablelio yra didesnis nei 5, apvalinama iki didesnio skaičiaus.

d) Transporto priemonėms, kurios nepatenka į Direktyvos 96/79/EB taikymo sritį, taikoma Direktyva 74/297/EEB.

e) Jei transporto priemonės atitinka Direktyvą 96/79/EB, nereikalaujama, kad jos atitiktų Direktyvą 74/297/EEB.

f) Direktyva 74/297/EEB taikoma N_1 kategorijos transporto priemonėms, kurių pakrautų didžiausia techniškai leidžiama masė neviršija 1,5 tonos.

▼M1

II DALIS

JT/EEK taisyklių, pripažįstamų lygiavertėmis I dalyje minėtoms direktyvoms ar reglamentams, sąrašas

Jeigu nuoroda daroma į I dalies lentelėje nurodytą atskirą direktyvą ar reglamentą, pagal toliau nurodytas JT/EEK taisykles, prie kurių Bendrija prisijungė Tarybos direktyva 97/836/EB ([1]) ar vėlesniais Tarybos sprendimais, kaip nurodyta to sprendimo 3 straipsnio 3 dalyje, kaip Jungtinių Tautų Europos ekonominės komisijos Persvarstyto 1958 m. susitarimo susitariančioji šalis, suteiktas patvirtinimas laikomas lygiaverčiu EB tipo patvirtinimui, suteiktam pagal atitinkamą atskirą direktyvą ar reglamentą.

Vėlesni žemiau išvardytų JT/EEK taisyklių pakeitimai ([2]) taip pat laikomi lygiaverčiais, remiantis Bendrijos sprendimu, kaip nurodyta Sprendimo 97/836/EB 4 straipsnio 2 dalyje

	Dalykas	Pagrindinės JT/EEK taisyklės Nr.	Pakeitimo eilės Nr.
1. (*)	Leistinas triukšmo lygis	51	02
	Keičiamosios išlakų triukšmo mažinimo ir nukreipimo sistemos	59	00
2.	Išlakos	83	05
	Keičiamieji deginių filtrų katalizatoriai	103	00
3.	Degalų bakai	34	02
	LPG bakai	67	01
	CNG bakai	110	00
	Galinis apsauginis įtaisas	58	01
5.	Vairavimo jėga	79	01
6.	Durų skląsčiai ir vyriai	11	02
7.	Įspėjamasis garsinis signalas	28	00
8.	Netiesioginio matymo įtaisai	46	02
9.	Stabdymas	13	10
	Stabdymas	13H	00
	Stabdžių kaladėlės	90	01
10.	Radijo trukdžiai (elektromagnetinis suderinamumas)	10	02
11.	Dyzelino dūmai	24	03
12.	Vidaus įranga	21	01

([1]) OL L 346, 1997 12 17, p. 78.
([2]) Dėl vėlesnių pakeitimų žr. dokumento JT/EEK TRANS/WP.29/343 naujausią redakciją.

▼M1

	Dalykas	Pagrindinės JT/EEK taisyklės Nr.	Pakeitimo eilės Nr.
13.	Apsaugos nuo vagysčių priemonės	18	03
	Apsaugos nuo vagysčių priemonės ir imobilizatorius	116	00
	Transporto priemonės signalizavimo sistemos	97	01
14.	Vairavimo įtaiso savybės smūgio metu	12	03
15.	Sėdynių tvirtumas	17	07
	Sėdynių tvirtumas (miesto autobusų ir tarpmiestinių autobusų)	80	01
16.	Išorinės iškyšos	26	03
17.	Spidometras	39	00
19.	Saugos diržų tvirtinimo įtaisai	14	06
20.	Apšvietimo ir šviesos signalizavimo įtaisų įrengimas	48	03
21.	Atšvaitai	3	02
22.	Viršutiniai gabaritiniai, priekiniai gabaritiniai (šoniniai), galiniai gabaritiniai (šoniniai) ir (arba) stabdymo žibintai	7	02
	Transporto priemonės matomumą šviesiu paros metu gerinantys priekiniai žibintai	87	00
	Šoniniai gabaritiniai žibintai	91	00
23.	Posūkių žibintai	6	01
24.	Galinio valstybinio numerio ženklo žibintas	4	00
25.	Priekiniai žibintai (R_2 ir HS_1)	1	02
25.	Vientisieji priekiniai žibintai	5	02
	Priekiniai žibintai (H_1, H_2, H_3, HB_3, HB_4, H_7, ir (arba) H_8, H_9,HIR1, HIR2 ir (arba) H_{11})	8	05
	Priekiniai žibintai (H_4)	20	03
	Halogeniniai vientisieji priekiniai žibintai	31	02
	Patvirtintuose žibintuose naudotinos kaitinamosios lempos	37	03
	Priekiniai žibintai, kuriuose šviesos šaltinis – dujinis išlydis	98	00
	Dujinio išlydžio šviesos šaltiniai, kurie naudojami patvirtintuose dujinio išlydžio žibintuose	99	00
	Priekiniai žibintai, skleidžiantys asimetrinių artimosios šviesos spindulių pluoštą	112	00
	Prisitaikomosios priekinio apšvietimo sistemos	123	00

▼**M1**

	Dalykas	Pagrindinės JT/EEK taisyklės Nr.	Pakeitimo eilės Nr.
26.	Priekiniai rūko žibintai	19	02
28.	Galiniai rūko žibintai	38	00
29.	Atbulinės eigos žibintai	23	00
30.	Stovėjimo žibintai	77	00
31.	Saugos diržai ir apsaugos sistemos	16	04
	Vaiko apsaugos priemonės	44	04
32.	Priekinis matymo laukas	125	00
33.	Valdymo įtaisų, signalinių lempučių ir rodytuvų identifikavimas	121	00
36.	Šildymo sistemos	122	00
38.	Galvos apsaugos priemonės (kombinuojamos su sėdynėmis)	17	07
	Galvos apsaugos priemonės	25	04
39.	CO_2 išlakos ir (arba) degalų sąnaudos	101	00
40.	Variklio galia	85	00
41.	Didelės galios transporto priemonių išlakos (Euro IV ir V)	49	04
42.	Šoninės apsaugos priemonės	73	00
45.	Apsauginis stiklas	43	00
46.	Padangos, variklinės transporto priemonės ir jų priekabos	30	02
	Padangos, krovininės transporto priemonės ir jų priekabos	54	00
	Laikinai naudojami atsarginiai ratai ir (arba) padangos	64	01
	Pasikartojantis triukšmas	117	01
47.	Greičio ribotuvai	89	00
50.	Sukabintuvai	55	01
	Trumpieji sukabinimo įtaisai	102	00
51.	Degumas	118	00
52.	Miesto ir tarpmiestiniai autobusai	107	02
	Kėbulo rėmų tvirtumas (miesto ir tarpmiestinių autobusų)	66	00
53.	Priekinis smūgis	94	01

▼**M1**

	Dalykas	Pagrindinės JT/EEK taisyklės Nr.	Pakeitimo eilės Nr.
54.	Šoninis smūgis	95	02
56.	Transporto priemonės, skirtos pavojingiems kroviniams vežti	105	04
57.	Priekinė apsauga nuo palindimo	93	00

Jeigu atskirosiose direktyvose ar reglamentuose nustatyti įrangos reikalavimai, jie taip pat taikomi pagal JT/EEK taisykles patvirtintoms sudedamosioms dalims ir atskiriems techniniams mazgams.

(*) Įrašų numeracija šioje lentelėje atitinka I dalies lentelėje naudojamą numeraciją.

▼M9

V PRIEDAS

EB TIPO PATVIRTINIMO TVARKA

0. **Tikslai ir taikymo sritis**

0.1. Šiame priede nustatyta tinkama transporto priemonių tipo patvirtinimo suteikimo tvarka remiantis 9 straipsnio nuostatomis.

0.2. Ji taip pat apima:

a) tarptautinių standartų, kurie svarbūs paskiriant technines tarnybas pagal 41 straipsnį, sąrašą;

b) tvarkos, kurios reikia laikytis vertinant technikos tarnybos įgūdžius pagal 42 straipsnį, aprašą;

c) technikos tarnybų teikiamų bandymo ataskaitų rengimo bendruosius reikalavimus.

1. **Tipo patvirtinimo procesas**

Gavusi transporto priemonės tipo patvirtinimo paraišką, patvirtinimo institucija:

a) patikrina, ar visuose EB tipo patvirtinimo liudijimuose, išduotuose pagal norminius aktus, kurie taikomi transporto priemonės tipo patvirtinimui, nurodytas transporto priemonės tipas ir jie atitinka nustatytus reikalavimus;

b) nuorodomis į dokumentus užtikrina, kad transporto priemonės informacinio dokumento I dalyje nurodytos transporto priemonės specifikacijos ir duomenys būtų įtraukti į informacinius paketus ir EB tipo patvirtinimo liudijimus, vadovaujantis atitinkamais norminiais aktais;

c) patvirtina, kad atitinkama sudėtinė dalis ar charakteristika atitinka informaciniame aplanke pateiktus duomenis, jeigu informacinio dokumento I dalyje esantys punktai neįtraukiami į kurio nors norminio akto informacinius paketus;

d) atlieka patvirtintino tipo transporto priemonės dalių ir sistemų atrinktų bandinių patikrinimus, reikalingus nustatyti, ar transporto priemonė (-ės) yra pagaminta (-os) taip, kaip nurodyta autentiškame informaciniame pakete pagal atitinkamų EB tipo patvirtinimo liudijimų reikalavimus, arba paveda atlikti tokius patikrinimus;

e) atlieka arba paveda atlikti reikiamus atskirų techninių mazgų įrangos patikrinimus, jei taikoma;

f) atlieka arba paveda atlikti reikiamus patikrinimus, reikalingus nustatyti, ar yra sumontuoti IV priedo I dalies 1 ir 2 išnašose nurodyti įtaisai, jei taikoma;

g) atlieka arba paveda atlikti būtinuosius patikrinimus, reikalingus užtikrinti, kad būtų laikomasi IV priedo I dalies 5 išnašoje nustatytų reikalavimų.

2. **Techninių specifikacijų deriniai**

Pateiktinų transporto priemonių skaičius turi būti pakankamas, kad būtų galima tinkamai patikrinti įvairius tvirtinamo tipo derinius, atsižvelgiant į šiuos kriterijus:

Techninės specifikacijos	Transporto priemonės kategorija									
	M_1	M_2	M_3	N_1	N_2	N_3	O_1	O_2	O_3	O_4
Variklis	X	X	X	X	X	X	—	—	—	—
Pavarų dėžė	X	X	X	X	X	X	—	—	—	—

▼**M9**

Techninės specifikacijos	Transporto priemonės kategorija									
	M_1	M_2	M_3	N_1	N_2	N_3	O_1	O_2	O_3	O_4
Ašių skaičius	—	X	X	X	X	X	X	X	X	X
Varančiosios ašys (skaičius, vieta, jų tarpusavio sujungimas)	X	X	X	X	X	X	—	—	—	—
Vairuojamosios ašys (skaičius ir vieta)	X	X	X	X	X	X	X	X	X	X
Kėbulo rūšys	X	X	X	X	X	X	X	X	X	X
Durų skaičius	X	X	X	X	X	X	X	X	X	X
Vairaračio padėties pusė	X	X	X	X	X	X	—	—	—	—
Sėdynių skaičius	X	X	X	X	X	X	—	—	—	—
Įrangos lygis	X	X	X	X	X	X	—	—	—	—

3. **Specialiosios nuostatos**

Jei nėra patvirtinimo liudijimų pagal nė vieną iš taikytinų norminių aktų, patvirtinimo institucija:

a) paveda atlikti reikiamus bandymus ir patikrinimus, kurių reikalaujama pagal kiekvieną iš atitinkamų norminių aktų;

b) patikrina, ar transporto priemonė atitinka informaciniame aplanke pateiktus duomenis ir ar ji atitinka kiekviename atitinkamame norminiame akte nustatytus techninius reikalavimus;

c) atlieka arba paveda atlikti reikiamus atskirų techninių mazgų įrangos patikrinimus, jei taikoma;

d) atlieka arba paveda atlikti reikiamus IV priedo I dalies 1 ir 2 išnašose nurodytų įtaisų montavimo patikrinimus, jei taikoma;

e) atlieka arba paveda atlikti reikiamus patikrinimus, reikalingus užtikrinti, kad būtų laikomasi IV priedo I dalies 5 išnašoje nustatytų reikalavimų.

▼M9

1 priedėlis

Standartai, kurių turi laikytis 41 straipsnyje nurodyti subjektai

1. Su tipo patvirtinimui suteikti reikalingais bandymais susijusi veikla, kuri turi būti vykdoma laikantis norminių aktų, išvardytų IV priede:

1.1. A kategorija (bandymai, atliekami savose patalpose):

EN ISO/IEC 17025:2005. Tyrimų, bandymų ir kalibravimo laboratorijų kompetencijai keliami bendrieji reikalavimai.

Techninė tarnyba, paskirta atlikti A kategorijos veiklą, gali atlikti arba prižiūrėti norminiuose aktuose numatytus bandymus, kuriems atlikti ji paskirta, gamintojo arba trečiosios šalies patalpose.

1.2. B kategorija (bandymų, atliekamų gamintojo arba trečiosios šalies patalpose, priežiūra):

EN ISO/IEC 17020:2004 „Bendrieji įvairių tipų kontrolės įstaigų veikimo kriterijai“.

Prieš atlikdama ar prižiūrėdama bet kokius bandymus gamintojo ar trečiųjų šalių patalpose, techninė tarnyba patikrina, ar bandymų patalpos ir matavimo prietaisai atitinka 1.1 punkte nurodyto standarto reikiamus reikalavimus.

2. Veikla, susijusi su gamybos atitiktimi.

2.1. C kategorija (gamintojo kokybės valdymo sistemų pradinio įvertinimo ir priežiūros audito tvarka):

EN ISO/IEC 17021:2006 „Reikalavimai, keliami įstaigoms, atliekančioms auditą ir sertifikuojančioms vadybos sistemas“.

2.2. D kategorija (gamybos pavyzdžių patikrinimas ar bandymas arba jų priežiūra):

EN ISO/IEC 17020:2004 „Bendrieji įvairių tipų kontrolės įstaigų veikimo kriterijai“.

▼M9

2 priedėlis

Techninių tarnybų įvertinimo procedūra

1. **Šio priedėlio tikslas**

1.1. Šiame priedėlyje nustatomos sąlygos, pagal kurias 42 straipsnyje nurodyta kompetentinga institucija atlieka techninių tarnybų įvertinimo procedūrą.

1.2. Šie reikalavimai *mutatis mutandis* taikomi visoms techninėms tarnyboms, neatsižvelgiant į jų teisinį statusą (nepriklausoma organizacija, gamintojas ar patvirtinimo institucija, veikianti kaip techninė tarnyba).

2. **Vertinimo principai**

Vertinimas apibūdinamas remiantis tam tikrais principais:

— nepriklausomumo, kaip išvadų nešališkumo ir objektyvumo pagrindu,

— rėmimosi įrodymais, o tai garantuoja patikimas ir atkuriamas išvadas.

Auditoriai turi būti sąžiningi ir verti pasitikėjimo. Jie turi laikytis konfidencialumo ir atsargumo principų.

Jie turi teisingai ir tiksliai pranešti įvertinimo rezultatus ir išvadas.

3. **Įgūdžiai, kurių reikalaujama iš auditorių**

3.1. Įvertinimus gali atlikti tik auditoriai, turintys šiems tikslams būtinų techninių ir administracinių žinių.

3.2. Auditoriai turi būti specialiai išmokyti atlikti vertinimo veiklą. Be to, jie turi turėti konkrečių žinių, susijusių su technikos sritimi, kurios veiklą vykdys techninė tarnyba.

3.3. Nepažeidžiant šio priedėlio 3.1 ir 3.2 punktų, 42 straipsnyje nurodytą vertinimą atlieka auditoriai, nesusiję su veikla, kurios įvertinimas atliekamas.

4. **Paskyrimo paraiška**

4.1. Tinkamai įgaliotas techninės tarnybos pareiškėjos atstovas kompetentingai institucijai pateikia oficialią paraišką, kurioje nurodoma ši informacija:

a) bendri techninės tarnybos duomenys, įskaitant komercinį subjektiškumą, pavadinimą, adresus, teisinį statusą ir techninius išteklius;

b) išsamus aprašas, įskaitant už bandymus atsakingų darbuotojų ir vadovaujančio personalo gyvenimo aprašymus, nurodant išsilavinimą ir profesinius įgūdžius;

c) be to, techninės tarnybos, taikančios virtualių bandymų metodus, pateikia įrodymų, kad gali dirbti kompiuterizuotoje aplinkoje;

d) bendra informacija, susijusi su technine tarnyba, pvz., informacija apie jos veiklą, padėtį didesnio komercinio subjekto atžvilgiu, jei taikoma, ir (visų) jos patalpų, kuriose būtų vykdoma su paskyrimu susijusi veikla, adresai;

e) sutikimas vykdyti su paskyrimu susijusius reikalavimus ir kitus pagal atitinkamas direktyvas techninei tarnybai taikomus įsipareigojimus;

▼M9

f) atitikties vertinimo paslaugų, kurias teikia techninė tarnyba pagal galiojančius norminius aktus, apibūdinimas ir norminių aktų, pagal kuriuos techninė tarnyba siekia paskyrimo, sąrašas, įskaitant pajėgumų ribotumą, jeigu taikoma;

g) techninės tarnybos kokybės vadovo kopija.

4.2. Kompetentinga institucija patikrina, ar techninės tarnybos pateikta informacija yra tinkama.

5. **Išteklių patikra**

Kompetentinga institucija pasitikrina, ar yra pajėgi atlikti techninės tarnybos įvertinimą, atsižvelgdama į savo pačios politiką ir kompetenciją, taip pat į tai, ar yra tinkamų auditorių ir ekspertų.

6. **Įvertinimo veiklos subranga**

6.1. Kompetentinga institucija gali dalį įvertinimo veiklos perduoti atlikti kitai skiriančiajai institucijai arba paprašyti pagalbos techninių ekspertų, kuriuos parūpina kitos kompetentingos institucijos. Techninė tarnyba pareiškėja turi duoti sutikimą dėl subrangovų ir ekspertų.

6.2. Kad atliktų visuminį techninės tarnybos įvertinimą, kompetentinga institucija atsižvelgia į tai, kad akreditavimo pažymėjimų taikymo sritis būtų tinkama.

7. **Pasirengimas įvertinimui**

7.1. Kompetentinga institucija oficialiai paskiria įvertinimo grupę. Pastaroji užtikrina, kad kiekviena įvertinimo užduotis būtų atliekama pasitelkiant tinkamą kompetenciją. Visų pirma visa grupė turi:

a) turėti tinkamų konkrečios srities, su kuria susijęs teikiamas paskyrimas, žinių; ir

b) išmanyti pakankamai, kad galėtų patikimai įvertinti techninės tarnybos kompetenciją vykdyti veiklą paskirtoje srityje.

7.2. Kompetentinga institucija aiškiai apibrėžia įvertinimo grupės užduotį. Įvertinimo grupės užduotis – patikrinti techninės tarnybos pareiškėjos pateiktus dokumentus ir atlikti įvertinimą vietoje.

7.3. Kompetentinga institucija kartu su technine tarnyba ir paskirtąja įvertinimo grupe susitaria dėl įvertinimo datos ir darbotvarkės. Tačiau kompetentinga institucija išlieka atsakinga už termino, kuris nustatytas priežiūros ir pakartotinio įvertinimo plane, laikymąsi.

7.4. Kompetentinga institucija užtikrina, kad įvertinimo grupei būtų pateikti tinkami kriterijus nustatantys dokumentai, ankstesnių įvertinimų rezultatai ir atitinkami techninės tarnybos dokumentai bei įrašai.

8. **Įvertinimas vietoje**

Įvertinimo grupė atlieka techninės tarnybos įvertinimą techninės tarnybos patalpose, kuriose vykdoma vienos ar kelių rūšių pagrindinė veikla, ir tam tikrais atvejais atlieka stebėseną kitose pasirinktose patalpose, kuriose dirba techninė tarnyba.

9. **Rezultatų analizė ir įvertinimo ataskaita**

9.1. Įvertinimo grupė išanalizuoja visą svarbią informaciją ir įrodymus, surinktus tikrinant dokumentus ir įrašus bei atliekant įvertinimą vietoje. Šios analizės turi pakakti, kad grupė galėtų nustatyti kompetencijos lygį ir tai, ar techninė tarnyba atitinka paskyrimo reikalavimus.

▼M9

9.2. Laikantis kompetentingos institucijos nustatytos ataskaitų pateikimo tvarkos užtikrinama, kad būtų įvykdyti šie reikalavimai.

9.2.1. Prieš baigdama įvertinimą vietoje, įvertinimo grupė susitinka su techninе tarnyba. Šio susitikimo metu įvertinimo grupė raštu ir (arba) žodžiu pateikia analizės rezultatų ataskaitą. Techninei tarnybai suteikiama galimybė pateikti klausimus apie rezultatus, taip pat apie neatitikties atvejus, jeigu tokių yra, ir kuo remiantis jie nustatyti.

9.2.2. Techninė tarnyba nedelsiant supažindinama su rašytine įvertinimo rezultatų ataskaita. Šioje įvertinimo ataskaitoje pateikiamos pastabos apie kompetenciją ir atitiktį, taip pat nurodomi neatitikties atvejai, jei tokių nustatyta, kuriuos būtina pašalinti siekiant atitikti visus paskyrimo reikalavimus.

9.2.3. Techninė tarnyba paraginama per nustatytą laikotarpį pateikti atsakymą dėl vertinimo ataskaitos ir apibūdinti konkrečius veiksmus, kurių imtasi ar planuojama imtis, visiems nustatytiems neatitikties atvejams pašalinti.

9.3. Kompetentinga institucija užtikrina, kad būtų išnagrinėti techninės tarnybos veiksmai neatitikties atvejams pašalinti siekiant nustatyti, ar šie veiksmai pakankami ir veiksmingi. Jeigu nustatoma, kad techninės tarnybos nurodyti veiksmai nėra pakankami, reikalaujama papildomos informacijos. Be to, gali būti pareikalauta veiksmų, kurių imtasi, veiksmingo įgyvendinimo įrodymų, arba gali būti atliktas vėlesnis įvertinimas, kurio tikslas – patikrinti, ar veiksmingai įgyvendinami taisomieji veiksmai.

9.4. Įvertinimo ataskaitoje būtinai pateikiama:

a) techninės tarnybos unikalus identifikacijos kodas;

b) įvertinimo vietoje data (-os);

c) atliekant įvertinimą dalyvavusių auditorių ir (arba) ekspertų vardai ir pavardės;

d) visų įvertintų patalpų unikali identifikacija;

e) siūloma paskyrimo, kuris buvo vertinamas, sritis;

f) trumpas pranešimas apie techninės tarnybos vidaus organizavimo ir jos priimtų procedūrų tinkamumą, kad būtų galima pasikliauti jos kompetencija, nustatoma pagal tai, kaip ji įvykdė paskyrimo reikalavimus;

g) informacija apie visų neatitikties atvejų pašalinimą;

h) rekomendacija, ar pareiškėjas turėtų būti paskirtas ar patvirtintas techninе tarnyba ir, jeigu turėtų, kokia turėtų būti paskyrimo apimtis.

10. **Paskyrimo suteikimas ir (arba) patvirtinimas**

10.1. Patvirtinimo institucija, nepagrįstai nedelsdama ir remdamasi ataskaita (-omis) ir kita susijusia informacija, nusprendžia, ar suteikti, patvirtinti ar pratęsti paskyrimą.

10.2. Patvirtinimo institucija techninei tarnybai išduoda pažymėjimą. Pažymėjime nurodoma ši informacija:

a) patvirtinimo institucijos tapatybė ir logotipas;

b) paskirtos techninės tarnybos unikali identifikacija;

c) suteikto paskyrimo įsigaliojimo data ir galiojimo pabaigos data;

d) trumpai nurodoma paskyrimo apimtis (taikomos direktyvos, reglamentai ar jų dalis);

e) atitikties patvirtinimas ir nuoroda į dabartinę direktyvą.

▼M9

11. **Pakartotinis įvertinimas ir priežiūra**

11.1. Pakartotinis įvertinimas atliekamas panašiai kaip pradinis įvertinimas, išskyrus tai, kad atsižvelgiama į ankstesnių įvertinimų patirtį. Priežiūros tikslais atliekami įvertinimai vietoje yra ne tokie nuodugnūs kaip pakartotiniai įvertinimai.

11.2. Kompetentinga institucija parengia kiekvienos paskirtos techninės tarnybos pakartotinio įvertinimo ir priežiūros planą, kad reprezentatyvios paskyrimo apimties imtys būtų vertinamos reguliariai.

Įvertinimo vietoje (pakartotinio įvertinimo ar priežiūros) periodiškumas priklauso nuo įrodyto stabilumo, kurį pasiekė techninė tarnyba.

11.3. Jeigu atliekant priežiūrą ar pakartotinį įvertinimą nustatoma neatitikties atvejų, kompetentinga institucija nustato tikslų terminą taisomiesiems veiksmams įgyvendinti.

11.4. Jeigu per sutartą laikotarpį nebuvo imtasi taisomųjų ar gerinimo veiksmų arba jie nebuvo pripažinti pakankamais, kompetentinga institucija patvirtina tinkamas priemones, pavyzdžiui, toliau vykdyti įvertinimą, sustabdyti ir (arba) atšaukti paskyrimą atlikti vienos ar kelių sričių veiklą, kuri pavesta techninei tarnybai.

11.5. Nusprendusi sustabdyti ar atšaukti techninės tarnybos paskyrimą, kompetentinga institucija jai apie tai praneša registruotu laišku. Bet kokiu atveju kompetentinga institucija patvirtina visas priemones, būtinas veiklos, kurią jau vykdė techninė tarnyba, tęstinumui užtikrinti.

12. **Paskirtų techninių tarnybų bylos**

12.1. Kompetentinga institucija kaupia ir tvarko techninių tarnybų bylas, kad būtų galima įrodyti, jog paskyrimo, įskaitant kompetenciją, reikalavimai, įvykdyti veiksmingai.

12.2. Kompetentinga institucija techninių tarnybų bylas laiko saugiai, kad būtų užtikrintas konfidencialumas.

12.3. Techninių tarnybų bylose saugoma bent jau:

a) susijusi korespondencija;

b) įvertinimų rezultatai ir ataskaitos;

c) paskyrimo pažymėjimų kopijos.

▼M9

3 priedėlis

Bandymų ataskaitų formos bendrieji reikalavimai

1. Bandymų ataskaitos, rengiamos pagal kiekvieną iš IV priedo I dalyje išvardytų norminių aktų, turi atitikti standarto EN ISO/IEC 17025:2005 nuostatas. Visų pirma, jose pateikiama informacija, nurodyta 5.10.2 punkte, taip pat standarto 1 išnašoje.

2. Bandymų ataskaitos pavyzdį nustato patvirtinimo institucija laikydamasi geros praktikos taisyklių.

3. Bandymų ataskaitos rengiamos oficialia Bendrijos kalba, kurią nustato patvirtinimo institucija.

4. Be to, jose nurodoma bent jau ši informacija:

   a) bandomos transporto priemonės, sudėtinės dalies ar atskiro techninio mazgo identifikavimo duomenys;

   b) išsamus transporto priemonės, sudėtinės dalies ar atskiro techninio mazgo charakteristikų aprašas, atsižvelgiant į norminį aktą;

   c) susijusiuose norminiuose aktuose nurodytų matavimų rezultatai ir prireikus ribinės vertės arba viršutinės vertės, kurių reikia laikytis;

   d) dėl kiekvieno 4 punkto c papunktyje nurodyto matavimo priimtas sprendimas: pripažinta tinkamu (-a) ar pripažinta netinkamu (-a);

   e) išsamus atitikties pareiškimas, nurodant įvairias nuostatas, kurių reikia laikytis, t. y. nuostatas, kuriomis nenustatytas reikalavimas atlikti matavimus;

      pavyzdys iš Tarybos direktyvos 76/114/EEB ([1]) I priedo 3.2.2 punkto:

      „Patikrinama, ar transporto priemonės identifikavimo numeris pažymėtas taip, kad jo nebūtų galima ištrinti arba sugadinti.“;

      ataskaitoje pateikiamas toks teiginys: „transporto priemonės identifikavimo numerio tvirtinimo vieta atitinka I priedo 3.2.2 punkto reikalavimus“;

   f) kai leidžiama taikyti ne norminiuose aktuose nustatytus bandymų metodus, ataskaitoje pateikiamas atlikto bandymo metodo aprašas;

      toks pat reikalavimas taikomas, kai norminiuose aktuose leidžiama vadovautis alternatyviomis nuostatomis;

   g) bandymų metu padarytos nuotraukos, kurių skaičių nustato patvirtinimo institucija;

      taikant virtualių bandymų metodus, užuot darius nuotraukas galima naudoti ekrano vaizdus ar kitas tinkamas priemones;

   h) padarytos išvados;

   i) jeigu pateikiamos nuomonės ir interpretacijos, jos tinkamai pagrindžiamos dokumentais ir nurodomos bandymų ataskaitoje.

5. Atliekant bandymus, kai išbandoma transporto priemonė, sudėtinė dalis ar techninis mazgas, apimantis keletą pačių nepalankiausių savybių, susijusių su reikalaujamu pasiekti veikimo lygiu (t. y. blogiausias scenarijus), į bandymų ataskaitą įtraukiamas teiginys apie tai, kaip gamintojas atliko atranką suderinęs savo veiksmus su patvirtinimo institucija.

([1]) OL L 24, 1976 1 30, p. 1.

▼M1

VI PRIEDAS

TIPO PATVIRTINIMO LIUDIJIMO PAVYZDŽIAI

A PAVYZDYS

(naudoti suteikiant tipo patvirtinimą transporto priemonei)

Didžiausias formatas: A4 (210 × 297 mm)

EB TRANSPORTO PRIEMONĖS TIPO PATVIRTINIMO LIUDIJIMAS

Tipą tvirtinančios institucijos spaudas

Informacija, susijusi su:

— EB tipo patvirtinimu ([1])

— EB tipo išplėtimo patvirtinimu ([1])

— atsisakymu suteikti EB tipo patvirtinimą ([1])

— atsisakymu suteikti EB tipo patvirtinimą ([1])

Tipu:

— komplektinės transporto priemonės ([1])

— sukomplektuotos transporto priemonės ([1])

— nekomplektinės transporto priemonės ([1])

— transporto priemonės komplektinių ir nekomplektinių variantų ([1])

— transporto priemonės sukomplektuotų ir nekomplektinių variantų ([1])

atsižvelgiant į Direktyvą 2007/46/EB su paskutiniais pakeitimais, padarytais Direktyva …/…/EB ir (arba) Reglamentu (EB) Nr. …/… ([1])

EB tipo patvirtinimo numeris:

Pratęsimo priežastis:

I SKIRSNIS

0.1. Gamyklinė markė (prekinis gamintojo pavadinimas):

0.2. Tipas:

0.2.1. Komercinis (-iai) pavadinimas (-ai) ([2])

0.3. Tipo identifikavimo priemonės, jeigu pažymėta ant transporto priemonės:

0.3.1. Tokio ženklo vieta:

0.4. Transporto priemonės kategorija ([3])

0.5. Komplektinės transporto priemonės gamintojo pavadinimas ir adresas ([1]):

Bazinės transporto priemonės gamintojo pavadinimas ir adresas ([1]) ([4])

([1]) Nereikalinga išbraukti.
([2]) Jeigu suteikiant tipo patvirtinimą komercinio pavadinimo nėra, šis punktas užpildomas ne vėliau kaip pateikiant transporto priemonę į rinką.
([3]) Kaip apibrėžta II priedo A dalyje.
([4]) Žr. 2 pusę.

▼**M1**

Paskutinio nekomplektinės transporto priemonės gamybos etapo gamintojo pavadinimas ir adresas ([1]) ([2]):

Sukomplektuotos transporto priemonės gamintojo pavadinimas ir adresas ([1]) ([2]):

0.8. Surinkimo gamyklos (-ų) pavadinimas (-ai) ir adresas (-ai):

0.9. Gamintojo atstovo (jei yra) pavadinimas ir adresas:

II SKIRSNIS

Toliau pasirašęs asmuo patvirtina, kad pridėtame informaciniame dokumente gamintojo pateikto pirmiau apibūdintos (-ų) transporto priemonės (-ių) aprašymas yra tikslus (bandinį (-ius) parinko EB tipo tvirtinimo institucija ir jį (-uos) gamintojas pateikė kaip transporto priemonės tipo prototipą (-us)) ir kad pridėti bandymų rezultatai yra susiję su transporto priemonės tipu.

1. Komplektinių ir sukomplektuotų transporto priemonių ir (arba) variantų atveju ([1]):

   Transporto priemonės tipas atitinka visų Direktyvos 2007/46/EB IV ir XI prieduose ([1]) ([2]) nurodytų atitinkamų norminių aktų techninius reikalavimus arba neatitinka ([1]) tų reikalavimų.

2. Nekomplektinių transporto priemonių ir (arba) variantų atveju ([1]):

   Transporto priemonės tipas atitinka antroje pusėje pateiktoje lentelėje išvardytų norminių aktų techninius reikalavimus arba neatitinka tų reikalavimų ([1]).

3. Patvirtinimas suteiktas, atsisakyta jį suteikti ir (arba) jis paskelbtas netekusiu galios ([1]).

4. Patvirtinimas suteiktas pagal 20 straipsnį ir galioja iki ... m. ... ... d.

(Vieta) (Parašas) (Data)

Priedai: Informacinis paketas.

Bandymų rezultatai (žr. VIII priedą).

Bendrovės darbuotojo (-ų), kuris (-ie) įgalioti pasirašyti atitikties liudijimus, vardas (-ai), pavardė (-ės) ir jo (jų) parašo (-ų) pavyzdžiai bei jo (-jų) einamų pareigų nurodymas.

Pastaba. Jeigu šis pavyzdys tipui patvirtinti naudojamas pagal 20, 22 ar 23 straipsnius, jame galima neįrašyti antraštės „EB transporto priemonės tipo patvirtinimas“, išskyrus:

— 20 straipsnyje nurodytu atveju, kai Komisija nusprendė leisti valstybei narei suteikti tipo patvirtinimą pagal šią direktyvą,

— M_1 kategorijos transporto priemonių, kurių tipas patvirtintas pagal 22 straipsnyje nurodytą procedūrą, atveju.

([1]) Nereikalinga išbraukti.
([2]) Žr. 2 pusę.

▼M1

EB TRANSPORTO PRIEMONĖS TIPO PATVIRTINIMO LIUDIJIMAS

2-oji pusė

Šis EB tipo patvirtinimas, suteikiant jį nekomplektinėms ir sukomplektuotoms transporto priemonėms ar jų variantams, grindžiamas toliau išvardytų nekomplektinių transporto priemonių patvirtinimu (-ais)

1 etapas. Bazinės transporto priemonės gamintojas:

EB tipo patvirtinimo numeris:

Data:

Taikoma variantams arba versijoms (kai tinka):

2 etapas. Gamintojas:

EB tipo patvirtinimo numeris:

Data:

Taikoma variantams arba versijoms (kai tinka):

3 etapas. Gamintojas:

EB tipo patvirtinimo numeris:

Data:

Taikoma variantams arba versijoms (kai tinka):

Jeigu patvirtinimas apima vieną arba daugiau nekomplektinių variantų, nurodomi tie variantai, kurie yra komplektiniai arba sukomplektuoti.

Komplektinis (-iai) ir (arba) sukomplektuotas (-i) variantas (-ai)

Patvirtintos nekomplektinės transporto priemonės tipui ar variantui taikomų reikalavimų sąrašas (kai taikoma atsižvelgiant į kiekvieno toliau išvardytų norminių aktų taikymo sritį ir naujausius pakeitimus).

Punktas	Dalykas	Norminio teisės akto nuoroda	Paskutinis pakeitimas	Taikoma variantui arba prireikus versijai

(Išvardijami tik tie dalykai, kuriems yra suteiktas EB tipo patvirtinimas)

Specialios paskirties transporto priemonių atveju – išimtys ar specialios nuostatos, taikomos pagal XI priedą, ir išimtys, padarytos pagal 20 straipsnį.

Norminio teisės akto nuoroda	Punkto numeris	Patvirtinimo rūšis ar išimties pobūdis	Taikoma variantui arba prireikus versijai

▼**M1**

Priedėlis

Norminių aktų, kurių reikalavimus atitinka transporto priemonės tipas, sąrašas

(pildyti tik tuo atveju, jeigu tipo patvirtinimas suteikiamas pagal 6 straipsnio 3 dalį).

	Dalykas	Norminio teisės akto nuoroda ([1])	Su pakeitimais, padarytais	Taikoma versijoms
1.	Leistinas triukšmo lygis	Direktyva 70/157/EEB		
2.	Išlakos	Direktyva 70/220/EEB		
2a	Nedidelės galios transporto priemonių išlakos (euro 5 ir 6) ir (arba) galimybė gauti informaciją	Reglamentas (EB) 715/2007		
3.	Degalų bakai ir (arba) galiniai apsauginiai įtaisai	Direktyva 70/221/EEB		
4.	Vieta galiniam valstybinio numerio ženklui	Direktyva 70/222/EEB		
5.	Vairavimo jėga	Direktyva 70/311/EEB		
6.	Durų skląsčiai ir vyriai	Direktyva 70/387/EEB		
7.	Įspėjamasis garsinis signalas	Direktyva 70/388/EEB		
8.	Galinio vaizdo matomumas	Direktyva 71/127/EEB		
8a	Netiesioginio matymo įtaisai	Direktyva 2003/97/EB		
9.	Stabdymas	Direktyva 71/320/EEB		
10.	Radijo trukdžiai (elektromagnetinis suderinamumas)	Direktyva 72/245/EEB		
11.	Dyzelino dūmai	Direktyva 72/306/EEB		
12.	Vidaus įranga	Direktyva 74/60/EEB		
13.	Apsaugos nuo vagysčių priemonės ir imobilizatorius	Direktyva 74/61/EEB		
14.	Vairo mechanizmo apsauginės savybės	Direktyva 74/297/EEB		
15.	Sėdynių tvirtumas	Direktyva 74/408/EEB		
16.	Išorinės iškyšos	Direktyva 74/483/EEB		
17.	Spidometras ir atbulinės eigos pavara	Direktyva 75/443/EEB		
18.	Identifikavimo plokštelės	Direktyva 76/114/EEB		
19.	Saugos diržų tvirtinimo įtaisai	Direktyva 76/115/EEB		
20.	Apšvietimo ir šviesos signalizavimo įtaisų įrengimas	Direktyva 76/756/EEB		
21.	Atšvaitai	Direktyva 76/757/EEB		

▼M1

	Dalykas	Norminio teisės akto nuoroda ([1])	Su pakeitimais, padarytais	Taikoma versijoms
22.	Viršutiniai gabaritiniai, priekiniai gabaritiniai (šoniniai), galiniai gabaritiniai (šoniniai), stabdymo signalo, šoniniai gabaritiniai ir dienos žibintai	Direktyva 76/758/EEB		
23.	Posūkių žibintai	Direktyva 76/759/EEB		
24.	Galinio valstybinio numerio ženklo žibintai	Direktyva 76/760/EEB		
25.	Priekiniai žibintai (įskaitant lemputes)	Direktyva 76/761/EEB		
26.	Priekiniai rūko žibintai	Direktyva 76/762/EEB		
27.	Vilkimo kabliai	Direktyva 77/389/EEB		
28.	Galiniai rūko žibintai	Direktyva 77/538/EEB		
29.	Atbulinės eigos žibintai	Direktyva 77/539/EEB		
30.	Stovėjimo žibintai	Direktyva 77/540/EEB		
31.	Saugos diržai ir apsaugos sistemos	Direktyva 77/541/EEB		
32.	Priekinis matymas	Direktyva 77/649/EEB		
33.	Valdymo įtaisų, signalinių lempučių ir rodytuvų identifikavimas	Direktyva 78/316/EEB		
34.	Ledo nutirpdymas ir (arba) aprasojimo pašalinimas	Direktyva 78/317/EEB		
35.	Apliejimas ir (arba) valymas	Direktyva 78/318/EEB		
36.	Šildymo sistemos	Direktyva 2001/56/EB		
37.	Ratų apsaugai	Direktyva 78/549/EEB		
38.	Galvos apsaugos priemonės	Direktyva 78/932/EEB		
39.	CO_2 išlakos ir (arba) degalų sąnaudos	Direktyva 80/1268/EEB		
40.	Variklio galia	Direktyva 80/1269/EEB		
41.	Didelės galios transporto priemonių išlakos (Euro IV ir V)	Direktyva 2005/55/EB		
▼M5 41.a	Sunkiųjų transporto priemonių išmetamieji teršalai (euro VI)/galimybė naudotis informacija	Reglamentas (EB) Nr. 595/2009		
▼M1 42.	Šoninės apsaugos priemonės	Direktyva 89/297/EEB		
43.	Purslų slopinimo sistemos	Direktyva 91/226/EEB		
44.	Masė ir matmenys (automobilių)	Direktyva 92/21/EEB		
45.	Apsauginis stiklas	Direktyva 92/22/EEB		
46.	Padangos	Direktyva 92/23/EEB		

▼M1

	Dalykas	Norminio teisės akto nuoroda (1)	Su pakeitimais, padarytais	Taikoma versijoms
47.	Greičio ribotuvai	Direktyva 92/24/EEB		
48.	Masė ir matmenys (išskyrus 44 punkte nurodytas transporto priemones)	Direktyva 97/27/EB		
49.	Kabinų išorinės iškyšos	Direktyva 92/114/EEB		
50.	Sukabintuvai	Direktyva 94/20/EB		
51.	Degumas	Direktyva 95/28/EB		
52.	Miesto ir tarpmiestiniai autobusai	Direktyva 2001/85/EB		
53.	Priekinis smūgis	Direktyva 96/79/EB		
54.	Šoninis smūgis	Direktyva 96/27/EB		
56.	Transporto priemonės, skirtos pavojingiems kroviniams vežti	Direktyva 98/91/EB		
57.	Priekinė apsauga nuo palindimo	Direktyva 2000/40/EB		
▼M2				
58.	Pėsčiųjų apsauga	Reglamentas (EB) Nr. 78/2009		
▼M1				
59.	Perdirbimas	Direktyva 2005/64/EB		
▼M2				
———				
▼M1				
61.	Oro kondicionavimo sistemos	Direktyva 2006/40/EB		
▼M3				
62.	Vandenilio sistema	Reglamentas (EB) Nr. 79/2009		
▼M6				
63.	Bendroji sauga	Reglamentas (EB) Nr. 661/2009		
▼M13				
63.1	Pavarų perjungimo indikatoriai	(ES) Nr. 65/2012		

▼M1

(1) Arba JT/EEK taisyklės, laikomos lygiavertėmis.

▼M10

B PAVYZDYS

(Naudojamas suteikiant tipo patvirtinimą transporto priemonei atsižvelgiant į sistemą)

▼M1

Didžiausias formatas: A4 (210 × 297 mm)

EB TIPO PATVIRTINIMO LIUDIJIMAS

Tipą tvirtinančios institucijos spaudas

Informacija, susijusi su:

— EB tipo patvirtinimu ([1])
— EB tipo išplėtimo patvirtinimu ([1])
— atsisakymu suteikti EB tipo patvirtinimą ([1])
— atsisakymu suteikti EB tipo patvirtinimą ([1])

} sistemos tipo ir (arba) transporto priemonės tipo atsižvelgiant į sistemą ([1])

atsižvelgiant į Direktyvą …/…/EB ir (arba) Reglamentą (EB) Nr. …/… ([1]), su paskutiniais pakeitimais, padarytais Direktyva …/…/EB ir (arba) Reglamentu (EB) Nr. …/…. ([1])

EB tipo patvirtinimo numeris:

Pratęsimo priežastis:

I SKIRSNIS

0.1. Gamyklinė markė (prekinis gamintojo pavadinimas):

0.2. Tipas:

0.2.1. Komercinis (-iai) pavadinimas (-ai) (jeigu taikoma):

0.3. Tipo identifikavimo priemonės, jeigu pažymėta ant transporto priemonės ([2])

0.3.1. Tokio ženklo vieta:

0.4. Transporto priemonės kategorija ([3])

0.5. Gamintojo pavadinimas ir adresas:

0.8. Surinkimo gamyklos (-ų) pavadinimas (-ai) ir adresas (-ai):

0.9. Gamintojo atstovo pavadinimas ir adresas (jei yra):

II SKIRSNIS

1. Papildoma informacija (jei taikoma): žr. papildymą

2. Už bandymų atlikimą atsakinga techninė tarnyba:

3. Bandymų ataskaitos data:

4. Bandymų ataskaitos numeris:

5. Pastabos (jei yra): žr. papildymą

6. Vieta:

7. Data:

([1]) Nereikalinga išbraukti.
([2]) Jei tipo identifikavimo priemonėse yra ženklų, netinkančių konkrečios transporto priemonės, sudedamosios dalies ar atskiros techninės detalės tipams, kuriems taikomas šis informacinis dokumentas, apibūdinti, tokie ženklai dokumentuose nurodomi simboliu „?“. (pvz., ABC??123??).
([3]) Kaip apibrėžta II priedo A skirsnyje.

▼**M1**

8. Parašas:

Priedai: Informacinis paketas.

Bandymų ataskaita.

▼**M1**

Papildymas

B tipo patvirtinimo liudijimo Nr. ...

1. Papildoma informacija:

1.1. […]:

1.1.1. […]:

(…)

2. Transporto priemonėje įrengtos kiekvienos sudedamosios dalies ar techninio mazgo, kurie turi atitikti šios direktyvos ar reglamento reikalavimus, tipo patvirtinimo numeris

2.1. […]:

3. Pastabos

3.1. […]:

▼M1

C PAVYZDYS

(naudoti suteikiant tipo patvirtinimą sudedamajai daliai ir (arba) atskiram techniniam mazgui)

Didžiausias formatas: A4 (210 × 297 mm)

EB TIPO PATVIRTINIMO LIUDIJIMAS

Tipą tvirtinančios institucijos spaudas

Informacija, susijusi su:

— EB tipo patvirtinimu ([1])

— EB tipo išplėtimo patvirtinimu ([1])

— atsisakymu suteikti EB tipo patvirtinimą ([1])

} sudedamosios dalies ir (arba) atskiro techninio mazgo tipo ([1])

— atsisakymu suteikti EB tipo patvirtinimą ([1])

atsižvelgiant į Direktyvą…/…/EB ir (arba) Reglamentą (EB) Nr. …/…/EB ([1]), su paskutiniais pakeitimais, padarytais Direktyva …/…/EB ir (arba) Reglamentu (EB) Nr. …/… ([1])

EB tipo patvirtinimo numeris:

Pratęsimo priežastis:

I SKIRSNIS

0.1. Gamyklinė markė (prekinis gamintojo pavadinimas):

0.2. Tipas:

0.3. Tipo identifikavimo priemonės, jeigu pažymėta ant sudedamosios dalies ir (arba) atskiro techninio mazgo ([1]) ([2])

0.3.1. Tokio ženklo vieta:

0.5. Gamintojo pavadinimas ir adresas:

0.7. Jei yra sudedamosios dalys ir atskiri techniniai mazgai, EB patvirtinimo ženklo vieta ir ženklinimo metodas:

0.8. Surinkimo gamyklos (-ų) pavadinimas (-ai) ir adresas (-ai):

0.9. Gamintojo atstovo (jei yra) pavadinimas ir adresas:

II SKIRSNIS

1. Papildoma informacija (jei taikoma): žr. papildymą

2. Už bandymų atlikimą atsakinga techninė tarnyba:

3. Bandymų ataskaitos data:

4. Bandymų ataskaitos numeris:

5. Pastabos (jei yra): žr. papildymą

6. Vieta:

7. Data:

([1]) Nereikalinga išbraukti.

([2]) Jei tipo identifikavimo priemonėse yra ženklų, netinkančių konkrečios transporto priemonės, sudedamosios dalies ar atskiros techninės detalės tipams, kuriems taikomas šis informacinis dokumentas, apibūdinti, tokie ženklai dokumentuose nurodomi simboliu „?“. (pvz., ABC??123??).

▼**M1**

8. Parašas:

Priedai: Informacinis paketas.
Bandymų ataskaita.

▼**M1**

Papildymas

EB tipo patvirtinimo liudijimo Nr. ...

1. Papildoma informacija:

1.1. […]:

1.1.1. […]:

(…)

2. Įtaiso naudojimo apribojimai (jeigu yra)

2.1. […]:

3. Pastabos

3.1. […]:

▼**M10**

D PAVYZDYS

(naudojamas teikiant suderintą transporto priemonės individualų patvirtinimą pagal 24 straipsnį)

Didžiausias formatas: A4 (210 × 297 mm)

EB TRANSPORTO PRIEMONĖS INDIVIDUALAUS PATVIRTINIMO SERTIFIKATAS

e(4) Individualų patvirtinimą suteikiančios institucijos pavadinimas, adresas, telefono numeris ir e. pašto adresas

Pranešimas dėl transporto priemonės individualaus patvirtinimo pagal Direktyvos 2007/46/EB 24 straipsnį

1 skirsnis

Toliau pasirašęs (…… .. *vardas, pavardė ir pareigos*) patvirtina, kad transporto priemonei:

0.1. Markė (prekinis gamintojo pavadinimas): ……

0.2. Tipas: Variantas: Versija:

0.2.1. Komercinis pavadinimas: …… ……

0.4. Transporto priemonės kategorija ([2]): ……

0.5. Gamintojo pavadinimas ir adresas: ……

0.6. Identifikavimo lentelių vieta ir tvirtinimo metodas: ……

Transporto priemonės identifikavimo numerio vieta: ……

0.9. Gamintojo atstovo (jei yra) pavadinimas ir adresas:

0.10. Transporto priemonės identifikavimo numeris:

pateiktai tvirtinti (…… *paraiškos pateikimo data*)

... (…… *pareiškėjo pavadinimas (vardas, pavardė) ir adresas*)

suteiktas patvirtinimas pagal Direktyvos 2007/46/EB 24 straipsnį. Dalyvaujančių akivaizdoje suteiktas toks patvirtinimo numeris: …… ……

Transporto priemonė atitinka Direktyvos 2007/46/EB IV priedo 2 priedėlio reikalavimus. Transporto priemonę galima nuolatos įregistruoti be kitų patvirtinimų valstybėse narėse, kuriose transporto priemonių eismas vyksta dešiniąja/kairiąja ([1]) puse ir kuriose naudojami metriniai/imperiniai ([1]) spidometro rodmenų vienetai.

(Vieta) (data)	(Parašas ([3]))	(Patvirtinimą suteikiančios institucijos spaudas)
[…]	[…]	[…]

Pridedami dokumentai

Dvi transporto priemonės nuotraukos ([5]) (minimali skiriamoji geba 640 x 480 pikselių, apie 7 x 10 cm)

([1]) Išbraukti, kur netaikoma.
([2]) Kaip apibrėžta II priedo A dalyje.
([3]) Arba vizualiai matomas „išplėstinis elektroninis parašas“ pagal Direktyvą 1999/93/EB, įskaitant verifikavimui reikalingus duomenis.
([4]) Skiriamasis valstybės narės, suteikiančios individualų patvirtinimą, numeris – (žr. Direktyvos 2007/46/EB VII priedo 1 punkto „1 skirsnį“.)
([5]) Viena ¾ priekinio, viena ¾ galinio vaizdo.

▼M10

2 skirsnis

Bendros konstrukcijos charakteristikos

1. Ašių skaičius: …… ir ratų skaičius: ……

1.1. Ašių su sudvejintais ratais skaičius ir padėtis: ……

3. Varomosios ašys (skaičius, vieta, tarpusavio sujungimas): ……

Pagrindiniai matmenys

4. Ratų bazė ([a]) …… mm

4.1. Tarpuvėžis: 1–2: …… mm 2–3: …… mm 3–4: …… mm

5. Ilgis: …… mm

6. Plotis: …… mm

7. Aukštis: …… mm

Masė

13. Parengtos eksploatuoti transporto priemonės masė: …… kg ([b])

16. Didžiausia techniškai leidžiama masė

16.1. Transporto priemonės didžiausia techniškai leidžiama apkrovos masė: …… kg

16.2. Kiekvienai ašiai tenkanti techniškai leidžiama masė: 1. …… kg 2. …… kg 3. …… kg ir t. t.

16.4. Transporto priemonių junginio didžiausia techniškai leidžiama masė: …… kg

18. Velkamos transporto priemonės didžiausia techniškai leidžiama masė, jei tai:

18.1. Priekaba su grąžulu: …… kg

18.2. Puspriekabė: …… kg

18.3. Priekaba, kurios ašis (-ys) sutampa su jos sunkio centru: …… kg

18.4. Priekaba be stabdžių: …… kg

19. Transporto priemonės sukabinimo taško didžiausia techniškai leidžiama vertikali statinė masė: …… kg

Variklis

20. Variklio gamintojas: ……

21. Variklio kodas, pažymėtas ant variklio: ……

22. Veikimo principas: ……

23. Grynai elektrinis: taip/ne ([1])

23.1. Hibridinė [elektrinė] transporto priemonė: taip/ne ([1])

24. Cilindrų skaičius ir išdėstymas: ……

25. Variklio tūris: …… cm^3

26. Degalai: dyzelinas, benzinas, SND, GD – biometanas, etanolis, biodyzelinas, vandenilis ([1])

26.1. Vienos rūšies degalai, dviejų rūšių degalai, mišrūs degalai ([1])

27. Didžiausia naudingoji galia ([c]): kW, kai min^{-1} arba didžiausia nuolatinė vardinė galia (elektrinio variklio) …… kW ([1])

Didžiausias greitis

29. Didžiausias greitis: …… km/h

▼M10

Ašys ir pakaba

30. Ašies (-ių) vėžės plotis: 1. …… mm 2. …… mm 3. …… mm

35. Padangos/rato derinys: ……

Kėbulas

38. Kėbulo kodas ([d]): ……

40. Transporto priemonės spalva ([e]): ……

41. Durų skaičius ir konfigūracija: ……

42. Sėdimųjų vietų (taip pat ir vairuotojo) skaičius ([f]): ……

42.1. Sėdimoji (-osios) vieta (-os), skirta (-os) naudoti tik transporto priemonei stovint: ……

42.3. Neįgaliųjų vėžimėliams pritaikytų vietų skaičius: ……

Sukabinimo įtaisas

44. Sukabinimo įtaiso patvirtinimo numeris arba patvirtinimo ženklas (jei pritvirtintas): ……

Aplinkosauginis veiksmingumas

46. Garso lygis

Stovint: …… dB(A), kai variklio sūkių dažnis: …… min^{-1}

Važiuojant: …… dB(A)

47. Išmetamų teršalų lygis ([g]): euro ……

Kiti teisės aktai ……

49. Išmetamo CO_2 kiekis, degalų sąnaudos, elektros energijos sąnaudos ([h])

1. Visos jėgos pavara varomos transporto priemonės (išskyrus grynai elektrines):

	išmetamo CO_2 kiekis	Degalų sąnaudos
Bendra vertė	… g/km	… l/100 km/m^3/100 km ([1])
svertinės, bendra vertė:	… g/km	… l/100 km

2. Grynai elektrinės transporto priemonės ir iš išorės įkraunamos (OVC) hibridinės elektrinės transporto priemonės:

elektros energijos sąnaudos (svertinės, bendra vertė ([1])) …… Wh/km

52. Pastabos

53. Papildoma informacija (rida ([2]), ……):

VI priedo D pavyzdžio aiškinamosios pastabos

([1]) Išbraukti, kur netaikoma.
([2]) Neprivaloma.
([a]) Šis įrašas daromas tik tais atvejais, kai transporto priemonė turi dvi ašis.
([b]) Ši masė yra faktinė transporto priemonės masė nurodytomis I priedo 2.6 punkte sąlygomis.
([c]) Jei tai hibridinės elektrinės transporto priemonės, nurodyti abiejų galios šaltinių reikšmes.
([d]) Nurodomi II priedo C dalyje aprašyti kodai.
([e]) Nurodomos tik pagrindinė (-ės) spalva (-os): balta, geltona, oranžinė, raudona, violetinė, mėlyna, žalia, pilka, ruda arba juoda.
([f]) Išskyrus sėdimąsias vietas, kurios sukonstruotos taip, kad jas būtų galima naudoti tik transporto priemonei stovint, taip pat vežimėliams skirtų vietų skaičių.
([g]) Nurodyti lygmenį pagal euro sistemą ir, jei tinkama, atliekant tipo patvirtinimą taikytas nuostatas žymintį simbolį.
([h]) Nurodyti atskirai pagal įvairias degalų, kurį galima naudoti, rūšis.

▼M1

VII PRIEDAS

EB TIPO PATVIRTINIMO LIUDIJIMŲ NUMERAVIMO SISTEMA [1]

1. EB tipo patvirtinimo numeris, kaip apibūdinta toliau, yra sudarytas iš keturių segmentų, skirtų bendriems transporto priemonės tipo patvirtinimams, ir penkių segmentų, skirtų sistemos, sudedamosios dalies ar atskiro techninio mazgo tipo patvirtinimams. Visais atvejais segmentai atskiriami ženklu „*“.

1 segmentas: mažoji raidė „e“, po kurios nurodytas valstybės narės, išduodančios EB tipo patvirtinimą, skiriamasis numeris:

Vokietijos	1;	Rumunijos	19;
Prancūzijos	2;	Lenkijos	20;
Italijos	3;	Portugalijos	21;
Nyderlandų	4;	Graikijos	23;
Švedijos	5;	Airijos	24;
Belgijos	6;	Slovėnijos	26;
Vengrijos	7;	Slovakijos	27;
Čekijos	8;	Estijos	29;
Ispanijos	9;	Latvijos	32;
Jungtinės Karalystės	11;	Bulgarijos	34;
Austrijos	12;	Lietuvos	36;
Liuksemburgo	13;	Kipro	49;
Suomijos	17;	Maltos	50.
Danijos	18;		

2 segmentas: pagrindinės direktyvos ar reglamento numeris.

3 segmentas: naujausios iš dalies keičiančios direktyvos ar reglamento (įskaitant taikomus įgyvendinimo aktus), taikomo EB tipo patvirtinimui, numeris.

— Bendrų EB tipo patvirtinimų atveju tai reiškia naujausią direktyvą ar reglamentą, iš dalies keičiantį Direktyvos 2007/46/EB straipsnį (ar straipsnius).

— Bendrų EB tipo patvirtinimų, suteiktų laikantis 22 straipsnyje aprašytos procedūros, atveju tai reiškia naujausią direktyvą ar reglamentą, iš dalies keičiantį Direktyvos 2007/46/EB straipsnį (ar straipsnius), išskyrus tai, kad pirmieji du skaičiai (pvz., 20) pakeičiami didžiosiomis raidėmis KS.

— Tai reiškia naujausią direktyvą ar reglamentą, kurio nuostatas atitinka sistema, sudedamoji dalis ar atskiras techninis mazgas.

— Jeigu direktyvoje ar reglamente (įskaitant įgyvendinimo aktus) nustatomi įvairūs techniniai reikalavimai, kurie turi būti taikomi nuo tam tikrų datų, po 3 segmento įrašoma abėcėlės raidė, nurodanti, kuriuo techniniu reikalavimu vadovaujantis buvo suteiktas patvirtinimas. Kai nuostatos taikomos skirtingų kategorijų transporto priemonėms, simbolis taip pat gali reikšti tam tikrą transporto priemonės kategoriją.

[1] Sudedamosios dalys ir atskiri techniniai mazgai ženklinami pagal atitinkamų norminių aktų nuostatas.

▼**M1**

4 segmentas: keturių skaitmenų eilės numeris (prireikus, su nuliais priekyje) – visos transporto priemonės EB tipo patvirtinimams arba keturių ar penkių skaitmenų numeris – tipo patvirtinimui pagal atskirąją direktyvą ar reglamentą, žymint pagrindinį tipo patvirtinimo numerį. Kiekvienos pagrindinės direktyvos ar reglamento seka pradedama nuo 0001.

5 segmentas: dviejų skaitmenų eilės numeris (prireikus, su nuliais priekyje), žymint pratęsimą. Kiekvieno pagrindinio patvirtinimo numerio seka pradedama nuo 00.

2. Jeigu tipo patvirtinimas suteikiamas visai transporto priemonei, 2 segmentas praleidžiamas.

Tačiau jei pagal 23 straipsnį nacionalinis tipo patvirtinimas suteikiamas mažomis serijomis gaminamoms transporto priemonėms, 3 segmentas pakeičiamas didžiosiomis raidėmis NKS.

3. 5 segmentas neužpildomas tik transporto priemonės identifikavimo plokštelėje (-ėse).

4. Tipo patvirtinimo numerių išdėstymo pavyzdžiai.

4.1. Prancūzijoje suteikto trečiojo tipo patvirtinimo (kol kas be pratęsimų) numerio pavyzdys

a) pagal Direktyvą 71/320/EEB:

e2*71/320*2002/78*00003*00

b) pagal Direktyvą 2005/55/EB:

e2*2005/55*2006/51* D*00003*00 – jei direktyvoje ar reglamente numatyti skirtingi techniniai reikalavimai (žr. 3 segmentą).

4.2. Jungtinėje Karalystėje suteikto ketvirtojo transporto priemonės tipo patvirtinimo antrojo pratęsimo numerio pavyzdys:

e11*2007/46*0004*02

4.3. Mažomis serijomis gaminamai transporto priemonei pagal 22 straipsnį Liuksemburgo suteikto transporto priemonės tipo patvirtinimo pavyzdys:

e13*KS 07/46*0001*00.

4.4. Mažomis serijomis gaminamai transporto priemonei pagal 23 straipsnį Nyderlandų suteikto nacionalinio transporto priemonės tipo patvirtinimo pavyzdys:

e4*NKS*0001*00.

4.5. Tipo patvirtinimo numerio, kuris turi būti įspaustas transporto priemonės identifikavimo plokštelėje (-ėse), pavyzdys:

e11*2007/46*0004.

5. VII priedas netaikomas IV priede išvardytoms JT/EEK taisyklėms. Ateityje tipo patvirtinimuose, suteiktuose pagal JT/EEK taisykles, toliau bus naudojamas atitinkamuose reglamentuose numatytas tinkamas numeravimas.

▼**M1**

Priedėlis

EB sudedamųjų dalių ir atskirų techninių mazgų tipo patvirtinimo ženklas

1. EB sudedamųjų dalių ir atskirų techninių mazgų tipo patvirtinimo ženklą sudaro:

1.1. stačiakampyje įrašyta mažoji raidė „e“ ir raidė (-ės) ar skaičius, žymintys EB sudedamosios dalies ar atskiro techninio mazgo tipo patvirtinimą suteikusią valstybę narę:

1	Vokietijos	19	Rumunijos
2	Prancūzijos	20	Lenkijos
3	Italijos	21	Portugalijos
4	Nyderlandų	23	Graikijos
5	Švedijos	24	Airijos
6	Belgijos	26	Slovėnijos
7	Vengrijos	27	Slovakijos
8	Čekijos Respublikos	29	Estijos
9	Ispanijos	32	Latvijos
11	Jungtinės Karalystės	34	Bulgarijos
12	Austrijos	36	Lietuvos
13	Liuksemburgo	49	Kipro
17	Suomijos	50	Maltos
18	Danijos		

1.2. Greta stačiakampio įrašytas „pagrindinis patvirtinimo numeris“, sudarantis tipo patvirtinimo numerio ketvirtąjį segmentą, o prieš jį – du skaitmenys, reiškiantys eilės numerį, priskirtą atitinkamos atskiros direktyvos ar reglamento naujausiam esminiam techniniam pakeitimui.

1.3. Virš stačiakampio – papildomas simbolis ar simboliai, leidžiantys nustatyti tam tikras charakteristikas. Kita informacija nurodoma atitinkamose atskirose direktyvose ar reglamentuose.

2. Sudedamosios dalies ar atskiro techninio mazgo tipo patvirtinimo ženklas prie atskiro techninio mazgo ar sudedamosios dalies pritvirtinamas taip, kad jis būtų nenutrinamas ir įskaitomas.

3. Sudedamosios dalies ar atskiro techninio mazgo tipo patvirtinimo ženklo pavyzdys pateikiamas papildyme.

▼**M1**

I priedėlio papildymas

Sudedamosios dalies ar atskiro techninio mazgo tipo patvirtinimo ženklo pavyzdys

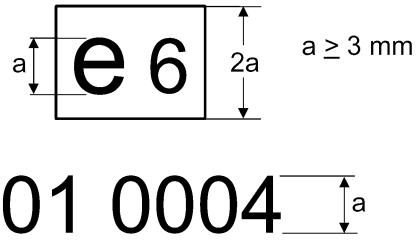

Paaiškinimai: pirmiau nurodytas sudedamosios dalies tipo patvirtinimas, kurio numeris yra 0004, suteiktas Belgijoje. 01 yra eilės numeris, žymintis šios sudedamosios dalies atitinkamų techninių reikalavimų lygį. Eilės numeris suteikiamas atsižvelgiant į atitinkamą atskirą direktyvą ar reglamentą.

Pastaba. Papildomi simboliai šiame pavyzdyje nenurodyti.

▼**M16**

VIII PRIEDAS

Bandymų rezultatai

(Pildo tipo patvirtinimo institucija ir prideda prie transporto priemonės EB tipo patvirtinimo liudijimo)

Kiekvienu atveju pateikiant informaciją turi būti aiškiai nurodyta, kuriam variantui ar versijai ji taikoma. Su viena versija gali būti susijęs ne daugiau kaip vienas rezultatas. Tačiau leidžiama sujungti keletą vienos versijos blogiausio atvejo rezultatų. Pastaruoju atveju pastaboje nurodoma, kad prie punktų, pažymėtų (*), pateikiami tik blogiausio atvejo rezultatai.

1. Triukšmo lygio bandymų rezultatai

Patvirtinimui taikomo pagrindinio norminio akto ir naujausio norminio akto, kuriuo iš dalies keičiamas pagrindinis norminis aktas, numeriai. Jeigu norminiame akte numatomi du arba daugiau įgyvendinimo etapų, taip pat nurodomas įgyvendinimo etapas:

Variantas/versija:	…	…	…
Važiuojant (dB(A)/E):	…	…	…
Stovint (dB(A)/E):	…	…	…
(min^{-1}):	…	…	…

2. Išmetamųjų teršalų bandymų rezultatai

2.1. Variklinių transporto priemonių, bandomų pagal lengvosioms transporto priemonėms skirtą bandymo procedūrą, išmetami teršalai

Nurodomas naujausias patvirtinimui taikomas keitimo norminis aktas, kuriuo iš dalies keičiamas pagrindinis norminis aktas. Jeigu norminiame akte numatomi du arba daugiau įgyvendinimo etapų, taip pat nurodomas įgyvendinimo etapas:

Degalai ([a]) … (dyzelinas, benzinas, SND, GD, … dviejų rūšių degalai: benzinas/GD, SND…, mišrūs degalai: benzinas/etanolis, GD/H2GD…)

2.1.1. 1 tipo bandymas ([b]) ([c]) (transporto priemonių išmetami teršalai per bandymo ciklą po šalto variklio paleidimo)

Variantas/versija:	…	…	…
CO (mg/km)	…	…	…
THC (mg/km)	…	…	…
NMHC (mg/km)	…	…	…
NO_x (mg/km)	…	…	…
THC + NO_x (mg/km)	…	…	…
Kietųjų dalelių masė (PM) (mg/km)	…	…	…
Kietųjų dalelių skaičius (P) (#/km) ([1])	…	…	…

▼**M16**

2.1.2. 2 tipo bandymas ([b]) ([c]) (išmetamųjų teršalų kiekio duomenys, reikalingi tipo patvirtinimo tikslais atsižvelgiant į tinkamumą eksploatuoti keliuose)

2 tipas, mažo sukimosi dažnio tuščiosios eigos bandymas:

Variantas/versija:	…	…	…
CO (% tūrio)	…	…	…
Variklio sukimosi dažnis (min^{-1})	…	…	…
Variklio alyvos temperatūra (°C)	…	…	…

2 tipas, didelio sukimosi dažnio tuščiosios eigos bandymas:

Variantas/versija:	…	…	…
CO (% tūrio)	…	…	……
Lambda vertė	…	…	…
Variklio sukimosi dažnis (min^{-1})	…	…	…
Variklio alyvos temperatūra (°C)	…	…	…

2.1.3. 3 tipas (karterio išmetamų dujų kiekis): …

2.1.4. 4 tipo bandymas (garavimo išlakos): … g/per bandymą

2.1.5. 5 tipo bandymas (taršos mažinimo įtaisų patvarumas):

— Nuvažiuotas senėjimo atstumas (km) (pvz., 160 000 km): …

— Nusidėvėjimo faktorius (DF): apskaičiuotas/nustatytas ([2])

— Vertės:

Variantas/versija:	…	…	…
CO (mg/km)	…	…	…
THC (mg/km)	…	…	…
NMHC (mg/km)	…	…	…
NO_x (mg/km)	…	…	…
THC + NO_x (mg/km)	…	…	…
Kietųjų dalelių masė (PM) (mg/km)	…	…	…
Kietųjų dalelių skaičius (P) (#/km) ([1])	…	…	…

2.1.6. 6 tipo bandymas (vidutinis išmetamų teršalų kiekis esant žemai aplinkos temperatūrai):

Variantas/versija:	…	…	…
CO (g/km)	…	…	…
THC (g/km)	…	…	…

▼**M16**

2.1.7. OBD: taip/ne ([2])

2.2. Variklių, bandomų pagal sunkiosioms transporto priemonėms skirtą bandymo procedūrą, išmetami teršalai.

Nurodomas naujausias patvirtinimui taikomas keitimo norminis aktas, kuriuo iš dalies keičiamas pagrindinis norminis aktas. Jeigu norminiame akte numatomi du arba daugiau įgyvendinimo etapų, taip pat nurodomas įgyvendinimo etapas: …

Degalai ([a]) … (dyzelinas, benzinas, SND, GD, etanolis…)

2.2.1. ESC bandymo rezultatai ([1]) ([e]) ([f])

Variantas/versija:	…	…	…
CO (mg/kWh)	…	…	…
THC (mg/kWh)	…	…	…
NO_x (mg/kWh)	…	…	…
NH_3 (ppm) ([1])	…	…	…
Kietųjų dalelių masė PM (mg/kWh)	…	…	…
Kietųjų dalelių skaičius (#/kWh) ([1])	…	…	…

2.2.2. ELR bandymo rezultatai ([1])

Variantas/versija:	…	…	…
Dūmingumas:…m^{-1}	…	…	…

2.2.3. ETC bandymo rezultatai ([e]) ([f])

Variantas/versija:	…	…	…
CO (mg/kWh)	…	…	…
THC (mg/kWh)	…	…	…
NMHC (mg/kWh) ([1])	…	…	…
CH_4 (mg/kWh) ([1])	…	…	…
NO_x (mg/kWh)	…	…	…
NH_3 (ppm) ([1])	…	…	…
Kietųjų dalelių masė PM (mg/kWh)	…	…	…
Kietųjų dalelių skaičius (#/kWh) ([1])	…	…	…

2.2.4. Tuščiosios eigos bandymas ([1])

Variantas/versija:	…	…	…
CO (% tūrio)	…	…	…
Lambda vertė ([1])	…	…	…
Variklio sukimosi dažnis (min^{-1})	…	…	…
Variklio alyvos temperatūra (°C)	…	…	…

▼**M16**

2.3. Dyzelino dūmai

Nurodomas naujausias patvirtinimui taikomas keitimo norminis aktas, kuriuo iš dalies keičiamas pagrindinis norminis aktas. Jeigu norminiame akte numatomi du arba daugiau įgyvendinimo etapų, taip pat nurodomas įgyvendinimo etapas:

2.3.1. Laisvojo greitėjimo režimu atlikto bandymo rezultatai

Variantas/versija:	…	…	…
Patikslinta absorbcijos koeficiento vertė (m^{-1})	…	…	…
Normalus variklio sukimosi dažnis tuščiaja eiga	…	…	…
Didžiausias variklio sukimosi dažnis	…	…	…
Alyvos temperatūra (mažiausia/didžiausia)	…	…	…

3. Išmetamo CO_2 kiekio, degalų sąnaudų ir (arba) suvartojamos elektros galios ir elektrinės ridos bandymų rezultatai

Patvirtinimui taikomo pagrindinio norminio akto ir naujausio norminio akto, kuriuo iš dalies keičiamas pagrindinis norminis aktas, numeriai:

3.1. Vidaus degimo varikliai, įskaitant ir įkraunamas iš vidaus hibridines elektrines transporto priemones (NOVC) ([1]) ([d])

Variantas/versija:	…	…	…
Išmesto CO_2 masė (miesto sąlygomis) (g/km)	…	…	…
Išmesto CO_2 masė (užmiesčio sąlygomis) (g/km)	…	…	…
Išmesto CO_2 masė (bendra) (g/km)	…	…	…
Degalų sąnaudos (miesto sąlygomis) (l/100 km) ([g])	…	…	…
Degalų sąnaudos (užmiesčio sąlygomis) (l/100 km) ([g])	…	…	…
Degalų sąnaudos (bendros) (l/100 km) ([g])	…	…	…

3.2. Įkraunamos iš išorės hibridinės elektrinės transporto priemonės (OVC) ([1])

Variantas/versija:	…	…	…
Išmesto CO_2 masė (A sąlyga, bendra vertė) (g/km)	…	…	…
Išmesto CO_2 masė (B sąlyga, bendra vertė) (g/km)	…	…	…
Išmesto CO_2 masė (svertinė, bendra vertė) (g/km)	…	…	…

▼**M16**

Degalų sąnaudos (A sąlyga, bendra vertė) (l/100 km) ([g])	…	…	…
Degalų sąnaudos (B sąlyga, bendra vertė) (l/100 km) ([g])	…	…	…
Degalų sąnaudos (svertinė, bendra vertė) (l/100 km) ([g])	…	…	…
Suvartojama elektros galia (A sąlyga, bendra vertė) (Wh/km)	…	…	…
Suvartojama elektros galia (B sąlyga, bendra vertė) (Wh/km)	…	…	…
Suvartojama elektros galia (svertinė ir bendra vertė) (Wh/km)	…	…	…
Tik elektrinė rida (km)	…	…	…

3.3. Tik elektra varomos transporto priemonės ([1])

Variantas/versija:	…	…	…
Suvartojama elektros galia (Wh/km)	…	…	…
Rida (km)	…	…	…

3.4. Vandenilio kuro elementu varomos transporto priemonės ([1])

Variantas/versija:	…	…	…
Degalų sąnaudos (kg/100 km)	…	…	…

4. Transporto priemonių, kuriose įdiegta (-os) ekologinė (-ės) naujovė (-s), bandymų rezultatai ([h1]) ([h2]) ([h3])

Variantas/Versija …

Ekologinės naujovės patvirtinimo sprendimas([h4])	Ekologinės naujovės kodas([h5])	1. Bazinės transporto priemonės išmetamas CO_2 kiekis (g/km)	2. Transporto priemonės, kurioje įdiegta ekologinė naujovė, išmetamas CO_2 kiekis hicle (g/km)	3. Bazinės transporto priemonės išmetamas CO_2 kiekis per 1 tipo bandymo ciklą([h6])	4. Transporto priemonės, kurioje įdiegta ekologinė naujovė, išmetamas CO_2 kiekis per 1 tipo bandymo ciklą (= 3.5.1.3)	5. Panaudos koeficientas (UF), t. y. technologijos naudojimas laiko atžvilgiu įprastinėmis veikimo sąlygomis	Sumažėjęs išmetamas CO_2 kiekis $((1-2)-(3-4)) * 5$
xxxx/201x	…	…	…	…	…	…	…
…	…	…	…	…	…	…	…
…	…	…	…	…	…	…	…
Visas sumažėjęs išmetamas CO_2 kiekis (g/km) ([h7])							…

▼**M16**

4.1. Bendrasis ekologinės (-ių) naujovės (-ių) kodas ([h8])

Aiškinamosios pastabos

([1]) Jei taikoma.
([2]) Išbraukti, kas netaikoma.
([a]) Jeigu degalams taikomi apribojimai, šie apribojimai nurodomi (pvz., L intervalo ar H intervalo gamtinių dujų atveju).
([b]) Dviejų rūšių degalais varomų transporto priemonių atveju abejiems degalams pateikiama po atskirą lentelę.
([c]) Jeigu tai mišriais degalais varomos transporto priemonės, kai bandymas turi būti atliekamas naudojant abiejų rūšių degalus, pagal Reglamento (EB) Nr. 692/2008 I priedo I.2.4 pav., ir, jeigu tai dviejų rūšių arba vienos rūšies degalais varomos transporto priemonės, naudojančios SND arba GD/biometaną, visoms bandymui naudojamoms skirtingoms etaloninėms dujoms pateikiama po atskirą lentelę, o papildomoje lentelėje nurodomi gauti prasčiausi rezultatai. Jeigu taikoma, remiantis Reglamento (EB) Nr. 692/2008 I priedo 1.1.2.4 ir 1.1.2.5 punktais nurodoma, ar rezultatai buvo išmatuoti, ar apskaičiuoti.
([d]) Kiekvieniems bandomiems etaloniniams degalams pateikiama po atskirą lentelę.
([e]) Euro VI atveju laikoma, kad ESC yra WHSC, o ETC yra WHTC.
([f]) Jeigu euro VI atveju varikliai, varomi SGD ir SND, bandomi naudojant skirtingus etaloninius degalus, kiekvieniems bandomiems etaloniniams degalams pateikiama po atskirą lentelę.
([g]) Matavimo vienetas „l/100 km“ pakeičiamas matavimo vienetu „m^3/100km“, jeigu tai GD ir H2GD varomos transporto priemonės, ir matavimo vienetu „kg/100km“, jeigu tai vandeniliu varomos transporto priemonės.
([h]) Ekologinės naujovės.
([h1]) Kiekvienam variantui ir (arba) versijai pateikiama po atskirą lentelę.
([h2]) Kiekvieniems bandomiems etaloniniams degalams pateikiama po atskirą lentelę.
([h3]) Prireikus lentelę galima išplėsti, vienai ekologinei naujovei skiriant po vieną eilutę.
([h4]) Komisijos sprendimo, kuriuo patvirtinama ekologinė naujovė, numeris.
([h5]) Priskirtas Komisijos sprendimu, kuriuo patvirtinama ekologinė naujovė.
([h6]) Jeigu vietoj 1 tipo bandymo ciklo taikomas modeliavimo metodas, tipo patvirtinimo institucijai pritarus ši vertė turi būti modeliavimo metodu gauta vertė.
([h7]) Dėl visų atskirų ekologinių naujovių visas sumažėjęs išmetamas CO_2 kiekis.(Bendrąjį ekologinės (-ių) naujovės (-ių) kodą sudaro toliau nurodyti elementai, atskirti tuščiais tarpais:
— patvirtinimo institucijos kodas, kaip apibrėžta šios direktyvos VII priede,
— atskiras kiekvienos transporto priemonėje įdiegtos ekologinės naujovės kodas, nurodytas chronologine Komisijos patvirtinimo sprendimų tvarka.
(Pvz., bendrasis Vokietijos tipo patvirtinimo institucijos patvirtintoje transporto priemonėje įdiegtų trijų ekologinių naujovių, chronologiškai patvirtintų kaip 10, 15 ir 16, kodas turėtų būti „el 10 15 16“.)

▼M4

IX PRIEDAS

EB ATITIKTIES LIUDIJIMAS

0. TIKSLAI

Atitikties liudijimas – transporto priemonės gamintojo pareiškimas pirkėjui, siekiant jį patikinti, kad įsigyta transporto priemonė atitinka teisės aktus, galiojusius Europos Sąjungoje tuo metu, kai ji buvo pagaminta.

Atitikties liudijimu taip pat siekiama sudaryti sąlygas valstybių narių kompetentingoms institucijoms atlikti transporto priemonių registraciją nereikalaujant iš pareiškėjo papildomų techninių dokumentų.

Todėl atitikties liudijime taip pat reikėtų nurodyti:

a) transporto priemonės identifikavimo numerį;

b) tikslias transporto priemonės technines charakteristikas, t. y. darant įvairius įrašus neleidžiama nurodyti reikšmių intervalų.

1. BENDRASIS APRAŠAS

1.1. Atitikties liudijimas sudarytas iš dviejų dalių:

a) 1 PUSĖS, kurioje pateikiamas gamintojo atitikties pareiškimas; visų kategorijų transporto priemonėms taikomas tas pats pavyzdys;

b) 2 PUSĖS – transporto priemonės pagrindinių charakteristikų techninio aprašo. Pavyzdžio 2 pusė pritaikyta tam tikrų kategorijų transporto priemonėms.

1.2. Nustatoma, kad atitikties liudijimo didžiausias formatas yra A4 (210 × 297 mm) arba jo aplanko didžiausias formatas yra A4.

1.3. Nepažeidžiant 0 skirsnio b dalies nuostatų, antrojoje dalyje nurodomos reikšmės ir vienetai, pateikiami tipo patvirtinimo dokumentuose pagal atitinkamus norminius teisės aktus. Atliekant gamybos atitikties patikras, reikšmės tikrinamos vadovaujantis atitinkamuose norminiuose teisės aktuose nustatyta metodika. Atsižvelgiama į tais norminiais teisės aktais nustatytas leidžiamąsias nuokrypas.

2. SPECIALIOSIOS NUOSTATOS

2.1. Atitikties liudijimo (komplektinės transporto priemonės) A pavyzdys taikomas transporto priemonėms, kuriomis keliais galima važiuoti nereikalaujant atlikti papildomų patvirtinimo veiksmų.

2.2. Atitikties liudijimo (sukomplektuotų transporto priemonių) B pavyzdys taikomas transporto priemonėms, kurios patvirtintos atlikus papildomus veiksmus.

Tai įprastas daugiapakopės patvirtinimo tvarkos rodiklis (pvz., antrojo etapo gamintojas autobusą pagamina, naudodamas transporto priemonės gamintojo pagamintą važiuoklę).

Trumpai aprašomi papildomi elementai, pridėti taikant daugiapakopę tvarką.

2.3. Atitikties liudijimo (nekomplektinių transporto priemonių) C pavyzdys taikomas transporto priemonėms, kurioms patvirtinti būtina atlikti papildomus veiksmus (pvz., sunkvežimių važiuoklės).

Atitikties liudijimai, taikomi N kategorijos transporto priemonėms, kurių važiuoklė su kabina, išskyrus puspriekabių vilkikus, turi atitikti C pavyzdį.

▼M4

I DALIS

KOMPLEKTINĖS IR SUKOMPLEKTUOTOS TRANSPORTO PRIEMONĖS

A1 PAVYZDYS. 1-OJI PUSĖ

KOMPLEKTINĖS TRANSPORTO PRIEMONĖS

EB ATITIKTIES LIUDIJIMAS

1-oji pusė

Toliau pasirašiusysis [..... (*vardas, pavardė ir pareigos*)] patvirtina, kad transporto priemonė:

0.1 Gamybinė markė (gamintojo prekės pavadinimas): .....

0.2. Tipas: .....

Variantas ([a]): .....

Versija ([a]): .....

0.2.1. Komercinis pavadinimas: .....

0.4. Transporto priemonės klasė: .....

▼M15

0.5. Bendrovės pavadinimas ir gamintojo adresas: .....

▼M4

0.6. Identifikavimo lentelių vieta ir tvirtinimo būdas: .....

Transporto priemonės identifikavimo numerio vieta: .....

0.9. Gamintojo atstovo pavadinimas ir adresas (jei žinomas): .....

0.10. Transporto priemonės identifikavimo numeris: .....

visais požiūriais atitinka tipą, aprašytą patvirtinimo liudijime (… *tipo patvirtinimo, taip pat išplėtimo patvirtinimo liudijimo numeris*), išduotame (..... *išdavimo data*), ir

galima atlikti jos nuolatinę registraciją valstybėse narėse, kuriose eismas vyksta dešiniąja arba kairiąja ([b]) puse ir spidometrui naudojami metrinės arba imperinės (angliškosios) ([c]) sistemos matavimo vienetai ([d]).

(Vieta) (data): … (Parašas) .....

▼M4

A2 PAVYZDYS. 1-OJI PUSĖ

MAŽOMIS SERIJOMIS GAMINAMOS KOMPLEKTINĖS TRANSPORTO PRIEMONĖS, KURIŲ TIPAS PATVIRTINTAS

[Metai]	[eilės numeris]

EB ATITIKTIES LIUDIJIMAS

1-oji pusė

Toliau pasirašiusysis [..... (*vardas, pavardė ir pareigos*)] patvirtina, kad transporto priemonė:

0.1 Gamybinė markė (gamintojo prekės pavadinimas): .....

0.2. Tipas: .....

Variantas ([a]): .....

Versija ([a]): .....

0.2.1. Komercinis pavadinimas: .....

0.4. Transporto priemonės klasė: .....

▼M15

0.5. Bendrovės pavadinimas ir gamintojo adresas: .....

▼M4

0.6. Identifikavimo lentelių vieta ir tvirtinimo būdas: .....

Transporto priemonės identifikavimo numerio vieta: .....

0.9. Gamintojo atstovo pavadinimas ir adresas (jei žinomas): .....

0.10. Transporto priemonės identifikavimo numeris: .....

visais požiūriais atitinka tipą, aprašytą patvirtinimo liudijime (… *tipo patvirtinimo, taip pat išplėtimo patvirtinimo liudijimo numeris*), išduotame (..... *išdavimo data*), ir

galima atlikti jos nuolatinę registraciją valstybėse narėse, kuriose eismas vyksta dešiniąja arba kairiąja ([b]) puse ir spidometrui naudojami metrinės arba imperinės (angliškosios) ([c]) sistemos matavimo vienetai ([d]).

(Vieta) (data) … (Parašas) .....

▼M4

B PAVYZDYS. 1-OJI PUSĖ

SUKOMPLEKTUOTOS TRANSPORTO PRIEMONĖS

EB ATITIKTIES LIUDIJIMAS

1-oji pusė

Toliau pasirašiusysis [..... (*vardas, pavardė ir pareigos*)] patvirtina, kad transporto priemonė:

0.1 Gamybinė markė (gamintojo prekės pavadinimas): .....

0.2. Tipas: .....

Variantas ([a]): .....

Versija ([a]): .....

0.2.1. Komercinis pavadinimas: .....

0.4. Transporto priemonės klasė: .....

▼M15

0.5. Bendrovės pavadinimas ir gamintojo adresas: .....

▼M4

0.6. Identifikavimo lentelių vieta ir tvirtinimo būdas: .....

Transporto priemonės identifikavimo numerio vieta: .....

0.9. Gamintojo atstovo pavadinimas ir adresas (jei žinomas): .....

0.10. Transporto priemonės identifikavimo numeris: .....

a) buvo taip sukomplektuota ir pakeista ([1]): ..... bei

b) visais požiūriais atitinka tipą, aprašytą patvirtinimo liudijime (... *tipo patvirtinimo, taip pat išplėtimo patvirtinimo liudijimo numeris*), išduotame (..... *išdavimo data*) ir

c) galima atlikti jos nuolatinę registraciją valstybėse narėse, kuriose eismas vyksta dešiniąja arba kairiąja ([b]) puse ir spidometrui naudojami metrinės arba imperinės (angliškosios) ([c]) sistemos matavimo vienetai ([d]).

(Vieta) (data) ... (Parašas) .....

Priedai. Atitikties liudijimas, pateiktas kiekvienu ankstesniu gamybos etapu.

▼M4

2-OJI PUSĖ

M_1 KATEGORIJOS TRANSPORTO PRIEMONĖS

(komplektinės ir sukomplektuotos transporto priemonės)

2-oji pusė

Konstrukcijos bendros charakteristikos

1. Ašių skaičius: ..... , ratų skaičius: .....

3. Varomosios ašys (skaičius, pozicija, tarpusavio sujungimas): ....

Pagrindiniai matmenys

4. Transporto priemonės ratų bazė (e): ..... mm

4.1. Tarpuvėžis: 1 ir 2 (... mm); 2 ir 3 (.... mm); 3 ir 4 (.... mm)

5. Ilgis: ..... mm

6. Plotis: ..... mm

7. Aukštis: ..... mm

Masė

▼M15

13. Parengtos eksploatuoti transporto priemonės masė ..... kg

13.2. Faktinė transporto priemonės masė: ..... kg

▼M4

16. Didžiausia techniškai leidžiama masė

16.1. Pakrautos transporto priemonės didžiausia techniškai leidžiama masė: ..... kg

16.2. Kiekvienai ašiai tenkanti techniškai leidžiama masė: 1. ..... kg; 2. ..... kg; 3. ..... kg; ir t. t.

16.4. Transporto priemonių junginio didžiausia techniškai leidžiama masė: ..... kg

18. Velkamos transporto priemonės didžiausia techniškai leidžiama masė, jei tai:

18.1. Priekaba su grąžulu: ..... kg

18.3. Priekaba, kurios ašis (-ys) sutampa su jos sunkio centru: ..... kg

18.4. Priekaba be stabdžių: ..... kg

19. Transporto priemonės sukabinimo taško didžiausia techniškai leidžiama statinė vertikali apkrova: ..... kg

Variklis

20. Variklio gamintojas: .....

21. Variklio kodas, pažymėtas ant variklio: .....

22. Veikimo principas: .....

23. Grynai elektrinis: taip arba ne ([1])

23.1. Hibridinė [elektrinė] transporto priemonė: taip arba ne ([1])

24. Cilindrų skaičius ir jų išdėstymas: .....

25. Variklio darbinis tūris: ..... cm^3

26. Degalai: dyzelinas, benzinas, SND, GD (biometanas), etanolis, biodyzelinas, vandenilis ([1])

▼M4

26.1. Vienos rūšies degalai, dviejų rūšių degalai, mišrūs degalai ([1])

27. Didžiausia naudingoji galia ([g]): …… kW, kai …… min^{-1} arba didžiausia nuolatinė vardinė galia (elektrinio variklio) …… kW ([1])

Didžiausias greitis

29. Didžiausias greitis: …… km/h

Ašys ir pakaba

30. Ašies (-ių) vėžės plotis: 1. ……. mm 2. ……. mm 3. ……. mm

35. Padangos ir (arba) rato derinys ([h]): ……

Stabdžiai

36. Priekaba su mechaniniais, elektriniais, pneumatiniais ir (arba) hidrauliniais stabdžiais ([1])

Kėbulas

38. Kėbulo kodas ([i]): ……

40. Transporto priemonės spalva ([j]): ……

41. Durų skaičius ir konfigūracija: ……

42. Sėdimųjų vietų (taip pat ir vairuotojo) skaičius ([k]): ……

42.1. Sėdimoji (-osios) vieta (-os), skirta (-os) naudoti tik transporto priemonei stovint: ……

42.3. Neįgaliųjų vežimėliams pritaikytų vietų skaičius: ……

Aplinkosauginis veiksmingumas

46. Triukšmo lygis

Stovint: …… dB(A), kai variklio sūkių dažnis: …… min^{-1}

Važiuojant: …… dB(A)

47. Išmetamų teršalų lygis ([l]): Euro ……

48. Išmetami teršalai ([m]):

Taikomo pagrindinio norminio akto ir naujausio iš dalies keičiančio norminio akto numeris: ……

1.1. Bandymo procedūra: I tipas arba ESC ([1])

CO: …… HC: …… NO_x: …… HC + NO_x: ……
Kietosios dalelės: ……

Dūmų neskaidrumas (ELR): …… (m^{-1})

1.2. Bandymo procedūra: I tipas (Euro 5 arba 6 ([1]))

CO: …… THC: …… NMHC: …… NO_x: ……
THC + NO_x: …… Kietosios dalelės (masė): ……
Dalelės (skaičius): ……

2. Bandymo procedūra: ETC (jei taikoma)

CO: …… NO_x: …… NMHC: ….. THC: ….. CH_4: …..
Kietosios dalelės: ……

48.1. Patikslinta absorbcijos koeficiento vertė (dūmų): …… (m^{-1})

▼M4

49. Išskiriamų CO_2 kiekis, degalų sąnaudos, elektros energijos sąnaudos ([m])

1. Visos jėgos pavara varomos transporto priemonės (išskyrus grynai elektrines):

	išskiriamų CO_2 kiekis degalų sąnaudos	Fuel consumption
miesto sąlygomis:	…… g/km	…… l/100 km ir (arba) m^3/100 km ([1])
užmiesčio sąlygomis:	…… g/km	…… l/100 km ir (arba) m^3/100 km ([1])
bendros	…… g/km	…… l/100 km ir (arba) m^3/100 km ([1])
svertinės, bendra vertė:	…… g/km	…… l/100 km

2. Grynai elektrinės transporto priemonės ir iš išorės įkraunamos (OVC) hibridinės elektrinės transporto priemonės:

elektros energijos sąnaudos (svertinės, bendra vertė ([1])) …… Wh/km

elektrinė rida …… km

▼M16

3. Transporto priemonė, kurioje įdiegta (-os) ekologinė(s) naujovė(s): taip/ne ([1])

3.1. Bendrasis ekologinės (-ių) naujovės (-ių) kodas ([p1])

3.2. Dėl ekologinės (-ių) naujovės (-ių) visas sumažėjęs išmetamas CO_2 kiekis ([p2]) (nurodomas atskirai kiekvienų bandomų etaloninių degalų atveju)

▼M4

Kitos transporto priemonės

51. Specialios paskirties transporto priemonės. Žymėjimas vadovaujantis II priedo 5 skirsniu: ……

52. Pastabos ([n]): ……

▼M4

2-OJI PUSĖ

M_2 KATEGORIJOS TRANSPORTO PRIEMONĖS

(komplektinės ir sukomplektuotos transporto priemonės)

2-oji pusė

Konstrukcijos bendros charakteristikos

1. Ašių skaičius: ..... ; ratų skaičius: .....

1.1. Ašių su dvigubais ratais skaičius ir padėtis: .....

2. Vairuojamosios ašys (skaičius ir pozicija): .....

3. Varomosios ašys (skaičius, pozicija, tarpusavio sujungimas): ....

Pagrindiniai matmenys

4. Transporto priemonės ratų bazė ([e]): ..... mm

4.1. Tarpuvėžis: 1 ir 2 (.... mm); 2 ir 3 (..... mm); 3 ir 4 (..... mm)

5. Ilgis: ..... mm

6. Plotis: ..... mm

7. Aukštis: ..... mm

9. Atstumas nuo transporto priemonės priekio iki sukabintuvo centro: ..... mm

12. Galinė iškyša: ..... mm

Masė

▼M15

13. Parengtos eksploatuoti transporto priemonės masė ..... kg

▼M4

13.1. Šios masės pasiskirstymas tarp ašių: 1. ..... kg; 2. ..... kg; 3. ..... kg ir t. t.

▼M15

13.2. Faktinė transporto priemonės masė: ..... kg

▼M4

16. Didžiausia techniškai leidžiama masė

16.1. Pakrautos transporto priemonės didžiausia techniškai leidžiama masė: ..... kg

16.2. Kiekvienai ašiai tenkanti techniškai leidžiama masė: 1. ..... kg; 2. ..... kg; 3. ..... kg ir t. t.

16.3. Kiekvienai ašių grupei tenkanti techniškai leidžiama masė: 1. ..... kg 2. ..... kg 3. ..... kg ir t. t.

16.4. Transporto priemonių junginio didžiausia techniškai leidžiama masė: ..... kg

17. Vidaus ir (arba) tarptautinėms vežimo operacijoms skirtos transporto priemonės registravimo ir (arba) eksploatavimo numatyta didžiausia leidžiama masė ([1]) ([o])

17.1. Pakrautos transporto priemonės registravimo ir (arba) eksploatavimo numatyta didžiausia leidžiama masė: ..... kg

17.2. Kiekvienai ašiai tenkanti pakrautos transporto priemonės registravimo ir (arba) eksploatavimo numatyta didžiausia leidžiama masė: 1. ..... kg; 2. ..... kg; 3. ..... kg

17.3. Kiekvienai ašių grupei tenkanti pakrautos transporto priemonės registravimo ir (arba) eksploatavimo numatyta didžiausia leidžiama masė: 1. ..... kg; 2. ..... kg; 3. ..... kg

▼M4

17.4. Transporto priemonių junginio registravimo ir (arba) eksploatavimo numatyta didžiausia leidžiama masė: …… kg

18. Velkamos transporto priemonės didžiausia techniškai leidžiama masė, jei tai:

18.1. Priekaba su grąžulu: …… kg

18.3. Priekaba, kurios ašis (-ys) sutampa su jos sunkio centru: …… kg

18.4. Priekaba be stabdžių: …… kg

19. Transporto priemonės sukabinimo taško didžiausia techniškai leidžiama statinė vertikali apkrova: …… kg

Variklis

20. Variklio gamintojas: ……

21. Variklio kodas, pažymėtas ant variklio: ……

22. Veikimo principas: ……

23. Grynai elektrinis: taip arba ne ([1])

23.1. Hibridinė [elektrinė] transporto priemonė: taip arba ne ([1])

24. Cilindrų skaičius ir jų išdėstymas: ……

25. Variklio darbinis tūris: …… cm^3

26. Degalai: dyzelinas, benzinas, SND, GD (biometanas), etanolis, biodyzelinas, vandenilis ([1])

26.1. Vienos rūšies degalai, dviejų rūšių degalai, mišrūs degalai ([1])

27. Didžiausia naudingoji galia ([g]): …… kW, kai …… min^{-1} arba didžiausia nuolatinė vardinė galia (elektrinio variklio) …… kW ([1])

28. Pavarų dėžė (tipas): ……

Didžiausias greitis

29. Didžiausias greitis: …… km/h

Ašys ir pakaba

30. Ašies (-ių) vėžės plotis: 1. …… mm; 2. ……. mm; 3. ……. mm

33. Varomoji (-osios) ašis (-ys) su pneumatine arba lygiaverte pakaba: taip arba ne ([1])

35. Padangos ir (arba) rato derinys ([h]): ……

Stabdžiai

36. Priekaba su mechaniniais, elektriniais, pneumatiniais ir (arba) hidrauliniais stabdžiais ([1])

37. Priekabos stabdymo sistemos tiekimo linijos slėgis: …… barai (-ų)

Kėbulas

38. Kėbulo kodas ([i]): ……

39. Transporto priemonės klasė: I klasė, II klasė, III klasė, A klasė arba B klasė ([1])

41. Durų skaičius ir konfigūracija: ……

▼M4

42. Sėdimųjų vietų (taip pat ir vairuotojo) skaičius ([k]): ……

42.1. Sėdimoji (-osios) vieta (-os), skirta (-os) naudoti tik transporto priemonei stovint: ……

42.3. Neįgaliųjų vežimėliams pritaikytų vietų skaičius: ……

43. Stovimųjų vietų skaičius: ……

Sukabintuvas

44. Sukabintuvo patvirtinimo numeris arba patvirtinimo ženklas (jei pritvirtintas): ……

45.1. Charakteristinės reikšmės ([1]): D: …/ V: …/ S: …/ U: .....

Aplinkosauginis veiksmingumas

46. Triukšmo lygis

Stovint: …… dB(A), kai variklio sūkių dažnis: …… min^{-1}

Važiuojant: …… dB(A)

47. Išmetamų teršalų lygis ([l]): Euro ……

48. Išmetami teršalai ([m]):

Taikomo pagrindinio norminio akto ir naujausio iš dalies keičiančio norminio akto numeris: ……

1.1. Bandymo procedūra: I tipas arba ESC ([1])

CO: …… HC: …… NO_x: …… HC + NO_x: …… Kietosios dalelės: ……

Dūmų neskaidrumas (ELR): …… (m^{-1})

1.2. Bandymo procedūra: I tipas (Euro 5 arba 6 ([1]))

CO: …… THC: …… NMHC: …… NO_x: …… THC + NO_x: …… Kietosios dalelės (masė): …… Dalelės (skaičius): ……

2. Bandymo procedūra: ETC (jei taikoma)

CO: …… NO_x: …… NMHC: …… THC: …… CH_4: …… Kietosios dalelės: ……

48.1. Patikslinta absorbcijos koeficiento vertė (dūmų): …… (m^{-1})

Kitos transporto priemonės

51. Specialios paskirties transporto priemonės. Žymėjimas vadovaujantis II priedo 5 skirsniu: ……

52. Pastabos ([n]): ……

▼M4

2-OJI PUSĖ

M_3 KATEGORIJOS TRANSPORTO PRIEMONĖS

(komplektinės ir sukomplektuotos transporto priemonės)

2-oji pusė

Konstrukcijos bendros charakteristikos

1. Ašių skaičius: ..... ; ratų skaičius: .....

1.1. Ašių su dvigubais ratais skaičius ir padėtis: .....

2. Vairuojamosios ašys (skaičius ir pozicija): .....

3. Varomosios ašys (skaičius, pozicija, tarpusavio sujungimas): ....

Pagrindiniai matmenys

4. Transporto priemonės ratų bazė ([e]): ..... mm

4.1. Tarpuvėžis: 1 ir 2 (... mm); 2 ir 3 (.... mm); 3 ir 4 (.... mm)

5. Ilgis: ..... mm

6. Plotis: ..... mm

7. Aukštis: ..... mm

9. Atstumas nuo transporto priemonės priekio iki sukabintuvo centro: ..... mm

12. Galinė iškyša: ..... mm

Masė

▼M15

13. Parengtos eksploatuoti transporto priemonės masė ..... kg

▼M4

13.1. Šios masės pasiskirstymas tarp ašių: 1. ..... kg; 2. ..... kg; 3. ..... kg ir t. t.

▼M15

13.2. Faktinė transporto priemonės masė: ..... kg

▼M4

16. Didžiausia techniškai leidžiama masė

16.1. Pakrautos transporto priemonės didžiausia techniškai leidžiama masė: ..... kg

16.2. Kiekvienai ašiai tenkanti techniškai leidžiama masė: 1. ..... kg; 2. ..... kg; 3. ..... kg ir t. t.

16.3. Kiekvienai ašių grupei tenkanti techniškai leidžiama masė: 1. ..... kg; 2. ..... kg; 3. ..... kg ir t. t.

16.4. Transporto priemonių junginio didžiausia techniškai leidžiama masė: ..... kg

17. Vidaus ir (arba) tarptautinėms vežimo operacijoms skirtos transporto priemonės registravimo ir (arba) eksploatavimo numatyta didžiausia leidžiama masė ([1])([o])

17.1. Pakrautos transporto priemonės registravimo ir (arba) eksploatavimo numatyta didžiausia leidžiama masė: ..... kg

17.2. Kiekvienai ašiai tenkanti pakrautos transporto priemonės registravimo ir (arba) eksploatavimo numatyta didžiausia leidžiama masė: 1. ..... kg; 2. ..... kg; 3. ..... kg

17.3. Kiekvienai ašių grupei tenkanti pakrautos transporto priemonės registravimo ir (arba) eksploatavimo numatyta didžiausia leidžiama masė: 1. ..... kg; 2. ..... kg; 3. ..... kg

▼M4

17.4. Transporto priemonių junginio registravimo ir (arba) eksploatavimo numatyta didžiausia leidžiama masė: …… kg

18. Velkamos transporto priemonės didžiausia techniškai leidžiama masė, jei tai:

18.1. Priekaba su grąžulu: …… kg

18.3. Priekaba, kurios ašis (-ys) sutampa su jos sunkio centru: …… kg

18.4. Priekaba be stabdžių: …… kg

19. Transporto priemonės sukabinimo taško didžiausia techniškai leidžiama statinė vertikali apkrova: …… kg

Variklis

20. Variklio gamintojas: ……

21. Variklio kodas, pažymėtas ant variklio: ……

22. Veikimo principas: ……

23. Grynai elektrinis: taip arba ne ([1])

23.1. Hibridinė [elektrinė] transporto priemonė: taip arba ne ([1])

24. Cilindrų skaičius ir jų išdėstymas: ……

25. Variklio darbinis tūris: …… cm^3

26. Degalai: dyzelinas, benzinas, SND, GD (biometanas), etanolis, biodyzelinas, vandenilis ([1])

26.1. Vienos rūšies degalai, dviejų rūšių degalai, mišrūs degalai ([1])

27. Didžiausia naudingoji galia ([g]): …… kW, kai …… min^{-1} arba didžiausia nuolatinė vardinė galia (elektrinio variklio) …… kW ([1])

28. Pavarų dėžė (tipas): ……

Didžiausias greitis

29. Didžiausias greitis: …… km/h

Ašys ir pakaba

30.1. Kiekvienos vairuojamosios ašies vėžės plotis: …… mm

30.2. Visų kitų ašių vėžės plotis: …… mm

32. Keičiamos apkrovos ašies (-ių) padėtis: ……

33. Varomoji (-osios) ašis (-ys) su pneumatine arba lygiaverte pakaba: taip arba ne ([1])

35. Padangos ir (arba) rato derinys ([h]): ……

Stabdžiai

36. Priekaba su mechaniniais, elektriniais, pneumatiniais ir (arba) hidrauliniais stabdžiais ([1])

37. Priekabos stabdymo sistemos tiekimo linijos slėgis: …… barai (-ų)

Kėbulas

38. Kėbulo kodas ([i]): ……

39. Transporto priemonės klasė: I klasė, II klasė, III klasė, A klasė arba B klasė ([1])

41. Durų skaičius ir konfigūracija: ……

▼M4

42. Sėdimųjų vietų (taip pat ir vairuotojo) skaičius ([k]): ……

42.1. Sėdimoji (-osios) vieta (-os), skirta (-os) naudoti tik transporto priemonei stovint: ……

42.2. Keleivių sėdimųjų vietų skaičius: …… (apatinis aukštas) …… (viršutinis aukštas)(taip pat ir vairuotojo)

42.3. Neįgaliųjų vežimėliams pritaikytų vietų skaičius: ……

43. Stovimųjų vietų skaičius: ……

Sukabintuvas

44. Sukabintuvo patvirtinimo numeris arba patvirtinimo ženklas (jei pritvirtintas): ……

45.1. Charakteristinės reikšmės ([l]): D: …/ V: …/ S: …/ U: .....

Aplinkosauginis veiksmingumas

46. Triukšmo lygis

Stovint: …… dB(A), kai variklio sūkių dažnis: …… min^{-1}

Važiuojant: …… dB(A)

47. Išmetamų teršalų lygis ([l]): Euro ……

48. Išmetami teršalai ([m]):

Taikomo pagrindinio norminio akto ir naujausio iš dalies keičiančio norminio akto numeris: ……

1. Bandymo procedūra: I tipas arba ESC ([1])

CO: …… HC: …… NO_x: …… HC + NO_x: …… Kietosios dalelės: ……

Dūmų neskaidrumas (ELR): …… (m^{-1})

2. Bandymo procedūra: ETC (jei taikoma)

CO: …… NO_x: …… NMHC: …… THC: …… CH_4: …… Kietosios dalelės: ……

48.1. Patikslinta absorbcijos koeficiento vertė (dūmų): …… (m^{-1})

Kitos transporto priemonės

51. Specialios paskirties transporto priemonės. Žymėjimas vadovaujantis II priedo 5 skirsniu: ……

52. Pastabos ([n]): ……

▼M4

2-OJI PUSĖ

N_1 KATEGORIJOS TRANSPORTO PRIEMONĖS

(komplektinės ir sukomplektuotos transporto priemonės)

2-oji pusė

Konstrukcijos bendros charakteristikos

1. Ašių skaičius: ..... ; ratų skaičius: .....

1.1. Ašių su dvigubais ratais skaičius ir padėtis: .....

3. Varomosios ašys (skaičius, pozicija, tarpusavio sujungimas): ....

Pagrindiniai matmenys

4. Transporto priemonės ratų bazė (e): ..... mm

4.1. Tarpuvėžis: 1 ir 2 (... mm); 2 ir 3 (.... mm); 3 ir 4 (.... mm)

5. Ilgis: ..... mm

6. Plotis: ..... mm

7. Aukštis: ..... mm

8. Puspriekabę velkančios transporto priemonės didžiausias ir mažiausias atstumas nuo atraminės balninio sukabintuvo plokštės vidurio ir galinio rato vidurio: ..... mm

9. Atstumas nuo transporto priemonės priekio iki sukabintuvo centro: ..... mm

11. Kraunamo paviršiaus ilgis: ..... mm

Masė

▼M15

13. Parengtos eksploatuoti transporto priemonės masė ..... kg

▼M4

13.1. Šios masės pasiskirstymas tarp ašių: 1. ..... kg; 2. ..... kg; 3. ..... kg ir t. t.

▼M15

13.2. Faktinė transporto priemonės masė: ..... kg

▼M4

16. Didžiausia techniškai leidžiama masė

16.1. Pakrautos transporto priemonės didžiausia techniškai leidžiama masė: ..... kg

16.2. Kiekvienai ašiai tenkanti techniškai leidžiama masė: 1. ..... kg 2. ..... kg 3. ..... kg ir t. t.

16.4. Transporto priemonių junginio didžiausia techniškai leidžiama masė: ..... kg

18. Velkamos transporto priemonės didžiausia techniškai leidžiama masė, jei tai:

18.1. Priekaba su grąžulu: ..... kg

18.2. Puspriekabė: ..... kg

18.3. Priekaba, kurios ašis (-ys) sutampa su jos sunkio centru: ..... kg

18.4. Priekaba be stabdžių: ..... kg

19. Transporto priemonės sukabinimo taško didžiausia techniškai leidžiama statinė vertikali apkrova: ..... kg

▼M4

Variklis

20. Variklio gamintojas: ……

21. Variklio kodas, pažymėtas ant variklio: ……

22. Veikimo principas: ……

23. Grynai elektrinis: taip arba ne ([1])

23.1. Hibridinė [elektrinė] transporto priemonė: taip arba ne ([1])

24. Cilindrų skaičius ir jų išdėstymas: ……

25. Variklio darbinis tūris: …… cm^3

26. Degalai: dyzelinas, benzinas, SND, GD (biometanas), etanolis, biodyzelinas, vandenilis ([1])

26.1. Vienos rūšies degalai, dviejų rūšių degalai, mišrūs degalai ([1])

27. Didžiausia naudingoji galia ([g]): …… kW, kai …… min^{-1} arba didžiausia nuolatinė vardinė galia (elektrinio variklio) …… kW ([1])

28. Pavarų dėžė (tipas): ……

Didžiausias greitis

29. Didžiausias greitis: …… km/h

Ašys ir pakaba

30. Ašies (-ių) vėžės plotis: 1. ……. mm 2. ……. mm 3. ……. mm

35. Padangos ir (arba) rato derinys ([h]): ……

Stabdžiai

36. Priekaba su mechaniniais, elektriniais, pneumatiniais ir (arba) hidrauliniais stabdžiais ([1])

37. Priekabos stabdymo sistemos tiekimo linijos slėgis: …… barai (-ų)

Kėbulas

38. Kėbulo kodas ([i]): ……

40. Transporto priemonės spalva ([j]): ……

41. Durų skaičius ir konfigūracija: ……

42. Sėdimųjų vietų (taip pat ir vairuotojo) skaičius ([k]): ……

Sukabintuvas

44. Sukabintuvo patvirtinimo numeris arba patvirtinimo ženklas (jei pritvirtintas): ……

45.1. Charakteristinės reikšmės ([1]): D: …/ V: …/ S: …/ U: .....

▼M4

Aplinkosauginis veiksmingumas

46. Triukšmo lygis

Stovint: …… dB(A), kai variklio sūkių dažnis: …… min^{-1}

Važiuojant: …… dB(A)

47. Išmetamų teršalų lygis ([l]): Euro ……

48. Išmetami teršalai ([m]):

Taikomo pagrindinio norminio akto ir naujausio iš dalies keičiančio norminio akto numeris: ……

1.1. Bandymo procedūra: I tipas arba ESC ([1])

CO: …… HC: …… NO_x: …… HC + NO_x: ……
Kietosios dalelės: ……

Dūmų neskaidrumas (ELR): …… (m^{-1})

1.2. Bandymo procedūra: I tipas (Euro 5 arba 6 ([1]))

CO: …… THC: …… NMHC: …… NO_x: ……
THC + NO_x: …… Kietosios dalelės (masė): ……
Dalelės (skaičius): ……

2. Bandymo procedūra: ETC (jei taikoma)

CO: …… NO_x: …… NMHC: ….. THC: ….. CH_4: …..
Kietosios dalelės: ……

48.1. Patikslinta absorbcijos koeficiento vertė (dūmų): …… (m^{-1})

49. Išskiriamų CO_2 kiekis, degalų sąnaudos, elektros energijos sąnaudos ([m])

1. Visos jėgos pavara varomos transporto priemonės (išskyrus grynai elektrines):

	išskiriamų CO_2 kiekis degalų sąnaudos	Fuel consumption
miesto sąlygomis:	…… g/km	…… l/100 km ir (arba) m^3/100 km ([1])
užmiesčio sąlygomis:	…… g/km	…… l/100 km ir (arba) m^3/100 km ([1])
bendros	…… g/km	…… l/100 km ir (arba) m^3/100 km ([1])
svertinės, bendra vertė	…… g/km	…… l/100 km

2. Grynai elektrinės transporto priemonės ir iš išorės įkraunamos (OVC) hibridinės elektrinės transporto priemonės:

elektros energijos sąnaudos (svertinės, bendra vertė ([1])) …… Wh/km

elektrinė rida …… km

Kitos transporto priemonės

50. Tipo patvirtinimas suteiktas pagal reikalavimus, keliamus pavojingiems kroviniams vežti skirtoms transporto priemonėms: taip / klasė(-s): …… arba ne ([l]):

51. Specialios paskirties transporto priemonės. Žymėjimas vadovaujantis II priedo 5 skirsniu: ……

52. Pastabos ([n]): ……

▼M4

2-OJI PUSĖ

N_2 KATEGORIJOS TRANSPORTO PRIEMONĖS

(komplektinės ir sukomplektuotos transporto priemonės)

2-oji pusė

Konstrukcijos bendros charakteristikos

1. Ašių skaičius: ..... ; ratų skaičius: .....

1.1. Ašių su dvigubais ratais skaičius ir padėtis: .....

2. Vairuojamosios ašys (skaičius ir pozicija): .....

3. Varomosios ašys (skaičius, pozicija, tarpusavio sujungimas): ....

Pagrindiniai matmenys

4. Transporto priemonės ratų bazė ([e]): ..... mm

4.1. Tarpuvėžis: 1 ir 2: (..... mm) 2 ir 3: (.... mm) 3 ir 4: ..... mm

5. Ilgis: ..... mm

6. Plotis: ..... mm

8. Puspriekabę velkančios transporto priemonės didžiausias ir mažiausias atstumas nuo atraminės balninio sukabintuvo plokštės vidurio ir galinio rato vidurio: ..... mm

9. Atstumas nuo transporto priemonės priekio iki sukabintuvo centro: ..... mm

11. Kraunamo paviršiaus ilgis: ..... mm

12. Galinė iškyša: ..... mm

Masė

▼M15

13. Parengtos eksploatuoti transporto priemonės masė ..... kg

▼M4

13.1. Šios masės pasiskirstymas tarp ašių: 1. ..... kg 2. ..... kg 3. ..... kg ir t. t.

▼M15

13.2. Faktinė transporto priemonės masė: ..... kg

▼M4

16. Didžiausia techniškai leidžiama masė

16.1. Pakrautos transporto priemonės didžiausia techniškai leidžiama masė: ..... kg

16.2. Kiekvienai ašiai tenkanti techniškai leidžiama masė: 1. ..... kg 2. ..... kg 3. ..... kg ir t. t.

16.3. Kiekvienai ašių grupei tenkanti techniškai leidžiama masė: 1. ..... kg 2. ..... kg 3. ..... kg ir t. t.

16.4. Transporto priemonių junginio didžiausia techniškai leidžiama masė: ..... kg

17. Vidaus ir (arba) tarptautinėms vežimo operacijoms skirtos transporto priemonės registravimo ir (arba) eksploatavimo numatyta didžiausia leidžiama masė ([1])([o])

17.1. Pakrautos transporto priemonės registravimo ir (arba) eksploatavimo numatyta didžiausia leidžiama masė: ..... kg

17.2. Kiekvienai ašiai tenkanti pakrautos transporto priemonės registravimo ir (arba) eksploatavimo numatyta didžiausia leidžiama masė: 1. ..... kg 2. ..... kg 3. ..... kg

▼M4

17.3. Kiekvienai ašių grupei tenkanti pakrautos transporto priemonės registravimo ir (arba) eksploatavimo numatyta didžiausia leidžiama masė: 1. …… kg 2. …… kg 3. …… kg

17.4. Transporto priemonių junginio registravimo ir (arba) eksploatavimo numatyta didžiausia leidžiama masė: …… kg

18. Velkamos transporto priemonės didžiausia techniškai leidžiama masė, jei tai:

18.1. Priekaba su grąžulu: …… kg

18.2. Puspriekabė: …… kg

18.3. Priekaba, kurios ašis (-ys) sutampa su jos sunkio centru: …… kg

18.4. Priekaba be stabdžių: …… kg

19. Transporto priemonės sukabinimo taško didžiausia techniškai leidžiama statinė vertikali apkrova: …… kg

Variklis

20. Variklio gamintojas: ……

21. Variklio kodas, pažymėtas ant variklio: ……

22. Veikimo principas: ……

23. Grynai elektrinis: taip arba ne ([1])

23.1. Hibridinė [elektrinė] transporto priemonė: taip arba ne ([1])

24. Cilindrų skaičius ir jų išdėstymas: ……

25. Variklio darbinis tūris: …… cm^3

26. Degalai: dyzelinas, benzinas, SND, GD (biometanas), etanolis, biodyzelinas, vandenilis ([1])

26.1. Vienos rūšies degalai, dviejų rūšių degalai, mišrūs degalai ([1])

27. Didžiausia naudingoji galia ([g]): …… kW, kai …… min^{-1} arba didžiausia nuolatinė vardinė galia (elektrinio variklio) …… kW ([1])

28. Pavarų dėžė (tipas): ……

Didžiausias greitis

29. Didžiausias greitis: …… km/h

Ašys ir pakaba

▼M12

31. Pakeliamosios (-ųjų) ašies (-ių) padėtis: .....

▼M4

32. Keičiamos apkrovos ašies (-ių) padėtis: ……

33. Varomoji (-osios) ašis (-ys) su pneumatine arba lygiaverte pakaba: taip arba ne ([1])

35. Padangos ir (arba) rato derinys ([h]): ……

Stabdžiai

36. Priekaba su mechaniniais, elektriniais, pneumatiniais ir (arba) hidrauliniais stabdžiais ([1])

37. Priekabos stabdymo sistemos tiekimo linijos slėgis: …… barai (-ų)

▼M4

Kėbulas

38. Kėbulo kodas ([i]): ……

41. Durų skaičius ir konfigūracija: ……

42. Sėdimųjų vietų (taip pat ir vairuotojo) skaičius ([k]): ……

Sukabintuvas

44. Sukabintuvo patvirtinimo numeris arba patvirtinimo ženklas (jei pritvirtintas): ……

45.1. Charakteristinės reikšmės ([l]): D: …/ V: …/ S: …/ U: .....

Aplinkosauginis veiksmingumas

46. Triukšmo lygis

Stovint: …… dB(A) kai variklio sūkių dažnis: …… min^{-1}

Važiuojant: …… dB(A)

47. Išmetamų teršalų lygis ([l]): Euro ……

48. Išmetami teršalai ([m]):

Taikomo pagrindinio norminio akto ir naujausio iš dalies keičiančio norminio akto numeris: ……

1.1. Bandymo procedūra: I tipas arba ESC ([l])

CO: …… HC: …… NO_x: …… HC + NO_x: …… Kietosios dalelės: ……

Dūmų neskaidrumas (ELR): …… (m^{-1})

1.2. Bandymo procedūra: ETC (jei taikoma)

CO: …… THC: …… NMHC: …… NO_x: …… THC + NO_x: …… Kietosios dalelės (masė): …… Dalelės (skaičius): ……

2. Bandymo procedūra: ETC (jei taikoma)

CO: …… NO_x: …… NMHC: …. THC: …. CH_4: …. Kietosios dalelės: ……

48.1. Patikslinta absorbcijos koeficiento vertė (dūmų): …… (m^{-1})

Kitos transporto priemonės

50. Tipo patvirtinimas suteiktas pagal reikalavimus, keliamus pavojingiems kroviniams vežti skirtoms transporto priemonėms: taip / klasė(-s): …… arba ne ([l]):

51. Specialios paskirties transporto priemonės. žymėjimas vadovaujantis II priedo 5 skirsniu: ……

52. Pastabos ([n]): ……

▼M4

2-OJI PUSĖ

N_3 KATEGORIJOS TRANSPORTO PRIEMONĖS

(komplektinės ir sukomplektuotos transporto priemonės)

2-oji pusė

Konstrukcijos bendros charakteristikos

1. Ašių skaičius: …… ratų skaičius: ……

1.1. Ašių su dvigubais ratais skaičius ir padėtis: ……

2. Vairuojamosios ašys (skaičius ir pozicija): ……

3. Varomosios ašys (skaičius, pozicija, tarpusavio sujungimas): ….. ……

Pagrindiniai matmenys

4. Transporto priemonės ratų bazė ([e]): …… mm

4.1. Tarpuvėžis: 1 ir 2: (…. mm); 2 ir 3: (…. mm); 3 ir 4: ….. mm

5. Ilgis: …… mm

6. Plotis: …… mm

8. Puspriekabę velkančios transporto priemonės didžiausias ir mažiausias atstumas nuo atraminės balninio sukabintuvo plokštės vidurio ir galinio rato vidurio: …… mm

9. Atstumas nuo transporto priemonės priekio iki sukabintuvo centro: …… mm

11. Kraunamo paviršiaus ilgis: …… mm

12. Galinė iškyša: …… mm

Masė

▼M15

13. Parengtos eksploatuoti transporto priemonės masė ..... kg

▼M4

13.1. Šios masės pasiskirstymas tarp ašių: 1. …… kg; 2. …… kg; 3. …… kg ir t. t.

▼M15

13.2. Faktinė transporto priemonės masė: ..... kg

▼M4

16. Didžiausia techniškai leidžiama masė

16.1. Pakrautos transporto priemonės didžiausia techniškai leidžiama masė: …… kg

16.2. Kiekvienai ašiai tenkanti techniškai leidžiama masė: 1. …… kg; 2. …… kg; 3. …… kg ir t. t.

16.3. Kiekvienai ašių grupei tenkanti techniškai leidžiama masė: 1. ….. kg; 2. …… kg; 3. …… kg ir t. t.

16.4. Transporto priemonių junginio didžiausia techniškai leidžiama masė: …… kg

17. Vidaus ir (arba) tarptautinėms vežimo operacijoms skirtos transporto priemonės registravimo ir (arba) eksploatavimo numatyta didžiausia leidžiama masė ([1])([o])

17.1. Pakrautos transporto priemonės registravimo ir (arba) eksploatavimo numatyta didžiausia leidžiama masė: …… kg

17.2. Kiekvienai ašiai tenkanti pakrautos transporto priemonės registravimo ir (arba) eksploatavimo numatyta didžiausia leidžiama masė: 1. …… kg; 2. …… kg; 3. …… kg

▼M4

17.3. Kiekvienai ašių grupei tenkanti pakrautos transporto priemonės registravimo ir (arba) eksploatavimo numatyta didžiausia leidžiama masė: 1. …… kg; 2. …… kg; 3. …… kg

17.4. Transporto priemonių junginio registravimo ir (arba) eksploatavimo numatyta didžiausia leidžiama masė: …… kg

18. Velkamos transporto priemonės didžiausia techniškai leidžiama masė, jei tai:

18.1. priekaba su grąžulu: …… kg

18.2. puspriekabė: …… kg

18.3. priekaba, kurios ašis (-ys) sutampa su jos sunkio centru: …… kg

18.4. priekaba be stabdžių: …… kg

19. Transporto priemonės sukabinimo taško didžiausia techniškai leidžiama statinė vertikali apkrova: …… kg

Variklis

20. Variklio gamintojas: ……

21. Variklio kodas, pažymėtas ant variklio: ……

22. Veikimo principas: ……

23. Grynai elektrinis: taip arba ne ([1])

23.1. Hibridinė [elektrinė] transporto priemonė: taip arba ne ([1])

24. Cilindrų skaičius ir jų išdėstymas: ……

25. Variklio darbinis tūris: …… cm^3

26. Degalai: dyzelinas, benzinas, SND, GD (biometanas), etanolis, biodyzelinas, vandenilis ([1])

26.1. Vienos rūšies degalai, dviejų rūšių degalai, mišrūs degalai ([1])

27. Didžiausia naudingoji galia ([g]): …… kW, kai …… min^{-1} arba didžiausia nuolatinė vardinė galia (elektrinio variklio) …… kW ([1])

28. Pavarų dėžė (tipas): ……

Didžiausias greitis

29. Didžiausias greitis: …… km/h

Ašys ir pakaba

▼M12

31. Pakeliamosios (-ųjų) ašies (-ių) padėtis: .....

▼M4

32. Keičiamos apkrovos ašies (-ių) padėtis: ……

33. Varomoji (-osios) ašis (-ys) su pneumatine arba lygiaverte pakaba: taip arba ne ([1])

35. Padangos ir (arba) rato derinys ([h]): ……

Stabdžiai

36. Priekaba su mechaniniais, elektriniais, pneumatiniais ir (arba) hidrauliniais stabdžiais ([1])

37. Priekabos stabdymo sistemos tiekimo linijos slėgis: …… barai (-ų)

▼M4

Kėbulas

38. Kėbulo kodas ([i]): ……

41. Durų skaičius ir konfigūracija: ……

42. Sėdimųjų vietų (taip pat ir vairuotojo) skaičius ([k]): ……

Sukabintuvas

44. Sukabintuvo patvirtinimo numeris arba patvirtinimo ženklas (jei pritvirtintas): ……

45.1. Charakteristinės reikšmės ([l]): D: …/ V: …/ S: …/ U: .....

Aplinkosauginis veiksmingumas

46. Triukšmo lygis

Stovint: …… dB(A) kai variklio sūkių dažnis: …… min^{-1}

Važiuojant: …… dB(A)

47. Išmetamų teršalų lygis ([l]): Euro ……

48. Išmetami teršalai ([m]):

Taikomo pagrindinio norminio akto ir naujausio iš dalies keičiančio norminio akto numeris: ……

1. Bandymo procedūra: I tipas arba ESC ([l])

CO: …… HC: …… NO_x: …… HC + NO_x: ……
Kietosios dalelės: ……

Dūmų neskaidrumas (ELR): …… (m^{-1})

2. Bandymo procedūra: ETC (jeigu taikoma)

CO: …… NO_x: ….. NMHC: …… THC: …… CH_4: ……
Kietosios dalelės: ……

48.1. Patikslinta absorbcijos koeficiento vertė (dūmų): …… (m^{-1})

Kitos transporto priemonės

50. Tipo patvirtinimas suteiktas pagal reikalavimus, keliamus pavojingiems kroviniams vežti skirtoms transporto priemonėms: taip / klasė(-s): …… arba ne ([l]):

51. Specialios paskirties transporto priemonės. žymėjimas vadovaujantis II priedo 5 skirsniu: ……

52. Pastabos ([n]): ……

▼M4

2-OJI PUSĖ

O_1 IR O_2 KATEGORIJOS TRANSPORTO PRIEMONĖS

(komplektinės ir sukomplektuotos transporto priemonės)

2-oji pusė

Konstrukcijos bendros charakteristikos

1. Ašių skaičius: …… ratų skaičius: ……

1.1. Ašių su dvigubais ratais skaičius ir padėtis: ……

Pagrindiniai matmenys

4. Transporto priemonės ratų bazė ([e]): …… mm

4.1. Tarpuvėžis: 1 ir 2: (…. mm); 2 ir 3: (…. mm); 3 ir 4: ….. mm

5. Ilgis: …… mm

6. Plotis: …… mm

7. Aukštis: …… mm

10. Atstumas nuo sukabintuvo centro iki transporto priemonės galo: ……. mm

11. Kraunamo paviršiaus ilgis: …… mm

12. Galinė iškyša: …… mm

Masė

▼M15

13. Parengtos eksploatuoti transporto priemonės masė ..... kg

▼M4

13.1. Šios masės pasiskirstymas tarp ašių: 1. …… kg; 2. …… kg; 3. …… kg ir t. t.

▼M15

13.2. Faktinė transporto priemonės masė: ..... kg

▼M4

16. Didžiausia techniškai leidžiama masė

16.1. Pakrautos transporto priemonės didžiausia techniškai leidžiama masė: …… kg

16.2. Kiekvienai ašiai tenkanti techniškai leidžiama masė: 1. …… kg; 2. …… kg; 3. …… kg ir t. t.

16.3. Kiekvienai ašių grupei tenkanti techniškai leidžiama masė: 1. ….. kg; 2. …… kg; 3. …… kg ir t. t.

19. Puspriekabės arba priekabos, kurios ašis (-ys) sutampa su jos sunkio centru, sukabinimo taško didžiausia techniškai leidžiama statinė vertikali apkrova: …… kg

Didžiausias greitis

29. Didžiausias greitis: …… km/h

Ašys ir pakaba

30.1. Kiekvienos vairuojamosios ašies vėžės plotis: …… mm

▼M4

30.2. Visų kitų ašių vėžės plotis: …… mm

▼M12

31. Pakeliamosios (-ųjų) ašies (-ių) padėtis: .....

▼M4

32. Keičiamos apkrovos ašies (-ių) padėtis: ……

34. Ašis (-ys) su pneumatine arba lygiaverte pakaba: taip arba ne ([1])

35. Padangos ir (arba) rato derinys ([h]): ……

Stabdžiai

36. Priekaba su mechaniniais, elektriniais, pneumatiniais ir (arba) hidrauliniais stabdžiais ([1])

Kėbulas

38. Kėbulo kodas ([i]): ……

Sukabintuvas

44. Sukabintuvo patvirtinimo numeris arba patvirtinimo ženklas (jei pritvirtintas): ……

45.1. Charakteristinės reikšmės ([1]): D: …/ V: …/ S: …/ U: .....

Kitos transporto priemonės

50. Tipo patvirtinimas suteiktas pagal reikalavimus, keliamus pavojingiems kroviniams vežti skirtoms transporto priemonėms: taip / klasė(-s): ……. arba ne ([l]):

51. Specialios paskirties transporto priemonės. Žymėjimas vadovaujantis II priedo 5 skirsniu: ……

52. Pastabos ([n]): ……

▼M4

2-OJI PUSĖ

O_3 IR O_4 KATEGORIJŲ TRANSPORTO PRIEMONĖS

(komplektinės ir sukomplektuotos transporto priemonės)

2-oji pusė

Konstrukcijos bendros charakteristikos

1. Ašių skaičius: …… ratų skaičius: ……

1.1. Ašių su dvigubais ratais skaičius ir padėtis: ……

2. Vairuojamosios ašys (skaičius ir pozicija): ……

Pagrindiniai matmenys

4. Transporto priemonės ratų bazė (e): …… mm

4.1. Tarpuvėžis: 1 ir 2: (…. mm); 2 ir 3: (…. mm); 3 ir 4: ….. mm

5. Ilgis: …… mm

6. Plotis: …… mm

7. Aukštis: …… mm

10. Atstumas nuo sukabintuvo centro iki transporto priemonės galo: …… mm

11. Kraunamo paviršiaus ilgis: …… mm

12. Galinė iškyša: …… mm

Masė

▼M15

13. Parengtos eksploatuoti transporto priemonės masė ..... kg

▼M4

13.1. Šios masės pasiskirstymas tarp ašių: 1. …… kg; 2. …… kg; 3. …… kg ir t. t.

16. Didžiausia techniškai leidžiama masė

16.1. Pakrautos transporto priemonės didžiausia techniškai leidžiama masė: …… kg

16.2. Kiekvienai ašiai tenkanti techniškai leidžiama masė: 1. …… kg; 2. …… kg; 3. …… kg ir t. t.

16.3. Kiekvienai ašių grupei tenkanti techniškai leidžiama masė: 1. ….. kg; 2. …… kg; 3. …… kg ir t. t.

17. Vidaus ir (arba) tarptautinėms vežimo operacijoms skirtos transporto priemonės registravimo ir (arba) eksploatavimo numatyta didžiausia leidžiama masė ([1]) (o)

17.1. Pakrautos transporto priemonės registravimo ir (arba) eksploatavimo numatyta didžiausia leidžiama masė: …… kg

17.2. Kiekvienai ašiai tenkanti pakrautos transporto priemonės registravimo ir (arba) eksploatavimo numatyta didžiausia leidžiama masė: 1. …… kg; 2. …… kg; 3. …… kg

17.3. Kiekvienai ašių grupei tenkanti pakrautos transporto priemonės registravimo ir (arba) eksploatavimo numatyta didžiausia leidžiama masė: 1. kg; 2. …… kg; 3. …… kg

▼M4

19. Puspriekabės arba priekabos, kurios ašis (-ys) sutampa su jos sunkio centru, sukabinimo taško didžiausia techniškai leidžiama statinė vertikali apkrova: …… kg

Didžiausias greitis

29. Didžiausias greitis: …… km/h

Ašys ir pakaba

▼M12

31. Pakeliamosios (-ųjų) ašies (-ių) padėtis: .....

▼M4

32. Keičiamos apkrovos ašies (-ių) padėtis: ……

34. Ašis (-ys) su pneumatine arba lygiaverte pakaba: taip arba ne ([1])

35. Padangos ir (arba) rato derinys ([h]): ……

Stabdžiai

36. Priekaba su mechaniniais, elektriniais, pneumatiniais ir (arba) hidrauliniais stabdžiais ([1])

Kėbulas

38. Kėbulo kodas ([i]): ……

Sukabintuvas

44. Sukabintuvo patvirtinimo numeris arba patvirtinimo ženklas (jei pritvirtintas): ……

45.1. Charakteristinės reikšmės ([1]): D: …/ V: …/ S: …/ U: .....

Kitos transporto priemonės

50. Tipo patvirtinimas suteiktas pagal reikalavimus, keliamus pavojingiems kroviniams vežti skirtoms transporto priemonėms: taip / klasė(-s): …… arba ne ([l]):

51. Specialios paskirties transporto priemonės. Žymėjimas vadovaujantis II priedo 5 skirsniu: ……

52. Pastabos ([n]): ……

▼M4

II DALIS

NEKOMPLEKTINĖS TRANSPORTO PRIEMONĖS

C1 PAVYZDYS. 1-OJI PUSĖ

NEKOMPLEKTINĖS TRANSPORTO PRIEMONĖS

EB ATITIKTIES LIUDIJIMAS

1-oji pusė

Toliau pasirašiusysis [..... (*vardas, pavardė ir pareigos*)] patvirtina, kad transporto priemonė:

0.1. Gamybinė markė (gamintojo prekės pavadinimas): .....

0.2. Tipas: .....

Variantas ([a]): .....

Versija ([a]): .....

0.2.1. Komercinis pavadinimas: .....

0.4. Transporto priemonės klasė: .....

▼M15

0.5. Bendrovės pavadinimas ir gamintojo adresas: .....

▼M4

0.6. Identifikavimo lentelių vieta ir tvirtinimo būdas: .....

Transporto priemonės identifikavimo numerio vieta: .....

0.9. Gamintojo atstovo pavadinimas ir adresas (jei žinomas): .....

0.10. Transporto priemonės identifikavimo numeris: .....

visais požiūriais atitinka tipą, aprašytą patvirtinimo liudijime (... *tipo patvirtinimo, taip pat išplėtimo patvirtinimo liudijimo numeris*), išduotame (..... *išdavimo data*), ir

jos nuolatinės registracijos negalima atlikti nesuteikus papildomų patvirtinimų.

(Vieta) (data): ... (Parašas): .....

▼**M4**

C2 PAVYZDYS. 1-OJI PUSĖ

MAŽOMIS SERIJOMIS GAMINAMOS KOMPLEKTINĖS TRANSPORTO PRIEMONĖS, KURIŲ TIPAS PATVIRTINTAS

[Metai]	[eilės numeris]

EB ATITIKTIES LIUDIJIMAS

1-oji pusė

Toliau pasirašiusysis [..... (*vardas, pavardė ir pareigos*)] patvirtina, kad transporto priemonė:

0.1. Gamybinė markė (gamintojo prekės pavadinimas): .....

0.2. Tipas: .....

Variantas ([a]): .....

Versija ([a]): .....

0.2.1. Komercinis pavadinimas: .....

0.4. Transporto priemonės klasė: .....

▼**M15**

0.5. Bendrovės pavadinimas ir gamintojo adresas: .....

▼**M4**

0.6. Identifikavimo lentelių vieta ir tvirtinimo būdas: .....

Transporto priemonės identifikavimo numerio vieta: .....

0.9. Gamintojo atstovo pavadinimas ir adresas (jei žinomas): .....

0.10. Transporto priemonės identifikavimo numeris: .....

visais požiūriais atitinka tipą, aprašytą patvirtinimo liudijime (… *tipo patvirtinimo, taip pat išplėtimo patvirtinimo liudijimo numeris*) išduotame (..... *išdavimo data*), ir

jos nuolatinės registracijos negalima atlikti nesuteikus papildomų patvirtinimų.

(Vieta) (data): … (Parašas): .....

▼M4

2-OJI PUSĖ

M_1 KATEGORIJOS TRANSPORTO PRIEMONĖS

(nekomplektinės transporto priemonės)

2-oji pusė

Konstrukcijos bendros charakteristikos

1. Ašių skaičius: …… ratų skaičius: ……

3. Varomosios ašys (skaičius, pozicija, tarpusavio sujungimas): ….. ……

Pagrindiniai matmenys

4. Transporto priemonės ratų bazė ([e]): …… mm

4.1. Tarpuvėžis: 1 ir 2: (… mm); 2 ir 3: (… mm); 3 ir 4: (… mm)

5.1. Didžiausias leidžiamas ilgis: …… mm

6.1. Didžiausias leidžiamas plotis: …… mm

7.1. Didžiausias leidžiamas aukštis: …… mm

12.1. Didžiausia leidžiama galinė iškyša: …… mm

Masė

▼M15

13.2. Faktinė transporto priemonės masė: ..... kg

14. Faktinė transporto priemonės masė: ..... kg

▼M4

14.1. Šios masės pasiskirstymas tarp ašių: 1. …… kg; 2. …… kg; 3. …… kg ir t. t.

15. Sukomplektuotos priemonės mažiausia masė: …… kg

15.1. Šios masės pasiskirstymas tarp ašių: 1. …… kg; 2. …… kg, 3. …… kg

16. Didžiausia techniškai leidžiama masė

16.1. Pakrautos transporto priemonės didžiausia techniškai leidžiama masė: …… kg

16.2. Kiekvienai ašiai tenkanti techniškai leidžiama masė: 1. …… kg; 2. …… kg; 3. …… kg ir t. t.

16.4. Transporto priemonių junginio didžiausia techniškai leidžiama masė: …… kg

18. Velkamos transporto priemonės didžiausia techniškai leidžiama masė, jei tai:

18.1. Priekaba su grąžulu: …… kg

18.3. Priekaba, kurios ašis (-ys) sutampa su jos sunkio centru: …… kg

18.4. Priekaba be stabdžių: …… kg

19. Transporto priemonės sukabinimo taško didžiausia techniškai leidžiama statinė vertikali apkrova: …… kg

▼M4

Variklis

20. Variklio gamintojas: ……

21. Variklio kodas, pažymėtas ant variklio: ……

22. Veikimo principas: ……

23. Grynai elektrinis: taip arba ne ([1])

23.1. Hibridinė [elektrinė] transporto priemonė: taip arba ne ([1])

24. Cilindrų skaičius ir jų išdėstymas: ……

25. Variklio darbinis tūris: …… cm^3

26. Degalai: dyzelinas, benzinas, SND, GD (biometanas), etanolis, biodyzelinas, vandenilis ([1])

26.1. Vienos rūšies degalai, dviejų rūšių degalai, mišrūs degalai ([1])

27. Didžiausia naudingoji galia ([g]): …… kW, kai …… min^{-1} arba didžiausia nuolatinė vardinė galia (elektrinio variklio) …… kW ([1])

Didžiausias greitis

29. Didžiausias greitis: …… km/h

Ašys ir pakaba

30. Ašies (-ių) vėžės plotis: 1. …… mm; 2. ……. mm; 3. ……. mm

35. Padangos ir (arba) rato derinys ([h]): ……

Stabdžiai

36. Priekaba su mechaniniais, elektriniais, pneumatiniais ir (arba) hidrauliniais stabdžiais ([1])

Kėbulas

41. Durų skaičius ir konfigūracija: ……

42. Sėdimųjų vietų (taip pat ir vairuotojo) skaičius ([k]): ……

Aplinkosauginis veiksmingumas

46. Triukšmo lygis

Stovint: …… dB(A) kai variklio sūkių dažnis: …… min^{-1}

Važiuojant: …… dB(A)

47. Išmetamų teršalų lygis ([l]): Euro ……

48. Išmetami teršalai ([m]):

Taikomo pagrindinio norminio akto ir naujausio iš dalies keičiančio norminio akto numeris: ……

1.1. Bandymo procedūra: I tipas arba ESC ([1])

CO: …… HC: …… NO_x: …… HC + NO_x: ……
Kietosios dalelės: ……

Dūmų neskaidrumas (ELR): …… (m^{-1})

1.2. Bandymo procedūra: I tipas (Euro 5 arba 6 ([1]))

CO: …… THC: …… NMHC: …… NO_x: ……
THC + NO_x: …… Kietosios dalelės (masė): ……
Dalelės (skaičius): ……

▼**M4**

2. Bandymo procedūra: ETC (jei taikoma)

CO: …… NO_x: …… NMHC: ….. THC: ….. CH_4: …..
Kietosios dalelės: ……

48.1. Patikslinta absorbcijos koeficiento vertė (dūmų): …… (m^{-1})

49. Išskiriamų CO_2 kiekis, degalų sąnaudos, elektros energijos sąnaudos ([m]):

1. Visos jėgos pavara varomos transporto priemonės (išskyrus grynai elektrines):

	išskiriamų CO_2 kiekis	degalų sąnaudos
miesto sąlygomis:	…… g/km	…… l/100 km/m^3/100 km ir (arba)
užmiesčio sąlygomis:	…… g/km	…… l/100 km/m^3/100 km ir (arba)
bendros	…… g/km	…… l/100 km/m^3/100 km ir (arba)
svertinės, bendra vertė:	…… g/km	…… l/100 km

2. Grynai elektrinės transporto priemonės ir iš išorės įkraunamos (OVC) hibridinės elektrinės transporto priemonės:

elektros energijos sąnaudos (svertinės, bendra vertė ([l])) …… Wh/km

elektrinė rida …… km

Kitos transporto priemonės

52. Pastabos ([n]): ……

▼C1

2-OJI PUSĖ

M_2 KATEGORIJOS TRANSPORTO PRIEMONĖS

(Nekomplektinės transporto priemonės)

2-oji pusė

Konstrukcijos bendros charakteristikos

1. Ašių skaičius: …… ; ratų skaičius: ……

1.1. Ašių su dvigubais ratais skaičius ir padėtis: ……

2. Vairuojamosios ašys (skaičius ir pozicija): ……

3. Varomosios ašys (skaičius, pozicija, tarpusavio sujungimas): ….. ……

Pagrindiniai matmenys

4. Transporto priemonės ratų bazė ([e]): …… mm

4.1. Tarpuvėžis: 1 ir 2: …. (mm); 2 ir 3: ….. (mm); 3 ir 4: ….. (mm)

5. Ilgis: …… mm

6. Plotis: …… mm

7. Aukštis: …… mm

9. Atstumas nuo transporto priemonės priekio iki sukabintuvo centro …… mm

12. Galinė iškyša …… mm

Masė

13. Parengtos eksploatuoti transporto priemonės masė: ..... kg ([f])

13.1. Šios masės pasiskirstymas tarp ašių: 1. …… kg; 2. …… kg; 3. …… kg ir t. t.

16. Didžiausia techniškai leidžiama masė

16.1. Pakrautos transporto priemonės didžiausia techniškai leidžiama masė: …… kg

16.2. Kiekvienai ašiai tenkanti techniškai leidžiama masė: 1. …… kg; 2. …… kg; 3. …… kg ir t. t.

16.3. Kiekvienai ašių grupei tenkanti techniškai leidžiama masė: 1. ….. kg; 2. …… kg; 3. …… kg ir t. t.

16.4. Transporto priemonių junginio didžiausia techniškai leidžiama masė: …… kg

17. Vidaus ir (arba) tarptautinėms vežimo operacijoms skirtos transporto priemonės registravimo ir (arba) eksploatavimo numatyta didžiausia leidžiama masė ([1]) ([o])

▼C1

17.1. Pakrautos transporto priemonės registravimo ir (arba) eksploatavimo numatyta didžiausia leidžiama masė: …… kg

17.2. Kiekvienai ašiai tenkanti pakrautos transporto priemonės registravimo ir (arba) eksploatavimo numatyta didžiausia leidžiama masė: 1. …… kg; 2. …… kg; 3. …… kg

17.3. Kiekvienai ašių grupei tenkanti pakrautos transporto priemonės registravimo ir (arba) eksploatavimo numatyta didžiausia leidžiama masė 1. …… kg; 2. …… kg; 3. …… kg

17.4. Transporto priemonių junginio registravimo ir (arba) eksploatavimo numatyta didžiausia leidžiama masė: …… kg

18. Velkamos transporto priemonės didžiausia techniškai leidžiama masė, jei tai:

18.1. Priekaba su grąžulu: …… kg

18.3. Priekaba, kurios ašis (-ys) sutampa su jos sunkio centru: …… kg

18.4. Priekaba be stabdžių: …… kg

19. Transporto priemonės sukabinimo taško didžiausia techniškai leidžiama statinė vertikali apkrova: …… kg

Variklis

20. Variklio gamintojas: ……

21. Variklio kodas, pažymėtas ant variklio: ……

22. Veikimo principas: ……

23. Grynai elektrinis: taip arba ne ([1])

23.1. Hibridinė [elektrinė] transporto priemonė: taip arba ne ([1])

24. Cilindrų skaičius ir jų išdėstymas: ……

25. Variklio darbinis tūris: …… cm^3

26. Degalai: dyzelinas, benzinas, SND, GD (biometanas), etanolis, biodyzelinas, vandenilis ([1])

26.1. Vienos rūšies degalai, dviejų rūšių degalai, mišrūs degalai ([1])

27. Didžiausia naudingoji galia ([g]): …… kW, kai …… min^{-1} arba didžiausia nuolatinė vardinė galia (elektrinio variklio) …… kW ([1])

28. Pavarų dėžė (tipas): ……

Didžiausias greitis

29. Didžiausias greitis: …… km/h

Ašys ir pakaba

30. Ašies (-ių) vėžės plotis: 1. …… mm; 2. ……. mm; 3. ……. mm

33. Varomoji (-osios) ašis (-ys) su pneumatine arba lygiaverte pakaba: taip arba ne ([1])

35. Padangos ir (arba) rato derinys ([h]): ……

Stabdžiai

36. Priekaba su mechaniniais, elektriniais, pneumatiniais ir (arba) hidrauliniais stabdžiais ([1])

37. Priekabos stabdymo sistemos tiekimo linijos slėgis: …… barai (-ų)

▼C1

Sukabintuvas

44. Sukabintuvo patvirtinimo numeris arba patvirtinimo ženklas (jei pritvirtintas): ……

45. Sukabintuvų, kuriuos galima sumontuoti, tipai arba klasės: ……

45).1. Charakteristinės reikšmės ([1]): D: … V: … S: … U: .....

Aplinkosauginis veiksmingumas

46. Triukšmo lygis

Stovint: …… dB(A), kai variklio sūkių dažnis: …… min^{-1}

Važiuojant: …… dB(A)

47. Išmetamų teršalų lygis ([l]): Euro ……

48. Išmetami teršalai ([m]):

Taikomo pagrindinio norminio akto ir naujausio iš dalies keičiančio norminio akto numeris: ……

1.1. Bandymo procedūra: I tipas arba ESC ([1])

CO: …… HC: …… NO_x: …… HC + NO_x: …… Kietosios dalelės: ……

Dūmų neskaidrumas (ELR): …… (m^{-1})

1.2. Bandymo procedūra: I tipas (Euro 5 arba 6 ([1]))

CO: …… THC: …… NMHC: …… NO_x: …… THC + NO_x: …… Kietosios dalelės (masė): …… Dalelės (skaičius): ……

2. Bandymo procedūra: ETC (jei taikoma)

CO: …… NO_x: …… NMHC: ….. THC: ….. CH_4: ….. Kietosios dalelės: ……

48.1. Patikslinta absorbcijos koeficiento vertė (dūmų): …… (m^{-1})

Kitos transporto priemonės

52. Pastabos ([n]): ……

▼M4

2-OJI PUSĖ

M_3 KATEGORIJOS TRANSPORTO PRIEMONĖS

(nekomplektinės transporto priemonės)

2-oji pusė

Konstrukcijos bendros charakteristikos

1. Ašių skaičius: …… ratų skaičius: ……

1.1. Ašių su dvigubais ratais skaičius ir padėtis: ……

2. Vairuojamosios ašys (skaičius ir pozicija): ……

3. Varomosios ašys (skaičius, pozicija, tarpusavio sujungimas): ….. ……

Pagrindiniai matmenys

4. Transporto priemonės ratų bazė (e): …… mm

4.1. Tarpuvėžis: 1 ir 2: (… mm); 2 ir 3: (… mm); 3 ir 4: (… mm)

5.1. Didžiausias leidžiamas ilgis: …… mm

6.1. Didžiausias leidžiamas plotis: …… mm

7.1. Didžiausias leidžiamas aukštis: …… mm

12.1. Didžiausia leidžiama galinė iškyša: …… mm

Masė

▼M15

14. Faktinė transporto priemonės masė: ..... kg

▼M4

14.1. Šios masės pasiskirstymas tarp ašių: 1. …… kg; 2. …… kg; 3. …… kg ir t. t.

15. Sukomplektuotos priemonės mažiausia masė: …… kg

15.1. Šios masės pasiskirstymas tarp ašių: 1. …… kg; 2. …… kg; 3. …… kg

16. Didžiausia techniškai leidžiama masė

16.1. Pakrautos transporto priemonės didžiausia techniškai leidžiama masė: …… kg

16.2. Kiekvienai ašiai tenkanti techniškai leidžiama masė: 1. …… kg; 2. …… kg; 3. …… kg ir t. t.

16.3. Kiekvienai ašių grupei tenkanti techniškai leidžiama masė: 1. ….. kg; 2. …… kg; 3. …… kg ir t. t.

16.4. Transporto priemonių junginio didžiausia techniškai leidžiama masė: …… kg

17. Vidaus ir (arba) tarptautinėms vežimo operacijoms skirtos transporto priemonės registravimo ir (arba) eksploatavimo numatyta didžiausia leidžiama masė ([1])([o])

17.1. Pakrautos transporto priemonės registravimo ir (arba) eksploatavimo numatyta didžiausia leidžiama masė: …… kg

17.2. Kiekvienai ašiai tenkanti pakrautos transporto priemonės registravimo ir (arba) eksploatavimo numatyta didžiausia leidžiama masė: 1. …… kg; 2. …… kg; 3. …… kg

▼M4

17.3. Kiekvienai ašių grupei tenkanti pakrautos transporto priemonės registravimo ir (arba) eksploatavimo numatyta didžiausia leidžiama masė: 1. kg; 2. …… kg; 3. …… kg

17.4. Transporto priemonių junginio registravimo ir (arba) eksploatavimo numatyta didžiausia leidžiama masė: …… kg

18. Velkamos transporto priemonės didžiausia techniškai leidžiama masė, jei tai:

18.1. Priekaba su grąžulu: …… kg

18.3. Priekaba, kurios ašis (-ys) sutampa su jos sunkio centru: …… kg

18.4. Priekaba be stabdžių: …… kg

19. Transporto priemonės sukabinimo taško didžiausia techniškai leidžiama statinė vertikali apkrova: …… kg

Variklis

20. Variklio gamintojas: ……

21. Variklio kodas, pažymėtas ant variklio: ……

22. Veikimo principas: ……

23. Grynai elektrinis: taip arba ne ([1])

23.1. Hibridinė [elektrinė] transporto priemonė: taip arba ne ([1])

24. Cilindrų skaičius ir jų išdėstymas: ……

25. Variklio darbinis tūris: …… cm^3

26. Degalai: dyzelinas, benzinas, SND, GD (biometanas), etanolis, biodyzelinas, vandenilis ([1])

26.1. Vienos rūšies degalai, dviejų rūšių degalai, mišrūs degalai ([1])

27. Didžiausia naudingoji galia ([g]): …… kW, kai …… min^{-1} arba didžiausia nuolatinė vardinė galia (elektrinio variklio) …… kW ([1])

28. Pavarų dėžė (tipas): ……

Didžiausias greitis

29. Didžiausias greitis: …… km/h

Ašys ir pakaba

30.1. Kiekvienos vairuojamosios ašies vėžės plotis: …… mm

30.2. Visų kitų ašių vėžės plotis: …… mm

32. Keičiamos apkrovos ašies (-ių) padėtis: ……

33. Drive Ašis (-ys) su pneumatine arba lygiaverte pakaba: taip arba ne ([1])

35. Padangos ir (arba) rato derinys ([h]): ……

Stabdžiai

36. Priekaba su mechaniniais, elektriniais, pneumatiniais ir (arba) hidrauliniais stabdžiais ([1])

37. Priekabos stabdymo sistemos tiekimo linijos slėgis: …… barai (-ų)

▼M4

Sukabintuvas

44. Sukabintuvo patvirtinimo numeris arba patvirtinimo ženklas (jei pritvirtintas): ……

45. Sukabintuvų, kuriuos galima sumontuoti, tipai : ……

45.1. Charakteristinės reikšmės ([1]): D: …/ V: …/ S: …/ U: .....

Aplinkosauginis veiksmingumas

46. Triukšmo lygis

Stovint: …… dB(A) kai variklio sūkių dažnis: …… min^{-1}

Važiuojant: …… dB(A)

47. Išmetamų teršalų lygis ([l]): Euro ……

48. Išmetami teršalai ([m]):

Taikomo pagrindinio norminio akto ir naujausio iš dalies keičiančio norminio akto numeris: ……

1. Bandymo procedūra: I tipas arba ESC ([1])

CO: …… HC: …… NO_x: …… HC + NO_x: …… Kietosios dalelės: ……

Dūmų neskaidrumas (ELR): …… (m^{-1})

2. Bandymo procedūra: ETC (jei taikoma)

CO: …… NO_x: ….. NMHC: …… THC: …… CH_4: …… Kietosios dalelės: ……

48.1. Patikslinta absorbcijos koeficiento vertė (dūmų): …… (m^{-1})

Kitos transporto priemonės

52. Pastabos ([n]): ……

▼M4

2-OJI PUSĖ

N_1 KATEGORIJOS TRANSPORTO PRIEMONĖS

(nekomplektinės transporto priemonės)

2-oji pusė

Konstrukcijos bendros charakteristikos

1. Ašių skaičius: …… ratų skaičius: ……

1.1. Ašių su dvigubais ratais skaičius ir padėtis: ……

3. Varomosios ašys (skaičius, pozicija, tarpusavio sujungimas): ….. ……

Pagrindiniai matmenys

4. Transporto priemonės ratų bazė ([e]): …… mm

4.1. Tarpuvėžis: 1 ir 2: (…. mm); 2 ir 3: (…. mm); 3 ir 4: ….. mm

5.1. Didžiausias leidžiamas ilgis: …… mm

6.1. Didžiausias leidžiamas plotis: …… mm

7.1. Didžiausias leidžiamas aukštis: …… mm

8. Puspriekabę velkančios transporto priemonės didžiausias ir mažiausias atstumas nuo atraminės balninio sukabintuvo plokštės vidurio ir galinio rato vidurio: …… mm

12.1. Didžiausia leidžiama galinė iškyša: …… mm

Masė

▼M15

13. Parengtos eksploatuoti transporto priemonės masė ..... kg

14. Faktinė transporto priemonės masė: ..... kg

▼M4

14.1. Šios masės pasiskirstymas tarp ašių: 1. …… kg; 2. …… kg; 3. …… kg ir t. t.

15. Sukomplektuotos priemonės mažiausia masė: …… kg

15.1. Šios masės pasiskirstymas tarp ašių: 1. …… kg; 2. …… kg; 3. …… kg

16. Didžiausia techniškai leidžiama masė

16.1. Pakrautos transporto priemonės didžiausia techniškai leidžiama masė: …… kg

16.2. Kiekvienai ašiai tenkanti techniškai leidžiama masė: 1. …… kg; 2. …… kg; 3. …… kg ir t. t.

16.4. Transporto priemonių junginio didžiausia techniškai leidžiama masė: …… kg

18. Velkamos transporto priemonės didžiausia techniškai leidžiama masė, jei tai:

18.1. Priekaba su grąžulu: …… kg

18.2. Puspriekabė: …… kg

18.3. Priekaba, kurios ašis (-ys) sutampa su jos sunkio centru: …… kg

18.4. Priekaba be stabdžių: …… kg

19. Transporto priemonės sukabinimo taško didžiausia techniškai leidžiama statinė vertikali apkrova: …… kg

▼M4

Variklis

20. Variklio gamintojas: ……

21. Variklio kodas, pažymėtas ant variklio: ……

22. Veikimo principas: ……

23. Grynai elektrinis: taip arba ne ([1])

23.1. Hibridinė [elektrinė] transporto priemonė: taip arba ne ([1])

24. Cilindrų skaičius ir jų išdėstymas: ……

25. Variklio darbinis tūris: …… cm^3

26. Degalai: dyzelinas, benzinas, SND, GD (biometanas), etanolis, biodyzelinas, vandenilis ([1])

26.1. Vienos rūšies degalai, dviejų rūšių degalai, mišrūs degalai ([1])

27. Didžiausia naudingoji galia ([g]): …… kW, kai …… min^{-1} arba didžiausia nuolatinė vardinė galia (elektrinio variklio) …… kW ([1])

28. Pavarų dėžė (tipas): ……

Didžiausias greitis

29. Didžiausias greitis: …… km/h

Ašys ir pakaba

30. Ašies (-ių) vėžės plotis: 1. ……. mm 2. ……. mm 3. ……. mm

35. Padangos ir (arba) rato derinys ([h]): ……

Stabdžiai

36. Priekaba su mechaniniais, elektriniais, pneumatiniais ir (arba) hidrauliniais stabdžiais ([1])

37. Priekabos stabdymo sistemos tiekimo linijos slėgis: …… bar

Sukabintuvas

44. Sukabintuvo patvirtinimo numeris arba patvirtinimo ženklas (jei pritvirtintas): ……

45. Sukabintuvų, kuriuos galima sumontuoti, tipai : ……

45.1. Charakteristinės reikšmės ([1]): D: …/ V: …/ S: …/ U: .....

Aplinkosauginis veiksmingumas

46. Triukšmo lygis

Stovint: …… dB(A) kai variklio sūkių dažnis: …… min^{-1}

Važiuojant: …… dB(A)

47. Išmetamų teršalų lygis ([l]): Euro ……

48. Išmetami teršalai ([m]):

Taikomo pagrindinio norminio akto ir naujausio iš dalies keičiančio norminio akto numeris: ……

1.1. Bandymo procedūra: I tipas arba ESC ([1])

CO: …… HC: …… NO_x: …… HC + NO_x: ……
Kietosios dalelės: ……

Dūmų neskaidrumas (ELR): …… (m^{-1})

▼**M4**

1.2. Bandymo procedūra: I tipas (Euro 5 arba 6 ([1]))

CO: …… THC: …… NMHC: …… NO_x: ……
THC + NO_x: …… Kietosios dalelės (masė): ……
Dalelės (skaičius): ……

2. Bandymo procedūra: ETC (jei taikoma)

CO: …… NO_x: …… NMHC: ….. THC: ….. CH_4: …..
Kietosios dalelės: ……

48.1. Patikslinta absorbcijos koeficiento vertė (dūmų): …… (m^{-1})

49. Išskiriamų CO_2 kiekis, degalų sąnaudos, elektros energijos sąnaudos ([m]):

1. Visos jėgos pavara varomos transporto priemonės (išskyrus grynai elektrines):

	išskiriamų CO_2 kiekis	degalų sąnaudos
miesto sąlygomis:	…… g/km	…… l/100 km/m^3/100 km ir (arba)
užmiesčio sąlygomis:	…… g/km	…… l/100 km/m^3/100 km ir (arba)
bendros	…… g/km	…… l/100 km/m^3/100 km ir (arba)
svertinės, bendra vertė:	…… g/km	…… l/100 km

2. Grynai elektrinės transporto priemonės ir iš išorės įkraunamos (OVC) hibridinės elektrinės transporto priemonės

elektros energijos sąnaudos (svertinės, bendra vertė ([1])) …… Wh/km

elektrinė rida …… km

Kitos transporto priemonės

52. Pastabos ([n]): ……

▼M4

2-OJI PUSĖ

N_2 KATEGORIJOS TRANSPORTO PRIEMONĖS

(nekomplektinės transporto priemonės)

2-oji pusė

Konstrukcijos bendros charakteristikos

1. Ašių skaičius: …… ratų skaičius: ……

1.1. Ašių su dvigubais ratais skaičius ir padėtis: ……

2. Vairuojamosios ašys (skaičius ir pozicija): ……

3. Varomosios ašys (skaičius, pozicija, tarpusavio sujungimas): ….. ……

Pagrindiniai matmenys

4. Transporto priemonės ratų bazė (e): …… mm

4.1. Tarpuvėžis: 1 ir 2: (…. mm); 2 ir 3: (…. mm); 3 ir 4: ….. mm

5.1. Didžiausias leidžiamas ilgis: …… mm

6.1. Didžiausias leidžiamas plotis: …… mm

8. Puspriekabę velkančios transporto priemonės didžiausias ir mažiausias atstumas nuo atraminės balninio sukabintuvo plokštės vidurio ir galinio rato vidurio: …… mm

12.1. Didžiausia leidžiama galinė iškyša: …… mm

Masė

▼M15

14. Faktinė transporto priemonės masė: ..... kg

▼M4

14.1. Šios masės pasiskirstymas tarp ašių: 1. …… kg; 2. …… kg; 3. …… kg ir t. t.

15. Sukomplektuotos priemonės mažiausia masė: …… kg

15.1. Šios masės pasiskirstymas tarp ašių: 1. …… kg; 2. …… kg; 3. …… kg

16. Didžiausia techniškai leidžiama masė

16.1. Pakrautos transporto priemonės didžiausia techniškai leidžiama masė: …… kg

16.2. Kiekvienai ašiai tenkanti techniškai leidžiama masė: 1. …… kg; 2. …… kg; 3. …… kg ir t. t.

16.3. Kiekvienai ašių grupei tenkanti techniškai leidžiama masė: 1. ….. kg; 2. …… kg; 3. …… kg ir t. t.

16.4. Transporto priemonių junginio didžiausia techniškai leidžiama masė: …… kg

17. Vidaus ir (arba) tarptautinėms vežimo operacijoms skirtos transporto priemonės registravimo ir (arba) eksploatavimo numatyta didžiausia leidžiama masė ([1]) (o)

17.1. Pakrautos transporto priemonės registravimo ir (arba) eksploatavimo numatyta didžiausia leidžiama masė: …… kg

17.2. Kiekvienai ašiai tenkanti pakrautos transporto priemonės registravimo ir (arba) eksploatavimo numatyta didžiausia leidžiama masė: 1. …… kg; 2. …… kg; 3. …… kg

▼M4

17.3. Kiekvienai ašių grupei tenkanti pakrautos transporto priemonės registravimo ir (arba) eksploatavimo numatyta didžiausia leidžiama masė: 1. …… kg; 2. …… kg; 3. …… kg

17.4. Transporto priemonių junginio registravimo ir (arba) eksploatavimo numatyta didžiausia leidžiama masė: …… kg

18. Velkamos transporto priemonės didžiausia techniškai leidžiama masė, jei tai:

18.1. Priekaba su grąžulu: …… kg

18.2. Puspriekabė: …… kg

18.3. Priekaba, kurios ašis (-ys) sutampa su jos sunkio centru: …… kg

18.4. Priekaba be stabdžių: …… kg

19. Transporto priemonės sukabinimo taško didžiausia techniškai leidžiama statinė vertikali apkrova: …… kg

Variklis

20. Variklio gamintojas: ……

21. Variklio kodas, pažymėtas ant variklio: ……

22. Veikimo principas: ……

23. Grynai elektrinis: taip arba ne ([1])

23.1. Hibridinė [elektrinė] transporto priemonė: taip arba ne ([1])

24. Cilindrų skaičius ir jų išdėstymas: ……

25. Variklio darbinis tūris: …… cm^3

26. Degalai: dyzelinas, benzinas, SND, GD (biometanas), etanolis, biodyzelinas, vandenilis ([1])

26.1. Vienos rūšies degalai, dviejų rūšių degalai, mišrūs degalai ([1])

27. Didžiausia naudingoji galia ([g]): …… kW, kai …… min^{-1} arba didžiausia nuolatinė vardinė galia (elektrinio variklio) …… kW ([1])

28. Pavarų dėžė (tipas): ……

Didžiausias greitis

29. Didžiausias greitis: …… km/h

Ašys ir pakaba

▼M12

31. Pakeliamosios (-ųjų) ašies (-ių) padėtis: .....

▼M4

32. Keičiamos apkrovos ašies (-ių) padėtis: ……

33. Drive Ašis (-ys) su pneumatine arba lygiaverte pakaba: taip arba ne ([1])

35. Padangos ir (arba) rato derinys ([h]): ……

Stabdžiai

36. Priekaba su mechaniniais, elektriniais, pneumatiniais ir (arba) hidrauliniais stabdžiais ([1])

37. Priekabos stabdymo sistemos tiekimo linijos slėgis: …… bar

▼M4

Sukabintuvas

44. Sukabintuvo patvirtinimo numeris arba patvirtinimo ženklas (jei pritvirtintas): ……

45. Sukabintuvų, kuriuos galima sumontuoti, tipai arba klasės : ……

45.1. Charakteristinės reikšmės ([1]): D: …/ V: …/ S: …/ U: .....

Aplinkosauginis veiksmingumas

46. Triukšmo lygis

Stovint: …… dB(A) kai variklio sūkių dažnis: …… min^{-1}

Važiuojant: …… dB(A)

47. Išmetamų teršalų lygis ([l]): Euro ……

48. Išmetami teršalai ([m]):

Taikomo pagrindinio norminio akto ir naujausio iš dalies keičiančio norminio akto numeris: ……

1.1. Bandymo procedūra: I tipas arba ESC ([1])

CO: …… HC: …… NO_x: …… HC + NO_x: …… Kietosios dalelės: ……

Dūmų neskaidrumas (ELR): …… (m^{-1})

1.2. Bandymo procedūra: I tipas (Euro 5 arba 6 ([1]))

CO: …… THC: …… NMHC: …… NO_x: …… THC + NO_x: . Kietosios dalelės (mass): . Dalelės (skaičius): .

2. Bandymo procedūra: ETC (jei taikoma)

CO: …… NO_x: …… NMHC: ….. THC: ….. CH_4: ….. Kietosios dalelės: ……

48.1. Patikslinta absorbcijos koeficiento vertė (dūmų): …… (m^{-1})

Kitos transporto priemonės

52. Pastabos ([n]): ……

▼M4

2-OJI PUSĖ

N_3 KATEGORIJOS TRANSPORTO PRIEMONĖS

(nekomplektinės transporto priemonės)

2-oji pusė

Konstrukcijos bendros charakteristikos

1. Ašių skaičius: …… ratų skaičius: ……

1.1. Ašių su dvigubais ratais skaičius ir padėtis: ……

2. Vairuojamosios ašys (skaičius ir pozicija): ……

3. Varomosios ašys (skaičius, pozicija, tarpusavio sujungimas): ….. ……

Pagrindiniai matmenys

4. Transporto priemonės ratų bazė (e): …… mm

4.1. Tarpuvėžis: 1 ir 2: (…. mm); 2 ir 3: (…. mm); 3 ir 4: ….. mm

5.1. Didžiausias leidžiamas ilgis: …… mm

6.1. Didžiausias leidžiamas plotis: …… mm

8. Puspriekabę velkančios transporto priemonės didžiausias ir mažiausias atstumas nuo atraminės balninio sukabintuvo plokštės vidurio ir galinio rato vidurio: …… mm

12.1. Didžiausia leidžiama galinė iškyša: …… mm

Masė

▼M15

14. Faktinė transporto priemonės masė: ..... kg

▼M4

14.1. Šios masės pasiskirstymas tarp ašių: 1. …… kg; 2. …… kg; 3. …… kg ir t. t.

15. Sukomplektuotos priemonės mažiausia masė: …… kg

15.1. Šios masės pasiskirstymas tarp ašių: 1. …… kg; 2. …… kg; 3. …… kg

16. Didžiausia techniškai leidžiama masė

16.1. Pakrautos transporto priemonės didžiausia techniškai leidžiama masė: …… kg

16.2. Kiekvienai ašiai tenkanti techniškai leidžiama masė: 1. …… kg; 2. …… kg; 3. …… kg ir t. t.

16.3. Kiekvienai ašių grupei tenkanti techniškai leidžiama masė: 1. ….. kg; 2. …… kg; 3. …… kg ir t. t.

16.4. Transporto priemonių junginio didžiausia techniškai leidžiama masė: …… kg

17. Vidaus ir (arba) tarptautinėms vežimo operacijoms skirtos transporto priemonės registravimo ir (arba) eksploatavimo numatyta didžiausia leidžiama masė ([1]) (o)

17.1. Pakrautos transporto priemonės registravimo ir (arba) eksploatavimo numatyta didžiausia leidžiama masė: …… kg

17.2. Kiekvienai ašiai tenkanti pakrautos transporto priemonės registravimo ir (arba) eksploatavimo numatyta didžiausia leidžiama masė: 1. …… kg; 2. …… kg; 3. …… kg

▼M4

17.3. Kiekvienai ašių grupei tenkanti pakrautos transporto priemonės registravimo ir (arba) eksploatavimo numatyta didžiausia leidžiama masė 1. ..... kg; 2. ..... kg; 3. ..... kg

17.4. Transporto priemonių junginio registravimo ir (arba) eksploatavimo numatyta didžiausia leidžiama masė: ..... kg

18. Velkamos transporto priemonės didžiausia techniškai leidžiama masė, jei tai:

18.1. Priekaba su grąžulu: ..... kg

18.2. Puspriekabė: ..... kg

18.3. Priekaba, kurios ašis (-ys) sutampa su jos sunkio centru: ..... kg

18.4. Priekaba be stabdžių: ..... kg

19. Transporto priemonės sukabinimo taško didžiausia techniškai leidžiama statinė vertikali apkrova: ..... kg

Variklis

20. Variklio gamintojas: .....

21. Variklio kodas, pažymėtas ant variklio: .....

22. Veikimo principas: .....

23. Grynai elektrinis: taip arba ne ([1])

23.1. Hibridinė [elektrinė] transporto priemonė: taip arba ne ([1])

24. Cilindrų skaičius ir jų išdėstymas: .....

25. Variklio darbinis tūris: ..... cm^3

26. Degalai: dyzelinas, benzinas, SND, GD (biometanas), etanolis, biodyzelinas, vandenilis ([1])

26.1. Vienos rūšies degalai, dviejų rūšių degalai, mišrūs degalai ([1])

27. Didžiausia naudingoji galia ([g]): ..... kW, kai ..... min^{-1} arba didžiausia nuolatinė vardinė galia (elektrinio variklio) ..... kW ([1])

28. Pavarų dėžė (tipas): .....

Didžiausias greitis

29. Didžiausias greitis: ..... km/h

Ašys ir pakaba

▼M12

31. Pakeliamosios (-ųjų) ašies (-ių) padėtis: .....

▼M4

32. Keičiamos apkrovos ašies (-ių) padėtis: .....

33. Varomoji (-osios) ašis (-ys) su pneumatine arba lygiaverte pakaba: taip arba ne ([1])

35. Padangos ir (arba) rato derinys ([h]): .....

Stabdžiai

36. Priekaba su mechaniniais, elektriniais, pneumatiniais ir (arba) hidrauliniais stabdžiais ([1])

37. Priekabos stabdymo sistemos tiekimo linijos slėgis: ..... barai (-ų)

▼M4

Sukabintuvas

44. Sukabintuvo patvirtinimo numeris arba patvirtinimo ženklas (jei pritvirtintas): ……

45. Sukabintuvų, kuriuos galima sumontuoti, tipai arba klasės : ……

45.1. Charakteristinės reikšmės ([1]): D: …/ V: …/ S: …/ U: .....

Aplinkosauginis veiksmingumas

46. Triukšmo lygis

Stovint: …… dB(A) kai variklio sūkių dažnis: …… min^{-1}

Važiuojant: …… dB(A)

47. Išmetamų teršalų lygis ([l]): Euro ……

48. Išmetami teršalai ([m]):

Taikomo pagrindinio norminio akto ir naujausio iš dalies keičiančio norminio akto numeris: ……

1. Bandymo procedūra: I tipas arba ESC ([1])

CO: …… HC: …… NO_x: …… HC + NO_x: …… Kietosios dalelės: ……

Dūmų neskaidrumas (ELR): …… (m^{-1})

2. Bandymo procedūra: ETC (jei taikoma)

CO: …… NO_x: ….. NMHC: …… THC: …… CH_4: …… Kietosios dalelės: ……

48.1. Patikslinta absorbcijos koeficiento vertė (dūmų): …… (m^{-1})

Kitos transporto priemonės

52. Pastabos ([n]): ……

▼M4

2-OJI PUSĖ

O_1 IR O_2 KATEGORIJOS TRANSPORTO PRIEMONĖS

(nekomplektinės transporto priemonės)

2-oji pusė

Konstrukcijos bendros charakteristikos

1. Ašių skaičius: …… ratų skaičius: ……

1.1. Ašių su dvigubais ratais skaičius ir padėtis: ……

Pagrindiniai matmenys

4. Transporto priemonės ratų bazė ([e]): …… mm

4.1. Tarpuvėžis: 1 ir 2: (…. mm); 2 ir 3: (…. mm); 3 ir 4: ….. mm

5.1. Didžiausias leidžiamas ilgis: …… mm

6.1. Didžiausias leidžiamas plotis: …… mm

7.1. Didžiausias leidžiamas aukštis: …… mm

10. Atstumas nuo sukabintuvo centro iki transporto priemonės galo: …… mm

12.1. Didžiausia leidžiama galinė iškyša …… mm

Masė

▼M15

14. Faktinė transporto priemonės masė: ..... kg

▼M4

14.1. Šios masės pasiskirstymas tarp ašių: 1. …… kg; 2. …… kg; 3. …… kg ir t. t.

15. Sukomplektuotos priemonės mažiausia masė: …… kg

15.1. Šios masės pasiskirstymas tarp ašių: 1. …… kg; 2. …… kg; 3. …… kg

16. Didžiausia techniškai leidžiama masė

16.1. Pakrautos transporto priemonės didžiausia techniškai leidžiama masė: …… kg

16.2. Kiekvienai ašiai tenkanti techniškai leidžiama masė: 1. …… kg; 2. …… kg; 3. …… kg ir t. t.

16.3. Kiekvienai ašių grupei tenkanti techniškai leidžiama masė: 1. ….. kg; 2. …… kg; 3. …… kg ir t. t.

19.1. Puspriekabės arba priekabos, kurios ašis (-ys) sutampa su jos sunkio centru, sukabinimo taško didžiausia techniškai leidžiama statinė vertikali apkrova: …… kg

Didžiausias greitis

29. Didžiausias greitis: …… km/h

Ašys ir pakaba

30.1. Kiekvienos vairuojamosios ašies vėžės plotis: …… mm

▼M4

30.2. Visų kitų ašių vėžės plotis: …… mm

▼M12

31. Pakeliamosios (-ųjų) ašies (-ių) padėtis: .....

▼M4

32. Keičiamos apkrovos ašies (-ių) padėtis: ……

34. Ašis (-ys) su pneumatine arba lygiaverte pakaba: taip arba ne ([1])

35. Padangos ir (arba) rato derinys ([h]): ……

Sukabintuvas

44. Sukabintuvo patvirtinimo numeris arba patvirtinimo ženklas (jei pritvirtintas): ……

45. Sukabintuvų, kuriuos galima sumontuoti, tipai : ……

45.1. Charakteristinės reikšmės ([1]): D: …/ V: …/ S: …/ U: .....

Kitos transporto priemonės

52. Pastabos ([n]): ……

▼M4

2-OJI PUSĖ

O_3 IR O_4 KATEGORIJŲ TRANSPORTO PRIEMONĖS

(nekomplektinės transporto priemonės)

2-oji pusė

Konstrukcijos bendros charakteristikos

1. Ašių skaičius: …… ratų skaičius: ……

1.1. Ašių su dvigubais ratais skaičius ir padėtis: ……

2. Vairuojamoji ašis (skaičius ir pozicija): ……

Pagrindiniai matmenys

4. Transporto priemonės ratų bazė ([e]): …… mm

4.1. Tarpuvėžis: 1 ir 2: (…. mm); 2 ir 3: (…. mm); 3 ir 4: ….. mm

5.1. Didžiausias leidžiamas ilgis: …… mm

6.1. Didžiausias leidžiamas plotis: …… mm

7.1. Didžiausias leidžiamas aukštis: …… mm

10. Atstumas nuo sukabintuvo centro iki transporto priemonės galo: …. mm

12.1. Didžiausia leidžiama galinė iškyša: …… mm

Masė

▼M15

14. Faktinė transporto priemonės masė: ..... kg

▼M4

14.1. Šios masės pasiskirstymas tarp ašių: 1. …… kg; 2. …… kg; 3. …… kg ir t. t.

15. Sukomplektuotos priemonės mažiausia masė: …… kg

15.1. Šios masės pasiskirstymas tarp ašių: 1. …… kg; 2. …… kg; 3. …… kg

16. Didžiausia techniškai leidžiama masė

16.1. Pakrautos transporto priemonės didžiausia techniškai leidžiama masė: …… kg

16.2. Kiekvienai ašiai tenkanti techniškai leidžiama masė: 1. …… kg 2. …… kg 3. …… kg ir t. t.

16.3. Kiekvienai ašių grupei tenkanti techniškai leidžiama masė: 1. …… kg 2. …… kg 3. …… kg ir t. t.

17. Vidaus ir (arba) tarptautinėms vežimo operacijoms skirtos transporto priemonės registravimo ir (arba) eksploatavimo numatyta didžiausia leidžiama masė ([1]) ([o])

17.1. Pakrautos transporto priemonės registravimo ir (arba) eksploatavimo numatyta didžiausia leidžiama masė: …… kg

▼M4

17.2. Kiekvienai ašiai tenkanti pakrautos transporto priemonės registravimo ir (arba) eksploatavimo numatyta didžiausia leidžiama masė: 1. …… kg; 2. …… kg; 3. …… kg

17.3. Kiekvienai ašių grupei tenkanti pakrautos transporto priemonės registravimo ir (arba) eksploatavimo numatyta didžiausia leidžiama masė: 1. …… kg; 2. …… kg; 3. …… kg

19.1. Puspriekabės arba priekabos, kurios ašis (-ys) sutampa su jos sunkio centru, sukabinimo taško didžiausia techniškai leidžiama statinė vertikali apkrova: …… kg

Didžiausias greitis

29. Didžiausias greitis: …… km/h

Ašys ir pakaba

▼M12

31. Pakeliamosios (-ųjų) ašies (-ių) padėtis: .....

▼M4

32. Keičiamos apkrovos ašies (-ių) padėtis: ……

34. Ašis (-ys) su pneumatine arba lygiaverte pakaba: taip arba ne ([1])

35. Padangos ir (arba) rato derinys ([h]): ……

Sukabintuvas

44. Sukabintuvo patvirtinimo numeris arba patvirtinimo ženklas (jei pritvirtintas): ……

45. Sukabintuvų, kuriuos galima sumontuoti, tipai : ……

45.1. Charakteristinės reikšmės ([1]): D: …/ V: …/ S: …/ U: .....

Kitos transporto priemonės

52. Pastabos ([n]): ……

▼**M4**

IX priedo aiškinamosios pastabos

([1]) Išbraukti, kur netaikoma.

([a]) Nurodyti identifikavimo kodą. ►**M12** ——————— ◄

([b]) Nurodyti, ar transporto priemonė tinkama važiuoti dešiniąja kelio puse ar kairiąja, ar abiem kelio pusėmis.

([c]) Nurodyti, ar sumontuotame spidometre naudojami metrinės ar metrinės ir imperinės (angliškosios) sistemos matavimo vienetai.

([d]) Šiuo pareiškimu neribojama valstybių narių teisė reikalauti atlikti techninius pakeitimus tais atvejais, kai eismas vyksta priešinga kelio puse, kad transporto priemones būtų galima įregistruoti kitoje valstybėje narėje, nei toji, kuriai jos buvo skirtos.

([e]) Šis įrašas daromas tik tais atvejais, kai transporto priemonė turi dvi ašis. ►**M12** Jeigu tai yra vienašė priekaba, kurios ašis sutampa su jos sunkio centru, nurodomas horizontalus atstumas nuo sukabintuvo vertikaliosios ašies iki ašies centro. ◄

►**M15** ——————— ◄

([g]) Jei tai hibridinės elektrinės transporto priemonės, nurodyti abiejų galios šaltinių reikšmes.

([h]) Neprivalomą įrangą galima nurodyti įrašui „Pastabos“ skirtoje vietoje.

([i]) Nurodomi II priedo C dalyje aprašyti kodai.

([j]) Nurodyti tik šią (-ias) pagrindinę (-es) spalvą (-as): baltą, geltoną, oranžinę, raudoną, violetinę, mėlyną, žalią, pilką, rudą arba juodą.

([k]) Išskyrus sėdimąsias vietas, kurios sukonstruotos taip, kad jas būtų galima naudoti tik transporto priemonei stovint, taip pat vežimėliams skirtų vietų skaičių.

M_3 kategorijos transporto priemonėms priskiriamų turistinių autobusų įgulos narių skaičius įtraukiamas į keleivių skaičių.

([l]) Nurodyti europinį numerį ir atliekant tipo patvirtinimą taikytas nuostatas žymintį simbolį.

([m]) Nurodyti atskirai pagal įvairias degalų, kurį galima naudoti, rūšis. Transporto priemonės, kurios gali būti varomos tiek benzinu, tiek dujomis, kuriose įrengta benzino įpurškimo sistema skirta tik nenumatytiems atvejams arba užvedimo reikmėms bei kurių benzino bake telpa ne daugiau kaip 15 litrų benzino, laikomos transporto priemonėmis, kurios gali būti varomos tik dujomis.

([n]) Jeigu, vadovaujantis Komisijos sprendimu 2005/50/EB (OL L 21, 2005 1 25, p. 15), transporto priemonėje įrengta 24 GHz trumpojo nuotolio radarinė įranga, gamintojas šioje vietoje nurodo: „Transporto priemonėje įrengta 24 GHz trumpojo nuotolio radarinė įranga“.

▼**M4**

(o) Gamintojas šiuos įrašus gali daryti atsižvelgdamas į vidaus vežimo operacijas arba į tarptautines vežimo operacijas.

Jei tai vidaus vežimo operacijos, nurodomas šalies, kurioje ketinama registruoti transporto priemonę, kodas. Kodas turi atitikti standartą ISO 3166-1 : 2006.

Jei tai tarptautinės vežimo operacijos, nurodomas direktyvos numeris (pvz., 96/53/EB, jei tai Tarybos direktyva 96/53/EB).

►**M16** (p) Ekologinės naujovės.

(p1) (Bendrąjį ekologinės (-ių) naujovės (-ių) kodą sudaro toliau nurodyti elementai, atskirti tuščiais tarpais:

— patvirtinimo institucijos kodas, kaip apibrėžta šios direktyvos VII priede,

— atskiras kiekvienos transporto priemonėje įdiegtos ekologinės naujovės kodas, nurodytas chronologine Komisijos patvirtinimo sprendimų tvarka.

(Pvz., bendrasis Vokietijos tipo patvirtinimo institucijos patvirtintoje transporto priemonėje įdiegtų trijų ekologinių naujovių, chronologiškai patvirtintų kaip 10, 15 ir 16, kodas turėtų būti „el 10 15 16“.).

(p2) Dėl visų atskirų ekologinių naujovių visas sumažėjęs išmetamas CO_2 kiekis. ◄

▼M9

X PRIEDAS

GAMYBOS PROCEDŪRŲ ATITIKTIS

0. **Tikslai**

0.1. Gamybos procedūrų atitikties tikslas – užtikrinti, kad kiekviena pagaminta transporto priemonė, sistema, sudėtinė dalis ar atskiras techninis mazgas atitiktų patvirtinto tipo reikalavimus.

0.2. Procedūros – tai kokybės valdymo sistemų įvertinimas (toliau – pradinis įvertinimas), patvirtinimo objekto patikrinimas ir su produktu susijusi kontrolė (toliau – produkto atitikties priemonės).

1. **Pradinis įvertinimas**

1.1. Valstybės narės patvirtinimo institucija patikrina, ar parengtos nustatytus reikalavimus atitinkančios priemonės ir procedūros, turinčios užtikrinti veiksmingą kontrolę, kad gaminamos sudėtinės dalys, sistemos ir atskiri techniniai mazgai arba transporto priemonės atitiktų patvirtintą tipą.

1.2. Įvertinimo rekomendacijos pateikiamos standarte EN ISO 19011:2002 „Kokybės ir (arba) aplinkos vadybos sistemų audito rekomendacijos“.

1.3. Tipo patvirtinimo institucijai priimtinu būdu patvirtinama, kad įvykdyti 1.1 punkto reikalavimai.

Tai institucijai priimtinu būdu turi būti atliktas pradinis įvertinimas ir imtasi toliau 2 dalyje nurodytų produkto pradinės atitikties priemonių, atsižvelgiant prireikus į vieną iš 1.3.1–1.3.3 punktuose apibūdintų priemonių arba į visų ar kelių (priklausomai nuo poreikio) priemonių derinį.

1.3.1. Faktinį pradinį įvertinimą ir (arba) produkto atitikties priemonių patikrinimą atlieka patvirtinimą suteikianti tipo patvirtinimo institucija arba jos vardu veikianti paskirta patvirtinimo institucija.

1.3.1.1. Svarstydama pradinio įvertinimo, kuris turi būti atliktas, apimtį patvirtinimo institucija gali atsižvelgti į turimą informaciją apie:

(a) 3 punkte apibūdintą gamintojo, kuriam nebuvo suteikta kvalifikacija arba kuris nebuvo pripažintas pagal tą punktą, sertifikavimą;

(b) jei tai yra sudėtinės dalies arba atskiro techninio mazgo tipo patvirtinimas, kokybės sistemos įvertinimus, kuriuos transporto priemonės gamintojas (-ai) atlieka sudėtinės dalies arba atskiro techninio mazgo gamintojo patalpose pagal vieną arba daugiau pramonės sektoriaus specifikacijų, atitinkančių darniojo standarto EN ISO 9001:2008 reikalavimus.

1.3.2. Faktinį pradinį produkto atitikties priemonių įvertinimą ir (arba) patikrinimą taip pat gali atlikti kitos valstybės narės patvirtinimo institucija arba šiam tikslui tipo patvirtinimo institucijos paskirta įstaiga.

▼M9

1.3.2.1. Tokiu atveju kitos valstybės narės patvirtinimo institucija parengia atitikties pareiškimą, kuriame nurodo sritis ir gamybos įmones, kurias ji laiko susijusiomis su patvirtintino tipo produktu (-ais) ir nurodo norminius aktus, pagal kuriuos turi būti patvirtintas šių produktų tipas.

1.3.2.2. Kitos valstybės narės patvirtinimo institucija, gavusi tipo patvirtinimą suteikiančios valstybės narės patvirtinimo institucijos paraišką dėl atitikties pareiškimo, nedelsdama nusiunčia atitikties pareiškimą arba nurodo, kad ji negali pateikti tokio pareiškimo.

1.3.2.3. Atitikties pareiškime nurodomi šie privalomieji duomenys:

a) Grupė ar bendrovė	(pvz., XYZ Automotive)
b) Smulkesnis padalinys	(pvz.: Europos skyrius)
c) Gamyklos ir (arba) gamybos vieta	(pvz., variklių gamykla Nr. 1 (Jungtinė Karalystė), transporto priemonių gamykla Nr. 2 (Vokietija))
d) Transporto priemonių ir (arba) sudėtinių dalių skalė	(pvz., visi M_1 kategorijos modeliai)
e) Įvertintos sritys	(pvz., variklių surinkimas, kėbulų presavimas ir surinkimas, transporto priemonių surinkimas)
f) Išnagrinėti dokumentai	(pvz., bendrovės ir gamybos vietos kokybės vadovas bei procedūros)
g) Įvertinimo data	(pvz., auditas atliktas 2009 m. gegužės 18–30 d.)
h) Numatytas stebėsenos vizitas	(pvz., 2010 m. spalio mėn.)

1.3.3. Patvirtinimo institucija taip pat pripažįsta, kad gamintojas, tinkamai sertifikuotas pagal darnųjį standartą EN ISO 9001:2008 arba lygiavertį darnųjį standartą, atitinka 1.3 punkto pradinio įvertinimo reikalavimus. Gamintojas pateikia išsamius duomenis apie sertifikavimą ir įsipareigoja pranešti patvirtinimo institucijai apie bet kokį sertifikavimo galiojimo arba taikymo srities keitimą.

1.4. Jeigu tipo patvirtinimas suteikiamas transporto priemonei, pradinių įvertinimų, kurie buvo atlikti suteikiant tipo patvirtinimą transporto priemonės sistemoms, sudėtinėms dalims ir techniniams mazgams, nebūtina kartoti, tačiau tie įvertinimai papildomi įvertinimu, apimančiu su visos transporto priemonės surinkimu susijusias vietas ir veiklą, kuri nebuvo įtraukta į ankstesnius įvertinimus.

2. **Produkto atitikties priemonės**

2.1. Kiekviena pagal šią ar atskirą direktyvą ar reglamentą patvirtinta transporto priemonė, sistema, sudėtinė dalis arba atskiras techninis mazgas pagaminami taip, kad atitiktų tipą, patvirtintą pagal šios direktyvos arba IV priede išvardytų taikomų norminių aktų reikalavimus.

▼M9

2.2. Valstybės narės patvirtinimo institucija patikrina, ar yra atitinkamos priemonės ir dokumentais patvirtinti kontrolės planai, dėl kurių susitariama su gamintoju svarstant kiekvieną patvirtinimą ir kuriais numatyta nustatytu dažnumu atlikti bandymus arba susijusius patikrinimus, reikalingus patikrinti, ar nuolatos laikomasi atitikties patvirtintam tipui, įskaitant ir fizikinius bandymus, nurodytus norminiuose aktuose.

2.3. Tipo patvirtinimo turėtojas pirmiausia:

2.3.1. užtikrina, kad būtų parengtos ir taikomos procedūros veiksmingai tikrinti, ar produktai (transporto priemonės, sistemos, sudėtinės dalys arba atskiri techniniai mazgai) atitinka patvirtintą tipą;

2.3.2. turi galimybę naudotis bandymų arba kita reikiama įranga, būtina patikrinti, ar laikomasi kiekvieno patvirtinto tipo reikalavimų;

2.3.3. užtikrina, kad bandymo arba patikrinimo rezultatų duomenys būtų registruojami ir kad su patvirtinimo institucija sutartu laikotarpiu būtų galima naudotis pridėtais dokumentais; šis laikotarpis neturi būti ilgesnis kaip 10 metų;

2.3.4. analizuoja kiekvieno pobūdžio bandymo arba patikrinimo rezultatus, kad būtų patikrintas ir užtikrintas produkto charakteristikų pastovumas, atsižvelgdamas į pramonės gaminių leistinuosius nuokrypius;

2.3.5. užtikrina, kad kiekvienas gaminio tipas būtų tikrinamas ne rečiau, kaip numatyta šioje direktyvoje, ir bandymai būtų atliekami remiantis IV priede nurodytais taikomais norminiais aktais;

2.3.6. užtikrina, kad nustačius, jog kurio nors pavyzdžių arba bandinių rinkinio atitinkamo bandymo ar patikrinimo rezultatai neatitinka reikalavimų, būtų atrinkti kiti bandiniai ir atliktas kitas bandymas ar patikrinimas; imamasi visų reikiamų priemonių, kad atitinkama produkcija vėl atitiktų reikalavimus.

2.3.7. Suteikiant transporto priemonės tipo patvirtinimą ir atliekant 2.3.5 punkte nurodytą tikrinimą, turi būti patikrintas bent konstravimo specifikacijų tinkamumas pagal patvirtinimo nuostatas ir IX priede nurodyta informacija, kurią būtina pateikti atitikties liudijimuose.

3. **Nuolatinio tikrinimo priemonės**

3.1. Tipo patvirtinimą suteikusi institucija gali bet kada patikrinti visose gamybos įmonėse taikomus atitikties kontrolės metodus.

3.1.1. Taikomos įprastinės priemonės: stebimas šio priedo 1 ir 2 skirsniuose nustatytų procedūrų (pradinio įvertinimo ir produkto atitikties priemonių) nuolatinis veiksmingumas.

3.1.1.1. Pripažįstama, kad techninių tarnybų (kurioms suteikta kvalifikacija arba kurios pripažintos pagal 1.3.3 punkto reikalavimus) atliekama priežiūros veikla atitinka 3.1.1 punkto reikalavimus dėl pradinio įvertinimo metu nustatytų procedūrų.

3.1.1.2. Paprastai patvirtinimo institucija atlieka patikrinimus taip dažnai, kad reikiamos kontrolės priemonės, taikomos remiantis 1 ir 2 skirsniais, būtų peržiūrėtos per laiką, kurio trukmė atitiktų patvirtinimo institucijos keliamo pasitikėjimo lygį.

▼**M9**

3.2. Kiekvienos peržiūros metu inspektoriui pateikiami bandymų ar tikrinimų ir gamybos įrašai, visų pirma 2.2 punkte nurodytų bandymų ar tikrinimų įrašai.

3.3. Inspektorius gali atsitiktine tvarka atrinkti bandinius, kurių bandymai atliekami gamintojo laboratorijoje arba techninės tarnybos patalpose. Tokiu atveju atliekamas tik fizikinis bandymas. Mažiausią bandinių skaičių galima nustatyti remiantis paties gamintojo tikrinimo rezultatais.

3.4. Jeigu kontrolės lygis laikomas nepakankamu, arba jeigu laikoma, kad būtina patikrinti pagal 3.2 punktą atliktų bandymų rezultatų pagrįstumą, inspektorius atrenka bandinius, kurie turi būti nusiųsti technikos tarnybai, kad būtų atlikti jų fizikiniai bandymai.

3.5. Jeigu patikros arba stebėsenos metu gaunami nepatenkinami rezultatai, patvirtinimo institucija užtikrina, kad būtų imtasi visų būtinų veiksmų produkcijos atitikčiai kuo greičiau atkurti.

▼M1

XI PRIEDAS

NORMINIŲ TEISĖS AKTŲ, KURIAIS NUSTATOMI SPECIALIOS PASKIRTIES TRANSPORTO PRIEMONIŲ EB TIPO PATVIRTINIMO REIKALAVIMAI

1 priedėlis

Varikliniai autonameliai, medicinos pagalbos transporto priemonės ir katafalkai

Punktas	Dalykas	Norminio teisės akto nuoroda	$M_1 \leq$ 2 500 ([1]) kg	$M_1 >$ 2 500 ([1]) kg	M_2	M_3
1	Leistinas triukšmo lygis	Direktyva 70/157/EEB	H	G + H	G + H	G + H
2	Išlakos	Direktyva 70/220/EEB	Q	G + Q	G + Q	G + Q
2a	Nedidelės galios transporto priemonių išlakos (euro 5 ir 6) ir (arba) galimybė gauti informaciją	Reglamentas (EB) 715/2007	Q	G + Q	G + Q	
3	Degalų bakai ir (arba) galiniai apsauginiai įtaisai	Direktyva 70/221/EEB	F	F	F	F
4	Vieta galiniam valstybinio numerio ženklui	Direktyva 70/222/EEB	X	X	X	X
5	Vairavimo jėga	Direktyva 70/311/EEB	X	G	G	G
6	Durų skląsčiai ir vyriai	Direktyva 70/387/EEB	B	G + B		
7	Įspėjamasis garsinis signalas	Direktyva 70/388/EEB	X	X	X	X
8	Netiesioginio matymo įtaisai	2003/97/EB	X	G	G	G
9	Stabdymas	Direktyva 71/320/EEB	X	G	G	G
10	Radijo trukdžiai (elektromagnetinis suderinamumas)	Direktyva 72/245/EEB	X	X	X	X
11	Dyzelino dūmai	Direktyva 72/306/EEB	H	H	H	H
12	Vidaus įranga	Direktyva 74/60/EEB	C	G + C		
13	Apsaugos nuo vagysčių priemonės ir imobilizatorius	Direktyva 74/61/EEB	X	G	G	G
14	Vairo mechanizmo apsauginės savybės	Direktyva 74/297/EEB	X	G		

▼**M1**

Punktas	Dalykas	Norminio teisės akto nuoroda	$M_1 \leq$ 2 500 ([1]) kg	$M_1 >$ 2 500 ([1]) kg	M_2	M_3
15	Sėdynių tvirtumas	Direktyva 74/408/EEB	D	G + D	G + D	G + D
16	Išorinės iškyšos	Direktyva 74/483/EEB	X – kabina; A – likusi dalis	G – kabina; A – likusi dalis		
17	Spidometras ir atbulinės eigos pavara	Direktyva 75/443/EEB	X	X	X	X
18	Identifikavimo plokštelės	Direktyva 76/114/EEB	X	X	X	X
19	Saugos diržų tvirtinimo įtaisai	Direktyva 76/115/EEB	D	G + L	G + L	G + L
20	Apšvietimo ir šviesos signalizavimo įtaisų įrengimas	Direktyva 76756/EEB	A + N	A + G+N – kabina; A + N – likusi dalis	A + G+N – kabina; A + N – likusi dalis	A + G+N – kabina; A + N – likusi dalis
21	Atšvaitai	Direktyva 76/757/EEB	X	X	X	X
22	Viršutiniai gabaritiniai, priekiniai šoniniai gabaritiniai, galiniai šoniniai gabaritiniai, stabdymo signalo, šoniniai gabaritiniai ir dienos žibintai	Direktyva 76/758/EEB	X	X	X	X
23	Posūkių žibintai	Direktyva 76/759/EEB	X	X	X	X
24	Galinio valstybinio numerio ženklo žibintai	Direktyva 76/760/EEB	X	X	X	X
25	Priekiniai žibintai (įskaitant lemputes)	Direktyva 76/761/EEB	X	X	X	X
26	Priekiniai rūko žibintai	Direktyva 76/762/EEB	X	X	X	X
27	Vilkimo kabliai	Direktyva 77/389/EEB	E	E	E	E
28	Galiniai rūko žibintai	Direktyva 77/538/EEB	X	X	X	X
29	Atbulinės eigos žibintai	Direktyva 77/539/EEB	X	X	X	X
30	Stovėjimo žibintai	Direktyva 77/540/EEB	X	X	X	X
31	Saugos diržai ir apsaugos sistemos	Direktyva 77/541/EEB	D	G + M	G + M	G + M

▼M1

Punktas	Dalykas	Norminio teisės akto nuoroda	$M_1 \leq$ 2 500 ([1]) kg	$M_1 >$ 2 500 ([1]) kg	M_2	M_3
32	Priekinis matymas	Direktyva 77/649/EEB	X	G		
33	Valdymo įtaisų, signalinių lempučių ir rodytuvų identifikavimas	Direktyva 78/316/EEB	X	X	X	X
34	Ledo nutirpdymas ir (arba) aprasojimo pašalinimas	Direktyva 78/317/EEB	X	G + O	O	O
35	Apliejimas ir (arba) valymas	Direktyva 78/318/EEB	X	G + O	O	O
36	Šildymo sistemos	Direktyva 2001/56/EB	X	X	X	X
37	Ratų apsaugai	Direktyva 78/549/EEB	X	G		
38	Galvos apsaugos priemonės	Direktyva 78/932/EEB	D	G + D		
39	CO_2 išlakos ir (arba) degalų sąnaudos	Direktyva 80/1268/EEB	Netaikoma	Netaikoma		
40	Variklio galia	Direktyva 80/1269/EEB	X	X	X	X
41	Didelės galios transporto priemonių išlakos (euro IV ir V)	Direktyva 2005/55/EB	H	G + H	G + H	G + H
▼M5 41a	Sunkiųjų transporto priemonių išmetamieji teršalai (euro VI)/ galimybė naudotis informacija	Reglamentas (EB) Nr. 595/2009	G + H	G + H	G + H	G + H
▼M1 44	Masė ir matmenys (automobilių)	Direktyva 92/21/EEB	X	X		
45	Apsauginis stiklas	Direktyva 92/22/EEB	J	G + J	G + J	G + J
46	Padangos	Direktyva 92/23/EEB	X	G	G	G
47	Greičio ribotuvai	Direktyva 92/24/EEB				X
48	Masė ir matmenys (išskyrus 44 punkte nurodytas transporto priemones)	Direktyva 97/27/EB			X	X
50	Sukabintuvai	Direktyva 94/20/EB	X	G	G	G
51	Degumas	Direktyva 95/28/EB				G – kabina; X – likusi dalis
52	Miesto ir tarpmiestiniai autobusai	Direktyva 2001/85/EB			A	A

▼M1

Punktas	Dalykas	Norminio teisės akto nuoroda	$M_1 \leq$ 2 500 ([1]) kg	$M_1 >$ 2 500 ([1]) kg	M_2	M_3
53	Priekinis smūgis	Direktyva 96/79/EB	Netaikoma	Netaikoma		
54	Šoninis smūgis	Direktyva 96/27/EB	Netaikoma	Netaikoma		
▼M2 58	Pėsčiųjų apsauga	Reglamentas (EB) Nr. 78/2009	X	NT ([3])		
▼M1 59	Perdirbimas	Direktyva 2005/64/EB	Netaikoma	Netaikoma		
▼M2 ———						
▼M1 61	Oro kondicionavimo sistema	Direktyva 2006/40/EB	X	X		
▼M3 62	Vandenilio sistema	Reglamentas (EB) Nr. 79/2009	Q	G + Q	G + Q	G + Q
▼M6 63	Bendroji sauga	Reglamentas (EB) Nr. 661/2009	P/A	P/A	P/A	P/A
▼M13 63.1	Pavarų perjungimo indikatoriai	(ES) Nr. 65/2012	G	G		

▼M1

([1]) Didžiausia techniškai leistina pakrautos transporto priemonės masė.
([2]) Neviršija didžiausios pakrautos transporto priemonės 3,5 tonų masės.
►M2 ([3]) Bet kokia su transporto priemone pateikiama priekinės apsaugos sistema turi atitikti Reglamento (EB) Nr. 78/2009 reikalavimus, turėti tipo patvirtinimo numerį ir būti atitinkamai paženklinta. ◄

▼M1

2 priedėlis

Šarvuotosios transporto priemonės

Punktas	Dalykas	Norminio teisės akto nuoroda	M_1	M_2	M_3	N_1	N_2	N_3	O_1	O_2	O_3	O_4
1	Leistinas triukšmo lygis	Direktyva 70/157/EEB	X	X	X	X	X	X				
2	Išlakos	Direktyva 70/220/EEB	A	A	A	A	A	A				
2a	Nedidelės galios transporto priemonių išlakos (euro 5 ir 6) ir (arba) galimybė gauti informaciją	Reglamentas (EB) 715/2007	A	A		A	A					
3	Degalų bakai ir (arba) galiniai apsauginiai įtaisai	Direktyva 70/221/EEB	X	X	X	X	X	X	X	X	X	X
4	Vieta galiniam valstybinio numerio ženklui	Direktyva 70/222/EEB	X	X	X	X	X	X	X	X	X	X
5	Vairavimo jėga	Direktyva 70/311/EEB	X	X	X	X	X	X	X	X	X	X
6	Durų skląsčiai ir vyriai	Direktyva 70/387/EEB	X			X	X	X				
7	Įspėjamasis garsinis signalas	Direktyva 70/388/EEB	A + K	A + K	A + K	A + K	A + K	A + K				
8	Netiesioginio matymo įtaisai	Direktyva 2003/97/EB	A	A	A	A	A	A				
9	Stabdymas	Direktyva 71/320/EEB	X	X	X	X	X	X	X	X	X	X
10	Radijo trukdžiai (elektromagnetinis suderinamumas)	Direktyva 72/245/EEB	X	X	X	X	X	X	X	X	X	X
11	Dyzelino dūmai	Direktyva 72/306/EEB	X	X	X	X	X	X				
12	Vidaus įranga	Direktyva 74/60/EEB	A									
13	Apsaugos nuo vagysčių priemonės ir imobilizatorius	Direktyva 74/61/EEB	X	X	X	X	X	X				

▼M1

Punktas	Dalykas	Norminio teisės akto nuoroda	M_1	M_2	M_3	N_1	N_2	N_3	O_1	O_2	O_3	O_4
14	Vairo mechanizmo apsauginės savybės	Direktyva 74/297/EEB	Netaikoma			Netaikoma						
15	Sėdynių tvirtumas	Direktyva 74/408/EEB	X	D	D	D	D	D				
16	Išorinės iškyšos	Direktyva 74/483/EEB	A									
17	Spidometras ir atbulinės eigos pavara	Direktyva 75/443/EEB	X	X	X	X	X	X				
18	Identifikavimo plokštelės	Direktyva 76/114/EEB	X	X	X	X	X	X	X	X	X	X
19	Saugos diržų tvirtinimo įtaisai	Direktyva 76/115/EEB	A	A	A	A	A	A				
20	Apšvietimo ir šviesos signalizavimo įtaisų įrengimas	Direktyva 76/756/EEB	A + N	A + N	A + N	A + N	A + N	A + N	A + N	A + N	A + N	A + N
21	Atšvaitai	Direktyva 76/757/EEB	X	X	X	X	X	X	X	X	X	X
22	Viršutiniai gabaritiniai, priekiniai šoniniai gabaritiniai, galiniai šoniniai gabaritiniai, stabdymo signalo, šoniniai gabaritiniai ir dienos žibintai	Direktyva 76/758/EEB	X	X	X	X	X	X	X	X	X	X
23	Posūkių žibintai	Direktyva 76/759/EEB	X	X	X	X	X	X	X	X	X	X
24	Galinio valstybinio numerio ženklo žibintai	Direktyva 76/760/EEB	X	X	X	X	X	X	X	X	X	X
25	Priekiniai žibintai (įskaitant lemputes)	Direktyva 76/761/EEB	X	X	X	X	X	X				
26	Priekiniai rūko žibintai	Direktyva 76/762/EEB	X	X	X	X	X	X				
27	Vilkimo kabliai	Direktyva 77/389/EEB	A	A	A	A	A	A				
28	Galiniai rūko žibintai	Direktyva 77/538/EEB	X	X	X	X	X	X	X	X	X	X
29	Atbulinės eigos žibintai	Direktyva 77/539/EEB	X	X	X	X	X	X	X	X	X	X
30	Stovėjimo žibintai	Direktyva 77/540/EEB	X	X	X	X	X	X				

▼M1

Punktas	Dalykas	Norminio teisės akto nuoroda	M_1	M_2	M_3	N_1	N_2	N_3	O_1	O_2	O_3	O_4
31	Saugos diržai ir apsaugos sistemos	Direktyva 77/541/EEB	A	A	A	A	A	A				
32	Priekinis matymas	Direktyva 77/649/EEB	S									
33	Valdymo įtaisų, signalinių lempučių ir rodytuvų identifikavimas	Direktyva 78/316/EEB	X	X	X	X	X	X				
34	Ledo nutirpdymas ir (arba) aprasojimo pašalinimas	Direktyva 78/317/EEB	A	O	O	O	O	O				
35	Apliejimas ir (arba) valymas	Direktyva 78/318/EEB	A	O	O	O	O	O				
36	Šildymo sistemos	Direktyva 2001/56/EB	X	X	X	X	X	X	X	X	X	X
37	Ratų apsaugai	Direktyva 78/549/EEB	X									
38	Galvos apsaugos priemonės	Direktyva 78/932/EEB	X									
39	CO_2 išlakos ir (arba) degalų sąnaudos	Direktyva 80/1268/EEB	Netaikoma									
40	Variklio galia	Direktyva 80/1269/EEB	X	X	X	X	X	X				
41	Didelės galios transporto priemonių išlakos (euro IV ir V)	Direktyva 2005/55/EB	A	X	X	X	X	X				
▼M5 41a	Sunkiųjų transporto priemonių išmetamieji teršalai (euro VI)/galimybė naudotis informacija	Reglamentas (EB) Nr. 595/2009	X	X	X	X	X	X				
▼M1 42	Šoninės apsaugos priemonės	Direktyva 89/297/EEB					X	X			X	X
▼M12 43	Purslų slopinimo sistemos	Direktyva 91/226/EEB				X	X	X	X	X	X	X
▼M1 44	Masė ir matmenys (automobilių)	Direktyva 92/21/EEB	X									
45	Apsauginis stiklas	Direktyva 92/22/EEB	Netaikoma	Netaikoma	Netaikoma	Netaikoma	Netaikoma	Netaikoma	Netaikoma	Netaikoma	Netaikoma	Netaikoma
46	Padangos	Direktyva 92/23/EEB	A	A	A	A	A	A	A	A	A	A

▼M1

Punktas	Dalykas	Norminio teisės akto nuoroda	M_1	M_2	M_3	N_1	N_2	N_3	O_1	O_2	O_3	O_4
47	Greičio ribotuvai	Direktyva 92/24/EEB		X	X		X	X				
48	Masė ir matmenys (išskyrus 44 punkte nurodytas transporto priemones)	Direktyva 97/27/EB		X	X	X	X	X	X	X	X	X
49	Kabinų išorinės iškyšos	Direktyva 92/114/EEB				A	A	A				
50	Sukabintuvai	Direktyva 94/20/EB	X	X	X	X	X	X	X	X	X	X
51	Degumas	Direktyva 95/28/EB			X							
52	Miesto ir tarpmiestiniai autobusai	Direktyva 2001/85/EB		A	A							
53	Priekinis smūgis	Direktyva 96/79/EB	Netaikoma									
54	Šoninis smūgis	Direktyva 96/27/EB	Netaikoma			Netaikoma						
56	Transporto priemonės, skirtos pavojingiems kroviniams vežti	Direktyva 98/91/EB				X (1)	X (1)	X (1)	X (1)	X (1)	X (1)	X (1)
57	Priekinė apsauga nuo palindimo	Direktyva 2000/40/EB					X	X				
▼M2 58	Pėsčiųjų apsauga	Reglamentas (EB) Nr. 78/2009	NT			NT						
▼M1 59	Perdirbimas	Direktyva 2005/64/EB	Netaikoma			Netaikoma						
▼M2 ———												
▼M1 61	Air-conditioning system	Direktyva 2006/40/EB	X			Z						

▼M1

Punktas	Dalykas	Norminio teisės akto nuoroda	M_1	M_2	M_3	N_1	N_2	N_3	O_1	O_2	O_3	O_4
▼M3 62	Vandenilio sistema	Reglamentas (EB) Nr. 79/2009	A	A	A	A	A	A				
▼M6 63	Bendroji sauga	Reglamentas (EB) Nr. 661/2009	P/A	P/A	P/A	P/A	P/A	P/A	P/A	P/A	P/A	P/A
▼M13 63.1	Pavarų perjungimo indikatoriai	(ES) Nr. 65/2012	G									

▼M1

([1]) Direktyvos 98/91/EB reikalavimai taikomi tik tais atvejais, kai gamintojas pateikia paraišką dėl transporto priemonių, skirtų pavojingiems kroviniams vežti, EB tipo patvirtinimo.

▼**M1**

3 priedėlis

Neįgaliųjų vežimėliams pritaikytos transporto priemonės

Punktas	Dalykas	Norminio teisės akto nuoroda	M_1
1	Leistinas triukšmo lygis	Direktyva 70/157/EEB	X
2	Išlakos	Direktyva 70/220/EEB	G + W_1
2a	Nedidelės galios transporto priemonių išlakos (euro 5 ir 6) ir (arba) galimybė gauti informaciją	Reglamentas (EB) 715/2007	G + W_1
3	Degalų bakai ir (arba) galiniai apsauginiai įtaisai	Direktyva 70/221/EEB	X + W_2
4	Vieta galiniam valstybinio numerio ženklui	Direktyva 70/222/EEB	X
5	Vairavimo jėga	Direktyva 70/311/EEB	X
6	Durų skląsčiai ir vyriai	Direktyva 70/387/EEB	X
7	Įspėjamasis garsinis signalas	Direktyva 70/388/EEB	X
8	Netiesioginio matymo įtaisai	Direktyva 2003/97/EEB	X
9	Stabdymas	Direktyva 71/320/EEB	X
10	Radijo trukdžiai (elektromagnetinis suderinamumas)	Direktyva 72/245/EEB	X
11	Dyzelino dūmai	Direktyva 72/306/EEB	X
12	Vidaus įranga	Direktyva 74/60/EEB	X
13	Apsaugos nuo vagysčių priemonės ir imobilizatorius	Direktyva 74/61/EEB	X
14	Vairo mechanizmo apsauginės savybės	Direktyva 74/297/EEB	X
15	Sėdynių tvirtumas	Direktyva 74/408/EEB	X + W_3
16	Išorinė iškyša	Direktyva 74/483/EEB	X + W_4
17	Spidometras ir atbulinės eigos pavara	Direktyva 75/443/EEB	X
18	Identifikavimo plokštelės	Direktyva 76/114/EEB	X
19	Saugos diržų tvirtinimo įtaisai	Direktyva 76/115/EEB	X + W_5
20	Apšvietimo ir šviesos signalizavimo įtaisų įrengimas	Direktyva 76/756/EEB	X
21	Atšvaitai	Direktyva 76/757/EEB	X

▼M1

Punktas	Dalykas	Norminio teisės akto nuoroda	M_1
22	Viršutiniai gabaritiniai, priekiniai gabaritiniai (šoniniai), galiniai gabaritiniai (šoniniai), stabdymo signalo, šoniniai gabaritiniai ir dienos žibintai	Direktyva 76/758/EEB	X
23	Posūkių žibintai	Direktyva 76/759/EEB	X
24	Galinio valstybinio numerio ženklo žibintai	Direktyva 76/760/EEB	X
25	Priekiniai žibintai (įskaitant lemputes)	Direktyva 76/761/EEB	X
26	Priekiniai rūko žibintai	Direktyva 76/762/EEB	X
27	Vilkimo kabliai	Direktyva 77/389/EEB	X
28	Galiniai rūko žibintai	Direktyva 77/538/EEB	X
29	Atbulinės eigos žibintai	Direktyva 77/539/EEB	X
30	Stovėjimo žibintai	Direktyva 77/540/EEB	X
31	Saugos diržai ir apsaugos sistemos	Direktyva 77/541/EEB	X + W_6
32	Priekinis matymas	Direktyva 77/649/EEB	X
33	Valdymo įtaisų, signalinių lempučių ir rodytuvų identifikavimas	Direktyva 78/316/EEB	X
34	Ledo nutirpdymas ir (arba) aprasojimo pašalinimas	Direktyva 78/317/EEB	X
35	Apliejimas ir (arba) valymas	Direktyva 78/318/EEB	X
36	Šildymo sistemos	Direktyva 2001/56/EB	X
37	Ratų apsaugai	Direktyva 78/549/EEB	X
39	CO_2 išlakos ir (arba) degalų sąnaudos	Direktyva 80/1268/EEB	X + W_7
40	Variklio galia	Direktyva 80/1269/EEB	X
41	Dyzelino išlakos	Direktyva 2005/55/EB	X
▼M5 41a	Sunkiųjų transporto priemonių išmetamieji teršalai (euro VI)/galimybė naudotis informacija	Reglamentas (EB) Nr. 595/2009	X
▼M1 44	Masė ir matmenys (automobilių)	Direktyva 92/21/EEB	X + W_8
45	Apsauginis stiklas	Direktyva 92/22/EEB	X

▼M1

Punktas	Dalykas	Norminio teisės akto nuoroda	M_1
46	Padangos	Direktyva 92/23/EEB	X
50	Sukabintuvai	Direktyva 94/20/EB	X
53	Priekinis smūgis	Direktyva 96/79/EB	X + W_9
54	Šoninis smūgis	Direktyva 96/27/EB	X + W_{10}
▼M2 58	Pėsčiųjų apsauga	Reglamentas (EB) Nr. 78/2009	X
▼M1 59	Perdirbimas	Direktyva 2005/64/EB	Netaikoma
▼M2 ———			
▼M1 61	Oro kondicionavimo sistemos	Direktyva 2006/40/EB	X
▼M3 62	Vandenilio sistema	Reglamentas (EB) Nr. 79/2009	X
▼M6 63	Bendroji sauga	Reglamentas (EB) Nr. 661/2009	P/A
▼M13 63.1	Pavarų perjungimo indikatoriai	(ES) Nr. 65/2012	G

▼M1

4 priedėlis

Kitos specialios paskirties transporto priemonės (įskaitant poilsines automobilių priekabas)

Paraiška dėl išimties patenkinama tik tuo atveju, jeigu gamintojas įrodo įgaliotajai institucijai, kad transporto priemonė dėl savo funkcijos ypatumų negali atitikti visų reikalavimų.

Punktas	Dalykas	Norminio teisės akto nuoroda	►M13 M_1 ◄	M_2	M_3	N_1	N_2	N_3	O_1	O_2	O_3	O_4
1	Leistinas triukšmo lygis	Direktyva 70/157/EEB		H	H	H	H	H				
2	Išlakos	Direktyva 70/220/EEB		Q	Q	Q	Q	Q				
2a	Nedidelės galios transporto priemonių išlakos (euro 5 ir 6) ir (arba) galimybė gauti informaciją	Reglamentas (EB) 715/2007		Q		Q	Q					
3	Degalų bakai ir (arba) galiniai apsauginiai įtaisai	Direktyva 70/221/EEB		F	F	F	F	F	X	X	X	X
4	Vieta galiniam valstybinio numerio ženklui	Direktyva 70/222/EEB		A + R	A + R	A + R	A + R	A + R	A + R	A + R	A + R	A + R
5	Vairavimo jėga	Direktyva 70/311/EEB		X	X	X	X	X	X	X	X	X
6	Durų skląsčiai ir vyriai	Direktyva 70/387/EEB				B	B	B				
7	Įspėjamasis garsinis signalas	Direktyva 70/388/EEB		X	X	X	X	X				
8	Netiesioginio matymo įtaisai	Direktyva 2003/97/EB		X	X	X	X	X				
9	Stabdymas	Direktyva 71/320/EEB		X	X	X	X	X	X	X	X	X
10	Radijo trukdžiai (elektromagnetinis suderinamumas)	Direktyva 72/245/EEB		X	X	X	X	X	X	X	X	X
11	Dyzelino dūmai	Direktyva 72/306/EEB		H	H	H	H	H				

▼M1

Punktas	Dalykas	Norminio teisės akto nuoroda	►M13 M_1 ◄	M_2	M_3	N_1	N_2	N_3	O_1	O_2	O_3	O_4
13	Apsaugos nuo vagysčių priemonės ir imobilizatorius	Direktyva 74/61/EEB		X	X	X	X	X				
14	Vairo mechanizmo apsauginės savybės	Direktyva 74/297/EEB				X						
15	Sėdynių tvirtumas	Direktyva 74/408/EEB		D	D	D	D	D				
17	Spidometras ir atbulinės eigos pavara	Direktyva 75/443/EEB		X	X	X	X	X				
18	Identifikavimo plokštelės	Direktyva 76/114/EEB		X	X	X	X	X	X	X	X	X
19	Saugos diržų tvirtinimo įtaisai	Direktyva 76/115/EEB		D	D	D	D	D				
20	Apšvietimo ir šviesos signalizavimo įtaisų įrengimas	Direktyva 76/756/EEB		A + N	A + N	A + N	A + N	A + N	A + N	A + N	A + N	A + N
21	Atšvaitai	Direktyva 76/757/EEB		X	X	X	X	X	X	X	X	X
22	Viršutiniai gabaritiniai, priekiniai šoniniai gabaritiniai, galiniai šoniniai gabaritiniai, stabdymo signalo, šoniniai gabaritiniai ir dienos žibintai	Direktyva 76/758/EEB		X	X	X	X	X	X	X	X	X
23	Posūkių žibintai	Direktyva 76/759/EEB		X	X	X	X	X	X	X	X	X
24	Galinio valstybinio numerio ženklo žibintai	Direktyva 76/760/EEB		X	X	X	X	X	X	X	X	X
25	Priekiniai žibintai (įskaitant lemputes)	Direktyva 76/761/EEB		X	X	X	X	X				
26	Priekiniai rūko žibintai	Direktyva 76/762/EEB		X	X	X	X	X				

▼M1

Punktas	Dalykas	Norminio teisės akto nuoroda	►M13 M_1 ◄	M_2	M_3	N_1	N_2	N_3	O_1	O_2	O_3	O_4
27	Vilkimo kabliai	Direktyva 77/389/EEB		A	A	A	A	A				
28	Galiniai rūko žibintai	Direktyva 77/538/EEB		X	X	X	X	X	X	X	X	X
29	Atbulinės eigos žibintai	Direktyva 77/539/EEB		X	X	X	X	X	X	X	X	X
30	Stovėjimo žibintai	Direktyva 77/540/EEB		X	X	X	X	X				
31	Saugos diržai ir apsaugos sistemos	Direktyva 77/541/EEB		D	D	D	D	D				
33	Valdymo įtaisų, signalinių lempučių ir rodytuvų identifikavimas	Direktyva 78/316/EEB		X	X	X	X	X				
34	Ledo nutirpdymas ir (arba) aprasojimo pašalinimas	Direktyva 78/317/EEB		O	O	O	O	O				
35	Apliejimas ir (arba) valymas	Direktyva 78/318/EEB		O	O	O	O	O				
36	Šildymo sistemos	Direktyva 2001/56/EB		X	X	X	X	X	X	X	X	X
40	Variklio galia	Direktyva 80/1269/EEB		X	X	X	X	X				
41	Didelės galios transporto priemonių išlakos (euro IV ir V)	Direktyva 2005/55/EB		H	H	H	H	H				
▼M5 41a	Sunkiųjų transporto priemonių išmetamieji teršalai (euro VI)/galimybė naudotis informacija	Reglamentas (EB) Nr. 595/2009		H	H	H	H	H				
▼M1 42	Šoninės apsaugos priemonės	Direktyva 89/297/EEB					X	X			X	X

▼M1

Punktas	Dalykas	Norminio teisės akto nuoroda	►M13 M_1 ◄	M_2	M_3	N_1	N_2	N_3	O_1	O_2	O_3	O_4
▼M12												
43	Purslų slopinimo sistemos	Direktyva 91/226/EEB				X	X	X	X	X	X	X
▼M1												
45	Apsauginis stiklas	Direktyva 92/22/EEB		J	J	J	J	J	J	J	J	J
46	Padangos	Direktyva 92/23/EEB		X	X	X	X	X	X	X	X	X
47	Greičio ribotuvai	Direktyva 92/24/EEB		X	X		X	X				
48	Masė ir matmenys	Direktyva 97/27/EB		X	X	X	X	X	X	X	X	X
49	Kabinų išorinės iškyšos	Direktyva 92/114/EEB				X	X	X				
50	Sukabintuvai	Direktyva 94/20/EB		X	X	X	X	X	X	X	X	X
51	Degumas	Direktyva 95/28/EB			X							
52	Miesto ir tarpmiestiniai autobusai	Direktyva 2001/85/EB		X	X							
54	Šoninis smūgis	Direktyva 96/27/EB				A						
56	Transporto priemonės, skirtos pavojingiems kroviniams vežti	Direktyva 98/91/EB					X	X	X	X	X	X
57	Priekinė apsauga nuo palindimo	Direktyva 2000/40/EB					X	X				

▼M1

Punktas	Dalykas	Norminio teisės akto nuoroda	►M13 M_1 ◄	M_2	M_3	N_1	N_2	N_3	O_1	O_2	O_3	O_4
▼M2 58	Pėsčiųjų apsauga	Reglamentas (EB) Nr. 78/2009				NT (1)						
▼M1 59	Perdirbimas	Direktyva 2005/64/EB				Netaikoma						
▼M2 ———												
▼M1 61	Oro kondicionavimo sistema	Direktyva 2006/40/EB				Z						
▼M3 62	Vandenilio sistema	Reglamentas (EB) Nr. 79/2009		Q	Q	Q	Q	Q				
▼M6 63	Bendroji sauga	Reglamentas (EB) Nr. 661/2009		P/A	P/A	P/A	P/A	P/A	P/A	P/A	P/A	P/A
▼M13 63.1	Pavarų perjungimo indikatoriai	(ES) Nr. 65/2012	G									

▼M1

►M2 (1) Bet kokia su transporto priemone pateikiama priekinės apsaugos sistema turi atitikti Reglamento (EB) Nr. 78/2009 reikalavimus, turėti tipo patvirtinimo numerį ir būti atitinkamai paženklinta. ◄

▼**M1**

5 priedėlis

Savaeigiai kranai

Punktas	Dalykas	Norminio teisės akto nuoroda	N_3 kategorijos savaeigis kranas
1	Leistinas triukšmo lygis	Direktyva 70/157/EEB	T
2	Išlakos	Direktyva 70/220/EEB	X
2a	Nedidelės galios transporto priemonių išlakos (euro 5 ir 6) ir (arba) galimybė gauti informaciją	Reglamentas (EB) 715/2007	Netaikoma
3	Degalų bakai ir (arba) galiniai apsauginiai įtaisai	Direktyva 70/221/EEB	X
4	Vieta galiniam valstybinio numerio ženklui	Direktyva 70/222/EEB	X
5	Vairavimo jėga	Direktyva 70/311/EEB	X leidžiama vairuoti gervę
6	Durų skląsčiai ir vyriai	Direktyva 70/387/EEB	A
7	Įspėjamasis garsinis signalas	Direktyva 70/388/EEB	X
8	Netiesioginio matymo įtaisai	Direktyva 2003/97/EB	X
9	Stabdymas	Direktyva 71/320/EEB	U
10	Radijo trukdžiai (elektromagnetinis suderinamumas)	Direktyva 72/245/EEB	X
11	Dyzelino dūmai	Direktyva 72/306/EEB	X
12	Vidaus įranga	Direktyva 74/60/EEB	X
13	Apsaugos nuo vagysčių priemonės ir imobilizatorius	Direktyva 74/61/EEB	X
15	Sėdynių tvirtumas	Direktyva 74/408/EEB	D
17	Spidometras ir atbulinės eigos pavara	Direktyva 75/443/EEB	X
18	Identifikavimo plokštelės	Direktyva 76/114/EEB	X
19	Saugos diržų tvirtinimo įtaisai	Direktyva 76/115/EEB	D
20	Apšvietimo ir šviesos signalizavimo įtaisų įrengimas	Direktyva 76/756/EEB	A + Y

▼M1

Punktas	Dalykas	Norminio teisės akto nuoroda	N_3 kategorijos savaeigis kranas
21	Atšvaitai	Direktyva 76/757/EEB	X
22	Viršutiniai gabaritiniai, priekiniai gabaritiniai (šoniniai), galiniai gabaritiniai (šoniniai), stabdymo signalo, šoniniai gabaritiniai ir dienos žibintai	Direktyva 76/758/EEB	X
23	Posūkių žibintai	Direktyva 76/759/EEB	X
24	Galinio valstybinio numerio ženklo žibintai	Direktyva 76/760/EEB	X
25	Priekiniai žibintai (įskaitant lemputes)	Direktyva 76/761/EEB	X
26	Priekiniai rūko žibintai	Direktyva 76/762/EEB	X
27	Vilkimo kabliai	Direktyva 77/389/EEB	A
28	Galiniai rūko žibintai	Direktyva 77/538/EEB	X
29	Atbulinės eigos žibintai	Direktyva 77/539/EEB	X
30	Stovėjimo žibintai	Direktyva 77/540/EEB	X
31	Saugos diržai ir apsaugos sistemos	Direktyva 77/541/EEB	D
33	Valdymo įtaisų, signalinių lempučių ir rodytuvų identifikavimas	Direktyva 78/316/EEB	X
34	Ledo nutirpdymas ir (arba) aprasojimo pašalinimas	Direktyva 78/317/EEB	O
35	Apliejimas ir (arba) valymas	Direktyva 78/318/EEB	O
36	Šildymo sistemos	Direktyva 2001/56/EB	X
40	Variklio galia	Direktyva 80/1269/EEB	X
41	Didelės galios transporto priemonių išlakos (euro IV ir V)	Direktyva 2005/55/EB	V
▼M5 41a	Sunkiųjų transporto priemonių išmetamieji teršalai (euro VI)/galimybė naudotis informacija	Reglamentas (EB) Nr. 595/2009	V
▼M1 42	Šoninės apsaugos priemonės	Direktyva 89/297/EEB	X
43	Purslų slopinimo sistemos	Direktyva 91/226/EEB	X
45	Apsauginis stiklas	Direktyva 92/22/EEB	J

▼M1

Punktas	Dalykas	Norminio teisės akto nuoroda	N_3 kategorijos savaeigis kranas
46	Padangos	Direktyva 92/23/EEB	A (jeigu laikomasi ISO 10571–1995 (Padangos savaeigiams kranams ir panašioms specialioms mašinoms) arba ETRTO standartų vadovo reikalavimų)
47	Greičio ribotuvai	Direktyva 92/24/EEB	X
48	Masė ir matmenys	Direktyva 97/27/EB	X
49	Kabinų išorinės iškyšos	Direktyva 92/114/EEB	X
50	Sukabintuvai	Direktyva 94/20/EB	X
57	Priekinė apsauga nuo palindimo	Direktyva 2000/40/EB	X
▼M3 62	Vandenilio sistema	Reglamentas (EB) Nr. 79/2009	X
▼M6 63	Bendroji sauga	Reglamentas (EB) Nr. 661/2009	P/A

▼M12

6 priedėlis

Specialiems kroviniams vežti skirtos priekabos

Punktas	Dalykas	Norminio teisės akto nuoroda	O_4 klasės priekaba
3	Degalų bakai ir (arba) galiniai apsauginiai įtaisai	Direktyva 70/221/EEB	X
4	Vieta galiniam valstybinio numerio ženklui	Direktyva 70/222/EEB	X
5	Vairavimo jėga	Direktyva 70/311/EEB	X
9	Stabdymas	Direktyva 71/320/EEB	X
10	Radijo trukdžiai (elektromagnetinis suderinamumas)	Direktyva 72/245/EEB	X
18	Identifikavimo plokštelės	Direktyva 76/114/EEB	X
20	Apšvietimo ir šviesos signalizavimo įtaisų įrengimas	Direktyva 76/756/EEB	A + N
21	Atšvaitai	Direktyva 76/757/EEB	X
22	Viršutiniai gabaritiniai, priekiniai gabaritiniai (šoniniai), galiniai gabaritiniai (šoniniai), stabdymo signalo, šoniniai gabaritiniai ir dienos žibintai	Direktyva 76/758/EEB	X
23	Posūkių žibintai	Direktyva 76/759/EEB	X
24	Galinio valstybinio numerio apšvietimo žibintai	Direktyva 76/760/EEB	X
28	Galiniai rūko žibintai	Direktyva 77/538/EEB	X
29	Atbulinės eigos žibintai	Direktyva 77/539/EEB	X
36	Šildymo sistemos	Direktyva 2001/56/EB	N/A
42	Šoninės apsaugos priemonės	Direktyva 89/297/EEB	A
43	Purslų slopinimo sistemos	Direktyva 91/226/EEB	A
46	Padangos	Direktyva 92/23/EEB	I
48	Masė ir matmenys	Direktyva 97/27/EB	X
50	Sukabintuvai	Direktyva 94/20/EB	X
63	Bendroji sauga	Reglamentas (EB) Nr. 661/2009	P/A

▼M1

Raidžių reikšmės

X Taikomos tik tos išimtys, kurios nurodytos norminiame teisės akte.

Netaikoma Šiai transporto priemonei šis norminis aktas netaikomas (reikalavimų nėra).

▼M12

P/A šis norminis teisės aktas taikomas iš dalies. Tiksli taikymo sritis nustatyta Reglamento (EB) Nr. 661/2009 įgyvendinimo priemonėmis.

▼M1

A Išimtis taikyti leidžiama tik tais atvejais, kai laikytis visų reikalavimų neįmanoma dėl specialios paskirties. Gamintojas turi įrodyti tipą įgaliotajai institucijai, kad transporto priemonė dėl savo specialios paskirties negali atitikti visų reikalavimų.

B Taikoma tik durims, pro kurias patenkama prie sėdynių, skirtų įprastiniam naudojimui transporto priemonei važiuojant keliu, ir kai atstumas tarp sėdynės „R“ taško ir durų paviršiaus vidutinės plokštumos, matuojant statmenai transporto priemonės išilginei vidurinei plokštumai, yra ne didesnis kaip 500 mm.

▼M6

_____

▼M1

D Taikoma tik sėdynėms, skirtoms įprastiniam naudojimui transporto priemonei važiuojant keliu. Sėdynės, neskirtos naudojimui transporto priemonei važiuojant keliu, turi būti naudotojams aiškiai nurodytos piktograma ar ženklu su atitinkamu tekstu.

E Tik esantys priekyje.

F Leidžiama modifikuoti degalų pripildymo vamzdyno išvedžiojimą bei jo ilgį ir perkelti baką į kitą vietą transporto priemonės viduje.

G Reikalavimai pagal bazinės ir (arba) nekomplektinės transporto priemonės (kurios važiuoklė buvo panaudota specialios paskirties transporto priemonei surinkti) kategoriją. Nekomplektinių ir (arba) sukomplektuotų transporto priemonių atveju priimtina, kad būtų laikomasi atitinkamos N kategorijos (pagal didžiausią masę) reikalavimų.

H Be papildomų bandymų leidžiama keisti išmetimo sistemos ilgį už paskutinio duslintuvo, jeigu jis ne didesnis kaip 2 m.

▼M12

I Padangų tipas turi būti patvirtintas laikantis JT EEK taisyklės Nr. 54 reikalavimų, net jeigu didžiausias konstrukcinis transporto priemonės greitis yra mažesnis kaip 80 km/h.

Pritarus padangos gamintojui, krovumas gali būti pakoreguotas atsižvelgiant į didžiausią konstrukcinį priekabos greitį.

▼M1

J Visų langų, išskyrus vairuotojo kabinos langus (priekinį stiklą ir šoninius langus), stiklai gali būti iš saugaus stiklo arba standaus plastiko.

K Leidžiama įrengti papildomus atsarginius signalizavimo įtaisus.

▼M12

L Taikoma tik sėdynėms, skirtoms įprastiniam naudojimui transporto priemonei važiuojant keliu. Galinėse sėdynėse būtinai reikalaujama juosmens saugos diržų tvirtinimo įtaisų. Sėdynės, kurios nėra skirtos naudoti transporto priemonei važiuojant keliu, naudotojams turi būti aiškiai nurodytos piktograma ar ženklu su atitinkamu tekstu.

▼M1

M Taikoma tik sėdynėms, skirtoms įprastiniam naudojimui transporto priemonei važiuojant keliu. Visose galinėse sėdynėse būtinai reikalaujama juosmens saugos diržų. Sėdynės, neskirtos naudojimui transporto priemonei važiuojant keliu, turi būti naudotojams aiškiai nurodytos piktograma ar ženklu su atitinkamu tekstu.

▼M1

N Su sąlyga, kad yra įrengti visi privalomieji apšvietimo įtaisai ir nepablogėja geometrinis matomumas.

O Transporto priemonės priekyje turi būti įrengta tinkama sistema.

Q Be papildomų bandymų leidžiama keisti išmetimo sistemos ilgį už paskutinio duslintuvo, jeigu jis ne didesnis kaip 2 m. Tipiškiausiai bazinei transporto priemonei suteiktas EB tipo patvirtinimas lieka galioti nepriklausomai nuo standartinio svorio pasikeitimo.

R Su sąlyga, kad galima montuoti visų valstybių narių valstybinio numerio ženklus ir jie būtų matomi.

S Šviesos pralaidumo koeficientas turi būti ne mažesnis kaip 60 %, o priekinio statramsčio kliuvimo kampas turi būti ne mažesnis kaip 10°.

T Turi būti bandoma tik komplektinė ir (arba) sukomplektuota transporto priemonė. Transporto priemonė gali būti bandoma laikantis Direktyvos 70/157/EEB, su paskutiniais pakeitimais, padarytais Direktyva 1999/101/EB. Direktyvos 70/157/EEB I priedo 5.2.2.1 punkto atveju taikomos šios ribinės vertės:

a) transporto priemonės su mažesnės kaip 75 kW galios varikliais – 81 dB(A);

b) transporto priemonės su ne mažesnės kaip 75 kW, bet mažesnės kaip 150 kW galios varikliais – 83 dB(A);

c) transporto priemonės su ne mažesnės kaip 150 kW galios varikliais – 84 dB(A).

▼M6

_____

▼M1

V Direktyvos 97/68/EB reikalavimų atitiktis gali būti pripažinta.

W_1 Laikomasi reikalavimų, tačiau išmetimo sistemos pakeitimai leidžiami be papildomų bandymų su sąlyga, kad tai neturės poveikio išmetimo kontrolės prietaisams, įskaitant kietųjų dalelių filtrus (jei yra). Nereikalaujama atlikti modifikuotų transporto priemonių degalų garų naujų bandymų, jeigu degalų garų kontrolės įtaisus įmontavo bazinės transporto priemonės gamintojas ir jei jie nebuvo perdaryti.

Atliktos labiausiai reprezentatyvios bazinės transporto priemonės EB tipo patvirtinimas galioja nepaisant etaloninės masės pasikeitimo.

W_2 Laikomasi reikalavimų, tačiau leidžiama keisti maršruto parinkimą, degalų pripildymo vamzdelio ilgį, degalų žarneles ir degalų garavimo vamzdį. Leidžiama keisti pradinę degalų bako vietą.

W_3 Neįgaliųjų vežimėliui skirta vieta laikoma sėdimąja vieta. Kiekvienam neįgaliųjų vežimėliui turi būti skirta užtektinai vietos. Specialaus ploto išilginė plokštuma yra lygiagreti transporto priemonės išilginei plokštumai.

Transporto priemonės savininkas atitinkamai informuojamas, kad kaip transporto priemonės sėdimoji vieta naudojamas neįgaliųjų vežimėlis gali atlaikyti smūgius, kuriuos įvairiomis važiavimo sąlygomis perduoda tvirtinimo mechanizmai.

Transporto priemonės sėdynės gali būti atitinkamai pritaikytos, jei jų įtvirtinimais, mechanizmais ir galvos apsaugos priemonėmis garantuojamos tokios pačios direktyvoje numatytos naudojimo charakteristikos.

W_4 Reikalaujama, kad laipinimo priemonės ilsėjimosi padėtyje atitiktų direktyvos nuostatas.

▼M6

_____

▼M1

W_7 Naujo CO_2 išlakų bandymo nereikia atlikti, jei, taikant W_1 nuostatas, nebūtina atlikti išlakų iš išmetimo vamzdžio naujų bandymų.

▼**M1**

W_8	Apskaičiavimo tikslais, tariama, kad neįgaliųjų vežimėlio masė kartu su jo naudotoju yra 100 kg. Masė koncentruojama trimatės įrangos H taške. Techninė tarnyba taip pat svarsto galimybę naudoti elektrinį (-ius) neigaliųjų vežimėlį (-ius), kurio (-ių) tariama masė kartu su jo naudotoju yra 250 kg. Bet kokie keleivių talpos apribojimai dėl elektrinio (-ių) vežimėlio (-ių) įrašomi tipo patvirtinimo liudijime ir padaromi įrašai atitinkama kalba atitikties liudijime.
W_9	Naujų bandymų pritaikytai transporto priemonei nereikės atlikti, jeigu perkonstruojant transporto priemonę liko nepakeista priešais vairuotojo R tašką esanti priekinė važiuoklės dalis ir nebuvo išimtos ar išjungtos papildomosios apsaugos sistemos dalys (oro pagalvė (-ės)).
W_{10}	Naujų bandymų pritaikytai transporto priemonei nereikės atlikti, jeigu nebuvo pakeistas šoninis sustiprinimas ir nebuvo išimtos ar išjungtos papildomosios apsaugos sistemos dalys (oro pagalvė (-ės)).
Y	Su sąlyga, kad įrengti visi privalomieji apšvietimo įtaisai.
Z	Tik N_1 kategorijos I klasės transporto priemonėms, kaip apibūdinta Direktyvos 70/220/EEB I priedo 5.3.1.4. punkto pirmoje lentelėje.

▼**M15**

XII PRIEDAS

MAŽŲ SERIJŲ IR SERIJOS PABAIGOS APRIBOJIMAI

A. MAŽŲ SERIJŲ APRIBOJIMAI

1. Transporto priemonių, kurias, taikant 22 straipsnį, galima per vienerius metus užregistruoti, parduoti ar pradėti eksploatuoti Europos Sąjungoje, skaičius neturi viršyti toliau nurodytų skaičių, susijusių su atitinkama transporto priemonės kategorija:

Kategorija	Vienetai
M_1	1 000
M_2, M_3	0
N_1	0
N_2, N_3	0
O_1, O_2	0
O_3, O_4	0

2. Vieno tipo transporto priemonių, kurias, taikant 23 straipsnį, galima per vienerius metus užregistruoti, parduoti ar pradėti eksploatuoti vienoje valstybėje narėje, skaičių nustato ta valstybė narė, bet tas skaičius neviršija toliau nurodytų skaičių, susijusių su atitinkama transporto priemonės kategorija:

Kategorija	Vienetai
M_1	75
M_2, M_3	250
N_1	500
N_2, N_3	250
O_1, O_2	500
O_3, O_4	250

3. Vieno tipo transporto priemonių, kurias, taikant Reglamento (ES) Nr. 1230/2012 6 straipsnio 2 dalį, galima per vienerius metus užregistruoti, parduoti ar pradėti eksploatuoti vienoje valstybėje narėje, skaičių nustato kiekviena valstybė narė, bet tas skaičius neviršija toliau nurodytų skaičių, susijusių su atitinkama transporto priemonės kategorija:

Kategorija	Vienetai
M_2, M_3	1 000
N_2, N_3	1 200
O_3, O_4	2 000

▼**M15**

B. SERIJOS PABAIGOS APRIBOJIMAI

Didžiausias skaičius komplektinių ir sukomplektuotų transporto priemonių, pradedamų eksploatuoti kiekvienoje valstybėje narėje vykdant serijos pabaigimo procedūrą, apribojamas vienu iš toliau nurodytų būdų, kurį pasirenka valstybė narė:

1. Vieno ar kelių tipų transporto priemonių didžiausiasis skaičius M_1 kategorijos atveju negali viršyti 10 %, o visų kitų kategorijų atveju negali viršyti 30 % visų atitinkamų tipų transporto priemonių, pradėtų eksploatuoti praėjusiais metais toje valstybėje narėje.

   Jei tie 10 % (arba atitinkamai 30 %) yra mažiau kaip 100 transporto priemonių, valstybė narė gali leisti pradėti eksploatuoti ne daugiau nei 100 transporto priemonių.

2. Iš bet kokio vieno tipo transporto priemonių galima rinktis tik transporto priemones, kuriu atveju galiojantis atitikties liudijimas išduotas transporto priemonės pagaminimo dieną arba vėliau ir kuris tebegaliojo bent tris mėnesius po to liudijimo išdavimo dienos, tačiau vėliau nustojo galioti įsigaliojus norminiam aktui.

▼B

XIII PRIEDAS

DALIŲ AR ĮRANGOS, KURIOS GALI KELTI RIMTĄ PAVOJŲ SISTEMŲ, BŪTINŲ TRANSPORTO PRIEMONĖS SAUGUMUI ARBA JOS APLINKĄ TAUSOJANČIAM VEIKIMUI, EKSPLOATAVIMO REIKALAVIMAMS, TINKAMOMS BANDYMŲ PROCEDŪROMS, ŽENKLINIMO IR PAKAVIMO NUOSTATOMS, TINKAMAM VEIKIMUI, SĄRAŠAS

I **Dalys ar įranga, turinčios didelės įtakos transporto priemonės saugumui**

Nr.	Detalės aprašymas	Eksploatavimo reikalavimas	Bandymo procedūra	Ženklinimo reikalavimas	Pakavimo reikalavimai
1	[…]				
2					
3					

II. **Dalys ar įranga, turinčios didelės įtakos transporto priemonės aplinką tausojančiam veikimui**

Detalės Nr.	Detalės aprašymas	Eksploatavimo reikalavimas	Bandymo procedūra	Ženklinimo reikalavimas	Pakavimo reikalavimai
1	[…]				
2					
3					

▼B

XIV PRIEDAS

PAGAL NORMINIUS AKTUS SUTEIKTŲ EB TIPO PATVIRTINIMŲ SĄRAŠAS

Tipą tvirtinančios institucijos spaudas

Sąrašo numeris:

Laikotarpis: nuo … iki .....

Pateikiama tokia informacija apie kiekvieną per pirmiau nurodytą laikotarpį suteiktą, atsisakytą suteikti ar panaikintą EB tipo patvirtinimą:

Gamintojas:

EB tipo patvirtinimo numeris:

Pratęsimo priežastis (kai taikoma):

Gamybinė markė:

Tipas:

Išdavimo data:

Pirmoji išdavimo data (jei pratęsiama):

▼M9

XV PRIEDAS

NORMINIAI AKTAI, PAGAL KURIUOS GAMINTOJAS GALI BŪTI PASKIRTAS TECHNINE TARNYBA

0. **Tikslai ir taikymo sritis**

0.1. Šiame priede pateiktas norminių aktų, pagal kuriuos gamintojas gali būti paskirtas technine tarnyba remiantis 41 straipsnio 6 dalimi, sąrašas.

0.2. Jame taip pat pateikiamos suteikiant tipo patvirtinimą IV priedo I dalyje nurodytoms transporto priemonėms, sudėtinėms dalims ir atskiriems techniniams mazgams taikomos atitinkamos nuostatos dėl gamintojo paskyrimo technine tarnyba.

0.3. Tačiau jis netaikomas gamintojams, kurie pagal 22 straipsnį teikia mažosiomis serijomis gaminamų transporto priemonių patvirtinimo paraiškas.

1. **Gamintojo paskyrimas technine tarnyba**

1.1. Technine tarnyba paskirtas gamintojas – tai gamintojas, kurį patvirtinimo institucija paskyrė bandymų laboratorija patvirtinimo bandymams atlikti jos vardu, kaip apibrėžta 3 straipsnio 31 dalyje.

Remiantis 41 straipsnio 6 dalimi, gamintojas gali būti paskirtas technine tarnyba tik A kategorijos veiklai vykdyti.

1.2. Frazė „bandymams atlikti“ neapsiriboja vien tik veikimo charakteristikų matavimu – ji taip pat apima bandymų rezultatų registravimą, ataskaitos, įskaitant susijusių išvadų, pateikimą patvirtinimo institucijai.

Ji reiškia tikrinimą, ar laikomasi tų nuostatų, kuriomis nebūtinai reikalaujama atlikti matavimo. Tai taikoma projektavimo įvertinimui, kai tikrinama atitiktis teisės aktų reikalavimams.

Pvz., frazė „patikrinama ar degalų bako vieta transporto priemonėje atitinka Direktyvos 70/221/EEB I straipsnio 5.10 punkto nuostatas“ turi būti suprantama kaip vienas iš „bandymams atlikti“ reikiamų veiksmų.

2. **Norminių aktų ir apribojimų sąrašas**

	Nuoroda į norminį aktą	Dalykas
4.	Direktyva 70/222/EEB	Vieta galiniam valstybinio numerio ženklui
7.	Direktyva 70/388/EEB	Įspėjamasis garsinis signalas
18.	Direktyva 76/114/EEB	Identifikavimo lentelės
20.	Direktyva 76/756/EEB	Apšvietimo ir šviesos signalizavimo įtaisų įrengimas
27.	Direktyva 77/389/EEB	Vilkimo kabliai
33.	Direktyva 78/316/EEB	Valdymo įtaisų, signalinių lempučių ir rodytuvų identifikavimas

▼**M9**

	Nuoroda į norminį aktą	Dalykas
34.	Direktyva 78/317/EEB	Ledo nutirpdymas ir (arba) aprasojimo pašalinimas
35.	Direktyva 78/318/EEB	Apliejimas ir (arba) valymas
36.	Direktyva 2001/56/EB	Šildymo sistemos Išskyrus VIII priedo nuostatas dėl SND šildymo sistemų įrengimo transporto priemonėse
37.	Direktyva 78/549/EEB	Ratų apsaugai
44.	Direktyva 92/21/EEB	Masė ir matmenys (automobilių)
45.	Direktyva 92/22/EEB	Apsauginis stiklas Apsiribojama nuostatomis, įtrauktomis į JT/EEK taisyklės Nr. 4321 priedą
46.	Direktyva 92/23/EEB	Padangos
48.	Direktyva 97/27/EB	Masė ir matmenys (išskyrus 44 punkte nurodytas transporto priemones)
49.	Direktyva 92/114/EEB	Kabinų išorinės iškyšos
50.	Direktyva 94/20/EB	Sukabinimo įtaisai Taikomos tik nuostatos, įtrauktos į V priedą (iki 8 skirsnio imtinai) ir VII priedą.
61.	Direktyva 2006/40/EB	Oro kondicionavimo sistema

▼M9

Priedėlis

Gamintojo paskyrimas techninė tarnyba

1. **Bendrosios nuostatos**

1.1. Gamintojas paskiriamas techninė tarnyba ir apie tai nurodoma pranešime remiantis 41, 42 ir 43 straipsnių nuostatomis ir praktinėmis šiame priede nurodytomis priemonėmis.

1.2. Gamintojas akredituojamas pagal standartą EN ISO/IEB 17025:2005 „Tyrimų, bandymų ir kalibravimo laboratorijų kompetencijai keliami bendrieji reikalavimai“.

2. **Subranga**

2.1. Remiantis 41 straipsnio 6 dalies pirmos pastraipos nuostatomis gamintojas gali paskirti subrangovą bandymams jo vardu atlikti.

Subrangovas – tai:

a) patronuojamoji bendrovė, kuriai gamintojas savo įmonės viduje paveda atlikti bandymus, arba

b) trečioji šalis, sudariusi su gamintoju sutartį dėl bandymų atlikimo.

2.2. Naudojantis subrangovų paslaugomis nedingsta gamintojo prievolė laikytis 41 straipsnio nuostatų, ypač nuostatų dėl techninių tarnybų įgūdžių ir atitikties standartui EN ISO/IEC 17025:2005.

2.3. XV priedo 1 skirsnis taikomas subrangovams.

3. **Bandymų ataskaita**

Bandymų ataskaitos rengiamos vadovaujantis Direktyvos 2007/46/EB V priedo 3 priedėlyje nustatytais bendraisiais reikalavimais.

▼M9

XVI PRIEDAS

SPECIALIOSIOS SĄLYGOS, KURIAS TURI ATITIKTI VIRTUALIŲ BANDYMŲ METODAI IR NORMINIAI AKTAI, PAGAL KURIUOS GAMINTOJAS ARBA TECHNINĖ TARNYBA GALI TAIKYTI VIRTUALIŲ BANDYMŲ METODUS

0. **Tikslai ir taikymo sritis**

Šiame priede nustatytos reikiamos nuostatos dėl virtualių bandymų atlikimo remiantis 11 straipsnio 3 dalimi.

Jis netaikomas 11 straipsnio 2 dalies antrai pastraipai.

1. **Norminių aktų sąrašas**

Nr.	Nuoroda į norminį aktą	Dalykas
3.	Direktyva 70/221/EEB	Degalų bakai ir (arba) galiniai apsauginiai įtaisai
6.	Direktyva 70/387/EEB	Durų užraktai ir vyriai
8.	Direktyva 2003/97/EB	Netiesioginio matymo įtaisai
12.	Direktyva 74/60/EEB	Vidaus įranga
16.	Direktyva 74/483/EEB	Išorinės iškyšos
20.	Direktyva 76/756/EEB	Apšvietimo ir šviesos signalizavimo įtaisų įrengimas
27.	Direktyva 77/389/EEB	Vilkimo kabliai
32.	Direktyva 77/649/EEB	Priekinis matymas
35.	Direktyva 78/318/EEB	Apliejimas ir (arba) valymas
37.	Direktyva 78/549/EEB	Ratų apsaugai
42.	Direktyva 89/297/EEB	Šoninės apsaugos priemonės
▼M15		
44.	Reglamentas (ES) Nr. 1230/2012	
▼M9		
49.	Direktyva 92/114/EEB	Kabinų išorinės iškyšos
50.	Direktyva 94/20/EB	Sukabinimo įtaisai
52.	Direktyva 2001/85/EB	Miesto autobusai ir tolimojo susisiekimo autobusai
57.	Direktyva 2000/40/EB	Apsauginis priekio užkardas

▼M9

1 priedėlis

Bendrosios sąlygos, kurias turi atitikti virtualaus bandymo metodai

1. **Virtualaus bandymo struktūra**

Aprašant ir atliekant virtualų bandymą, naudojama tokia pamatinė schema:

a) tikslas;

b) struktūros modelis;

c) ribinės sąlygos;

d) apkrovos prielaidos;

e) apskaičiavimas;

f) įvertinimas;

g) pagrindimas dokumentais.

2. **Kompiuterinio modeliavimo ir skaičiavimo pagrindai**

2.1. *Matematinis modelis*

Matematinį modelį pateikia gamintojas. Jis turi atskleisti transporto priemonės, sistemos ir sudėtinės dalies, kurios bandymai atliekami siekiant nustatyti, ar laikomasi norminio akto ir jo ribinių sąlygų reikalavimų, struktūros sudėtingumą.

Tos pačios nuostatos *mutatis mutandis* taikomos atskirai be transporto priemonės atliekant sudėtinių dalių ar techninių mazgų bandymus.

2.2. *Matematinio modelio patvirtinimo procesas*

Modelis patvirtinamas atsižvelgiant į realias bandymo sąlygas.

Šiuo tikslu atliekamas fizikinis bandymas, kad būtų galima palyginti taikant matematinį modelį gautus rezultatus su fizikinio bandymo rezultatais. Įrodoma, kad bandymų rezultatus galima palyginti. Gamintojas arba techninė tarnyba parengia patvirtinimo ataskaitą ir ją pateikia patvirtinimo institucijai.

Apie bet kokius matematinio modelio ar programinės įrangos pakeitimus, dėl kurių patvirtinimo ataskaita būtų pripažinta negaliojančia, pranešama patvirtinimo institucijai, kuri gali pareikalauti iš naujo vykdyti patvirtinimo procesą.

3 priede pateikiama patvirtinimo proceso schema.

2.3. *Dokumentai*

Gamintojas pateikia modeliavimui ir skaičiavimui naudotus duomenis ir pagalbines priemones ir juos tinkamai pagrindžia dokumentais.

3. **Priemonės ir parama**

Techninei tarnybai paprašius gamintojas pateikia reikiamas priemones, įskaitant programinę įrangą, arba sudaro sąlygas jomis naudotis.

▼M9

Be to, techninei tarnybai jis suteikia reikiamą paramą.

Sudarant techninei tarnybai reikalingas sąlygas arba teikiant jai paramą nepanaikinama techninės tarnybos prievolė užtikrinti personalo įgūdžius, mokestį už licencijos teises ir konfidencialumą.

▼M9

2 priedėlis

Specialiosios sąlygos, taikomos virtualių bandymų metodams

1. **Norminių aktų sąrašas**

	Nuoroda į norminį aktą	Priedas ir dalis	Specialiosios sąlygos
3.	Direktyva 70/221/EEB	II priedas (galinės apsaugos įtaisai) 5.4.5 punktas	
6.	Direktyva 70/387/EEB	II priedas 4.3 punktas	
8.	Direktyva 2003/97/EB	III priedas Visos 3, 4 ir 5 skirsnių nuostatos.	Nustatytas galinio vaizdo veidrodžių matymo laukas.
12.	Direktyva 74/60/EEB	I priedas Visos 5 skirsnio nuostatos („Techniniai reikalavimai“).	Visų kreivio spindulių ir visų iškyšų matavimas, išskyrus atvejus, kai reikalaujama taikyti jėgą siekiant laikytis minėtų nuostatų.
		II priedas	Srities, į kurią gali atsitrenkti galva, nustatymas
16.	Direktyva 74/483/EEB	I priedas Visos 5 skirsnio („Bendrosios specifikacijos“) ir 6 skirsnio („Detaliosios specifikacijos“) nuostatos.	Visų kreivio spindulių ir visų iškyšų matavimas, išskyrus atvejus, kai reikalaujama taikyti jėgą siekiant laikytis minėtų nuostatų.
20.	Direktyva 76/756/EEB	JT/EEK taisyklės Nr. 48 6 skirsnis („Konkrečios specifikacijos“).	6.22.9.2.2 punkte nurodytas bandomasis važiavimas atliekamas su tikra transporto priemone.
		JT/EEK taisyklės Nr. 48 4, 5 ir 6 priedų nuostatos.	
27.	Direktyva 77/389/EEB	II priedo 2 skirsnis	
32.	Direktyva 77/649/EEB	I priedo 5 skirsnis („Specifikacijos“).	
35.	Direktyva 78/318/EEB	I priedas	5.1.2 punktas Tik valomo ploto matavimas.
37.	Direktyva 78/549/EEB	I priedo 2 skirsnis („Specialieji reikalavimai“).	
42.	Direktyva 89/297/EEB	I priedo 2.8 punktas	Pasipriešinimas veikiant horizontaliai jėgai ir nuokrypos matavimas.

▼M9

	Nuoroda į norminį aktą	Priedas ir dalis	Specialiosios sąlygos
▼M15			
44.	Reglamentas (ES) Nr. 1230/2012	I priedo B dalies 7 ir 8 skirsniai	a) Patikrinti, ar laikomasi manevringumo reikalavimų, įskaitant transporto priemonių, kuriose sumontuotos pakeliamosios ar keičiamos apkrovos ašys, manevringumą.
		I priedo C dalies 6 ir 7 skirsniai	b) didžiausio galinės dalies išsikišimo posūkio metu matavimas.
▼M9			
49.	Direktyva 92/114/EEB	I priedas Visos 4 skirsnio nuostatos („Specialieji reikalavimai“). N_1 transporto priemonėms taikomos šio priedėlio 16 punkte nurodytos nuostatos.	Visų kreivio spindulių ir visų iškyšų matavimas, išskyrus atvejus, kai reikalaujama, kad turi būti veikiama jėga siekiant laikytis minėtų nuostatų.
50.	Direktyva 94/20/EB	V priedas. Mechaniniams sukabinimo įtaisams taikomi reikalavimai	Įtrauktos visos 1–8 skirsnių nuostatos.
		VI priedo 1.1 punktas	Paprastos konstrukcijos mechaninių sukabinimo įtaisų stiprumo bandymai gali būti pakeisti virtualiais bandymais.
		VI priedo 4 skirsnis „Mechaninių sukabinimo įtaisų bandymai“	Tik 4.5.1 punktas (stiprumo bandymas), 4.5.2 (atsparumas klupčiai) ir 4.5.3 punktas (atsparumas lenkimo momentui).
52.	Direktyva 2001/85/EB	I priedas	7.4.5 punktas. Stabilumo bandymas I priedo priedėlyje nurodytomis sąlygomis.
		IV priedas. Kėbulo rėmų atsparumas	4 priedėlis. Kėbulo rėmų atsparumo patikrinimas apskaičiavimo būdu.
57.	Direktyva 2000/40/EB	JT/EEK taisyklės Nr. 93 5 priedo 3 skirsnis	Pasipriešinimas veikiant horizontaliai jėgai ir nuokrypos matavimas.

▼M9

3 priedėlis

Pripažinimo procesas

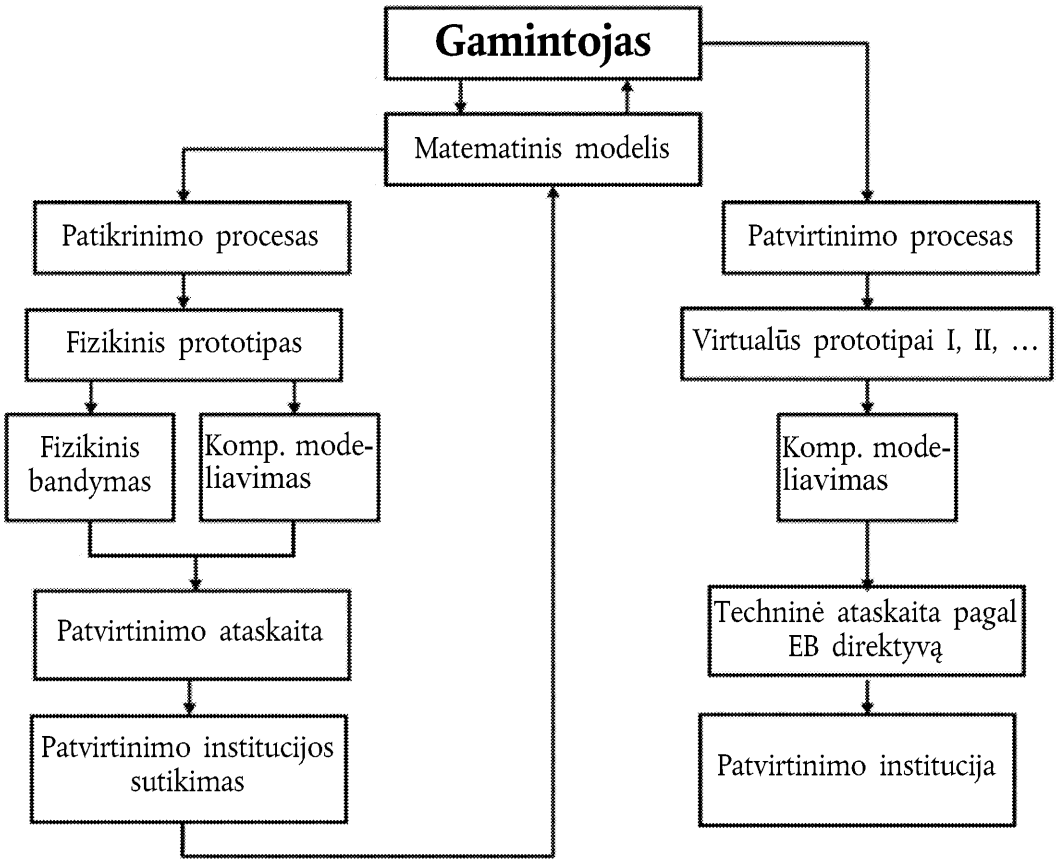

▼B

XVII PRIEDAS

PAKOPINIO EB TIPO PATVIRTINIMO TVARKA

1. BENDRIEJI DALYKAI

1.1. Tam, kad pakopinis EB tipo patvirtinimo procesas vyktų sklandžiai, reikalingi bendri visų susijusių gamintojų veiksmai. Todėl prieš suteikdamos pirmojo etapo ir vėlesnių etapų patvirtinimus tipo patvirtinimo institucijos turi užtikrinti, kad tarp dalyvaujančių gamintojų būtų sudaryti tinkami susitarimai dėl dokumentų bei informacijos suteikimo ir keitimosi ja, jog sukomplektuotos transporto priemonės tipas atitiktų visų taikytinų norminių aktų, nurodytų IV ar XI prieduose, techninius reikalavimus. Turi būti pateikta informacija apie reikiamus sistemų, sudėtinių dalių ir atskirų techninių mazgų patvirtinimus ir transporto priemonės dalis, kurios yra įrengtos nekomplektinėje transporto priemonėje, tačiau dar nėra patvirtintos.

1.2. EB tipo patvirtinimai pagal šio priedo nuostatas suteikiami pagal esamą transporto priemonės tipo baigtumą ir turi aprėpti visus ankstesniais etapais suteiktus patvirtinimus.

1.3. Kiekvienas pakopiniame EB tipo patvirtinimo procese dalyvaujantis gamintojas yra atsakingas už tai, kad visų jo gaminamų ar jo primontuojamų prie ankstesniuose etapuose pagamintos transporto priemonės konstrukcijos sistemų, sudėtinių dalių ar specialių techninių mazgų gamyba būtų patvirtinta ir atitiktų reikalavimus. Jis neatsako už ankstesniame etape patvirtintas sudėtines dalis, išskyrus atvejus, kai jis modifikuoja tokias dalis tiek, jog anksčiau suteiktas patvirtinimas netenka galios.

2. TVARKA

Tipo patvirtinimo institucija privalo:

a) patikrinti, ar visi EB tipo patvirtinimo liudijimai, išduoti pagal norminius aktus, taikomus transporto priemonių tipo patvirtinimui, apima užbaigtą transporto priemonės tipą ir atitinka nustatytus reikalavimus;

b) užtikrinti, kad visi reikiami duomenys, atsižvelgiant į transporto priemonės užbaigtumą, būtų įtraukti į informacinį aplanką;

c) nuorodomis į dokumentus užtikrinti, kad transporto priemonės informacinio aplanko I dalyje nurodytos transporto priemonės specifikacijos ir duomenys būtų įtraukti į informacinius paketus ir EB tipo patvirtinimo liudijimus pagal atitinkamus norminius aktus; ir sukomplektuotos transporto priemonės atveju, jeigu informacinio aplanko I dalyje esantys punktai neįtraukiami į kurios nors iš atskirų norminių aktų informacinius paketus, patvirtinti, kad atitinkama sudėtinė dalis ar charakteristika atitinka informaciniame aplanke pateiktus duomenis;

d) atlikti patvirtintino tipo transporto priemonės dalių ir sistemų atrinktų pavyzdžių patikrinimus, reikalingus nustatyti, ar transporto priemonė (-ės) yra pagaminta (-os) taip, kaip nurodyta autentiškame informaciniame pakete pagal visų atitinkamų atskirųjų norminių aktų reikalavimus, arba pasirūpinti, kad tokie patikrinimai būtų atlikti;

e) atlikti arba pavesti atlikti reikiamus atskirų techninių mazgų įrangos patikrinimus, jei taikytina.

▼B

3. Pagal 2 dalies d punkto nuostatas patikrintinų transporto priemonių skaičius turi būti pakankamas, kad būtų galima tinkamai kontroliuoti įvairius tvirtinamo EB tipo derinius, atsižvelgiant į transporto priemonės užbaigtumą ir į tokius kriterijus:

— variklį,

— pavarų dėžę,

— varančiąsias ašis (skaičius, vieta, sujungimas),

— vairuojamąsias ašis (skaičius ir padėtis),

— kėbulo rūšis,

— durų skaičių,

— vairaračio padėties pusę,

— sėdimųjų vietų skaičių,

— įrangos lygį.

4. TRANSPORTO PRIEMONĖS TAPATUMO NUSTATYMAS

4.1. Transporto priemonės identifikavimo numeris

a) Bazinės transporto priemonės identifikavimo numeris, kaip nustatyta Direktyvoje 76/114/EEB, išlaikomas per tolesnius tipo patvirtinimo proceso etapus, kad būtų užtikrinta galimybė „atsekti“ procesą.

b) Tačiau paskutiniame gamybos užbaigimo etape atitinkamas su šiuo etapu susijęs gamintojas, sutikus patvirtinimo institucijai, pirmą ir antrą transporto priemonės identifikavimo numerio segmentus gali pakeisti savo transporto priemonės gamintojo kodu ir transporto priemonės identifikavimo kodu, tačiau išimtinai tik tuo atveju, kai transporto priemonė turi būti registruojama su jo prekės pavadinimu. Šiuo atveju bazinės transporto priemonės pilnas transporto priemonės identifikavimo numeris nėra pašalinamas.

4.2. Papildoma gamintojo plokštelė

Antruoju ir vėlesniais etapais, be Direktyvoje 76/114/EEB reikalaujamos ženklinimo plokštelės, kiekvienas gamintojas turi transporto priemonėje pritvirtinti papildomą plokštelę, kurios pavyzdys pateiktas šio priedo priedėlyje. Tokia plokštelė turi būti tvirtai pritvirtinta pastebimoje ir lengvai prieinamoje vietoje ant eksploatacijos metu nekeičiamos dalies. Išvardyta tvarka joje turi būti aiškiai ir neištrinamai pateikta tokia informacija:

— gamintojo pavadinimas,

— EB tipo patvirtinimo numerio 1, 3 ir 4 segmentai,

— patvirtinimo etapas,

— transporto priemonės identifikavimo numeris,

— didžiausioji leistina transporto priemonės su kroviniu masė ([a]),

— didžiausia leistina transporto priemonės su priekaba bendra masė (kai transporto priemonei leistina vilkti priekabą) ([a]),

— didžiausia leistina kiekvienos ašies apkrova, vardijant nuo priekio link galo ([a]),

— ir jeigu tai yra puspriekabė arba priekaba, kurios ašis (-ys) sutampa su jos sunkio centru, didžiausia leistina masė sukabinimo taške ([a]).

Jeigu pirmiau minėtose nuostatose nenustatyta kitaip, plokštelė turi atitikti Direktyvos 76/114/EEB reikalavimus.

([a]) Tik jei vertė pasikeitė dabartiniame patvirtinimo etape.

▼B

Priedėlis

GAMINTOJO PAPILDOMOS PLOKŠTELĖS PAVYZDYS

Toliau pateikti duomenys yra tik kaip pavyzdžiai.

GAMINTOJO PAVADINIMAS (3 etapas)
e2*98/14*2609
3 etapas
WD9VD58D98D234560
1 500 kg
2 500 kg
1–700 kg
2–810 kg

▼B

XVIII PRIEDAS

TRANSPORTO PRIEMONĖS KILMĖS LIUDIJIMAS

Gamintojo deklaracija dėl bazinės/nekomplektinės transporto priemonės, kuri nepateikiama su atitikties liudijimu

Aš, žemiau pasirašęs, pareiškiu, kad toliau nurodyta transporto priemonė buvo pagaminta mūsų gamykloje ir kad tai yra naujai pagaminta transporto priemonė.

0.1. Gamybinė markė (gamintojo prekės pavadinimas):

0.2. Transporto priemonės tipas:

0.2.1. Komercinis (-iai) pavadinimas (-ai):

0.3. Tipo identifikavimo priemonės:

0.6. Transporto priemonės identifikavimo numeris:

0.8. Surinkimo gamyklos (-ų) adresas (-ai):

Be to, toliau pasirašęs pareiškia, kad pristatyta transporto priemonė atitinka toliau nurodytų norminių aktų reikalavimus:

Dalykas	Norminio akto nuoroda	Tipo patvirtinimo numeris	Valstybė narė arba Susitariančioji Šalis (+), suteikusi tipo patvirtinimą (++)
1. Triukšmo lygis			
2. Emisijos			
3. …			
ir kt.			

(+) Pataisyto 1958 m. susitarimo Susitariančiosios Šalys.
(++) Nurodoma, jeigu iš tipo patvirtinimo numerių negalima nustatyti.

Ši deklaracija parengta pagal Direktyvos 2007/46/EB XI priede nustatytas nuostatas.

(Vieta) (Parašas) (Data)

▼B

XIX PRIEDAS

ŠIOS DIREKTYVOS NUOSTATŲ DĖL TIPO PATVIRTINIMO VYKDYMO GRAFIKAS

Atitinkamos kategorijos	Vykdymo datos		
	Nauji transporto priemonių tipai Pildyti nebūtina	Nauji transporto priemonių tipai Pildyti būtina	Esami transporto priemonių tipai Pildyti būtina
M_1	NT (*)	2009 m. balandžio 29 d.	NT (*)
M_1 kategorijos specialios paskirties transporto priemonės	2009 m. balandžio 29 d.	2011 m. balandžio 29 d.	2012 m. balandžio 29 d.
N_1 kategorijos nekomplektinės ir komplektinės transporto priemonės	2009 m. balandžio 29 d.	2010 m. spalio 29 d.	2011 m. spalio 29 d.
N_1 kategorijos sukomplektuotos transporto priemonės	2009 m. balandžio 29 d.	2011 m. spalio 29 d.	2013 m. balandžio 29 d.
N_2, N_3, O_1, O_2, O_3, O_4 kategorijų nekomplektinės ir komplektinės transporto priemonės	2009 m. balandžio 29 d.	2010 m. spalio 29 d.	2012 m. spalio 29 d.
M_2, M_3 kategorijų nekomplektinės ir komplektinės transporto priemonės	2009 m. balandžio 29 d.	2009 m. balandžio 29 d. ([1])	2010 m. spalio 29 d.
N_1, N_2, N_3, M_2, M_3, O_1, O_2, O_3, O_4 kategorijų specialios paskirties transporto priemonės	2009 m. balandžio 29 d.	2012 m. spalio 29 d.	2014 m. spalio 29 d.
N_2, N_3 kategorijų sukomplektuotos transporto priemonės	2009 m. balandžio 29 d.	2012 m. spalio 29 d.	2014 m. spalio 29 d.
M_2, M_3 kategorijų sukomplektuotos transporto priemonės	2009 m. balandžio 29 d.	2010 m. balandžio 29 d. ([1])	2011 m. spalio 29 d.
O_1, O_2, O_3, O_4 kategorijų sukomplektuotos transporto priemonės	2009 m. balandžio 29 d.	2011 m. spalio 29 d.	2013 m. spalio 29 d.

(*) Netaikoma.
([1]) Taikant 45 straipsnio 4 dalį šis terminas atidedamas 12 mėnesių.

▼B

XX PRIEDAS

PANAIKINTŲ DIREKTYVŲ PERKĖLIMO Į NACIONALINĘ TEISĘ TERMINAI

A DALIS

Direktyva 70/156/EEB ir vėlesni ją keičiantys aktai

Direktyvos/reglamentai	Pastabos
Direktyva 70/156/EEB ([1])	
Direktyva 78/315/EEB ([2])	
Direktyva 78/547/EEB ([3])	
Direktyva 80/1267/EEB ([4])	
Direktyva 87/358/EEB ([5])	
Direktyva 87/403/EEB ([6])	
Direktyva 92/53/EEB ([7])	
Direktyva 93/81/EEB ([8])	
Direktyva 95/54/EB ([9])	Tik 3 straipsnis
Direktyva 96/27/EB ([10])	Tik 3 straipsnis
Direktyva 96/79/EB ([11])	Tik 3 straipsnis
Direktyva 97/27/EB ([12])	Tik 8 straipsnis
Direktyva 98/14/EB ([13])	
Direktyva 98/91/EB ([14])	Tik 3 straipsnis
Direktyva 2000/40/EB ([15])	Tik 4 straipsnis
Direktyva 2001/92/EB ([16])	Tik 3 straipsnis
Direktyva 2001/56/EB ([17])	Tik 7 straipsnis
Direktyva 2001/85/EB ([18])	Tik 4 straipsnis
Direktyva 2001/116/EB ([19])	
Reglamentas (EB) Nr. 807/2003 ([20])	Tik III priedo 2 punktas
Direktyva 2003/97/EB ([21])	Tik 4 straipsnis
Direktyva 2003/102/EB ([22])	Tik 6 straipsnis
Direktyva 2004/3/EB ([23])	Tik 1 straipsnis
Direktyva 2004/78/EB ([24])	Tik 2 straipsnis
Direktyva 2004/104/EB ([25])	Tik 3 straipsnis
Direktyva 2005/49/EB ([26])	Tik 2 straipsnis

([1]) OL L 42, 1970 2 23, p. 1.
([2]) OL L 81, 1978 3 28, p. 1.
([3]) OL L 168, 1978 6 26, p. 39.
([4]) OL L 375, 1980 12 31, p. 34.
([5]) OL L 192, 1987 7 11, p. 51.
([6]) OL L 220, 1987 8 8, p. 44.
([7]) OL L 225, 1992 8 10, p. 1.
([8]) OL L 264, 1993 10 23, p. 49.
([9]) OL L 266, 1995 11 8, p. 1.
([10]) OL L 169, 1996 7 8, p. 1.
([11]) OL L 18, 1997 1 21, p. 7.
([12]) OL L 233, 1997 8 25, p. 1.
([13]) OL L 91, 1998 3 25, p. 1.
([14]) OL L 11, 1999 1 16, p. 25.
([15]) OL L 203, 2000 8 10, p. 9.
([16]) OL L 291, 2001 11 8, p. 24.
([17]) OL L 292, 2001 11 9, p. 21.
([18]) OL L 42, 2002 2 13, p. 42.
([19]) OL L 18, 2002 1 21, p. 1.
([20]) OL L 122, 2003 5 16, p. 36.
([21]) OL L 25, 2004 1 29, p. 1.
([22]) OL L 321, 2003 12 6, p. 15.
([23]) OL L 49, 2004 2 19, p. 36.
([24]) OL L 153, 2004 4 30, p. 107.
([25]) OL L 337, 2004 11 13, p. 13.
([26]) OL L 194, 2005 7 26, p. 12.

▼B

B DALIS

Perkėlimo į nacionalinę teisę terminai

Direktyvos/reglamentai	Perkėlimo terminai	Taikymo data
Direktyva 70/156/EEB	1971 m. rugpjūčio 10 d.	
Direktyva 78/315/EEB	1979 m. birželio 30 d.	
Direktyva 78/547/EEB	1979 m. gruodžio 15 d.	
Direktyva 80/1267/EEB	1982 m. birželio 30 d.	
Direktyva 87/358/EEB	1988 m. spalio 1 d.	
Direktyva 87/403/EEB	1988 m. spalio 1 d.	
Direktyva 92/53/EEB	1992 m. gruodžio 31 d.	1993 m. sausio 1 d.
Direktyva 93/81/EEB	1993 m. spalio 1 d.	
Direktyva 95/54/EB	1995 m. gruodžio 1 d.	
Direktyva 96/27/EB	1997 m. gegužės 20 d.	
Direktyva 96/79/EB	1997 m. balandžio 1 d.	
Direktyva 97/27/EB	1999 m. liepos 22 d.	
Direktyva 98/14/EB	1998 m. rugsėjo 30 d.	1998 m. spalio 1 d.
Direktyva 98/91/EB	2000 m. sausio 16 d.	
Direktyva 2000/40/EB	2002 m. liepos 31 d.	2002 m. rugpjūčio 1 d.
Direktyva 2001/92/EB	2002 m. birželio 30 d.	
Direktyva 2001/56/EB	2003 m. gegužės 9 d.	
Direktyva 2001/85/EB	2003 m. rugpjūčio 13 d.	
Direktyva 2001/116/EB	2002 m. birželio 30 d.	2002 m. liepos 1 d.
Direktyva 2003/97/EB ([1])	2005 m. sausio 25 d.	
Direktyva 2003/102/EB ([2])	2003 m. gruodžio 31 d.	
Direktyva 2004/3/EB	2005 m. vasario 18 d.	
Direktyva 2004/78/EB	2004 m. rugsėjo 30 d.	
Direktyva 2004/104/EB	2005 m. gruodžio 31 d.	2006 m. sausio 1 d.
Direktyva 2005/49/EB	2006 m. birželio 30 d.	2006 m. liepos 1 d.

([1]) OL L 25, 2004 1 29, p. 1.
([2]) OL L 321, 2003 12 6, p. 15.

▼B

XXI PRIEDAS

KORELIACIJOS LENTELĖ

(nurodyta 49 straipsnio antroje pastraipoje)

Direktyva 70/156/EEB	Ši direktyva
—	1 straipsnis
1 straipsnio pirma pastraipa	2 straipsnio 1 dalis
1 straipsnio antra pastraipa	2 straipsnio 2 dalies a ir b punktai
—	2 straipsnio 2 dalies c punktas
—	2 straipsnio 3 ir 4 dalys
2 straipsnis	3 straipsnis
—	4 straipsnis
—	5 straipsnis
—	6 straipsnio 1 dalis
3 straipsnio 1 dalis	6 straipsnio 2 dalis
3 straipsnio 2 dalis	6 straipsnio 3 dalis
—	6 straipsnio 4 dalis
3 straipsnio 3 dalis	6 straipsnio 5 dalis
3 straipsnio 4 dalis	7 straipsnio 1 ir 2 dalys
3 straipsnio 5 dalis	6 straipsnio 6 dalis ir 7 straipsnio 1 dalis
—	6 straipsnio 7 ir 8 dalys
—	7 straipsnio 3 ir 4 dalys
4 straipsnio 1 dalies pirmos pastraipos a punktas	9 straipsnio 1 dalis
4 straipsnio 1 dalies pirmos pastraipos b punktas	9 straipsnio 2 dalis
4 straipsnio 1 dalies pirmos pastraipos c punktas	10 straipsnio 1 dalis
4 straipsnio 1 dalies pirmos pastraipos d punktas	10 straipsnio 2 dalis
—	10 straipsnio 3 dalis
4 straipsnio 1 dalies antra pastraipa	9 straipsnio 4 dalis
4 straipsnio 1 dalies trečia pastraipa	9 straipsnio 5 dalis
—	9 straipsnio 6 ir 7 dalys
—	8 straipsnio 1 ir 2 dalys
4 straipsnio 2 dalis	8 straipsnio 3 dalis
4 straipsnio 3 dalies pirmas ir trečias sakiniai	9 straipsnio 3 dalis
4 straipsnio 3 dalies antras sakinys	8 straipsnio 4 dalis
4 straipsnio 4 dalis	10 straipsnio 4 dalis

▼B

Direktyva 70/156/EEB	Ši direktyva
4 straipsnio 5 dalis	8 straipsnio 5 ir 6 dalys
4 straipsnio 6 dalis	8 straipsnio 7 ir 8 dalys
—	11 straipsnis
5 straipsnio 1 dalis	13 straipsnio 1 dalis
5 straipsnio 2 dalis	13 straipsnio 2 dalis
5 straipsnio 3 dalies pirma pastraipa	15 straipsnio 1 dalis
5 straipsnio 3 dalies antra pastraipa	15 straipsnio 3 dalis
5 straipsnio 3 dalies trečia pastraipa	15 straipsnio 2 dalis, 16 straipsnio 1 ir 2 dalys
5 straipsnio 3 dalies ketvirta pastraipa	13 straipsnio 3 dalis
5 straipsnio 4 dalies pirma pastraipa	14 straipsnio 1 dalis
5 straipsnio 4 dalies antra pastraipa	14 straipsnio 3 dalis ir 16 straipsnio 2 dalis
5 straipsnio 4 dalies trečia pastraipa	14 straipsnio 2 dalis
5 straipsnio 4 dalies ketvirtos pastraipos pirmas sakinys	13 straipsnio 3 dalis
5 straipsnio 4 dalies ketvirtos pastraipos antras sakinys	16 straipsnio 3 dalis
5 straipsnio 5 dalis	17 straipsnio 4 dalis
5 straipsnio 6 dalis	14 straipsnio 4 dalis
—	17 straipsnio 1–3 dalys
6 straipsnio 1 dalies pirma pastraipa	18 straipsnio 1 dalis
—	18 straipsnio 2 dalis
6 straipsnio 1 dalies antra pastraipa	18 straipsnio 3 dalis
6 straipsnio 2 dalis	—
—	18 straipsnio 4–8 dalys
6 straipsnio 3 dalis	19 straipsnio 1 ir 2 dalys
—	19 straipsnio 3 dalis
6 straipsnio 4 dalis	38 straipsnio 2 dalies pirma pastraipa
—	38 straipsnio 2 dalies antra pastraipa
7 straipsnio 1 dalis	26 straipsnio 1 dalis
—	26 straipsnio 2 dalis
7 straipsnio 2 dalis	28 straipsnis
7 straipsnio 3 dalis	29 straipsnio 1 ir 2 dalys
—	29 straipsnio 3 ir 4 dalys
8 straipsnio 1 dalis	—
—	22 straipsnis
8 straipsnio 2 dalies a punkto pirmas sakinys	26 straipsnio 3 dalis

▼B

Direktyva 70/156/EEB	Ši direktyva
8 straipsnio 2 dalies a punkto antras sakinys	—
8 straipsnio 2 dalies a punkto trečias–-šeštas sakiniai	23 straipsnio 1, 3, 5 ir 6 dalys
—	23 straipsnio 2 dalis
—	23 straipsnio 4 dalis
—	23 straipsnio 7 dalis
8 straipsnio 2 dalies b punkto 1 papunkčio pirma ir antra pastraipos	27 straipsnio 1 dalis
8 straipsnio 2 dalies b punkto 1 papunkčio trečia pastraipa	27 straipsnio 2 dalis
8 straipsnio 2 dalies b punkto 2 papunkčio pirma ir antra pastraipos	27 straipsnio 3 dalis
8 straipsnio 2 dalies b punkto 2 papunkčio trečia ir ketvirta pastraipos	—
—	27 straipsnio 4 ir 5 dalys
8 straipsnio 2 dalies c punkto pirma pastraipa	20 straipsnio 1 ir 2 dalys
8 straipsnio 2 dalies c punkto antra pastraipa	20 straipsnio 4 dalies pirma pastraipa
8 straipsnio 2 dalies c punkto trečia pastraipa	—
8 straipsnio 2 dalies c punkto ketvirta pastraipa	20 straipsnio 4 dalies antra pastraipa
—	20 straipsnio 4 dalies trečia pastraipa
—	20 straipsnio 3 ir 5 dalys
8 straipsnio 2 dalies c punkto penkta ir šešta pastraipos	21 straipsnio 1 dalies pirma pastraipa ir 21 straipsnio 2 dalis
—	21 straipsnio 1 dalies antra pastraipa
8 straipsnio 3 dalis	23 straipsnio 4 dalies antra pastraipa
—	24 straipsnis
—	25 straipsnis
9 straipsnio 1 dalis	36 straipsnis
9 straipsnio 2 dalis	35 straipsnio 1 dalis
—	34 straipsnis
—	35 straipsnio 2 dalis
10 straipsnio 1 dalis	12 straipsnio 1 dalis
10 straipsnio 2 dalis	12 straipsnio 2 dalies pirmos pastraipos pirmas sakinys
—	12 straipsnio 2 dalies pirmos pastraipos antras sakinys
—	12 straipsnio 3 dalis
11 straipsnio 1 dalis	30 straipsnio 2 dalis

▼B

Direktyva 70/156/EEB	Ši direktyva
11 straipsnio 2 dalis	30 straipsnio 1 dalis
11 straipsnio 3 dalis	30 straipsnio 3 dalis
11 straipsnio 4 dalis	30 straipsnio 4 dalis
11 straipsnio 5 dalis	30 straipsnio 5 dalis
11 straipsnio 6 dalis	30 straipsnio 6 dalis
—	31 straipsnis
—	32 straipsnis
12 straipsnio pirmas sakinys	33 straipsnio 1 dalis
12 straipsnio antras sakinys	33 straipsnio 2 dalis
—	37 straipsnis
—	38 straipsnio 1 dalis
13 straipsnio 1 dalis	40 straipsnio 1 dalis
—	39 straipsnio 1 dalis
13 straipsnio 2 dalis	39 straipsnio 2 dalis
13 straipsnio 3 dalis	40 straipsnio 3 dalis
—	40 straipsnio 2 dalis
13 straipsnio 4 dalis	39 straipsnio 7 dalis
13 straipsnio 5 dalis	39 straipsnio 2 dalis
—	39 straipsnio 3–6, 8 ir 9 dalys
—	41 straipsnio 1–3 dalys
14 straipsnio 1 dalies pirma įtrauka	43 straipsnio 1 dalis
14 straipsnio 1 dalies antros įtraukos pirmas sakinys	—
14 straipsnio 1 dalies antros įtraukos antras sakinys	41 straipsnio 4 dalis
14 straipsnio 1 dalies antros įtraukos i punktas	41 straipsnio 6 dalis
14 straipsnio 1 dalies antros įtraukos ii punktas	—
14 straipsnio 2 dalies pirma pastraipa	—
—	41 straipsnio 5 ir 7 dalys
14 straipsnio 2 dalies antra pastraipa	41 straipsnio 8 dalis
—	42 straipsnis
—	43 straipsnio 2–5 dalys
—	44–51 straipsniai
I priedas	I priedas
II priedas	II priedas
III priedas	III priedas

▼B

Direktyva 70/156/EEB	Ši direktyva
IV priedas	IV priedas
—	IV priedo priedėlis
V priedas	V priedas
VI priedas	VI priedas
—	VI priedo priedėlis
VII priedas	VII priedas
—	VII priedo priedėlis
VIII priedas	VIII priedas
IX priedas	IX priedas
X priedas	X priedas
XI priedas	XI priedas
XII priedas	XII priedas
—	XIII priedas
XIII priedas	XIV priedas
—	XV priedas
—	XVI priedas
XIV priedas	XVII priedas
XV priedas	XVIII priedas
—	IXX priedas
—	XX priedas
—	XXI priedas