Ez a dokumentum kizárólag tájékoztató jellegű, az intézmények semmiféle felelősséget nem vállalnak a tartalmáért

►B

AZ EURÓPAI PARLAMENT ÉS A TANÁCS 2007/46/EK IRÁNYELVE

(2007. szeptember 5.)

a gépjárművek és pótkocsijaik, valamint az ilyen járművek rendszereinek, alkatrészeinek és önálló műszaki egységeinek jóváhagyásáról

(„keretirányelv”)

(EGT-vonatkozású szöveg)

(HL L 263., 2007.10.9., 1. o.)

Módosította:

		Hivatalos Lap		
		Szám	Oldal	Dátum
►M1	A Bizottság 1060/2008/EK rendelete (2008. október 7.)	L 292	1	2008.10.31.
►M2	Az Európai Parlament és a Tanács 78/2009/EK rendelete (2009. január 14.)	L 35	1	2009.2.4.
►M3	Az Európai Parlament és a Tanács 79/2009/EK rendelete (2009. január 14.)	L 35	32	2009.2.4.
►M4	A Bizottság 385/2009/EK rendelete (2009. május 7.)	L 118	13	2009.5.13.
►M5	Az Európai Parlament és a Tanács 595/2009/EK rendelete (2009. június 18.)	L 188	1	2009.7.18.
►M6	Az Európai Parlament és a Tanács 661/2009/EK rendelete (2009. július 13.)	L 200	1	2009.7.31.
►M7	A Bizottság 2010/19/EU irányelve (2010. március 9.)	L 72	17	2010.3.20.
►M8	módosította a Bizottság 2011/415/EU határozata (2011. július 14.)	L 185	76	2011.7.15.
►M9	A Bizottság 371/2010/EU rendelete (2010. április 16.)	L 110	1	2010.5.1.
►M10	A Bizottság 183/2011/EU rendelete (2011. február 22.)	L 53	4	2011.2.26.
►M11	A Bizottság 582/2011/EU rendelete (2011. május 25.)	L 167	1	2011.6.25.
►M12	A Bizottság 678/2011/EU rendelete (2011. július 14.)	L 185	30	2011.7.15.
►M13	A Bizottság 65/2012/EU rendelete (2012. január 24.)	L 28	24	2012.1.31.
►M14	A Bizottság 1229/2012/EU rendelete (2012. december 10.)	L 353	1	2012.12.21.
►M15	A Bizottság 1230/2012/EU rendelete (2012. december 12.)	L 353	31	2012.12.21.
►M16	A Bizottság 171/2013/EU rendelete (2013. február 26.)	L 55	9	2013.2.27.

▼B

AZ EURÓPAI PARLAMENT ÉS A TANÁCS 2007/46/EK IRÁNYELVE

(2007. szeptember 5.)

a gépjárművek és pótkocsijaik, valamint az ilyen járművek rendszereinek, alkatrészeinek és önálló műszaki egységeinek jóváhagyásáról

(„keretirányelv”)

(EGT-vonatkozású szöveg)

AZ EURÓPAI PARLAMENT ÉS AZ EURÓPAI UNIÓ TANÁCSA,

tekintettel az Európai Közösséget létrehozó szerződésre és különösen annak 95. cikkére,

tekintettel a Bizottság javaslatára,

tekintettel az Európai Gazdasági és Szociális Bizottság véleményére ([1]),

a Szerződés 251. cikkében megállapított eljárásnak megfelelően ([2]),

mivel:

(1) A gépjárművek és pótkocsijaik típusjóváhagyására vonatkozó tagállami jogszabályok közelítéséről szóló, 1970. február 6-i 70/156/EGK tanácsi irányelvet ([3]) több alkalommal jelentősen módosították. Mivel további módosításokra van szükség, az irányelvet az érthetőség érdekében át kell dolgozni.

(2) A Közösség belső piacának létrehozása és működése érdekében célszerű a tagállamok jóváhagyási eljárásait a teljes harmonizáció elvén alapuló közösségi jóváhagyási eljárással helyettesíteni.

(3) A rendszerekre, alkatrészekre, önálló műszaki egységekre és járművekre alkalmazandó műszaki követelményeket össze kell hangolni, és szabályozási aktusokban kell meghatározni. Ezen szabályozási aktusoknak elsősorban arra kell törekedniük, hogy biztosítsák a közúti közlekedés biztonságát, az egészségvédelmet, a környezetvédelmet, az energiahatékonyságot és az illetéktelen használat elleni védelmet.

([1]) HL C 108., 2004.4.30., 29. o.

([2]) Az Európai Parlament 2004. február 11-i véleménye (HL C 97. E, 2004.4.22., 370. o.), a Tanács 2006. december 11-i közös álláspontja (HL C 64. E, 2007.3.20., 1. o.) és az Európai Parlament 2007. május 10-i álláspontja (a Hivatalos Lapban még nem tették közzé) és a Tanács 2007. július 23-i határozata.

([3]) HL L 42., 1970.2.23., 1. o. A legutóbb a 715/2007/EK európai parlamenti és tanácsi rendelettel (HL L 171., 2007.6.29., 1. o.) módosított irányelv.

▼B

(4) A gépjárművek és pótkocsijaik típusjóváhagyására vonatkozó tagállami jogszabályok közelítéséről szóló 70/156/EGK irányelv módosításáról szóló, 1992. június 18-i 92/53/EGK tanácsi irányelv ([1]) a teljes járművek típus-jóváhagyási közösségi eljárásának alkalmazását az M_1 járműkategóriára korlátozta. Ugyanakkor a belső piac kiépítésének befejezése és megfelelő működésének biztosítása érdekében ezen irányelv hatálya valamennyi gépjármű-kategóriára kell, hogy vonatkozzon, lehetővé téve a gyártók számára, hogy a közösségi típusjóváhagyás segítségével élvezzék a belső piac előnyeit.

(5) Annak érdekében, hogy a gyártók alkalmazkodhassanak az új harmonizált eljárásokhoz, elegendő felkészülési időt kellene hagyni, mielőtt a teljes járművek közösségi típusjóváhagyása kötelező lesz az egy szakaszban épített M_1-től különböző kategóriákhoz tartozó járművek esetében. Hosszabb felkészülési idő szükséges az M_1-től különböző kategóriájú, többlépcsős jóváhagyást igénylő járművek esetében, mivel ez az eljárás karosszériagyártók bevonását kívánja meg, akiknek elegendő tapasztalatot kell szerezniük ezen a téren annak érdekében, hogy a szükséges eljárásokat megfelelően végre lehessen hajtani. Ugyanakkor az M_2 és M_3 kategóriához tartozó járművek biztonságának fontossága miatt azon átmeneti időszak során, amelyben a nemzeti típusjóváhagyások még érvényesek annak érdekében, hogy a gyártók tapasztalatokat szerezhessenek az EK-jármű-típusjóváhagyás terén, szükséges, hogy az érintett járművek megfeleljenek a harmonizált irányelvek műszaki követelményeinek.

(6) Mostanáig azokat a gyártókat, akik kis sorozatban gyártanak járműveket, részben kizárták a belső piac előnyeiből. A tapasztalat azt mutatta, hogy a közúti közlekedés biztonságát és a környezetvédelmet lényegesen javítani lehetne, ha a kis sorozatban gyártott járműveket teljes mértékben integrálnák a járművek közösségi típus-jóváhagyási rendszerébe, az M_1 kategóriával kezdve.

(7) A visszaélések elkerülése érdekében a kis sorozatban gyártott járművekre vonatkozó valamennyi egyszerűsített eljárást a nagyon korlátozott gyártás eseteire kellene szűkíteni; ezért szükséges a legyártott járművek számának tekintetében a kis sorozat fogalmának pontosabb meghatározása.

(8) Fontos olyan intézkedéseket meghatározni, amelyek lehetővé teszik a járművek egyéni jóváhagyását annak érdekében, hogy a többlépcsős jóváhagyási rendszer eléggé rugalmas legyen; ugyanakkor a harmonizált, konkrét közösségi rendelkezések meghatározására várva a tagállamok a nemzeti szabályaikkal összhangban továbbra is kiadhatnának egyedi jóváhagyásokat.

([1]) HL L 225., 1992.8.10., 1. o.

▼B

(9) A járművek közösségi típus-jóváhagyási eljárásának az M_1-től különböző járműkategóriákra való alkalmazására várva, a tagállamok nemzeti alapon továbbra is kiadhatnának jármű-típus-jóváhagyást, és ennek megfelelően átmeneti rendelkezéseket kell meghatározni.

(10) Az ezen irányelv végrehajtásához szükséges intézkedéseket a Bizottságra ruházott végrehajtási hatáskörök gyakorlására vonatkozó eljárások megállapításáról szóló, 1999. június 28-i 1999/468/EK tanácsi határozattal ([1]) összhangban kell elfogadni.

(11) A 97/836/EK tanácsi határozattal ([2]) a Közösség csatlakozott az Egyesült Nemzetek Európai Gazdasági Bizottságának a kerekes gépjárművekre és azokba szerelhető, illetve azokon használható berendezésekre és tartozékokra vonatkozó egységes műszaki előírások elfogadásáról, valamint ezen előírások alapján kibocsátott jóváhagyások kölcsönös elismerésének feltételeiről szóló egyezményhez („a felülvizsgált 1958-as egyezmény”).

Következésképpen az Egyesült Nemzetek Európai Gazdasági Bizottságának (ENSZ-EGB) előírásait, amelyekhez az előbb említett határozatot alkalmazva csatlakozik a Közösség, valamint azon ENSZ-EGB-előírások módosításait, amelyekhez már csatlakozott a Közösség, integrálni kell a közösségi típus-jóváhagyási eljárásba vagy EK-jármű-típusjóváhagyási követelményként vagy a meglévő közösségi jogszabályok alternatíváiként. Különösen amikor a Közösség egy tanácsi határozat révén úgy határoz, hogy egy ENSZ-EGB-előírás váljon a járművek közösségi típus-jóváhagyási eljárásának részévé, és váltsa fel a meglévő közösségi jogot, a Bizottságot fel kell hatalmazni arra, hogy elvégezze ezen irányelv szükséges kiigazításait. Mivel ezek az intézkedések általános hatályúak, és ezen irányelv nem alapvető fontosságú elemeinek módosítására, vagy új, nem alapvető fontosságú elemekkel történő kiegészítésére irányulnak, azokat az 1999/468/EK határozat 5a. cikkében meghatározott ellenőrzéssel történő szabályozási bizottsági eljárással összhangban kell elfogadni.

(12) A jobb szabályozás és az egyszerűsítés céljából, valamint annak elkerülése érdekében, hogy a hatályos közösségi jogszabályokat a műszaki előírásokra vonatkozóan folyamatosan frissíteni kelljen, lehetővé kell tenni ezen irányelv vagy külön irányelvek és rendeletek számára, hogy létező nemzetközi szabványokra és szabályokra hivatkozzanak a közösségi jogi keretben való megismétlésük nélkül.

(13) Annak biztosítása érdekében, hogy a gyártásmegfelelőség ellenőrzési eljárását – amely a közösségi típus-jóváhagyási rendszer egyik sarokköve – rendben végrehajtsák, és az megfelelően működjön, az illetékes hatóságnak vagy egy, erre a célra kijelölt, megfelelően képesített műszaki szolgálatnak a gyártókat rendszeresen ellenőriznie kell.

([1]) HL L 184., 1999.7.17., 23. o. A 2006/512/EK határozattal (HL L 200., 2006.7.22., 11. o.) módosított határozat.

([2]) HL L 346., 1997.12.17., 78. o.

▼B

(14) A járművekre vonatkozó jóváhagyási jogszabályok fő célja annak biztosítása, hogy a forgalomba hozott új járművek, alkatrészek és önálló műszaki egységek a biztonság és környezetvédelem magas szintjét biztosítsák. E cél érvényesülését nem csorbíthatja az, ha a jármű kereskedelmi forgalomba hozatalát vagy forgalomba helyezését követően arra bizonyos részeket vagy berendezéseket szerelnek. Ezért megfelelő intézkedéseket kell hozni annak biztosítása érdekében, hogy azokat a részeket vagy berendezéseket, amelyek járművekre szerelhetők, és amelyek jelentős mértékben ronthatják a biztonsági vagy környezetvédelmi szempontból alapvetően fontos rendszerek működését, jóváhagyó hatóság általi előzetes ellenőrzésnek vessék alá, mielőtt értékesítésre kínálnák. Ezek az intézkedések azon követelményekkel kapcsolatos műszaki rendelkezéseket jelentenek, amelyeknek az említett részeknek meg kell felelniük.

(15) Ezeket az intézkedéseket csak korlátozott számú részre vagy berendezésre kell alkalmazni. Az ilyen részek vagy berendezések jegyzékét és az azokból eredő követelményeket az érdekelt felekkel folytatott konzultációt követően kell kidolgozni. A jegyzék létrehozása során a Bizottságnak egy jelentés alapján konzultálnia kell az érdekelt felekkel, és méltányos egyensúly kialakítására kell törekednie a közúti biztonság javításának követelményei és a környezetvédelmi követelmények, valamint a fogyasztók, a gyártók és a forgalmazók érdekei között, az értékesítés utáni piacon lévő verseny megőrzésével párhuzamosan.

(16) A részek és berendezések jegyzékét, az érintett alapvetően fontos rendszereket, valamint a vizsgálati és végrehajtási intézkedéseket az 1999/468/EK határozatnak megfelelően kell meghatározni. Mivel ezen intézkedések általános hatályúak, és ezen irányelv nem alapvető fontosságú elemeinek módosítására, vagy új, nem alapvető fontosságú elemekkel történő kiegészítésére irányulnak, azokat az említett határozat 5a. cikkében meghatározott, ellenőrzéssel történő szabályozási bizottsági eljárással összhangban kell elfogadni.

(17) Ez az irányelv egy sor konkrét biztonsági előírást hoz létre a fogyasztók egészségének és biztonságának védelmére vonatkozó konkrét követelmények megállapításával kapcsolatos, az általános termékbiztonságról szóló, 2001. december 3-i 2001/95/EK európai parlamenti és tanácsi irányelv ([1]) 1. cikkének (2) bekezdése értelmében. Ezért fontos olyan rendelkezések előírása, amelyek biztosítják, hogy amennyiben egy jármű ezen irányelv vagy a IV. mellékletben felsorolt szabályozási aktusok alkalmazásából eredően komoly kockázatot jelent a fogyasztókra, akkor a gyártó hatásos védintézkedéseket hozzon, beleértve a járművek visszahívását is. A jóváhagyási hatóságoknak ezért értékelni kell tudniuk, hogy a javasolt intézkedések kielégítők-e vagy sem.

(18) Fontos az, hogy a gyártók a lényeges információkat közöljék a járműtulajdonosokkal a biztonsági berendezések nem rendeltetésszerű használatának megelőzése érdekében. Célszerű az erre vonatkozó rendelkezéseket ebbe az irányelvbe belefoglalni.

([1]) HL L 11., 2002.1.15., 4. o.

▼B

(19) Az is lényeges, hogy a berendezésgyártók hozzáférjenek bizonyos információkhoz, amelyek csak a jármű gyártójától szerezhetők be, vagyis az alkatrészeknek az értékesítés utáni piacra történő kifejlesztéséhez szükséges műszaki információkhoz, beleértve a rajzokat.

(20) Ugyanilyen fontos, hogy a gyártók a független szolgáltatók számára tegyék könnyen hozzáférhetővé az információkat, biztosítva a járművek javítását és karbantartását egy teljes mértékben versengő piacon. Ezen információs követelményeket az eddigiekben a közösségi jogszabályokba és különösen a könnyű személygépjárművek és haszongépjárművek (Euro 5 és Euro 6) kibocsátás tekintetében történő típusjóváhagyásáról és a járműjavítási és -karbantartási információk elérhetőségéről szóló, 2007. június 20-i 715/2007/EK európai parlamenti és tanácsi rendeletbe ([1]) annak alapján vették fel, hogy a Bizottság legkésőbb a rendelet hatálybalépésétől számított négy év elteltével jelentést terjeszt elő a járműjavítási és -karbantartási információkhoz való hozzáférés rendszerének működéséről, és megvizsgálja, hogy megfelelőbb lenne-e az ilyen információkhoz való hozzáférésre vonatkozó összes rendelkezést egy típusjóváhagyásról szóló, felülvizsgált keretirányelvben egységesíteni.

(21) Az eljárás egyszerűsítése és felgyorsítása érdekében a külön irányelveket vagy rendeleteket végrehajtó intézkedéseket, valamint az ezen irányelv mellékleteinek és a külön irányelveknek vagy rendeleteknek, különösen a tudományos és műszaki ismeretek fejlődéséhez való igazítását célzó intézkedéseket az 1999/468/EK határozat szerint kell elfogadni. Mivel ezen intézkedések általános hatályúak, és ezen irányelv vagy a külön irányelvek vagy rendeletek nem alapvető fontosságú elemeinek módosítására, vagy új nem alapvető fontosságú elemekkel történő kiegészítésére irányulnak, azokat az említett határozat 5a. cikkében meghatározott, ellenőrzéssel történő szabályozási bizottsági eljárással összhangban kell elfogadni. Ugyanez az eljárás alkalmazandó a fogyatékkal élő személyeknek szánt járművek típusjóváhagyásához szükséges kiigazításokra.

(22) A tapasztalat azt mutatja, hogy valószínű, hogy sürgősen megfelelő intézkedéseket kell hozni az úthasználók jobb védelmének biztosítására, amennyiben hiányosságokat tárnak fel a meglévő jogszabályokban. Ezekben a sürgős esetekben a külön irányelvek vagy rendeletek szükséges módosításait az 1999/468/EK határozattal összhangban kell elfogadni. Mivel ezen intézkedések általános hatályúak, és ezen irányelv vagy a külön irányelvek vagy rendeletek nem alapvető fontosságú elemeinek módosítására, vagy új nem alapvető fontosságú elemekkel történő kiegészítésére irányulnak, azokat az említett határozat 5a. cikkében meghatározott, ellenőrzéssel történő szabályozási bizottsági eljárással összhangban kell elfogadni.

([1]) HL L 171., 2007.6.29., 1. o.

▼B

(23) Mivel ezen irányelv célját – nevezetesen a belső piac megvalósítását a valamennyi járműkategóriára vonatkozó kötelező közösségi típus-jóváhagyási rendszer bevezetése révén – a tagállamok nem tudják kielégítően megvalósítani, és ezért az intézkedés léptéke miatt az közösségi szinten jobban megvalósítható, a Közösség intézkedéseket hozhat a Szerződés 5. cikkében foglalt szubszidiaritás elvének megfelelően. Az említett cikkben foglalt arányosság elvének megfelelően ez az irányelv nem lépi túl az e cél eléréséhez szükséges mértéket.

(24) Ezen irányelv nemzeti jogba való átültetésének kötelezettségét így azokra a rendelkezésekre kell korlátozni, amelyek a korábbi irányelvekkel összehasonlítva jelentős változást képviselnek. A változatlan rendelkezések átültetésének kötelezettsége a korábbi irányelvekből ered.

(25) A jogalkotás minőségének javításáról szóló intézményközi megállapodás ([1]) 34. pontjával összhangban a tagállamokat ösztönzik arra, hogy – a maguk számára, illetve a Közösség érdekében – készítsenek táblázatokat, amelyekben a lehető legpontosabban bemutatják az irányelv és az azt átültető intézkedések közötti megfelelést, és hogy e táblázatokat tegyék közzé.

(26) Ez az irányelv nem érinti a XX. melléklet B. részében meghatározott irányelvek nemzeti jogba történő átültetésére és alkalmazására vonatkozó határidőkkel kapcsolatos tagállami kötelezettségeket.

(27) Ezen irányelv követelményei összhangban állnak a szabályozási környezet egyszerűsítésére és javítására irányuló cselekvési tervben szereplő elvekkel.

(28) Különösen fontos, hogy az ezen irányelv alapján javasolt jövőbeni intézkedések, vagy az ezen irányelv alkalmazásával végrehajtandó eljárások megfeleljenek azon elveknek, amelyekre a Bizottság a XXI. századi versenyképes autóipari szabályozási keretről szóló közleményében emlékeztet,

ELFOGADTA EZT AZ IRÁNYELVET:

I. FEJEZET

ÁLTALÁNOS RENDELKEZÉSEK

1. cikk

Tárgy

Ez az irányelv egy olyan harmonizált keretet hoz létre, amely a hatálya alá tartozó valamennyi új járműnek, valamint az ilyen járművek rendszereinek, alkatrészeinek és önálló műszaki egységeinek jóváhagyásához szükséges igazgatási rendelkezéseket és általános műszaki követelményeket tartalmaz a Közösségen belül történő nyilvántartásba vételük, értékesítésük és forgalomba helyezésük megkönnyítése érdekében.

([1]) HL C 321., 2003.12.31., 1. o.

▼B

Ez az irányelv létrehozza továbbá az ezen irányelvvel összhangban jóváhagyott járművekhez szánt részek és berendezések értékesítésére és forgalomba helyezésére vonatkozó rendelkezéseket.

A járművek felépítésére és működésére vonatkozó konkrét műszaki követelményeket ezen irányelv alkalmazása során szabályozási aktusokban kell meghatározni, amelyek teljes körű felsorolását ezen irányelv IV. melléklete tartalmazza.

2. cikk

Hatály

(1) Ezt az irányelvet a közúti forgalomban való részvételre egy vagy több lépcsőben tervezett és gyártott járművek, valamint az ilyen járművekhez tervezett és gyártott rendszerek, alkatrészek és önálló műszaki egységek típusjóváhagyására kell alkalmazni.

Az irányelvet az ilyen járművek egyedi jóváhagyására is alkalmazni kell.

Ezt az irányelvet a hatálya alá tartozó járművekhez szánt részekre és berendezésekre is alkalmazni kell.

(2) Ezt az irányelvet nem kell alkalmazni a következő járművek típusjóváhagyására vagy egyedi jóváhagyására:

a) a mezőgazdasági vagy erdészeti traktorok, azok pótkocsijainak és cserélhető vontatott munkagépeinek, beleértve ezek rendszereit is, továbbá alkatrészeinek és önálló műszaki egységeinek típusjóváhagyásáról szóló, 2003. május 26-i 2003/37/EK európai parlamenti és tanácsi irányelvben ([1]) meghatározottak szerinti mezőgazdasági vagy erdészeti traktorok, valamint a kifejezetten ezek általi vontatásra tervezett és gyártott pótkocsik;

b) a motorkerékpárok és segédmotoros kerékpárok típusjóváhagyásáról szóló, 2002. március 18-i 2002/24/EK európai parlamenti és tanácsi irányelvben ([2]) meghatározottak szerinti négykerekű motorkerékpárok;

c) lánctalpas járművek.

(3) Az ezen irányelv szerinti típusjóváhagyás vagy egyedi jóváhagyás fakultatív a következő járművek esetében:

a) az elsősorban építési területeken vagy bányákban, kikötői vagy repülőtéri létesítményekben való használatra tervezett és épített járművek;

b) olyan járművek, amelyeket a hadsereg, a polgári védelem, a tűzoltóság vagy a közrend fenntartásáért felelős erők használatára terveztek és építettek; és

c) mozgó munkagépek,

([1]) HL L 171., 2003.7.9., 1. o. A legutóbb a 2006/96/EK tanácsi irányelvvel (HL L 363., 2006.12.20., 81. o.) módosított irányelv.

([2]) HL L 124., 2002.5.9., 1. o. A legutóbb a 2006/96/EK irányelvvel módosított irányelv.

▼B

olyan mértékben, amelyben ezek a járművek megfelelnek ezen irányelv követelményeinek. Az ilyen fakultatív jóváhagyások nem érintik a gépekről szóló, 2006. május 17-i 2006/42/EK európai parlamenti és tanácsi irányelv ([1]) alkalmazását.

(4) Az ezen irányelv szerinti egyedi jóváhagyás fakultatív a következő járművek esetében:

a) a kizárólag az utakon való versenyre szolgáló járművek;

b) egyedi tesztelési program végrehajtásához a gyártó felelőssége mellett az utakon használt járműprototípusok, feltéve hogy ezeket kifejezetten erre a célra tervezték és gyártották.

3. cikk

Fogalommeghatározások

Ezen irányelv és a IV. mellékletben felsorolt szabályozási aktusok alkalmazásában, kivéve ha ezek másképp rendelkeznek:

1. „szabályozási aktus”: külön irányelv vagy rendelet vagy a felülvizsgált 1958-as egyezményhez csatolt ENSZ-EGB-előírás;

2. „külön irányelv vagy rendelet”: a IV. melléklet I. részében felsorolt irányelv vagy rendelet. Ez a meghatározás magában foglalja ezek végrehajtási aktusait is;

3. „típusjóváhagyás”: olyan eljárás, amellyel egy tagállam igazolja, hogy a jármű típusa, rendszere, alkatrésze vagy önálló műszaki egysége megfelel a vonatkozó igazgatási rendelkezéseknek és műszaki követelményeknek;

4. „nemzeti típusjóváhagyás”: valamely tagállam nemzeti jogában meghatározott típus-jóváhagyási eljárás, melynek érvényessége az adott tagállam területére korlátozódik;

5. „EK-típusjóváhagyás”: olyan eljárás, amellyel a tagállam igazolja, hogy egy jármű, rendszer, alkatrész vagy önálló műszaki egység típusa megfelel ezen irányelv és a IV. vagy XI. mellékletben felsorolt szabályozási aktusok vonatkozó igazgatási rendelkezéseinek és műszaki követelményeinek;

6. „egyedi jóváhagyás”: olyan eljárás, amellyel egy tagállam igazolja, hogy egy adott jármű – akár egyedi, akár nem – megfelel a vonatkozó igazgatási rendelkezéseknek és műszaki követelményeknek;

7. „többlépcsős típusjóváhagyás”: olyan eljárás, amellyel egy vagy több tagállam igazolja, hogy – a gyártási állapottól függően – egy nem teljes vagy befejezett jármű típusa megfelel ezen irányelv vonatkozó igazgatási rendelkezéseinek és műszaki követelményeinek;

8. „lépésenkénti típusjóváhagyás”: olyan jármű-jóváhagyási eljárás, amely a járműhöz kapcsolódó rendszerekre, alkatrészekre és önálló műszaki egységekre érvényes EK-típusbizonyítványok teljes csomagjának lépésenkénti összegyűjtéséből áll, ami végeredményben a teljes jármű jóváhagyását eredményezi;

([1]) HL L 157., 2006.6.9., 24. o.

▼B

9. „egylépéses típusjóváhagyás”: olyan eljárás, amely a jármű egészének egyetlen művelettel történő jóváhagyásából áll;

10. „vegyes típusjóváhagyás”: olyan lépésenkénti típus-jóváhagyási eljárás, amely eredményeképpen a teljes jármű jóváhagyásának utolsó szakaszában egy vagy több rendszerjóváhagyás szerezhető meg anélkül, hogy ezekre a rendszerekre EK-típusbizonyítványokat kellene kiállítani;

11. „gépjármű”: olyan motorral hajtott, önállóan mozgásképes, legalább négykerekű, teljes, befejezett vagy nem teljes jármű, melynek legnagyobb tervezett sebessége meghaladja a 25 km/órát;

12. „pótkocsi”: olyan önálló hajtással nem rendelkező kerekes jármű, amelyet arra terveztek és gyártottak, hogy más gépjármű vontassa;

13. „jármű”: a 11. és 12. pontban meghatározott valamennyi gépjármű vagy pótkocsija;

14. „hibrid gépjármű”: a jármű meghajtásának céljára legalább két különböző energiaátalakító berendezéssel és két különböző (a járműben található) energiatároló rendszerrel ellátott jármű;

15. „hibrid elektromos jármű”: olyan hibrid jármű, amely a gépi meghajtás céljára a járműben található, a tárolt energia/teljesítmény mindkét alábbi forrásából energiát nyer:

— éghető üzemanyag,

— elektromos energia-/teljesítménytároló berendezés (pl. akkumulátor, kondenzátor, lendkerék/generátor stb.);

16. „mozgó munkagép”: olyan önjáró jármű, amelyet kifejezetten munka elvégzésére terveztek és gyártottak, és amely szerkezeti jellemzői miatt nem alkalmas személy- vagy áruszállításra. A gépjármű alvázára szerelt gép nem tekintendő mozgó munkagépnek;

17. „járműtípus”: adott járműkategóriába tartozó járművek, amelyek legalább a II. melléklet B. szakaszában meghatározott főbb jellemzők tekintetében nem különböznek egymástól. Egy járműtípus a II. melléklet B. szakaszában meghatározott változatokból és kivitelekből állhat;

18. „alapjármű”: minden olyan jármű, amelyet egy többlépcsős típusjóváhagyási eljárás kezdeti szakaszában használnak;

19. „nem teljes jármű”: minden olyan jármű, amelynek az elkészüléshez még legalább egy további gyártási fokozaton kell keresztülmennie ahhoz, hogy ezen irányelv vonatkozó műszaki követelményeinek megfeleljen;

▼B

20. „befejezett jármű”: olyan jármű, amelyet többlépcsős típus-jóváhagyási eljárásnak vetettek alá, és amely ezen irányelv vonatkozó műszaki követelményeinek megfelel;

21. „teljes jármű”: minden olyan jármű, amelyet már nem kell befejezni az ezen irányelv vonatkozó műszaki követelményeinek való megfelelés érdekében;

22. „kifutó sorozatú jármű”: olyan, a készlet részét képező jármű, amelyet nem lehet nyilvántartásba venni vagy értékesíteni vagy forgalomba helyezni azon új műszaki követelmények életbe lépése következtében, amelyek szerint a jármű nem került jóváhagyásra;

23. „rendszer”: berendezéseknek a járműben egy vagy több meghatározott funkció ellátására történő összeállítása, amelyre bármely szabályozási aktus követelményei vonatkoznak;

24. „alkatrész”: olyan, valamely szabályozási aktus követelményeinek hatálya alá tartozó berendezés, amely egy jármű olyan részét képezi, amelyre a járműtől függetlenül lehet típusjóváhagyást kiadni, amennyiben a szabályozási aktus azt kifejezetten előírja;

25. „önálló műszaki egység”: olyan, valamely szabályozási aktus követelményeinek hatálya alá tartozó berendezés, amely egy jármű olyan részét képezi, amelyre külön, de csak egy vagy több meghatározott járműtípussal kapcsolatban lehet típusjóváhagyást kiadni, amennyiben a szabályozási aktus azt kifejezetten előírja;

26. „eredeti részek vagy berendezések”: olyan részek vagy berendezések, amelyeket a jármű gyártója által a kérdéses jármű összeszereléséhez szükséges részek vagy berendezések gyártására vonatkozóan megadott előírásoknak és gyártási szabványoknak megfelelően gyártanak. Ez a meghatározás magában foglalja azokat a részeket és berendezéseket is, amelyeket ezen részekkel és berendezésekkel azonos gyártósoron gyártanak. Amennyiben az ellenkezőjét nem bizonyítják, ezek a részek eredeti részeknek vélelmezhetők, ha a rész gyártója igazolja, hogy a részek minősége megfelel a kérdéses jármű összeszereléséhez használt alkatrészek minőségének, és azokat a jármű gyártójának előírásai és gyártási szabványai szerint gyártották;

27. „gyártó”: az a személy vagy szerv, aki vagy amely a jóváhagyó hatóságnak felelős a jármű-típusjóváhagyás vagy az engedélyeztetési eljárás valamennyi vonatkozásáért, valamint a gyártásmegfelelőség biztosításáért. Nem alapvető fontosságú, hogy az érintett személy vagy szerv közvetlenül részt vegyen az engedélyeztetési eljárás tárgyát képező jármű, rendszer, alkatrész vagy önálló műszaki egység gyártásának valamennyi szakaszában;

28. „a gyártó képviselője”: az a Közösségben letelepedett természetes vagy jogi személy, akit a gyártó szabályszerűen kinevez, hogy a jóváhagyó hatóság előtt képviselje és az ezen irányelv által szabályozott kérdésekben a nevében eljárjon, és amennyiben a „gyártó” kifejezésre hivatkozás történik, azt vagy a gyártóra vagy annak képviselőjére való hivatkozásként kell érteni;

▼B

29. „jóváhagyó hatóság”: valamely tagállam azon hatósága, amely hatáskörrel rendelkezik egy jármű, rendszer, alkatrész vagy önálló műszaki egység típusának jóváhagyása vagy egy jármű egyedi jóváhagyása valamennyi vonatkozása, az engedélyezési eljárás, a jóváhagyási bizonyítványok kiadása vagy adott esetben visszavonása tekintetében, és más tagállamok jóváhagyó hatóságai vonatkozásában a kapcsolattartó szerepét tölti be; hatáskörrel rendelkezik továbbá a műszaki szolgálatok kijelölése és annak biztosítása tekintetében, hogy a gyártó a gyártásmegfelelőséggel kapcsolatos kötelezettségeinek eleget tegyen;

30. „illetékes hatóság”: a 42. cikkben a jóváhagyó hatóság vagy a kijelölt hatóság, vagy a nevükben eljáró akkreditációs szerv;

31. „műszaki szolgálat”: valamely tagállam jóváhagyó hatósága által vizsgáló laboratóriumnak vagy megfelelőségértékelő szervnek kinevezett szervezet vagy szerv, amelynek feladata a jóváhagyó hatóság nevében vizsgálatok, illetőleg a kezdeti értékelés és egyéb vizsgálatok vagy ellenőrzések elvégzése – e feladatokat maga a jóváhagyó hatóság is elláthatja;

32. „virtuális vizsgálati módszer”: számításokat magában foglaló számítógépes szimuláció, amely bemutatja, hogy az adott jármű, rendszer, alkatrész vagy önálló műszaki egység megfelel valamely szabályozási aktus műszaki követelményeinek. A virtuális módszer a vizsgálat céljából nem igényli valódi jármű, rendszer, alkatrész vagy önálló műszaki egység használatát;

33. „típusbizonyítvány”: az a dokumentum, amellyel a jóváhagyó hatóság hivatalosan igazolja, hogy a jármű, rendszer, alkatrész vagy önálló műszaki egység típusa jóváhagyásban részesült;

34. „EK-típusbizonyítvány”: a VI. mellékletben vagy egy külön irányelv vagy rendelet megfelelő mellékletében meghatározott bizonyítvány, amellyel az ezen irányelv IV. melléklet I. vagy II. részében felsorolt valamely ENSZ-EGB-előírás mellékletében meghatározott jóváhagyási értesítő egyenértékűnek tekintendő;

35. „egyedi jóváhagyási bizonyítvány”: az a dokumentum, amellyel a jóváhagyó hatóság hivatalosan igazolja, hogy az adott jármű jóváhagyásban részesült;

36. „megfelelőségi nyilatkozat”: a IX. mellékletben meghatározott, a gyártó által kiállított dokumentum, amely igazolja, hogy az ezen irányelvvel összhangban jóváhagyott típussorozathoz tartozó jármű megfelel valamennyi szabályozási aktusnak a gyártása idején;

37. „adatközlő lap”: az I. vagy III. melléklet vagy valamely külön irányelv vagy rendelet megfelelő melléklete szerinti dokumentum, amely előírja azokat az adatokat, amelyeket a kérelmezőnek közölnie kell – az adatközlő lap elektronikus fájlban való benyújtása megengedett;

38. „adatközlő mappa”: a kérelmező által benyújtott teljes mappa, amely tartalmazza az adatközlő lapot, a fájlt, az adatokat, rajzokat, fényképeket stb. – az adatközlő mappa elektronikus fájl formájában való benyújtása megengedett;

▼B

39. „információs csomag”: az adatközlő mappa, valamint a vizsgálati jegyzőkönyvek és minden más dokumentum, amelyet a műszaki szolgálat vagy a jóváhagyó hatóság feladatköre gyakorlása során az adatközlő mappához csatolt – az információs csomag elektronikus fájlban való benyújtása megengedett;

40. „információs csomag tartalomjegyzéke”: az információs csomag tartalmát felsoroló, az oldalak egyértelmű azonosítása érdekében megfelelő számozással vagy egyéb jelzéssel ellátott dokumentum, amelynek formája lehetővé teszi az EK-típusjóváhagyás kezelése egymást követő lépéseinek, különösen a változtatások és a frissítések időpontjainak nyilvántartását.

II. FEJEZET

ÁLTALÁNOS KÖTELEZETTSÉGEK

4. cikk

A tagállamok kötelezettségei

(1) A tagállamok biztosítják, hogy a jóváhagyásért folyamodó gyártók megfeleljenek az ezen irányelv szerinti kötelezettségeiknek.

(2) A tagállamok csak azon járműveket, rendszereket, alkatrészeket vagy önálló műszaki egységeket hagyják jóvá, amelyek megfelelnek ezen irányelv követelményeinek.

(3) A tagállamok csak azon járműveket, rendszereket, alkatrészeket és önálló műszaki egységeket veszik nyilvántartásba, illetve csak azok értékesítését vagy forgalomba helyezését engedélyezik, amelyek megfelelnek ezen irányelv követelményeinek.

A tagállamok nem tiltják meg, korlátozzák vagy akadályozzák a járművek, alkatrészek vagy önálló műszaki egységek nyilvántartásba vételét, értékesítését, forgalomba helyezését és közúti forgalomban való használatát az ezen irányelv által szabályozott szerkezeti vagy működési kérdésekkel kapcsolatos okokból, amennyiben azok megfelelnek az irányelv követelményeinek.

(4) A tagállamok létrehozzák vagy kijelölik a jóváhagyási ügyek tekintetében illetékes hatóságokat, és a 43. cikkel összhangban értesítik erről a Bizottságot.

A jóváhagyó hatóságokra vonatkozó értesítés tartalmazza a hatóság nevét, címét – beleértve az elektronikus címét is – és felelősségi területét.

5. cikk

A gyártó kötelezettségei

(1) A gyártó felelős a jóváhagyó hatósággal szemben a jóváhagyási eljárás minden vonatkozásában, valamint a gyártásmegfelelőségért, függetlenül attól, hogy a gyártó közvetlenül részt vesz-e a jármű, rendszer, alkatrész vagy önálló műszaki egység valamennyi gyártási lépcsőjében.

▼B

(2) A többlépcsős típus-jóváhagyási eljárásban minden egyes gyártó felelős az általa irányított gyártási lépcsőben hozzáadott rendszerek, alkatrészek vagy önálló műszaki egységek jóváhagyásáért és gyártásmegfelelőségéért.

A korábbi lépcsőkben már jóváhagyott alkatrészeket vagy rendszereket módosító gyártó felelős ezen alkatrészek és rendszerek jóváhagyásáért és gyártásmegfelelőségéért.

(3) Ezen irányelv alkalmazásában a Közösségen kívül letelepedett gyártónak a jóváhagyó hatóság előtti képviselete céljából a Közösségben letelepedett képviselőt kell kineveznie.

III. FEJEZET

EK-TÍPUS-JÓVÁHAGYÁSI ELJÁRÁSOK

6. cikk

A járművek EK-típusjóváhagyása esetén követendő eljárások

(1) A gyártó az alábbi eljárások valamelyikét választhatja:

a) lépésenkénti típusjóváhagyás;

b) egylépéses típusjóváhagyás;

c) vegyes típusjóváhagyás.

(2) A lépésenkénti típusjóváhagyás iránti kérelem tartalmazza a III. mellékletben előírt adatokat tartalmazó adatközlő mappát, és csatolni kell hozzá a IV. vagy a XI. mellékletben felsorolt alkalmazandó szabályozási aktusok alapján előírt típusbizonyítványok teljes csomagját. Rendszer vagy önálló műszaki egység típusjóváhagyása esetén, a szabályozási aktusok szerint, a jóváhagyó hatóság a jóváhagyás kibocsátásáig vagy megtagadásáig hozzáféréssel rendelkezik a kapcsolódó információs csomaghoz.

(3) Az egylépéses típusjóváhagyás iránti kérelem az I. melléklet alapján előírt, a IV. vagy a XI. mellékletben, és adott esetben a III. melléklet II. részében meghatározott szabályozási aktusokkal kapcsolatos vonatkozó információt tartalmazó adatközlő mappából áll.

(4) Vegyes típus-jóváhagyási eljárás esetén a jóváhagyó hatóság felmentheti a gyártót a rendszerre vonatkozó egy vagy több EK-típusbizonyítvány bemutatása alól, feltéve hogy az adatközlő mappába belefoglalják az I. mellékletben meghatározott, a rendszereknek a járműjóváhagyási szakasz során való jóváhagyásához szükséges adatokat, amely esetben minden egyes EK-típusbizonyítványt, amelynek bemutatása alól felmentést adtak, vizsgálati jegyzőkönyvvel kell felváltani.

(5) A (2), (3) és (4) bekezdés sérelme nélkül többlépcsős típusjóváhagyás céljára az alábbi információt kell benyújtani:

a) az első lépcsőben az adatközlő mappának az a része és azok az EK-típusbizonyítványok, amelyek a teljes járműhöz szükségesek, de csak akkor, ha ezek az alapjármű gyártási állapotát érintik;

▼B

b) a második és minden további lépcsőben az adatközlő mappa és az EK-típusbizonyítványok közül azok, amelyek a mindenkori gyártási fokozat tekintetében relevánsak, valamint a járműre vonatkozó, az előző gyártási fokozatban kiadott EK-típusbizonyítványok másolata; továbbá a gyártó teljes körű információt szolgáltat az általa a járművön végzett változtatásokról és kiegészítésekről.

Az a) vagy b) pontban említett információt be lehet nyújtani a (4) bekezdésben leírt vegyes típus-jóváhagyási eljárás szerint.

(6) A gyártó a kérelmet a jóváhagyó hatóságnak nyújtja be. Egy adott járműtípus tekintetében kizárólag egy kérelem nyújtható be, és kizárólag egy tagállamban.

Minden jóváhagyandó típusra külön kérelmet kell benyújtani.

(7) A jóváhagyó hatóság indokolt kérelemmel felhívhatja a gyártót további információ benyújtására az arra vonatkozó döntés lehetővé tétele érdekében, hogy milyen vizsgálatok szükségesek, vagy e vizsgálatok elvégzésének megkönnyítése érdekében.

(8) A gyártó elérhetővé teszi a jóváhagyó hatóság számára a típus-jóváhagyási eljárás kielégítő elvégzéséhez szükséges számú járművet.

7. cikk

A rendszerek, alkatrészek vagy önálló műszaki egységek EK-típusjóváhagyása esetén követendő eljárás

(1) A gyártó a kérelmet a jóváhagyó hatóságnak nyújtja be. Egy adott rendszer- vagy alkatrésztípus vagy önálló műszaki egység típusa tekintetében kizárólag egy kérelem nyújtható be, és kizárólag egy tagállamban. Minden jóváhagyandó típusra külön kérelmet kell benyújtani.

(2) A kérelemhez csatolni kell az adatközlő mappát, amelynek tartalmát a külön irányelvek vagy rendeletek határozzák meg.

(3) A jóváhagyó hatóság indokolt kérelemmel felhívhatja a gyártót további információ benyújtására az arra vonatkozó döntés lehetővé tétele érdekében, hogy milyen vizsgálatok szükségesek, vagy e vizsgálatok elvégzésének megkönnyítése érdekében.

(4) A gyártó elérhetővé teszi a jóváhagyó hatóság számára a vonatkozó külön irányelvekben vagy rendeletekben a szükséges vizsgálatok elvégzéséhez előírt számú járművet, alkatrészt vagy önálló műszaki egységet.

IV. FEJEZET

AZ EK-TÍPUS-JÓVÁHAGYÁSI ELJÁRÁSOK ELVÉGZÉSE

8. cikk

Általános rendelkezések

(1) A tagállamok nem adhatják meg az EK-típusjóváhagyást, amíg nem biztosítják, hogy a 12. cikkben említett eljárásokat szabályszerűen és kielégítően végrehajtották.

▼B

(2) A tagállamok az EK-típusjóváhagyásokat a 9. és a 10. cikkel összhangban adják meg.

(3) Ha egy tagállam megállapítja, hogy valamely jármű-, rendszer- vagy alkatrésztípus vagy önálló műszaki egység típusa, annak ellenére, hogy az előírt rendelkezéseknek megfelel, súlyosan veszélyezteti a közúti közlekedés biztonságát vagy súlyosan károsítja a környezetet vagy a közegészséget, visszautasíthatja az EK-típusjóváhagyás kiadását. Ilyen esetben azonnal részletes dossziét küld a többi tagállamnak és a Bizottságnak, amely tartalmazza a döntés indokolását és a megállapított tények bizonyítását.

(4) Az EK-típusbizonyítványokat a VII. mellékletben meghatározott módszernek megfelelően kell számozni.

(5) A jóváhagyó hatóság a többi tagállam jóváhagyó hatóságainak 20 munkanapon belül megküldi a gépjármű EK-típusbizonyítvány másolatát annak mellékleteivel együtt minden egyes jóváhagyott járműtípusra vonatkozóan. A papíralapú adathordozó elektronikus fájllal is helyettesíthető.

(6) A jóváhagyó hatóság késedelem nélkül tájékoztatja a többi tagállam jóváhagyó hatóságait minden járműjóváhagyás megtagadásáról vagy visszavonásáról, a döntés indokolásának mellékelésével.

(7) A jóváhagyó hatóság háromhavonta megküldi a többi tagállam jóváhagyó hatóságainak az általa az előző időszakban kiadott, módosított, megtagadott vagy visszavont, rendszerre, alkatrészre vagy önálló műszaki egységre vonatkozó EK-típusjóváhagyások jegyzékét. A jegyzék a XIV. mellékletben meghatározott adatokat tartalmazza.

(8) Az EK-típusjóváhagyást kiadó tagállam valamely másik tagállam kérésére a kérelem kézhezvételét követő 20 munkanapon belül elküldi a szóban forgó EK-típusjóváhagyás másolatát a mellékletekkel együtt. A papíralapú adathordozó elektronikus fájllal is helyettesíthető.

9. cikk

A járművekre vonatkozó különleges rendelkezések

(1) A tagállamok EK-jóváhagyást adnak ki az alábbiak vonatkozásában:

a) olyan járműtípus, amely az adatközlő mappában szereplő jellemzőkkel rendelkezik, és a IV. mellékletben felsorolt vonatkozó szabályozási aktusokban meghatározott műszaki követelményeknek megfelel;

b) olyan különleges rendeltetésű járműtípus, amely az adatközlő mappában szereplő jellemzőkkel rendelkezik, és a XI. mellékletben felsorolt vonatkozó szabályozási aktusokban meghatározott műszaki követelményeknek megfelel;

Az V. mellékletben meghatározott eljárásokat alkalmazni kell.

▼B

(2) A tagállamok többlépcsős típusjóváhagyást adnak ki az olyan nem teljes, vagy befejezett járműre, amely az adatközlő mappában szereplő jellemzőkkel rendelkezik, és amely, gyártási állapotától függően, megfelel a IV. vagy a XI. mellékletben felsorolt vonatkozó szabályozási aktusokban meghatározott követelményeknek.

A többlépcsős típusjóváhagyás alkalmazandó a más gyártó által átalakított vagy módosított teljes járművekre is.

A XVII. mellékletben meghatározott eljárásokat alkalmazni kell.

(3) A jóváhagyó hatóság minden egyes járműtípus esetében:

a) a VIII. mellékletben meghatározott mintának megfelelően tölti ki az EK-típusbizonyítvány megfelelő szakaszait, beleértve a csatolt vizsgálati eredménylapot is;

b) összeállítja vagy ellenőrzi az információs csomag tartalomjegyzékét;

c) a kitöltött bizonyítványt és annak mellékleteit indokolatlan késedelem nélkül kiadja a kérelmezőnek.

(4) Az olyan EK-típusjóváhagyás esetében, amelynek érvényességét korlátozták vagy amellyel kapcsolatban a szabályozási aktusok bizonyos rendelkezései alól felmentést adtak a 20. vagy a 22. cikkel vagy a XI. melléklettel összhangban, az EK-típusbizonyítványban fel kell tüntetni e korlátozásokat vagy felmentéseket.

(5) Amennyiben az adatközlő mappa különleges rendeltetésű járművekre vonatkozóan a XI. mellékletben megadott rendelkezéseket határoz meg, az EK-típusbizonyítványban fel kell tüntetni ezeket a rendelkezéseket.

(6) Amennyiben a gyártó a vegyes típus-jóváhagyási eljárást választja, a jóváhagyó hatóság az adatközlő lap – amelynek mintája a III. mellékletben található – III. részében feltünteti a szabályozási aktusokban meghatározott azon vizsgálati jegyzőkönyvekre vonatkozó hivatkozásokat, amelyek tekintetében nem áll rendelkezésre EK-típusbizonyítvány.

(7) Amennyiben a gyártó az egylépéses típus-jóváhagyási eljárást választja, a jóváhagyó hatóság létrehozza az alkalmazandó szabályozási aktusok jegyzékét, amelynek formanyomtatványa a VI. melléklet függelékében található, és az EK-típusbizonyítványhoz csatolja.

10. cikk

A rendszerekre, alkatrészekre vagy önálló műszaki egységekre vonatkozó különleges rendelkezések

(1) A tagállamok EK-típusjóváhagyást adnak meg azon rendszer tekintetében, amely az adatközlő mappa adatainak megfelel, és amely a IV. vagy a XI. melléklet előírása szerint a vonatkozó külön irányelvben vagy rendeletben meghatározott műszaki követelményeket teljesíti.

(2) A tagállamok alkatrész vagy önálló műszaki egység EK-típusjóváhagyást adnak meg azon alkatrészek és önálló műszaki egységek tekintetében, amelyek az adatközlő mappa adatainak megfelelnek, és amelyek a IV. melléklet előírása szerint a vonatkozó külön irányelvben vagy rendeletben meghatározott műszaki követelményeket teljesítik.

▼B

(3) Ha az alkatrészekre vagy az önálló műszaki egységekre – függetlenül attól, hogy javításra, szervizelésre vagy karbantartásra szánják-e azokat – a jármű rendszer-típusjóváhagyása is vonatkozik, nincs szükség kiegészítő, az alkatrészre vagy az önálló műszaki egységre vonatkozó típusjóváhagyásra, kivéve ha a vonatkozó szabályozási aktus előírja azt.

(4) Ha az alkatrész vagy az önálló műszaki egység csak a jármű más részeivel együtt tölti be funkcióját, vagy mutatkoznak meg különleges jellemzői, és ezáltal a követelmények betartásának ellenőrzése csak akkor lehetséges, amikor az alkatrész vagy az önálló műszaki egység az említett többi járműrésszel kapcsolatban működik, akkor az alkatrész vagy önálló műszaki egység EK-típusjóváhagyásának hatályát ennek megfelelően korlátozni kell. Ezekben az esetekben az EK-típusbizonyítvány meghatározza a felhasználására vonatkozó esetleges korlátozást, és megjelöli a beszerelésére vonatkozó különleges feltételeket. Ha az ilyen alkatrészt vagy önálló műszaki egységet a járműgyártó szerelte be, akkor a felhasználásra vonatkozó alkalmazandó korlátozások vagy a beszerelésre vonatkozó feltételek betartását a jármű jóváhagyásának időpontjában kell ellenőrizni.

11. cikk

Az EK-típusjóváhagyáshoz szükséges vizsgálatok

(1) Az ezen irányelvben és a IV. mellékletben felsorolt szabályozási aktusokban meghatározott műszaki előírások betartását a kijelölt műszaki szolgálatok által végzett megfelelő vizsgálatok révén kell igazolni.

A vizsgálati eljárásokat, az említett vizsgálatok elvégzéséhez szükséges különleges felszerelést és eszközöket az egyes szabályozási aktusokban kell ismertetni.

(2) A szükséges vizsgálatokat olyan járművökön, alkatrészeken és önálló műszaki egységeken kell elvégezni, amelyek megfelelnek a jóváhagyandó típusnak.

A gyártó azonban – a jóváhagyó hatósággal egyetértésben – olyan járművet, rendszert, alkatrészt vagy önálló műszaki egységet is választhat, amely bár nem felel meg a jóváhagyandó típusnak, de a teljesítmények szükséges szintje tekintetében számos nagyon kedvezőtlen jellemzőt kombinál. A döntéshozatal támogatása érdekében a kiválasztási eljárás során virtuális vizsgálati módszereket lehet alkalmazni.

(3) Az (1) bekezdésben említett vizsgálati eljárások helyett a jóváhagyó hatóság hozzájárulásával, a gyártó kérésére virtuális vizsgálati módszereket lehet alkalmazni, tekintettel a XVI. mellékletben felsorolt szabályozási aktusokra.

(4) A virtuális vizsgálati módszerekre vonatkozó általános feltételeket a XVI. melléklet 1. függeléke tartalmazza.

A XVI. mellékletben felsorolt szabályozási aktusok mindegyikére vonatkozó különleges vizsgálati feltételeket és azok kapcsolódó igazgatási rendelkezéseit az említett melléklet 2. függeléke határozza meg.

▼B

(5) A Bizottság megállapítja azon szabályozási aktusok jegyzékét, amelyek esetén megengedett a virtuális vizsgálati módszerek alkalmazása, valamint az ahhoz kapcsolódó különleges feltételeket és igazgatási rendelkezéseket. Mivel a fenti intézkedések ezen irányelv nem alapvető fontosságú elemeinek – többek között az irányelv kiegészítése általi – módosítására irányulnak, azokat a 40. cikk (2) bekezdésében említett ellenőrzéssel történő szabályozási bizottsági eljárással összhangban kell létrehozni és naprakésszé tenni.

12. cikk

A gyártás megfelelőségével kapcsolatos intézkedések

(1) Az a tagállam, amely EK-típusjóváhagyást ad meg, a X. melléklet szerint – szükség esetén a többi tagállam jóváhagyó hatóságaival együttműködve – megteszi a szükséges intézkedéseket, és megvizsgálja, hogy megfelelő lépéseket tettek-e annak biztosítására, hogy a járművek, rendszerek, alkatrészek vagy önálló műszaki egységek gyártása – az esettől függően – megfeleljen a jóváhagyott típusnak.

(2) Az a tagállam, amely EK-típusjóváhagyást ad meg, e jóváhagyás tekintetében – szükség esetén a többi tagállam jóváhagyó hatóságaival együttműködve – a X. melléklet szerint megteszi a szükséges ellenőrző intézkedéseket annak biztosítására, hogy az (1) bekezdésben említett intézkedések megfelelőek maradjanak, és a járművek, rendszerek, alkatrészek vagy önálló műszaki egységek gyártása – az esettől függően – továbbra is megfeleljen a jóváhagyott típusnak.

A termékek jóváhagyott típussal való megegyezőségének igazolása a X. mellékletben, valamint az egyedi követelményeket tartalmazó említett szabályozási aktusokban foglalt eljárásokra korlátozódik. E célból az EK-típusjóváhagyást megadó tagállam jóváhagyó hatósága a gyártó telephelyén – beleértve a gyártólétesítményeket is – vett mintákon elvégezhet bármilyen, a IV. vagy a XI. mellékletben felsorolt szabályozási aktusokban előírt ellenőrzést vagy vizsgálatot.

(3) Ha a tagállam, amely az EK-típusjóváhagyást megadta, megállapítja, hogy az (1) bekezdésben említett intézkedéseket nem alkalmazzák, vagy jelentősen eltérnek a közösen megállapodott intézkedésektől és ellenőrzési tervektől, vagy amelyeknek alkalmazása annak ellenére megszűnt, hogy a gyártás folytatódik, akkor az említett tagállamnak meg kell tennie a szükséges intézkedéseket – beleértve a típusjóváhagyás visszavonását is – annak biztosítása érdekében, hogy pontosan kövessék a gyártásmegfelelőségi eljárást.

V. FEJEZET

AZ EK-TÍPUSJÓVÁHAGYÁSOK MÓDOSÍTÁSAI

13. cikk

Általános rendelkezések

(1) A gyártó késedelem nélkül tájékoztatja az EK-típusjóváhagyást megadó tagállamot az információs csomagban rögzített információk minden változásáról. Az említett tagállam az e fejezetben meghatározott szabályoknak megfelelően eldönti, hogy melyik eljárást kell követni. Adott esetben a tagállam a gyártóval konzultálva eldöntheti, hogy szükség van-e új EK-típusjóváhagyás megadására.

▼B

(2) Az EK-típusjóváhagyás módosítási kérelmét kizárólag ahhoz a tagállamhoz lehet benyújtani, amely az eredeti EK-típusjóváhagyást megadta.

(3) Amennyiben a tagállam megállapítja, hogy a módosításhoz új ellenőrzésekre vagy új vizsgálatokra van szükség, akkor ennek megfelelően tájékoztatja a gyártót. A 14. és 15. cikkben említett eljárások csak a szükséges új ellenőrzések és új vizsgálatok sikeres elvégzése után kerülnek alkalmazásra.

14. cikk

A járművekre vonatkozó különleges rendelkezések

(1) Az információs csomagban rögzített információk megváltoztatása esetén a módosítást „felülvizsgálat”-nak kell nevezni.

Ilyen esetben a jóváhagyó hatóság – amennyiben szükséges – kiadja az információs csomag felülvizsgált oldalait, amelyen egyértelműen feltüntetik a változás jellegét és az új kiadás keltét. Az információs csomag egységes szerkezetbe foglalt, frissített változatát – a változtatások részletes leírásával kiegészítve olyannak kell tekinteni, mint amely megfelel e követelménynek.

(2) A felülvizsgálatot „kiterjesztés”-nek kell nevezni, ha az (1) bekezdés rendelkezésein kívül:

a) további ellenőrzésekre vagy új vizsgálatokra van szükség;

b) az EK-típusbizonyítványban (kivéve annak mellékleteit) szereplő bármely információ megváltozott;

c) a szabályozási aktusok értelmében a jóváhagyott járműtípusra vonatkozóan új követelmények lépnek életbe.

Ilyen esetekben a jóváhagyó hatóság egy kiterjesztési számmal jelölt felülvizsgált EK-típusbizonyítványt ad ki, amelynek kiterjesztési száma az eddig megadott, egymást követő kiterjesztések számának megfelelően növekszik.

A jóváhagyási bizonyítványból a kiterjesztés oka és az új kiadás kelte világosan ki kell, hogy derüljön.

(3) Módosított oldalak vagy egységes szerkezetbe foglalt, naprakész változat kiadása esetén az információs csomag tartalomjegyzékét, amely mellékletként a jóváhagyási bizonyítványhoz van csatolva, úgy kell módosítani, hogy abból a legutolsó kiterjesztés vagy felülvizsgálat kelte, illetve a naprakész változat legutolsó egységes szerkezetbe foglalásának kelte kiderüljön.

(4) Nincs szükség módosításra a járműtípus jóváhagyásán, amennyiben a (2) bekezdés c) pontjában említett új követelmények műszaki szempontból lényegtelenek az említett járműtípus tekintetében, vagy más járműkategóriákat érintenek, mint amely kategóriához a járműtípus tartozik.

▼B

15. cikk

A rendszerekre, alkatrészekre vagy önálló műszaki egységekre vonatkozó különleges rendelkezések

(1) Az információs csomagban rögzített információk megváltoztatása esetén a módosítást „felülvizsgálat”-nak kell nevezni.

Ilyen esetekben a jóváhagyó hatóság – amennyiben szükséges – kiadja az információs csomag felülvizsgált oldalait, amelyeken egyértelműen feltüntetik a változás jellegét és az új kiadás keltét. Az információs csomag egységes szerkezetbe foglalt, naprakész változatát – a változtatások részletes leírásával kiegészítve – olyannak kell tekinteni, mint amely megfelel e követelménynek.

(2) A felülvizsgálatot „kiterjesztés”-nek kell nevezni, ha az (1) bekezdés rendelkezésein kívül:

a) további ellenőrzésekre vagy új vizsgálatokra van szükség;

b) az EK-típusbizonyítványban (kivéve annak mellékleteit) szereplő adatok bármely információ megváltozott;

c) az alkalmazandó szabályozási aktusok értelmében a jóváhagyott rendszerre, alkatrészre vagy önálló műszaki egységre vonatkozóan új követelmények lépnek életbe.

A jóváhagyó hatóság egy kiterjesztési számmal jelölt felülvizsgált EK-típusbizonyítványt ad ki, amelynek kiterjesztési száma az eddig megadott, egymást követő kiterjesztések számának megfelelően növekszik. Azokban az esetekben, amikor a módosítást a (2) bekezdés c) pontjának alkalmazása teszi szükségessé, a jóváhagyási szám harmadik szakaszát naprakésszé kell tenni.

A jóváhagyási bizonyítványból a kiterjesztés oka és az új kiadás kelte világosan ki kell, hogy derüljön.

(3) Módosított oldalak vagy egységes szerkezetbe foglalt, naprakész változat kiadása esetén az információs csomag tartalomjegyzékét, amely mellékletként a jóváhagyási bizonyítványhoz van csatolva, úgy kell módosítani, hogy abból a legutolsó kiterjesztés vagy felülvizsgálat kelte, illetve a naprakész változat legutolsó egységes szerkezetbe foglalásának kelte kiderüljön.

16. cikk

A módosítások kiadása és a módosításokról szóló értesítés

(1) Kiterjesztés esetén a jóváhagyó hatóság naprakésszé teszi az EK-típusbizonyítvány valamennyi vonatkozó rovatát, annak mellékleteit, valamint az információs csomag tartalomjegyzékét. A naprakésszé tett bizonyítványt és annak mellékleteit indokolatlan késedelem nélkül kell kiadni a kérelmezőnek.

(2) Felülvizsgálat esetén a jóváhagyó hatóság a felülvizsgált dokumentumokat vagy az egységes szerkezetbe foglalt, naprakésszé tett változatot – adott esetben az információs csomag felülvizsgált tartalomjegyzékét is beleértve – indokolatlan késedelem nélkül kiadja a kérelmezőnek.

(3) A jóváhagyó hatóság a 8. cikkben említett eljárásoknak megfelelően értesíti a többi tagállam jóváhagyó hatóságait az EK-típusjóváhagyás módosításairól.

▼B

VI. FEJEZET

AZ EK-JÁRMŰ-TÍPUSJÓVÁHAGYÁS ÉRVÉNYESSÉGE

17. cikk

Az érvényesség megszűnése

(1) Az EK-jármű-típusjóváhagyás érvényessége a következő esetekben szűnik meg:

a) a jóváhagyott járműre alkalmazandó szabályozási aktusokban új követelmények válnak kötelezővé az új járművek nyilvántartásba vétele, értékesítése vagy forgalomba helyezése tekintetében, és nem lehetséges a jóváhagyás ennek megfelelő naprakésszé tétele;

b) a jóváhagyott jármű gyártását önként és végérvényesen megszüntetik;

c) a jóváhagyás érvényessége egy különleges korlátozás következtében lejár.

(2) Amennyiben csak a típuson belüli egy változat, vagy a változaton belüli egy kivitel válik érvénytelenné, az EK-típusjóváhagyás érvényessége csak abban az esetben jár le, ha arról a bizonyos változatról vagy kivitelről van szó.

(3) Amennyiben egy bizonyos járműtípus gyártása végérvényesen megszűnik, a gyártó értesíti azt a jóváhagyó hatóságot, amely az EK-jármű-típusjóváhagyást megadta. Az ilyen értesítés kézhezvételétől számított 20 munkanapon belül az említett hatóság ennek megfelelően tájékoztatja a többi tagállam jóváhagyó hatóságait.

A 27. cikk csak az e cikk (1) bekezdésének a) pontjában említett körülmények esetén bekövetkező megszüntetés esetén alkalmazandó.

(4) A (3) bekezdés sérelme nélkül azokban az esetekben, amikor esedékes, hogy az EK-jármű-típusjóváhagyás érvénytelenné válik, a gyártó értesíti a jóváhagyó hatóságot, amely az EK-típusjóváhagyást megadta.

A jóváhagyó hatóság indokolatlan késedelem nélkül közöl valamennyi vonatkozó információt a más tagállamok jóváhagyó hatóságaival, hogy – adott esetben – lehetővé tegye a 27. cikk alkalmazását. Az említett közlemény különösen a legutolsó legyártott jármű gyártási dátumát és azonosítási számát határozza meg közelebbről.

VII. FEJEZET

MEGFELELŐSÉGI NYILATKOZAT ÉS JELÖLÉSEK

18. cikk

Megfelelőségi nyilatkozat

(1) A gyártó, mint a járműre vonatkozó EK-típusjóváhagyás tulajdonosa minden, a jóváhagyott típussal megegyezően gyártott teljes, nem teljes vagy befejezett járműhöz megfelelőségi nyilatkozatot mellékel.

▼B

Nem teljes vagy befejezett jármű esetén a gyártó csak azokat az adatokat tölti ki a megfelelőségi nyilatkozat 2. oldalán, amelyeket a folyamatban lévő jóváhagyási szakasz szerint ki kell egészíteni vagy meg kell változtatni, és adott esetben mellékeli a bizonyítványhoz a megelőző szakaszra vonatkozó valamennyi megfelelőségi nyilatkozatot.

(2) A megfelelőségi nyilatkozatot a Közösség egyik hivatalos nyelvén kell megfogalmazni. A tagállamok kérhetik a megfelelőségi nyilatkozat saját nyelvükre vagy nyelveikre történő lefordítását.

(3) A megfelelőségi nyilatkozatot úgy kell megtervezni, hogy védett legyen a hamisítás ellen. E célból olyan papírt kell használni, amely vagy színes grafikai ábrákkal, vagy pedig a gyártó azonosítási jelét tartalmazó vízjellel van védve.

(4) A megfelelőségi nyilatkozatot teljes egészében ki kell tölteni, és a bizonyítvány a szabályozási aktusban előírt korlátozásokon kívül nem tartalmazhat korlátozásokat a jármű használata tekintetében.

(5) A IX. melléklet I. részében leírt, a 20. cikk (2) bekezdése rendelkezéseinek megfelelően jóváhagyott járművekre vonatkozó megfelelőségi nyilatkozat címében megjeleníti „A teljes/befejezett járművekbe szánt, a 20. cikk szerint jóváhagyott típus (ideiglenes jóváhagyás)” szöveget.

(6) A IX. melléklet I. részében leírt, a 22. cikknek megfelelően jóváhagyott járműtípusokra vonatkozó megfelelőségi nyilatkozat címében megjeleníti a „a kis sorozatban típusjóváhagyott teljes/befejezett járművekbe szánt” kifejezést, valamint ennek közvetlen közelében a gyártás évét, amelyet az 1-es számjegy és a XII. mellékletben szereplő táblázatban feltüntetett határérték között elhelyezkedő sorszám követ, minden egyes gyártási évre vonatkozóan megjelölve az említett jármű sorszámát az adott évben gyártott sorozaton belül.

(7) Az (1) bekezdés rendelkezéseinek sérelme nélkül a gyártó a megfelelőségi nyilatkozatban foglalt adatokat vagy információkat a tagállam nyilvántartási hatóságához elektronikus úton is továbbíthatja.

(8) A megfelelőségi nyilatkozat másolatát csak a gyártó adhatja ki. A „másodlat” szónak világosan láthatónak kell lennie a bizonyítvány másolatainak előlapján.

19. cikk

EK-típus-jóváhagyási jel

(1) Valamely alkatrész vagy önálló műszaki egység gyártója – függetlenül attól, hogy előbbiek egy rendszer részét képezik-e vagy sem – valamennyi, a jóváhagyott típussal megegyezően gyártott alkatrészt vagy egységet EK-típus-jóváhagyási jellel lát el, a vonatkozó külön irányelv vagy rendelet előírásainak megfelelően.

(2) Amennyiben az EK-típus-jóváhagyási jel feltüntetése nem előírás, a gyártónak rögzítenie kell legalább kereskedelmi nevét vagy márkanevét, valamint a típusszámot és/vagy az azonosítási számot.

▼B

(3) Az EK-típus-jóváhagyási jel meg kell, hogy feleljen a VII. melléklet függelékének.

VIII. FEJEZET

A KÜLÖN IRÁNYELVEKKEL ÖSSZEEGYEZTETHETETLEN ÚJ TECHNOLÓGIÁK ÉS KONCEPCIÓK

20. cikk

Mentesség az új technológiák és koncepciók számára

(1) A tagállamok – a gyártó kérelmére – megítélhetik az EK-típus-jóváhagyást rendszerek, alkatrészek vagy önálló műszaki egységek olyan típusa tekintetében, amely a IV. melléklet I. részében felsorolt egy vagy több szabályozási aktussal összeegyeztethetetlen technológiák vagy koncepciók felhasználásával készült, feltéve hogy a Bizottság a 40. cikk (3) bekezdésében említett eljárással összhangban erre engedélyt ad.

(2) Az engedély megadásáról szóló döntés megszületéséig a tagállamok ideiglenes, kizárólag az adott tagállam területén érvényes jóváhagyást ítélhetnek meg a kérelmezett mentesség tárgyát képező járműtípus tekintetében, feltéve hogy erről a Bizottságot és a többi tagállamot késedelem nélkül tájékoztatják egy olyan dokumentáció formájában, amely a következő elemeket tartalmazza:

a) azon okok ismertetése, amelyek miatt az érintett technológiák vagy koncepciók az adott rendszer, alkatrész vagy önálló műszaki egység követelményekkel való összeegyeztethetetlenségéhez vezetnek;

b) a vonatkozó biztonsági és környezetvédelmi szempontok leírása és a megtett intézkedések;

c) az elvégzett kísérletek és azok eredményeinek leírása annak igazolásával, hogy – összehasonlítva azon követelményekkel, amelyek tekintetében a mentességet kérelmezik – legalább egyenértékű biztonsági és környezetvédelmi feltételek biztosítottak.

(3) Más tagállamok dönthetnek úgy, hogy területükön elfogadják a (2) bekezdésben említett ideiglenes jóváhagyást.

(4) A Bizottság – a 40. cikk (3) bekezdésében említett eljárás szerint – dönt arról, hogy engedélyezi vagy nem a tagállam számára az adott járműtípus tekintetében az EK-típusjóváhagyás megadását.

Adott esetben a döntés azt is meghatározza, hogy a jóváhagyás érvényessége – például időben – korlátozott-e. A típusjóváhagyás érvényessége minden esetben legalább harminchat hónap.

Amennyiben a Bizottság az engedély megtagadása mellett dönt, a tagállam haladéktalanul értesíti az e cikk (2) bekezdésében említett ideiglenes típusjóváhagyás jogosultját arról, hogy az ideiglenes jóváhagyás hat hónappal a bizottsági döntés napját követően visszavonásra kerül. Ugyanakkor az ideiglenes jóváhagyásnak megfelelően – annak visszavonását megelőzően – gyártott járművek tekintetében engedélyezni kell azok nyilvántartásba vételét, értékesítését vagy forgalomba helyezését minden olyan tagállamban, amely az ideiglenes jóváhagyást elfogadta.

▼B

(5) Ez a cikk nem alkalmazó olyan esetekben, amikor az adott rendszer, alkatrész vagy önálló műszaki egység megfelel valamely olyan ENSZ-EGB-előírásnak, amelyhez a Közösség csatlakozott.

21. cikk

Szükséges intézkedések

(1) Amennyiben a Bizottság kellően megalapozottnak látja a 20. cikk szerinti mentesség megítélését, haladéktalanul megteszi a szükséges lépéseket a vonatkozó külön irányelveknek és rendeleteknek a műszaki fejlődéshez való hozzáigazítása érdekében. Ezeket a – IV. melléklet I. részében felsorolt – külön irányelvek vagy rendeletek nem alapvető fontosságú elemeinek módosítására irányuló intézkedéseket a 40. cikk (2) bekezdésében említett ellenőrzéssel történő szabályozási bizottsági eljárással összhangban kell elfogadni.

Amennyiben a 20. cikk szerinti mentesség valamely ENSZ-EGB-előírással kapcsolatos, a Bizottság javaslatot tesz az érintett ENSZ-EGB-előírás módosítására a felülvizsgált 1958-as egyezmény szerint alkalmazandó eljárással összhangban.

(2) A vonatkozó szabályozási aktusok módosítását követően a mentességhez kapcsolódó korlátozásokat haladéktalanul fel kell oldani.

Amennyiben a szabályozási aktusok kiigazításához szükséges lépésekre nem került sor, a mentesség érvényessége a jóváhagyást megadó tagállam kérelmére egy további, a 40. cikk (3) bekezdésében megállapított eljárással összhangban elfogadott határozattal meghosszabbítható.

IX. FEJEZET

KIS SOROZATBAN GYÁRTOTT JÁRMŰVEK

22. cikk

A kis sorozatban gyártott járművek EK-típusjóváhagyása

(1) A gyártó kérésére és a XII. melléklet A. részének 1. szakaszában meghatározott mennyiségi korlátokon belül a tagállamok – a 6. cikk (4) bekezdésében említett eljárással összhangban – megítélhetik az EK-típusjóváhagyást olyan járműtípus tekintetében, amely legalább a IV. melléklet I. részének függelékében felsorolt követelményeket teljesíti.

(2) Az (1) bekezdés nem alkalmazandó a különleges rendeltetésű járművekre.

(3) Az EK-típusjóváhagyásokat a VII. mellékletnek megfelelően kell számozni.

23. cikk

A kis sorozatban gyártott járművek nemzeti típusjóváhagyása

(1) A XII. melléklet A. részének 2. szakaszában meghatározott mennyiségi korlátokon belül gyártott járművek esetében a tagállamok eltekinthetnek a IV. vagy a XI. mellékletben felsorolt szabályozási aktusokban foglalt egy vagy több rendelkezés alkalmazásától, feltéve hogy megfelelő alternatív követelményeket állapítanak meg.

▼B

Az „alternatív követelmények” kifejezés alatt olyan közigazgatási rendelkezések és műszaki követelmények értendők, amelyek célja a közúti közlekedésbiztonság és a környezetvédelem olyan szintjének biztosítása, amely a IV., illetve a XI. melléklet rendelkezéseiben előírt szinttel a lehető legteljesebb mértékben megegyezik.

(2) A tagállamok az (1) bekezdésben említett járművek esetében eltekinthetnek ezen irányelv egy vagy több rendelkezésének alkalmazásától.

(3) Az (1) és (2) bekezdésben említett rendelkezések alkalmazásától a tagállamok csak kellően indokolt esetben tekintenek el.

(4) A járművek e cikk szerinti típusjóváhagyása céljából a tagállamok elfogadják a IV. mellékletben felsorolt szabályozási aktusokkal összhangban jóváhagyott rendszereket, alkatrészeket vagy önálló műszaki egységeket.

(5) A típusbizonyítvány feltünteti az (1) és (2) bekezdés szerint megadott mentességek jellegét.

A típusbizonyítványon – amelynek mintája a VI. mellékletben található – nem szerepel az „EK-jármű-típusbizonyítvány” fejléc. A típusbizonyítványok számozása ugyanakkor a VII. melléklet szerint történik.

(6) A típusjóváhagyás érvényessége a jóváhagyást megadó tagállam területére korlátozódik. A gyártó kérésére azonban a jóváhagyó hatóság ajánlott levél vagy e-mail útján megküldi a típusbizonyítvány és a csatolt dokumentumok másolatát a gyártó által megjelölt tagállamok jóváhagyó hatóságai számára.

Az említett másolat kézhezvételét követő 60 napon belül az érintett tagállam döntést hoz a típusjóváhagyás elfogadásáról. Döntéséről az első albekezdésben említett jóváhagyó hatóságot hivatalosan tájékoztatja.

A tagállamok nem tagadhatják meg a típusjóváhagyást, kivéve ha megalapozott indokok alapján feltételezhető, hogy a jármű jóváhagyásának alapjául szolgáló műszaki előírások a sajátjaikkal nem egyenértékűek.

(7) Amennyiben egy kérelmező egy másik tagállamban kíván értékesíteni, nyilvántartásba jegyeztetni vagy forgalomba helyezni egy járművet, kérelmére a jóváhagyást megadó tagállam a rendelkezésére bocsátja az információs csomagot is tartalmazó típusbizonyítvány másolatát.

A tagállamok engedélyezik az említett jármű értékesítését, nyilvántartásba vételét vagy forgalomba helyezését, kivéve ha megalapozott indokok alapján feltételezhető, hogy a jármű jóváhagyásának alapjául szolgáló műszaki előírások a sajátjaikkal nem egyenértékűek.

▼B

X. FEJEZET

EGYEDI JÓVÁHAGYÁSOK

24. cikk

Egyedi jóváhagyások

(1) A tagállamok mentességet biztosíthatnak valamely konkrét – adott esetben egyedi – jármű számára ezen irányelv, vagy a IV. vagy XI. mellékletben felsorolt szabályozási aktusok egy vagy több rendelkezésének teljesítése alól, feltéve hogy alternatív követelményeket támasztanak.

Az első albekezdésben említett rendelkezések alkalmazásától a tagállamok csak kellően indokolt esetben tekintenek el.

Az „alternatív követelmények” kifejezés alatt olyan közigazgatási rendelkezések és műszaki követelmények értendők, amelyek célja a közúti közlekedésbiztonság és a környezetvédelem olyan szintjének biztosítása, amely a IV., illetve a XI. melléklet rendelkezéseiben előírt szinttel a lehető legteljesebb mértékben megegyezik.

(2) A tagállamok nem végeznek roncsoló jellegű kísérleteket. Az alternatív követelmények teljesítésének megállapítására a kérelmező által megadott releváns információkat használják fel.

(3) A tagállamok az alternatív követelmények teljesítése helyett elfogadnak bármely, rendszerre, alkatrészre vagy önálló műszaki egységre vonatkozó EK-típusjóváhagyást.

(4) Az egyedi jóváhagyás iránti kérelmet a gyártó, a jármű tulajdonosa vagy a nevükben eljáró – a Közösség területén letelepedett – személy nyújtja be.

(5) A tagállam megadja az egyedi jóváhagyást, amennyiben a jármű megfelel a kérelemhez csatolt leírásnak, és teljesíti az alkalmazandó műszaki követelményeket, majd indokolatlan késedelem nélkül kibocsátja az egyedi jóváhagyási bizonyítványt.

Az egyedi típusbizonyítvány formátuma a VI. mellékletben foglalt EK-típusbizonyítvány mintáját követi, és tartalmazza legalább azokat az információkat, amelyek a járművek nyilvántartásba vételéhez kapcsolódó okmányokról szóló, 1999. április 29-i 1999/37/EK tanácsi irányelvben ([1]) előírt nyilvántartásbavételi kérelem kitöltéséhez szükségesek. Az egyedi jóváhagyási bizonyítványokon nem szerepelhet az „EK-járműjóváhagyás” fejléc.

Az egyedi jóváhagyási bizonyítványban szerepel az adott jármű járműazonosítási száma.

(6) Az egyedi jóváhagyás érvényessége a jóváhagyást megadó tagállam területére korlátozódik.

Amennyiben egy kérelmező egy másik tagállamban kíván értékesíteni, nyilvántartásba jegyeztetni vagy forgalomba helyezni egy egyedi jóváhagyással bíró járművet, kérelmére a jóváhagyást megítélő tagállam a rendelkezésére bocsát egy, a jármű jóváhagyásának alapjául szolgáló műszaki követelményeket ismertető nyilatkozatot.

([1]) HL L 138., 1999.6.1., 57. o. A legutóbb a 2006/103/EK irányelvvel (HL L 363., 2006.12.20., 344. o.) módosított irányelv.

▼B

Amennyiben egy jármű tekintetében valamely tagállam e cikk rendelkezéseinek megfelelően egyedi jóváhagyást ítél meg, a többi tagállam engedélyezi a jármű értékesítését, nyilvántartásba vételét vagy forgalomba helyezését, kivéve ha megalapozott indokok alapján feltételezhető, hogy a jármű jóváhagyásának alapjául szolgáló műszaki előírások a sajátjaival nem egyenértékűek.

(7) A gyártó vagy a jármű tulajdonosa kérelmére a tagállamok egyedi jóváhagyást ítélnek meg azon jármű részére, amely megfelel ezen irányelv rendelkezéseinek és a IV., illetve a XI. mellékletben felsorolt szabályozási aktusoknak.

Ilyen esetben a tagállamok elfogadják az egyedi jóváhagyást, és engedélyezik a jármű értékesítését, nyilvántartásba vételét és forgalomba helyezését.

(8) E cikk rendelkezéseit alkalmazni lehet az ezen irányelv szerint típusjóváhagyásban részesült, és első nyilvántartásba vételüket vagy forgalomba helyezésüket megelőzően módosított járművek vonatkozásában.

25. cikk

Különleges rendelkezések

(1) A 24. cikkben előírt eljárást alkalmazni lehet konkrét járművek esetében a gyártási folyamat egymást követő szakaszai során, a többlépcsős típus-jóváhagyási eljárásnak megfelelően.

(2) A 24. cikkben előírt eljárás nem léphet a többlépcsős típus-jóváhagyási eljárás rendes menetének egy közbenső lépcsője helyébe, valamint nem alkalmazható valamely jármű jóváhagyása első lépcsőjének megszerzése céljára.

XI. FEJEZET

NYILVÁNTARTÁSBA VÉTEL, ÉRTÉKESÍTÉS ÉS FORGALOMBA HELYEZÉS

26. cikk

A járművek nyilvántartásba vétele, értékesítése és forgalomba helyezése

(1) A 29. és 30. cikk rendelkezéseinek sérelme nélkül, a tagállamok kizárólag akkor vesznek nyilvántartásba egy járművet, és engedélyezik annak értékesítését vagy forgalomba helyezését, ha az a 18. cikknek megfelelően kibocsátott, érvényes megfelelőségi nyilatkozattal rendelkezik.

A nem teljes járművek esetében a tagállamok engedélyezhetik azok értékesítését, azonban megtagadhatják tartós nyilvántartásba vételüket és forgalomba helyezésüket arra az időszakra, ameddig e járművek nem teljesek.

(2) A megfelelőségi nyilatkozatra vonatkozó követelmény alól mentességet élvező járművek kizárólag akkor vehetők nyilvántartásba, értékesíthetők vagy helyezhetők forgalomba, amennyiben teljesítik ezen irányelv megfelelő műszaki követelményeit.

▼B

(3) A kis sorozatban gyártott járművek esetében a nyilvántartásba vett, értékesített, vagy forgalomba helyezett járművek száma évente nem haladja meg a XII. melléklet A. részében feltüntetett mennyiséget.

27. cikk

A kifutó sorozatú járművek nyilvántartásba vétele, értékesítése és forgalomba helyezése

(1) A XII. melléklet B. szakaszában megadott mennyiségi korlátokra is figyelemmel, és kizárólag korlátozott ideig a tagállamok nyilvántartásba vehetnek olyan járműveket, valamint engedélyezhetik azok értékesítését vagy forgalomba helyezését, amelyek olyan járműtípushoz tartoznak, amelynek EK-típusjóváhagyása már nem érvényes.

Az első albekezdés kizárólag olyan, a Közösség területén található járművekre alkalmazandó, amelyek gyártásuk idején érvényes EK-típusjóváhagyással rendelkeztek, azonban az érvényesség lejárta előtt nem kerültek nyilvántartásba vagy forgalomba.

(2) Az (1) bekezdés szerinti lehetőséghez teljes járművek esetében az EK-típusjóváhagyás lejárta napját követő tizenkét, befejezett járművek esetében pedig tizennyolc hónapon keresztül lehet folyamodni.

(3) Az (1) bekezdés rendelkezéseivel élni kívánó gyártó az érintett tagállamok illetékes hatóságaihoz az adott járművek forgalomba helyezéséig kérvényt nyújt be. A kérvényben ismertetni kell mindazon műszaki vagy gazdasági okokat, amelyek miatt a járművek az új műszaki követelményeknek nem tudnak megfelelni.

Az érintett tagállamok – a kérvény kézhezvételét követő három hónapon belül – döntenek arról, hogy engedélyezik-e és milyen darabszámban ezen járművek nyilvántartásba vételét területükön.

(4) Az (1), (2) és (3) bekezdés értelemszerűen alkalmazandó azon járművekre, amelyek nemzeti típusjóváhagyással rendelkeztek, ám a jóváhagyás érvényességének megszűnését megelőzően – a 45. cikket alkalmazva – az EK-típus-jóváhagyási eljárás kötelező végrehajtása következtében nem kerültek nyilvántartásba vagy forgalomba.

(5) A tagállamok megfelelő intézkedések alkalmazásával biztosítják az e cikk szerinti eljárás keretében nyilvántartásba vételre kerülő vagy forgalomba helyezendő járművek számának eredményes ellenőrzését.

28. cikk

Alkatrészek és önálló műszaki egységek értékesítése és forgalomba helyezése

(1) A tagállamok annyiban engedélyezik az alkatrészek és önálló műszaki egységek értékesítését vagy forgalomba helyezését, amennyiben azok a vonatkozó szabályozási aktusoknak megfelelnek, és a 19. cikk szerinti megfelelő jelöléssel vannak ellátva.

▼B

(2) Az (1) bekezdés nem alkalmazandó azon alkatrészek vagy önálló műszaki egységek esetében, amelyeket kifejezetten olyan új járművek számára készítettek vagy terveztek, amelyekre ez az irányelv nem vonatkozik.

(3) Az (1) bekezdéstől eltérve, a tagállamok engedélyezhetik olyan alkatrészek vagy önálló műszaki egységek értékesítését és forgalomba helyezését, amelyek a 20. cikket alkalmazva mentesültek valamely szabályozási aktus egy vagy több rendelkezése alól, vagy amelyeket a 22., 23. vagy 24. cikk szerinti, az adott alkatrészeket vagy önálló műszaki egységeket érintő mentességeket élvező járművekbe kívánnak beszerelni.

(4) Az (1) bekezdéstől eltérve, és amennyiben valamely szabályozási aktus másképp nem rendelkezik, a tagállamok engedélyezhetik olyan alkatrészek vagy önálló műszaki egységek értékesítését és forgalomba helyezését, amelyeket olyan járművekbe kívánnak beszerelni, amelyek tekintetében forgalomba helyezésük időpontjában az EK-típusjóváhagyás ezen irányelv, vagy a 70/156/EGK irányelv szerint nem volt követelmény.

XII. FEJEZET

VÉDZÁRADÉKOK

29. cikk

Az ezen irányelvnek megfelelő járművek, rendszerek, alkatrészek vagy önálló műszaki egységek

(1) Ha egy tagállam azt állapítja meg, hogy egyes új járművek, rendszerek, alkatrészek vagy önálló műszaki egységek – habár az alkalmazandó követelményeknek megfelelnek, vagy megfelelő jelöléssel vannak ellátva – a közúti közlekedést súlyosan veszélyeztetik, vagy a környezetet vagy a közegészséget súlyosan károsítják, akkor e tagállam saját területén legfeljebb hat hónapra megtagadhatja az ilyen járművek nyilvántartásba vételét vagy az ilyen járművek, alkatrészek vagy önálló műszaki egységek értékesítésének vagy forgalomba helyezésének engedélyezését.

Ilyen esetekben az érintett tagállam erről haladéktalanul értesíti a gyártót, a többi tagállamot és Bizottságot, tájékoztatva azokat döntése okairól, különösen arról, hogy a döntés:

— a vonatkozó szabályozási aktusok hiányosságainak, vagy

— a vonatkozó követelmények helytelen alkalmazásának eredménye-e.

(2) A Bizottság a határozat előkészítése érdekében a lehető leghamarabb konzultál az érintett felekkel és különösen azzal a jóváhagyó hatósággal, amely a típusjóváhagyást megadta.

(3) Amennyiben az (1) bekezdésben említett intézkedéseket a vonatkozó szabályozási aktusok hiányosságai indokolják, a megfelelő intézkedéseket az alábbiak szerint kell meghozni:

— a IV. melléklet I. részében felsorolt külön irányelvek vagy rendeletek esetében a Bizottság azokat a 40. cikk (2) bekezdésében említett ellenőrzéssel történő szabályozási bizottsági eljárással összhangban módosítja,

▼B

— ENSZ-EGB-előírások esetében a Bizottság a felülvizsgált 1958-as egyezménnyel összhangban javaslatot tesz a vonatkozó ENSZ-EGB-előírásokhoz szükséges módosítástervezetekre.

(4) Amennyiben az (1) bekezdésben említett intézkedéseket a vonatkozó követelmények helytelen alkalmazása indokolja, a Bizottság meghozza az ezen követelményeknek való megfelelés biztosításához szükséges megfelelő intézkedéseket.

30. cikk

A jóváhagyott típusnak meg nem felelő járművek, rendszerek, alkatrészek vagy önálló műszaki egységek

(1) Ha az a tagállam, amely az EK-típusjóváhagyást megadta, megállapítja, hogy azok az új járművek, rendszerek, alkatrészek vagy önálló műszaki egységek, amelyek megfelelőségi nyilatkozattal vagy jóváhagyási jellel vannak ellátva, nem felelnek meg az általa jóváhagyott típusnak, akkor megteszi a szükséges intézkedéseket, beleértve, szükség esetén, a típusjóváhagyás visszavonását is, annak biztosítására, hogy a legyártott járművek, rendszerek, alkatrészek vagy önálló műszaki egységek adott esetben megfeleljenek a jóváhagyott típusnak. Az adott tagállam jóváhagyó hatósága a megtett intézkedésekről értesíti a többi tagállam jóváhagyó hatóságait.

(2) Az (1) bekezdés alkalmazásában az EK-típusbizonyítványban vagy az adatközlő lapon szereplő adatoktól való eltérés a jóváhagyott típusnak való megfelelés hiányának minősül.

A jármű nem tekintendő a jóváhagyott típustól eltérőnek, amennyiben a vonatkozó szabályozási aktusok tűréshatárokat szabnak meg, és e tűréshatárokat tiszteletben tartják.

(3) Ha egy tagállam bebizonyítja, hogy olyan új járművek, alkatrészek vagy önálló műszaki egységek, amelyek megfelelőségi nyilatkozattal vagy jóváhagyási jellel vannak ellátva, nem felelnek meg a jóváhagyott típusnak, attól a tagállamtól, amely az EK-típusjóváhagyást megadta, kérheti annak ellenőrzését, hogy a legyártott járművek, rendszerek, alkatrészek vagy önálló műszaki egységek továbbra is megfelelnek-e a jóváhagyott típusnak. Ilyen kérelem esetén az érintett tagállam a lehető leghamarabb, de minden esetben a kérelem keltétől számított hat hónapos határidőn belül meghozza a szükséges intézkedéseket.

(4) Az alábbi esetekben a jóváhagyó hatóság, attól a tagállamtól, amely a rendszerre, alkatrészre, önálló műszaki egységre vagy a nem teljes járműre a típusjóváhagyást megadta, kérheti a szükséges intézkedések megtételét annak biztosítására, hogy a legyártott járművek ismét megfeleljenek a jóváhagyott típusnak:

a) EK-jármű-típusjóváhagyás, amennyiben a jármű megfelelésének hiányát kizárólag valamely rendszer, alkatrész vagy önálló műszaki egység megfelelésének hiánya okozza;

b) többlépcsős típusjóváhagyás, amennyiben a befejezett jármű megfelelésének hiányát kizárólag a nem teljes jármű részét képező rendszer, alkatrész vagy önálló műszaki egység, vagy maga a nem teljes jármű megfelelésének a hiánya okozza.

▼B

Ilyen kérelem esetén a megkeresett tagállam – szükség esetén a kérelmet benyújtó tagállammal együttműködve – a lehető leghamarabb, de minden esetben a kérelem keltétől számított hat hónapos határidőn belül meghozza a szükséges intézkedéseket. Amennyiben megállapítják a megfelelés hiányát, akkor annak a tagállamnak a jóváhagyó hatósága, amelyik a típusjóváhagyást a rendszerre, alkatrészre, önálló műszaki egységre vagy a nem teljes járműre megadta, megteszi az (1) bekezdésben előírt intézkedéseket.

(5) A jóváhagyó hatóságok bármely EK-típusjóváhagyás visszavonásáról és a visszavonás okairól 20 munkanapon belül értesítik egymást.

(6) Ha az EK-típusjóváhagyást megadó tagállam vitatja a megfelelés hiányát, amelyről értesítést kapott, az érintett tagállamok igyekeznek a vitás esetet rendezni. A Bizottság folyamatosan tájékoztatást kap, és szükség esetén megfelelő konzultációkat tart a vita rendezésének elérése érdekében.

31. cikk

Az alapvetően fontos rendszerek megfelelő működésének jelentős mértékű veszélyeztetésére alkalmas részek vagy berendezések értékesítése és üzembe helyezése

(1) A tagállamok csak abban az esetben engedélyezik a jármű biztonsága vagy környezetvédelmi tulajdonságai szempontjából alapvetően fontos rendszerek megfelelő működését jelentős mértékben veszélyeztető részek vagy berendezések értékesítését, értékesítésre kínálását vagy üzembe helyezését, ha ezen részeket vagy berendezéseket az (5)–(10) bekezdéssel összhangban jóváhagyó hatóság engedélyezte.

(2) Az (1) bekezdésnek megfelelően engedélyezendő részeket és berendezéseket fel kell venni a XIII. mellékletben meghatározott jegyzékbe. Az ilyen határozat értékelésen alapul, és méltányos egyensúlyra törekszik a következő elemek között:

a) a kérdéses részekkel vagy berendezésekkel felszerelt járművek biztonságára vagy környezetvédelmi tulajdonságaira nézve komoly veszély fennállása; és

b) a kérdéses részekre vagy berendezésekre egy e cikk szerinti engedélyeztetési kötelezettség esetleges előírásának hatása az értékesítés utáni piacon jelen lévő fogyasztókra és gyártókra.

(3) Az (1) bekezdést nem kell alkalmazni a járműre vonatkozóan elvégzett rendszer-típusjóváhagyás alá tartozó eredeti részekre vagy berendezésekre, valamint a IV. mellékletben felsorolt szabályozási aktusok valamelyikének előírásaival összhangban típusjóváhagyással ellátott részekre és berendezésekre, kivéve abban az esetben, ha a jóváhagyások az (1) bekezdésben említettektől eltérő szempontokat érintenek. Az (1) bekezdés nem alkalmazandó a kizárólag versenyjárművekhez gyártott, nem közúti forgalomban történő használatra szánt részekre vagy berendezésekre. Ha a XIII. mellékletben található részeket vagy berendezéseket versenyzési és közúti célból egyaránt használják, ezeket a részeket vagy berendezéseket csak akkor szabad értékesítésre kínálni a lakosság számára közúti járművekben való felhasználás céljából, ha megfelelnek e cikk követelményeinek.

▼B

A Bizottság adott esetben elfogadja az ebben a bekezdésben említett részek vagy berendezések azonosítására vonatkozó rendelkezéseket.

(4) A Bizottság az érdekelt felekkel folytatott konzultációt követően állapítja meg az (1) bekezdésben említett eljárást és engedélyezési eljárási követelményeket, valamint a XIII. mellékletben szereplő jegyzék későbbi naprakésszé tételére vonatkozó rendelkezéseket. E követelmények körébe tartoznak a biztonsági és a környezetvédelmi előírások, és szükség szerint a vizsgálati szabványokra vonatkozó előírások is. Azok a IV. mellékletben felsorolt szabályozási aktusokon alapulhatnak, vagy a vonatkozó biztonsági, környezetvédelmi és vizsgálati technológia alapján alakíthatóak ki, vagy ha ez a megkívánt biztonsági vagy környezetvédelmi cél elérését megfelelően segíti, a résznek vagy berendezésnek az eredeti jármű – vagy adott esetben annak valamely része – környezetvédelmi és biztonsági tulajdonságaival való összehasonlításából állhatnak.

(5) Az (1) bekezdés alkalmazásában a részek vagy berendezések gyártója a kijelölt műszaki szolgálat által készített vizsgálati jegyzőkönyvet nyújt be a jóváhagyó hatóságnak, amely tanúsítja, hogy az engedélyeztetni kívánt részek vagy berendezések megfelelnek a (4) bekezdésben említett követelményeknek. A gyártó típusonként csak egy jóváhagyó hatósághoz, egy kérelmet nyújthat be.

A kérelem tartalmazza a részek vagy berendezések gyártójára vonatkozó adatokat, az engedélyeztetni kívánt részek vagy berendezések típusát, azonosítóját és számjelét, valamint azon jármű tekintetében, amelybe az adott részeket vagy berendezéseket be kívánják szerelni, a gyártó nevét, a jármű típusát és adott esetben a gyártási évét vagy más, az azonosítását lehetővé tévő információt.

Amennyiben a vizsgálati jegyzőkönyvet és egyéb bizonyítékokat figyelembe véve a jóváhagyó hatóság meggyőződik arról, hogy a kérdéses részek vagy berendezések megfelelnek a (4) bekezdésben említett követelményeknek, indokolatlan késedelem nélkül bizonyítványt ad ki a gyártónak. Ez a bizonyítvány – a (9) bekezdés második albekezdésére is figyelemmel – feljogosít a részeknek vagy berendezéseknek a Közösségben történő értékesítésére, értékesítésre kínálására vagy járműbe szerelésére.

(6) Az ezen cikk alkalmazásában engedélyezett összes részt vagy berendezést megfelelően jelölni kell.

A Bizottság megállapítja a jelölésre és csomagolásra vonatkozó követelményeket, valamint az (5) bekezdésben említett bizonyítvány mintáját és számozási rendszerét.

(7) Mivel a (2)–(6) bekezdésben említett intézkedések ezen irányelv nem alapvető fontosságú elemeinek – többek között kiegészítéssel történő – módosítására irányulnak, azokat a 40. cikk (2) bekezdésében említett ellenőrzéssel történő szabályozási bizottsági eljárással összhangban kell elfogadni.

(8) A gyártó haladéktalanul értesíti a bizonyítványt kiadó jóváhagyó hatóságot bármely olyan változásról, amely hatással van azokra a feltételekre, amelyekkel a bizonyítványt kiadták. Az adott jóváhagyó hatóság határoz arról, hogy felül kell-e vizsgálni a bizonyítványt, vagy új bizonyítványt kell-e kiadni, valamint arról, hogy szükség van-e új vizsgálatokra.

A gyártó felel annak biztosításáért, hogy a részeket és berendezéseket azoknak a feltételeknek megfelelően gyártsák az adott időpontban és a továbbiakban is, amelyekkel a bizonyítványt kiadták.

▼B

(9) A jóváhagyó hatóság az engedélyezést megelőzően megbizonyosodik a gyártásmegfelelőség hatékony ellenőrzését biztosító, kielégítő intézkedések és eljárások meglétéről.

Amennyiben a jóváhagyó hatóság azt állapítja meg, hogy az engedély kiadásának feltételei már nem teljesülnek, felkéri a gyártót, hogy tegye meg a szükséges intézkedéseket annak biztosítására, hogy a részek és berendezések ismét megfeleljenek a feltételeknek. Amennyiben szükséges, az engedélyt visszavonja.

(10) A tagállamok közötti, az (5) bekezdésben említett bizonyítványokkal kapcsolatos bármely nézeteltérést a Bizottság tudomására kell hozni. A Bizottság a tagállamokkal folytatott konzultációt követően meghozza a szükséges intézkedéseket, beleértve – amennyiben szükséges – az engedély visszavonásának elrendelését.

(11) Ez a cikk nem alkalmazandó egy részre vagy berendezésre addig, amíg az a XIII. mellékletben nem szerepel. Minden újabb résznek vagy berendezésnek, vagy azok csoportjának a XIII. mellékletbe történő felvétele esetén ésszerű átmeneti időszakot kell meghatározni annak érdekében, hogy a rész vagy berendezés gyártója engedélyezés iránti kérelmet adhasson be, és engedélyt kaphasson. Ugyanakkor – adott esetben – időpont határozható meg, amely időpontot megelőzően típusjóváhagyásban részesült járművekhez tervezett részeket és berendezéseket kizárják e cikk alkalmazásából.

(12) Amíg nem születik döntés arról, hogy egy részt vagy berendezést fel kell-e venni az (1) bekezdésben említett jegyzékbe, a tagállamok a jármű biztonsága vagy környezetvédelmi tulajdonságai szempontjából alapvetően fontos rendszerek megfelelő működésének jelentős veszélyeztetésére alkalmas részekkel vagy berendezésekkel kapcsolatos nemzeti rendelkezéseket tarthatnak fenn.

A kérdéses részekkel vagy berendezésekkel kapcsolatos nemzeti rendelkezések hatályukat vesztik, amint e döntés megszületik.

(13) 2007. október 29-től kezdve a tagállamok nem fogadhatnak el új rendelkezéseket azon részekről és berendezésekről, amelyek befolyásolhatják a jármű biztonsága vagy környezetvédelmi tulajdonságai szempontjából alapvető fontosságú rendszerek megfelelő működését.

32. cikk

Járművek visszahívása

(1) Amennyiben egy EK-típusjóváhagyással rendelkező gyártónak – valamely szabályozási aktus vagy a 2001/95/EK irányelv rendelkezéseinek alkalmazásában – már értékesített, nyilvántartásba vett vagy üzembe helyezett járműveket kell visszahívnia, mivel a járműbe szerelt egy vagy több rendszer, alkatrész vagy önálló műszaki egység, attól függetlenül, hogy azt ezzel az irányelvvel összhangban megfelelően jóváhagyták-e vagy sem, komoly kockázatot jelent a közúti közlekedés biztonságára, a közegészségre vagy a környezetvédelemre, akkor haladéktalanul értesítenie kell a jóváhagyó hatóságot, amely a járművet jóváhagyta.

▼B

(2) A gyártó a jóváhagyó hatóságnak az (1) bekezdésben említett kockázat semlegesítésére megfelelő orvoslási lehetőségeket javasol. A jóváhagyó hatóság a javasolt intézkedésekről késedelem nélkül tájékoztatja a többi tagállam hatóságait.

Az illetékes hatóságok saját területükön biztosítják az intézkedések hatékony végrehajtását.

(3) Amennyiben az intézkedéseket az érintett hatóságok elégtelennek ítélik, vagy azok végrehajtása késedelmes, haladéktalanul értesítik azt a jóváhagyó hatóságot, amely az EK-jármű-típusjóváhagyást kiadta.

A jóváhagyó hatóság ezt követően tájékoztatja a gyártót. Ha az EK-jármű-típusjóváhagyást kiadó hatóság maga sem elégedett a gyártó intézkedéseivel, akkor meghozza valamennyi szükséges védintézkedést, beleértve az EK-jármű-típusjóváhagyás visszavonását is, amennyiben a gyártó nem javasol és nem hajt végre hatásos korrekciós intézkedéseket. Az EK-jármű-típusjóváhagyás visszavonása esetén az érintett jóváhagyó hatóság 20 munkanapon belül, ajánlott levél vagy azzal egyenértékű elektronikus eszköz útján értesíti a gyártót, a többi tagállam jóváhagyó hatóságait, valamint a Bizottságot.

(4) E cikket azokra a részekre is alkalmazni kell, amelyekre nem vonatkozik szabályozási aktusban előírt követelmény.

33. cikk

A meghozott határozatokról és a rendelkezésre álló jogorvoslati lehetőségekről szóló értesítés

Valamennyi határozatot, amelyet az ezen irányelv végrehajtása során elfogadott rendelkezések értelmében hoznak, és valamennyi határozatot, amellyel egy típusjóváhagyást megtagadnak vagy visszavonnak, amelylyel a nyilvántartásba vételt megtagadják, vagy amellyel értékesítési tilalmat mondanak ki, részletes indokolással kell ellátni.

Az érintett felet értesíteni kell minden ilyen határozatról, és ugyanakkor az érintett tagállamban hatályos jogszabályok szerint számára rendelkezésre álló jogorvoslati lehetőségekről, valamint az ezen jogorvoslati lehetőségek igénybevételére engedélyezett határidőkről is.

XIII. FEJEZET

NEMZETKÖZI ELŐÍRÁSOK

34. cikk

Az EK-típusjóváhagyáshoz szükséges ENSZ-EGB-előírások

(1) Azok az ENSZ-EGB-előírások, amelyekhez a Közösség csatlakozott, és amelyeket a IV. melléklet I. része és a XI. melléklet sorol fel, részét képezik az EK-jármű-típusjóváhagyásnak, ugyanolyan feltételek mellett, mint a külön irányelvek vagy rendeletek. Ezeket az előírásokat a IV. melléklet I. részében és a XI. mellékletben található táblázat vonatkozó oszlopaiban felsorolt járműkategóriákra kell alkalmazni.

▼B

(2) Ha a Közösség úgy dönt, hogy egy ENSZ-EGB-előírást az EK-jármű-típusjóváhagyás céljából kötelező jelleggel alkalmaz a 97/836/EK határozat 4. cikkének (4) bekezdésével összhangban, ezen irányelv mellékleteit ennek megfelelően módosítani kell, az ezen irányelv 40. cikkének (2) bekezdésében említett ellenőrzéssel történő szabályozási bizottsági eljárással összhangban. Az ezen irányelv mellékleteit módosító aktus meghatározza az ENSZ-EGB-előírás vagy annak módosításai kötelező alkalmazásának időpontját is. A tagállamok hatályon kívül helyeznek vagy kiigazítanak minden olyan nemzeti jogszabályt, amely nem egyeztethető össze a kérdéses ENSZ-EGB-előírással.

Amennyiben az ENSZ-EGB-előírás létező külön irányelv vagy rendelet helyébe lép, a IV. melléklet I. részében és a XI. mellékletben található, vonatkozó bejegyzés helyébe az ENSZ-EGB-előírás száma lép, és a IV. melléklet II. részében található, megfelelő bejegyzést ugyanezzel az eljárással összhangban törölni kell.

(3) A (2) bekezdés második albekezdésében említett esetben a külön irányelvet vagy rendeletet, amelynek az ENSZ-EGB-előírás a helyébe lép, a 40. cikk (2) bekezdésében említett ellenőrzéssel történő szabályozási bizottsági eljárással összhangban hatályon kívül kell helyezni.

Amennyiben egy külön irányelvet hatályon kívül helyeznek, a tagállamok minden, annak az irányelvnek a nemzeti jogba való átültetése érdekében elfogadott nemzeti jogszabályt is hatályon kívül helyeznek.

(4) Ebben az irányelvben vagy a külön irányelvekben vagy rendeletekben a közösségi jogi keretben való megismétlésük nélkül közvetlenül lehet hivatkozni nemzetközi szabványokra és előírásokra.

35. cikk

Az ENSZ-EGB-előírások irányelvekkel vagy rendeletekkel való egyenértékűsége

(1) A IV. melléklet II. részében felsorolt ENSZ-EGB-előírások az azoknak megfelelő külön irányelvekkel vagy rendeletekkel egyenértékűnek tekintendők annyiban, amennyiben hatályuk és tárgyuk azonos.

A tagállamok jóváhagyó hatóságai elfogadják az ezen ENSZ-EGB-előírásokkal összhangban megadott jóváhagyásokat, és adott esetben az ezekhez tartozó jóváhagyási jeleket, az egyenértékű külön irányelvvel vagy rendelettel összhangban megadott megfelelő jóváhagyások és/vagy jóváhagyási jelek helyett.

(2) Amennyiben a Közösség úgy dönt, hogy az (1) bekezdés alkalmazásában egy új ENSZ-EGB-előírást vagy egy módosított ENSZ-EGB-előírást kezd alkalmazni, a IV. melléklet II. részét ennek megfelelően módosítani kell. Mivel a fenti intézkedések ezen irányelv nem alapvető fontosságú elemeinek módosítására irányulnak, azokat a 40. cikk (2) bekezdésében említett ellenőrzéssel történő szabályozási bizottsági eljárással összhangban kell elfogadni.

▼B

36. cikk

Egyéb előírásokkal való egyenértékűség

A Közösség és harmadik országok között megkötött többoldalú vagy kétoldalú megállapodások keretében a Tanács a Bizottság javaslatára minősített többséggel elismerheti a rendszerek, alkatrészek vagy önálló műszaki egységek EK-típusjóváhagyása vonatkozásában az ezen irányelv szerinti feltételek vagy rendelkezések egyenértékűségét a nemzetközi vagy harmadik országbeli előírásokkal.

XIV. FEJEZET

MŰSZAKI INFORMÁCIÓ BIZTOSÍTÁSA

37. cikk

A felhasználóknak szánt információ

(1) A gyártó nem szolgáltathat ki olyan, az ebben az irányelvben vagy a IV. mellékletben felsorolt szabályozási aktusokban előírt adatokhoz kapcsolódó műszaki információt, amely eltér a jóváhagyó hatóság által jóváhagyott adatoktól.

(2) Amennyiben egy szabályozási aktus külön rendelkezik róla, a gyártó a felhasználók rendelkezésére bocsát minden olyan vonatkozó információt és szükséges útmutatást, amely valamely jármű, alkatrész vagy önálló műszaki egység használatához kapcsolódó különleges feltételeket vagy korlátozásokat ír le.

Ezt az információt a Közösség hivatalos nyelvein kell rendelkezésre bocsátani. Ezt – a jóváhagyó hatósággal egyetértésben – megfelelő használatot támogató dokumentumban, mint például a használati útmutatóban vagy a karbantartási útmutatóban kell közzétenni.

38. cikk

Az alkatrészek vagy önálló műszaki egységek gyártóinak szánt információ

(1) A jármű gyártója az alkatrészek vagy önálló műszaki egységek gyártóinak rendelkezésére bocsátja mindazon adatokat – beleértve, adott esetben, a szabályozási aktus mellékletében vagy függelékében külön felsorolt rajzokat is –, amelyek az alkatrészek vagy önálló műszaki egységek EK-típusjóváhagyásához vagy a 31. cikk szerinti engedély megszerzéséhez szükségesek.

A jármű gyártója az alkatrészek vagy önálló műszaki egységek gyártóira nézve kötelező érvényű megállapodást köthet, minden nem nyilvános – többek között a szellemi tulajdonjogokhoz kapcsolódó – információ bizalmas kezelése érdekében.

(2) Az alkatrészek vagy önálló műszaki egységek gyártója a 10. cikk (4) bekezdésével összhangban a használatra vagy a beszerelés egyedi feltételeire vagy mindkettőre vonatkozóan korlátozásokat magában foglaló EK-típusbizonyítvány tulajdonosaként az említettekről minden részletes információt a jármű gyártójának rendelkezésére bocsát.

▼B

Amennyiben egy szabályozási aktus rendelkezik róla, az alkatrészek vagy önálló műszaki egységek gyártója a legyártott alkatrészekhez vagy önálló műszaki egységekhez a használatra vagy a beszerelés egyedi feltételeire vagy mindkettőre vonatkozó korlátozásokkal kapcsolatban útmutatót mellékel.

XV. FEJEZET

VÉGREHAJTÁSI INTÉZKEDÉSEK ÉS MÓDOSÍTÁSOK

39. cikk

Az ezen irányelvre, a külön irányelvekre és rendeletekre vonatkozó végrehajtási intézkedések és azok módosításai

(1) A Bizottság elfogadja az egyes külön irányelvek vagy rendeletek végrehajtásához szükséges intézkedéseket az adott irányelvben vagy rendeletben megállapított szabályoknak megfelelően.

(2) A Bizottság elfogadja az ezen irányelv mellékleteinek vagy a IV. melléklet I. részében felsorolt külön irányelvek vagy rendeletek rendelkezéseinek módosításait, amelyekre azoknak a tudományos és technikai ismeretek fejlődéséhez vagy a fogyatékkal élő személyek egyedi szükségleteihez való igazításuk miatt van szükség.

(3) A Bizottság elfogadja ezen irányelv azon módosításait, amelyekre a kis sorozatban gyártott járművek, az egyedi jóváhagyási eljárás szerint jóváhagyott járművek és a különleges rendeltetésű járművek műszaki előírásainak megállapítása érdekében van szükség.

(4) Amennyiben a Bizottság az úthasználókra vagy a környezetre jelentett, sürgős intézkedéseket kívánó súlyos kockázatról szerez tudomást, a IV. melléklet I. részében felsorolt külön irányelveket vagy rendeleteket módosíthatja.

(5) A Bizottság elfogadja a megfelelő ügyintézés érdekében és különösen a IV. melléklet I. részében felsorolt külön irányelvek vagy rendeletek mind egymás közötti, mind az egyéb közösségi jogszabályokkal való koherenciájának biztosítása érdekében szükséges módosításokat.

(6) Amennyiben a 97/836/EK határozat alkalmazásában új ENSZ-EGB-előírások vagy olyan létező ENSZ-EGB-előírások módosításainak elfogadására kerül sor, amelyekhez a Közösség csatlakozott, a Bizottság ennek megfelelően módosítja ezen irányelv mellékleteit.

(7) Valamennyi új külön irányelv vagy rendelet az ezen irányelv mellékleteinek megfelelő módosítását eredményezi.

(8) Ezen irányelv mellékleteit rendeletek útján lehet módosítani.

(9) Mivel az ebben a cikkben említett intézkedések ezen irányelv vagy a külön irányelvek és rendeletek nem alapvető fontosságú elemeinek – többek között kiegészítés általi – módosítására irányulnak, azokat a 40. cikk (2) bekezdésében említett ellenőrzéssel történő szabályozási bizottsági eljárással összhangban kell elfogadni.

▼B

40. cikk

A bizottság eljárása

(1) A Bizottságot a „Műszaki Bizottság – Gépjárművek” elnevezésű bizottság (TCMV) segíti.

(2) Az e bekezdésre történő hivatkozáskor az 1999/468/EK határozat 5a. cikkének (1)–(4) bekezdését és 7. cikkét kell alkalmazni, 8. cikkének rendelkezéseire is figyelemmel.

(3) Az e bekezdésre történő hivatkozáskor az 1999/468/EK határozat 5. és 7. cikkét kell alkalmazni, 8. cikkének rendelkezéseire is figyelemmel.

Az 1999/468/EK határozat 5. cikkének (6) bekezdésében meghatározott határidő három hónap.

XVI. FEJEZET

MŰSZAKI SZOLGÁLATOK KIJELÖLÉSE ÉS BEJELENTÉSE

41. cikk

A műszaki szolgálatok kijelölése

(1) Amikor egy tagállam kijelöl egy műszaki szolgálatot, az utóbbi köteles megfelelni ezen irányelv rendelkezéseinek.

(2) A műszaki szolgálatok az ezen irányelvben, vagy valamely, a IV. mellékletben felsorolt szabályozási aktusban meghatározott, jóváhagyáshoz vagy ellenőrzéshez szükséges vizsgálatokat vagy maguk végzik el, vagy felügyelik, kivéve, ahol alternatív eljárások külön engedélyezettek. Nem végezhetnek olyan vizsgálatokat vagy ellenőrzéseket, melyekre megfelelő módon nem lettek kijelölve.

(3) A műszaki szolgálatok hatáskörüktől függően a következő négy tevékenységi kategória közül egybe vagy többe tartoznak:

a) A kategória: azon műszaki szolgálatok, amelyek saját létesítményeikben végzik el az ezen irányelvben és a IV. mellékletében felsorolt szabályozási aktusokban említett vizsgálatokat;

b) B kategória: azon műszaki szolgálatok, amelyek felügyelik az ezen irányelvben és a IV. mellékletében felsorolt szabályozási aktusokban említett, a gyártó vagy egy harmadik fél létesítményeiben végzett vizsgálatokat;

c) C kategória: azon műszaki szolgálatok, amelyek a gyártó gyártásmegfelelőséget biztosító eljárásainak kezdeti vizsgálatát és nyomon követését végzik;

d) D kategória: azon műszaki szolgálatok, amelyek a gyártásmegfelelőség felügyeletének keretében vizsgálatokat vagy ellenőrzéseket felügyelnek vagy végeznek.

(4) A műszaki szolgálatok igazolják, hogy az ezen irányelv és a IV. mellékletben felsorolt szabályozási aktusok alá tartozó konkrét területeken megfelelő szakértelemmel, konkrét szakismeretekkel és bizonyított szakmai tapasztalattal rendelkeznek.

▼B

Továbbá a műszaki szolgálatok kötelesek megfelelni az V. melléklet 1. függelékében felsorolt, az általuk végzett tevékenységekre vonatkozó előírásoknak. Ez a követelmény azonban nem vonatkozik a 25. cikk (1) bekezdése szerinti többlépcsős típus-jóváhagyási eljárás utolsó lépcsőjének alkalmazására.

(5) A jóváhagyó hatóság műszaki szolgálatként járhat el a (3) bekezdésben említett tevékenységek közül egy vagy több esetén.

(6) Az A kategóriájú tevékenységekhez a gyártó vagy a nevében eljáró alvállalkozó is kijelölhető műszaki szolgálatként a XV. mellékletben felsorolt szabályozási aktusok vonatkozásában.

Ezen szabályozási aktusok jegyzékét szükség esetén a Bizottság a 40. cikk (2) bekezdésében említett ellenőrzéssel történő szabályozási bizottsági eljárással összhangban módosítja.

(7) Az (5) és (6) bekezdésben említett jogalanyok kötelesek megfelelni e cikk rendelkezéseinek.

(8) A nem a (6) bekezdés értelmében kijelölt, harmadik országbeli műszaki szolgálatokat csak a Közösség és a kérdéses harmadik ország közötti kétoldalú egyezmény keretében lehet bejelenteni a 43. cikkel összhangban.

42. cikk

A műszaki szolgálatok szakértelmének elbírálása

(1) A 41. cikkben említett szakértelmet egy illetékes hatóság által kiállított értékelő jelentéssel kell igazolni. Ez egy akkreditációs testület által kiállított akkreditációs bizonyítványt is magában foglalhat.

(2) Az (1) bekezdésben említett jelentés alapját képező értékelést az V. melléklet 2. függelékének rendelkezései szerint folytatják le.

Az értékelő jelentést legalább hároméves időszakonként felül kell vizsgálni.

(3) Az értékelő jelentést kérésre közölni kell a Bizottsággal.

(4) A műszaki szolgálatként eljáró jóváhagyási hatóság a megfelelést köteles dokumentumokkal igazolni.

Ebbe beletartozik egy olyan értékelés, melyet az értékelt tevékenységtől független auditorok végeznek. Az ilyen auditorok tartozhatnak ugyanahhoz a szervezethez, feltéve hogy őket az értékelt tevékenységet végző személyzettől autonóm módon elválasztva irányítják.

(5) A műszaki szolgálatként kijelölt gyártónak vagy a nevében eljáró alvállalkozónak, be kell tartania e cikk vonatkozó előírásait.

▼B

43. cikk

Bejelentési eljárások

(1) A tagállamok közlik a Bizottsággal minden egyes kijelölt műszaki szolgálat nevét, címét – beleértve az elektronikus címet – a felelős személyeket és a tevékenységi kategóriákat. Értesítik továbbá a Bizottságot ezek minden utólagos módosításáról.

A bejelentésben szerepel, hogy mely szabályozási aktusokra jelölték ki a műszaki szolgálatokat.

(2) A műszaki szolgálat a 41. cikkben szereplő tevékenységeket csak akkor folytathatja típus-jóváhagyási célra, ha ezt előzetesen bejelentették a Bizottságnak.

(3) Több tagállam ugyanazt a műszaki szolgálatot is kijelölheti és bejelentheti, függetlenül az általa folytatott tevékenységek kategóriájától.

(4) Amennyiben egy szabályozási aktus alkalmazásakor egy olyan szervezetet vagy hatáskörrel rendelkező szervet szükséges kijelölni, melynek tevékenysége nem szerepel a 41. cikkben említettek között, a bejelentést e cikk rendelkezéseivel összhangban kell megtenni.

(5) A Bizottság a jóváhagyó hatóságok és a műszaki szolgálatok jegyzékét és adataikat közzéteszi a honlapján.

XVII. FEJEZET

ZÁRÓ RENDELKEZÉSEK

44. cikk

Átmeneti rendelkezések

(1) Amíg ezen irányelv szükséges módosításai az ezen irányelv hatálya alá még nem tartozó járművekre történő kiterjesztés, vagy a nem M_1-es, kis sorozatban gyártott járművek típusjóváhagyásával kapcsolatos adminisztratív és műszaki rendelkezések teljessé tétele, és az egyedi jóváhagyási eljárásra vonatkozó összehangolt adminisztratív és műszaki rendelkezések meghatározása érdekében nem történnek meg, valamint amíg a 45. cikkben meghatározott átmeneti időszakok le nem járnak, a tagállamok ezen járművekre továbbra is nemzeti jóváhagyási rendszerüket alkalmazzák, feltéve hogy az ilyen jóváhagyások az ezen irányelvben meghatározott összehangolt műszaki követelményeken alapulnak.

(2) Az érintett tagállam a gyártó vagy egyedi jóváhagyás esetén a jármű tulajdonosa kérésére és a megkövetelt információk beterjesztése után kitölti és kibocsátja a típusbizonyítványt vagy az egyedi jóváhagyást. A bizonyítványt a kérelmező számára kell kibocsátani.

Azonos típusú járművekre vonatkozóan a többi tagállam a hitelesített másolatot elismeri annak bizonyításaként, hogy a szükséges vizsgálatokat elvégezték.

▼B

(3) Ahol egy egyedi jóváhagyás alá eső járművet másik tagállamban kell nyilvántartásba venni, az a tagállam megkövetelhet az egyedi jóváhagyást kibocsátó jóváhagyó hatóságtól bármilyen kiegészítő tájékoztatást, mely részletesen leírja az adott jármű által teljesített műszaki követelményeket.

(4) Mindaddig, amíg a tagállamokban az ezen irányelv által szabályozott járművekkel kapcsolatos nyilvántartásbavételi és adóztatási rendszerek harmonizálása nem történik meg, a tagállamok használhatnak nemzeti kódokat a nyilvántartásba vétel és az adóztatás saját területükön történő megkönnyítése céljából. E célból a tagállamok feloszthatják a III. melléklet II. részében szereplő változatokat, feltéve hogy a felosztáshoz használt jellemzők az információs csomagban kifejezetten fel vannak tüntetve vagy abból egy egyszerű számítással levezethetők.

45. cikk

Az EK-típusjóváhagyás alkalmazási időpontjai

(1) Az EK-típusjóváhagyást illetően a tagállamok a XIX. mellékletben meghatározott időponttól kezdve adják meg az új típusú járművek számára az EK-jóváhagyást.

(2) A 2009. április 29-től a tagállamok a gyártó kérésére új típusú járművekre EK-jóváhagyást adhatnak.

(3) A XIX. melléklet táblázatának negyedik oszlopában meghatározott időpontokig a 26. cikk (1) bekezdése nem alkalmazandó olyan új járművekre, melyekre a harmadik oszlopban meghatározott időpontok előtt nemzeti jóváhagyást adtak ki, vagy amelyekre nem volt jóváhagyás.

(4) A gyártó kérelmére a XIX. mellékletben szereplő táblázat 6. és 9. sorának 3. oszlopában meghatározott időpontokig a tagállamok azzal a feltétellel folytatják a nemzeti típusjóváhagyások kiadását a járművek közösségi típusjóváhagyásának alternatívájaként az M_2 vagy M_3 kategóriájú járművekre, hogy e járművek és rendszereik, alkatrészeik és önálló műszaki egységeik típusjóváhagyása az ezen irányelv IV. mellékletének I. részében felsorolt szabályozási aktusoknak megfelelően megtörtént.

(5) Ez az irányelv nem érvénytelenít semmilyen M_1-es kategóriájú járműre 2009. április 29. előtt kiadott EK-típusjóváhagyást, és az ilyen jóváhagyás meghosszabbítását sem akadályozza meg.

(6) Új típusú rendszerek, alkatrészek vagy önálló műszaki egységek EK-jóváhagyását illetően a tagállamok ezt az irányelvet 2009. április 29-től kezdve alkalmazzák.

Ez az irányelv nem érvénytelenít semmilyen rendszerre, alkatrészre vagy önálló műszaki egységre 2009. április 29. előtt kiadott EK-típusjóváhagyást, és az ilyen jóváhagyás meghosszabbítását sem akadályozza meg.

▼B

46. cikk

Szankciók

A tagállamok megállapítják az ezen irányelv rendelkezései és különösen a 31. cikkben szereplő vagy a 31. cikkből adódó tilalmak, valamint a IV. melléklet I. részében felsorolt szabályozási aktusok megszegése esetén alkalmazandó szankciókat, és megtesznek minden szükséges intézkedést végrehajtásuk biztosítására. A megállapított szankcióknak hatékonynak, arányosnak és visszatartó erejűnek kell lenniük. A tagállamok e rendelkezésekről 2009. április 29. előtt tájékoztatják a Bizottságot, és haladéktalanul közlik a Bizottsággal azok későbbi módosításait is.

47. cikk

Értékelés

(1) Legkésőbb 2011. április 29-ig a tagállamok értesítik a Bizottságot az ezen irányelvben lefektetett típus-jóváhagyási eljárások alkalmazásával kapcsolatban, különös tekintettel a többlépcsős folyamat alkalmazására. Ahol helyénvaló, a Bizottság javasolja azokat a változtatásokat, melyek vélhetően szükségesek a típus-jóváhagyási folyamat javításához.

(2) Az (1) bekezdés alapján megadott információk alapján, a Bizottság legkésőbb 2011. október 29-ig jelentést tesz az Európai Parlamentnek és a Tanácsnak ezen irányelv alkalmazásáról. Amennyiben helyénvaló, a Bizottság javasolhatja a 45. cikkben említett alkalmazási időpontok elhalasztását.

48. cikk

Átültetés

(1) A tagállamok legkésőbb 2009. április 29-ig elfogadják és kihirdetik azokat a törvényi, rendeleti és közigazgatási rendelkezéseket, amelyek szükségesek ahhoz, hogy ezen irányelv lényegi módosításainak megfeleljenek. E rendelkezések szövegét haladéktalanul közlik a Bizottsággal.

Ezeket a rendelkezéseket 2009. április 29-től alkalmazzák.

Amikor a tagállamok elfogadják ezeket a rendelkezéseket, azokban hivatkozni kell erre az irányelvre, vagy azokhoz hivatalos kihirdetésük alkalmával ilyen hivatkozást kell fűzni. Tartalmazniuk kell továbbá egy olyan nyilatkozatot, hogy a meglévő törvényi, rendeleti és közigazgatási rendelkezésekben szereplő, az ezen irányelv által hatályon kívül helyezett irányelvre történő hivatkozásokat az ezen irányelvre történő hivatkozásként kell tekinteni. A hivatkozás módját és a nyilatkozat formáját tagállamok határozzák meg.

(2) A tagállamok közlik a Bizottsággal nemzeti joguk azon főbb rendelkezéseinek szövegét, amelyeket az ezen irányelv által szabályozott területen fogadnak el.

▼B

49. cikk

Hatályon kívül helyezés

A 70/156/EGK irányelv 2009. április 29-től hatályát veszti, az irányelvek nemzeti jogba történő átültetésére és alkalmazására vonatkozó, a XX. melléklet B. részében meghatározott határidőkkel kapcsolatos tagállami kötelezettségek sérelme nélkül.

A hatályon kívül helyezett irányelvre való hivatkozásokat erre az irányelvre való hivatkozásként kell értelmezni, a XXI. mellékletben foglalt megfelelési táblázattal összhangban.

50. cikk

Hatálybalépés

Ez az irányelv az *Európai Unió Hivatalos Lapjában* való kihirdetését követő huszadik napon lép hatályba.

51. cikk

Címzettek

Ennek az irányelvnek a tagállamok a címzettjei.

▼B

A MELLÉKLETEK JEGYZÉKE

I. melléklet — A járművek EK-típusjóváhagyására vonatkozó adatok teljes jegyzéke

II. melléklet — Általános fogalommeghatározások, kritériumok a járművek, a járműtípusok és a felépítménytípusok kategóriákba sorolásához

- 1. függelék: Eljárás annak ellenőrzésére, hogy be lehet-e sorolni egy járművet a terepjárók kategóriájába
- 2. függelék: A különféle felépítményfajták kódjainak kiegészítésére használt számjegyek

III. melléklet — A járművek EK-típusjóváhagyására vonatkozó adatközlő lap

IV. melléklet — A járművek EK-típusjóváhagyásához szükséges követelmények

- 1. függelék: A 22. cikk szerint kis sorozatban gyártott járművek típusjóváhagyására vonatkozó szabályozási aktusok
- 2. függelék: A nagy sorozatban harmadik országokban vagy harmadik országok számára gyártott M_1 és N_1 járműkategóriába tartozó teljes járművek jóváhagyásának a 24. cikk alapján teljesítendő követelményei

V. melléklet — EK-típusjóváhagyás esetén követendő eljárások

- 1. függelék: Szabványok, melyeknek a 41. cikkben említett jogalanyoknak meg kell felelniük
- 2. függelék: A műszaki szolgálatok értékelésére vonatkozó eljárás
- 3. függelék: A vizsgálati jegyzőkönyvek formátumára vonatkozó általános előírások

VI. melléklet — A típusbizonyítvány mintája

- Függelék: Azon jogszabályok felsorolása, amelyeknek a járműtípus megfelel

VII. melléklet — Az EK-típusbizonyítványok számozási rendszere

- Függelék: Alkatrészek és önálló műszaki egységek EK-típus-jóváhagyási jele

VIII. melléklet — Vizsgálati eredmények

IX. melléklet — EK-megfelelőségi nyilatkozat

X. melléklet — A gyártási eljárások megfelelősége

XI. melléklet — A különleges rendeltetésű járművek EK–típusjóváhagyásához szükséges követelményeket meghatározó jogszabályok jegyzéke

- 1. függelék: Lakóautók, mentőjárművek és halottszállító kocsik
- 2. függelék: Páncélozott járművek
- 3. függelék: Kerekes székkel használható járművek
- 4. függelék: Egyéb különleges rendeltetésű járművek (beleértve a lakókocsikat)
- 5. függelék: Önjáró daruk
- 6. függelék: Kivételes rakományt szállító pótkocsik

XII. melléklet — A kis sorozatokra és kifutó sorozatokra vonatkozó megengedett darabszámok

▼B

XIII. melléklet	A jármű biztonsága vagy környezetvédelmi tulajdonságai szempontjából alapvetően fontos rendszerek megfelelő működését jelentős mértékben veszélyeztető részek és berendezések jegyzéke, működési követelmények, megfelelő vizsgálati eljárások, jelölési és csomagolási előírások
XIV. melléklet	Szabályozási aktusok értelmében kiadott EK-típusjóváhagyások jegyzéke
XV. melléklet	Szabályozási aktusok, amelyek vonatkozásában gyártó jelölhető ki műszaki szolgálatként
	függelék: Gyártó műszaki szolgálatként való kijelölése
XVI. melléklet	Virtuális vizsgálati módszerek esetén megkövetelt különleges feltételek és azon szabályozási aktusok, amelyek vonatkozásában gyártó vagy műszaki szolgálat virtuális vizsgálati módszereket használhat
	1. függelék: A virtuális vizsgálati módszerek tekintetében előírt általános feltételek
	2. függelék: A virtuális vizsgálati módszerekre vonatkozó egyedi feltételek
	3. függelék: Érvényesítési folyamat
XVII. melléklet	A többlépcsős EK-típus-jóváhagyási eljárások
	Függelék: A gyártó kiegészítő táblájának mintája
XVIII. melléklet	A jármű származási bizonyítványa – A gyártó nyilatkozata a nem az M1 kategóriába tartozó alapjárműről/nem teljes járműről
XIX. melléklet	Ezen irányelv végrehajtásának menetrendje a típusjóváhagyás tekintetében
XX. melléklet	A hatályon kívül helyezett irányelvek nemzeti jogba való átültetésére vonatkozó határidők
XXI. melléklet	Megfelelési táblázat

▼M1

I. MELLÉKLET

A JÁRMŰVEK EK-TÍPUSJÓVÁHAGYÁSÁRA VONATKOZÓ ADATOK TELJES JEGYZÉKE ([a])

Az ezen irányelvben és a külön irányelvekben vagy rendeletekben szereplő valamennyi adatközlő lap csak az ezen teljes körű jegyzékből vett kivonatokból állhat, és követnie kell a teljes körű jegyzék számozási rendszerét.

Az alábbi adatokat három példányban, tartalomjegyzékkel együtt kell benyújtani. A rajzokat megfelelő méretben, kellő részletességgel, A4-es formátumban vagy A4-es formátumra összehajtogatva kell beadni. Amennyiben vannak fényképek, azoknak megfelelően részletesnek kell lenniük.

Ha az e mellékletben említett rendszerek, alkatrészek vagy önálló műszaki egységek elektromos vezérléssel működnek, ezek teljesítményére vonatkozóan is kell adatokat szolgáltatni.

0. ÁLTALÁNOS

0.1. Gyártmány (a gyártó által bejegyzett védjegy): ……

0.2. Típus: ……

0.2.0.1. Alváz: ……

0.2.0.2. Felépítmény/teljes jármű: ……

0.2.1. Kereskedelmi név (nevek) (amennyiben van): ……

0.3. Típusazonosító ismertetőjelek, amennyiben azok fel vannak tüntetve a járművön ([b]): ……

0.3.0.1. Alváz: ……

0.3.0.2. Felépítmény/teljes jármű: ……

0.3.1. A jelölés elhelyezése: ……

0.3.1.1. Alváz: ……

0.3.1.2. Felépítmény/teljes jármű: ……

0.4. Járműkategória ([c]): ……

0.4.1. A jármű osztályozása a rendeltetése szerint szállítandó veszélyes áruk alapján: ……

▼M15

0.5. A gyártó vállalat neve és címe: .....

▼M1

0.6. A hatóságilag előírt táblák rögzítésének helye és módja, a jármű azonosító számának helye: ……

0.6.1. Az alvázon: ……

0.6.2. A felépítményen: ……

0.7. (Nem meghatározott)

0.8. Az összeszerelő üzem(ek) címe(i): ……

0.9. A gyártó képviselőjének neve és címe (ha van ilyen): …….

1. A JÁRMŰ ÁLTALÁNOS SZERKEZETI JELLEMZŐI

1.1. Egy reprezentatív járműről készített fényképek és/vagy rajzok:

1.2. A teljes jármű méretezett rajza: ……

▼M1

1.3. A tengelyek és kerekek száma: ……

1.3.1. Két kerékkel ellátott tengelyek száma és helyzete: ……

1.3.2. Kormányzott tengelyek száma és helyzete: ……

1.3.3. Hajtott tengelyek (száma, helyzete, összekapcsolása): ……

1.4. Alváz (amennyiben van) (átfogó rajz): ……

1.5. Hossztartó anyaga ([d]): ……

1.6. Motor helye és elrendezése: ……

1.7. Vezetőfülke (motor feletti vezetőfülkés vagy hagyományos motorházas) ([e]): ……

1.8. Vezető helye: bal/jobb ([1]).

1.8.1. A jármű a jobboldali/baloldali közlekedésre /baloldali közlekedésre van kialakítva ([1]).

▼M15

1.9. Tüntesse fel, ha a vontatójármű félpótkocsik vagy egyéb pótkocsik vontatására szolgál, valamint ha a pótkocsi félpótkocsi, vonórudas, középtengelyes vagy merev vonórúddal felszerelt pótkocsi: .....

1.10. Tüntesse fel, ha a járművet speciálisan áruk szabályozott hőmérsékleti feltételekkel történő szállítására tervezték: .....

2. TÖMEGEK ÉS MÉRETEK ([f]) ([g]) ([6])

(kg-ban és mm-ben) (adott esetben utalva a rajzokra)

▼M1

2.1. **Tengelytáv(ok) (teljes terhelésnél)** ([g1])

2.1.1. Két tengellyel rendelkező járművek

▼M15

2.1.2. Három- vagy többtengelyes járművek

2.1.2.1. A tengelytávolság az egymást követő tengelyek között a legelső tengelytől a leghátsó tengelyig: .....

2.1.2.2. Teljes tengelytávolság: .....

▼M1

2.2. **Nyereg**

2.2.1. Félpótkocsik esetén

2.2.1.1. A nyeregcsap tengelye és a félpótkocsi leghátsó vége közötti távolság: ……

2.2.1.2. A nyeregcsap tengelye és a félpótkocsi elejének tetszőleges pontja közötti legnagyobb távolság: ……

2.2.1.3. Félpótkocsi speciális tengelytávja (a 97/27/EK irányelv I. mellékletének 7.6.1.2. pontjában meghatározottak szerint): …..

2.2.2. Nyerges vontatók esetén

2.2.2.1. Nyeregpont távolsága a jármű leghátsó tengelyétől (legnagyobb és legkisebb; nem teljes jármű esetén jelezni kell a megengedett értékeket) ([g2]):

2.2.2.2. A nyereg (szabványosított) legnagyobb magassága ([g3]): ……

▼M1

2.3.	**A tengelyek nyomtávja(i) és szélessége(i)**
2.3.1.	Az egyes kormányzott tengelyek nyomtávjai ([g4]) : ……
2.3.2.	Az összes többi tengely nyomtávja ([g5]): ……
2.3.3.	A legszélesebb hátsó tengely szélessége: ……
2.3.4.	A legelső tengely szélessége (a gumiabroncs legkülső pontjától mérve, a talajhoz közeli abroncs-kidudorodást figyelmen kívül hagyva): ……
2.4.	**A jármű mérettartománya (teljes)**
2.4.1.	A felépítmény nélküli alváznál:
2.4.1.1.	Hossz ([g6]) : ……
2.4.1.1.1.	Legnagyobb megengedett hossz: ……
2.4.1.1.2.	Legkisebb megengedett hossz: ……
2.4.1.1.3.	Félpótkocsik esetén a legnagyobb megengedett vonórúdhossz ([g6]) : ……
2.4.1.2.	Szélesség ([g7]) : ……
2.4.1.2.1.	Legnagyobb megengedett szélesség: ……
2.4.1.2.2.	Legkisebb megengedett szélesség: ……
2.4.1.3.	Magasság (menetkész állapotban) ([g8]) (állítható magasságú felfüggesztés esetén jelölni kell a rendes menethelyzetet): …
2.4.1.4.	Mellső kinyúlás ([g9]) : ……
2.4.1.4.1.	Megközelítési szög ([g10]) : … fok.
2.4.1.5.	Hátsó kinyúlás ([g11]) : ……
2.4.1.5.1.	Elhagyási szög ([g12]) : … fok.
2.4.1.5.2.	Az összekapcsolási pontban a túlnyúlás megengedett legkisebb és legnagyobb mértéke ([g13]) : ……
2.4.1.6.	Szabad magasság (a II. melléklet A. szakaszának 4.5. pontjában meghatározottak szerint)
2.4.1.6.1.	A tengelyek között: ……
2.4.1.6.2.	Az első tengely(ek) alatt: ……
2.4.1.6.3.	A hátsó tengely(ek) alatt: ……
2.4.1.7.	Terepszög ([g14]) : … fok.
2.4.1.8.	A felépítmény és/vagy a belső szerelvények és/vagy a tartozékok és/vagy a hasznos teher tömegközéppontjának megengedett szélső helyzetei: ……
2.4.2.	Felépítménnyel ellátott alvázra
2.4.2.1.	Hossz ([g15]): ……
2.4.2.1.1.	Rakfelület hosszúsága: ……
2.4.2.1.2.	Félpótkocsik esetén a legnagyobb megengedett vonórúdhossz ([g6]): ……
2.4.2.2.	Szélesség ([g7]): ……
2.4.2.2.1.	A falak vastagsága (áruk szabályozott hőmérsékleti feltételek közötti szállítására tervezett járművek esetén): ……

▼M1

2.4.2.3. Magasság (menetkész állapotban) ([g8]) (állítható magasságú felfüggesztés esetén jelölni kell a rendes menethelyzetet): …

2.4.2.4. Mellső kinyúlás ([g9]): ……

2.4.2.4.1. Megközelítési szög ([g10]): … fok.

2.4.2.5. Hátsó kinyúlás ([g11]): ……

2.4.2.5.1. Elhagyási szög ([g12]): … fok.

2.4.2.5.2. Az összekapcsolási pontban a túlnyúlás megengedett legkisebb és legnagyobb mértéke ([g13]): ……

2.4.2.6. Szabad magasság (a II. melléklet A. szakaszának 4.5. pontjában meghatározottak szerint)

2.4.2.6.1. A tengelyek között: ……

2.4.2.6.2. Az első tengely(ek) alatt: ……

2.4.2.6.3. A hátsó tengely(ek) alatt: ……

2.4.2.7. Terepszög ([g14]): … fok.

2.4.2.8. A hasznos teher tömegközéppontjának megengedett szélső helyzetei (nem egyenletes terheléseloszlás esetén): ……

2.4.2.9. A jármű (M_2 és M_3) tömegközéppontjának elhelyezkedése annak műszakilag megengedett legnagyobb terhelése mellett, hossz-, kereszt- és függőleges irányban: ……

2.4.3. Az alváz nélkül jóváhagyott felépítményre (M_2 és M_3)

2.4.3.1. Hossz ([g5]): ……

2.4.3.2. Szélesség ([g7]): ……

2.4.3.3. Névleges magasság (menetkész állapotban) ([g8]) (állítható magasságú felfüggesztés esetén jelölni kell a rendes menethelyzetet): ……

▼M15

2.5. **Nem teljes jármű esetében a kormányzott tengely(ek)re jutó legkisebb tömeg:**

....

2.6. **Menetkész tömeg** ([h])

a) legnagyobb és legkisebb mindegyik változatra: .....

b) az egyes kivitelek tömege (táblázatban): .....

2.6.1. E tömeg tengelyek közötti megoszlása, valamint félpótkocsi, középtengelyes vagy merev vonórúddal felszerelt pótkocsi esetében a tömeg az összekapcsolási ponton: .....

a) legnagyobb és legkisebb mindegyik változatra: .....

b) az egyes kivitelek tömege (táblázatban): .....

2.6.2. A nem kötelező felszerelések tömege (lásd az 1230/2012/EU bizottsági rendelet 2. cikkének (5) bekezdésében megadott fogalommeghatározást) ([7]): .....

▼M1

2.7. Nem teljes jármű esetében **a befejezett jármű** gyártó által megadott **legkisebb tömege**: ……

2.7.1. Ennek a tömegnek a megoszlása a tengelyek között félpótkocsi, középtengelyes pótkocsi esetében terhelés az összekapcsolási ponton: ……

2.8. A gyártó által megadott, **műszakilag megengedett legnagyobb össztömeg** ([i]) ([3]): ……

2.8.1. Ennek a tömegnek a megoszlása a tengelyek között félpótkocsi, középtengelyes pótkocsi esetében terhelés az összekapcsolási ponton ([3]): ……

2.9. **Az egyes tengelyekre jutó, műszakilag megengedett legnagyobb tömeg:** ……

▼M15

2.10. **Az egyes tengelycsoportokra jutó műszakilag megengedett tömeg:** .....

2.11. **A vontatójármű által vontatható, műszakilag megengedett legnagyobb össztömeg**

Az alábbiak esetében:

▼M1

2.11.1. Vonórudas pótkocsi: ……

2.11.2. Félpótkocsi: ……

2.11.3. Középtengelyes pótkocsi: ……

2.11.3.1. A vonószerkezet kinyúlásának ([j]) legnagyobb aránya a tengelytávhoz képest: ……

2.11.3.2. Legnagyobb V-érték: …… kN.

▼M15

2.11.4. Merev vonórúddal felszerelt pótkocsi: .....

2.11.5. A járműszerelvény műszakilag megengedett legnagyobb terhelt tömege ([3]) .....

▼M1

2.11.6. A fékezetlen pótkocsi legnagyobb tömege: ……

▼M15

2.12. **A műszakilag megengedett legnagyobb össztömeg az összekapcsolási ponton:**

2.12.1. Vontatójármű használata esetén: .....

2.12.2. Félpótkocsi, középtengelyes vagy merev vonórúddal felszerelt pótkocsi esetében: .....

▼M1

2.12.3. A csatlakozóberendezés megengedett legnagyobb tömege (amennyiben nem a gyártó szerelte be): ……

2.13. **Hátsó kilengés** (a 97/27/EK irányelv I. mellékletének 7.6.2. és 7.6.3. pontjában meghatározottak szerint): ……

2.14. **Motorteljesítmény/legnagyobb tömeg aránya:** … kW/kg.

▼M1

2.14.1. Motorteljesítmény/járműszerelvény műszakilag megengedett össztömegének aránya (a 97/27/EK irányelv I. mellékletének 7.10. pontja): … kW/kg.

2.15. **Hegymeneti elindulási képesség** (szóló jármű): …… %. ([4])

▼M15

2.16. **Nyilvántartásbavételi/forgalombahelyezési legnagyobb megengedett össztömeg (nem kötelező)**

2.16.1. Nyilvántartásbavételi/forgalombahelyezési legnagyobb megengedett terhelt tömeg: .....

2.16.2. Az egyes tengelyekre jutó, nyilvántartásbavételi/forgalombahelyezési legnagyobb megengedett tömeg, illetve félpótkocsi vagy középtengelyes pótkocsi használata esetén az összekapcsolási pontra eső tervezett, gyártó által meghatározott terhelés, amennyiben az kisebb, mint az összekapcsolási pontra eső műszakilag megengedett legnagyobb tömeg: .....

2.16.3. Az egyes tengelycsoportokra jutó, nyilvántartásbavételi/forgalombahelyezési legnagyobb megengedett tömeg: .....

2.16.4. Nyilvántartásbavételi/forgalombahelyezési legnagyobb megengedett vontatható össztömeg: .....

2.16.5. A járműszerelvény nyilvántartásbavételi/forgalombahelyezési legnagyobb megengedett össztömege: .....

▼M1

3. MOTOR ([k])

3.1. **A motor gyártója: .....**

3.1.1. A gyártó motorkódja (a motoron feltüntetett jelölés szerint vagy más azonosítási módszerrel): .....

3.1.2. Jóváhagyási szám (adott esetben), ideértve a tüzelőanyag azonosító jelölését is: .....

(Csak nehéz haszongépjárművek)

3.2. **Belső égésű motor**

3.2.1. *Egyedi motoradatok*

3.2.1.1. Működési elv külső gyújtású motor/kompressziós gyújtású motor ([1])

Ciklus: négyütemű/kétütemű/forgódugattyús ([1])

3.2.1.2. A hengerek száma és elrendezése: .....

3.2.1.2.1. Furat ([1]): …… mm

3.2.1.2.2. Löket ([1]): …… mm

▼M1

3.2.1.2.3. Gyújtási sorrend: .....

3.2.1.3. Hengerűrtartalom ([m]): ……cm^3

3.2.1.4. Sűrítési arány ([2]): .....

3.2.1.5. Az égéstér, a dugattyúfenék, és külső gyújtású motornál a dugattyúgyűrű rajza: .....

3.2.1.6. A motor rendes alapjárati fordulatszáma ([2]): …… min^{-1}

3.2.1.6.1. Emelt üresjárati fordulatszám ([2]): …… min^{-1}

3.2.1.7. Térfogatra vonatkoztatott szén-monoxid-tartalom a kipufogógázban üresjáratban ([2]): … %, a gyártó adatai szerint (csak külső gyújtású motoroknál)

3.2.1.8. Névleges teljesítmény ([n]): …… kW, … min^{-1}-en (a gyártó által megadott érték)

3.2.1.9. A motor megengedett legnagyobb fordulatszámának a gyártó által megadott értéke: … min^{-1}

3.2.1.10. Névleges forgatónyomaték ([n]): ..... Nm, ... min^{-1}-en (a gyártó által megadott érték)

▼M11

3.2.1.11. (Csak Euro VI) A gyártó hivatkozásai az 582/2011/EU rendelet 5., 7. és 9. cikkében előírt dokumentációcsomagra, mely lehetővé teszi a jóváhagyó hatóság számára a kibocsátás-ellenőrzési stratégiák és a jármű NO_x-szabályozásra szolgáló megoldások helyes működésének biztosítására szolgáló fedélzeti rendszereinek az értékelését

▼M1

3.2.2. *Tüzelőanyag*

3.2.2.1. Könnyű haszongépjárművek: gázolaj/benzin/PB-gáz/földgáz vagy biometán/etanol (E 85)/biodízel/hidrogén ([1]) ([5])

▼M11

3.2.2.2. Dízel/benzin/PB-gáz/földgáz-H/földgáz-L/földgáz-HL/dízel-etanol (ED95)/etanol (E85) nehéz tehergépjárművek ([1]) ([5])

3.2.2.2.1. (Csak Euro VI) A gyártó által az 582/2011/EU rendelet I. mellékletének 1.1.2. pontja szerint megadott, a motorral kompatibilis tüzelőanyagok (szükség szerint)

▼M1

3.2.2.3. Tüzelőanyag-tartály töltőcsonkja: korlátozott keresztmetszet/címke ([1])

3.2.2.4. A jármű tüzelőanyagának típusa: Tiszta gázüzemű, kettős üzemű, vegyes üzemű ([1])

3.2.2.5. A tüzelőanyagban elfogadható legnagyobb biotüzelőanyag-mennyiség (a gyártó által megadott érték) a térfogat ..... %-ában

3.2.3. *Tüzelőanyag-tartály(ok)*

3.2.3.1. Üzemi tüzelőanyag-tartály(ok)

3.2.3.1.1. Az egyes tartályok száma és térfogata: .....

3.2.3.1.1.1. Anyag: .....

▼M1

3.2.3.1.2. A tüzelőanyag-tartály(ok) rajza és műszaki leírása, a levegőztető és szellőztető rendszerek valamennyi csatlakozásával, vezetékével, zárószerkezetekkel, szelepekkel, rögzítőkészülékekkel együtt: .....

3.2.3.1.3. A tüzelőanyag-tartályoknak a járműben való pontos elhelyezését mutató rajzok: .....

3.2.3.2. Tartalék tüzelőanyag-tartály(ok)

3.2.3.2.1. Az egyes tartályok száma és térfogata: .....

3.2.3.2.1.1. Anyag: .....

3.2.3.2.2. A tüzelőanyag-tartály(ok) rajza és műszaki leírása, a levegőztető és szellőztető rendszerek valamennyi csatlakozásával, vezetékével, zárószerkezetekkel, szelepekkel, rögzítőkészülékekkel együtt: .....

3.2.3.2.3. A tüzelőanyag-tartályoknak a járműben való pontos elhelyezését mutató rajzok: .....

3.2.4. *Tüzelőanyag-ellátás*

3.2.4.1. Porlasztó(k)on keresztül: igen/nem ([1])

3.2.4.2. Tüzelőanyag-befecskendezésen keresztül (csak kompressziós gyújtású motoroknál): igen/nem ([1])

3.2.4.2.1. Leírás: .....

3.2.4.2.2. Működési elve: közvetlen befecskendezésű/előkamrás/örvénykamrás ([1])

3.2.4.2.3. Tüzelőanyag-befecskendező szivattyú

3.2.4.2.3.1. Gyártmány(ok): .....

3.2.4.2.3.2. Típus(ok): .....

3.2.4.2.3.3. Legnagyobb tüzelőanyag-ellátás ([1]) ([2]): … mm^3/ütem vagy löket, … min^{-1} motorfordulatszámon, illetve választhatóan jelleggörbe:

(Nyomásfokozó alkalmazása esetén adja meg a jellemző tüzelőanyag-ellátási teljesítményt és az egyes fordulatszámokhoz tartozó töltőnyomást)

3.2.4.2.3.4. Statikus gyújtási időpont ([2]): .....

3.2.4.2.3.5. Előbefecskendezési görbe ([2]): .....

3.2.4.2.3.6. Kalibrálási eljárás: próbapad/hajtómotor ([1])

3.2.4.2.4. Fordulatszám-szabályozó

3.2.4.2.4.1. Típus: .....

3.2.4.2.4.2. Leszabályozási pont

3.2.4.2.4.2.1. Leszabályozási fordulatszám teljes terhelés mellett: …… min^{-1}

3.2.4.2.4.2.2. Legnagyobb sebesség: …… min^{-1}

3.2.4.2.4.2.3. Alapjárati fordulatszám: ….. min^{-1}

3.2.4.2.5. Befecskendezési csőrendszer (Csak nehéz haszongépjárművek)

▼**M1**

3.2.4.2.5.1.	Hosszúság: …… mm
3.2.4.2.5.2.	Belső átmérője: …… mm
3.2.4.2.5.3.	Közös vezeték (*common rail*), gyártmány és típus: .....
3.2.4.2.6.	Befecskendező(k)
3.2.4.2.6.1.	Gyártmány(ok): .....
3.2.4.2.6.2.	Típus(ok): ....
3.2.4.2.6.3.	Nyitási nyomás ([2]): ..... kPa, vagy jelleggörbe ([2]): .....
3.2.4.2.7.	Hidegindító rendszer
3.2.4.2.7.1.	Gyártmány(ok): .....
3.2.4.2.7.2.	Típus(ok): ....
3.2.4.2.7.3.	Leírás: ....
3.2.4.2.8.	Kiegészítő indító segédberendezés
3.2.4.2.8.1.	Gyártmány(ok): .....
3.2.4.2.8.2.	Típus(ok): ....
3.2.4.2.8.3.	Leírás: ....
3.2.4.2.9.	Elektronikusan vezérelt befecskendezés: igen/nem ([1])
3.2.4.2.9.1.	Gyártmány(ok): .....
3.2.4.2.9.2.	Típus(ok):
3.2.4.2.9.3	A rendszer leírása (A nem folytonos befecskendezésű rendszerek esetén egyenlő értékeket kell megadni): .....
3.2.4.2.9.3.1.	Vezérlőegység (ECU) gyártmánya és típusa: .....
3.2.4.2.9.3.2.	Tüzelőanyag-szabályozó gyártmánya és típusa: .....
3.2.4.2.9.3.3.	Levegőáram-érzékelő gyártmánya és típusa: .....
3.2.4.2.9.3.4.	Tüzelőanyag-elosztó gyártmánya és típusa: .....
3.2.4.2.9.3.5.	Fojtószelepház gyártmánya és típusa: .....
3.2.4.2.9.3.6.	Vízhőmérséklet-érzékelő gyártmánya és típusa: .....
3.2.4.2.9.3.7.	Levegőhőmérséklet-érzékelő gyártmánya és típusa: .....
3.2.4.2.9.3.8.	Levegőnyomás-érzékelő gyártmánya és típusa: .....
3.2.4.2.9.3.9.	Szoftverkalibrálási szám(ok): .....
3.2.4.3.	Tüzelőanyag-befecskendezésen keresztül (csak külső gyújtású motornál): igen/nem ([1])
3.2.4.3.1.	Működési elv szívócsővezeték (egy-/többpontos ([1]) /közvetlen befecskendezés/egyéb (meghatározandó): .....
3.2.4.3.2.	Gyártmány(ok): .....
3.2.4.3.3.	Típus(ok): ....
3.2.4.3.4.	Rendszerleírás (A nem folytonos befecskendezésű rendszerek esetén egyenlő értékeket kell megadni): .....
3.2.4.3.4.1.	Vezérlőegység (ECU) gyártmánya és típusa: .....
3.2.4.3.4.2.	Tüzelőanyag-szabályozó gyártmánya és típusa: .....
3.2.4.3.4.3.	Levegőáram-érzékelő gyártmánya és típusa: .....

▼**M1**

3.2.4.3.4.4.	Tüzelőanyag-elosztó gyártmánya és típusa: .....
3.2.4.3.4.5.	Nyomásszabályozó gyártmánya és típusa: .....
3.2.4.3.4.6.	Mikrokapcsoló gyártmánya és típusa: .....
3.2.4.3.4.7.	Alapjárati beállítócsavar gyártmánya és típusa: .....
3.2.4.3.4.8.	Fojtószelepház gyártmánya és típusa: .....
3.2.4.3.4.9.	Vízhőmérséklet-érzékelő gyártmánya és típusa: .....
3.2.4.3.4.10.	Levegőhőmérséklet-érzékelő gyártmánya és típusa: .....
3.2.4.3.4.11.	Levegőnyomás-érzékelő gyártmánya és típusa: .....
3.2.4.3.4.12.	Szoftverkalibrálási szám(ok): .....
3.2.4.3.5.	Befecskendező szelepek: nyitási nyomás ([2]): …… kPa vagy jelleggörbe: .....
3.2.4.3.5.1.	Gyártmány: .....
3.2.4.3.5.2.	Típus: .....
3.2.4.3.6.	Befecskendezési időpont: .....
3.2.4.3.7.	Hidegindító rendszer:
3.2.4.3.7.1.	Működési elv(ek): .....
3.2.4.3.7.2.	Működési tartomány határai/beállítási értékek ([1]) ([2]): .....
3.2.4.4.	Tüzelőanyag-szivattyú
3.2.4.4.1.	Nyomás ([2]): … kPa, vagy jelleggörbe ([2]): .....
3.2.5.	*Elektromos rendszer*
3.2.5.1.	Névleges feszültség: …… V, pozitív/negatív földelés ([1])
3.2.5.2.	Generátor
3.2.5.2.1.	Típus: .....
3.2.5.2.2.	Névleges teljesítmény: …… VA
3.2.6.	*Gyújtási rendszer (csak külső gyújtású motorok esetében)*
3.2.6.1.	Gyártmány(ok): .....
3.2.6.2.	Típus(ok): .....
3.2.6.3.	Működési elv: .....
3.2.6.4.	Előgyújtási görbe vagy terv ([2]): .....
3.2.6.5.	Statikus gyújtási időpont ([2]): ..... fok a felső holtpont előtt
3.2.6.6.	Gyújtógyertyák
3.2.6.6.1.	Gyártmány: .....
3.2.6.6.2.	Típus: .....
3.2.6.6.3.	Gyújtógyertyahézag beállítása: …… mm
3.2.6.7.	Gyújtótekercs(ek)
3.2.6.7.1.	Gyártmány: .....
3.2.6.7.2.	Típus: .....
3.2.7.	*Hűtőrendszer: folyékony/levegő* ([1])
3.2.7.1.	A motorhőmérséklet-szabályozó névleges beállítási értéke: ....

▼M1

3.2.7.2.	Folyadék
3.2.7.2.1.	A folyadék fajtája: .....
3.2.7.2.2.	Keringető szivattyú: igen/nem ([1])
3.2.7.2.3.	Jellemzők: ……. vagy
3.2.7.2.3.1.	Gyártmány(ok): .....
3.2.7.2.3.2.	Típus(ok): .....
3.2.7.2.4.	Áttételi arány(ok): .....
3.2.7.2.5.	A ventilátor leírása és működési mechanizmusa: .....
3.2.7.3.	Levegő
3.2.7.3.1.	Ventilátor: igen/nem ([1])
3.2.7.3.2.	Jellemzők: … vagy
3.2.7.3.2.1.	Gyártmány(ok): .....
3.2.7.3.2.2.	Típus(ok): .....
3.2.7.3.3.	Áttételi arány(ok): .....
3.2.8.	*Szívórendszer*
3.2.8.1.	Feltöltő: igen/nem ([1])
3.2.8.1.1.	Gyártmány(ok): .....
3.2.8.1.2.	Típus(ok): .....
3.2.8.1.3.	A rendszer leírása (pl. legnagyobb töltési nyomás: …… kPa; lefúvatószelep, adott esetben): .....
3.2.8.2.	Töltőlevegő-hűtő: igen/nem ([1])
3.2.8.2.1.	Típus: levegő-levegő/levegő-víz ([1])
3.2.8.3.	Szívási depresszió névleges fordulatszámnál, 100 %-os terhelés mellett (csak kompressziós gyújtású motoroknál)
3.2.8.3.1.	legkisebb megengedett: …… kPa
3.2.8.3.2.	legnagyobb megengedett: ……. kPa

▼M11

3.2.8.3.3.	(Csak az Euro VI) A szívórendszer tényleges nyomásesése a motor névleges fordulatszámánál és 100 %-os terhelésnél: kPa

▼M1

3.2.8.4.	A szívóvezetékek és tartozékaik leírása és rajza (szívókamra, fűtőberendezés, kiegészítő belépőlevegő-nyílások, stb.): .....
3.2.8.4.1.	Szívócsővezeték leírása (rajzokkal és/vagy fényképekkel együtt): .....
3.2.8.4.2.	Légszűrő-rajzok: … vagy
3.2.8.4.2.1.	Gyártmány(ok): .....
3.2.8.4.2.2.	Típus(ok): .....
3.2.8.4.3.	Szívászaj-csökkentő, rajzok: ..... vagy
3.2.8.4.3.1.	Gyártmány(ok): .....
3.2.8.4.3.2.	Típus(ok): .....

▼M1

3.2.9. *Kipufogórendszer*

3.2.9.1. A kipufogó-gyűjtőcső leírása és/vagy rajza: .....

3.2.9.2. A kipufogórendszer leírása és/vagy rajza: .....

▼M11

3.2.9.2.1. (Csak az Euro VI) A kipufogórendszer azon alkotóelemeinek leírása és/vagy rajza, melyek nem alkotják a motorrendszer részét

▼M1

3.2.9.3. Legnagyobb megengedett kipufogó ellennyomás meghatározott motorfordulatszámnál és 100 %-os terhelésnél (csak kompressziós gyújtású motoroknál): … kPa

▼M11

3.2.9.3.1. (Csak az Euro VI) Tényleges kipufogási ellennyomás névleges fordulatszámon és 100 %-os terhelésnél (csak kompressziós gyújtású motoroknál): ..... kPa

▼M1

3.2.9.4. Kipufogódob(ok) típusa, jelölése: .....

Ha a külső zaj miatt szükséges, csökkentő intézkedések a motorházban és a motoron: .....

3.2.9.5. A kipufogónyílás elhelyezése: .....

3.2.9.6. Szálas anyagokat tartalmazó kipufogódob: .....

3.2.9.7. Kipufogórendszer térfogata: … dm^3

▼M11

3.2.9.7.1. (Csak az Euro VI) A kipufogórendszer elfogadható térfogata: ..... dm^3

▼M1

3.2.10. *A beömlőnyílás és a kipufogónyílás legkisebb keresztmetszete:*

3.2.11. *Szelepvezérlési idők vagy ezzel egyenértékű adatok*

3.2.11.1. Legnagyobb szelepemelés, nyitási és zárási szög, illetve az alternatív elosztórendszerek vezérlési adatai a holtpontokhoz képest. Változtatható vezérlési rendszer esetén legkisebb és legnagyobb vezérlés: .....

3.2.11.2. Vonatkoztatási és/vagy beállítási tartományok ([1]): .....

3.2.12. *Légszennyezés elleni intézkedések*

3.2.12.1. Kartergázok visszavezetésére szolgáló berendezés (leírás és rajzok): .....

▼M11

3.2.12.1.1. (Csak az Euro VI) Forgattyúházból származó kibocsátások visszavezetésére szolgáló eszköz: vannak/nincsenek ([2])

Ha van, annak leírása és rajza:

Ha nincs, meg kell felelni az 582/2011/EU rendelet V. mellékletének

▼M1

3.2.12.2. További, légszennyezés elleni berendezések (amennyiben vannak, és más pontban nem szerepelnek)

3.2.12.2.1. Katalizátor: igen/nem ([1])

▼**M1**

3.2.12.2.1.1. Katalizátorok és elemek száma (kérjük, az alábbiakban minden egyes egységre adja meg az információkat): .....

3.2.12.2.1.2. A katalizátor(ok) mérete, alakja és térfogata: .....

3.2.12.2.1.3. A katalitikus reakció típusa: .....

3.2.12.2.1.4. A nemesfémek összes töltése: .....

3.2.12.2.1.5. Relatív koncentráció: .....

3.2.12.2.1.6. Hordozó (szerkezete és anyaga): .....

3.2.12.2.1.7. Cellasűrűség: .....

3.2.12.2.1.8. A katalizátor(ok) házának típusa: .....

3.2.12.2.1.9. A katalizátor(ok) elhelyezése (hely és vonatkozási távolság a kipufogóvezetékben): .....

3.2.12.2.1.10. Hővédő pajzs: igen/nem ([1])

3.2.12.2.1.11. Regenerálási rendszerek/kipufogógáz-utókezelő rendszerek eljárása, leírása: .....

3.2.12.2.1.11.1. Az I. típusú üzemi ciklusok (vagy egyenértékű próbapadi ciklusok) száma, amelyek két, regeneráló fázist tartalmazó ciklus között játszódnak le az I. típusú vizsgálatnak megfelelő feltételek esetén („D” távolság a 83. ENSZ-EGB-előírás 13. mellékletének 1. ábráján): .....

3.2.12.2.1.11.2. Két, regeneráló fázist tartalmazó ciklus közötti ciklusok számának megállapítására szolgáló módszer leírása: .....

3.2.12.2.1.11.3. Azok a paraméterek, amelyek meghatározzák a szükséges terhelés mértékét, mielőtt a regenerálás megtörténne (vagyis hőmérséklet, nyomás stb.): .....

3.2.12.2.1.11.4. A 83. ENSZ-EGB-előírás 13. mellékletének 3.1. bekezdésében leírt vizsgálati eljárásban a rendszer terhelésére alkalmazott módszer leírása: .....

3.2.12.2.1.11.5. Normál üzemi hőmérsékleti tartomány: …… K

3.2.12.2.1.11.6. Elhasználható reagensek: igen/nem ([1])

3.2.12.2.1.11.7. A katalitikus reakcióhoz szükséges reagens típusa és koncentrációja: .....

3.2.12.2.1.11.8. A reagens normál üzemi hőmérsékleti tartománya: ..... K

3.2.12.2.1.11.9. Nemzetközi szabvány: .....

3.2.12.2.1.11.10. A reagens újratöltési gyakorisága: folyamatos/karbantartáskor ([1])

3.2.12.2.1.12. A katalizátor gyártmánya: .....

3.2.12.2.1.13. Alkatrész-azonosító szám: .....

3.2.12.2.2. Oxigénérzékelő: igen/nem ([1])

3.2.12.2.2.1. Gyártmány: .....

3.2.12.2.2.2. Elhelyezés: .....

▼**M1**

3.2.12.2.2.3. Szabályozási tartomány: .....

3.2.12.2.2.4. Típus: .....

3.2.12.2.2.5. Alkatrész-azonosító szám: .....

3.2.12.2.3. Légbefúvás: igen/nem ([1])

3.2.12.2.3.1. Típus (rezgőszelep, légszivattyú stb.): .....

3.2.12.2.4. Kipufogógáz-visszavezetés (EGR): igen/nem ([1])

3.2.12.2.4.1. Jellemzői (gyártmány, típus, áramlás stb.): .....

3.2.12.2.4.2. Vízhűtéses rendszer: igen/nem ([1])

3.2.12.2.5. Párolgási emissziókat csökkentő berendezés: igen/nem ([1])

3.2.12.2.5.1. A berendezések részletes leírása és beállításuk: .....

3.2.12.2.5.2. A párolgási emissziókat csökkentő berendezés rajza: .....

3.2.12.2.5.3. A szénszűrő-tartály rajza: .....

3.2.12.2.5.4. Az aktívszén tömege: …… g.

3.2.12.2.5.5. A tüzelőanyag-tartály vázlatos rajza, jelezve annak űrtartalmát és anyagát: .....

3.2.12.2.5.6. A tüzelőanyag-tartály és a kipufogórendszer közötti hőpajzs rajza: .....

3.2.12.2.6. Részecskeszűrő (PT): igen/nem ([1])

3.2.12.2.6.1. A részecskeszűrő méretei, alakja és űrtartalma: .....

3.2.12.2.6.2. A részecskeszűrő tervezése: .....

3.2.12.2.6.3. Elhelyezése (a kipufogóvezetékben való viszonylagos távolság): .....

3.2.12.2.6.4. A helyreállítás módszere és rendszere, leírás és/vagy rajz: ....

3.2.12.2.6.4.1. Az I. típusú üzemi ciklusok (vagy egyenértékű próbapadi ciklusok) száma, amelyek két, regeneráló fázist tartalmazó ciklus között játszódnak le az I. típusú vizsgálatnak megfelelő feltételek esetén („D” távolság a 83. ENSZ-EGB-előírás 13. mellékletének 1. ábráján): .....

3.2.12.2.6.4.2. Két, regeneráló fázist tartalmazó ciklus közötti ciklusok számának megállapítására szolgáló módszer leírása: .....

3.2.12.2.6.4.3. Azok a paraméterek, amelyek meghatározzák a szükséges terhelés mértékét, mielőtt a regenerálás megtörténne (vagyis hőmérséklet, nyomás stb.): .....

3.2.12.2.6.4.4. A 83. ENSZ-EGB-előírás 13. mellékletének 3.1. bekezdésében leírt vizsgálati eljárásban a rendszer terhelésére alkalmazott módszer leírása: .....

3.2.12.2.6.5. A részecskeszűrő gyártmánya: .....

3.2.12.2.6.6. Alkatrész-azonosító szám: .....

3.2.12.2.6.7. Normál üzemi hőmérsékleti tartomány: …… (K) és nyomástartomány (KPa)

(Csak nehéz haszongépjárművek)

▼**M1**

3.2.12.2.6.8. Időszakos regeneráció esetén (csak nehéz haszongépjárművek)

3.2.12.2.6.8.1. ETC-vizsgálati ciklusok száma 2 regeneráció között (n1): ..... ►**M11** (Az Euro VI-ra nem vonatkozik) ◄

▼**M11**

3.2.12.2.6.8.1.1. (Csak az Euro VI) Regeneráció nélküli WHTC-vizsgálati ciklusok száma (n):

▼**M1**

3.2.12.2.6.8.2. ETC-ciklusok száma regeneráció közben (n2): ..... ►**M11** (Az Euro VI-ra nem vonatkozik) ◄

▼**M11**

3.2.12.2.6.8.2.1. (Csak az Euro VI) Regenerációval zajló WHTC-vizsgálati ciklusok száma (n_R):

3.2.12.2.6.9. Más rendszerek: vannak/nincsenek ([1])

3.2.12.2.6.9.1. Leírás és működés

▼**M1**

3.2.12.2.7. Fedélzeti diagnosztikai (OBD) rendszer: igen/nem ([1]): .....

▼**M11**

3.2.12.2.7.0.1. (Csak az Euro VI) A fedélzeti diagnosztika szerinti motorcsaládban képviselt motorcsaládok száma

3.2.12.2.7.0.2. A fedélzeti diagnosztika szerinti motorcsaládok jegyzéke (adott esetben)

3.2.12.2.7.0.3. A fedélzeti diagnosztika szerinti motorcsaládok száma, melyekbe az alapmotor/a motorcsalád tagja beletartozik:

3.2.12.2.7.0.4. A gyártó hivatkozásai az 582/2011/EU rendelet 5. cikke (4) bekezdésének c) pontjában és 9. cikkének (4) bekezdésében előírt és az említett rendelet X. mellékletében a fedélzeti diagnosztikai rendszer jóváhagyásának céljaira meghatározott fedélzeti diagnosztikai dokumentációra

3.2.12.2.7.0.5. Adott esetben a gyártó hivatkozása a fedélzeti diagnosztikával ellátott motorrendszer járműbe történő beépítésének dokumentációjára

3.2.12.2.7.0.6. Adott esetben a gyártó hivatkozása a jóváhagyott motor fedélzeti diagnosztikai rendszerének járműbe történő beépítésével kapcsolatos dokumentációcsomagra

3.2.12.2.7.0.7. A hibajelző szöveges leírása és/vagy rajza ([6])

3.2.12.2.7.0.8. A fedélzeti diagnosztikai rendszerrel való külső kommunikációra szolgáló interfész szöveges leírása és/vagy rajza ([6])

▼**M1**

3.2.12.2.7.1. A zavarjelző (MI) szöveges leírása és/vagy rajza: .....

3.2.12.2.7.2. Az OBD által ellenőrzött alkatrészek jegyzéke és célja: .....

3.2.12.2.7.3. Szöveges leírás (általános működési elvek) a következők tekintetében

3.2.12.2.7.3.1. Külső gyújtású motorok

3.2.12.2.7.3.1.1. Katalizátor ellenőrzése: .....

3.2.12.2.7.3.1.2. Gyújtáskihagyás észlelése: .....

3.2.12.2.7.3.1.3. Oxigénérzékelő ellenőrzése: .....

▼M1

3.2.12.2.7.3.1.4. Az OBD rendszer által ellenőrzött más alkatrészek: .....

3.2.12.2.7.3.2. Kompressziós gyújtású motorok: .....

3.2.12.2.7.3.2.1. Katalizátor ellenőrzése: .....

3.2.12.2.7.3.2.2. Részecskeszűrő ellenőrzése: .....

3.2.12.2.7.3.2.3. Elektronikus tüzelőanyag-ellátó rendszer ellenőrzése: .....

3.2.12.2.7.3.2.4. deNO_x rendszer ellenőrzése: .....

3.2.12.2.7.3.2.5. Az OBD rendszer által ellenőrzött más alkatrészek: .....

3.2.12.2.7.4. Az MI aktiválásának feltétele (meghatározott ütemszám vagy statisztikai módszer): .....

3.2.12.2.7.5. A használt OBD kimeneti kódok és formátumok jegyzéke (valamennyiről magyarázattal): .....

3.2.12.2.7.6. A jármű gyártója köteles a következő kiegészítő információkat szolgáltatni annak érdekében, hogy lehetővé tegye az OBD-kompatibilis tartalék- és pótalkatrészek, illetőleg diagnosztikai eszközök és vizsgálóberendezések gyártását.

3.2.12.2.7.6.1. A jármű eredeti típusjóváhagyásához használt előkondicionáló ciklusok típusának és számának leírása.

3.2.12.2.7.6.2. Az OBD rendszer által megfigyelt összetevő tekintetében a jármű eredeti típusjóváhagyásához használt OBD demonstrációs ciklus típusának leírása.

3.2.12.7.6.3. Átfogó dokumentum, amely leírja a hibakeresésre és az MI működésbe hozására irányuló stratégia (rögzített számú vezetési ciklus vagy statisztikai módszer) keretében érzékelt valamennyi összetevőt, beleértve a vonatkozó másodlagosan érzékelt paraméterek jegyzékét minden, az OBD rendszerrel megfigyelt összetevő tekintetében. Valamennyi felhasznált OBD outputkód és formátum jegyzéke (és ezek magyarázata), hozzákapcsolva a kibocsátáshoz kapcsolódó egyedi erőátviteli összetevőket és a kibocsátástól független egyedi erőátviteli összetevőket, amennyiben az MI működésbe hozásának meghatározásához az adott összetevő megfigyelését használják, ideértve különösen a $05 üzemeltetési adatok, a $21–FF vizsgálati azonosítók, illetve a $06 üzemeltetési adatok átfogó kifejtését.

Olyan járműtípusok esetén, amelyek a „Közúti járművek, a vezérlőrendszer-hálózat (CAN) diagnosztikája – 4. rész: a szennyezőanyag-kibocsátással összefüggő rendszerekre vonatkozó előírások” ISO 15765-4 szabvánnyal összhangban álló kommunikációs kapcsolatot alkalmaznak, a $06 üzemeltetési adatok, a $00–FF vizsgálati azonosítók, üzemeltetési adatok átfogó kifejtését meg kell adni minden egyes OBD ellenőrzési azonosító tekintetében.

3.2.12.2.7.6.4. Az alábbiakban előírt információk a következő táblázat kitöltésével meghatározhatók.

▼M1

3.2.12.2.7.6.4.1. Könnyű haszongépjárművek

Összetevő	Hibakód	Megfigyelési stratégia	Hibakeresési követelmény	MI működésbe hozási követelmény	Másodlagos paraméterek	Előkondicionálás	Demonstrációs vizsgálat
Katalizátor	P0420	1. és 2. oxigénérzékelő jelei	Az 1. és a 2. érzékelő jele közötti különbség	3. ciklus	Motor fordulatszáma, motor terhelése, A/F mód, katalizátor hőmérséklete	Két I. típusú ciklus	I. típus

3.2.12.2.7.6.4.2. Nehéz haszongépjárművek

Összetevő	Hibakód	Megfigyelési stratégia	Hibakeresési követelmény	MI működésbe hozási követelmény	Másodlagos paraméterek	Előkondicionálás	Demonstrációs vizsgálat
SCR-katalizátor	Pxxx	1. és 2. NO_x-érzékelő jelei	Az 1. és a 2. érzékelő jele közötti különbség	3. ciklus	Motor fordulatszáma, motor terhelése, katalizátor hőmérséklete, reagenstevékenység	Három OBD-vizsgálati ciklus (3 rövid ESC-ciklus)	OBD-vizsgálati ciklus (rövid ESC-ciklus)

▼M11

3.2.12.2.7.6.5. (Csak az Euro VI) Fedélzeti diagnosztikai kommunikációs protokoll szabvány: ([4])

3.2.12.2.7.7. (Csak az Euro VI) A gyártó hivatkozása az 582/2011/EU rendelet 5. cikke (4) bekezdésének d) pontjában és 9. cikkének (4) bekezdésében a jármű fedélzeti diagnosztikai és a jármű javítási és karbantartási információk elérésére vonatkozó rendelkezéseknek való megfelelés céljaira előírt, fedélzeti diagnosztikával kapcsolatos információkra, vagy

3.2.12.2.7.7.1. A 3.2.12.2.7.7. pontban előírt gyártói hivatkozás helyett hivatkozás az 582/2011/EU rendelet I. mellékletének 4. függelékében szereplő adatközlő lap mellékletére, mely tartalmazza a következő táblázatot, a megadott példa szerint kitöltve:

▼M11

Összetevő – Hibakód – Ellenőrzési stratégia – Hibaészlelési kritériumok – Hibajelző bekapcsolási kritériumai – Másodlagos paraméterek – Előkondicionálás – Igazolási eljárás

Katalizátor – P0420 – Az 1. és a 2. oxigénérzékelőtől jövő jelek – Az 1. és a 2. érzékelőtől jövő jelek közötti különbség – 3. ciklus – Fordulatszám, motorterhelés, levegő/tüzelőanyag arány, katalizátor-hőmérséklet – Két 1. típusú ciklus – 1. típus

▼M1

3.2.12.2.8. Egyéb rendszer (leírás és működés): .....

▼M11

3.2.12.2.8.1. Az NO_x-szabályozásra szolgáló megoldások helyes működését biztosító rendszerek

3.2.12.2.8.2. (Csak az Euro VI) Állandó jelleggel kiiktatott használatkorlátozású motor, mentőszolgálatok általi vagy az ezen irányelv 2. cikke (3) bekezdésének b) pontjában meghatározott járművekben való használatra: van/nincs

3.2.12.2.8.3. (Csak az Euro VI) A fedélzeti diagnosztika szerinti motorcsaládban az NO_x-szabályozásra szolgáló megoldások helyes működésének biztosításakor figyelembe vett motorcsaládok száma

3.2.12.2.8.4. (Csak az Euro VI) A fedélzeti diagnosztika szerinti motorcsaládok jegyzéke (adott esetben)

3.2.12.2.8.5. (Csak az Euro VI) A fedélzeti diagnosztika szerinti motorcsaládok száma, melyekbe az alapmotor/a motorcsalád tagja beletartozik

3.2.12.2.8.6. (Csak az Euro VI) A reagens hatóanyagtartalmának a figyelmeztető rendszert működésbe nem hozó legalacsonyabb koncentrációja (CD_{min}): (térfogat %)

3.2.12.2.8.7. (Csak az Euro VI) Adott esetben a gyártó hivatkozása az NO_x-szabályozásra szolgáló megoldások helyes működését biztosító rendszerek járműbe történő beépítésének dokumentációjára

3.2.12.2.8.8. A jármű NO_x-szabályozásra szolgáló megoldásai helyes működésének biztosítására szolgáló fedélzeti berendezések

3.2.12.2.8.8.1. A kúszó üzemmód aktiválása:

„kikapcsolás újraindítást követően”/„kikapcsolás tüzelőanyaggal való újrafeltöltés követően”/„kikapcsolás leállítást követően” ([7])

3.2.12.2.8.8.2. Adott esetben a gyártó hivatkozása a jóváhagyott motor NO_x-szabályozásra szolgáló megoldásai helyes működésének biztosítására szolgáló rendszerek járműbe történő beépítésével kapcsolatos dokumentációcsomagra

3.2.12.2.8.8.3. A figyelmeztető jelzés szöveges leírása és/vagy rajza ([6])

▼M1

3.2.12.2.9. Nyomatékszabályozó: igen/nem ([1])

3.2.12.2.9.1. A nyomatékszabályozó működésbe hozásának leírása (csak nehéz haszongépjárművek): .....

3.2.12.2.9.2. A teljes terhelési görbe korlátozásának leírása (csak nehéz haszongépjárművek): .....

▼**M1**

3.2.13. *Füstopacitás*

3.2.13.1. Az elnyelési együttható jelzésének elhelyezése (csak kompressziós gyújtású motoroknál): .....

3.2.13.2. Teljesítmény hat mérési ponton (lásd: a módosított 72/306/EGK irányelv III. mellékletének 2.1. pontját)

3.2.13.3. A fékpadon/a járművön mért motorteljesítmény ([1])

3.2.13.3.1. Bejelentett fordulatszám- és teljesítményértékek

Méréspontok	A motor fordulatszáma (min^{-1})	Teljesítmény kW/kg.
1. ……		
2. ……		
3. ……		
4. ……		
5. ……		
6. ……		

3.2.14. *A tüzelőanyag-gazdaságosságot szolgáló berendezések részletezése (amennyiben nem szerepel más pontban):* .....

3.2.15. *PB-gáz tüzelőanyag-ellátó rendszer: igen/nem* ([1])

3.2.15.1. A 70/221/EGK irányelv szerinti EK-típus-jóváhagyási szám (amikor az irányelvet úgy módosítják, hogy az a gáznemű tüzelőanyagok tartályaira is kiterjedjen) vagy a 67. ENSZ-EGB-előírás szerinti jóváhagyási szám (HL L 76., 1970.4.6., 23. o.): .....

3.2.15.2. PB-gáz tüzelőanyag-ellátó rendszer elektronikus motorvezérlő egysége

3.2.15.2.1. Gyártmány(ok): .....

3.2.15.2.2. Típus(ok): .....

3.2.15.2.3. A kibocsátással kapcsolatos beállítási lehetőségek: .....

3.2.15.3. További dokumentáció

3.2.15.3.1. A katalizátorvédelem leírása a benzinről PB-gázra vagy vissza történő átváltás során: .....

3.2.15.3.2. Rendszer elrendezése (elektromos csatlakozások, vákuumcsatlakozás-kiegyenlítő tömlők stb.): .....

3.2.15.3.3. A jelölés rajza: .....

3.2.16. *Földgáztüzelőanyag-ellátó rendszer: igen/nem* ([1])

3.2.16.1. A 70/221/EGK irányelv szerinti EK-típus-jóváhagyási szám (amikor az irányelvet úgy módosítják, hogy az a gáznemű tüzelőanyagok tartályaira is kiterjedjen) vagy a 110. ENSZ-EGB-előírás szerinti jóváhagyási szám (HL L 72., 2008.3.14., 113. o.): .....

▼**M1**

3.2.16.2.	A földgáz tüzelőanyag-ellátó rendszer elektronikus motorvezérlő egysége
3.2.16.2.1.	Gyártmány(ok): .....
3.2.16.2.2.	Típus(ok): .....
3.2.16.2.3.	A kibocsátással kapcsolatos beállítási lehetőségek: .....
3.2.16.3.	További dokumentáció
3.2.16.3.1.	A katalizátorvédelem leírása a benzinről földgázra vagy vissza történő átváltás során: .....
3.2.16.3.2.	Rendszer elrendezése (elektromos csatlakozások, vákuumcsatlakozás-kiegyenlítő tömlők stb.): .....
3.2.16.3.3.	A jelölés rajza: .....
3.2.17.	*Nehéz haszonjárművek gázüzemű motorjaival kapcsolatos külön információk (Más kialakítású rendszerek esetén meg kell adni az egyenértékű információt)*
3.2.17.1.	Tüzelőanyag: PB-gáz/földgáz-H/földgáz-L/földgáz-HL ([1])
3.2.17.2.	Nyomásszabályzó(k) vagy elpárologtató/nyomásszabályzó(k) ([1])
3.2.17.2.1.	Gyártmány(ok): .....
3.2.17.2.2.	Típus(ok): .....
3.2.17.2.3.	Nyomáscsökkentési szakaszok száma: .....
3.2.17.2.4.	Nyomás az utolsó szakaszban: legkisebb: .... kPa – maximum: .... kPa
3.2.17.2.5.	A fő beállítási pontok száma: .....
3.2.17.2.6.	Alapjárati beállítási pontok száma: .....
3.2.17.2.7.	Típus-jóváhagyási szám: .....
3.2.17.3.	Tüzelőanyag-ellátó rendszer: keverőegység/gázbefúvás/ folyadék-befecskendezés/közvetlen befecskendezés ([1])
3.2.17.3.1.	A keverékminőség szabályozása: .....
3.2.17.3.2.	A rendszer leírása és/vagy ábra és rajzok: .....
3.2.17.3.3.	Típus-jóváhagyási szám: .....
3.2.17.4.	Keverőegység
3.2.17.4.1.	Száma: .....
3.2.17.4.2.	Gyártmány(ok): .....
3.2.17.4.3.	Típus(ok): .....
3.2.17.4.4.	Elhelyezés: .....
3.2.17.4.5.	Beállítási lehetőségek: .....
3.2.17.4.6.	Típus-jóváhagyási szám: .....
3.2.17.5.	Befecskendezés a szívócsőbe
3.2.17.5.1.	Befecskendezés: egypontos/többpontos ([1])

▼**M1**

3.2.17.5.2.	Befecskendezés: folyamatos/egyidejűleg vezérelve/egymás után vezérelve ([1])
3.2.17.5.3.	Befecskendező berendezés
3.2.17.5.3.1.	Gyártmány(ok): .....
3.2.17.5.3.2.	Típus(ok): .....
3.2.17.5.3.3.	Beállítási lehetőségek: .....
3.2.17.5.3.4.	Típus-jóváhagyási szám: .....
3.2.17.5.4.	Tüzelőanyag-tápszivattyú (amennyiben van ilyen):
3.2.17.5.4.1.	Gyártmány(ok): .....
3.2.17.5.4.2.	Típus(ok): .....
3.2.17.5.4.3.	Típus-jóváhagyási szám: .....
3.2.17.5.5.	Befecskendező(k)
3.2.17.5.5.1.	Gyártmány(ok): .....
3.2.17.5.5.2.	Típus(ok): .....
3.2.17.5.5.3.	Típus-jóváhagyási szám: .....
3.2.17.6.	Közvetlen befecskendezés
3.2.17.6.1.	Tüzelőanyag-befecskendező szivattyú/nyomásszabályzó ([1])
3.2.17.6.1.1.	Gyártmány(ok): .....
3.2.17.6.1.2.	Típus(ok): .....
3.2.17.6.1.3.	Befecskendezési időpont: .....
3.2.17.6.1.4.	Típus-jóváhagyási szám: .....
3.2.17.6.2.	Befecskendező(k)
3.2.17.6.2.1.	Gyártmány(ok): .....
3.2.17.6.2.2.	Típus(ok): .....
3.2.17.6.2.3.	Nyitási nyomás vagy jelleggörbe ([2]): .....
3.2.17.6.2.4.	Típus-jóváhagyási szám: .....
3.2.17.7.	Elektronikus vezérlőegység (ECU)
3.2.17.7.1.	Gyártmány(ok): .....
3.2.17.7.2.	Típus(ok): .....
3.2.17.7.3.	Beállítási lehetőségek: .....
3.2.17.7.4.	Szoftverkalibrálási szám(ok): .....
3.2.17.8.	Földgáztüzelőanyag-specifikus berendezés
3.2.17.8.1.	1-es változat (csak olyan motorok jóváhagyása esetén, amelyek több különböző tüzelőanyag-összetétellel működnek)

▼**M11**

3.2.17.8.1.0.1. (Csak az Euro VI) Önműködően alkalmazkodó? igen/nem ([1])

3.2.17.8.1.0.2. (Csak az Euro VI) PB-gáz/földgáz-H/földgáz-L/földgáz-HL adott összetételéhez való kalibrálás ([1])

PB-gáz/földgáz-H_t/földgáz-L_t/földgáz-HL_t adott összetételéhez való átalakítás ([1])

▼**M1**

3.2.17.8.1.1. Tüzelőanyag-összetétel:

metán (CH_4):	alap: …… %mol	min. …… %mol	max. …… %mol
etán (C_2H_6):	alap: …… %mol	min. …… %mol	max. …… %mol
propán (C_3H_8):	alap: …… %mol	min. …… %mol	max. …… %mol
bután (C_4H_{10}):	alap: …… %mol	min. …… %mol	max. …… %mol
C_5/C_5+:	alap: …… %mol	min. …… %mol	max. …… %mol
oxigén (O_2):	alap: …… %mol	min. …… %mol	max. …… %mol
inert (H_2, He stb.):	alap: …… %mol	min. …… %mol	max. …… %mol

3.2.17.8.1.2. Befecskendező(k)

3.2.17.8.1.2.1. Gyártmány(ok): .....

3.2.17.8.1.2.2. Típus(ok): .....

3.2.17.8.1.3. Más (ahol alkalmazható): .....

3.2.17.8.2. 2-es változat (csak olyan motorok jóváhagyása esetén, amelyek több különböző tüzelőanyag-összetétellel működnek)

3.3. **Villanymotor**

3.3.1. Típus (tekercselés, gerjesztés): .....

3.3.1.1. Legnagyobb óránkénti teljesítmény: …… kW

3.3.1.2. Üzemi feszültség: …… V

3.3.2. Akkumulátor

3.3.2.1. Cellák száma: .....

3.3.2.2. Tömeg: …… kg

3.3.2.3. Kapacitás: …… Ah (amperóra)

3.3.2.4. Elhelyezés: .....

3.4. **Motor vagy motorkombináció**

3.4.1. *Hibrid elektromos jármű:* igen/nem ([1])

3.4.2. *Hibrid elektromos jármű kategóriája:* járművön kívüli töltés/nem járművön kívüli töltés: ([1])

3.4.3. *Üzemmódkapcsoló: van/nincs* ([1])

3.4.3.1. Választható üzemmódok

3.4.3.1.1. Csak elektromos: igen/nem ([1])

3.4.3.1.2. Csak tüzelőanyag-fogyasztó: igen/nem ([1])

3.4.3.1.3. Hibrid mód: igen/nem ([1]) (ha igen, rövid leírás): .....

▼**M1**

3.4.4.	*Az energiatároló eszköz leírása: (akkumulátor, kondenzátor, lendkerék/generátor)*
3.4.4.1.	Gyártmány(ok): .....
3.4.4.2.	Típus(ok): ....
3.4.4.3.	Azonosító szám: .....
3.4.4.4.	Az elektrokémiai párosítás fajtája: .....
3.4.4.5.	Energia: … (akkumulátorra: feszültség és kapacitás Ah 2 órán át, kondenzátorra: J,…)
3.4.4.6.	Töltő: fedélzeti/külső/nincs ([1])
3.4.5.	*Villanymotor (írjon le külön minden egyes villanymotortípust)*
3.4.5.1.	Gyártmány: ....
3.4.5.2.	Típus: ....
3.4.5.3.	Alapfelhasználás: vontató motor/generátor ([1])
3.4.5.3.1.	Vontatómotorként: egyes motor/több motor (számuk) ([1]): .....
3.4.5.4.	Legnagyobb teljesítmény: …….. kW
3.4.5.5.	Működési elv
3.4.5.5.5.1.	Egyenáram/váltóáram/fázisok száma: .....
3.4.5.5.2.	Külön gerjesztés/soros/összetett ([1])
3.4.5.5.3.	Szinkron/aszinkron ([1])
3.4.6.	*Vezérlőegység*
3.4.6.1.	Gyártmány(ok): .....
3.4.6.2.	Típus(ok): ....
3.4.6.3.	Azonosítószám: .....
3.4.7.	*Áramszabályozó*
3.4.7.1.	Gyártmány: ....
3.4.7.2.	Típus: ....
3.4.7.3.	Azonosítószám: .....
3.4.8.	*A jármű elektromos hatósugara* a 101. előírás 7. mellékletében leírt eljárás szerint …. km: .....
3.4.9.	*A gyártó ajánlásai az előkondícionálásra:* .....

▼M1

3.5. **Szén-dioxid-kibocsátás/tüzelőanyag-fogyasztás** (o) **(a gyártó által megadott érték)**

3.5.1. *Szén-dioxid-kibocsátási érték*

3.5.1.1. Szén-dioxid-kibocsátás (városi körülmények): …….. g/km

3.5.1.2. Szén-dioxid-kibocsátás (városon kívüli körülmények): …….. g/km

3.5.1.3. Szén-dioxid-kibocsátás (vegyes): …….. g/km

3.5.2. *Tüzelőanyag-fogyasztás (adja meg a részleteket minden egyes vizsgált tüzelőanyagra)*

3.5.2.1. Szén-dioxid-kibocsátás (városi körülmények): ..... l/100 km/m^3/100 km ([1])

3.5.2.2. Szén-dioxid-kibocsátás (városon kívüli körülmények): …… l/100 km/m^3/100 km ([1])

3.5.2.3. Szén-dioxid-kibocsátás (vegyes): ..... l/100 km/m^3/100 km ([1])

▼M16

3.5.3. A 443/2009/EK rendelet 12. cikke és a 725/2011/EU végrehajtási rendelet szerinti ökoinnovációs technológiával felszerelt járművek: igen/nem ([1])

3.5.3.1. A 725/2011/EU végrehajtási rendelet 5. cikkében található meghatározás szerinti, viszonyítási alapul vett gépjármű típusa/változata/kivitele (adott esetben)

3.5.3.2. Kölcsönhatások a különböző ökoinnovációs technológiák között: vannak/nincsenek ([1])

3.5.3.3. Az ökoinnovációs technológiák használatával kapcsolatos kibocsátási adatok (a táblázatot mindegyik vizsgált referencia-tüzelőanyag vonatkozásában meg kell ismételni) ([w1])

Az ökoinnovációs technológiát jóváhagyó határozat ([w2])	Az ökoinnovációs technológia kódja ([w3])	1. A viszonyítási alapul vett gépjármű szén-dioxid-kibocsátása (g/km)	2. Az ökoinnovációs technológiával felszerelt gépjármű szén-dioxid-kibocsátása (g/km)	3. A viszonyítási alapul vett gépjármű szén-dioxid-kibocsátása az 1. típusú vizsgálati ciklusban ([w4])	4. Az ökoinnovációs technológiával felszerelt gépjármű szén-dioxid-kibocsátása az 1. típusú vizsgálati ciklusban (= 3.5.1.3.)	5. Használati tényező (*usage factor, UF*), azaz a technológia használatának időbeli részaránya a szokásos üzemeltetési körülmények között	Megtakarított CO_2-kibocsátás $((1 - 2) - (3 - 4)) * 5$
xxxx/201x							
Megtakarított szén-dioxid-kibocsátás összesen (g/km) ([w5])							

([w]) Ökoinnovációs technológiák.
([w1]) Egészítse ki a táblázatot szükség esetén ökoinnovációs technológiánként egy-egy sorral.
([w2]) Az ökoinnovációs technológiát jóváhagyó bizottsági határozat száma.
([w3]) Az ökoinnovációs technológiát jóváhagyó bizottsági határozatban a technológiához rendelt kód.
([w4]) Ha a típusjóváhagyó hatóság beleegyezésével az 1. típusú vizsgálati ciklus helyett a modellezés módszerét választják, ez az érték a modellezéssel kapott érték.
([w5]) Az egyes ökoinnovációs technológiák révén megtakarított szén-dioxid-kibocsátások összege.

▼**M11**

3.5.4. *Nagy teljesítményű motorok CO_2-kibocsátása (Csak az Euro VI)*

3.5.4.1. A kibocsátott CO_2 tömege a WHSC-vizsgálatban ..... g/kWh

3.5.4.2. A kibocsátott CO_2 tömege a WHSC-vizsgálatban ..... g/kWh

3.5.5. *Nagy teljesítményű motorok tüzelőanyag-fogyasztása (Csak az Euro VI)*

3.5.5.1. Tüzelőanyag-fogyasztás a WHSC-vizsgálatban … g/kWh

3.5.5.2. Tüzelőanyag-fogyasztás a WHTC-vizsgálatban … g/kWh

▼**M1**

3.6. **A gyártó által megengedett hőmérsékletek**

3.6.1. *Hűtőrendszer*

3.6.1.1. F o l y a d é k h ű t é s

Legnagyobb hőmérséklet a kilépésnél: ..... K

3.6.1.2. L é g h ű t é s

3.6.1.2.1. Vonatkoztatási pont: .....

3.6.1.2.2. Legnagyobb hőmérséklet a vonatkoztatási pontban: …… K

3.6.2. *Legnagyobb hőmérséklet töltőlevegő-hűtőből történő kilépésnél:* ..... K

3.6.3. *Legnagyobb kipufogási hőmérséklet a kipufogóvezetéknek a kipufogó-gyűjtőcső pereméhez vagy a turbófeltöltőhöz közeli pontban:* ..... K

3.6.4. *Tüzelőanyag hőmérséklete*

legkisebb: …… K – legnagyobb: …… K

Dízelmotoroknál a befecskendezőszivattyú bemeneténél, gázüzemű motorok esetén a nyomásszabályzó végfokozatánál

3.6.5. *Kenőanyag hőmérséklete*

legkisebb: ..... K – legnagyobb: .....K

3.6.6. *Tüzelőanyag-nyomás*

legkisebb: ..... kPa – legnagyobb: ..... kPa

Csak földgázüzemű gázmotorok esetén a nyomásszabályzó végfokozatánál.

▼M1

3.7. **A motor által meghajtott berendezések**

A felszerelés által felvett, a motor működtetéséhez szükséges teljesítmény a 80/1269/EGK irányelv I. mellékletének 5.1.1. pontjában meghatározott működtetési feltételek szerint:

Berendezés	Különféle motorfordulatszámon felvett teljesítmény (kW)						
	Alapjárat:	Alacsony fordulatszám	Magas fordulatszám	A fordulatszám (*)	B fordulatszám (*)	C fordulatszám (*)	Referencia-fordulatszám (**)
P(a) A motor működtetéséhez szükséges felszerelések (a mért motorteljesítményből kivonva) lásd: I. függelék, 6.1. szakasz							

(*) ESC-vizsgálat.
(**) Csak ETC-vizsgálat.

3.8. **Kenési rendszer**

3.8.1. *A rendszer leírása*

3.8.1.1. Kenőanyagtartály elhelyezése: .....

3.8.1.2. Adagolórendszer (szivattyúval/a szívócsőbe való befecskendezéssel/tüzelőanyaggal összekeverve stb.) (1)

3.8.2. *Kenőanyag-szivattyú*

3.8.2.1. Gyártmány(ok): .....

3.8.2.2. Típus(ok): .....

3.8.3. *Tüzelőanyag-keverék*

3.8.3.1. Arány: .....

3.8.4. *Olajhűtő: igen/nem* (1)

3.8.4.1. Rajz(ok): … vagy

3.8.4.1.1. Gyártmány(ok): .....

3.8.4.1.2. Típus(ok): .....

4. ERŐÁTVITEL (p)

4.1. **Az erőátviteli rendszer rajza:** ……

4.2. **Típusa (mechanikus, hidraulikus, villamos stb.):** ……

4.2.1. Elektromos/elektronikus alkatrészek rövid leírása (amennyiben van ilyen): ……

▼M1

4.3. **A motor lendítőkerekének tehetetlenségi nyomatéka:** .....

4.3.1. Kiegészítő tehetetlenségi nyomaték, sebességbe kapcsolás nélkül: .....

4.4. **Tengelykapcsoló**

4.4.1. Típus: .....

4.4.2. Legnagyobb forgatónyomaték-átalakítás: .....

4.5. **Sebességváltó**

4.5.1. Típus (kézi/automata/FVE (fokozatmentesen változtatható erőátvitel)) ([1])

4.5.2. A motorhoz viszonyított elhelyezése: .....

4.5.3. A kezelés módja: .....

4.6. **Áttételi viszonyszámok**

Sebességfokozat	Belső áttételi viszonyszám (a sebességváltó kimenőtengely fordulatszáma a motorhoz viszonyítva)	Végső áttételi viszonyszám(ok) (a sebességváltó kimenőtengely fordulatszáma a hajtott kerék fordulatszámához viszonyítva)	Összáttételi viszonyszám
Legnagyobb érték az FVE-nél (*)			
1			
2			
3			
…			
Legkisebb érték az FVE-nél (*)			
Hátramenet			

(*) Állandóan változó áttétel.

4.7. **A jármű legnagyobb sebessége (km/h)** ([q]): .....

4.8. **Sebességmérő**

4.8.1. Működési módszer és a meghajtószerkezet leírása: .....

4.8.2. Műszerállandó: .....

4.8.3. A mérési mechanizmus tűrése (a 75/443/EGK irányelv II. melléklete 2.1.3. pontjának megfelelően): .....

4.8.4. Teljes áttételi viszonyszámok (a 75/443/EGK irányelv II. melléklete 2.1.2. pontjának megfelelően), vagy ezzel egyenértékű adat: .....

4.8.5. A sebességmérő skálájának vagy egyéb kijelzési módoknak az ábrája: .....

4.9. **Menetíró:** igen/nem ([1])

4.9.1. Jóváhagyási jel: .....

4.10. **Differenciálzár:** igen/nem/választható ([1])

▼M13

4.11. **Sebességváltás-jelző**

▼**M13**

4.11.1. Hangjelzés: van/nincs ([1]). Ha van, akkor a hangzás és a járművezető fülében észlelhető hangerősség megadása db(A)-ban. (A hangjelzés bármikor ki- és bekapcsolható.)

4.11.2. A(z) 65/2012/EU rendelet I. mellékletének 4.6. pontja szerinti adatok (a gyártó által bejelentett érték)

4.11.3. A sebességváltás-jelzőről készült fényképek/rajzok és a rendszer alkotóelemeinek és működésének rövid leírása:

▼**M1**

5. TENGELYEK

5.1. Az egyes tengelyek leírása: ……

5.2. Gyártmány: ……

5.3. Típus: ……

5.4. Felemelhető tengely(ek) elhelyezkedése: ……

5.5. Terhelésátcsoportosító tengely(ek) elhelyezkedése: ……

6. FELFÜGGESZTÉS

6.1. A felfüggesztés elrendezési rajza: ……

6.2. Az egyes tengelyek, tengelycsoportok vagy kerekek felfüggesztésének típusa és kivitelezése: ……

6.2.1. Szintbeállítás: igen/nem/választható ([1])

6.2.2. Elektromos/elektronikus alkatrészek rövid leírása (amennyiben van ilyen): ……

6.2.3. Légrugózás a hajtott tengely(ek)en: igen/nem ([1])

6.2.3.1. A hajtott tengely(ek) felfüggesztése a légrugózással egyenértékű: igen/nem ([1])

6.2.3.2. A rugózott tömeg lengésének frekvenciája és csillapítása: …

6.2.4. Légrugózás a nem hajtott tengely(ek)en: igen/nem ([1])

6.2.4.1. A nem hajtott tengely(ek) felfüggesztése a légrugózással egyenértékű: igen/nem ([1])

6.2.4.2. A rugózott tömeg lengésének frekvenciája és csillapítása: …

6.3. **A felfüggesztés rugózó részeinek jellemzői** (kivitelezés, anyagjellemzők és méretek): ……

6.4. **Kanyarstabilizátor:** igen/nem/választható ([1])

6.5. **Lengéscsillapító:** igen/nem/választható ([1])

6.6. **Gumiabroncsok és kerekek**

6.6.1. *Gumiabroncs/kerék kombinációja (kombinációi)*

a) gumiabroncsok esetén meg kell adni a méret meghatározását, az értéket, a legkisebb sebességkategória jelzését, a gördülő ellenállást az ISO 28580-nal összhangban (adott esetben) ([r]);

b) a kerekek esetében adja meg az abroncsmérete(ke)t és a kiegyenlítés(eke)t

6.6.1.1. Tengelyek

6.6.1.1.1. 1. tengely: ……

▼M1

6.6.1.1.2. 2. tengely: ……

stb.

6.6.1.2. Pótkerék (ha van): ……

6.6.2. *A gördülési sugarak alsó és felső határértékei*

6.6.2.1. 1. tengely: ……

6.6.2.2. 2. tengely: ……

6.6.2.3. 3. tengely: ……

6.6.2.4. 4. tengely: ……

stb.

6.6.3. *Az abroncsnyomásnak a járműgyártó által ajánlott értéke*: …… kPa

6.6.4. *Lánc/abroncs/kerék gépjárműtípusnak megfelelő kombinációja az elülső és/vagy a hátsó tengelyen, ahogy azt a gyártó javasolta:* ……

6.6.5. *Az ideiglenesen használható tartalékkerék rövid leírása (amennyiben van ilyen):* ……

7. KORMÁNYMŰ

7.1. **A kormányzott tengely(ek) vázlatos ábrája, amely mutatja a kormánygeometriát:** ……

7.2. **Áttétel és vezérlés**

7.2.1. A kormányzási áttétel típusa (adott esetben az első és hátsó tengelyre meghatározva): ……

7.2.2. Csatlakozás a kerekekhez (ideértve a mechanikus módszerektől eltérő módszereket is; adott esetben az első és hátsó tengelyre meghatározva): ……

7.2.2.1. Elektromos/elektronikus alkatrészek rövid leírása (amennyiben van ilyen): ……

7.2.3. Rásegítési mód (ha van): ……

7.2.3.1. Működési mód és ábra, gyártmány(ok) és típus(ok): ……

7.2.4. A teljes kormányberendezés ábrája, amely jelzi a kormányzási működésre hatással levő különböző berendezések elhelyezését a járműben: ……

7.2.5. A kormányberendezés(ek) vázlatos ábrája: ……

7.2.6. A kormányberendezés beállítási tartománya és módszere (amennyiben van ilyen): ……

7.3. **A kerekek legnagyobb kormányzási szöge**

7.3.1. Jobbra: … fok; a kormánykerék fordulatainak száma (vagy ezzel egyenértékű adat): ……

7.3.2. Balra: … fok; a kormánykerék fordulatainak száma (vagy ezzel egyenértékű adat): ……

8. FÉKBERENDEZÉS

(A következő részleteket, ideértve az azonosítás módszerét, adott esetben, meg kell adni)

▼**M1**

8.1.	A fékberendezés típusa és jellemzői (a 71/320/EGK tanácsi irányelv [HL L 205., 1971.9.6., 37. o.] I. mellékletének 1.6. pontjában meghatározottak szerint), a következők részleteivel és rajzával együtt: dob- és tárcsafék, tömlők, fékpofa/féksaru-részek és/vagy -betétek gyártmánya és típusa, hatékony fékezési terület, fékdob, fékpofa, féktárcsa átmérője, fékdob tömege, beállítási berendezések, tengely(ek) és a felfüggesztés lényeges részei: ……
8.2.	Működési diagram, a 71/320/EGK irányelv I. mellékletének 1.2. pontjában leírt fékrendszer leírása és/vagy rajza, ideértve az áttételeket és vezérléseket:
8.2.1.	Üzemi fékrendszer: ……
8.2.2.	Biztonsági fékrendszer: ……
8.2.3.	Rögzítőfék-rendszer: ……
8.2.4.	Bármilyen kiegészítő fékrendszer: ……
8.2.5.	Fékrendszer leszakadás esetén: ……
8.3.	A pótkocsik fékrendszerének vezérlése és áttétele, a pótkocsi vontatására tervezett járműveknél: ……
8.4.	A jármű pótkocsi vontatásához szükséges elektromos/pneumatikus/hidraulikus ([1]) üzemi fékekkel felszerelt: igen/nem ([1])
8.5.	Blokkolásgátló fékrendszer: igen/nem/választható ([1])
8.5.1.	Blokkolásgátló fékrendszerrel ellátott járművek esetén a rendszer működésének leírása (ideértve bármely elektromos alkatrészt), elektromos blokkolási ábra, hidraulikus vagy pneumatikus keringetési terv: ……
8.6.	A 71/320/EGK irányelv II. melléklete függelékének 1.1.4.2. pontjához tartozó függelék vagy adott esetben a XI. melléklet függeléke szerinti számítás és görbék: ……
8.7.	Az energiaellátás leírása és/vagy rajza (a segédenergiával működő fékrendszerek esetén is meg kell határozni): ……
8.7.1.	Sűrített levegővel működő fékrendszerek esetén, a p2 üzemi nyomás a nyomástartály(ok)ban: ……
8.7.2.	Vákuumfékrendszer esetén a kiindulási energiaszint a nyomástartály(ok)ban: ……
8.8.	A fékrendszerre vonatkozó számítások: a kerék kerületénél számított teljes fékerő és a fékezéshez kifejtett erő aránya: .
8.9.	Fékrendszerek rövid leírása (a 71/320/EGK irányelv IX. melléklete 1. függeléke kiegészítésének 1.6. pontja alapján):
8.10.	Az I. típusú és/vagy a II. típusú vagy a III. típusú vizsgálatok alóli mentesség igénylése esetén, a 71/320/EGK irányelv VII. melléklete 2. függelékének megfelelő jelentés számát kell bejelenteni: ……

▼**M1**

8.11. A fékberendezés(ek) típusának/típusainak részletes adatai: …

9. FELÉPÍTMÉNY

9.1. A felépítmény típusa a II. melléklet C. részében meghatározott kódok szerint: ……

9.2. Felhasznált anyagok és az összeállítás módszere: ……

9.3. **Ajtók, zárszerkezetek, csuklópántok**

9.3.1. Ajtók összeállítása és az ajtók száma: ……

9.3.1.1. Méretek, nyitás iránya és legnagyobb szöge: ……

9.3.2. A zárak és csuklópántok rajza és az ajtóban való elhelyezésük:

9.3.3. A zárak és csuklópántok műszaki leírása: ……

9.3.4. A bejáratok, lépcsők és szükséges kilincsek részletei (ideértve a méreteket is), adott esetben: ……

9.4. **Látótér**

9.4.1. Az elsődleges referenciajelek kellő részletességű megadása annak érdekében, hogy könnyen azonosíthatók legyenek, és ellenőrizhető legyen a referenciajelek helyzete a többihez képest és az R ponthoz viszonyítva: ……

9.4.2. Azoknak az alkatrészeknek az elhelyezését mutató rajz(ok) vagy fénykép(ek), amelyek a látótér 180°-os szögébe esnek:

9.5. **Szélvédő és más ablakok**

9.5.1. *Szélvédő*

9.5.1.1. Felhasznált anyagok: ……

9.5.1.2. A felszerelés módja: ……

9.5.1.3. Hajlásszög: ……

9.5.1.4. Típus-jóváhagyási szám(ok): ……

9.5.1.5. Szélvédőtartozékok és ezek összeszerelésének helyzete, az elektromos/elektronikus alkatrészek rövid leírásával: ……

9.5.2. *Más ablakok*

9.5.2.1. Felhasznált anyagok: ……

9.5.2.2. Típus-jóváhagyási szám(ok): ……

9.5.2.3. Az ablakemelő elektromos/elektronikus berendezéseinek rövid leírása (ha van): ……

9.5.3. *Nyitható tetőablak*

9.5.3.1. Felhasznált anyagok: ……

9.5.3.2. Típus-jóváhagyási szám(ok): ……

9.5.4. *Más üvegtáblák*

9.5.4.1. Felhasznált anyagok: ……

9.5.4.2. Típus-jóváhagyási szám(ok): ……

▼M1

9.6.	**Szélvédőtörlő(k)**
9.6.1.	Részletes műszaki leírás (fényképekkel és rajzokkal együtt):
9.7.	**Szélvédőmosó berendezés**
9.7.1.	Részletes műszaki leírás (fényképekkel és rajzokkal együtt), vagy ha önálló műszaki egységként jóváhagyott, akkor a típus-jóváhagyási szám: ……
9.8.	**Jég- és páramentesítő**
9.8.1.	Részletes műszaki leírás (fényképekkel és rajzokkal együtt):
9.8.2.	Legnagyobb elektromos fogyasztás: …… kW
9.9.	**Közvetett látást biztosító eszközök**
9.9.1.	Visszapillantó tükrök, minden tükörre megadva:
9.9.1.1.	Gyártmány: ……
9.9.1.2.	Típus-jóváhagyási jel: ……
9.9.1.3.	Változat: ……
9.9.1.4.	Rajz(ok) a tükör azonosításához, bemutatva a tükör elhelyezését a jármű felépítményéhez viszonyítva: ……
9.9.1.5.	A felszerelés módjának részletei, a jármű azon részével együtt, amelyre azt fel kell szerelni: ……
9.9.1.6.	A hátrafelé irányuló látómezőt befolyásoló választható berendezések: ……
9.9.1.7.	A beállító rendszer elektronikus szerkezeti elemeinek (ha van ilyen) rövid leírása: ……
9.9.2.	Közvetett látást biztosító, tükrökön kívüli eszközök: ……
9.9.2.1.	Típus és jellemzők (például az eszköz teljes leírása): ……
9.9.2.1.1.	Kamera-monitor rendszer esetén az észlelési távolság (mm), a kontraszt, fénysűrűség-tartomány, zavaró fények kiküszöbölése, kijelző teljesítménye (fekete-fehér/színes), képfrissítési frekvencia, a monitor fénysűrűség-tartománya: ……
9.9.2.1.2.	Megfelelően részletezett rajzok a teljes eszköz bemutatásához, beleértve a szerelési utasításokat is; az EK-típus-jóváhagyási jel helyét a rajzokon jelölni kell.

▼M1

9.10. **Belső elrendezés**

9.10.1. *Az utasok belső védelme*

9.10.1.1. A rögzített részek elhelyezését mutató tervrajzok vagy fényképek: ……

9.10.1.2. A referenciazóna fényképe vagy rajza, ideértve a 74/60/EGK tanácsi irányelv (HL L 38., 1974.2.11., 2. o.) I. mellékletének 2.3.1. pontjában említett mentesített területet is: ……

9.10.1.3. A belső berendezések fényképei, rajzai és/vagy perspektivikus részábrázolásuk, amely megmutatja az utastér belső részeit és a felhasznált anyagokat (kivéve a belső visszapillantó tükröket), a kezelőberendezéseket, a tetőt vagy tolótetőt, az ülések háttámláját, az üléseket és az ülések hátsó részét: ……

9.10.2. *A kezelőberendezések, ellenőrző lámpák és kijelzők elrendezése és jelölése:*

9.10.2.1. A jelzések, kezelőberendezések, ellenőrző lámpák és kijelzők elrendezéséről készült fényképek és/vagy rajzok: ……

9.10.2.2. A kezelőberendezések, ellenőrző lámpák és kijelzők jelöléséről, valamint a 78/316/EGK irányelv II. és III. mellékletében említett járműrészekről készült fényképek és/vagy rajzok, ahol szükséges: ……

9.10.2.3. Összefoglaló táblázat

A jármű a 78/316/EGK irányelv II. és III. melléklete alapján a következő kezelőberendezésekkel, ellenőrző lámpákkal és kijelzőkkel van felszerelve:

Kezelőberendezések, ellenőrző lámpák és kijelzők, amelyek azonosítása kötelező, ha be vannak szerelve, és az e célból alkalmazott jelzések

Jelzés száma	Berendezések	Rendelkezésre álló kezelőberendezés/ kijelzők (*)	Azonosító jelzés (*)	Helye (**)	Rendelkezésre álló ellenőrző lámpák (*)	Azonosító jelzés (*)	Helye (**)
1	Világítás-főkapcsoló						
2	Tompított fényszóró						
3	Távolsági fényszórók						
4	Helyzetjelző (oldal) lámpák						
5	Első ködfényszóró						
6	Hátsó ködlámpa						
7	Fényszóróállító berendezés						
8	Várakozást jelző lámpa						

▼**M1**

Jelzés száma	Berendezések	Rendelkezésre álló kezelőberendezés/ kijelzők (*)	Azonosító jelzés (*)	Helye (**)	Rendelkezésre álló ellenőrző lámpák (*)	Azonosító jelzés (*)	Helye (**)
9	Irányjelző lámpa						
10	Vészjelző lámpa						
11	Szélvédőtörlő						
12	Szélvédőmosó berendezés						
13	Szélvédőtörlő és -mosó						
14	Fényszórótisztító berendezés						
15	Szélvédő-párátlanító és -jégmentesítő						
16	Hátsószélvédő-párátlanító és -jégmentesítő						
17	Szellőztető ventilátor						
18	Dízel-előmelegítő						
19	Hidegindító						
20	Fékmeghibásodás						
21	Tüzelőanyag-szint-jelző						
22	Akkumulátortöltés-ellenőrző lámpa						
23	Motorhűtéshőmérséklet jelző						

(*) x = igen
— = nem vagy nem önállóan választható
o = választható
(**) d = közvetlenül kapcsolódik a kezelőberendezésekhez, kijelzőkhöz, ellenőrző lámpákhoz
c = közelben.

▼M1

Kezelőberendezések, ellenőrző lámpák és kijelzők, amelyek azonosítása választható, ha be vannak szerelve, és az alkalmazott jelzések, ha az azonosításukra szükség van

Jelzés száma	Berendezések	Rendelkezésre álló kezelőberendezés/kijelzők (*)	Azonosító jelzés (*)	Helye (**)	Rendelkezésre álló ellenőrző lámpák (*)	Azonosító jelzés (*)	Helye (**)
1	Rögzítőfék						
2	Hátsó törlő						
3	Hátsószélvédő-mosó						
4	Hátsószélvédő-törlő és -mosó						
5	Szakaszos szélvédőtörlő						
6	Hangjelző berendezés (kürt)						
7	Motorháztető (elülső fedél)						
8	Csomagtérfedél (hátsó fedél)						
9	Biztonsági öv						
10	Motorolaj-nyomás						
11	Ólommentes benzin						
…							
…							
…							

(*) x = igen
— = nem vagy nem önállóan választható
o = választható
(**) d = közvetlenül kapcsolódik a kezelőberendezésekhez, kijelzőkhöz, ellenőrző lámpákhoz
c = közelben.

9.10.3. *Ülések*

9.10.3.1. Ülőhelyek száma ([s]): ……

9.10.3.1.1. Elhelyezése és elrendezése: ……

9.10.3.2. Kizárólag a jármű álló helyzetében használható ülések: ……

9.10.3.3. Tömeg: ……

9.10.3.4. Jellemzők: alkatrész-típusjóváhagyással nem rendelkező ülések vonatkozásában, leírás és rajz a következőkről

▼M1

9.10.3.4.1. Az ülések és rögzítésük: ……

9.10.3.4.2. A beállítási rendszer: ……

9.10.3.4.3. Az elmozdító- és rögzítési rendszer: ……

9.10.3.4.4. A biztonsági öv rögzítése (ha az ülésszerkezetbe van beépítve): ……

9.10.3.4.5. A jármű rögzítésre használt részei: ……

9.10.3.5. Az R pont koordinátái vagy rajza ([t])

9.10.3.5.1. Vezetőülés: ……

9.10.3.5.2. A többi ülőhely: ……

9.10.3.6. Tervezési torzószög

9.10.3.6.1. Vezetőülés: ……

9.10.3.6.2. A többi ülőhely: ……

9.10.3.7. Az ülés beállításainak tartománya

9.10.3.7.1. Vezetőülés: ……

9.10.3.7.2. A többi ülőhely: ……

9.10.4. *Fejtámlák*

9.10.4.1. Fejtámlák típusai: egybeépített/leszerelhető/különálló ([1])

9.10.4.2. EK-típus-jóváhagyási szám(ok), ha van(nak): ……

9.10.4.3. Még nem jóváhagyott fejtámlák esetén

9.10.4.3.1. A fejtámla részletes leírása, különös tekintettel a párnázat anyagára vagy anyagaira, és adott esetben a merevítések és rögzítőelemek helyzete és meghatározása azon ülések tekintetében, amelyekre jóváhagyást kérnek: ……

9.10.4.3.2. »Különálló« fejtámla esetén

9.10.4.3.2.1. Annak a szerkezeti résznek a részletes leírása, ahová a fejtámlát rögzíteni kell: ……

9.10.4.3.2.2. A szerkezet és a fejtámla jellemző részeinek méretezett rajzai:

9.10.5. *Az utastér fűtőrendszere*

9.10.5.1. A jármű rövid leírása, tekintettel annak fűtési rendszerére, ha a motor hűtőfolyadékának hőjét használja fel: ……

9.10.5.2. A járműtípus részletes leírása, tekintettel a fűtésre, ha a hűtőlevegő vagy a motor kipufogógázai fűtési forrásként szolgálnak, ideértve a következőket:

9.10.5.2.1. A fűtési rendszer vázlatos rajza, jelölve annak elhelyezését a járműben: ……

9.10.5.2.2. A kipufogógázokat a fűtéshez felhasználó fűtési rendszerek hőcserélőjének, vagy annak az alkatrésznek, ahol a hőcsere végbemegy, a vázlatos rajza (a motor hűtőlevegőjét felhasználó fűtési rendszereknél): ……

▼**M1**

9.10.5.2.3. A hőcserélőnek vagy részeinek – különösen azoknak, ahol a hőcsere végbemegy – a metszeti rajza, amely jelöli a fal vastagságát, a felhasznált anyagokat és a felületének jellemzőit: ……

9.10.5.2.4. Meg kell határozni a fűtőrendszer további fontos alkatrészeit, mint például a fűtőventilátort, tekintettel annak összeszerelési módjára és műszaki adataira: ……

9.10.5.3. A járműtípus rövid leírása, tekintettel az égéshő felhasználásával működő fűtőrendszerre és az automata vezérlésre: …..

9.10.5.3.1. Az égéshő felhasználásával működő fűtőberendezés, a légszívórendszer, a kipufogórendszer, az üzemanyagtartály, az üzemanyag-ellátó rendszer (beleértve a szelepeket) és az elektromos csatlakozások elrendezési rajza, amely mutatja ezek helyét a járműben.

9.10.5.4. Legnagyobb elektromos fogyasztás: …… kW

9.10.6. *A kormányberendezés működését befolyásoló alkatrészek ütközés esetén*

9.10.6.1. A járműtípus részletes leírása, fényképekkel és/vagy rajzokkal együtt, tekintettel a jármű azon részének szerkezetére, méreteire, irányára és alkotóanyagaira, amely a kormányberendezés előtt helyezkedik el, beleértve azokat az alkatrészeket, amelyeket arra terveztek, hogy a kormányberendezésnek történő ütközés esetén az energia egy részét elnyeljék: ……

9.10.6.2. Azoknak a 9.10.6.1. pontban leírtaktól különböző alkatrészeknek a fényképe(i) vagy rajza(i), amelyeket a gyártó a műszaki szolgálattal egyetértésben a kormányberendezés ütközéskori működését befolyásolónak tekint: ……

9.10.7. *Egyes gépjármű-kategóriák belső kialakításában használt anyagok égési tulajdonságai*

9.10.7.1. A tető belső burkolására használt anyag(ok)

9.10.7.1.1. Az alkatrészek típus-jóváhagyási száma(i), ha van(nak): …..

9.10.7.1.2. Nem jóváhagyott anyagok esetében

9.10.7.1.2.1. Alapanyag(ok)/megnevezés: ……/….....

9.10.7.1.2.2. Többrétegű/egyrétegű ([1]) anyag, rétegek száma ([1]): ……

9.10.7.1.2.3. A burkolás típusa ([1]): ……

9.10.7.1.2.4. Legnagyobb/legkisebb vastagság: ……/…… mm

9.10.7.2. A hátsó és az oldalsó falakra használt anyag(ok)

9.10.7.2.1. Az alkatrészek típus-jóváhagyási száma(i), ha van(nak): ……

▼**M1**

9.10.7.2.2. Nem jóváhagyott anyagok esetében

9.10.7.2.2.1. Alapanyag(ok)/megnevezés: ……/…..

9.10.7.2.2.2. Többrétegű/egyrétegű ([1]) anyag, rétegek száma ([1]): ……

9.10.7.2.2.3. A burkolás típusa ([1]): ……

9.10.7.2.2.4. Legnagyobb/legkisebb vastagság: ……/…… mm

9.10.7.3. A padlózatra használt anyag(ok)

9.10.7.3.1. Az alkatrészek EK-típus-jóváhagyási száma(i), ha van(nak):

9.10.7.3.2. Nem jóváhagyott anyagok esetében

9.10.7.3.2.1. Alapanyag(ok)/megnevezés: ……/…..

9.10.7.3.2.2. Többrétegű/egyrétegű ([1]) anyag, rétegek száma ([1]): ……

9.10.7.3.2.3. A burkolás típusa ([1]): ……

9.10.7.3.2.4. Legnagyobb/legkisebb vastagság: ……/…… mm

9.10.7.4. Az üléskárpithoz használta anyag(ok)

9.10.7.4.1. Az alkatrészek típus-jóváhagyási száma(i), ha van(nak): …..

9.10.7.4.2. Nem jóváhagyott anyagok esetében

9.10.7.4.2.1. Alapanyag(ok)/megnevezés: ……/…..

9.10.7.4.2.2. Többrétegű/egyrétegű ([1]) anyag, rétegek száma ([1]): ……

9.10.7.4.2.3. A burkolás típusa ([1]): ……

9.10.7.4.2.4. Legnagyobb/legkisebb vastagság: ……/…… mm

9.10.7.5. Fűtő- és szellőztetőcsövekhez használt anyag(ok)

9.10.7.5.1. Az alkatrészek típus-jóváhagyási száma(i), ha van(nak): …..

9.10.7.5.2. Nem jóváhagyott anyagok esetében

9.10.7.5.2.1. Alapanyag(ok)/megnevezés: ……/……

9.10.7.5.2.2. Többrétegű/egyrétegű ([1]) anyag, rétegek száma ([1]): ……

9.10.7.5.2.3. A burkolás típusa ([1]): ……

9.10.7.5.2.4. Legnagyobb/legkisebb vastagság: ……/…….mm

9.10.7.6. A csomagtartóhoz használt anyag(ok)

9.10.7.6.1. Az alkatrészek típus-jóváhagyási száma(i), ha van(nak): …..

9.10.7.6.2. Nem jóváhagyott anyagok esetében

9.10.7.6.2.1. Alapanyag(ok)/megnevezés: ……/…..

9.10.7.6.2.2. Többrétegű/egyrétegű ([1]) anyag, rétegek száma ([1]): ……

9.10.7.6.2.3. A burkolás típusa ([1]): ……

9.10.7.6.2.4. Legnagyobb/legkisebb vastagság: ……/…… mm

9.10.7.7. Más célokra használt anyag(ok)

9.10.7.7.1. Rendeltetés: ……

▼M1

9.10.7.7.2. Az alkatrészek típus-jóváhagyási száma(i), ha van(nak): .....

9.10.7.7.3. Nem jóváhagyott anyagok esetében

9.10.7.7.3.1. Alapanyag(ok)/megnevezés: ……/….....

9.10.7.7.3.2. Többrétegű/egyrétegű ([1]) anyag, rétegek száma ([1]): ……

9.10.7.7.3.3. A burkolás típusa ([1]): ……

9.10.7.7.3.4. Legnagyobb/legkisebb vastagság: ……/…… mm

9.10.7.8. Teljes berendezésként jóváhagyott alkatrészek (ülések, válaszfalak, csomagtartók stb.)

9.10.7.8.1. Az alkatrészek típus-jóváhagyási száma(i): ……

9.10.7.8.2. A teljes berendezés esetében: ülés, válaszfal, csomagtartók stb. ([1])

9.10.8. *A légkondicionáló rendszerben hűtőközegként használt gáz:*

9.10.8.1. A légkondicionáló rendszert úgy tervezték-e meg, hogy 150-nél nagyobb globális felmelegedési potenciállal rendelkező, üvegházhatást okozó fluorozott gázokat tartalmazzon: igen/nem ([1])

9.10.8.2. Ha a válasz igen, töltse ki az alábbi szakaszokat

9.10.8.2.1. A légkondicionáló rendszer rajza és rövid ismertetése, beleértve a hivatkozási számot vagy az alkatrészszámot és a szivárgásveszélyes alkatrészek anyagát;

9.10.8.2.2. A légkondicionáló rendszer szivárgása

9.10.8.2.4. A hivatkozási szám vagy alkatrészszám és a rendszer elemeinek anyaga, és a vizsgálat adatai (pl. a vizsgálati jegyzőkönyv száma, a jóváhagyás száma stb.): ……

9.10.8.3. A teljes rendszer összesített szivárgása, g/év: ……

9.11. **Kiálló részek**

9.11.1. Általános elrendezés (rajzok vagy fényképek), a mellékelt metszetek és ábrák elhelyezkedésének megadásával:

9.11.2. Rajzok és/vagy fényképek például, amennyiben fontos, a következőkről: ajtó- és ablakoszlop, légbevezető rácsok, hűtőrácsok, szélvédőtörlők, esőelvezető csatornák, kilincsek, állítható sínek, légterelők, csuklópántok és ajtózárak, vonóhorog, szemek, díszítő szegély, jelvények, emblémák és rovátkák, és a külső felület bármely olyan kiálló része, illetve bármely olyan része, amely kritikusnak tekinthető (pl. világítóberendezés). Ha az előző mondatban felsorolt részek nem kritikusak, pusztán dokumentációs célokra fényképpel is helyettesíthetők, ha szükséges, mellékelve a méretekre vonatkozó részleteket és/vagy leírást:

9.11.3. A külső felület részeinek rajzai a 74/483/EGK irányelv I. mellékletének 6.9.1. pontjában meghatározottakkal összhangban: ……

9.11.4. A lökhárítók rajza: ……

9.11.5. A padlóvonal rajza: ……

▼**M1**

9.12. **Biztonsági övek és/vagy más utasbiztonsági rendszerek**

9.12.1. A biztonsági övek és utasbiztonsági rendszerek száma és helyzete, és azok az ülések, amelyeken azok használhatók

(B = bal oldal, J = jobb oldal, K = közép)

		Teljes EK-típus-jóváhagyási jel	Változata, ha van	Övet a magassághoz állító berendezés (meg kell jelölni: igen/nem/választható)
Első üléssor	B			
	K			
	J			
Második üléssor (*)	B			
	K			
	J			

(*) A táblázat szükség szerint kiegészíthető azon járművek esetén, amelyekben több mint két sor ülés van, vagy több mint három ülés van elhelyezve a jármű teljes szélességében.

9.12.2. A kiegészítő utasbiztonsági rendszerek jellege és elhelyezkedése (meg kell jelölni: igen/nem/választható)

(B = bal oldal, J = jobb oldal, K = közép)

		Elülső légzsák	Oldalsó légzsák	Övelőfeszítő berendezés
Első üléssor	B			
	K			
	J			
Második üléssor (*)	B			
	K			
	J			

(*) A táblázat szükség szerint kiegészíthető azon járművek esetén, amelyekben több mint két sor ülés van, vagy több mint három ülés van elhelyezve a jármű teljes szélességében.

9.12.3. A biztonsági övek rögzítésének száma és elhelyezése, és a 76/115/EGK irányelvnek való megfelelés bizonyítéka (típusjóváhagyási szám vagy vizsgálati jegyzőkönyv): ……

9.12.4. Elektromos/elektronikus alkatrészek rövid leírása (amennyiben van ilyen): ……

9.13. **Biztonsági öv rögzítései**

9.13.1. A felépítés fényképei és/vagy rajzai, a tényleges és hatékony rögzítések elhelyezésével és méreteivel, ideértve az R pontokat is: ……

▼**M1**

9.13.2. Az öv rögzítéseinek és a jármű szerkezete azon részeinek rajzai, amelyekhez a rögzítéseket felerősítették (az anyag megjelölésével): ……

9.13.3. A rögzítéshez való illesztésre engedélyezett biztonságiöv-típusok ([u]) leírása, amellyel a jármű fel van szerelve

			Rögzítés helye	
			Járműszerkezet	Ülésszerkezet
Első üléssor				
Jobb oldali ülés	Alsó rögzítés / Felső rögzítés	kívül / belül		
Középső ülés	Alsó rögzítés / Felső rögzítés	jobb / bal		
Bal oldali ülés	Alsó rögzítés / Felső rögzítés	kívül / belül		
Második üléssor (*)				
Jobb oldali ülés	Alsó rögzítés / Felső rögzítés	kívül / belül		
Középső ülés	Alsó rögzítés / Felső rögzítés	jobb / bal		
Bal oldali ülés	Alsó rögzítés / Felső rögzítés	kívül / belül		

(*) A táblázat szükség szerint kiegészíthető azon járművek esetén, amelyekben több mint két sor ülés van, vagy több mint három ülés van elhelyezve a jármű teljes szélességében.

9.13.4. Meghatározott típusú biztonsági öv leírása, ahol a rögzítés az ülés háttámláján van elhelyezve, vagy magában foglal egy energiaelosztó berendezést: ……

9.14. **Hátsó rendszámtábla felszerelési helye (ha lehetséges, a terjedelem megadásával, adott esetben rajzok is használhatók)**

9.14.1. Az útfelületi magasság, felső él: ……

9.14.2. Az útfelületi magasság, alsó él: ……

▼M1

9.14.3. A középvonalnak a jármű hosszanti felezősíkjától való távolsága: .....

9.14.4. A jármű bal szélétől való távolság: .....

9.14.5. Méretek (hossz × szélesség): .....

9.14.6. A hosszanti felezősík hajlása: .....

9.14.7. Láthatósági szög a vízszintes síkon: .....

9.15. **Hátsó aláfutás elleni védelem**

9.15.0. Felszerelve: igen/nem/nem teljes ([1])

9.15.1. A hátsó aláfutás elleni védelemhez szükséges járműrészek rajza, azaz a jármű és/vagy az alváz rajza a legszélesebb hátsó tengely helyével és elhelyezésével együtt, a hátsó aláfutás elleni védelem felszerelésének és elhelyezésének a rajza. Ha a hátsó aláfutás elleni védelem nem egy különálló berendezés, a rajznak világosan mutatnia kell, hogy az előírt méreteknek megfelel: .....

9.15.2. Külön berendezés esetén a hátsó aláfutás elleni védelem teljes leírása és/vagy rajza (felszerelésével és elhelyezésével együtt), vagy ha azt önálló műszaki egységként már jóváhagyták, annak típus-jóváhagyási száma: .....

9.16. **Kerékdobok**

9.16.1. A jármű rövid leírása a kerékdobjai tekintetében: .....

9.16.2. A kerékdobok részletes rajza és járművön való elhelyezésük, mutatva a 78/549/EGK irányelv I. mellékletének 1. ábrája által meghatározott méreteket, és figyelembe véve a kerékabroncs/kerék szélsőséges kombinációit: .....

9.17. **Hatóságilag előírt táblák**

9.17.1. A hatóságilag előírt táblák és feliratok, valamint a jármű azonosítási száma helyéről készített fényképek és/vagy rajzok: .....

9.17.2. A hatóságilag előírt táblák és feliratok fényképe és/vagy rajza (teljes minta méretekkel együtt): .....

9.17.3. A jármű azonosító számának fényképe és/vagy rajza (teljes minta méretekkel együtt): .....

9.17.4. A gyártó nyilatkozata a 76/114/EGK irányelv (HL L 24., 1976.1.30., 1. o.) II. mellékletének 1.1.1. pontjában előírt követelményeknek való megfelelőségről

9.17.4.1. Az ISO 3779:1983 szabvány 5.3. pontjában előírt követelményeknek való megfelelés érdekében használt második csoportban, és adott esetben a harmadik csoportban szereplő jelek magyarázata: .....

9.17.4.2. Amennyiben a második csoportba tartozó jeleket használnak az ISO 3779:1983 szabvány 5.4. pontja követelményeinek teljesítéséhez, ezeket a jeleket fel kell tüntetni: .....

▼M1

9.18. **Rádiózavar/elektromágneses kompatibilitás**

9.18.1. A felépítmény motorházat formáló része, valamint az utastér ezzel határos része alakjának és alkatrésze anyagának leírása és rajza/fényképe: ……

9.18.2. A motorházban elhelyezett fémalkatrészek elhelyezésének rajza vagy fényképe (pl. fűtőberendezések, pótkerék, légszűrő, kormányberendezés stb.): ……

9.18.3. A rádiózavar-szűrő berendezés táblázata és rajza: ……

9.18.4. Az egyenáramú ellenállás névértékének részletei, és amennyiben a gyújtáskábelek ellenállásosak, a méterenkénti névleges ellenállásuk részletei: ……

9.19. **Oldalsó ütközésvédelem**

9.19.0. Felszerelve: igen/nem/nem teljes ([1])

9.19.1. A jármű oldalsó ütközésvédelemmel kapcsolatos részei, azaz a jármű és/vagy az alváz rajza a tengely(ek) helyével és elhelyezésével együtt, az oldalsó ütközésvédelmi berendezés(ek) felszerelésének és elhelyezésének a rajza. Ha az oldalsó ütközésvédelmet oldalsó ütközésvédelmi berendezés(ek) nélkül érik el, a rajznak világosan kell mutatnia, hogy az előírt méreteknek megfelel: ……

9.19.2. Oldalsó ütközésvédelmi berendezés(ek) esetén a berendezés(ek) teljes leírása és/vagy rajza (felszerelésével és elhelyezésével együtt) vagy annak(azoknak) alkatrész-típusjóváhagyási száma(i): ……

9.20. **A felcsapódó víz elleni védelem**

9.20.0. Felszerelve: igen/nem/nem teljes ([1])

9.20.1. A jármű rövid leírása, tekintettel a felcsapódó víz elleni védelemre és annak alkotóelemeire: ……

9.20.2. A felcsapódó víz elleni védelem részletes rajza és járművön való elhelyezése, mutatva a 91/226/EGK irányelv III. mellékletében szereplő ábra által meghatározott méreteket, és figyelembe véve a kerékabroncs/kerék szélsőséges kombinációit: ……

9.20.3. A felcsapódó víz elleni védelem típus-jóváhagyási száma, ha van: ……

9.21. **Oldalsó ütközés elleni védelem**

9.21.1. A jármű részletes leírása, fényképekkel és/vagy rajzokkal együtt, tekintettel az utastér oldalsó falának szerkezetére, méreteire, a burkolatára és az összetevő anyagokra (külső és belső), ideértve a védelmi rendszer különleges részleteit, adott esetben: ……

▼M1

9.22. **Mellső aláfutás elleni védelem**

9.22.0. Felszerelve: igen/nem/nem teljes ([1])

9.22.1. A jármű mellső aláfutás elleni védelemhez szükséges részei, azaz a jármű és/vagy az alváz rajza a mellső aláfutás elleni védelem helyével és elhelyezésével és/vagy felszerelésével együtt. Amennyiben az aláfutás elleni védelemre nem külön berendezés szolgál, a rajznak világosan mutatnia kell, hogy az előírt méreteknek megfelel: ……

9.22.2. Külön berendezés esetén a mellső aláfutás elleni védelem teljes leírása és/vagy rajza (felszerelésével és elhelyezésével együtt) vagy ha azt már önálló műszaki egységként jóváhagyták, annak típus-jóváhagyási száma: ……

9.23. **Gyalogosvédelem**

9.23.1. A jármű elülső részének (külső és belső) fényképeket és/vagy rajzokat is tartalmazó részletes leírása, annak szerkezete, méretei, referenciavonalai és a felhasznált anyagok, ideértve bármilyen beszerelt aktív védelmi rendszer részleteit.

▼M2

9.24. **Elülső védelmi rendszerek**

9.24.1. Általános elrendezés (rajzok vagy fényképek), amely jelzi az elülső védelmi rendszerek helyét és rögzítését:

9.24.2. Szükség esetén rajzok és/vagy fényképek a levegőbelépő rácsokról, a hűtőrácsról, a díszítőszegélyről, a jelvényekről, emblémákról és nyílásokról, valamint valamennyi kiemelkedésről és a külső felület elengedhetetlennek tekinthető részeiről (pl. világítóberendezés). Amennyiben az első mondatban felsorolt alkatrészek nem elengedhetetlenek, dokumentáció céljából fényképekkel is helyettesíthetők, amit szükség esetén a méretekre vonatkozó részletezéssel és/vagy szöveggel lehet kiegészíteni:

9.24.3. A szükséges rögzítések teljes részletezése és a rögzítéshez szükséges teljes körű utasítások, a forgatónyomatékra vonatkozó előírásokat is beleértve:

9.24.4. A lökhárítók rajza:

9.24.5. A talaj vonalának rajza a jármű elülső végénél:

▼M1

10. VILÁGÍTÓ- ÉS FÉNYJELZŐ BERENDEZÉSEK

10.1. A valamennyi berendezést tartalmazó táblázat: szám, gyártmány, modell, EK-típus-jóváhagyási jel, távolsági fényszóró legnagyobb fényerőssége, szín, ellenőrző lámpa: ……

10.2. A világító- és fényjelző berendezések elhelyezését mutató rajz: ……

10.3. A következő adatokat kell megadni (szövegesen és/vagy ábrával), a 76/756/EGK tanácsi irányelvben (HL L 262., 1976.9.27., 1. o.) meghatározott valamennyi lámpa és fényszóró tekintetében

▼M1

10.3.1.	A világítófelület kiterjedését mutató rajz: ……	
10.3.2.	A látható felület meghatározására használt módszer a 48. ENSZ-EGB-előírás (HL L 137., 2007.5.30., 1. o.) 2.10. pontjával összhangban: ……	
10.3.3.	Vonatkoztatási koordináta-tengely és vonatkoztatási középpont: ……	
10.3.4.	Elrejthető lámpák működtetési módja: ……	
10.3.5.	Különleges beszerelési és kábelezési utasítások: ……	
10.4.	Tompított fényszórók: rendes elhelyezés a 48. ENSZ-EGB-előírás 6.2.6.1. pontjával összhangban:	
10.4.1.	Alapbeállítási érték: ……	
10.4.2.	Ennek feltüntetési helye: ……	
10.4.3.	Fényszóróállító berendezés leírása/rajza ([1]) és típusa (pl. automata, kézzel fokozatosan állítható, kézzel fokozatmentesen állítható):	Csak fényszóróállító berendezéssel rendelkező járművek esetén
10.4.4.	Kezelőberendezés:	
10.4.5.	Referenciajelek:	
10.4.6.	A terhelési állapotokhoz tartozó jelölések:	
10.5.	Lámpákon kívüli különböző elektromos/elektronikus alkatrészek rövid leírása (ha vannak): ……	
11.	VONTATÓK ÉS PÓTKOCSIK, VALAMINT FÉLPÓTKOCSIK KÖZÖTTI CSATLAKOZTATÁS	
11.1.	Felszerelt vagy felszerelendő csatlakozóberendezés(ek) fajtája és típusa: ……	
11.2.	Felszerelt csatlakozóberendezés(ek) D, U, S és V jellemzői vagy a felszerelendő csatlakozóberendezés(ek) minimális D, U, S és V jellemzői: …… daN	
11.3.	Használati útmutató a csatlakozótípus járműhöz való csatlakoztatásához, és a járművön lévő rögzítési pontok fényképei vagy rajzai, ahogyan azt a gyártó megadja; kiegészítő információk, ha a csatlakozótípus csak meghatározott járműtípus-változatra vagy -kivitelezésre korlátozott: ……	
11.4.	Speciális vontatóbak vagy emelőlemezek beszerelésére vonatkozó információk: ……	
11.5.	Típus-jóváhagyási szám(ok): ……	
12.	VEGYES	
12.1.	Hangjelző berendezés(ek)	

▼**M1**

12.1.1.	A berendezés(ek) elhelyezése, rögzítés módszere, helyzete, iránya, méretekkel együtt: ……
12.1.2.	Berendezés(ek) száma: ……
12.1.3.	Típus-jóváhagyási szám(ok): ……
12.1.4.	Elektromos/pneumatikus ([1]) keringési ábra: ……
12.1.5.	Névleges feszültség vagy nyomás: ……
12.1.6.	A rögzítőberendezés rajza: ……
12.2.	A jármű jogosulatlan használata ellen védelmet biztosító berendezések
12.2.1.	Biztonsági berendezés
12.2.1.1.	A járműtípus részletes leírása a vezérlés elrendezése és tervezése tekintetében, vagy az egység leírása, amelyen a biztonsági berendezés működik: ……
12.2.1.2.	A biztonsági berendezés rajza és a járműre való felszerelése:
12.2.1.3.	A berendezés műszaki leírása: ……
12.2.1.4.	A használt zárkombinációk részletei: ……
12.2.1.5.	Járműindítás-gátló
12.2.1.5.1.	Típus-jóváhagyási szám, ha van: ……
12.2.1.5.2.	Még nem jóváhagyott indításgátlók esetén
12.2.1.5.2.1.	Az indításgátló, illetve a véletlen aktiválás elkerülésére kidolgozott módszerek részletes műszaki leírása: ……
12.2.1.5.2.2.	A rendszer(ek), amely(ek) alapján az indításgátló működik: ……
12.2.1.5.2.3.	A ténylegesen cserélhető kódok száma, szükség esetén: …..
12.2.2.	Riasztórendszer (ha van)
12.2.2.1.	Típus-jóváhagyási szám, ha van: ……
12.2.2.2.	Még nem jóváhagyott riasztórendszerek esetén
12.2.2.2.1.	A riasztórendszer és a jármű ehhez kapcsolódó részeinek részletes leírása: ……
12.2.2.2.2.	A riasztórendszert alkotó fő alkatrészek: ……
12.2.3.	Elektromos/elektronikus alkatrészek rövid leírása (amennyiben van ilyen): ……
12.3.	Vontatószerkezet(ek)
12.3.1.	Elülső: vonóhorog/szem/más ([1])
12.3.2.	Hátul: vonóhorog/szem/más/nincs ([1])
12.3.3.	A vontatószerkezet(ek) elhelyezését, szerkezetét és felszerelését mutató rajz vagy fénykép az alvázról/járműtestről: …

▼**M1**

12.4. Adatok a tüzelőanyag-fogyasztást befolyásoló, a motorhoz nem kapcsolódó bármely berendezésről (ha más pontban nem szerepel): ……

12.5. Adatok a zajcsökkentést szolgáló, a motorhoz nem kapcsolódó bármely berendezésről (ha más pontban nem szerepel): ……

12.6. Sebességkorlátozó készülékek

12.6.1. Gyártó(k): ……

12.6.2. Típus(ok): ……

12.6.3. EK-típus-jóváhagyási szám(ok), ha van(nak): ……

12.6.4. Sebesség vagy sebességtartomány, amelynél a sebességkorlátozást be kell állítani: …… km/h

12.7. Táblázat a jármű(vek)ben elhelyezett rádiófrekvenciás adókészülékek beszereléséhez és használatához, ha alkalmazható:

Frekvenciasávok (Hz)	Max. kimeneti teljesítmény (W)	Az antenna helyzete a járművön, a beszerelés és/vagy a használat egyedi feltételei

A típusjóváhagyás kérelmezőjének – adott esetben – rendelkezésre kell bocsátania a következőket is:

1. függelék

A 72/245/EGK bizottsági irányelv (HL L 152., 1972.7.6., 15. o.) hatálya alá tartozó összes elektromos és/vagy elektronikus alkatrész jegyzéke, gyártmány és típus feltüntetésével.

2. függelék

A 72/245/EGK irányelv hatálya alá tartozó elektromos és/vagy elektronikus alkatrészek általános elrendezésének, valamint a vezetékköteg általános elrendezésének a vázlata vagy rajza.

3. függelék

A típus bemutatásához kiválasztott jármű leírása

Felépítmény jellege:

Bal- vagy jobbkormányos ([1])

Tengelytáv:

4. függelék

A gyártó vagy jóváhagyott/elismert laboratóriumok által szolgáltatott vizsgálati jegyzőkönyv(ek) a típusbizonyítvány kiállítása céljából

12.7.1. 24 GHz-es rövid hatótávolságú radarkészülékkel felszerelt jármű: Igen/Nem ([1])

13. HELYI ÉS TÁVOLSÁGI AUTÓBUSZOKRA VONATKOZÓ KÜLÖNLEGES RENDELKEZÉSEK

13.1. A jármű osztálya: I. osztály/II. osztály/III. osztály/A. osztály/B. osztály ([1])

▼M1

13.1.1. Az önálló műszaki egységként jóváhagyott felépítmény típusjóváhagyási száma: .....

13.1.2. Azok az alváztípusok, amelyekre a típusjóváhagyással rendelkező felépítmény felszerelhető (gyártó(k), és a nem teljes jármű típusai): .....

13.2. **Utastér (m^2)**

13.2.1. Összesen (S_0): .....

13.2.2. Felső szint (S_{0a}) ([1]): .....

13.2.3. Alsó szint (S_{0b}) ([1]): .....

13.2.4. Álló utasok számára (S_1): .....

13.3. **Az (ülő és álló) utasok száma**

13.3.1. Összesen (N): .....

13.3.2. Felső szint (N_a) ([1]): .....

13.3.3. Alsó szint (N_b) ([1]): .....

13.4. **Ülő utasok száma**

13.4.1. Összesen (A): .....

13.4.2. Felső szint (A_a) ([1]): .....

13.4.3. Alsó szint (A_b) ([1]): .....

13.4.4. Kerekes székeknek fenntartott helyek száma az M_2 és M_3 kategóriájú járművek esetében: .....

13.5. **Utasajtók száma:** .....

13.6. **Vészkijáratok száma** (ajtók, ablakok, menekülőnyílások, összekötő lépcsők, féllépcsők): .....

13.6.1. Összesen: .....

13.6.2. Felső szint ([1]): .....

13.6.3. Alsó szint ([1]): .....

13.7. **Csomagtér térfogata (m^3):** .....

13.8. **Csomagszállításra szolgáló terület a tetőn (m^2):** .....

13.9. **A jármű megközelítését elősegítő műszaki berendezések** (pl. rámpák, emelőpadok, lépcsőleeresztő rendszer), amennyiben beszerelt: .....

13.10. **A felépítmény szilárdsága**

13.10.1. Típus-jóváhagyási szám, ha van: .....

13.10.2. Még nem jóváhagyott felépítmények esetén

13.10.2.1. A jármű felépítményének részletes leírása, beleértve annak méreteit, formáját és alkotóanyagait, illetve az alvázkerethez való rögzítését: .....

13.10.2.2. A jármű és belső elrendezése azon részeinek rajzai, amelyek a felépítmény szilárdságára vagy a fennmaradó helyre hatással vannak: .....

13.10.2.3. Az üzemben levő jármű tömegközéppontjának helyzete menetkész állapotban hosszirányban, keresztirányban és függőleges irányban: .....

▼M1

13.10.2.4. A külső utasülések középvonalainak egymástól való legnagyobb távolsága: .....

13.11. **A 2001/85/EK európai parlamenti és tanácsi irányelv (HL L 42., 2002.2.13., 1. o.) ennek a műszaki egységnek a vonatkozásában teljesítendő és igazolandó pontjai:** .....

▼M15

13.12. **Az ülőhelyek, az állóhelyek, a kerekesszéket használó(k) helyének, valamint a csomagtér (ideértve az esetleges csomagtartókat és síléctartókat) vonatkozásában a belső elrendezést bemutató, méretekkel ellátott rajz.**

▼M1

14. VESZÉLYES ÁRUK SZÁLLÍTÁSÁRA SZÁNT JÁRMŰVEKRE VONATKOZÓ KÜLÖNLEGES ELŐÍRÁSOK

14.1. **Villamos berendezések a 94/55/EK tanácsi irányelvnek (HL L 319., 1994.12.12., 1. o.) megfelelően**

14.1.1. A vezetők túlmelegedése elleni védelem: .....

14.1.2. A megszakító típusa: .....

14.1.3. Az akkumulátor főkapcsolójának típusa és működése: .....

14.1.4. A menetíró biztonsági reteszének leírása és elhelyezése: .....

14.1.5. A tartósan feszültség alatt álló berendezések leírása. Meg kell adni az alkalmazott európai (EN) szabványt: .....

14.1.6. A vezetőfülke hátoldalában elhelyezkedő elektromos berendezések szerkezete és védelme: .....

14.2. **Tűzveszély megelőzése**

14.2.1. A vezetőfülkében lévő nehezen éghető anyag típusa: .....

14.2.2. A vezetőfülke mögött lévő hővédő pajzs típusa (ha van): .....

14.2.3. A motor elhelyezése és hőhatás elleni védelme: .....

14.2.4. A kipufogórendszer elhelyezése és hőhatás elleni védelme: .....

14.2.5. Tartós fékrendszerek hőhatás elleni védelmének típusa és kivitelezése: .....

14.2.6. A kiegészítő fűtőberendezések típusa, kialakítása és elhelyezése: .....

14.3. **A felépítményre vonatkozó különleges előírások, ha vannak, a 94/55/EK irányelvnek megfelelően**

14.3.1. Az EX/II típusú és az EX/III típusú járművekkel kapcsolatos előírásoknak való megfelelőséget célzó intézkedések leírása:

14.3.2. EX/III típusú járművek esetében a külső hővel szembeni ellenállás: .....

15. ÚJRAFELHASZNÁLHATÓSÁG, ÚJRAFELDOLGOZHATÓSÁG ÉS HASZNOSÍTHATÓSÁG

15.1. A reprezentatív jármű változata: .....

▼M1

15.2. A reprezentatív jármű tömege karosszériával vagy a vezetőfülkés alváz tömege a karosszéria és/vagy a kapcsolószerkezet nélkül, amennyiben a gyártó nem látja el karosszériával és/vagy kapcsolószerkezettel (adott esetben folyadékkal, eszközökkel, pótkerékkel) a vezető nélkül: .....

15.3. A reprezentatív jármű anyagainak tömege: .....

15.3.1. Az előkezelés során figyelembe vett anyagok tömege ([v]): .....

15.3.2. A szétszerelés során figyelembe vett anyagok tömege ([v]): .....

15.3.3. A nemfém hulladék feldolgozása során figyelembe vett, újrafeldolgozásra alkalmasnak ítélt anyagok tömege ([v]): .....

15.3.4. A nemfém hulladék feldolgozása során figyelembe vett, energetikai hasznosításra alkalmasnak ítélt anyagok tömege ([v]): .....

15.3.5. Anyagok szerinti bontás ([v]): .....

15.3.6. Az újrafelhasználható és/vagy újrafeldolgozható anyagok össztömege: .....

15.3.7. Az újrafelhasználható és/vagy hasznosítható anyagok össztömege: .....

15.4. **Arányok**

15.4.1. Újrafeldolgozhatósági arány »R_{cyc} (%)«: .....

15.4.2. Hasznosíthatósági arány »R_{cov} (%)«: .....

16. JÁRMŰJAVÍTÁSI ÉS -KARBANTARTÁSI INFORMÁCIÓKHOZ VALÓ HOZZÁFÉRÉS

16.1. A járműjavítási és -karbantartási információkhoz való hozzáférést biztosító fő weboldal címe: .....

16.1.1. A rendelkezésre állás kezdő napja (legkésőbb 6 hónappal a típusjóváhagyás napját követően): .....

16.2. A weboldalhoz való hozzáférés feltételei: .....

16.3. A weboldalon elérhető járműjavítási és -karbantartási információk formátuma: .....

Magyarázó megjegyzések

([1]) A nem kívánt rész törlendő (bizonyos esetekben a lehetőségek egyikét sem kell törölni, ha egynél több lehetőség is alkalmazható).

([2]) Meg kell adni a tűréshatárokat.

([3]) Valamennyi változat felső és alsó értékét meg kell adni.

([4]) Kizárólag a terepjárók meghatározásának céljára.

([5]) A járművek akár benzinnel, akár gáz-halmazállapotú tüzelőanyaggal működhetnek, de ha kizárólag vészhelyzetek esetére vagy az indításhoz benzinüzemű rendszer van beszerelve, és a benzintartály nem tartalmazhat 15 liternél több benzint, akkor a vizsgálat szempontjából a járművet úgy kell tekinteni, mintha gázüzemű lenne.

([6]) A jármű méreteit befolyásoló nem kötelező felszereléseket meg kell határozni.

([7]) HL L 353., 2012.12.21., 31. o.

▼M1

([a]) Amennyiben egy alkatrészre a típusjóváhagyást megadták, az alkatrész leírása helyettesíthető a jóváhagyásra történő hivatkozással. Ugyancsak nincs szükség az alkatrész leírására, ha annak szerkezete a csatolt ábrákból és rajzokból világosan látható. Azoknál a pontoknál, amelyek rajzok vagy fényképek csatolását írják elő, meg kell adni a csatolt dokumentumok számát.

([b]) Ha a típusazonosító ismertetőjel olyan karaktereket is tartalmaz, amelyek az ezen adatközlő lapon megjelölt jármű, alkatrész vagy önálló műszaki egység leírása szempontjából nem lényegesek, ezeket a karaktereket a tájékoztatóban »?« jellel kell helyettesíteni. (pl. ABC??123??).

([c]) A II. melléklet A. részében felsorolt meghatározásoknak megfelelően osztályozva.

([d]) Megjelölés az EN 10027-1:2005 szerint. Ha ez nem lehetséges, a következő információkat kell megadni:
— az anyag megnevezése,
— folyáshatár,
— szakítószilárdság,
— szakadási nyúlás (%-ban),
— Brinell-keménység.

([e]) »Motor feletti vezetőfülke« a 74/297/EGK tanácsi irányelv (HL L 165., 1974.6.20., 16. o.) I. mellékletének 2.7. pontjában szereplő meghatározás szerint.

([f]) A rendes vezetőfülkével és a hálóhelyes vezetőfülkével készülő változatnál mindkét esetben meg kell adni a tömeget és a méreteket.

([g]) ISO 612:1978 szabvány – Közúti járművek – Gépjárművek és vontatott járművek méretei – fogalmak és meghatározások.

([g1]) Gépjármű és vonórudas pótkocsi: 6.4.1. fogalom
Félpótkocsi és középtengelyes pótkocsi: 6.4.2. fogalom
Megjegyzés:
A középtengelyes pótkocsi esetében a tengely összekapcsolási pontját kell a legelső tengelynek tekinteni.

([g2]) 6.19.2. fogalom

([g3]) 6.20. fogalom

([g4]) 6.5. fogalom

([g5]) 6.1. fogalom és a nem az M_1 kategóriába tartozó járművek esetében: a 97/27/EK európai parlamenti és tanácsi irányelv (HL L 233., 1997.8.25., 1. o.) I. mellékletének 2.4.1. pontja.
Pótkocsik esetében a hossz meghatározása az ISO 612:1978 szabvány 6.1.2. fogalmában említettek szerint történik.

([g6]) 6.17. fogalom

([g7]) 6.2. fogalom és a nem az M_1 kategóriába tartozó járművek esetében: a 97/27/EK irányelv I. mellékletének 2.4.2. pontja.

([g8]) 6.3. fogalom és a nem az M_1 kategóriába tartozó járművek esetében: a 97/27/EK irányelv I. mellékletének 2.4.3. pontja.

([g9]) 6.6. fogalom

([g10]) 6.10. fogalom

([g11]) 6.7. fogalom

([g12]) 6.11. fogalom

([g13]) 6.18.1. fogalom

([g14]) 6.9. fogalom

([h]) A járművezető tömegét 75 kg-mal kell számolni.
A folyadékot tartalmazó rendszereket (kivéve a szennyvíz tárolására szolgálókat, amelyeket üresen kell hagyni) a gyártó által meghatározott űrtartalom 100 %-áig kell feltölteni.
A 2.6. b) és 2.6.1. b) pontban említett információkat az N_2, N_3, M_2, M_3, O_3 és O_4 kategóriájú járművek esetében nem kell megadni.

([i]) Pótkocsik vagy félpótkocsik, illetve olyan járművek, amelyekhez a csatlakozóberendezés vagy a nyeregszerkezet irányába jelentős függőleges irányú erőt kifejtő pótkocsit vagy félpótkocsit kapcsoltak, esetében ezt a terhelést, osztva a gravitáció állandó gyorsulásával, a műszakilag megengedett legnagyobb tömeg tartalmazza.

▼M1

(j) A »vonószerkezet kinyúlása«: a középtengelyes pótkocsi kapcsolója és a hátsó tengely(ek) középvonala közötti vízszintes távolság.

(k) A benzinnel, gázolajjal, stb. vagy bármely más tüzelőanyag keverékével egyaránt működő járműveknél az adatokat meg kell ismételni. Nem hagyományos motorok és rendszerek esetében a gyártónak az itt említettekkel egyenértékű műszaki jellemzőket kell szolgáltatnia.

(l) Ezt az adatot a legközelebbi tizedmilliméterre kell kerekíteni.

(m) Ezt az értéket ki kell számolni (π = 3,1416) és a legközelebbi cm^3-re kell kerekíteni.

(n) A 80/1269/EGK irányelv (HL L 375., 1980.12.31., 46. o.) követelményeinek megfelelően meghatározva.

(o) A 80/1268/EGK irányelv (HL L 375., 1980.12.31., 36. o.) követelményeinek megfelelően meghatározva.

(p) A meghatározott műszaki jellemzőket minden előterjesztett változatra meg kell adni.

(q) A motor megengedett legnagyobb fordulatszámának a gyártó által megadott értéke.

(r) A 300 km/h sebességet meghaladó gépjárművekre rászerelni kívánt Z kategóriás gumiabroncsok vonatkozásában fel kell tüntetni az egyenértékű információkat.

(s) A feltüntetendő ülőhelyszám mozgó járműre vonatkozik. Moduláris elrendezés esetében tartomány is megadható.

(t) »R pont« vagy »ülésvonatkozási pont«: az a tervezési pont, amit a jármű gyártója minden üléshelyzet tekintetében meghatároz, és amelyet a 77/649/EGK tanácsi irányelv (HL L 267., 1977.10.19., 1. o.) III. mellékletében meghatározott háromdimenziós vonatkozási rendszerre tekintettel állapítanak meg.

(u) A használandó jelzések és jelek tekintetében lásd a 77/541/EGK irányelv (HL L 220., 1977.8.29., 95. o.) III. mellékletének 1.1.3. és 1.1.4. pontját. Az »S« típusú biztonsági övek esetén meg kell határozni a típus(ok) jellemzőjét.

(v) E fogalmak meghatározása az ISO 22628:2002 szabványban – Közúti járművek – újrafeldolgozhatóság és hasznosíthatóság – számítási módszer – található meg.

▼M12

II. MELLÉKLET

ÁLTALÁNOS FOGALOMMEGHATÁROZÁSOK, KRITÉRIUMOK A JÁRMŰVEK, A JÁRMŰTÍPUSOK ÉS A FELÉPÍTMÉNYTÍPUSOK KATEGÓRIÁKBA SOROLÁSÁHOZ

BEVEZETŐ RÉSZ

Általános fogalommeghatározások és általános rendelkezések

1. **Fogalommeghatározások**

1.1. „Ülőhely”: minden olyan hely, amely egy alábbi méretekkel rendelkező, ülő személy elhelyezésére alkalmas:

a) a járművezető esetében egy átlagos felnőtt férfi tömegének és méretének megfelelő próbabábu;

b) minden más esetben egy átlagos felnőtt nő tömegének és méretének megfelelő próbabábu.

1.2. „Ülés”: olyan egy vagy több darabból álló, teljes, kárpitozott szerkezet a jármű felépítményében, amely egy személy ülő helyzetben való elhelyezésére szolgál.

1.2.1. Az „ülés” kifejezés mind a különálló ülésekre, mind a sorülésekre vonatkozik.

1.2.2. A fogalommeghatározás a lehajtható és kivehető üléseket is magában foglalja.

1.3. „Javak”: bármilyen ingóság.

A „javak” kifejezés magában foglalja az ömlesztett termékeket, a gyártott termékeket, a folyadékokat, az élő állatokat, a gabonát és az oszthatatlan rakományt is.

1.4. „Legnagyobb tömeg”: az I. melléklet 2.8. pontjában meghatározott „műszakilag megengedett legnagyobb össztömeg”.

2. **Általános rendelkezések**

2.1. Ülőhelyek száma

2.1.1. Az ülőhelyek számára vonatkozó követelmények a jármű közúti közlekedése során használt ülésekre vonatkoznak.

2.1.2. A csak a jármű álló helyzetében használható, a felhasználók számára piktogrammal vagy megfelelő szöveggel egyértelműen jelölt ülésekre nem vonatkoznak.

2.1.3. Az ülőhelyek megszámolására a következő követelmények vonatkoznak:

a) a különálló üléseket egy ülőhelynek kell számolni;

b) sorülés esetében ülőhelynek számít minden, az üléspárna szintjén mérve legalább 400 mm széles hely.

Ez a feltétel nem jelenti azt, hogy a gyártó nem alkalmazhatja az 1.1. pontban említett általános rendelkezéseket;

c) a b) pontban említett hely nem számít azonban ülőhelynek, ha:

i. a sorülés kialakítása – pl. rögzített konzol, ülőpárna nélküli rész vagy a normál ülőfelületet megszakító belső kárpitelem – nem teszi lehetővé, hogy a próbabábu természetes ülőhelyzetet vegyen fel;

▼M12

ii. a feltételezett ülőhely előtt húzódó padlólemez kialakítása (pl. a kardánalagút miatt) nem teszi lehetővé, hogy a próbabábu lábai természetes helyzetet vegyenek fel.

2.1.4. A személyszállításra használt, a vezetőülésen kívül több mint nyolc ülőhelyet tartalmazó járművekre vonatkozó különleges rendelkezésekről, valamint a 70/156/EGK és a 97/27/EK irányelv módosításáról szóló, 2001. november 20-i 2001/85/EK európai parlamenti és tanácsi irányelv ([1]) hatálya alá tartozó járművek esetében a 2.1.3. b) pontban említett méretnek összhangban kell lennie az egy személy számára a különféle járműosztályok tekintetében előírt legkisebb hely méretével.

2.1.5. Ha egy kivehető ülés rögzítőelemei be vannak szerelve a járműbe, a kivehető ülést is bele kell számolni a jármű ülőhelyeinek számába.

2.1.6. A kerekesszékben helyet foglaló személy számára kialakított helyet is ülőhelynek kell tekinteni.

2.1.6.1. E rendelkezés nem sérti a 2001/85/EK irányelv VII. mellékletének 3.6.1. és 3.7. pontjában foglalt követelményeket.

2.2. Legnagyobb tömeg

2.2.1. Félpótkocsi vontatója esetében a jármű osztályozásakor figyelembe vett legnagyobb tömegnek magában kell foglalnia a félpótkocsinak a nyeregszerkezet által viselt legnagyobb tömegét.

2.2.2. Középtengelyes pótkocsit vagy merev vonórudas pótkocsit vontató gépjármű esetében a gépjármű osztályozásához figyelembe veendő legnagyobb tömeg magában kell, hogy foglalja a vonószerkezet által a vontató járműnek továbbított legnagyobb tömeget.

2.2.3. Félpótkocsik, középtengelyes pótkocsik és merev vonórudas pótkocsik esetében a jármű osztályozásához figyelembe veendő legnagyobb tömeg az a legnagyobb tömeg, amelyet egy tengely vagy egy tengelycsoport a talajnak továbbít, amikor a pótkocsi össze van kapcsolva a vontató járművel.

2.2.4. Utánfutó-átalakító esetében a jármű osztályozásához figyelembe veendő legnagyobb tömegnek magában kell foglalnia a félpótkocsinak a nyeregszerkezet által viselt legnagyobb tömegét.

2.3. Különleges felszerelések

2.3.1. A rögzített berendezésekkel – gépekkel vagy készülékekkel – ellátott járműveket N vagy O kategóriájúnak kell tekinteni.

2.4. Mértékegységek

2.4.1. Eltérő rendelkezések hiányában minden mértékegységnek és az ahhoz társított jelnek meg kell felelnie a 80/181/EGK tanácsi irányelv ([2]) rendelkezéseinek.

3. **Járműkategóriákba sorolás**

3.1. A járműtípusok járműkategóriákba sorolása a gyártó feladata.

E célból az e mellékletben felsorolt valamennyi kritériumot teljesíteni kell.

3.2. A jóváhagyó hatóság felkérheti a gyártót, hogy bocsásson a rendelkezésére megfelelő kiegészítő adatokat annak alátámasztására, hogy egy járműtípust a különleges csoporton belül (kód: „SG”) a különleges rendeltetésű járművek kategóriájába kell sorolni.

([1]) HL L 42., 2002.2.13., 1. o.
([2]) HL L 39., 1980.2.15., 40. o.

▼**M12**

A. RÉSZ

Kritériumok a járművek kategóriákba sorolásához

1. **Járműkategóriák**

Az európai és nemzeti, valamint egyedi típusjóváhagyás céljából a járműveket az alábbi osztályozás szerint kell kategóriákba sorolni:

(csak az 1.1.1–1.1.3., 1.2.1–1.2.3. és az 1.3.1–1.3.4. pontokban említett kategóriák tekintetében lehet a jóváhagyást megadni.)

1.1. M kategória: Elsősorban személyek, illetve poggyászuk szállítására tervezett és épített gépjárművek.

1.1.1. M_1 kategória: A vezetőülésen kívül legfeljebb nyolc üléssel rendelkező, M kategóriájú járművek.

Az M_1 kategóriájú járműveken nem lehet hely álló utasok számára.

Az ülőhelyek száma egy is lehet (amely a vezetőülés).

1.1.2. M_2 kategória: A vezetőülésen kívül több mint nyolc üléssel rendelkező, M kategóriájú járművek, amelyek legnagyobb tömege nem haladja meg az 5 tonnát.

Az M_2 kategóriájú járműveken az ülőhelyek mellett lehet hely álló utasok számára is.

1.1.3. M_3 kategória: A vezetőülésen kívül több mint nyolc üléssel rendelkező, M kategóriájú járművek, amelyek legnagyobb tömege meghaladja az 5 tonnát.

Az M_3 kategóriájú járműveken lehet hely álló utasok számára.

1.2. N kategória: Elsősorban áruszállításra tervezett és épített gépjárművek.

1.2.1. N_1 kategória: Olyan N kategóriájú járművek, amelyek legnagyobb tömege nem haladja meg a 3,5 tonnát.

1.2.2. N_2 kategória: Olyan N kategóriájú járművek, amelyek legnagyobb tömege meghaladja a 3,5 tonnát, de nem haladja meg a 12 tonnát.

1.2.3. N_3 kategória: Olyan N kategóriájú járművek, amelyek legnagyobb tömege meghaladja a 12 tonnát.

1.3. O kategória: Áru- vagy személyszállításra, valamint személyek elhelyezésére tervezett és épített pótkocsi.

1.3.1. O_1 kategória: Olyan O kategóriájú járművek, amelyek legnagyobb tömege nem haladja meg a 0,75 tonnát.

1.3.2. O_2 kategória: Olyan O kategóriájú járművek, amelyek legnagyobb tömege meghaladja a 0,75 tonnát, de nem haladja meg a 3,5 tonnát.

▼M12

1.3.3. O_3 kategória: Olyan O kategóriájú járművek, amelyek legnagyobb tömege meghaladja a 3,5 tonnát, de nem haladja meg a 10 tonnát.

1.3.4 O_4 kategória: Olyan O kategóriájú járművek, amelyek legnagyobb tömege meghaladja a 10 tonnát.

2. **Jármű-alkategóriák**

2.1. Terepjárók

„Terepjáró (ORV)": olyan M vagy N kategóriájú jármű, amely különleges műszaki jellemzőinek köszönhetően a szokásos közúti használaton kívüli közlekedésre is alkalmas.

E járműkategóriák esetében a járműkategóriát azonosító betűt és számot a G betűből álló utótaggal kell kiegészíteni.

A járműveknek a terepjárók (ORV) alkategóriájába való besorolásának kritériumai e melléklet A. részének 4. szakaszában találhatók.

2.2. Különleges rendeltetésű járművek

2.2.1. „Különleges rendeltetésű jármű (SPV)": olyan M, N vagy O kategóriájú jármű, amely különleges műszaki jellemzőkkel rendelkezik abból a célból, hogy különleges körülményeket és/vagy berendezést kívánó feladatot lásson el.

Az SPV alkategóriába szánt nem teljes járművek esetében a járműkategóriát azonosító betűt és számot az S betűből álló utótaggal kell kiegészíteni.

A különleges rendeltetésű járművek különféle típusait az 5. szakasz határozza meg és sorolja fel.

2.3. Különleges rendeltetésű terepjáró

2.3.1. „Különleges rendeltetésű terepjáró (ORV-SPV)": olyan M vagy N kategóriájú jármű, amely a 2.1. és 2.2. pontban említett különleges műszaki jellemzőkkel rendelkezik.

E járműkategóriák esetében a járműkategóriát azonosító betűt és számot a G betűből álló utótaggal kell kiegészíteni.

Az SPV alkategóriába szánt nem teljes járművek esetében a kategória jelzését egy S betűből álló második utótaggal kell kiegészíteni.

3. **A járművek N kategóriába való besorolásának kritériumai**

3.1. Egy járműtípus N kategóriába való besorolásának alapját a jármű 3.2–3.6. pontban említett műszaki jellemzői képezik.

3.2. Alapelv, hogy a járműnek az ülőhelyeket magában foglaló részét (részeit) teljesen el kell különíteni a raktértől.

3.3. A 3.2. pontban említett követelménytől eltérve a jármű ugyanazon részében is lehet személyeket és árukat szállítani, amennyiben a raktér olyan rögzítőeszközökkel van felszerelve, amelyek megvédik az utasokat a menet közben, azaz többek között hirtelen fékezéskor, kanyarodáskor elmozduló rakománytól.

3.4. A 3.3. pontban előírt, a rakomány rögzítésére szolgáló eszközöket – hevedereket –, valamint térelválasztó rendszereket, amelyeket a legfeljebb 7,5 tonna tömegű járművekhez terveztek, az ISO 27956: 2009 „közúti járművek – rakományrögzítés árukihordó teherkocsikon – előírások és vizsgálati módszerek" szabvány 3. és 4. szakaszában foglalt rendelkezéseknek megfelelően kell megtervezni.

▼**M12**

3.4.1. A 3.4. pontban említett követelmények teljesítése a gyártó által kiállított megfelelőségi tanúsítvánnyal is igazolható.

3.4.2. A 3.4. pontban foglalt követelmények teljesítése helyett a gyártó azt a lehetőséget is választhatja, hogy a jóváhagyó hatóság számára meggyőző módon igazolja, hogy a felszerelt rögzítőeszközök ugyanolyan szintű védelmet biztosítanak, mint amelyet az említett szabvány előír.

3.5. A járművezető helyén kívüli ülőhelyek száma nem haladhatja meg:

a) N_1 kategóriájú járművek esetében a hatot;

b) N_2 vagy N_3 kategóriájú járművek esetében a nyolcat.

3.6. A járművek kg-ban kifejezett áruszállítási kapacitásának legalább akkorának kell lennie, mint személyszállítási kapacitásuknak.

3.6.1. E célból valamennyi konfiguráció esetében teljesülniük kell a következő egyenleteknek, különösen ha minden ülőhely foglalt:

a) ha $n = 0$:

$$p - m \geq 100 \text{ kg}$$

b) ha $0 < n \leq 2$:

$$P - (M + N \times 68) \geq 150 \text{ kg};$$

c) ha $n > 2$:

$$p - (m + n \times 68) \geq n \times 68;$$

ahol a betűk a következőket jelentik:

„p” a műszakilag megengedett legnagyobb össztömeg;

„m” a menetkész tömeg;

„n” a járművezető helyén kívüli ülőhelyek száma.

3.6.2. A menetkész tömegbe (m) bele kell számítani azoknak a berendezéseknek a tömegét is, amelyeket azért szerelnek a járműre, hogy azon el lehessen helyezni az árut (pl. tartály, felépítmény stb.), mozgatni lehessen az árut (pl. daru, lift stb.), illetve rögzíteni lehessen az árut (pl. rakományrögzítő eszközök).

A fenti képletek alkalmazása során nem kell a menetkész tömegbe (m) beleszámítani azoknak a berendezéseknek a tömegét, amelyeket nem a fent említett célokra használnak (mint például kompresszor, csörlő, áramfejlesztő, adó-vevő készülékek stb.).

3.7. A 3.2–3.6. pontokban említett követelményeket a járműtípuson belül minden változatnak és kivitelnek teljesítenie kell.

3.8. A járművek N_1 kategóriába való besorolásának kritériumai.

3.8.1 Minden vonatkozó kritérium teljesítése esetén a járművet az N_1 kategóriába kell besorolni.

Ha egy vagy több kritérium nem teljesül, a járművet az M_1 kategóriába kell sorolni.

3.8.2. Azon járművek esetében, amelyeknél a vezetőfülke és a rakomány egy térben helyezkedik el (azaz felépítményük „BB” típusú), a 3.2–3.6. pontokban említett általános kritériumokon kívül a 3.8.2.1–3.8.2.3.5. pontokban megadott kritériumoknak is teljesülniük kell a járművek kategóriákba sorolása tekintetében.

▼**M12**

3.8.2.1. Egy teljes vagy részleges fal vagy térelválasztó jelenléte az üléssor és a raktér között nem jelenti azt, hogy nem kell az előírt követelményeknek megfelelni.

3.8.2.2. A kritériumok a következők:

a) az árurakodás egy külön e célra tervezett és épített hátsó ajtón, lenyitható hátsó falon vagy oldalsó ajtón át lehetséges;

b) a hátsó ajtó vagy a lenyitható hátsó fal rakodónyílására vonatkozó követelmények:

i. amennyiben a jármű csak egy sor üléssel van felszerelve, illetve az egyetlen ülés a vezetőülés, a rakodónyílás magassága legalább 600 mm kell, hogy legyen;

ii. amennyiben a jármű két vagy több sor üléssel van felszerelve, a rakodónyílás legkisebb magassága legalább 800 mm, teljes felülete pedig 12 800 cm^2 kell, hogy legyen;

c) a raktérre vonatkozó követelmények:

„*raktér*”: a jármű azon része, amely az üléssor(ok) mögött helyezkedik el, illetve a járművezető ülése mögött, amennyiben a járműben az egyetlen ülés a vezetőülés;

i. a raktér felülete általában sík kell, hogy legyen;

ii. amennyiben a jármű csak egy sor üléssel vagy egyetlen üléssel van felszerelve, a raktér legkisebb hossza a tengelytáv legalább 40 %-a kell, hogy legyen;

iii. amennyiben a jármű két vagy több üléssorral van felszerelve, a raktér legkisebb hossza a tengelytáv legalább 30 %-a kell, hogy legyen.

ha a leghátsó üléssor üléseit különleges szerszámok használata nélkül, könnyűszerrel el lehet távolítani, a raktér hosszára vonatkozó követelményeket úgy kell teljesíteni, hogy valamennyi ülés be van szerelve a járműbe;

iv. a raktér hosszára vonatkozó követelményeknek úgy kell teljesülniük, hogy a legelső, illetve (az esettől függően) leghátsó sor ülései függőleges támlával az utasok általi szokásos használatnak megfelelő helyzetbe vannak állítva.

3.8.2.3 A mérésre vonatkozó különleges feltételek

3.8.2.3.1. Fogalommeghatározások

a) „*a rakodónyílás magassága*”: az ajtónyílás alsó részének legmagasabb pontját, valamint felső részének legalacsonyabb pontját érintő két vízszintes sík közötti függőleges távolság;

b) „*a rakodónyílás felülete*”: a lehető legszélesebbre kitárt hátsó ajtó(k) vagy lenyitható hátsó fal mellett keletkező legnagyobb nyílás – a jármű középvonalára merőleges – függőleges síkon keletkező derékszögű vetületének legnagyobb felülete;

c) „*tengelytáv*”: a 3.8.2.2. és 3.8.3.1. pontokban megadott képletek alkalmazása céljára a következők egymástól mért távolsága:

i. kéttengelyes jármű esetében az első tengely középvonala és a második tengely középvonala; illetve

▼**M12**

ii. háromtengelyes jármű esetében az első tengely középvonala, valamint a második és a harmadik tengelytől egyenlő távolságban húzódó képzeletbeli tengely középvonala.

3.8.2.3.2. Az ülések beállítása

a) az üléseket a leghátsó helyzetbe kell állítani;

b) ha a háttámla állítható, olyan szögbe kell dönteni, hogy a háromdimenziós H pont vizsgáló eszköz próbabábu törzsének dőlésszöge 25º legyen;

c) ha a háttámla nem állítható, a járműgyártó által tervezett helyzetben kell lennie;

d) ha az ülés magassága állítható, a lehető legalacsonyabbra kell beállítani.

3.8.2.3.3. A járműre vonatkozó feltételek

a) a járművet a legnagyobb tömegének megfelelő mértékben kell terhelni;

b) a jármű kerekeinek egyenesen előre kell nézniük.

3.8.2.3.4. A 3.8.2.3.2. pont követelményei nem alkalmazandók, ha a járművet fallal vagy térelválasztóval szerelték fel.

3.8.2.3.5. A raktér hosszának mérése

a) ha a járműben nincs fal vagy térelválasztó, akkor az üléstámla tetejének leghátsó pontját érintő függőleges sík és a hátsó belső sík, (csukott) ajtó vagy lenyitható hátsó fal közötti távolságot kell mérni;

b) ha a járművet fallal vagy térelválasztóval szerelték fel, akkor a fal vagy a térelválasztó leghátsó pontját érintő függőleges sík és a hátsó belső sík, illetve értelemszerűen a (csukott) ajtó vagy lenyitható hátsó fal közötti távolságot kell mérni;

c) a hosszra vonatkozó követelményeknek legalább a raktér padlójának szintjén a jármű középvonalán áthaladó hosszanti függőleges síkban elhelyezkedő vízszintes vonal mentén teljesülniük kell.

3.8.3. Azon járművek esetében, amelyekben a vezetőfülke és a rakomány nem egy térben helyezkedik el (azaz felépítményük „BE” típusú), a 3.2–3.6. pontokban említett általános kritériumokon kívül a 3.8.3.1–3.8.3.4. pontokban megadott kritériumoknak is teljesülniük kell a járművek kategóriákba sorolása tekintetében.

3.8.3.1. Ha a jármű felépítménye zárt típusú, a következő követelmények érvényesek:

a) az árurakodás hátsó ajtó, lenyitható hátsó fal, panel révén vagy egyéb módon lehetséges kell, hogy legyen;

b) a rakodónyílás legkisebb magassága legalább 800 mm, felülete pedig legalább 12 800 cm^2 kell, hogy legyen;

c) a raktér legkisebb hossza a tengelytáv legalább 40 %-a kell, hogy legyen.

▼**M12**

3.8.3.2. Amennyiben a jármű raktere nyitott, csak a 3.8.3.1. pont a) és c) alpontja alkalmazandó.

3.8.3.3. A 3.8.3. pontban említett rendelkezések alkalmazásakor értelemszerűen a 3.8.2. pontban megadott fogalommeghatározások alkalmazandók.

3.8.3.4. A raktér hosszára vonatkozó követelményeknek azonban a raktér padlójának szintjén a jármű középvonalán áthaladó hosszanti síkban elhelyezkedő vízszintes vonal mentén teljesülniük kell.

4. **A járműveknek a terepjárók alkategóriájába való besorolásának kritériumai**

4.1. Az M_1 és N_1 kategóriájú járműveket a terepjárók alkategóriájába kell sorolni, ha egyidejűleg megfelelnek az összes alábbi feltételnek:

a) legalább egy első és legalább egy hátsó tengelyüket egyidejű meghajtásra tervezték, függetlenül attól, hogy valamelyik tengely meghajtása kikapcsolható-e;

b) legalább egy differenciálmű-zárral vagy legalább egy hasonló hatású mechanizmussal rendelkeznek;

c) önálló járműként fel tudnak menni egy legalább 25 %-os emelkedőn;

d) az alábbi hat követelmény közül ötnek megfelelnek:

i. a megközelítési szög legalább 25°;

ii. az elhagyási szög legalább 20°;

iii. a terepszög legalább 20°;

iv. a szabad magasság az első tengely alatt legalább 180 mm;

v. a szabad magasság a hátsó tengely alatt legalább 180 mm;

vi. a szabad magasság a tengelyek között legalább 200 mm.

4.2. A legfeljebb 12 tonna legnagyobb tömegű M_2, N_2 vagy M_3 kategóriájú járműveket a terepjárók alkategóriájába kell sorolni, ha megfelelnek az a) pontban említett feltételnek, vagy egyidejűleg mind a b), mind a c) pontban említett feltételeknek:

a) tengelyeik egyidejűleg meghajthatók, függetlenül attól, hogy egy vagy több tengely meghajtását ki lehet-e kapcsolni;

b) i. legalább egy első és legalább egy hátsó tengelyüket egyidejű meghajtásra tervezték, függetlenül attól, hogy valamelyik tengely meghajtása kikapcsolható-e;

ii. legalább egy differenciálmű-zárral vagy egy azonos hatású mechanizmussal rendelkeznek;

iii. önálló járműként fel tudnak menni egy 25 %-os emelkedőn;

▼**M12**

c) amennyiben legnagyobb tömegük nem haladja meg a 7,5 tonnát, az alábbi hat követelmény közül legalább ötnek, illetve ha tömegük több mint 7,5 tonna, legalább négynek megfelelnek:

i. a megközelítési szög legalább 25°;

ii. az elhagyási szög legalább 25°;

iii. a terepszög legalább 25°;

iv. a szabad magasság az első tengely alatt legalább 250 mm;

v. a tengelyek közötti szabad magasság legalább 300 mm;

vi. a szabad magasság a hátsó tengely alatt legalább 250 mm.

4.3. A 12 tonnánál nagyobb tömegű M_3 vagy N_3 kategóriájú járműveket a terepjárók alkategóriájába kell sorolni, ha megfelelnek az a) pontban említett feltételnek, vagy egyidejűleg mind a b), mind a c) pontban említett feltételeknek:

a) tengelyeik egyidejűleg meghajthatók, függetlenül attól, hogy egy vagy több tengely meghajtását ki lehet-e kapcsolni;

b) i. legalább a tengelyek felét (illetve háromtengelyű jármű esetében két tengelyt, öttengelyű esetében pedig három tengelyt) egyidejű meghajtásra tervezték, függetlenül attól, hogy valamelyik tengely meghajtása kikapcsolható-e;

ii. legalább egy differenciálmű-zárral vagy legalább egy hasonló hatású mechanizmussal rendelkeznek;

iii. önálló járműként fel tudnak menni egy 25 %-os emelkedőn;

c) az alábbi hat követelmény közül legalább négynek megfelelnek:

i. a megközelítési szög legalább 25°;

ii. az elhagyási szög legalább 25°;

iii. a terepszög legalább 25°;

iv. a szabad magasság az első tengely alatt legalább 250 mm;

v. a tengelyek közötti szabad magasság legalább 300 mm;

vi. a szabad magasság a hátsó tengely alatt legalább 250 mm.

4.4. Az ebben a szakaszban említett geometriai követelményeknek való megfelelés ellenőrzésére szolgáló eljárás leírását az 1. függelék tartalmazza.

▼**M12**

5. **Különleges rendeltetésű járművek**

	Név	Kód	Fogalommeghatározás
5.1.	Lakóautó	SA	Szálláshelyet magában foglaló, M kategóriájú jármű, amely legalább az alábbi felszereléseket tartalmazza: a) ülések és asztal; b) alvóhely, amely az ülésekből átalakítható is lehet; c) főzőalkalmatosság; d) tárolóhely. Ezeket a felszereléseket a lakótérben szilárdan rögzíteni kell. Az asztal azonban olyan kialakítású is lehet, hogy könnyűszerrel el lehessen távolítani.
5.2.	Páncélozott jármű	SB	A szállított utasok vagy áruk védelmére szolgáló, golyóálló páncéllemezzel ellátott jármű.
5.3.	Mentőjármű	SC	Beteg vagy sérült személyek szállítására szolgáló, M kategóriájú jármű, amely erre a célra különleges felszereléssel rendelkezik. A betegtér meg kell, hogy feleljen az EN 1789:2007 „Mentőautók és felszerelésük – betegszállító autók” szabvány műszaki követelményeinek, a 6.5. szakasz kivételével („A felszerelések jegyzéke”).
5.4.	Halottszállító kocsi	SD	Elhunyt személyek szállítására szolgáló, M kategóriájú jármű, amely erre a célra különleges felszereléssel rendelkezik.
5.5.	Kerekes székkel használható jármű	SH	Olyan M_1 kategóriájú jármű, amelyet kifejezetten úgy terveztek vagy alakítottak át, hogy alkalmas legyen egy vagy több, kerekes székben ülő személlyel való közúti közlekedésre.
5.6.	Lakókocsi	SE	Az ISO 3833:1977 szabvány 3.2.1.3. fogalmának megfelelő, O kategóriájú jármű.
5.7.	Önjáró daru	SF	N_3 kategóriájú, különleges rendeltetésű jármű, amely árufuvarozásra nem alkalmas, és legalább 400 kNm emelőnyomatékú daruval rendelkezik.
5.8.	Különleges csoport	SG	Azok a különleges rendeltetésű járművek, amelyek nem tartoznak az ebben a szakaszban említett egyik meghatározásba sem.
5.9.	Utánfutó-átalakító	SJ	Olyan O kategóriájú jármű, amelyet nyeregszerkezettel szereltek fel a félpótkocsi alátámasztása céljából, hogy ez utóbbi pótkocsiként működjön.
5.10.	Kivételes rakományt szállító pótkocsi	SK	Olyan O_4 kategóriájú jármű, amelyet oszthatatlan rakomány szállítására terveztek, és amelyre méretei miatt sebesség- és közlekedési korlátozások érvényesek. Ide tartoznak a hidraulikus modulokkal rendelkező pótkocsik, függetlenül attól, hogy hány ilyen moduljuk van.

6. **Megjegyzések**

6.1. A típusjóváhagyás nem adható meg az alábbiakra:

a) az e melléklet A. részének 5. szakaszában meghatározott utánfutó-átalakító;

▼**M12**

b) az e melléklet C. részének 4. szakaszában meghatározott merev vonórudas pótkocsi;

c) azok a pótkocsik, amelyekben a közúti közlekedés során személyeket lehet szállítani.

6.2. A 6.1. bekezdés nem sérti a kis sorozatban gyártott járművek nemzeti típusjóváhagyására vonatkozó 23. cikk rendelkezéseit.

B. RÉSZ

A járműtípusokra, -változatokra és -kivitelekre vonatkozó kritériumok

1. **M_1 kategória**

1.1. Járműtípus

1.1.1. Egy „járműtípus” olyan járművekből áll, amelyek az alább felsorolt minden jellemző tekintetében megegyeznek:

a) a gyártó vállalat neve;

Ha a vállalat jogi formája vagy tulajdonjoga megváltozik, az nem jár azzal, hogy új jóváhagyást kell kiadni.

b) önhordó felépítmény esetében a felépítmény legfontosabb elemeinek kialakítása és összeszerelése;

Értelemszerűen ugyanez vonatkozik az olyan járművekre is, amelyek felépítményét szegecseléssel vagy hegesztéssel rögzítették egy külön keretre.

c) több szakaszban épített járművek esetében az előző szakaszban gyártott jármű gyártója és típusa.

1.1.2. Ha a gyártó a felépítmény padlórészét, valamint közvetlenül a szélvédő kiöblösödése előtt elhelyezkedő, a felépítmény elülső részét alkotó legfontosabb elemeket különböző típusú felépítmények (pl. limuzin és kupé) gyártására használja, az érintett járműveket az 1.1.1. b) pontban foglalt követelményektől eltérve ugyanolyan típusúnak lehet tekinteni. Ezt a gyártónak kell bizonyítékokkal alátámasztania.

1.1.3. Egy típus legalább egy változatból és egy kivitelből áll.

1.2. Változat

1.2.1. Egy járműtípuson belüli „változatba” azok a járművek tartoznak, amelyek az alább felsorolt minden szerkezeti jellemző tekintetében megegyeznek:

a) az oldalsó ajtók száma vagy a felépítmény típusa a C. rész 1. szakaszában található meghatározás szerint, amennyiben a gyártó az 1.1.2. pontban megadott kritériumot alkalmazza;

b) a motor a következő szerkezeti jellemzők tekintetében:

i. az energiaellátás típusa (belső égésű motor, elektromos motor, egyéb);

ii. működési elv (külső gyújtás, kompressziós gyújtás, egyéb);

iii. belső égésű motor esetében a hengerek száma és elrendezése (L4, V6 vagy egyéb);

▼**M12**

c) a tengelyek száma;

d) a hajtott tengelyek száma és összekapcsolása;

e) a kormányzott tengelyek száma;

f) a készültségi fok (pl. teljes/nem teljes).

1.3. Kivitel

1.3.1. Egy változaton belüli „kivitelbe” azok a járművek tartoznak, amelyek az alább felsorolt minden jellemző tekintetében megegyeznek:

a) a műszakilag megengedett legnagyobb össztömeg;

b) belső égésű motor esetében a motor hengerűrtartalma;

c) a motor legnagyobb leadott teljesítménye vagy a legnagyobb folyamatos névleges teljesítmény (elektromos motor);

d) tüzelőanyag jellege (benzin, gázolaj, PB-gáz, kettős tüzelőanyag vagy egyéb);

e) az ülőhelyek legnagyobb száma;

f) elhaladási zajszint;

g) kipufogógáz-kibocsátási szint (pl. Euro V, Euro VI vagy egyéb);

h) vegyes vagy súlyozott, vegyes CO_2-kibocsátás;

i) villamosenergia-fogyasztás (súlyozott, vegyes);

j) vegyes vagy súlyozott, vegyes tüzelőanyag-fogyasztás;

k) a 443/2009/EK rendelet 12. cikkében meghatározott, innovatív technológiák egyedi kombinációjának megléte ([1]).

2. **M_2 és M_3 kategória**

2.1. Járműtípus

2.1.1. Egy „járműtípus” olyan járművekből áll, amelyek az alább felsorolt minden jellemző tekintetében megegyeznek:

a) a gyártó vállalat neve;

Ha a vállalat jogi formája vagy tulajdonjoga megváltozik, az nem jár azzal, hogy új jóváhagyást kell kiadni.

b) kategória;

c) a szerkezet és a kialakítás alábbi jellemzői:

i. az alvázat alkotó legfontosabb elemek kialakítása és szerkezete;

ii. önhordó felépítmény esetében a felépítményt alkotó legfontosabb elemek kialakítása és szerkezete;

d) a szintek száma (egy- vagy kétszintes);

e) elemek száma (mereven rögzített/csuklósan összekapcsolt);

([1]) HL L 140., 2009.6.5., 1. o.

▼**M12**

f) a tengelyek száma;

g) az energiaellátás módja (fedélzeti vagy külső);

h) több szakaszban épített járművek esetében az előző szakaszban gyártott jármű gyártója és típusa.

2.1.2. Egy típus legalább egy változatból és egy kivitelből áll.

2.2. Változat

2.2.1. Egy járműtípuson belüli „változatba” azok a járművek tartoznak, amelyek az alább felsorolt minden szerkezeti jellemző tekintetében megegyeznek:

a) a felépítmény típusa, a C. rész 2. szakaszában található meghatározás szerint;

b) járműosztály vagy járműosztályok kombinációja a 2001/85/EK irányelv I. mellékletének 2.1.1. pontjában meghatározottak szerint (csak teljes és befejezett járművek esetében);

c) a készültségi fok (pl. teljes/nem teljes/befejezett);

d) a motor a következő szerkezeti jellemzők tekintetében:

i. az energiaellátás típusa (belső égésű motor, elektromos motor, egyéb);

ii. működési elv (külső gyújtás, kompressziós gyújtás, egyéb);

iii. belső égésű motor esetében a hengerek száma és elrendezése (L6, V8 vagy egyéb).

2.3. Kivitel

2.3.1. Egy változaton belüli „kivitelbe” azok a járművek tartoznak, amelyek az alább felsorolt minden jellemző tekintetében megegyeznek:

a) a műszakilag megengedett legnagyobb össztömeg;

b) alkalmas-e a jármű pótkocsi vontatására, vagy sem;

c) belső égésű motor esetében a motor hengerűrtartalma;

d) a motor legnagyobb leadott teljesítménye vagy a legnagyobb folyamatos névleges teljesítmény (elektromos motor);

e) tüzelőanyag jellege (benzin, gázolaj, PB-gáz, kettős tüzelőanyag vagy egyéb);

f) elhaladási zajszint;

g) kipufogógáz-kibocsátási szint (pl. Euro IV, Euro V vagy egyéb).

3. **N_1 kategória**

3.1. Járműtípus

3.1.1. Egy „járműtípus” olyan járművekből áll, amelyek az alább felsorolt minden jellemző tekintetében megegyeznek:

a) a gyártó vállalat neve;

Ha a vállalat jogi formája vagy tulajdonjoga megváltozik, az nem jár azzal, hogy új jóváhagyást kell kiadni.

b) önhordó felépítmény esetében a felépítmény legfontosabb részeinek kialakítása és összeszerelése;

▼**M12**

c) nem önhordó felépítmény esetében az alvázat alkotó legfontosabb elemek kialakítása és szerkezete;

d) több szakaszban épített járművek esetében az előző szakaszban gyártott jármű gyártója és típusa.

3.1.2. Ha a gyártó a felépítmény padlórészét, valamint közvetlenül a szélvédő kiöblösödése előtt elhelyezkedő, a felépítmény elülső részét alkotó legfontosabb elemeket különböző típusú felépítmények (pl. eltérő tengelytávokkal és tetőmagasságokkal rendelkező zárt áruszállító és tehergépkocsi) gyártására használja, az érintett járműveket a 3.1.1. b) pontban foglalt követelményektől eltérve ugyanolyan típusúnak lehet tekinteni. Ezt a gyártónak kell bizonyítékokkal alátámasztania.

3.1.3. Egy típus legalább egy változatból és egy kivitelből áll.

3.2. Változat

3.2.1. Egy járműtípuson belüli „változatba” azok a járművek tartoznak, amelyek az alább felsorolt minden szerkezeti jellemző tekintetében megegyeznek:

a) az oldalsó ajtók száma vagy a felépítmény típusa a C. rész 3. szakaszában található meghatározás szerint (teljes és befejezett járművek esetében), amennyiben a gyártó a 3.1.2. pontban megadott kritériumot alkalmazza;

b) a készültségi fok (pl. teljes/nem teljes/befejezett);

c) a motor a következő szerkezeti jellemzők tekintetében:

i. az energiaellátás típusa (belső égésű motor, elektromos motor, egyéb);

ii. működési elv (külső gyújtás, kompressziós gyújtás, egyéb);

iii. belső égésű motor esetében a hengerek száma és elrendezése (L6, V8 vagy egyéb);

d) a tengelyek száma;

e) a hajtott tengelyek száma és összekapcsolása;

f) a kormányzott tengelyek száma.

3.3. Kivitel

3.3.1. Egy változaton belüli „kivitelbe” azok a járművek tartoznak, amelyek az alább felsorolt minden jellemző tekintetében megegyeznek:

a) a műszakilag megengedett legnagyobb össztömeg;

b) belső égésű motor esetében a motor hengerűrtartalma;

c) a motor legnagyobb leadott teljesítménye vagy a legnagyobb folyamatos névleges teljesítmény (elektromos motor);

d) tüzelőanyag jellege (benzin, gázolaj, PB-gáz, kettős tüzelőanyag vagy egyéb);

e) az ülőhelyek legnagyobb száma;

f) elhaladási zajszint;

▼M12

g) kipufogógáz-kibocsátási szint (pl. Euro V, Euro VI vagy egyéb);

h) vegyes vagy súlyozott, vegyes CO_2-kibocsátás;

i) villamosenergia-fogyasztás (súlyozott, vegyes);

j) vegyes vagy súlyozott, vegyes tüzelőanyag-fogyasztás.

4. **N_2 és N_3 kategória**

4.1. Járműtípus

4.1.1. Egy „járműtípus” olyan járművekből áll, amelyek az alább felsorolt minden alapvető jellemző tekintetében megegyeznek:

a) a gyártó vállalat neve;

Ha a vállalat jogi formája vagy tulajdonjoga megváltozik, az nem jár azzal, hogy új jóváhagyást kell kiadni.

b) kategória;

c) az alváz kialakítása és szerkezete, amely tekintetében egy adott termékvonal megegyezik;

d) a tengelyek száma;

e) több szakaszban épített járművek esetében az előző szakaszban gyártott jármű gyártója és típusa.

4.1.2. Egy típus legalább egy változatból és egy kivitelből áll.

4.2. Változat

4.2.1. Egy járműtípuson belüli „változatba” azok a járművek tartoznak, amelyek az alább felsorolt minden szerkezeti jellemző tekintetében megegyeznek:

a) a C. rész 3. szakaszában és a 2. függelékben említett felépítményki-alakítás vagy felépítménytípus (csak teljes és befejezett járművek esetében);

b) a készültségi fok (pl. teljes/nem teljes/befejezett);

c) a motor a következő szerkezeti jellemzők tekintetében:

i. az energiaellátás típusa (belső égésű motor, elektromos motor, egyéb);

ii. működési elv (külső gyújtás, kompressziós gyújtás, egyéb);

iii. belső égésű motor esetében a hengerek száma és elrendezése (L6, V8 vagy egyéb);

d) a hajtott tengelyek száma és összekapcsolása;

e) a kormányzott tengelyek száma.

4.3. Kivitel

4.3.1. Egy változaton belüli „kivitelbe” azok a járművek tartoznak, amelyek az alább felsorolt minden jellemző tekintetében megegyeznek:

a) a műszakilag megengedett legnagyobb össztömeg;

b) alkalmas-e a jármű az alábbi pótkocsi vontatására, vagy sem:

i. fékezetlen pótkocsi;

ii. ráfutó fékezésű pótkocsi, az ENSZ-EGB 13. sz. előírásának 2.12. szakasza szerint;

▼M12

iii. átmenő vagy félig átmenő fékezésű pótkocsi, az ENSZ-EGB 13. sz. előírásának 2.9. és 2.10. szakasza szerint;

iv. O_4 kategóriájú pótkocsi, amely a teljes szerelvény legnagyobb tömegét nem növeli 44 tonnánál nagyobbra;

v. O_4 kategóriájú pótkocsi, amely a teljes szerelvény legnagyobb tömegét 44 tonnánál nagyobbra növeli;

c) a motor hengerűrtartalma;

d) a motor legnagyobb leadott teljesítménye;

e) tüzelőanyag jellege (benzin, gázolaj, PB-gáz, kettős tüzelőanyag vagy egyéb);

f) elhaladási zajszint;

g) kipufogógáz-kibocsátási szint (pl. Euro IV, Euro V vagy egyéb).

5. **O_1 és O_2 kategória**

5.1. Járműtípus

5.1.1. Egy „járműtípus” olyan járművekből áll, amelyek az alább felsorolt minden jellemző tekintetében megegyeznek:

a) a gyártó vállalat neve;

Ha a vállalat jogi formája vagy tulajdonjoga megváltozik, az nem jár azzal, hogy új jóváhagyást kell kiadni.

b) kategória;

c) a C. rész 4. szakaszában meghatározott típus;

d) a szerkezet és a kialakítás alábbi jellemzői:

i. az alvázat alkotó legfontosabb elemek kialakítása és szerkezete;

ii. önhordó felépítmény esetében a járműfelépítményt alkotó legfontosabb elemek kialakítása és szerkezete;

e) a tengelyek száma;

f) több szakaszban épített járművek esetében az előző szakaszban gyártott jármű gyártója és típusa.

5.1.2. Egy típus legalább egy változatból és egy kivitelből áll.

5.2. Változat

5.2.1. Egy járműtípuson belüli „változatba” azok a járművek tartoznak, amelyek az alább felsorolt minden szerkezeti jellemző tekintetében megegyeznek:

a) a 2. függelékben említett felépítménytípus (teljes és befejezett járművek esetében);

b) az elkészültség foka (pl. teljes/nem teljes/befejezett);

c) a fékrendszer típusa (pl. fékezetlen/ráfutófék/külső energiaforrású).

▼**M12**

5.3. Kivitel

5.3.1. Egy változaton belüli „kivitelbe” azok a járművek tartoznak, amelyek az alább felsorolt minden jellemző tekintetében megegyeznek:

a) a műszakilag megengedett legnagyobb össztömeg;

b) a felfüggesztés típusa (lég-, acél- vagy gumifelfüggesztés, torziós rúd vagy egyéb);

c) a vonórúd típusa (háromszög, cső vagy egyéb).

6. **O_3 és O_4 kategória**

6.1. Járműtípus

6.1.1. Egy „járműtípus” olyan járművekből áll, amelyek az alább felsorolt minden jellemző tekintetében megegyeznek:

a) a gyártó vállalat neve;

Ha a vállalat jogi formája vagy tulajdonjoga megváltozik, az nem jár azzal, hogy új jóváhagyást kell kiadni.

b) kategória;

c) a pótkocsi típusa a C. rész 4. szakaszában megadott fogalommeghatározásokhoz viszonyítva;

d) a szerkezet és a kialakítás alábbi jellemzői:

i. az alvázat alkotó legfontosabb elemek kialakítása és szerkezete;

ii. önhordó felépítménnyel rendelkező pótkocsik esetében a járműfelépítményt alkotó legfontosabb elemek kialakítása és szerkezete;

e) a tengelyek száma;

f) több szakaszban épített járművek esetében az előző szakaszban gyártott jármű gyártója és típusa.

6.1.2. Egy típus legalább egy változatból és egy kivitelből áll.

6.2. Változatok

6.2.1. Egy járműtípuson belüli „változatba” azok a járművek tartoznak, amelyek az alább felsorolt minden szerkezeti és kialakítási jellemző tekintetében megegyeznek:

a) a 2. függelékben említett felépítménytípus (teljes és befejezett járművek esetében);

b) a készültségi fok (pl. teljes/nem teljes/befejezett);

c) a felfüggesztés típusa (acél-, lég- vagy hidraulikus felfüggesztés);

d) a következő műszaki jellemzők:

i. meghosszabbítható-e az alváz, vagy sem;

ii. rakfelület magassága (normális, mély rakterű, félig mély rakterű stb. pótkocsi).

▼**M12**

6.3. Változatok

6.3.1. Egy változaton belüli „kivitelbe” azok a járművek tartoznak, amelyek az alább felsorolt minden jellemző tekintetében megegyeznek:

a) a műszakilag megengedett legnagyobb össztömeg;

b) a 96/53/EK irányelv I. mellékletének 3.2. és 3.3. pontjában említett, az egy tengelycsoportot alkotó két egymás utáni tengely közötti távolság szerinti alcsoportok, illetve azok kombinációja;

c) a tengelyek meghatározása az alábbiak szerint:

i. felemelhető tengelyek (száma és helye);

ii. terhelésátcsoportosító tengelyek (száma és helye);

iii. kormányzott tengelyek (száma és helye).

7. **Közös követelmények valamennyi járműkategóriára**

7.1. Ha egy jármű legnagyobb tömege vagy az ülőhelyek száma vagy mindkettő alapján több kategóriába is beletartozik, a gyártó döntheti el, hogy melyik járműkategóriára vonatkozó kritériumokat alkalmazza a változatok és kivitelek meghatározásához.

7.1.1. Példák:

a) az „A” jármű típusjóváhagyását legnagyobb tömege alapján N_1 és N_2 kategóriájú jármű (3,5, illetve 4,2 tonna) típusjóváhagyásaként is meg lehet adni. Ebben az esetben az N_1 kategóriára vonatkozó paramétereket az N_2 kategóriába tartozó járműre is lehet alkalmazni (és fordítva);

b) a „B” jármű típusjóváhagyását ülőhelyeinek száma alapján M_1 és M_2 kategóriájú jármű (7+1, illetve 10+1 ülőhely) típusjóváhagyásaként is meg lehet adni; az M_1 kategóriára vonatkozó paramétereket az M_2 kategóriába tartozó járműre is lehet alkalmazni (és fordítva).

7.2. Egy N kategóriájú jármű típusát az M_1 vagy M_2 kategóriára előírt rendelkezések szerint is jóvá lehet hagyni (az esettől függően), ha a többlépcsős típus-jóváhagyási eljárás következő szakaszában egy ilyen kategóriájú járművé kívánják átalakítani.

7.2.1. Ez csak a nem teljes járművek esetében megengedett.

Ezeket a járműveket egyedi változatkóddal kell azonosítani, amelyet az alapjármű gyártója ad ki.

7.3. A típus, a változat és a kivitel jelölése

7.3.1. A gyártó egy római betűkből és/vagy arab számokból álló alfanumerikus kódot rendel minden egyes járműtípushoz, -változathoz és -kivitelhez.

Zárójelek és kötőjelek használata megengedett, amennyiben azok nem egy betűt vagy egy számot helyettesítenek.

▼**M12**

7.3.2. A teljes kód a következőképpen tevődik össze: típus-változat-kivitel.

7.3.3. A kódnak világosan és egyértelműen azonosítania kell a jármű műszaki jellemzőinek egyedi kombinációját az e melléklet B. részében meghatározott kritériumok alapján.

7.3.4. Ugyanazon gyártó használhatja ugyanazt a kódot ugyanazon járműtípus meghatározására, ha ez utóbbi két vagy több kategóriába tartozik.

7.3.5. Ugyanazon gyártó nem használhatja ugyanazt a kódot járműtípus meghatározására ugyanazon járműkategórián belüli több típusjóváhagyás esetében.

7.4. A teljes kódot alkotó jelek száma

7.4.1. A jelek száma nem lehet több, mint:

a) 15 a járműtípus kódja esetében;

b) 25 a változat kódja esetében;

c) 35 a kivitel kódja esetében.

7.4.2. A teljes alfanumerikus kód legfeljebb 75 jelből állhat.

7.4.3. Ha a teljes kódot használják, ki kell hagyni egy szóközt a típust, a változatot és a kivitelt jelölő jelek között.

Példa: 159af[..... *szóköz*]0054[..... *szóköz*]977k(BE).

C. RÉSZ

A felépítménytípusok meghatározása

0. **Általános rendelkezések**

0.1. Az I. melléklet 9. szakaszában és a III. melléklet 1. részében említett felépítménytípusokat, valamint a IX. melléklet 38. pontjában említett karosszériakódot kódokkal kell beazonosítani.

A kódok listája elsősorban a teljes és befejezett járművekre vonatkozik.

0.2. Az M kategóriájú járművek esetében a felépítménytípusnak két betűből kell állnia, az 1. és 2. szakaszban foglaltak szerint.

0.3. Az N és O kategóriájú járművek esetében a felépítménytípusnak két betűből kell állnia, a 3. és 4. szakaszban foglaltak szerint.

0.4. Szükség esetén (különösen a 3.1. és 3.6., illetve a 4.1–4.4. pontban említett felépítménytípusok esetén) a kódokat két számjeggyel is ki lehet egészíteni.

0.4.1. A számjegyek listája e melléklet 2. függelékében található.

0.5. A különleges rendeltetésű járművek esetében a használandó felépítménytípus a járműkategóriához kapcsolódik.

▼M12

1. **M_1 kategóriájú járművek**

Hivatk.	Kód	Megnevezés	Fogalommeghatározás
1.1.	AA	Limuzin	Az ISO 3833-1977 szabvány 3.1.1.1. fogalommeghatározásának megfelelő jármű, amelynek legalább négy oldalablaka van.
1.2.	AB	Ferdehátú limuzin	Az 1.1. pontban meghatározott limuzin, amelynek a hátsó része ferde.
1.3.	AC	Kombi	Az ISO 3833-1977 szabvány 3.1.1.4. fogalommeghatározásának megfelelő jármű.
1.4.	AD	Kupé	Az ISO 3833-1977 szabvány 3.1.1.5. fogalommeghatározásának megfelelő jármű.
1.5.	AE	Kabrió	Az ISO 3833-1977 szabvány 3.1.1.6. fogalommeghatározásának megfelelő jármű. A kabriónak azonban nincs feltétlenül ajtaja.
1.6.	AF	Többcélú jármű	Az AA–AE és az AG kód alatt meghatározottaktól különböző, egy utasterű jármű, amely személyek és poggyászuk, illetve alkalomadtán áruk szállítására szolgál.
1.7.	AG	Kombi teherautó	Az ISO 3833-1977 szabvány 3.1.1.4.1. fogalommeghatározásának megfelelő jármű. A csomagtérnek azonban teljesen el kell különülnie az utastértől. Ezenkívül a vezető ülőhelyének referenciapontja nem kell, hogy a járművet alátámasztó felület felett legalább 750 mm-re legyen.

2. **M_2 vagy M_3 kategóriájú járművek**

Hivatk.	Kód	Megnevezés	Fogalommeghatározás
2.1.	CA	Egyszintes jármű	Olyan jármű, amelyben a személyszállításra kialakított helyek egy szinten, illetve úgy helyezkednek el, hogy nem alkotnak két egymásra fölötti szintet.
2.2.	CB	Kétszintes jármű	A 2001/85/EK irányelv I. mellékletének 2.1.6. pontjában meghatározott jármű.
2.3.	CC	Egyszintes, csuklós jármű	A 2001/85/EK irányelv I. mellékletének 2.1.3. pontjában meghatározott egyszintes jármű.
2.4.	CD	Kétszintes, csuklós jármű	A 2001/85/EK irányelv I. mellékletének 2.1.3.1. pontjában meghatározott jármű.
2.5.	CE	Alacsony padlós, egyszintes jármű	A 2001/85/EK irányelv I. mellékletének 2.1.4. pontjában meghatározott egyszintes jármű.
2.6.	CF	Alacsony padlós, kétszintes jármű	A 2001/85/EK irányelv I. mellékletének 2.1.4. pontjában meghatározott kétszintes jármű.
2.7.	CG	Csuklós, alacsony padlós, egyszintes jármű	A 2.3. és 2.5. pontban megadott műszaki jellemzőket egyesítő jármű.
2.8.	CH	Csuklós, alacsony padlós, kétszintes jármű	A 2.4. és 2.6. pontban megadott műszaki jellemzőket egyesítő jármű.

▼M12

Hivatk.	Kód	Megnevezés	Fogalommeghatározás
2.9.	CI	Nyitott tetejű, egyszintes jármű	Jármű részleges tetővel vagy tető nélkül.
2.10.	CJ	Nyitott tetejű kétszintes jármű	Olyan jármű, amely emeletének egyáltalán vagy részben nincs teteje.
2.11.	CX	Buszalváz	Olyan nem teljes jármű, amely pusztán az alvázkeretből vagy csőszerelvényből, a meghajtórendszerből és a tengelyekből áll, és amelyet a teherfuvarozó szükségleteinek megfelelő felépítménnyel egészítenek ki.

3. **N_1, N_2 vagy N_3 kategóriájú járművek**

Hivatk.	Kód	Megnevezés	Fogalommeghatározás
3.1.	BA	Tehergépjármű	Olyan jármű, amelyet kizárólag vagy elsősorban áruszállításra terveztek és építettek. Pótkocsit is vontathat.
3.2.	BB	Zárt áruszállító	Olyan tehergépjármű, amelyben a vezető egy térben helyezkedik el a rakománnyal.
3.3.	BC	Nyerges vontató	Olyan vontatójármű, amelyet kizárólag vagy elsősorban félpótkocsik vontatására terveztek és építettek.
3.4.	BD	Közúti vontató	Olyan vontatójármű, amelyet kizárólag vagy elsősorban a félpótkocsiktól különböző pótkocsik vontatására terveztek és építettek.
3.5.	BE	Pickup teherautó	Olyan, legfeljebb 3 500 kg legnagyobb tömegű jármű, amely ülőhelyei és raktere nem ugyanabban a térben helyezkednek el.
3.6.	BX	Járóképes alváz vezetőfülkével vagy motorházzal	Olyan nem teljes jármű, amely pusztán a (teljes vagy részleges) vezetőfülkéből, az alvázkeretből, a meghajtórendszerből és a tengelyekből áll, és amelyet a teherfuvarozó szükségleteinek megfelelő felépítménnyel egészítenek ki.

4. **O kategóriájú járművek**

Hivatk.	Kód	Megnevezés	Fogalommeghatározás
4.1.	DA	Félpótkocsi	Olyan pótkocsi, amelyet arra terveztek és építettek, hogy egy vontatóval vagy egy utánfutó-átalakítóval összekapcsolva a vontatójárműre vagy az utánfutó-átalakítóra jelentős függőleges terhelést fejtsen ki. A járműszerelvény összekapcsolásához használandó berendezésnek egy királycsapból és egy nyeregszerkezetből kell állnia.
4.2.	DB	Vonórudas pótkocsi	Olyan pótkocsi, amelynek legalább két tengelye van, amelyek közül legalább egy kormányzott tengely, amely: a) fel van szerelve egy (a pótkocsihoz képest) függőlegesen elmozduló vontatószerkezettel; és b) a vontatójárműre kevesebb mint 100 daN statikus függőleges terhelést továbbít.
4.3.	DC	Középtengelyes pótkocsi	Olyan pótkocsi, amelynek tengelye(i) az (egyenletesen megterhelt) jármű súlypontjának közelében úgy helyezkedik (helyezkednek) el, hogy a vontatójárművet csak kis mértékű statikus függőleges erővel terhelje (terheljék), amely nem lépi túl a pótkocsi legnagyobb súlyának 10 %-át, illetve kisebb, mint 1 000 daN (a kettő közül a kisebb érték számít).

▼**M12**

Hivatk.	Kód	Megnevezés	Fogalommeghatározás
4.4.	DE	Merev vonórudas pótkocsi	Egytengelyes vagy egy tengelycsoportos, a középtengelyes pótkocsi fogalmának nem megfelelő pótkocsi, amelyet vonórúddal szereltek fel, amely szerkezeténél fogva legfeljebb 4 000 daN statikus terhelést továbbít a vontatójárműnek. A járműszerelvény összekapcsolásához használandó berendezés nem állhat királycsapból és nyeregszerkezetből.

▼M12

1. függelék

Eljárás annak ellenőrzésére, hogy be lehet-e sorolni egy járművet a terepjárók kategóriájába

0. **Általános rendelkezések**

0.1. A járművek terepjáróként való besorolásához az ebben a függelékben leírt eljárást kell alkalmazni.

1. **A geometriai mérések vizsgálati feltételei**

1.1. Az M_1 vagy N_1 kategóriájú járműveknek terheletlen állapotban kell lenniük; egy átlagos felnőtt férfi tömegének és méretének megfelelő próbabábut kell a vezetőülésre helyezni, a járművet fel kell tölteni tüzelőanyaggal, hűtőfolyadékkal, kenőanyaggal, és el kell látni szerszámokkal és egy tartalék kerékkel (ha a gyártó ezt mint szokásos tartozékot adja meg).

A próbabábut más, ugyanolyan tömegű eszközzel is lehet helyettesíteni.

1.2. Az 1.1. pontban említett járművektől eltérő járműveket műszakilag megengedett legnagyobb össztömegükig kell terhelni.

A tömeg tengelyek közötti eloszlása a vonatkozó kritériumoknak való megfelelés tekintetében a legrosszabb lehetőségnek kell, hogy megfeleljen.

1.3. A típust képviselő járművet az 1.1. és 1.2. pontban megadott állapotban át kell adni a műszaki szolgálatnak. A járműnek álló helyzetben kell lennie, kerekeinek egyenesen előre kell nézniük.

A talajnak, amelyen a méréseket végzik, a lehető legsimábbnak és legvízszintesebbnek kell lennie (legfeljebb 0,5 %-os lejtés megengedett).

2. **A megközelítési, az elhagyási és a terepszögek mérése**

2.1. A megközelítési szöget az ISO 612:1978 szabvány 6.10. pontja szerint kell mérni.

2.2. Az elhagyási szöget az ISO 612:1978 szabvány 6.11. pontja szerint kell mérni.

2.3. A terepszöget az ISO 612:1978 szabvány 6.9. pontja szerint kell mérni.

2.4. Az elhagyási szög mérésekor az állítható magasságú hátsó aláfutásgátlókat felső helyzetükbe lehet állítani.

2.5. A 2.4. pontban található leírás nem jelent arra vonatkozó kötelezettséget, hogy az alapjárművet eredeti berendezésként hátsó aláfutásgátlóval kell felszerelni. Az alapjármű gyártójának azonban értesíteni kell a következő szakasz gyártóját arról, hogy a járműnek teljesítenie kell az elhagyási szögre vonatkozó követelményeket, amennyiben hátsó aláfutásgátlóval szerelik fel.

3. **A szabad magasság mérése**

3.1. Szabad magasság a tengelyek között

3.1.1. „Szabad magasság a tengelyek között”: a talaj síkja és a jármű legalacsonyabb rögzített pontja közötti legkisebb távolság.

▼M12

A fogalommeghatározás alkalmazásakor az első tengelycsoport utolsó tengelye és a hátsó tengelycsoport első tengelye közötti távolságot kell figyelembe venni.

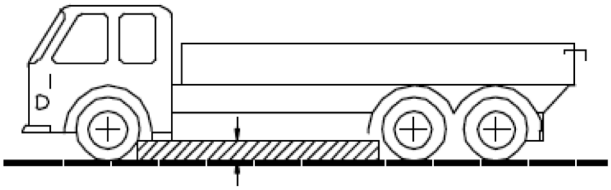

3.1.2. A járműnek egy merev része sem nyúlhat be az ábrán árnyékolással jelölt területre.

3.2. Szabad magasság egy tengely alatt

3.2.1. „Szabad magasság egy tengely alatt”: egy tengelyen a kerekek (ikerabroncsok esetén a belső kerekek) abroncsnyoma középpontján áthaladó, a járműnek a kerekek közötti legalacsonyabb rögzített pontját érintő körív legmagasabb pontja alatti távolság.

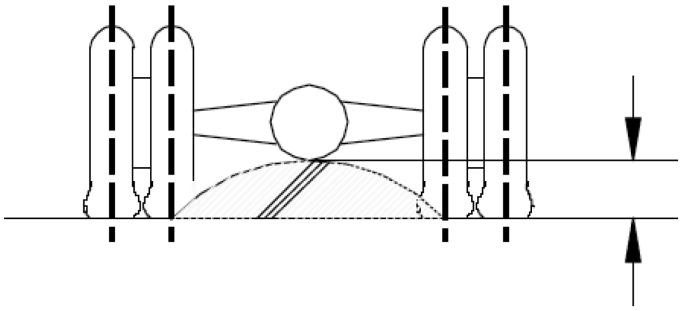

3.2.2. A szabad magasság mérését szükség esetén minden tengelycsoport minden tengelyén el kell végezni.

4. **Hegymászó képesség**

4.1. „Hegymászó képesség”: a jármű azon képessége, hogy egy emelkedőn fel tudjon menni.

4.2. Az M_2, M_3, N_2 és N_3 kategóriájú, nem teljes és teljes járművek hegymászó képességének ellenőrzésére vizsgálatot kell végezni.

4.3. A vizsgálatot a műszaki szolgálat végzi el egy, a vizsgálandó járműtípust képviselő járművön.

4.4. A gyártó kérésére a XVI. mellékletben megadott feltételek mellett a jármű hegymászó képességét virtuális vizsgálatokkal is igazolni lehet.

5. **Vizsgálati feltételek és vizsgálat sikerét/sikertelenségét eldöntő kritériumok**

5.1. 2014. október 31-ig a 97/27/EK irányelv I. mellékletének 7.5. szakaszában leírt feltételek érvényesek.

2014. november 1-jétől a 661/2009/EK európai parlamenti és tanácsi rendelettel ([1]) elfogadott vizsgálati feltételek alkalmazandóak, az említett rendelet 14. cikkével összhangban.

5.2. A járműnek állandó sebességen kell felmenni az emelkedőn, a kerekek hosszanti vagy oldalirányú megcsúszása nélkül.

([1]) HL L 200., 2009.7.31., 1. o.

▼**M12**

2. függelék

A különféle felépítményfajták kódjainak kiegészítésére használt számjegyek

01 Platό;

02 Lenyitható oldalfal;

03 Zárt doboz;

04 Kondicionált felépítmény szigetelt falakkal és a belső hőmérséklet megtartására szolgáló berendezéssel;

05 Kondicionált felépítmény szigetelt falakkal, de a belső hőmérséklet megtartására szolgáló berendezés nélkül;

06 Elhúzható ponyvás;

07 Cserélhető felépítmény;

08 Konténerszállító;

09 Emelőhoroggal felszerelt járművek;

10 Billenőplató;

11 Tartály;

12 Veszélyes áruk szállítására szolgáló tartály;

13 Élőállat-szállító;

14 Járműszállító;

15 Betonkeverő;

16 Betonszivattyús jármű;

17 Rönkszállító;

18 Hulladékgyűjtő jármű;

19 Utcaseprő, takarító, csatornatisztító;

20 Kompresszor;

21 Csónakszállító;

22 Siklórepülő-szállító;

23 Kiskereskedelmi vagy kiállítási célokat szolgáló járművek;

24 Autómentő;

25 Létrás jármű;

26 Darus tehergépjármű (de nem a II. melléklet A. részének 5. szakaszában meghatározott önjáró daru);

27 Emelőkosaras gépjárművek;

28 Talajfúró jármű;

29 Alacsony padlós pótkocsi;

30 Üvegszállító;

31 Tűzoltóautó;

99 Olyan felépítmény, amely nem szerepel ezen a listán.

▼M1

III. MELLÉKLET

A JÁRMŰVEK EK-TÍPUSJÓVÁHAGYÁSÁRA VONATKOZÓ ADATKÖZLŐ LAP

(Az értelmező megjegyzések az I. melléklet utolsó oldalán találhatók)

I. RÉSZ

Az alábbi adatokat három példányban, tartalomjegyzékkel együtt kell benyújtani. A rajzokat megfelelő méretben, kellő részletességgel, A4-es formátumban vagy A4-es formátumra összehajtogatva kell beadni. Amennyiben vannak fényképek, azoknak megfelelően részletesnek kell lenniük.

A. **M és N kategóriájú járművek**

0. ÁLTALÁNOS

0.1. Gyártmány (a gyártó által bejegyzett védjegy): ……

0.2. Típus: ……

0.2.1. Kereskedelmi név (nevek) (amennyiben van): ……

0.3. Típusazonosító ismertetőjelek, amennyiben azok fel vannak tüntetve a járművön ([b]): ……

0.3.1. A jelölés elhelyezése: ……

0.4. Járműkategória ([c]): ……

0.4.1. A jármű osztályozása a rendeltetése szerint szállítandó veszélyes áruk alapján: ……

▼M15

0.5. A gyártó vállalat neve és címe: .....

▼M1

0.8. Az összeszerelő üzem(ek) címe(i): ……

0.9. A gyártó képviselőjének neve és címe (ha van ilyen): ……

1. A JÁRMŰ ÁLTALÁNOS SZERKEZETI JELLEMZŐI

1.1. Egy reprezentatív járműről készített fényképek és/vagy rajzok:

1.3. A tengelyek és kerekek száma: ……

1.3.1. Két kerékkel ellátott tengelyek száma és helyzete: ……

1.3.2. Kormányzott tengelyek száma és helyzete: ……

1.3.3. Hajtott tengelyek (száma, helyzete, összekapcsolása): ……

1.4. Alváz (amennyiben van) (átfogó rajz): ……

1.6. Motor helye és elrendezése: ……

1.8. Vezető helye: bal/jobb ([1])

1.8.1. A jármű baloldali/jobboldali közlekedésre van kialakítva ([1])

▼M15

1.9. Tüntesse fel, ha a vontatójármű félpótkocsik vagy egyéb pótkocsik vontatására szolgál, valamint ha a pótkocsi félpótkocsi, vonórudas, középtengelyes vagy merev vonórúddal felszerelt pótkocsi: .....

1.10. Tüntesse fel, ha a járművet speciálisan áruk szabályozott hőmérsékleti feltételekkel történő szállítására tervezték: .....

▼M15

2. TÖMEGEK ÉS MÉRETEK ([f]) ([g]) ([7])

(kg-ban és mm-ben) (adott esetben utalva a rajzokra)

▼M1

2.1. **Tengelytáv(ok) (teljes terhelésnél)** ([g1]): …

2.1.1. *Két tengellyel rendelkező járművek:* ……

2.1.2. *Három vagy több tengellyel rendelkező járművek*

2.1.2.1. Egymást követő tengelyek közötti távolság a legelső tengelytől a leghátsó tengely felé haladva: ……

2.1.2.2. Teljes tengelytávolság: ……

2.3.1. Az egyes kormányzott tengelyek nyomtávjai ([g4]): ……

2.3.2. Az összes többi tengely nyomtávja ([g4]): ……

2.4. **A jármű mérettartománya** (teljes)

2.4.1. *A felépítmény nélküli alváznál:*

2.4.1.1. Hossz ([g5]): ……

2.4.1.1.1. Legnagyobb megengedett hossz: ……

2.4.1.1.2. Legkisebb megengedett hossz: ……

2.4.1.2. Szélesség ([g7]): ……

2.4.1.2.1. Legnagyobb megengedett szélesség: ……

2.4.1.2.2. Legkisebb megengedett szélesség: ……

2.4.1.3. Magasság (menetkész állapotban) ([g8]) (állítható magasságú felfüggesztés esetén jelölni kell a rendes menethelyzetet): …..

2.4.2. *Felépítménnyel ellátott alvázra*

2.4.2.1. Hossz ([g5]): ……

2.4.2.1.1. Rakfelület hosszúsága: ……

2.4.2.2. Szélesség ([g7]): ……

2.4.2.2.1. A falak vastagsága (áruk szabályozott hőmérsékleti feltételek közötti szállítására tervezett járművek esetén): ……

2.4.2.3. Magasság (menetkész állapotban) ([g8]) (állítható magasságú felfüggesztés esetén jelölni kell a rendes menethelyzetet): …..

▼M15

2.5. **Nem teljes jármű esetében a kormányzott tengely(ek)re jutó legkisebb tömeg:** .....

2.6. **Menetkész tömeg** ([h])

a) legnagyobb és legkisebb mindegyik változatra: .....

b) az egyes kivitelek tömege (táblázatban): .....

▼M15

2.6.1. E tömeg tengelyek közötti megoszlása, valamint félpótkocsi, merev vonórúddal felszerelt, vagy középtengelyes pótkocsi esetében a terhelés a csatlakozónál:

a) legnagyobb és legkisebb mindegyik változatra: .....

b) az egyes kivitelek tömege (táblázatban): .....

2.6.2. A nem kötelező felszerelések tömege (lásd az 1230/2012/EU rendelet 2. cikkének (5) bekezdésben található fogalommeghatározást): .....

▼M1

2.7. Nem teljes jármű esetében **a befejezett jármű** gyártó által megadott **legkisebb tömege**: .....

2.8. A gyártó által megadott, **műszakilag megengedett legnagyobb össztömeg** ([i]) ([3]): .....

2.8.1. Ennek a tömegnek a megoszlása a tengelyek között félpótkocsi, középtengelyes pótkocsi esetében terhelés az összekapcsolási ponton ([3]): .....

2.9. **Az egyes tengelyekre jutó, műszakilag megengedett legnagyobb tömeg:** .....

▼M15

2.10. **Az egyes tengelycsoportokra jutó műszakilag megengedett tömeg:** .....

2.11. **A vontatójármű által vontatható, műszakilag megengedett legnagyobb össztömeg**

Az alábbiak esetében:

▼M1

2.11.1. Vonórudas pótkocsi: .....

2.11.2. Félpótkocsi: .....

2.11.3. Középtengelyes pótkocsi: .....

▼M15

2.11.4. Merev vonórúddal felszerelt pótkocsi: .....

2.11.5. A járműszerelvény műszakilag megengedett legnagyobb terhelt tömege ([3]): .....

▼M1

2.11.6. A fékezetlen pótkocsi legnagyobb tömege: .....

▼M15

2.12. **A műszakilag megengedett legnagyobb össztömeg az összekapcsolási ponton:**

2.12.1. Vontatójármű használata esetén: .....

2.12.2. Félpótkocsi, középtengelyes vagy merev vonórúddal felszerelt pótkocsi esetében: .....

2.16. **Nyilvántartásbavételi/forgalombahelyezési legnagyobb megengedett össztömeg (nem kötelező)**

2.16.1. Nyilvántartásbavételi/forgalombahelyezési legnagyobb megengedett terhelt tömeg: .....

2.16.2. Az egyes tengelyekre jutó, nyilvántartásbavételi/forgalombahelyezési legnagyobb megengedett tömeg, illetve félpótkocsi vagy középtengelyes pótkocsi használata esetén az összekapcsolási pontra eső tervezett, gyártó által meghatározott terhelés, amennyiben az kisebb, mint az összekapcsolási pontra eső műszakilag megengedett össztömeg: .....

2.16.3. Az egyes tengelycsoportokra jutó, nyilvántartásbavételi/forgalombahelyezési legnagyobb megengedett tömeg: .....

2.16.4. Nyilvántartásbavételi/forgalombahelyezési legnagyobb megengedett vontatható össztömeg: .....

2.16.5. A járműszerelvény nyilvántartásbavételi/forgalombahelyezési legnagyobb megengedett össztömege: .....

▼M1

3.	MOTOR ([k])
3.1.	**A motor gyártója:** .....
3.1.1.	A gyártó motorkódja (a motoron feltüntetett jelölés szerint vagy más azonosítási módszerrel): .....
3.1.2.	Jóváhagyási szám (adott esetben), ideértve a tüzelőanyag azonosító jelölését is: ....
	(Csak nehéz haszongépjárművek)
3.2.	**Belső égésű motor**
3.2.1.1.	Működési elv külső gyújtású motor/kompressziós gyújtású motor ([1])
	Ciklus: négyütemű/kétütemű/forgódugattyús ([1])
3.2.1.2.	A hengerek száma és elrendezése: .....
3.2.1.3.	Hengerűrtartalom ([m]): ..... cm^3
3.2.1.6.	A motor rendes alapjárati fordulatszáma ([2]): ..... min^{-1}
3.2.1.8.	Maximum net power ([n]): …. kW, … min^{-1}-en (a gyártó által megadott érték)

▼M11

3.2.1.11.	(Csak Euro VI) A gyártó hivatkozásai az 582/2011/EU rendelet 5., 7. és 9. cikkében előírt dokumentációcsomagra, mely lehetővé teszi a jóváhagyó hatóság számára a kibocsátás-ellenőrzési stratégiák és a jármű NO_x-szabályozásra szolgáló megoldások helyes működésének biztosítására szolgáló fedélzeti rendszereinek az értékelését

▼M1

3.2.2.1.	Könnyű haszongépjárművek: gázolaj/benzin/PB-gáz/földgáz vagy biometán/etanol (E 85)/biodízel/hidrogén ([1]) ([6])

▼M11

3.2.2.2.	Dízel/benzin/PB-gáz/földgáz-H/földgáz-L/földgáz-HL/dízel-etanol (ED95)/etanol (E85) nehéz tehergépjárművek ([1]) ([6])
3.2.2.2.1.	(Csak Euro VI) A gyártó által az 582/2011/EU rendelet I. mellékletének 1.1.3. pontja szerint megadott, a motorral kompatibilis tüzelőanyagok (szükség szerint)

▼M1

3.2.2.4.	A jármű tüzelőanyagának típusa: ..... Tiszta gázüzemű, kettős üzemű, vegyes üzemű ([1])
3.2.2.5.	A tüzelőanyagban elfogadható legnagyobb biotüzelőanyag-mennyiség (a gyártó által megadott érték) a térfogat …….. %-ában
3.2.3.	*Tüzelőanyag-tartály(ok)*
3.2.3.1.	Üzemi tüzelőanyag-tartály(ok)
3.2.3.1.1.	Az egyes tartályok száma és térfogata: .....
3.2.3.2.	Tartalék tüzelőanyag-tartály(ok)
3.2.3.2.1.	Az egyes tartályok száma és térfogata: .....

▼M1

3.2.4. *Tüzelőanyag-ellátás*

3.2.4.1. Porlasztó(ko)n keresztül: igen/nem ([1])

3.2.4.2. Tüzelőanyag-befecskendezésen keresztül (csak kompressziós gyújtású motoroknál): igen/nem ([1])

3.2.4.2.2. Működési elve: közvetlen befecskendezésű/előkamrás/örvénykamrás ([1])

3.2.4.3. Tüzelőanyag-befecskendezésen keresztül (csak külső gyújtású motornál): igen/nem ([1])

3.2.7. *Hűtőrendszer:* folyékony/levegő ([1])

3.2.8. *Szívórendszer*

3.2.8.1. Feltöltő: igen/nem ([1])

3.2.8.2. Töltőlevegő-hűtő: igen/nem ([1])

▼M11

3.2.8.3.3. (Csak az Euro VI) A szívórendszer tényleges nyomásesése a motor névleges fordulatszámánál és 100 %-os terhelésnél: kPa

▼M1

3.2.9. *Kipufogórendszer*

▼M11

3.2.9.2.1. (Csak az Euro VI) A kipufogórendszer azon alkotóelemeinek leírása és/vagy rajza, melyek nem alkotják a motorrendszer részét

3.2.9.3.1. (Csak az Euro VI) Tényleges kipufogási ellennyomás névleges fordulatszámon és 100 %-os terhelésnél (csak kompressziós gyújtású motoroknál): ..... kPa

▼M1

3.2.9.4. Kipufogódob(ok) típusa, jelölése: …

Ha a külső zaj miatt szükséges, csökkentő intézkedések a motorházban és a motoron: .....

3.2.9.5. A kipufogónyílás elhelyezése: .....

▼M11

3.2.9.7.1. (Csak az Euro VI) A kipufogórendszer elfogadható térfogata: ..... dm^3

▼M1

3.2.12. *Légszennyezés elleni intézkedések*

▼M11

3.2.12.1.1. (Csak az Euro VI) Forgattyúházból származó kibocsátások visszavezetésére szolgáló eszköz: vannak/nincsenek ([2])

Ha van, annak leírása és rajza:

Ha nincs, meg kell felelni az 582/2011/EU rendelet V. mellékletének

▼M1

3.2.12.2. További, légszennyezés elleni berendezések (amennyiben vannak, és más pontban nem szerepelnek)

3.2.12.2.1. Katalizátor: igen/nem ([1])

3.2.12.2.1.11. Regenerálási rendszerek/kipufogógáz-utókezelő rendszerek eljárása, leírása: .....

▼M1

3.2.12.2.1.11.6. Elhasználható reagensek: igen/nem ([1])

3.2.12.2.1.11.7. A katalitikus reakcióhoz szükséges reagens típusa és koncentrációja: .....

3.2.12.2.2. Oxigénérzékelő: igen/nem ([1])

3.2.12.2.3. Légbefúvás: igen/nem ([1])

3.2.12.2.4. Kipufogógáz-visszavezetés: igen/nem ([1])

3.2.12.2.5. Párolgási emissziókat csökkentő berendezés: igen/nem ([1])

3.2.12.2.6. Részecskeszűrő: igen/nem ([1])

▼M11

3.2.12.2.6.9. Más rendszerek: vannak/nincsenek ([1])

3.2.12.2.6.9.1. Leírás és működés

▼M1

3.2.12.2.7. Fedélzeti diagnosztikai (OBD) rendszer: igen/nem ([1])

▼M11

3.2.12.2.7.0.1. (Csak az Euro VI) A fedélzeti diagnosztika szerinti motorcsaládban képviselt motorcsaládok száma

3.2.12.2.7.0.2. (Csak az Euro VI) A fedélzeti diagnosztika szerinti motorcsaládok jegyzéke (adott esetben)

3.2.12.2.7.0.3. (Csak az Euro VI) A fedélzeti diagnosztika szerinti motorcsaládok száma, melyekbe az alapmotor/a motorcsalád tagja beletartozik:

3.2.12.2.7.0.4. (Csak az Euro VI) A gyártó hivatkozásai az 582/2011/EU rendelet 5. cikke (4) bekezdésének c) pontjában és 9. cikkének (4) bekezdésében előírt és az említett rendelet X. mellékletében a fedélzeti diagnosztikai rendszer jóváhagyásának céljaira meghatározott fedélzeti diagnosztikai dokumentációra

3.2.12.2.7.0.5. (Csak az Euro VI) Adott esetben a gyártó hivatkozása a fedélzeti diagnosztikával ellátott motorrendszer járműbe történő beépítésének dokumentációjára

3.2.12.2.7.0.6. (Csak az Euro VI) Adott esetben a gyártó hivatkozása a jóváhagyott motor fedélzeti diagnosztikai rendszerének járműbe történő beépítésével kapcsolatos dokumentációcsomagra

3.2.12.2.7.0.7. (Csak az Euro VI) A hibajelző szöveges leírása és/vagy rajza ([6])

3.2.12.2.7.0.8. (Csak az Euro VI) A fedélzeti diagnosztikai rendszerrel való külső kommunikációra szolgáló interfész szöveges leírása és/vagy rajza ([6])

3.2.12.2.7.6.5. (Csak az Euro VI) Fedélzeti diagnosztikai kommunikációs protokoll szabvány: ([4])

3.2.12.2.7.7. (Csak az Euro VI) A gyártó hivatkozása az 582/2011/EU rendelet 5. cikke (4) bekezdésének d) pontjában és 9. cikke (4) bekezdésében a jármű fedélzeti diagnosztikai és a jármű javítási és karbantartási információk elérésére vonatkozó rendelkezéseknek való megfelelés céljaira előírt, fedélzeti diagnosztikával kapcsolatos információkra, vagy

▼**M11**

3.2.12.2.7.7.1. A 3.2.12.2.7.7. szakaszban előírt gyártói hivatkozás helyett hivatkozás az 582/2011/EU rendelet III. mellékletének 4. függelékében szereplő adatközlő lap mellékletére, mely tartalmazza a következő táblázatot, a megadott példa szerint kitöltve:

Összetevő – Hibakód – Ellenőrzési stratégia – Hibaészlelési kritériumok – Hibajelző bekapcsolási kritériumai – Másodlagos paraméterek – Előkondicionálás – Igazolási eljárás

Katalizátor – P0420 – Az 1. és a 2. oxigénérzékelőtől jövő jelek – Az 1. és a 2. érzékelőtől jövő jelek közötti különbség – 3. ciklus – Fordulatszám, motorterhelés, levegő/tüzelőanyag arány, katalizátor-hőmérséklet – Két 1. típusú ciklus – 1. típus

▼**M1**

3.2.12.2.8. Egyéb rendszerek (leírás és működés): .....

▼**M11**

3.2.12.2.8.1. Az NO_x-szabályozásra szolgáló megoldások helyes működését biztosító rendszerek

3.2.12.2.8.2. (Csak az Euro VI) Állandó jelleggel kiiktatott használatkorlátozású motor, mentőszolgálatok általi vagy az ezen irányelv 2. cikke (3) bekezdésének b) pontjában meghatározott járművekben való használatra: van/nincs

3.2.12.2.8.3. (Csak az Euro VI) A fedélzeti diagnosztika szerinti motorcsaládban az NO_x-szabályozásra szolgáló megoldások helyes működésének biztosításakor figyelembe vett motorcsaládok száma

3.2.12.2.8.4. (Csak az Euro VI) A fedélzeti diagnosztika szerinti motorcsaládok jegyzéke (adott esetben)

3.2.12.2.8.5. (Csak az Euro VI) A fedélzeti diagnosztika szerinti motorcsaládok száma, melyekbe az alapmotor/a motorcsalád tagja beletartozik

3.2.12.2.8.6. (Csak az Euro VI) A reagens hatóanyagtartalmának a figyelmeztető rendszert működésbe nem hozó legalacsonyabb koncentrációja (CD_{min}): (térfogat %)

3.2.12.2.8.7. (Csak az Euro VI) Adott esetben a gyártó hivatkozása az NO_x-szabályozásra szolgáló megoldások helyes működését biztosító rendszerek járműbe történő beépítésének dokumentációjára

3.2.12.2.8.8. A jármű NO_x-szabályozásra szolgáló megoldásai helyes működésének biztosítására szolgáló fedélzeti berendezések

3.2.12.2.8.8.1. A kúszó üzemmód aktiválása:

„kikapcsolás újraindítást követően”/„kikapcsolás tüzelőanyaggal való újrafeltöltés követően”/„kikapcsolás leállítást követően” ([7])

3.2.12.2.8.8.2. Adott esetben a gyártó hivatkozása a jóváhagyott motor NO_x-szabályozásra szolgáló megoldásai helyes működésének biztosítására szolgáló rendszerek járműbe történő beépítésével kapcsolatos dokumentációcsomagra

▼M11

3.2.12.2.8.8.3. A figyelmeztető jelzés szöveges leírása és/vagy rajza ([6])

▼M1

3.2.12.2.9. Nyomatékszabályozó: igen/nem ([1])

3.2.13.1. Az elnyelési együttható jelzésének elhelyezése (csak kompressziós gyújtású motoroknál): .....

3.2.15. PB-gáz tüzelőanyag-ellátó rendszer: igen/nem ([1])

3.2.16. Földgáztüzelőanyag-ellátó rendszer: igen/nem ([1])

▼M11

3.2.17.8.1.0.1. (Csak az Euro VI) Önműködően alkalmazkodó? igen/nem ([1])

3.2.17.8.1.0.2. (Csak az Euro VI) PB-gáz/földgáz-H/földgáz-L/földgáz-HL adott összetételéhez való kalibrálás ([1])

PB-gáz/földgáz-H_t/földgáz-L_t/földgáz-HL_t adott összetételéhez való átalakítás ([1])

▼M1

3.3. **Villanymotor**

3.3.1. Típus (tekercselés, gerjesztés): .....

3.3.1.1. Legnagyobb óránkénti teljesítmény: ..... kW

3.3.1.2. Üzemi feszültség: V

3.3.2. Akkumulátor

3.3.2.4. Elhelyezés: .....

3.4. **Motor vagy motorkombináció**

3.4.1. Hibrid elektromos jármű: igen/nem ([1])

3.4.2. Hibrid elektromos jármű kategóriája: járművön kívüli töltés/nem járművön kívüli töltés: ([1])

▼M11

3.5.4. *(Csak az Euro VI) Nagy teljesítményű motorok CO_2-kibocsátása*

3.5.4.1. (Csak az Euro VI) A kibocsátott CO_2 tömege a WHSC-vizsgálatban ..... g/kWh

3.5.4.2. (Csak az Euro VI) A kibocsátott CO_2 tömege a WHTC-vizsgálatban ..... g/kWh

3.5.5. *(Csak az Euro VI) Nagy teljesítményű motorok tüzelőanyag-fogyasztása*

3.5.5.1. (Csak az Euro VI) Tüzelőanyag-fogyasztás a WHSC-vizsgálatban ..... g/kWh

3.5.5.2. (Csak az Euro VI) Tüzelőanyag-fogyasztás a WHTC-vizsgálatban ..... g/kWh

▼M1

3.6.5. *Kenőanyag hőmérséklete*

legkisebb: .... K

legnagyobb: ..... K

4. ERŐÁTVITEL (p)

4.2. **Típusa** (mechanikus, hidraulikus, villamos stb.): ……

4.5. **Sebességváltó**

4.5.1. *Típus* (kézi/automata/FVE (fokozatmentesen változtatható erőátvitel)) ([1])

4.6. **Áttételi viszonyszámok**

Sebességfokozat	Belső áttételi viszonyszám (a sebességváltó kimenőtengely fordulatszáma a motorhoz viszonyítva)	Végső áttételi viszonyszám(ok) (a sebességváltó kimenőtengely fordulatszáma a hajtott kerék fordulatszámához viszonyítva)	Összáttételi viszonyszám
Legnagyobb érték az FVE-nél			
1			
2			
3			
…			
Legkisebb érték az FVE-nél			
Hátramenet			

4.7. **A jármű legnagyobb sebessége** (km/h) (q).....

4.9. **Menetíró:** igen/nem ([1])

4.9.1. *Jóváhagyási jel:* ……

▼M13

4.11. **Sebességváltás-jelző**

4.11.1. Hangjelzés: van/nincs ([1]). Ha van, akkor a hangzás és a járművezető fülében észlelhető hangerősség megadása db(A)-ban. (A hangjelzés bármikor ki- és bekapcsolható.)

4.11.2. A(z) 65/2012/EU rendelet I. melléklet 4.6. pontja szerinti adatok (típusjóváhagyáskor határozzák meg)

▼M1

5. TENGELYEK

5.1. Az egyes tengelyek leírása: ……

5.2. Gyártmány: ……

5.3. Típus: ……

5.4. Felemelhető tengely(ek) elhelyezkedése: ……

5.5. Terhelésátcsoportosító tengely(ek) elhelyezkedése: ……

6. FELFÜGGESZTÉS

6.2. Az egyes tengelyek vagy kerekek felfüggesztésének típusa és kialakítása: ……

6.2.1. Szintbeállítás: igen/nem/választható ([1])

6.2.3. Légrugózás a hajtott tengely(ek)en: igen/nem ([1])

▼M1

6.2.3.1. A hajtott tengely felfüggesztése a légrugózással egyenértékű: igen/nem ([1])

6.2.4. Légrugózás a nem hajtott tengely(ek)en: igen/nem ([1])

6.2.4.1. A nem hajtott tengely(ek) felfüggesztése a légrugózással egyenértékű: igen/nem ([1])

6.6.1. *Gumiabroncs/kerék kombinációja (kombinációi)*

a) gumiabroncsok esetén meg kell adni a méret meghatározását, az értéket, a legkisebb sebességkategória jelzését, a gördülő ellenállást az ISO 28580-nal összhangban (adott esetben) ([r]);

b) a kerekek esetében adja meg az abroncsmérete(ke)t és a kiegyenlítés(eke)t

6.6.1.1. Tengelyek

6.6.1.1.1. 1. tengely: ……

6.6.1.1.2. 2. tengely: ……

stb.

6.6.1.2. Pótkerék (ha van): ……

6.6.2. *A gördülési sugarak alsó és felső határértékei*

6.6.2.1. 1. tengely: ……

6.6.2.2. 2. tengely: ……

stb.

7. KORMÁNYMŰ

7.2. **Áttétel és vezérlés**

7.2.1. A kormányzási áttétel típusa (adott esetben az első és hátsó tengelyre meghatározva): ……

7.2.2. Csatlakozás a kerekekhez (ideértve a mechanikus módszerektől eltérő módszereket is; adott esetben az első és hátsó tengelyre meghatározva): ……

7.2.3. A kormányrásegítés módja, ha van ilyen: ……

8. FÉKBERENDEZÉS

8.5. Blokkolásgátló fékrendszer: igen/nem/választható ([1])

8.9. Fékrendszerek rövid leírása a 71/320/EGK irányelv IX. melléklete 1. függeléke kiegészítésének 1.6. pontja alapján: ……

8.11. A fékberendezés(ek) típusának/típusainak részletes adatai: …..

9. FELÉPÍTMÉNY

9.1. A felépítmény típusa a II. melléklet C. részében meghatározott kódok szerint: ……

9.3. **Ajtók, zárszerkezetek, csuklópántok**

9.3.1. Ajtók összeállítása és az ajtók száma: ……

9.9. **Közvetett látást biztosító eszközök**

9.9.1. Visszapillantó tükrök, minden egyes visszapillantó tükörre megadva:

9.9.1.1. Gyártmány: ……

▼M1

9.9.1.2. Típus-jóváhagyási jel: ……

9.9.1.3. Változat: ……

9.9.1.6. A hátrafelé irányuló látómezőt befolyásoló választható berendezések: ……

9.9.2. Közvetett látást biztosító, tükrökön kívüli eszközök: ……

9.9.2.1. A berendezés típusa és leírása: ……

9.10. **Belső elrendezés**

9.10.3. *Ülések*

9.10.3.1. Ülőhelyek száma ([s]): ……

9.10.3.1.1. Elhelyezése és elrendezése: ……

9.10.3.2. Kizárólag a jármű álló helyzetében használható ülések: …….

9.10.4.1. Fejtámlák típusai: egybeépített/leszerelhető/különálló ([1])

9.10.4.2. Ek-típus-jóváhagyási szám(ok), ha van(nak): ……

9.10.8 A légkondicionáló rendszerben hűtőközegként használt gáz: ..

9.10.8.1. A légkondicionáló rendszert úgy tervezték-e meg, hogy 150-nél nagyobb globális felmelegedési potenciállal rendelkező, üvegházhatást okozó fluorozott gázokat tartalmazzon: igen/nem ([1])

9.12.2. A kiegészítő utasbiztonsági rendszerek jellege és elhelyezkedése (meg kell jelölni): ……

(B = bal oldal, J = jobb oldal, K = közép)

		Teljes Ek-típus-jóváhagyási jel	Változata, ha van	Övet a magassághoz állító berendezés (meg kell jelölni: igen/nem/választható)
Első üléssor	B			
	K			
	J			
Második üléssor (*)	B			
	K			
	J			

(*) A táblázat szükség szerint kiegészíthető azon járművek esetén, amelyekben több mint két sor ülés van, vagy több mint három ülés van elhelyezve a jármű teljes szélességében.

9.17. **Hatóságilag előírt táblák**

9.17.1. A hatóságilag előírt táblák és feliratok, valamint a jármű azonosítási száma helyéről készített fényképek és/vagy rajzok: ……

9.17.2. A hatóságilag előírt táblák és feliratok fényképe és/vagy rajza (teljes minta méretekkel együtt): ……

▼M1

9.17.3. A jármű azonosító számának fényképe és/vagy rajza (teljes minta méretekkel együtt): .....

9.17.4.1. Az ISO 3779:1983 szabvány 5.3. pontjában előírt követelményeknek való megfelelés érdekében használt második csoportban, és adott esetben a harmadik csoportban szereplő jelek magyarázata: .....

9.17.4.2. Amennyiben a második csoportba tartozó jeleket használnak az ISO 3779:1983 szabvány 5.4. pontja követelményeinek teljesítéséhez, ezeket a jeleket meg kell adni: .....

9.22. **Mellső aláfutás elleni védelem**

9.22.0. Felszerelve: igen/nem/nem teljes ([1])

9.23. **Gyalogosvédelem**

9.23.1. A jármű elülső részének (külső és belső) fényképeket és/vagy rajzokat is tartalmazó részletes leírása, annak szerkezete, méretei, referenciavonalai és a felhasznált anyagok, ideértve bármilyen beszerelt aktív védelmi rendszer részleteit.

▼M2

9.24. **Elülső védelmi rendszerek**

9.24.1. Általános elrendezés (rajzok vagy fényképek), amely jelzi az elülső védelmi rendszerek helyét és rögzítését:

9.24.3. A szükséges rögzítések teljes részletezése és a rögzítéshez szükséges teljes körű utasítások, a forgatónyomatékra vonatkozó előírásokat is beleértve:

▼M1

11. VONTATÓK ÉS PÓTKOCSIK, VALAMINT FÉLPÓTKOCSIK KÖZÖTTI CSATLAKOZTATÁS

11.1. Felszerelt vagy felszerelendő csatlakozóberendezés(ek) fajtája és típusa: .....

11.3. Használati útmutató a csatlakozótípus járműhöz való csatlakoztatásához, és a járművön lévő rögzítési pontok fényképei vagy rajzai, ahogyan azt a gyártó megadja; kiegészítő információk, ha a csatlakozótípus csak meghatározott járműtípus-változatra vagy -kivitelezésre korlátozott: .....

11.4. Speciális vontatóbak vagy emelőlemezek beszerelésére vonatkozó információk: .....

11.5. Típus-jóváhagyási szám(ok): .....

12. VEGYES

12.7.1. 24 GHz-es rövid hatótávolságú radarkészülékkel felszerelt jármű: Igen/Nem ([1])

13. HELYI ÉS TÁVOLSÁGI AUTÓBUSZOKRA VONATKOZÓ KÜLÖNLEGES RENDELKEZÉSEK

13.1. **A jármű osztálya:** I. osztály/II. osztály/III. osztály/A. osztály/B. osztály ([1])

▼M1

13.1.2. Azok az alváztípusok, amelyekre a típusjóváhagyással rendelkező felépítmény felszerelhető (gyártó(k) és járműtípus(ok)): .

13.3. **Az** (ülő és álló) **utasok száma**

13.3.1. Összesen (N): ……

13.3.2. Felső szint (N_a) ([1]): ……

13.3.3. Alsó szint (N_b) ([1]): ……

13.4. **Az** (ülő) **utasok száma**

13.4.1. Összesen (A): ……

13.4.2. Felső szint (A_a) ([1]): ……

13.4.3. Alsó szint (A_b) ([1]): ……

13.4.4. Kerekes székeknek fenntartott helyek száma az M_2 és M_3 kategóriájú járművek esetében: ……

16. JÁRMŰJAVÍTÁSI ÉS -KARBANTARTÁSI INFORMÁCIÓKHOZ VALÓ HOZZÁFÉRÉS

16.1. A járműjavítási és -karbantartási információkhoz való hozzáférést biztosító fő weboldal címe: ……

B. **O kategória**

0. ÁLTALÁNOS

0.1. Gyártmány (a gyártó által bejegyzett védjegy): ……

0.2. Típus: ……

0.2.1. Kereskedelmi név (nevek) (amennyiben van): ……

0.3. Típusazonosító ismertetőjelek, amennyiben azok fel vannak tüntetve a járművön ([b]): ……

0.3.1. A jelölés elhelyezése: ……

0.4. Járműkategória ([c]): ……

0.4.1. A jármű osztályozása a rendeltetése szerint szállítandó veszélyes áruk alapján: ……

▼M15

0.5. A gyártó vállalat neve és címe: .....

▼M1

0.8. Az összeszerelő üzem(ek) címe(i): ……

0.9. A gyártó képviselőjének neve és címe (ha van ilyen): ……

1. A JÁRMŰ ÁLTALÁNOS SZERKEZETI JELLEMZŐI

1.1. Egy reprezentatív járműről készített fényképek és/vagy rajzok:

1.3. A tengelyek és kerekek száma: ……

1.3.1. Két kerékkel ellátott tengelyek száma és helyzete: ……

▼M1

1.3.2. Kormányzott tengelyek száma és helyzete: ……

1.4. Alváz (amennyiben van) (átfogó rajz): ……

▼M15

1.9. Tüntesse fel, ha a vontatójármű félpótkocsik vagy egyéb pótkocsik vontatására szolgál, valamint ha a pótkocsi félpótkocsi, vonórudas, középtengelyes vagy merev vonórúddal felszerelt pótkocsi: .....

1.10. Tüntesse fel, ha a járművet speciálisan áruk szabályozott hőmérsékleti feltételekkel történő szállítására tervezték: .....

2. TÖMEGEK ÉS MÉRETEK ([f]) ([g]) ([7])

(kg-ban és mm-ben) (adott esetben utalva a rajzokra)

▼M1

2.1. **Tengelytáv(ok) (teljes terhelésnél)** ([g1])

2.1.1. Két tengellyel rendelkező járművek

2.1.2. *Három vagy több tengellyel rendelkező járművek*

2.1.2.1. A legelső és a leghátsó tengely közötti tengelytávolság: …….

2.1.2.2. Teljes tengelytávolság: ……

2.3.1. Az egyes kormányzott tengelyek nyomtávjai ([g4]): ……

2.3.2. Az összes többi tengely nyomtávja ([g4]): ……

2.4. **A jármű mérettartománya** (teljes)

2.4.1. *A felépítmény nélküli alváznál*

2.4.1.1. Hossz ([g5]): ……

2.4.1.1.1. Legnagyobb megengedett hossz: ……

2.4.1.1.2. Legkisebb megengedett hossz: ……

2.4.1.1.3. Félpótkocsik esetén a legnagyobb megengedett vonórúdhossz ([g6]): ……

2.4.1.2. Szélesség ([g7]): ……

2.4.1.2.1. Legnagyobb megengedett szélesség: ……

2.4.1.2.2. Legkisebb megengedett szélesség: ……

2.4.2. *Felépítménnyel ellátott alvázra*

2.4.2.1. Hossz ([g5]): ……

2.4.2.1.1. Rakfelület hosszúsága: ……

2.4.2.1.2. Félpótkocsik esetén a legnagyobb megengedett vonórúdhossz ([g6]): ……

2.4.2.2. Szélesség ([g7]): ……

2.4.2.2.1. A falak vastagsága (áruk szabályozott hőmérsékleti feltételek közötti szállítására tervezett járművek esetén): ……

2.4.2.3. Magasság (menetkész állapotban) ([g8]) (állítható magasságú felfüggesztés esetén jelölni kell a rendes menethelyzetet): …..

▼M15

2.6. **Menetkész tömeg** ([h])

a) legnagyobb és legkisebb mindegyik változatra: .....

b) az egyes kivitelek tömege (táblázatban): .....

2.6.1. E tömeg tengelyek közötti megoszlása, valamint félpótkocsi, merev vonórúddal felszerelt, vagy középtengelyes pótkocsi esetében a terhelés a csatlakozónál: …

a) legnagyobb és legkisebb mindegyik változatra: .....

b) az egyes kivitelek tömege (táblázatban): .....

2.6.2. A nem kötelező felszerelések tömege (lásd az 1230/2012/EU rendelet 2. cikkének (5) bekezdésében található fogalommeghatározást): .....

▼M1

2.7. Nem teljes jármű esetében **a befejezett jármű** gyártó által megadott **legkisebb tömege**: ……

2.8. A gyártó által megadott, **műszakilag megengedett legnagyobb össztömeg** ([i]) ([3]): ……

2.8.1. Ennek a tömegnek a megoszlása a tengelyek között félpótkocsi, középtengelyes pótkocsi esetében terhelés az összekapcsolási ponton ([3]): ……

2.9. **Az egyes tengelyekre jutó, műszakilag megengedett legnagyobb tömeg:** ……

▼M15

2.10. **Az egyes tengelycsoportokra jutó, műszakilag megengedett legnagyobb tömeg:** .....

2.12. **A műszakilag megengedett legnagyobb tömeg az összekapcsolási ponton:**

2.12.2. Félpótkocsi, középtengelyes vagy merev vonórúddal felszerelt pótkocsi esetében: .....

2.16. **Nyilvántartásbavételi/forgalombahelyezési legnagyobb megengedett össztömeg (nem kötelező)**

2.16.1. Nyilvántartásbavételi/forgalombahelyezési legnagyobb megengedett terhelt tömeg: .....

2.16.2. Az egyes tengelyekre jutó nyilvántartásbavételi/forgalombahelyezési legnagyobb megengedett össztömeg, illetve félpótkocsi vagy középtengelyes pótkocsi használata esetén az összekapcsolási pontra eső tervezett, gyártó által meghatározott terhelés, amennyiben az kisebb, mint az összekapcsolási pontra eső műszakilag megengedett legnagyobb össztömeg: .....

2.16.3. Az egyes tengelycsoportokra jutó, nyilvántartásbavételi/forgalombahelyezési legnagyobb megengedett össztömeg: .....

▼M1

2.16.4. A gépjármű által vontatható, tervezett nyilvántartásbavételi/forgalombahelyezési műszakilag megengedett legnagyobb össztömeg (az egyes műszaki kialakításokhoz több bejegyzés is tartozhat ([5])): ……

▼M15

_____

▼M1

4. ERŐÁTVITEL

4.7. A jármű legnagyobb sebessége (km/h) ([q])

5. TENGELYEK

5.1. Az egyes tengelyek leírása: ……

5.2. Gyártmány: ……

5.3. Típus: ……

5.4. Felemelhető tengely(ek) elhelyezkedése: ……

5.5. Terhelésátcsoportosító tengely(ek) elhelyezkedése: ……

6. FELFÜGGESZTÉS

6.2. Az egyes tengelyek vagy kerekek felfüggesztésének típusa és kialakítása: ……

6.2.1. Szintbeállítás: igen/nem/választható ([1])

6.2.4. Légrugózás a nem hajtott tengely(ek)en: igen/nem ([1])

6.2.4.1. A nem hajtott tengely(ek) felfüggesztése a légrugózással egyenértékű: igen/nem ([1])

6.6.1. *Gumiabroncs/kerék kombinációja (kombinációi)*

a) gumiabroncsok esetén meg kell adni a méret meghatározását, az értéket, a legkisebb sebességkategória jelzését, a gördülő ellenállást az ISO 28580-nal összhangban (adott esetben) ([r]);

b) a kerekek esetében adja meg az abroncsmérete(ke)t és a kiegyenlítés(eke)t

6.6.1.1. T e n g e l y e k

6.6.1.1.1. 1. tengely: ……

6.6.1.1.2. 2. tengely: ……

stb.

6.6.1.2. Pótkerék (ha van): ……

6.6.2. *A gördülési sugarak felső és alsó határértékei*

6.6.2.1. 1. tengely: ……

6.6.2.2. 2. tengely: ……

stb.

7. KORMÁNYMŰ

7.2. **Áttétel és vezérlés**

7.2.1. A kormányzási áttétel típusa (adott esetben az első és hátsó tengelyre meghatározva): ……

7.2.2. A kerekekkel való összeköttetés (beleértve a mechanikai módszerektől eltérő módszereket is; (adott esetben az első és a hátsó tengelyre meghatározva): ……

7.2.3. A kormányrásegítés módja, ha van ilyen: ……

▼**M1**

8. FÉKBERENDEZÉS

8.5. Blokkolásgátló fékrendszer: igen/nem/választható ([1])

8.9. Fékrendszerek rövid leírása a 71/320/EGK irányelv IX. melléklete 1. függeléke kiegészítésének 1.6. pontja alapján: ……

9. FELÉPÍTMÉNY

9.1. A felépítmény típusa a II. melléklet C. részében meghatározott kódok szerint: ……

9.17. **Hatóságilag előírt táblák**

9.17.1. A hatóságilag előírt táblák és feliratok, valamint a jármű azonosítási száma helyéről készített fényképek és/vagy rajzok: ……

9.17.2. A hatóságilag előírt táblák és feliratok fényképe és/vagy rajza (teljes minta méretekkel együtt): ……

9.17.3. A jármű azonosító számának fényképe és/vagy rajza (teljes minta méretekkel együtt): ……

9.17.4.1. Az ISO 3779:1983 szabvány 5.3. pontjában előírt követelményeknek való megfelelés érdekében használt második csoportban, és adott esetben a harmadik csoportban szereplő jelek magyarázata: ……

9.17.4.2. Amennyiben a második csoportba tartozó jeleket használnak az ISO 3779:1983 szabvány 5.4. pontja követelményeinek teljesítéséhez, ezeket a jeleket fel kell tüntetni: ……

11. VONTATÓK ÉS PÓTKOCSIK, VALAMINT FÉLPÓTKOCSIK KÖZÖTTI CSATLAKOZTATÁS

11.1. Felszerelt vagy felszerelendő csatlakozóberendezés(ek) fajtája és típusa: ……

11.5. Típus-jóváhagyási szám(ok): ……

II. RÉSZ

Az alábbi táblázat az I. részben felsorolt adatok kombinációit tartalmazza a járműtípus kivitelein és változatain belül

A jellemző száma	Összes	1. kivitel	2. kivitel	3. kivitel	n. kivitel

Megjegyzések:

a) Egy típuson belül minden egyes változathoz külön táblázatot kell készíteni.

b) Azokat az adatokat, amelyek kombinációja egy változaton belül nincs korlátozva, az »összes« rovatban kell felsorolni.

c) Az adatokat a célnak megfelelő eltérő formátumban is meg lehet adni, illetve ezek az I. részben megadott adatokkal együtt is megadhatók.

▼M1

d) Minden egyes változatot és minden egyes kivitelt egy betűkből és számokból álló alfanumerikus kóddal kell beazonosítani, amelyet az érintett jármű megfelelőségi nyilatkozatán (IX. melléklet) is fel kell tüntetni.

e) A XI. melléklet szerinti változato(ka)t egyedi alfanumerikus kóddal kell azonosítani.

III. RÉSZ

Típus-jóváhagyási számok

Az alábbi táblázatban a szükséges adatokat az erre a járműtípusra a IV. vagy a XI. melléklet szerint alkalmazandó tárgyak tekintetében kell megadni. (Az egyes tárgyak tekintetében valamennyi vonatkozó jóváhagyást közölni kell. Azonban az alkatrészekre vonatkozó információt ennél a pontnál olyan mértékig kell megadni, amennyire az ilyen információ a beszerelési előírással kapcsolatos jóváhagyási bizonyítványban szerepel.)

Tárgy	Típus-jóváhagyási szám vagy vizsgálati jegyzőkönyv száma (***)	A típusjóváhagyást (*) vagy vizsgálati jegyzőkönyvet (**) kibocsátó tagállam vagy szerződő fél (***)	Kiterjesztés dátuma	Változat (ok)/Kivitel(ek)

(*) A felülvizsgált 1958. évi megállapodás szerződő felei.
(**) Akkor kell feltüntetni, ha a típus-jóváhagyási számból nem állapítható meg.
(***) Akkor kell feltüntetni, ha a gyártó a 9. cikk (6) bekezdésének rendelkezéseit alkalmazza. Az alkalmazott jogszabályt ilyen esetben a második oszlopban kell feltüntetni.

Aláírás: ……

Beosztás: ……

Dátum: ……

▼M1

IV. MELLÉKLET

▼M12

A JÁRMŰVEK EK-TÍPUSJÓVÁHAGYÁSÁHOZ SZÜKSÉGES KÖVETELMÉNYEK

▼M14

I. RÉSZ

A korlátlan sorozatban gyártott járművek EK-típusjóváhagyására vonatkozó szabályozási aktusok

Tétel	Tárgy	Szabályozási aktus	Alkalmazandóság									
			M_1	M_2	M_3	N_1	N_2	N_3	O_1	O_2	O_3	O_4
1	Megengedett zajszint	70/157/EGK irányelv	X	X	X	X	X	X				
2	Könnyű gépjárművek (Euro 5 és Euro 6) kibocsátása/információk elérhetősége	715/2007/EK rendelet	X (1)	X (1)		X (1)	X (1)					
3	Tüzelőanyag-tartályok/hátsó aláfutásgátlók	70/221/EGK irányelv	X (2)	X (2)	X (2)	X (2)	X (2)	X (2)	X	X	X	X
3A	Tűzveszély elleni védelem (folyékonytüzelőanyag-tartályok)	661/2009/EK rendelet 34. sz. ENSZ-EGB-előírás	X	X	X	X	X	X	X	X	X	X
3B	Hátsó ráfutásgátlók (RUPD) és beépítésük; hátsó ráfutás elleni védelem	661/2009/EK rendelet 58. sz. ENSZ-EGB-előírás.	X	X	X	X	X	X	X	X	X	X
4	Hátsó rendszámtábla elhelyezése	70/222/EGK irányelv	X	X	X	X	X	X	X	X	X	X
4A	Hátsó rendszámtáblák felszerelésének helye és rögzítésének módja	661/2009/EK rendelet 1003/2010/EU rendelet	X	X	X	X	X	X	X	X	X	X
5	Kormányzási erőkifejtés	70/311/EGK irányelv	X	X	X	X	X	X	X	X	X	X
5A	Kormányberendezés	661/2009/EK rendelet 79. sz. ENSZ-EGB-előírás	X	X	X	X	X	X	X	X	X	X
6	Ajtózárak és csuklópántok	70/387/EGK irányelv	X			X	X	X				

▼M14

Tétel	Tárgy	Szabályozási aktus	Alkalmazandóság									
			M_1	M_2	M_3	N_1	N_2	N_3	O_1	O_2	O_3	O_4
6A	Járműbe való bejutás és manőverezőképesség	661/2009/EK rendelet 130/2012/EU rendelet	X	X	X	X	X	X				
6B	Ajtózárak és ajtórögzítő elemek	661/2009/EK rendelet 11. sz. ENSZ-EGB-előírás	X			X						
7	Hangjelzés	70/388/EGK irányelv	X	X	X	X	X	X				
7A	Hangjelző berendezések és hangjelzések	661/2009/EK rendelet 28. sz. ENSZ-EGB-előírás	X	X	X	X	X	X				
8	Közvetett látást biztosító eszközök	2003/97/EK irányelv	X	X	X	X	X	X				
8A	Közvetett látást biztosító eszközök és beépítésük	661/2009/EK rendelet 46. sz. ENSZ-EGB-előírás	X	X	X	X	X	X				
9	Fékezés	71/320/EGK irányelv	X	X	X	X	X	X	X	X	X	X
9A	Járművek és pótkocsik fékezése	661/2009/EK rendelet 13. sz. ENSZ-EGB-előírás		X (3)	X (3)	X (3)	X (3)	X (3)	X (3)	X (3)	X (3)	X (3)
9B	Személygépjárművek fékezése	661/2009/EK rendelet 13-H. ENSZ-EGB-előírás	X (4)			X (4)						
10	Rádiózavar (elektromágneses összeférhetőség)	72/245/EGK irányelv	X	X	X	X	X	X	X	X	X	X
10A	Elektromágneses összeférhetőség	661/2009/EK rendelet 10. sz. ENSZ-EGB-előírás	X	X	X	X	X	X	X	X	X	X
12	Belső berendezések	74/60/EGK irányelv	X									
12A	Belső berendezések	661/2009/EK rendelet 21. sz. ENSZ-EGB-előírás	X									
13	Lopásgátló és indításgátló berendezés	74/61/EGK irányelv	X	X	X	X	X	X				

▼M14

Tétel	Tárgy	Szabályozási aktus	Alkalmazandóság									
			M_1	M_2	M_3	N_1	N_2	N_3	O_1	O_2	O_3	O_4
13A	Gépjárművek jogosulatlan használat elleni védelme	661/2009/EK rendelet 18. sz. ENSZ-EGB-előírás		X ([4A])	X ([4A])		X ([4A])	X ([4A])				
13B	Gépjárművek jogosulatlan használat elleni védelme	661/2009/EK rendelet 116. sz. ENSZ-EGB-előírás	X			X						
14	Védelmet nyújtó kormányberendezés	74/297/EGK irányelv	X			X						
14A	A vezető kormányszerkezettel szembeni védelme ütközés esetén	661/2009/EK rendelet 12. sz. ENSZ-EGB-előírás	X			X						
15	Ülések szilárdsága	74/408/EGK irányelv	X	X	X	X	X	X				
15A	Ülések, azok rögzítései és fejtámlák	661/2009/EK rendelet 17. sz. ENSZ-EGB-előírás	X	X ([4B])	X ([4B])	X	X	X				
15B	Nagy személyszállító gépjárművek ülései	661/2009/EK rendelet 80. sz. ENSZ-EGB-előírás		X	X							
16	Kiálló részek	74/483/EGK irányelv	X									
16A	Kiálló részek	661/2009/EK rendelet 26. sz. ENSZ-EGB-előírás	X									
17	Sebességmérő és hátrameneti berendezések	75/443/EGK irányelv	X	X	X	X	X	X				
17A	Járműbe való bejutás és manőverezőképesség	661/2009/EK rendelet 130/2012/EU rendelet	X	X	X	X	X	X				
17B	Sebességmérő berendezés és annak beépítése	661/2009/EK rendelet 39. sz. ENSZ-EGB-előírás	X	X	X	X	X	X				
18	Hatóságilag előírt táblák	76/114/EGK irányelv	X	X	X	X	X	X	X	X	X	X

▼M14

Tétel	Tárgy	Szabályozási aktus	Alkalmazandóság									
			M_1	M_2	M_3	N_1	N_2	N_3	O_1	O_2	O_3	O_4
18A	Hatóságilag előírt gyári adattábla és jármű-azonosító szám	661/2009/EK rendelet 19/2011/EU rendelet	X	X	X	X	X	X	X	X	X	X
19	Biztonsági övek rögzítései	76/115/EGK irányelv	X	X	X	X	X	X				
19A	A biztonsági öv rögzítési pontjai, ISOFIX rögzítési rendszerek és ISOFIX felső hevederrögzítési pontok	661/2009/EK rendelet 14. sz. ENSZ-EGB-előírás	X	X	X	X	X	X				
20	Világító- és fényjelző berendezések felszerelése	76/756/EGK irányelv	X	X	X	X	X	X	X	X	X	X
20A	Világító- és fényjelző berendezések beépítése járművekbe	661/2009/EK rendelet 48. sz. ENSZ-EGB-előírás	X	X	X	X	X	X	X	X	X	X
21	Fényvisszaverők	76/757/EGK irányelv	X	X	X	X	X	X	X	X	X	X
21A	Gépjárművekre és pótkocsijaikra felszerelt fényvisszaverő eszközök	661/2009/EK rendelet sz. ENSZ-EGB-előírás	X	X	X	X	X	X	X	X	X	X
22	Hátsó méretjelző lámpák, első (oldalsó) helyzetjelző, hátsó (oldalsó) helyzetjelző lámpák, féklámpák, oldalsó jelző és nappali menetlámpák	76/758/EGK irányelv	X	X	X	X	X	X	X	X	X	X
22A	Gépjárművek és pótkocsijaik első és hátsó helyzetjelző lámpái, féklámpái és méretjelző lámpái	661/2009/EK rendelet 7. sz. ENSZ-EGB-előírás	X	X	X	X	X	X	X	X	X	X
22B	Gépjárművek nappali menetjelző lámpái	661/2009/EK rendelet 87. sz. ENSZ-EGB-előírás	X	X	X	X	X	X				
22C	A gépjárművekre és pótkocsijaikra felszerelt oldalsó helyzetjelző lámpák	661/2009/EK rendelet sz. ENSZ-EGB-előírás	X	X	X	X	X	X	X	X	X	X
23	Irányjelző lámpák	76/759/EGK irányelv	X	X	X	X	X	X	X	X	X	X

▼M14

Tétel	Tárgy	Szabályozási aktus	Alkalmazandóság									
			M_1	M_2	M_3	N_1	N_2	N_3	O_1	O_2	O_3	O_4
23A	Gépjárművek és pótkocsijaik irányjelző lámpái	661/2009/EK rendelet 6. sz. ENSZ-EGB-előírás	X	X	X	X	X	X	X	X	X	X
24	Hátsórendszámtábla-megvilágító lámpák	76/760/EGK irányelv	X	X	X	X	X	X	X	X	X	X
24A	Gépjárművek és pótkocsijaik hátsó rendszámtábláinak megvilágítása	661/2009/EK rendelet 4. sz. ENSZ-EGB-előírás	X	X	X	X	X	X	X	X	X	X
25	Fényszóró (izzóval)	76/761/EGK irányelv	X	X	X	X	X	X				
25A	A gépi meghajtású járművek európai aszimmetrikus tompított fényt, távolsági fényt vagy mindkettőt kibocsátó, sajtolt burás fényszórói	661/2009/EK rendelet 31. sz. ENSZ-EGB-előírás	X	X	X	X	X	X				
25B	Gépjárművek és pótkocsijaik jóváhagyott lámpaegységeibe szánt izzólámpák	661/2009/EK rendelet 37. sz. ENSZ-EGB-előírás	X	X	X	X	X	X	X	X	X	X
25C	Gázkisüléses fényforrással ellátott gépjárműfényszórók	661/2009/EK rendelet 98. sz. ENSZ-EGB-előírás	X	X	X	X	X	X				
25D	Gépjárművek jóváhagyott gázkisüléses lámpaegységeiben használatos gázkisüléses fényforrások	661/2009/EK rendelet 99. sz. ENSZ-EGB-előírás	X	X	X	X	X	X				
25E	Gépjárművek aszimmetrikus tompított fényt, távolsági fényt vagy mindkettőt kibocsátó, izzólámpákkal és/vagy LED-modulokkal felszerelt fényszórói	661/2009/EK rendelet 112. sz. ENSZ-EGB-előírás	X	X	X	X	X	X				

▼M14

Tétel	Tárgy	Szabályozási aktus	Alkalmazandóság									
			M_1	M_2	M_3	N_1	N_2	N_3	O_1	O_2	O_3	O_4
25F	Gépjárművek adaptív fényszórórendszerei (AFS)	661/2009/EK rendelet 123. sz. ENSZ-EGB-előírás	X	X	X	X	X	X				
26	Ködfényszórók	76/762/EGK irányelv	X	X	X	X	X	X				
26A	Gépjárművek első ködfényszórói	661/2009/EK rendelet 19. sz. ENSZ-EGB-előírás	X	X	X	X	X	X				
27	Gépjárművontató szerkezetek	77/389/EGK irányelv	X	X	X	X	X	X				
27A	Elvontató berendezések	661/2009/EK rendelet 1005/2010/EU rendelet	X	X	X	X	X	X				
28	Hátsó ködlámpák	77/538/EGK irányelv	X	X	X	X	X	X	X	X	X	X
28A	Gépjárművek és pótkocsijaik hátsó ködlámpái	661/2009/EK rendelet 38. sz. ENSZ-EGB-előírás	X	X	X	X	X	X	X	X	X	X
29	Hátrameneti lámpák	77/539/EGK irányelv	X	X	X	X	X	X	X	X	X	X
29A	Gépjárművekre és pótkocsijaikra felszerelt tolatólámpák	661/2009/EK rendelet 23. sz. ENSZ-EGB-előírás	X	X	X	X	X	X	X	X	X	X
30	Várakozást jelző lámpák	77/540/EGK irányelv	X	X	X	X	X	X				
30A	Gépjárművek parkolólámpái	661/2009/EK rendelet 77. sz. ENSZ-EGB-előírás	X	X	X	X	X	X				
31	Biztonsági övek és utasbiztonsági rendszerek	77/541/EGK irányelv	X	X	X	X	X	X				
31A	Biztonsági övek, utasbiztonsági rendszerek, gyermekbiztonsági rendszerek és ISOFIX gyermekbiztonsági rendszerek	661/2009/EK rendelet 16. sz. ENSZ-EGB-előírás	X	X	X	X	X	X				

▼M14

Tétel	Tárgy	Szabályozási aktus	Alkalmazandóság									
			M_1	M_2	M_3	N_1	N_2	N_3	O_1	O_2	O_3	O_4
32	Menetirányú látótér	77/649/EGK irányelv	X									
32A	Menetirányú látómező	661/2009/EK rendelet 125. sz. ENSZ-EGB-előírás	X									
33	Kezelőszervek, ellenőrző és visszajelző lámpák jelölése	78/316/EGK irányelv	X	X	X	X	X	X				
33A	Kézi működtetésű kezelőszervek, visszajelző lámpák és kijelzők elhelyezése és azonosítása	661/2009/EK rendelet 121. sz. ENSZ-EGB-előírás	X	X	X	X	X	X				
34	Jég-/páramentesítés	78/317/EGK irányelv	X	(5)	(5)	(5)	(5)	(5)				
34A	Szélvédő-jégmentesítő és -párátlanító berendezések	661/2009/EK rendelet 672/2010/EU rendelet	X	(5)	(5)	(5)	(5)	(5)				
35	Ablaktörlő és ablakmosó rendszerek	78/318/EGK irányelv	X	(6)	(6)	(6)	(6)	(6)				
35A	Szélvédőtörlő és szélvédőmosó rendszerek	661/2009/EK rendelet 1008/2010/EU rendelet	X	(6)	(6)	(6)	(6)	(6)				
36	Fűtés	2001/56/EK irányelv	X	X	X	X	X	X	X	X	X	X
36A	Fűtési rendszerek	661/2009/EK rendelet 122. sz. ENSZ-EGB-előírás	X	X	X	X	X	X	X	X	X	X
37	Kerékdobok	78/549/EGK irányelv	X									
37A	Kerékdobok	661/2009/EK rendelet 1009/2010/EU rendelet	X									
38	Fejtámlák	78/932/EGK irányelv	X									
38A	A jármű ülésével egybeépített vagy különálló fejtámlák (fejtámaszok)	661/2009/EK rendelet 25. sz. ENSZ-EGB-előírás	X	X	X	X	X	X				
40	Motorteljesítmény	80/1269/EGK irányelv	X (7)	X (7)	X (7)	X (7)	X (7)	X (7)				

▼M14

Tétel	Tárgy	Szabályozási aktus	Alkalmazandóság									
			M_1	M_2	M_3	N_1	N_2	N_3	O_1	O_2	O_3	O_4
41	Nagy teljesítményű járművek kibocsátásai (Euro IV és V)	2005/55/EK irányelv	X ([8])	X ([8])	X	X ([8])	X ([8])	X				
41A	Nehéz tehergépjárművek kibocsátásai (Euro IV)/információkhoz való hozzáférés	595/2009/EK rendelet	X ([9])	X ([9])	X	X ([9])	X ([9])	X				
42	Oldalsó védelem	89/297/EGK irányelv					X	X			X	X
42A	Tehergépjárművek oldalsó aláfutásgátlója	661/2009/EK rendelet 73. sz. ENSZ-EGB-előírás					X	X			X	X
43	A felcsapódó víz elleni védelem	91/226/EGK irányelv				X	X	X	X	X	X	X
43A	A felcsapódó víz elleni védőrendszerek	661/2009/EK rendelet 109/2011/EU rendelet				X	X	X	X	X	X	X
44	Tömegek és méretek (gépkocsik)	92/21/EGK irányelv	X									
44A	Tömegek és méretek	661/2009/EK rendelet 1230/2012/EU rendelet	X									
45	Biztonsági üvegezés	92/22/EGK irányelv	X	X	X	X	X	X	X	X	X	X
45A	Biztonsági üvegezésre alkalmas anyagok és azok járművekbe való beszerelése	661/2009/EK rendelet 43. sz. ENSZ-EGB-előírás	X	X	X	X	X	X	X	X	X	X
46	Gumiabroncsok	92/23/EGK irányelv	X	X	X	X	X	X	X	X	X	X
46A	Gumiabroncsok felszerelése	661/2009/EK rendelet 458/2011/EU rendelet	X	X	X	X	X	X	X	X	X	X
46B	Gépjárművek és pótkocsijaik (C1 osztályú) gumiabroncsai	661/2009/EK rendelet 30. sz. ENSZ-EGB-előírás	X			X			X	X		
46C	Haszongépjárművek és pótkocsijuk (C2 és C3 osztályú) gumiabroncsai	661/2009/EK rendelet 54. sz. ENSZ-EGB-előírás		X	X	X	X	X			X	X

▼M14

Tétel	Tárgy	Szabályozási aktus	Alkalmazandóság									
			M_1	M_2	M_3	N_1	N_2	N_3	O_1	O_2	O_3	O_4
46D	Gumiabroncsok gördülési zaja, nedves tapadása, illetve gördülési ellenállása (C1, C2 és C3 osztály)	661/2009/EK rendelet 117. sz. ENSZ-EGB-előírás	X	X	X	X	X	X	X	X	X	X
46E	Ideiglenes használatra szánt tartalékegység, defekttűrő gumiabroncsok/rendszer és abroncsnyomás-ellenőrző rendszer	661/2009/EK rendelet 64. sz. ENSZ-EGB-előírás	X ([9A])			X ([9A])						
47	Sebességkorlátozó készülékek	92/24/EGK irányelv		X	X		X	X				
47A	Járművek sebességkorlátozása	661/2009/EK rendelet 89. sz. ENSZ-EGB-előírás		X	X		X	X				
48	Tömegek és méretek (a 44. tétel alá tartozó járművektől eltérő járművek)	97/27/EK irányelv		X	X	X	X	X	X	X	X	X
48A	Tömegek és méretek	661/2009/EK rendelet 1230/2012/EU rendelet		X	X	X	X	X	X	X	X	X
49	Vezetőfülke kiálló részei	92/114/EGK irányelv				X	X	X				
49A	Haszongépjárművek vezetőfülkéjének a hátfal síkja előtti kiálló részei	661/2009/EK rendelet 61. sz. ENSZ-EGB-előírás				X	X	X				
50	Kapcsolószerkezetek	94/20/EK irányelv	X ([10])	X ([10])	X ([10])	X ([10])	X ([10])	X ([10])	X	X	X	X
50A	Járműszerelvények mechanikus csatlakozó-alkatrészei	661/2009/EK rendelet 55. sz. ENSZ-EGB-előírás	X ([10])	X ([10])	X ([10])	X ([10])	X ([10])	X ([10])	X	X	X	X
50B	Rövid vonószerkezetek (CCD); jóváhagyott típusú rövid vonószerkezet felszerelése	661/2009/EK rendelet 102. sz. ENSZ-EGB-előírás					X ([10])	X ([10])			X ([10])	X ([10])

▼M14

Tétel	Tárgy	Szabályozási aktus	Alkalmazandóság									
			M_1	M_2	M_3	N_1	N_2	N_3	O_1	O_2	O_3	O_4
51	Gyúlékonyság	95/28/EK irányelv			X							
51A	Egyes gépjármű-kategóriák belső kialakításában használt anyagok égési tulajdonságai	661/2009/EK rendelet 118. sz. ENSZ-EGB-előírás			X							
52	Buszok és távolsági buszok	2001/85/EK irányelv		X	X							
52A	M_2 és M_3 kategóriájú járművek	661/2009/EK rendelet 107. sz. ENSZ-EGB-előírás		X	X							
52B	Nagy személyszállító járművek felépítményének szilárdsága	661/2009/EK rendelet 66. sz. ENSZ-EGB-előírás		X	X							
53	Frontális ütközés	96/79/EK irányelv	X ([11])									
53A	Utasok frontális ütközéssel szembeni védelme	661/2009/EK rendelet 94. sz. ENSZ-EGB-előírás	X ([11])									
54	Oldalsó ütközés	96/27/EK irányelv	X ([12])			X ([12])						
54A	Utasok oldalirányú ütközés esetén történő védelme	661/2009/EK rendelet 95. sz. ENSZ-EGB-előírás	X ([12])			X ([12])						
55	(üres)											
56	Veszélyes áruk közúti szállítására szolgáló járművek	98/91/EK irányelv				X ([13])	X ([13])	X ([13])	X ([13])	X ([13])	X ([13])	X ([13])
56A	Veszélyes anyagok szállítására szolgáló járművek	661/2009/EK rendelet 105. sz. ENSZ-EGB-előírás				X ([13])	X ([13])	X ([13])	X ([13])	X ([13])	X ([13])	X ([13])
57	Elülső aláfutásgátlás	2000/40/EK irányelv					X	X				

▼M14

Tétel	Tárgy	Szabályozási aktus	Alkalmazandóság									
			M_1	M_2	M_3	N_1	N_2	N_3	O_1	O_2	O_3	O_4
57A	Elülső aláfutásgátló berendezések (FUPD) és beépítésük; elülső aláfutás elleni védelem	661/2009/EK rendelet 93. sz. ENSZ-EGB-előírás					X	X				
58	Gyalogosvédelem	78/2009/EK rendelet	X			X						
59	Újrafelhasználhatóság	2005/64/EK irányelv	X			X		-				
60	(üres)											
61	Légkondicionáló rendszerek	2006/40/EK irányelv	X			X ([14])						
62	Hidrogénrendszer	79/2009/EK rendelet	X	X	X	X	X	X				
63	Általános biztonság	661/2009/EK rendelet	X ([15])	X ([15])	X ([15])	X ([15])	X ([15])	X ([15])	X ([15])	X ([15])	X ([15])	X ([15])
64	Sebességváltás-jelzők	661/2009/EK rendelet 65/2012/EU rendelet	X									
65	Fejlett vészfékező rendszer	661/2009/EK rendelet 347/2012/EU rendelet		X	X		X	X				
66	Sávelhagyásra figyelmeztető rendszer	661/2009/EK rendelet 351/2012/EU rendelet		X	X		X	X				
67	A cseppfolyós PB-gázokhoz szükséges speciális komponensek és azok beszerelése a járműbe	661/2009/EK rendelet 67. sz. ENSZ-EGB-előírás	X	X	X	X	X	X				
68	Jármű-riasztórendszerek	661/2009/EK rendelet 97. sz. ENSZ-EGB-előírás	X			X						
69	Elektromos biztonság	661/2009/EK rendelet 100. sz. ENSZ-EGB-előírás	X	X	X	X	X	X				

▼M14

Tétel	Tárgy	Szabályozási aktus	Alkalmazandóság									
			M_1	M_2	M_3	N_1	N_2	N_3	O_1	O_2	O_3	O_4
70	Nagy nyomású földgázzal (CNG) üzemelő rendszerek különleges alkatrészei és azok beszerelése a járműbe	661/2009/EK rendelet 110. sz. ENSZ-EGB-előírás	X	X	X	X	X	X				

Magyarázó megjegyzések

X Alkalmazandó szabályozási aktus.
Megjegyzés: A kötelezően alkalmazandó ENSZ-EGB-előírások módosítássorozatait a 661/2009/EK rendelet IV. melléklete sorolja fel. Alternatívaként az ezt követően elfogadott módosítássorozatok is megengedettek. A többi lehetőséget lásd az 595/2009/EK rendelet 2. cikkében.

([1]) Legfeljebb 2 610 kg referenciatömegű járműveknél. A gyártó kérésére a legfeljebb 2 840 kg referenciatömegű járművekre is alkalmazható.

([2]) A PB-, illetve sűrítettföldgáz-szerelvénnyel ellátott járművek esetében a 67., illetve a 110. sz. ENSZ-EGB-előírás szerinti járműtípus-jóváhagyás kötelező.

([3]) A 661/2009/EK rendelet 12. cikkének megfelelően elektronikus stabilitásszabályozó rendszer beszerelése kötelező. Ezért a 13. számú ENSZ-EGB-előírás 21. mellékletében foglalt követelmények betartása kötelező az új járműtípusok EK-típusjóváhagyása, valamint az új járművek nyilvántartásba vétele, értékesítése és forgalomba helyezése céljából. A 13. sz. ENSZ-EGB-előírásban megállapított időpontok helyett a 661/2009/EK rendelet 13. cikkében megállapított végrehajtási időpontok alkalmazandók.

([4]) A 661/2009/EK rendelet 12. cikkének megfelelően elektronikus stabilitásszabályozó rendszer beszerelése kötelező. Ezért a 13-H. ENSZ-EGB-előírás 9. mellékletének A. részében foglalt követelmények betartása kötelező az új járműtípusok EK-típusjóváhagyása, valamint az új járművek nyilvántartásba vétele, értékesítése és forgalomba helyezése céljából. A 13-H. ENSZ-EGB-előírásban megállapított időpontok helyett a 661/2009/EK rendelet 13. cikkében megállapított végrehajtási időpontok alkalmazandók.

([4A]) A védőeszköznek, ha van ilyen a járműben, teljesítenie kell a 18. sz. ENSZ-EGB-előírás követelményeit.

([4B]) Ez a rendelet a 80. sz. ENSZ-EGB-előírás hatályán kívül eső ülésekre vonatkozik.

([5]) Az ebbe a kategóriába tartozó járműveknek rendelkezniük kell megfelelő szélvédő-jégmentesítő és -párátlanító berendezéssel.

([6]) Az ebbe a kategóriába tartozó járműveknek rendelkezniük kell megfelelő szélvédőmosó és -törlő berendezéssel.

([7]) Elektromos meghajtással működő járművek esetében a 85. sz. ENSZ-EGB-előírás szerinti járműtípus-jóváhagyás kötelező.

([8]) A több mint 2 610 kg referenciatömegű és az 1. megjegyzésben leírt lehetőségben nem részesülő járműveknél.

([9]) A több mint 2 610 kg referenciatömegű, nem a 715/2007/EK rendelet alapján típusjóváhagyásban részesített járműveknél (amire a gyártó kérése alapján van lehetőség, feltéve, hogy a jármű referenciatömege legfeljebb 2 840 kg). A többi lehetőséget lásd az 595/2009/EK rendelet 2. cikkében.

([9A]) Csak akkor alkalmazandó, ha e járműveket a 64. sz. ENSZ-EGB-előírás hatályába tartozó berendezéssel szerelték fel. A 661/2009/EK rendelet 9. cikkének (2) bekezdésének megfelelően kötelező az M_1 kategóriájú járművekbe abroncsnyomás-ellenőrző rendszert beépíteni.

([10]) Csak a csatlakozóval (csatlakozókkal) felszerelt járművekre vonatkozik.

([11]) A legfeljebb 2,5 tonna műszakilag megengedett legnagyobb össztömegű járművekre vonatkozik.

([12]) Csak olyan járművekre vonatkozik, amelyeken a legalacsonyabb ülés vonatkoztatási pontja („R” pont) legfeljebb 700 mm-rel van a talaj szintje felett.

([13]) Csak akkor alkalmazandó, ha a gyártó veszélyes áruk közúti szállítására tervezett járművek EK-típusjóváhagyását kérelmezi.

([14]) Csak az N_1 kategória I. osztályába tartozó járművekre vonatkozik, a 70/220/EGK irányelv I. mellékletének 5.3.1.4. pontjában szereplő első táblázatban leírtak szerint.

([15]) A gyártó kérésére e tétel alapján is meg lehet adni a típusjóváhagyást a 3A, 3B, 4A, 5A, 6A, 6B, 7A, 8A, 9A, 9B, 10A, 12A, 13A, 13B, 14A, 15A, 15B, 16A, 17A, 17B, 18A, 19A, 20A, 21A, 22A, 22B, 22C, 23A, 24A, 25A, 25B, 25C, 25D, 25E, 25F, 26A, 27A, 28A, 29A, 30A, 31A, 32A, 33A, 34A, 35A, 36A, 37A, 38A, 42A, 43A, 44A, 45A, 46A, 46B, 46C, 46D, 46E, 47A, 48A, 49A, 50A, 50B, 51A, 52A, 52B, 53A, 54A, 56A, 57A és 64–70 tételek alapján történő típusjóváhagyás helyett.

▼M14

1. függelék

A 22. cikk szerint kis sorozatban gyártott járművek típusjóváhagyására vonatkozó szabályozási aktusok

1. Ez a függelék a kis sorozatban gyártott járművek 2012. november 1-jét követően megadott új EK-típusjóváhagyásaira vonatkozik, kivétel az 54A tétel, amely 2014. november 1-jétől alkalmazandó.

2. A kis sorozatban gyártott járművekre 2012. november 1. előtt megadott EK-típusjóváhagyások érvényessége 2016. október 31-én lejár. Amennyiben az érintett típusjóváhagyásokat nem aktualizálták az e függelékben foglalt követelményeknek való megfelelés érdekében, a nemzeti hatóságok ezen irányelv 26. cikke (1) bekezdésének alkalmazásában nem tekintik többé érvényesnek a járművek EK-megfelelőségi nyilatkozatait.

1. *táblázat*

M_1 kategóriájú járművek [1]

Tétel	Tárgy	Szabályozási aktus	Konkrét kérdések	Alkalmazandóság és egyedi követelmények
1	Megengedett zajszint	70/157/EGK irányelv		A
2	Könnyű gépjárművek (Euro 5 és Euro 6) kibocsátása/információk elérhetősége	715/2007/EK rendelet		A
			a) Fedélzeti diagnosztikai (OBD-) rendszerek	A járművet olyan fedélzeti diagnosztikai rendszerrel kell felszerelni, amely megfelel a 692/2008/EK rendelet 4. cikkének (1) és (2) bekezdésében megállapított követelményeknek. (A fedélzeti diagnosztikai rendszert úgy kell kialakítani, hogy legalább a motorvezérlő rendszer meghibásodását rögzítse) A fedélzeti diagnosztikai rendszer felületének képesnek kell lennie a szokásos diagnosztikai eszközökkel való kommunikálásra
			b) Használatban lévő járművek megfelelősége	N/A
			c) Információk elérhetősége	Elegendő, ha a gyártók a járműjavítási és -karbantartási információkhoz biztosítanak hozzáférést azonnal és gyorsan elérhető módon
3A	Tűzveszély elleni védelem (folyékonytüzelőanyag-tartályok)	661/2009/EK rendelet 34. sz. ENSZ-EGB-előírás	a) Folyékonytüzelőanyag-tartályok	B
			b) Beépítés a járműbe	B
4A	Hátsó rendszámtáblák felszerelésének helye és rögzítésének módja	661/2009/EK rendelet 1003/2010/EU rendelet		B

[1] A IV. melléklet I. részéhez fűzött magyarázó megjegyzések az 1. táblázatra is vonatkoznak.

▼**M14**

Tétel	Tárgy	Szabályozási aktus	Konkrét kérdések	Alkalmazandóság és egyedi követelmények
5A	Kormányberendezés	661/2009/EK rendelet 79. sz. ENSZ-EGB-előírás		C
			a) Mechanikus rendszerek	A 79. sz. ENSZ-EGB-előírás 5. szakaszának rendelkezései alkalmazandók A 79. sz. ENSZ-EGB-előírás 6.2. szakaszában előírt valamennyi vizsgálatot el kell végezni, és a 79. sz. ENSZ-EGB-előírás 6.1. szakaszában megállapított követelményeket alkalmazni kell
			b) Összetett elektronikus járművezérlő rendszer	A 79. sz. ENSZ-EGB-előírás 6. mellékletének valamennyi követelménye alkalmazandó Az ezeknek a követelményeknek való megfelelést csak kijelölt műszaki szolgálatok ellenőrizhetik
6A	Ajtózárak és ajtórögzítő elemek	661/2009/EK rendelet 11. sz. ENSZ-EGB-előírás		C
			a) Általános követelmények (a 11. sz. ENSZ-EGB-előírás 5. szakasza)	Valamennyi követelmény alkalmazandó
			a) Működési követelmények (a 11. sz. ENSZ-EGB-előírás 6. szakasza)	Csak a 6.1.5.4. szakaszban és az ajtózárakra vonatkozó 6.3. szakaszban megállapított követelményeket kell alkalmazni
7A	Hangjelző berendezések és hangjelzések	661/2009/EK rendelet 28. sz. ENSZ-EGB-előírás	a) Alkatrészek	X
			b) Beépítés a járműbe	B
8A	Közvetett látást biztosító eszközök és beépítésük	661/2009/EK rendelet 46. sz. ENSZ-EGB-előírás	a) Alkatrészek	X
			b) Beépítés a járműbe	B
9B	Fékezés	661/2009/EK rendelet 13-H. ENSZ-EGB-előírás	a) Tervezési és vizsgálati követelmények	A
			b) Elektronikus menetstabilizáló rendszer és fékasszisztens-rendszer	Az elektronikus menetstabilizáló rendszer és a fékasszisztens-rendszer beépítése nem kötelező. Ha mégis beépítik ezeket a járműbe, meg kell felelniük a 13-H. ENSZ-EGB-előírás követelményeinek
10A	Elektromágneses összeférhetőség	661/2009/EK rendelet 10. sz. ENSZ-EGB-előírás		B

▼**M14**

Tétel	Tárgy	Szabályozási aktus	Konkrét kérdések	Alkalmazandóság és egyedi követelmények
12A	Belső berendezések	661/2009/EK rendelet 21. sz. ENSZ-EGB-előírás		C
			a) Belső elrendezés	
			i. Kapcsolóknak, húzógomboknak stb. a műszerfal síkjából való kinyúlására és lekerekítésük görbületi sugarára vonatkozó előírások	A gyártó kérésére a 21. sz. ENSZ-EGB-előírás 5.1–5.6. szakaszában megállapított követelményektől el lehet tekinteni A 21. sz. ENSZ-EGB-előírás 5.2. szakaszában megállapított követelményeket az 5.2.3.1., az 5.2.3.2. és az 5.2.4. szakasz kivételével alkalmazni kell
			ii. Energiaelnyelési vizsgálatok a műszerfal felső részén	A műszerfal felső részén csak akkor kell az energiaelnyelési vizsgálatokat elvégezni, ha a járműben nincs legalább két elülső légzsák vagy két darab statikus, négy ponton rögzíthető heveder
			iii. Energiaelnyelési vizsgálat az ülések hátsó részén	N/A
			b) Távműködtetésű ablakok, tetőlemezrendszerek és válaszfalrendszerek	A 21. sz. ENSZ-EGB-előírás 5.8. szakaszának valamennyi követelményét alkalmazni kell
13A	Gépjárművek jogosulatlan használat elleni védelme	661/2009/EK rendelet 116. sz. ENSZ-EGB-előírás		A
14A	A vezető kormányszerkezettel szembeni védelme ütközés esetén	661/2009/EK rendelet 12. sz. ENSZ-EGB-előírás		C
				A vizsgálatok akkor kötelezőek, ha a járművön nem végezték el a 94. sz. ENSZ-EGB-előírás szerinti vizsgálato(ka)t (lásd az 53A tételt)
15A	Ülések, azok rögzítései és fejtámlák	661/2009/EK rendelet 17. sz. ENSZ-EGB-előírás		C
			a) Általános követelmények i. Előírások	A 17. sz. ENSZ-EGB-előírás 5.2. szakaszában megállapított követelményeket az 5.2.3. szakasz kivételével alkalmazni kell
			ii. Ülésháttámlák és fejtámlák szilárdsági vizsgálatai	A 17. sz. ENSZ-EGB-előírás 6.2. szakaszában megállapított követelményeket alkalmazni kell

▼M14

Tétel	Tárgy	Szabályozási aktus	Konkrét kérdések	Alkalmazandóság és egyedi követelmények
			iii. A kioldószerkezetek és a beállítórendszerek vizsgálatai	A vizsgálatot a 17. sz. ENSZ-EGB-előírás 7. melléklete szerint kell elvégezni
			b) Fejtámlák i. Előírások	A 17. sz. ENSZ-EGB-előírás 5.4., 5.5., 5.6., 5.10., 5.11. és 5.12. szakaszában megállapított követelményeket az 5.5.2. szakasz kivételével alkalmazni kell
			ii. A fejtámlák szilárdsági vizsgálatai	A 6.4. szakaszban előírt vizsgálatot kell elvégezni
			c) Az utasok elmozdult csomagokkal szembeni védelmével kapcsolatos különleges követelmények	A gyártó kérésére a 26. sz. ENSZ-EGB-előírás 9. mellékletében megállapított követelményektől el lehet tekinteni
16A	Kiálló részek	661/2009/EK rendelet 26. sz. ENSZ-EGB-előírás		C
			a) Általános követelmények	A 26. sz. ENSZ-EGB-előírás 5. szakaszában meghatározott követelmények alkalmazandók
			b) Különleges követelmények	A 26. sz. ENSZ-EGB-előírás 6. szakaszában meghatározott követelmények alkalmazandók
17A	Járműbe való bejutás és manőverezőképesség	661/2009/EK rendelet 130/2012/EU rendelet		D
17B	Sebességmérő berendezés és annak beépítése	661/2009/EK rendelet 39. sz. ENSZ-EGB-előírás		B
18A	Hatóságilag előírt gyári adattábla és járműazonosító szám	661/2009/EK rendelet 19/2011/EU rendelet		B
19A	A biztonsági öv rögzítési pontjai, ISOFIX rögzítési rendszerek és ISOFIX felső hevederrögzítési pontok	661/2009/EK rendelet 14. sz. ENSZ-EGB-előírás		B
20A	Világító- és fényjelző berendezések beépítése járművekbe	661/2009/EK rendelet 48. sz. ENSZ-EGB-előírás		B Az új járműtípusokat a 2008/89/EK irányelv 2. cikkének megfelelően nappali menetjelző lámpákkal kell felszerelni

▼**M14**

Tétel	Tárgy	Szabályozási aktus	Konkrét kérdések	Alkalmazandóság és egyedi követelmények
21A	Gépjárművekre és pótkocsijaikra felszerelt fényvisszaverő eszközök	661/2009/EK rendelet 3. sz. ENSZ-EGB-előírás		X
22A	Gépjárművek és pótkocsijaik első és hátsó helyzetjelző lámpái, féklámpái és méretjelző lámpái	661/2009/EK rendelet 7. sz. ENSZ-EGB-előírás		X
22B	Gépjárművek nappali menetjelző lámpái	661/2009/EK rendelet 87. sz. ENSZ-EGB-előírás		X
22C	A gépjárművekre és pótkocsijaikra felszerelt oldalsó helyzetjelző lámpák	661/2009/EK rendelet 91. sz. ENSZ-EGB-előírás		X
23A	Gépjárművek és pótkocsijaik irányjelző lámpái	661/2009/EK rendelet 6. sz. ENSZ-EGB-előírás		X
24A	Gépjárművek és pótkocsijaik hátsó rendszámtábláinak megvilágítása	661/2009/EK rendelet 4. sz. ENSZ-EGB-előírás		X
25A	A gépi meghajtású járművek európai aszimmetrikus tompított fényt, távolsági fényt vagy mindkettőt kibocsátó, sajtolt burás fényszórói	661/2009/EK rendelet 31. sz. ENSZ-EGB-előírás		X
25B	Gépjárművek és pótkocsijaik jóváhagyott lámpaegységeibe szánt izzólámpák	661/2009/EK rendelet 37. sz. ENSZ-EGB-előírás		X
25C	Gázkisüléses fényforrással ellátott gépjárműfényszórók	661/2009/EK rendelet 98. sz. ENSZ-EGB-előírás		X

▼**M14**

Tétel	Tárgy	Szabályozási aktus	Konkrét kérdések	Alkalmazandóság és egyedi követelmények
25D	Gépjárművek jóváhagyott gázkisüléses lámpaegységeiben használatos gázkisüléses fényforrások	661/2009/EK rendelet 99. sz. ENSZ-EGB-előírás		X
25E	Gépjárművek aszimmetrikus tompított fényt, távolsági fényt vagy mindkettőt kibocsátó, izzólámpákkal és/vagy LED-modulokkal felszerelt fényszórói	661/2009/EK rendelet 112. sz. ENSZ-EGB-előírás		X
25F	Gépjárművek adaptív fényszórórendszerei (AFS)	661/2009/EK rendelet 123. sz. ENSZ-EGB-előírás		X
26A	Gépjárművek első ködfényszórói	661/2009/EK rendelet 19. sz. ENSZ-EGB-előírás		X
27A	Elvontató berendezések	661/2009/EK rendelet 1005/2010/EU rendelet		B
28A	Gépjárművek és pótkocsijaik hátsó ködlámpái	661/2009/EK rendelet 38. sz. ENSZ-EGB-előírás		X
29A	Gépjárművekre és pótkocsijaikra felszerelt tolatólámpák	661/2009/EK rendelet 23. sz. ENSZ-EGB-előírás		X
30A	Gépjárművek parkolólámpái	661/2009/EK rendelet 77. sz. ENSZ-EGB-előírás		X
31A	Biztonsági övek, utasbiztonsági rendszerek, gyermekbiztonsági rendszerek és ISOFIX gyermekbiztonsági rendszerek	661/2009/EK rendelet 16. sz. ENSZ-EGB-előírás	a) Alkatrészek	X
			b) Beszerelési követelmények	B

▼**M14**

Tétel	Tárgy	Szabályozási aktus	Konkrét kérdések	Alkalmazandóság és egyedi követelmények
32A	Menetirányú látómező	661/2009/EK rendelet 125. sz. ENSZ-EGB-előírás		A
33A	Kézi működtetésű kezelőszervek, visszajelző lámpák és kijelzők elhelyezése és azonosítása	661/2009/EK rendelet 121. sz. ENSZ-EGB-előírás		A
34A	Szélvédő-jégmentesítő és -párátlanító berendezések	661/2009/EK rendelet 672/2010/EU rendelet		C
			a) A szélvédő jégmentesítése	Csak a 672/2010/EU rendelet II. mellékletének 1.1.1. szakaszát kell alkalmazni, feltéve, hogy a meleg légáram a szélvédő egész felületét éri, illetve az a teljes felületén elektromosan fűthető
			b) A szélvédő párátlanítása	Csak a 672/2010/EU rendelet II. mellékletének 1.2.1. szakaszát kell alkalmazni, feltéve, hogy a meleg légáram a szélvédő egész felületét éri, illetve az a teljes felületén elektromosan fűthető
35A	Szélvédőtörlő és szélvédőmosó rendszerek	661/2009/EK rendelet 1008/2010/EU rendelet		C
			a) Szélvédőtörlő rendszer	Az 1008/2010/EU rendelet III. mellékletének 1.1–1.1.10. szakaszában megállapított követelmények alkalmazandók Csak az 1008/2010/EU rendelet III. mellékletének 2.1.10. szakaszában leírt vizsgálatot kell elvégezni
			b) Szélvédőmosó rendszer	Az 1008/2010/EU rendelet III. mellékletének 1.2. szakasza alkalmazandó, az 1.2.2., 1.2.3. és 1.2.5. szakaszok kivételével
36A	Fűtési rendszer	661/2009/EK rendelet 122. sz. ENSZ-EGB-előírás		C Fűtési rendszer beépítése nem kötelező
			a) Minden fűtési rendszer	A 122. sz. ENSZ-EGB-előírás 5.3. és 6. szakaszában megállapított követelmények alkalmazandók
			b) PB-gázzal működő fűtési rendszerek	A 122. sz. ENSZ-EGB-előírás 8. mellékletében megállapított követelmények alkalmazandók

▼**M14**

Tétel	Tárgy	Szabályozási aktus	Konkrét kérdések	Alkalmazandóság és egyedi követelmények
37A	Kerékdobok	661/2009/EK rendelet 1009/2010/EU rendelet		B
40	Motorteljesítmény	80/1269/EGK irányelv		A *(Amennyiben a járműgyártó a motort is maga állítja elő)*
				(Amennyiben a járműgyártó más gyártó által előállított motort használ fel) A motorgyártó által szolgáltatott próbapadi adatok is elfogadhatók, feltéve, hogy a motorvezérlő rendszer (azaz legalább a motorvezérlő egység) azonos A motorteljesítmény vizsgálata elvégezhető fékpadon. Az erőátvitel során bekövetkező teljesítményveszteséget számításba kell venni
41	Kibocsátások (Euro 4 és 5) nehéz haszongépjárművek	2005/55/EK irányelv		A
			Fedélzeti diagnosztikai rendszer	A járműgyártó kérésére el lehet tekintetni ettől a követelménytől
41A	Nehéz tehergépjárművek kibocsátásai (Euro IV)/információkhoz való hozzáférés	595/2009/EK rendelet		A A fedélzeti diagnosztikai rendszerekre és az információkhoz való hozzáférésre vonatkozó követelmények kivételével
44A	Tömegek és méretek	661/2009/EK rendelet 1230/2012/EU rendelet		B A gyártó kérésére az 1230/2012/EU rendelet 1. melléklete A. részének 5.1. szakaszában leírt, a jármű legnagyobb együttes tömegével végzett, emelkedőn való indítási vizsgálattól el lehet tekinteni
45A	Biztonsági üvegezésre alkalmas anyagok és azok járművekbe való beszerelése	661/2009/EK rendelet 43. sz. ENSZ-EGB-előírás	a) Alkatrészek	X
			b) Beszerelés	B
46	Gumiabroncsok	92/23/EGK irányelv	Összetevők	X
46A	Gumiabroncsok felszerelése	661/2009/EK rendelet 458/2011/EU rendelet		B A fokozatos alkalmazás időpontjai a 661/2009/EK rendelet 13. cikkében meghatározott időpontok

▼**M14**

Tétel	Tárgy	Szabályozási aktus	Konkrét kérdések	Alkalmazandóság és egyedi követelmények
46B	Gépjárművek és pótkocsijaik (C1 osztályú) gumiabroncsai	661/2009/EK rendelet 30. sz. ENSZ-EGB-előírás	Összetevők	X
46D	Gumiabroncsok gördülési zaja, nedves tapadása, illetve gördülési ellenállása (C1, C2 és C3 osztály)	661/2009/EK rendelet 117. sz. ENSZ-EGB-előírás	Összetevők	X
46E	Ideiglenes használatra szánt tartalékegység, defekttűrő gumiabroncsok/rendszer és abroncsnyomás-ellenőrző rendszer	661/2009/EK rendelet 64. sz. ENSZ-EGB-előírás	Alkatrészek	X
			Abroncsnyomás-ellenőrző rendszer beépítése	B Abroncsnyomás-ellenőrző rendszer beépítése nem kötelező
50A	Járműszerelvények mechanikus csatlakozó-alkatrészei	661/2009/EK rendelet 55. sz. ENSZ-EGB-előírás	a) Alkatrészek	X
			b) Beépítés	B
53A	Utasok frontális ütközéssel szembeni védelme	661/2009/EK rendelet 94. sz. ENSZ-EGB-előírás		C A 94. sz. ENSZ-EGB-előírás követelményei az elülső légzsákokkal felszerelt járművekre vonatkoznak. A légzsákokkal nem rendelkező járműveknek az e táblázat 14A tételében megadott követelményeket kell teljesíteniük
54A	Utasok oldalirányú ütközés esetén történő védelme	661/2009/EK rendelet 95. sz. ENSZ-EGB-előírás		C (2014. november 1-jétől alkalmazandó)
			Vizsgálat fejidommal	A gyártónak megfelelő információkkal el kell látnia a műszaki szolgálatot a próbababu fejének a jármű szerkezetébe, illetve az oldalsó üvegezésbe (amennyiben az rétegelt üvegből áll) történő esetleges becsapódásával kapcsolatban Amennyiben valószínű a becsapódás, akkor a 95. sz. ENSZ-EGB-előírás 8. mellékletének 3.1. szakaszában leírt részleges vizsgálatot kell elvégezni a fejidommal, és a 95. sz. ENSZ-EGB-előírás 5.2.1.1. szakaszában meghatározott kritériumnak is teljesülnie kell A műszaki szolgálat egyetértésével alternatív megoldásként a 21. sz. ENSZ-EGB-előírás 4. mellékletében leírt vizsgálati eljárást is lehet használni

▼**M14**

Tétel	Tárgy	Szabályozási aktus	Konkrét kérdések	Alkalmazandóság és egyedi követelmények
58	Gyalogosvédelem	78/2009/EK rendelet	a) A járműre vonatkozó műszaki követelmények	N/A
			b) Elülső védelmi rendszerek	X
59	Újrafelhasználhatóság	2005/64/EK irányelv		N/A Csak az alkatrészek újrafelhasználásáról szóló 7. cikk alkalmazandó
61	Légkondicionáló rendszerek	2006/40/EK irányelv		A A 150-nél nagyobb globális felmelegedési potenciállal rendelkező fluortartalmú üvegházhatású gázok 2016. december 31-ig megengedettek
62	Hidrogénrendszer	79/2009/EK rendelet		X
63	Általános biztonság	661/2009/EK rendelet		A gyártó kérésére megadható a típusjóváhagyás e tétel tekintetében. Lásd a korlátlan sorozatban gyártott járművekre vonatkozó táblázathoz fűzött 15. megjegyzést
64	Sebességváltás-jelzők	661/2009/EK rendelet 65/2012/EU rendelet		N/A
67	A cseppfolyós PB-gázokhoz szükséges speciális komponensek és azok beszerelése a járműbe	661/2009/EK rendelet 67. sz. ENSZ-EGB-előírás	a) Komponensek	X
			b) Beszerelés	A
68	Jármű-riasztórendszerek	661/2009/EK rendelet 97. sz. ENSZ-EGB-előírás	a) Alkatrészek	X
			b) Beépítés	B
69	Elektromos biztonság	661/2009/EK rendelet 100. sz. ENSZ-EGB-előírás		B

▼**M14**

Tétel	Tárgy	Szabályozási aktus	Konkrét kérdések	Alkalmazandóság és egyedi követelmények
70	Nagy nyomású földgázzal (CNG) üzemelő rendszerek különleges alkatrészei és azok beszerelése a járműbe	661/2009/EK rendelet 110. sz. ENSZ-EGB-előírás	a) Alkatrészek	X
			b) Beszerelés	A

A betűjelek magyarázata

X	A szabályozási aktus teljes körű alkalmazása: a) típusbizonyítványt kell kiadni; b) a vizsgálatokat és ellenőrzéseket a műszaki szolgálatnak vagy a gyártónak kell elvégeznie a 41., 42. és 43. cikkben meghatározott feltételek mellett; c) a vizsgálati jegyzőkönyvet az V. melléklet rendelkezéseinek megfelelően kell megírni; d) a gyártási eljárások megfelelőségét biztosítani kell.
A	A szabályozási aktus alábbi módon történő alkalmazása: a) eltérő rendelkezések hiányában a szabályozási aktusban megállapított valamennyi követelményt teljesíteni kell; b) a típusbizonyítvány nem kötelező; c) a vizsgálatokat és ellenőrzéseket a műszaki szolgálatnak vagy a gyártónak kell elvégeznie a 41., 42. és 43. cikkben meghatározott feltételek mellett; d) a vizsgálati jegyzőkönyvet az V. melléklet rendelkezéseinek megfelelően kell megírni; e) a gyártási eljárások megfelelőségét biztosítani kell.
B	A szabályozási aktus alábbi módon történő alkalmazása: Ugyanaz, mint az „A” betűjel esetében, azzal a kivétellel, hogy a vizsgálatokat és az ellenőrzéseket a típusjóváhagyó hatóság hozzájárulásával maga a gyártó is elvégezheti (azaz a 41., 42. és 43. cikkben meghatározott feltételeket nem kell teljesíteni).
C	A szabályozási aktus alábbi módon történő alkalmazása: a) a szabályozási aktusból csak a műszaki követelményeket kell betartani, függetlenül az átmeneti rendelkezésektől; b) a típusbizonyítvány nem kötelező; c) vizsgálatokat és az ellenőrzéseket a műszaki szolgálat vagy a gyártó végzi (lásd „B”); d) a vizsgálati jegyzőkönyvet az V. melléklet rendelkezéseinek megfelelően kell megírni; e) a gyártási eljárások megfelelőségét biztosítani kell.
D	Ugyanaz, mint a „B” és „C” betűjel esetében, azzal a kivétellel, hogy a gyártó által benyújtott megfelelőségi nyilatkozat is elegendő. A vizsgálati jegyzőkönyv nem kötelező. A típusjóváhagyó hatóság vagy a műszaki szolgálat szükség esetén további információkat vagy bizonyítékokat kérhet.
N/A	Nem kell alkalmazni a szabályozási aktust. Az abban foglalt egy vagy több szempontnak való megfelelést azonban előírhatják.

Megjegyzés: Az ENSZ-EGB-előírások figyelembe veendő módosítássorozatait a 661/2009/EK rendelet IV. melléklete sorolja fel. Alternatívaként az ezt követően elfogadott módosítássorozatok is megengedettek.

▼M14

2. *táblázat*

N_1 kategóriájú járművek ([1])

Tétel	Tárgy	Szabályozási aktus	Konkrét kérdések	Alkalmazandóság és egyedi követelmények
1	Megengedett zajszint	70/157/EGK irányelv		A
2	Könnyű gépjárművek (Euro 5 és Euro 6) kibocsátása/információk elérhetősége	715/2007/EK rendelet		A
			a) Fedélzeti diagnosztikai rendszer	A járművet olyan fedélzeti diagnosztikai rendszerrel kell felszerelni, amely megfelel a 692/2008/EK rendelet 4. cikkének (1) és (2) bekezdésében megállapított követelményeknek. (A fedélzeti diagnosztikai rendszert úgy kell kialakítani, hogy legalább a motorvezérlő rendszer meghibásodását rögzítse) A fedélzeti diagnosztikai rendszer felületének képesnek kell lennie a szokásos diagnosztikai eszközökkel való kommunikálásra
			b) Használatban lévő járművek megfelelősége	N/A
			c) Információk elérhetősége	Elegendő, ha a gyártók a járműjavítási és -karbantartási információkhoz biztosítanak hozzáférést azonnal és gyorsan elérhető módon
3A	Tűzveszély elleni védelem (folyékonytüzelőanyag-tartályok)	661/2009/EK rendelet 34. sz. ENSZ-EGB-előírás	a) Folyékonytüzelőanyag-tartályok	B
			b) Beépítés a járműbe	B
4A	Hátsó rendszámtáblák felszerelésének helye és rögzítésének módja	661/2009/EK rendelet 1003/2010/EU rendelet		B
5A	Kormányberendezés	661/2009/EK rendelet 79. sz. ENSZ-EGB-előírás		C
			a) Mechanikus rendszerek	A 01. módosításssorozattal módosított 79. sz. ENSZ-EGB-előírás 5. szakaszának rendelkezései alkalmazandók A 79. sz. ENSZ-EGB-előírás 6.2. szakaszában előírt valamennyi vizsgálatot el kell végezni, és a 79. sz. ENSZ-EGB-előírás 6.1. szakaszának rendelkezéseit alkalmazni kell
			b) Összetett elektronikus járművezérlő rendszer	A 79. sz. ENSZ-EGB-előírás 6. mellékletének valamennyi követelménye alkalmazandó Az ezeknek a követelményeknek való megfelelést csak kijelölt műszaki szolgálatok ellenőrizhetik

([1]) A IV. melléklet I. részéhez fűzött magyarázó megjegyzések a 2. táblázatra is vonatkoznak. A 2. táblázatban használt betűjelek ugyanazt jelentik, mint az 1. táblázatban.

▼**M14**

Tétel	Tárgy	Szabályozási aktus	Konkrét kérdések	Alkalmazandóság és egyedi követelmények
6A	Ajtózárak és ajtórögzítő elemek	661/2009/EK rendelet 11. sz. ENSZ-EGB-előírás		C
			a) Általános követelmények (a 11. sz. ENSZ-EGB-előírás 5. szakasza)	Valamennyi követelményt teljesíteni kell
			a) Működési követelmények (a 3. módosításssorozattal módosított 11. sz. ENSZ-EGB-előírás 6. szakasza)	Csak a 6.1.5.4. szakasz és az ajtózárakra vonatkozó 6.3. szakasz követelményeit kell alkalmazni
7A	Hangjelző berendezések és hangjelzések	661/2009/EK rendelet 28. sz. ENSZ-EGB-előírás	a) Alkatrészek	X
			b) Beépítés a járműbe	B
8A	Közvetett látást biztosító eszközök és beépítésük	661/2009/EK rendelet 46. sz. ENSZ-EGB-előírás	a) Alkatrészek	X
			b) Beépítés a járműbe	B
9A	Járművek és pótkocsik fékezése	661/2009/EK rendelet 13. sz. ENSZ-EGB-előírás	a) Tervezési és vizsgálati követelmények	A
			b) Elektronikus menetstabilizáló rendszer	Elektronikus menetstabilizáló rendszer beépítése nem kötelező. Ha mégis beépítik a járműbe, meg kell felelnie a 13. sz. ENSZ-EGB-előírás követelményeinek
9B	Személygépjárművek fékezése	661/2009/EK rendelet 13-H. ENSZ-EGB-előírás	a) Tervezési és vizsgálati követelmények	A
			b) Elektronikus menetstabilizáló rendszer és fékasszisztens-rendszer	Az elektronikus menetstabilizáló rendszer és a fékasszisztens-rendszer beépítése nem kötelező. Ha mégis beépítik ezeket a járműbe, meg kell felelniük a 13-H. ENSZ-EGB-előírás követelményeinek
10A	Elektromágneses összeférhetőség	661/2009/EK rendelet 10. sz. ENSZ-EGB-előírás		B
13A	Gépjárművek jogosulatlan használat elleni védelme	661/2009/EK rendelet 116. sz. ENSZ-EGB-előírás		A

▼**M14**

Tétel	Tárgy	Szabályozási aktus	Konkrét kérdések	Alkalmazandóság és egyedi követelmények
14A	A vezető kormányszerkezettel szembeni védelme ütközés esetén	661/2009/EK rendelet 12. sz. ENSZ-EGB-előírás		C
			a) Akadállyal szembeni ütközéses vizsgálat	Egy vizsgálat kötelező
			b) Próbatestet ütköztetnek a kormánykerékhez	A kormánykerékbe épített légzsák esetében ez a vizsgálat nem kötelező
			c) Vizsgálat fejidommal	A kormánykerékbe épített légzsák esetében ez a vizsgálat nem kötelező
15A	Ülések, azok rögzítései és fejtámlák	661/2009/EK rendelet 17. sz. ENSZ-EGB-előírás		B
17A	Járműbe való bejutás és manőverezőképesség	661/2009/EK rendelet 130/2012/EU rendelet		D
17B	Sebességmérő berendezés és annak beépítése	661/2009/EK rendelet 39. sz. ENSZ-EGB-előírás		B
18A	Hatóságilag előírt gyári adattábla és járműazonosító szám	661/2009/EK rendelet 19/2011/EU rendelet		B
19A	A biztonsági öv rögzítési pontjai, ISOFIX rögzítési rendszerek és ISOFIX felső hevederrögzítési pontok	661/2009/EK rendelet 14. sz. ENSZ-EGB-előírás		B
20A	Világító- és fényjelző berendezések beépítése gépjárművekbe	661/2009/EK rendelet 48. sz. ENSZ-EGB-előírás		B Az új járműtípusokat a 2008/89/EK irányelv 2. cikkének megfelelően nappali menetjelző lámpákkal kell felszerelni
21A	Gépjárművekre és pótkocsijaikra felszerelt fényvisszaverő eszközök	661/2009/EK rendelet 3. sz. ENSZ-EGB-előírás		X
22A	Gépjárművek és pótkocsijaik első és hátsó helyzetjelző lámpái, féklámpái és méretjelző lámpái	661/2009/EK rendelet 7. sz. ENSZ-EGB-előírás		X
22B	Gépjárművek nappali menetjelző lámpái	661/2009/EK rendelet 87. sz. ENSZ-EGB-előírás		X

▼**M14**

Tétel	Tárgy	Szabályozási aktus	Konkrét kérdések	Alkalmazandóság és egyedi követelmények
22C	A gépjárművekre és pótkocsijaikra felszerelt oldalsó helyzetjelző lámpák	661/2009/EK rendelet 91. sz. ENSZ-EGB-előírás		X
23A	Gépjárművek és pótkocsijaik irányjelző lámpái	661/2009/EK rendelet 6. sz. ENSZ-EGB-előírás		X
24A	Gépjárművek és pótkocsijaik hátsó rendszámtábláinak megvilágítása	661/2009/EK rendelet 4. sz. ENSZ-EGB-előírás		X
25A	A gépi meghajtású járművek európai aszimmetrikus tompított fényt, távolsági fényt vagy mindkettőt kibocsátó, sajtolt burás fényszórói	661/2009/EK rendelet 31. sz. ENSZ-EGB-előírás		X
25B	Gépjárművek és pótkocsijaik jóváhagyott lámpaegységeibe szánt izzólámpák	661/2009/EK rendelet 37. sz. ENSZ-EGB-előírás		X
25C	Gázkisüléses fényforrással ellátott gépjárműfényszórók	661/2009/EK rendelet 98. sz. ENSZ-EGB-előírás		X
25D	Gépjárművek jóváhagyott gázkisüléses lámpaegységeiben használatos gázkisüléses fényforrások	661/2009/EK rendelet 99. sz. ENSZ-EGB-előírás		X
25E	Gépjárművek aszimmetrikus tompított fényt, távolsági fényt vagy mindkettőt kibocsátó, izzólámpákkal és/vagy LED-modulokkal felszerelt fényszórói	661/2009/EK rendelet 112. sz. ENSZ-EGB-előírás		X
25F	Gépjárművek adaptív fényszórórendszerei (AFS)	661/2009/EK rendelet 123. sz. ENSZ-EGB-előírás		X

▼**M14**

Tétel	Tárgy	Szabályozási aktus	Konkrét kérdések	Alkalmazandóság és egyedi követelmények
26A	Gépjárművek első ködfényszórói	661/2009/EK rendelet 19. sz. ENSZ-EGB-előírás		X
27A	Elvontató berendezések	661/2009/EK rendelet 1005/2010/EU rendelet		B
28A	Gépjárművek és pótkocsijaik hátsó ködlámpái	661/2009/EK rendelet 38. sz. ENSZ-EGB-előírás		X
29A	Gépjárművekre és pótkocsijaikra felszerelt tolatólámpák	661/2009/EK rendelet 23. sz. ENSZ-EGB-előírás		X
30A	Gépjárművek parkolólámpái	661/2009/EK rendelet 77. sz. ENSZ-EGB-előírás		X
31A	Biztonsági övek, utasbiztonsági rendszerek, gyermekbiztonsági rendszerek és ISOFIX gyermekbiztonsági rendszerek	661/2009/EK rendelet 16. sz. ENSZ-EGB-előírás	a) Alkatrészek	X
			b) Beszerelési követelmények	B
33A	Kézi működtetésű kezelőszervek, visszajelző lámpák és kijelzők elhelyezése és azonosítása	661/2009/EK rendelet 121. sz. ENSZ-EGB-előírás		A
34A	Szélvédő-jégmentesítő és -párátlanító berendezések	661/2009/EK rendelet 672/2010/EU rendelet		N/A A járművet megfelelő szélvédő-jégmentesítő és -párátlanító rendszerrel kell felszerelni
35A	Szélvédőtörlő és szélvédőmosó rendszerek	661/2009/EK rendelet 1008/2010/EU rendelet		N/A A járművet megfelelő szélvédőtörlő és szélvédőmosó rendszerrel kell felszerelni
36A	Fűtési rendszer	661/2009/EK rendelet 122. sz. ENSZ-EGB-előírás		C Fűtési rendszer beépítése nem kötelező
			a) Minden fűtési rendszer	A 122. sz. ENSZ-EGB-előírás 5.3. és 6. szakaszában megállapított követelmények alkalmazandók
			b) PB-gázzal működő fűtési rendszerek	A 122. sz. ENSZ-EGB-előírás 8. mellékletében megállapított követelmények alkalmazandók

▼**M14**

Tétel	Tárgy	Szabályozási aktus	Konkrét kérdések	Alkalmazandóság és egyedi követelmények
38	A jármű ülésével egybeépített vagy különálló fejtámlák	661/2009/EK rendelet 25. sz. ENSZ-EGB-előírás		X
40	Motorteljesítmény	80/1269/EGK irányelv		A *(Amennyiben a járműgyártó a motort is maga állítja elő)*
				(Amennyiben a járműgyártó más gyártó által előállított motort használ fel) A motorgyártó által szolgáltatott próbapadi adatok is elfogadhatók, feltéve, hogy a motorvezérlő rendszer (azaz legalább a motorvezérlő egység) azonos A motorteljesítmény vizsgálata elvégezhető fékpadon. Az erőátvitel során bekövetkező teljesítményveszteséget számításba kell venni
41	Kibocsátások (Euro 4 és 5) nehéz haszongépjárművek	2005/55/EK irányelv		A
			Fedélzeti diagnosztikai rendszer	A járműgyártó kérésére el lehet tekintetni ettől a követelménytől
41A	Nehéz tehergépjárművek kibocsátásai (Euro IV)/információkhoz való hozzáférés	595/2009/EK rendelet		A A fedélzeti diagnosztikai rendszerekre és az információkhoz való hozzáférésre vonatkozó követelmények kivételével
43A	A felcsapódó víz elleni védőrendszerek	661/2009/EK rendelet 109/2011/EU rendelet		B
45A	Biztonsági üvegezésre alkalmas anyagok és azok járművekbe való beszerelése	661/2009/EK rendelet 43. sz. ENSZ-EGB-előírás	a) Alkatrészek	X
			b) Beszerelés	B
46	Gumiabroncsok	92/23/EGK irányelv	Összetevők	X
46A	Gumiabroncsok felszerelése	661/2009/EK rendelet 458/2011/EU rendelet		B A fokozatos alkalmazás időpontjai a 661/2009/EK rendelet 13. cikkében meghatározott időpontok

▼**M14**

Tétel	Tárgy	Szabályozási aktus	Konkrét kérdések	Alkalmazandóság és egyedi követelmények
46B	Gépjárművek és pótkocsijaik (C1 osztályú) gumiabroncsai	661/2009/EK rendelet 30. sz. ENSZ-EGB-előírás	Összetevők	X
46C	Haszongépjárművek és pótkocsijuk (C2 és C3 osztály) gumiabroncsai	661/2009/EK rendelet 54. sz. ENSZ-EGB-előírás	Összetevők	X
46D	Gumiabroncsok gördülési zaja, nedves tapadása, illetve gördülési ellenállása (C1, C2 és C3 osztály)	661/2009/EK rendelet 117. sz. ENSZ-EGB-előírás	Összetevők	X
46E	Ideiglenes használatra szánt tartalékegység, defekttűrő gumiabroncsok/rendszer és abroncsnyomás-ellenőrző rendszer	661/2009/EK rendelet 64. sz. ENSZ-EGB-előírás	Alkatrészek	X
			Abroncsnyomás-ellenőrző rendszer beépítése	B Abroncsnyomás-ellenőrző rendszer beépítése nem kötelező
48	Tömegek és méretek	97/27/EK irányelv		B
48A	Tömegek és méretek	661/2009/EK rendelet 1230/2012/EU rendelet		B
			A jármű legnagyobb együttes tömegével végzett, emelkedőn való indítási vizsgálat	A gyártó kérésére az 1230/2012/EU rendelet 1. melléklete A. részének 5.1. szakaszában leírt, a jármű legnagyobb együttes tömegével végzett, emelkedőn való indítási vizsgálattól el lehet tekinteni
49A	Haszongépjárművek vezetőfülkéjének a hátfal síkja előtti kiálló részei	661/2009/EK rendelet 61. sz. ENSZ-EGB-előírás		C
			a) Általános követelmények	A 61. sz. ENSZ-EGB-előírás 5. szakaszában meghatározott követelmények alkalmazandók
			b) Különleges követelmények	A 61. sz. ENSZ-EGB-előírás 6. szakaszában foglalt követelmények alkalmazandók
50A	Járműszerelvények mechanikus csatlakozó-alkatrészei	661/2009/EK rendelet 55. sz. ENSZ-EGB-előírás	a) Alkatrészek	X
			b) Beépítés	B

▼M14

Tétel	Tárgy	Szabályozási aktus	Konkrét kérdések	Alkalmazandóság és egyedi követelmények
54A	Utasok oldalirányú ütközés esetén történő védelme	661/2009/EK rendelet 95. sz. ENSZ-EGB-előírás	C	C
			Vizsgálat fejidommal	A gyártónak megfelelő információkkal el kell látnia a műszaki szolgálatot a próbababu fejének a jármű szerkezetébe, illetve az oldalsó üvegezésbe (amennyiben az rétegelt üvegből áll) történő esetleges becsapódásával kapcsolatban Amennyiben valószínű a becsapódás, akkor a 95. sz. ENSZ-EGB-előírás 8. mellékletének 3.1. szakaszában leírt részleges vizsgálatot kell elvégezni a fejidommal, és a 95. sz. ENSZ-EGB-előírás 5.2.1.1. szakaszában meghatározott kritériumnak is teljesülnie kell A műszaki szolgálat egyetértésével alternatív megoldásként a 21. sz. ENSZ-EGB-előírás 4. mellékletében leírt vizsgálati eljárást is lehet használni
56	Veszélyes anyagok szállítására szolgáló járművek	661/2009/EK rendelet 105. sz. ENSZ-EGB-előírás		A
58	Gyalogosvédelem	78/2009/EK rendelet	a) Járművekre vonatkozó műszaki követelmények	N/A
			b) Elülső védelmi rendszerek	X
59	Újrafelhasználhatóság	2005/64/EK irányelv		N/A Csak az alkatrészek újrafelhasználásáról szóló 7. cikk alkalmazandó
61	Légkondicionáló rendszerek	2006/40/EK irányelv		B A 150-nél nagyobb globális felmelegedési potenciállal rendelkező fluortartalmú üvegházhatású gázok 2016. december 31-ig megengedettek
62	Hidrogénrendszer	79/2009/EK rendelet		X

▼**M14**

Tétel	Tárgy	Szabályozási aktus	Konkrét kérdések	Alkalmazandóság és egyedi követelmények
63	Általános biztonság	661/2009/EK rendelet		A gyártó kérésére megadható a típusjóváhagyás e tétel tekintetében. Lásd a korlátlan sorozatban gyártott járművekre vonatkozó táblázathoz fűzött 15. megjegyzést
67	A cseppfolyós PB-gázokhoz szükséges speciális komponensek és azok beszerelése a járműbe	661/2009/EK rendelet 67. sz. ENSZ-EGB-előírás	a) Komponensek	X
			b) Beszerelés	A
68	Jármű-riasztórendszerek	661/2009/EK rendelet 97. sz. ENSZ-EGB-előírás	a) Alkatrészek	X
			b) Beépítés	B
69	Elektromos biztonság	661/2009/EK rendelet 100. sz. ENSZ-EGB-előírás		B
70	Nagy nyomású földgázzal (CNG) üzemelő rendszerek különleges alkatrészei és azok beszerelése a járműbe	661/2009/EK rendelet 110. sz. ENSZ-EGB-előírás	a) Alkatrészek	X
			b) Beszerelés	A

▼M10

2. függelék

A nagy sorozatban harmadik országokban vagy harmadik országok számára gyártott M_1 és N_1 járműkategóriába tartozó teljes járművek jóváhagyásának a 24. cikk alapján teljesítendő követelményei

0. CÉL

Egy jármű újnak minősül, ha:

a) még nem helyezték forgalomba; vagy

b) az egyedi jóváhagyás iránti kérelem benyújtásának időpontjától számítva kevesebb mint hat hónappal korábban helyezték forgalomba.

Egy jármű akkor minősül forgalomba helyezettnek, ha állandó, ideiglenes vagy rövid távú közigazgatási engedélyt kapott a közúti forgalomban való részvételre, beleértve az azonosítását és a rendszám kibocsátását ([1]).

1. KÖZIGAZGATÁSI RENDELKEZÉSEK

1.1. **A jármű kategorizálása**

A járműveket a II. mellékletben meghatározott kritériumok szerint kell kategorizálni.

Ebből a célból:

a) az ülőhelyek tényleges számát kell figyelembe venni; és

b) a legnagyobb műszakilag megengedett terhelt tömeg a származási országbeli gyártó által meghatározott és a hivatalos dokumentációban szereplő legnagyobb tömeg.

Ha a karosszéria kialakítása miatt a járműkategória nem határozható meg egyszerűen, akkor a II. mellékletben előírt feltételek érvényesek.

1.2. **Egyedi jóváhagyás iránti kérelem**

a) A kérelmezőnek kérelmet kell benyújtania a jóváhagyási hatósághoz, és ehhez csatolnia kell a jóváhagyási folyamathoz szükséges minden lényeges dokumentumot.

Ha a benyújtott dokumentáció hiányos vagy hamisított, a jóváhagyás iránti kérelmet el kell utasítani.

b) Egy adott járműre egy országban csak egyetlen kérelem nyújtható be.

Egy adott járművön olyan valós jármű értendő, amelynek a járműazonosító száma egyértelműen meg van határozva.

E pont alkalmazásával kapcsolatban a jóváhagyó hatóság előírhatja, hogy a kérelmező írásos kötelezettséget vállaljon arra vonatkozóan, hogy csak egy kérelmet nyújt be egy tagállamban.

Ugyanakkor bármely kérelmező kérelmezhet egyedi jóváhagyást más tagállamokban olyan járműre, amelynek műszaki jellemzői azonosak vagy hasonlóak ahhoz a járműéhez, amelyre egyedi jóváhagyást adtak.

c) Az igénylőlap mintáját és a fájl elrendezését a jóváhagyó hatóság határozza meg.

A megadott adatok csak az I. mellékletben szereplő információk megfelelő köréből állhatnak.

([1]) Az illetékes hatóság forgalomba helyezési dokumentum hiányában a gyártás időpontjára vagy az első vételt bizonyító dokumentumokra is hagyatkozhat.

▼M10

d) A teljesítendő műszaki követelményeket e függelék 4. szakasza tartalmazza.

Ezek a követelmények a kérelem benyújtásának időpontjában gyártott járműtípushoz tartozó új járművekre vonatkozó műszaki követelmények.

e) Az ebben a mellékletében felsorolt egyes szabályozási aktusok által előírt bizonyos vizsgálatok tekintetében a kérelmezőnek nyilatkozatot kell benyújtania az elismert nemzetközi szabványok vagy szabályok betartásáról. A szóban forgó nyilatkozatot kizárólag a járműgyártó állíthatja ki.

A „megfelelőségi nyilatkozat" a gyártó szervezetén belüli olyan hivatal vagy osztály által kiállított nyilatkozat, amelyet a vezetőség jogszerűen felhatalmazott arra, hogy a gyártó teljes jogi felelősségét átvállalja egy jármű tervezésének és szerkezetének vonatkozásában.

Azokat a szabályozási aktusokat, amelyek tekintetében az említett nyilatkozatot be kell nyújtani, e függelék 4. szakasza tartalmazza.

Ha egy nyilatkozat bizonytalanságra ad okot, előírhatják, hogy a kérelmező meggyőző bizonyítékot – többek között vizsgálati jegyzőkönyvet – szerezzen be a gyártótól, hogy alátámassza a gyártó nyilatkozatát.

1.3. **Egyedi jóváhagyásokkal megbízott műszaki szolgálatok**

a) Egyedi jóváhagyásokkal a 41. cikk (3) bekezdésében említett A kategóriájú műszaki szolgálatok bízhatók meg.

b) A 41. cikk (4) bekezdésének második albekezdésétől eltérve a műszaki szolgálatoknak az alábbi szabványokat kell követniük:

i. EN ISO/IEC 17025:2005, amennyiben a vizsgálatokat saját maguk végzik el;

ii. EN ISO/IEC 17020:2004, amennyiben azt vizsgálják, hogy a jármű teljesíti-e az ezen függelékben szereplő követelményeket.

c) Ha a kérelmező kérésére különleges szakértelmet igénylő különleges vizsgálatokat kell végezni, akkor ezeket egy, a kérelmező által kiválasztott, a Bizottságnak bejelentett műszaki szolgálatnak kell elvégeznie.

Ha például az „A" tagállamban lévő kérelmezővel egyetértésben egy frontális ütközéses vizsgálatot kell elvégezni, akkor a „B" tagállamban kijelölt műszaki szolgálat is elvégezheti a vizsgálatot.

1.4. **Vizsgálati jegyzőkönyvek**

a) A vizsgálati jegyzőkönyveket az EN ISO/IEC 17025:2005 szabvány 5.10.2. pontjával összhangban kell megszövegezni.

b) A vizsgálati jegyzőkönyveket az Uniónak a jóváhagyó hatóság által meghatározott valamelyik nyelvén kell megfogalmazni.

Ha az 1.3. pont (c) bekezdése alapján a vizsgálati jegyzőkönyvet más tagállamban készítik el, mint amelyet az egyedi jóváhagyással megbíztak, akkor a jóváhagyó hatóság előírhatja, hogy a kérelmező nyújtsa be a vizsgálati jegyzőkönyv pontos fordítását.

▼M10

c) A vizsgálati jegyzőkönyvnek tartalmaznia kell a vizsgált jármű leírását, beleértve annak egyértelmű azonosítását is. A vizsgálatok eredményei szempontjából jelentős szerepet játszó alkatrészeket ismertetni, azonosító számukat pedig jelenteni kell.

Ilyen alkatrészek lehetnek például a hangtompítók zajméréseknél vagy a motorvezérlő rendszer a kipufogócsőből származó kibocsátások mérésénél.

d) A kérelmező kérésére egy adott járművel kapcsolatos rendszerhez kiadott vizsgálati jegyzőkönyvet akár ugyanazon, akár más kérelmező ismételten benyújthatja egy másik jármű egyedi jóváhagyása céljából.

Ebben az esetben a jóváhagyó hatóságnak biztosítania kell, hogy a jármű műszaki jellemzőit megfelelően megvizsgálják a vizsgálati jegyzőkönyv alapján.

A jármű és a vizsgálati jegyzőkönyvet kísérő dokumentáció vizsgálatának ahhoz a következtetéshez kell vezetnie, hogy az a jármű, amelyhez egyedi jóváhagyást kérelmeznek, a jegyzőkönyvben leírt járművel azonos jellemzőkkel bír.

e) A vizsgálati jegyzőkönyvről csak hitelesített másolatok nyújthatók be.

f) Az 1.4. pont (d) bekezdésében említett vizsgálati jegyzőkönyvek nem tartalmazzák azokat a jegyzőkönyveket, amelyeket a jármű egyedi jóváhagyásának megadása céljából készítettek el.

1.5. Az egyedi jóváhagyási folyamat lényege, hogy a műszaki szolgálat minden egyes járművet fizikailag megvizsgál.

Ez alól az elv alól nem adható mentesség.

1.6. Ha a jóváhagyó hatóság meggyőződik arról, hogy a jármű eleget tesz az ebben a függelékben meghatározott műszaki követelményeknek, és megfelel a kérelmezésben szereplő leírásnak, akkor a 24. cikknek megfelelően meg kell adnia a jóváhagyást.

1.7. A jóváhagyási bizonyítványt a VI. mellékletben szereplő D mintának megfelelően kell elkészíteni.

1.8. A jóváhagyó hatóságnak nyilvántartást kell vezetnie a 24. cikk alapján megadott valamennyi jóváhagyásról.

2. MENTESSÉGEK

2.1. Az egyedi eljárás különleges jellegéből adódóan ezen irányelv alábbi cikkei, valamint a kapcsolódó mellékletek megfelelő rendelkezései alól felmentést kell adni:

a) a 12. cikk a gyártás megfelelőségével kapcsolatos intézkedések vonatkozásában;

b) a 8., 9., 13., 14. és 18. cikk a jármű típus-jóváhagyási eljárása vonatkozásában.

2.2. **A járműtípus azonosítása**

a) Amilyen mértékben lehetséges, a típusbizonyítványban meg kell nevezni a származási országban megadott típust, változatot és verziót.

b) Ahol megfelelő adatok hiányában nincs lehetőség a típus, a változat és a verzió megnevezésére, megadható a jármű szokásos kereskedelmi neve is.

3. A MŰSZAKI KÖVETELMÉNYEK FELÜLVIZSGÁLATA

A műszaki követelményeknek a 4. szakaszban szereplő jegyzékét rendszeresen felül kell vizsgálni a Genfben, a Járműelőírások Harmonizálása Világfórumon (WP.29) folyó harmonizációs munka eredményeinek és a harmadik országokban zajló jogszabály-alkotási fejleményeknek a figyelembevétele céljából.

▼**M10**

4. MŰSZAKI ELŐÍRÁSOK

I. rész: Az M_1 kategóriába tartozó járművek

Tétel	Hivatkozott szabályozási aktus	Alternatív követelmények
1	70/157/EGK irányelv (Megengedhető zajszint)	*Menet közbeni vizsgálat* a) A vizsgálatot az 51. sz. ENSZ EGB előírás 3. mellékletében említett „A módszer” alapján kell elvégezni. A határértékek megfelelnek a 70/157/EGK irányelv I. mellékletének 2.1. szakaszában leírtaknak. A megengedett határértékeken felül egy decibel engedélyezett. b) A próbapályának eleget kell tennie az 51. sz. ENSZ-EGB előírás 8. mellékletének. Ettől eltérő specifikációjú próbapálya azzal a feltétellel alkalmazható, hogy a műszaki szolgálat korrelációs vizsgálatokat végez. Szükség esetén korrekciós tényezőt kell alkalmazni. c) A szálas anyagokat tartalmazó kipufogórendszereket nem szükséges szabályozni, amint azt az 51. sz. ENSZ-EGB előírás 5. melléklete előírja. *Álló járművön végzett vizsgálat* A vizsgálatot az 51. sz. ENSZ-EGB előírás 3. mellékletének 3.2. szakasza szerint kell elvégezni.
2	70/220/EGK irányelv (Kibocsátások)	*Kipufogócsőből származó kibocsátások* a) A 70/220/EGK irányelv III. mellékletének megfelelően I. típusú vizsgálatot kell végezni az 5.3.6.2. pontban említett romlási tényezők alkalmazásával. Az alkalmazandó határértékeknek meg kell felelniük a 70/220/EGK irányelv I. mellékletének 5.3.1.4. pontjában leírtaknak. b) A járműnek nem kell 3 000 kilométer megtételét felmutatnia, amint azt a 70/220/EGK irányelv III. mellékletének 3.1.1. szakasza előírja. c) A vizsgálathoz a 70/220/EGK irányelv IX. mellékletében előírt referencia-tüzelőanyagot kell használni. d) A próbapadot a 70/220/EGK III. melléklete 2. függelékének 3.2. szakaszában meghatározott műszaki követelményeknek megfelelően kell beállítani. e) Az a) pontban említett vizsgálatot nem kell elvégezni, ha kimutatható, hogy a jármű eleget tesz a 70/220/EGK irányelv I. melléklete 5. szakaszának bevezető megjegyzésében említett valamelyik kaliforniai előírásnak. *Párolgási kibocsátások* A benzinüzemű motorral felszerelt járműveket a párolgási kibocsátást korlátozó rendszerrel (pl. aktívszéntartállyal) kell ellátni. *Forgattyúházból származó kibocsátások* A kartergázok visszavezetésére szolgáló berendezés meglétét elő kell írni. *Fedélzeti diagnosztikai rendszerek (OBD)* A járművet fedélzeti diagnosztikai rendszerrel (OBD) kell ellátni. A fedélzeti diagnosztikai rendszer felületének képesnek kell lennie az időszakos műszaki vizsgálatokhoz alkalmazott szokásos diagnosztikai eszközökkel való kommunikálásra.

▼**M10**

Tétel	Hivatkozott szabályozási aktus	Alternatív követelmények
2a	715/2007/EK rendelet Kibocsátások (Euro 5 és 6) könnyű gépjárművek/információhoz való hozzáférés	*Kipufogócsőből származó kibocsátások* a) A 692/2008/EK rendelet III. mellékletének megfelelően I. típusú vizsgálatot kell végezni a 692/2008/EK rendelet VII. mellékletének 1.4. pontjában említett romlási tényezők alkalmazásával. Az alkalmazandó határértékek a 715/2007/EK rendelet I. mellékletének I. és II. táblázatában meghatározott határértékeknek felelnek meg. b) A járműnek nem kell 3 000 kilométer megtételét felmutatnia, amint azt a 83. sz. ENSZ-EGB előírás 4. mellékletének 3.1.1. szakasza előírja. c) A vizsgálathoz a 692/2008/EK irányelv IX. mellékletében előírt referencia-tüzelőanyagot kell használni. d) A próbapadot a 83. sz. ENSZ-EGB előírás 4. mellékletének 3.2. szakaszában meghatározott műszaki követelményeknek megfelelően kell beállítani. e) Az a) pontban említett vizsgálatot nem kell elvégezni, ha kimutatható, hogy a jármű eleget tesz a 692/2008/EK rendelet I. mellékletének 2. szakaszában említett kaliforniai előírásoknak. *Párolgási kibocsátások* A benzinüzemű motorokat a párolgási kibocsátásokat korlátozó rendszerrel (pl. aktívszéntartállyal) kell ellátni. *Forgattyúházból származó kibocsátások* A kartergázok visszavezetésére szolgáló berendezés meglétét elő kell írni. *Fedélzeti diagnosztikai rendszerek (OBD)* a) A járművet fedélzeti diagnosztikai rendszerrel (OBD) kell ellátni. b) A fedélzeti diagnosztikai rendszer felületének képesnek kell lennie az időszakos műszaki vizsgálatokhoz alkalmazott szokásos diagnosztikai eszközökkel való kommunikálásra. *Füstopacitás* a) A dízelüzemű motorral felszerelt járművek vizsgálatát a 692/2008/EK rendelet IV. mellékletének 2. függelékében említett módszerek alapján kell elvégezni. b) Az abszorpciós együttható helyesbített értékét szembetűnő és könnyen elérhető helyen kell feltüntetni. *CO_2-kibocsátás és tüzelőanyag-fogyasztás* a) A vizsgálatot a 692/2008/EK rendelet XII. melléklete alapján kell elvégezni. b) A járműnek nem kell 3 000 kilométer megtételét felmutatnia, amint azt a 83. sz. ENSZ-EGB előírás IV. mellékletének 3.1.1. szakasza előírja. c) Ha a jármű eleget tesz a Bizottság 692/2008/EK rendelete I. mellékletének 2. szakaszában említett kaliforniai előírásoknak, és ennélfogva nem kell elvégezni a kipufogócsőből származó kibocsátások vizsgálatát, akkor a tagállamoknak a CO_2-kibocsátást és a tüzelőanyag-fogyasztást a [b] és [c] magyarázó megjegyzésekben szereplő képletek alapján kell kiszámítani. *Információkhoz való hozzáférés* Az információkhoz való hozzáférésre vonatkozó előírások nem alkalmazandók.

▼**M10**

Tétel	Hivatkozott szabályozási aktus	Alternatív követelmények
3	70/221/EGK irányelv (Tüzelőanyag-tartályok – hátsó aláfutásgátlók)	*Tüzelőanyag-tartályok* a) A tüzelőanyag-tartályoknak az 5.1., 5.2. és 5.12. pontok kivételével meg kell felelniük a 70/221/EGK irányelv I. melléklete 5. szakaszának. Különösen az 5.9. és 5.9.1. pontnak kell eleget tenniük, de csepptesztet nem kell végezni. b) A PB- vagy sűrítettföldgáz-tartályoknak rendelkezniük kell a 67. számú ENSZ-EGB előírás 01. módosítássorozata vagy a 110. sz. előírás [(a)] szerinti típusjóváhagyással. *A műanyagból készült tüzelőanyag-tartályokra vonatkozó különleges rendelkezések* A kérelmezőnek be kell nyújtania a gyártó nyilatkozatát, miszerint az adott jármű *[amelynek a járműazonosító számát meg kell adni]* tüzelőanyag-tartálya az alábbiak közül legalább az egyiknek megfelel: — a 70/221/EGK irányelv 6.3. szakasza, — FMVSS 301 (A tüzelőanyag-rendszer épsége), — a 34. sz. ENSZ-EGB előírás 5. melléklete. *Hátsó aláfutásgátló* a) A jármű hátsó részét a 70/221/EGK irányelv II. mellékletének 5. szakasza szerint kell kialakítani. b) E célból elég, ha az 5.2. pont második albekezdésében szereplő követelmények teljesülnek.
4	70/222/EGK irányelv (Hátsó rendszámtábla helye)	A rendszámtábla helyének, hajlásszögének, láthatósági szögeinek és helyzetének meg kell felelnie a 70/222/EGK irányelvnek.
5	70/311/EGK irányelv (Kormányzási erőkifejtés)	*Mechanikai rendszerek* a) A kormányberendezést önbeállónak kell kialakítani. E rendelkezés betartásának ellenőrzésére vizsgálatot kell végezni a 70/311/EGK irányelv I. melléklete 5. szakaszának 5.1.2. és 5.2.1. pontja szerint. b) A szervokormány-berendezés meghibásodása nem vezethet a jármű feletti uralom teljes elvesztéséhez. *Összetett elektronikus járművezérlő rendszer („drive-by-wire” eszközök)* Összetett elektronikus vezérlőrendszer csak akkor engedélyezett, ha az megfelel a 79. sz. ENSZ-EGB előírás 6. mellékletének.
6	70/387/EGK irányelv (Zárszerkezetek és csuklópántok)	a) A záraknak és csuklópántoknak meg kell felelniük a 70/387/EGK irányelv I. melléklete 3.2.1., 3.3.2. és 3.4.1. pontjának. b) A 3.4.1. pontban meghatározott előírások nem alkalmazandók, ha igazolható a 11. sz. ENSZ-EGB előírás 1. felülvizsgálata 2. módosítása 6.1.5.4. pontjának való megfelelés.

▼**M10**

Tétel	Hivatkozott szabályozási aktus	Alternatív követelmények
7	70/388/EGK irányelv (Hangjelzés)	*Alkotóelemek* A 70/388/EGK irányelv értelmében a hangjelző berendezéseket nem szükséges típusjóváhagyásnak alávetni. A 70/388/EGK irányelv I. melléklete 1.1. pontjában előírtak szerint a hangjelző berendezéseknek azonban folyamatos hangjelzést kell kiadniuk. *Beépítés a járműbe* a) El kell végezni a 70/388/EGK irányelv I. mellékletének 2. szakasza szerinti vizsgálatot. b) A legnagyobb hangnyomásszintnek meg kell felelnie az említett melléklet 2.1.4. pontjának.
8	2003/97/EK irányelv (Közvetett látást biztosító eszközök)	*Alkotóelemek* a) A járművet el kell látni a 2003/97/EK irányelv III. mellékletének 2. szakaszában előírt visszapillantó tükrökkel. b) Ezeknek a 2003/97/EK irányelv értelmében nem szükséges típusjóváhagyással rendelkezniük. c) A tükrök görbületi sugara nem okozhat jelentős képtorzítást. A műszaki szolgálat döntésének megfelelően a görbületi sugarakat a 2003/97/EK irányelv II. mellékletének 1. függelékében leírt módon kell ellenőrizni. A görbületi sugarak nem lehetnek kisebbek a 2003/97/EK irányelv II. mellékletének 3.4. szakaszában előírtaknál. *Felszerelés a járműre* Mérést kell végezni annak érdekében, hogy a látóterek megfeleljenek a 2003/97/EK irányelv III. melléklete 5. szakaszának vagy a 71/127/EGK irányelv III. melléklete 5. szakaszának.
9	71/320/EGK irányelv (Fékezés)	*Általános rendelkezések* a) A fékrendszert a 71/320/EGK irányelv I. mellékletének 2. szakasza szerint kell kialakítani. b) A járműveket az összes kerékre ható elektronikus blokkolásgátló fékrendszerrel kell ellátni. c) A fékrendszer teljesítményének meg kell felelnie a 71/320/EGK irányelv II. mellékletének 2. szakaszában előírtaknak. d) E célból közúti vizsgálatokat kell végezni olyan útpályán, amelynek a felülete nagy tapadást mutat. A kézifék vizsgálatát 18 %-os lejtésű útszakaszon (lejtő és emelkedő) kell elvégezni. Csak az alább említett vizsgálatokat kell elvégezni. A járműnek minden esetben teljesen terhelt állapotban kell lennie. e) A c) pontban említett közúti vizsgálatot nem kell elvégezni, ha a kérelmező be tudja nyújtani a gyártó nyilatkozatát, amely szerint a jármű megfelel a 13-H sz. ENSZ-EGB előírásnak, beleértve az 5. kiegészítést is, vagy az FMVSS 135 szabványnak.

▼**M10**

Tétel	Hivatkozott szabályozási aktus	Alternatív követelmények
		Üzemi fékrendszer a) A 71/320/EGK irányelv II. mellékletének 1.2.2. és 1.2.3. pontjában előírt „0. típusú” vizsgálatot el kell végezni. b) Ezenkívül a 71/320/EGK irányelv II. mellékletének 1.3. pontjában előírt „I. típusú” vizsgálatot is le kell folytatni. *Rögzítőfék* A vizsgálatot a 71/320/EGK irányelv II. mellékletének 2.1.3. pontja szerint kell elvégezni.
10	72/245/EGK irányelv (Rádiózavar (elektromágneses összeférhetőség))	*Alkotóelemek* a) A 72/245/EGK irányelv értelmében az elektromos/elektronikus részegységeket nem szükséges típusjóváhagyásnak alávetni. b) Az utólag beépített elektromos/elektronikus eszközöknek azonban meg kell felelniük a 72/245/EGK irányelvnek. *Kibocsátott elektromágneses sugárzások* A kérelmezőnek be kell nyújtania a gyártó arra vonatkozó nyilatkozatát, hogy a jármű eleget tesz a 72/245/EGK irányelvnek vagy az alábbi alternatív szabványoknak: — széles sávú elektromágneses zavarsugárzás: CISPR 12 vagy SAE J551-2, — keskeny sávú elektromágneses zavarsugárzás: CISPR 12 (külső) vagy 25 (fedélzeti) vagy SAE J551-4 és SAE J1113-41. *Zavartűrési (védettségi) vizsgálatok* A zavartűrési vizsgálatok alól felmentést kell adni.
11	72/306/EGK irányelv (Dízelfüst)	a) A vizsgálatot a 72/306/EGK irányelv III. és IV. mellékletében leírt módszerek alapján kell elvégezni. Az alkalmazandó határértékeket a 72/306/EGK irányelv V. melléklete tartalmazza. b) A 72/306/EGK irányelv I. mellékletének 4. szakaszában említett abszorpciós együttható helyesbített értékét szembetűnő és könnyen elérhető helyen kell feltüntetni
12	74/60/EGK irányelv (Belső berendezések)	*Belső elrendezés* a) Az energiaelnyelési követelmények tekintetében a jármű akkor tesz eleget a 74/60/EGK irányelvnek, ha legalább két elülső légzsákkal rendelkezik, amelyek közül az első a kormánykerékben, a másik pedig a műszerfalban van elhelyezve. b) Ha a jármű csak egy, a kormánykerékben elhelyezett elülső légzsákkal van felszerelve, akkor a műszerfalnak energiaelnyelő anyagból kell készülnie. c) A műszaki szolgálat feladata megvizsgálni, hogy a 74/60/EGK irányelv I. mellékletének 5.1–5.7. szakaszában meghatározott zónákban nincsenek-e éles peremek.

▼**M10**

Tétel	Hivatkozott szabályozási aktus	Alternatív követelmények
		Elektromos kezelőszervek a) Az elektromos ablakemelőket, a tetőablakrendszereket és térelválasztó rendszereket a 74/60/EGK irányelv I. mellékletének 5.8. pontja szerint kell megvizsgálni. Az említett melléklet 5.8.3. pontjában említett automatikus irányváltó rendszerek eltérhetnek az 5.8.3.1.1. pontban meghatározott követelményektől. b) Azok az elektromos ablakok, amelyek nem zárhatók be, ha a gyújtás ki van kapcsolva, mentesítést kapnak az automatikus irányváltó rendszerekre vonatkozó követelmények alól.
13	74/61/EGK irányelv (Lopásgátló berendezés és indításgátló)	a) Az illetéktelen használat megakadályozása céljából a járművet el kell látni a következőkkel: — a 74/61/EGK irányelv IV. mellékletének 2.2. szakaszában meghatározott reteszelőberendezés, és — a 74/61/EGK irányelv V. melléklete 3. szakaszának és a 4. szakasz, azon belül pedig különösen a 4.1.1. pont lényeges követelményeit teljesítő indításgátló. b) Amennyiben a fenti a) pont alkalmazásában egy indításgátlót utólagosan építenek be, akkor ennek a 74/61/EKG irányelv vagy a 97. sz. vagy 116. sz. ENSZ-EGB előírás szerint jóváhagyott típusúnak kell lennie.
14	74/297/EGK ([d]) irányelv (A kormányberendezés viselkedése ütközésnél)	a) A kérelmezőnek be kell nyújtania a gyártó nyilatkozatát, miszerint az adott jármű [*amelynek járműazonosító számát meg kell adni*] az alábbiak közül legalább az egyiknek megfelel: — 74/297/EGK irányelv, — FMVSS 203 (A vezető ütközés elleni védelme a kormányzásirányítási rendszertől), beleértve az FMVSS 204 szabványt is (A kormánykar hátramozdulása), — a JSRRV 11. cikke. b) A kérelmező kérésére a 74/297/EKG irányelv II. melléklete szerinti vizsgálat végezhető gyári járművön is. A vizsgálatot egy bejelentett és megfelelő hatáskörrel rendelkező európai műszaki szolgálatnak kell elvégeznie. A kérelmező számára részletes jelentést kell kiállítani.
15	74/408/EGK irányelv (Ülések szilárdsága – fejtámlák)	*Ülések, ülésrögzítések és beállítási rendszerek* A kérelmezőnek be kell nyújtania a gyártó nyilatkozatát, miszerint az adott jármű [*amelynek járműazonosító számát meg kell adni*] az alábbiak közül legalább az egyiknek megfelel: — 74/408/EGK irányelv, — FMVSS 207 (Ülésrendszerek).

▼**M10**

Tétel	Hivatkozott szabályozási aktus	Alternatív követelmények
		Fejtámlák a) Ha a fenti nyilatkozat az FMVSS 207 szabványon alapul, akkor a fejtámláknak teljesíteniük kell a 74/408/EGK irányelv II. melléklete 3. szakaszának, valamint ugyanazon melléklet I. függeléke 5. szakaszának lényeges követelményeit is. b) Csak a 74/408/EGK irányelv II. mellékletének 3.10. pontjában, valamint az 5., 6. és 7. szakaszában leírt vizsgálatokat kell elvégezni. c) Egyéb esetben a kérelmezőnek be kell nyújtania a gyártó nyilatkozatát, miszerint az adott jármű [*amelynek járműazonosító számát meg kell adni*] megfelel az FMVSS 202a szabvány (Fejtámlák) előírásainak.
16	74/483/EGK irányelv (Kiálló részek)	a) A karosszéria külső felszínének meg kell felelnie a 74/483/EGK irányelv I. mellékletének 5. szakaszában leírt általános követelményeknek. b) A műszaki szolgálat döntésének megfelelően a 74/483/EGK irányelv I. mellékletének 6.1., 6.5., 6.6., 6.7., 6.8. és 6.11. pontjában említett előírásokat kell ellenőrizni.
17	75/443/EGK irányelv (Sebességmérő – hátrameneti fokozat)	*Sebességmérő berendezés* a) A skálának meg kell felelnie a 75/443/EGK irányelv II. melléklete 4.1–4.2.3. pontjának. b) Ha a műszaki szolgálatnak alapos oka van azt feltételezni, hogy a sebességmérő nincs megfelelő pontossággal kalibrálva, akkor kérheti a 4.3. szakaszban előírt vizsgálatok lefolytatását. *Hátrameneti fokozat* A sebességváltó mechanizmusnak hátrameneti fokozatot is tartalmaznia kell.
18	76/114/EGK irányelv (Hatóságilag előírt táblák)	*Járműazonosító szám* a) A járművet egy legalább 8 és legfeljebb 17 karakterből álló járműazonosító számmal kell ellátni. A 17 karakterből álló járműazonosító számnak teljesítenie kell az ISO 3779:1983 és 3780:1983 szabványokban előírt követelményeket. b) A járműazonosító számot jól látható és könnyen elérhető helyen kell feltüntetni olyan módon, hogy az ne legyen kitörölhető, és ne károsodjon. c) Ha nincs járműazonosító szám beütve az alvázba vagy a karosszériába, akkor a tagállam előírhatja annak utólagos elhelyezését a nemzeti törvények alapján. Ebben az esetben az illető tagállam illetékes hatósága felügyeli a műveletet. *Hatóságilag előírt tábla* A járművet el kell látni egy azonosító táblával, amelyet a járműgyártó szerel fel. A jóváhagyás megadása után további tábla nem igényelhető.

▼**M10**

Tétel	Hivatkozott szabályozási aktus	Alternatív követelmények
19	76/115/EGK irányelv (Biztonsági övek rögzítői)	A kérelmezőnek be kell nyújtania a gyártó nyilatkozatát, miszerint az adott jármű [*amelynek járműazonosító számát meg kell adni*] az alábbiak közül legalább az egyiknek megfelel: — 76/115/EGK irányelv, — FMVSS 210 (Biztonságiöv-szerelvények rögzítői), — JSRRV 22-3. cikke.
20	76/756/EGK irányelv (Világító- és fényjelző berendezések beszerelése)	a) A világítóberendezésnek eleget kell tennie a 48. sz. ENSZ-EGB előírás 03. módosításssorozatának, kivéve a 48. sz. előírás 5. és 6. mellékletét. b) Nem engedélyezhető mentesség a 21–26. és 28–30. bejegyzésekben említett lámpák és jelzőberendezések száma, lényeges konstrukciós jellemzői, az elektromos csatlakozásai és az általuk kibocsátott vagy visszavert fény színe vonatkozásában. c) Azoknak a lámpáknak és jelzőberendezéseknek, amelyeket a fentiek alapján utólag szerelnek fel, EK-típus-jóváhagyási jelet kell viselniük. d) Gázkisülő fényforrással ellátott lámpák csak fényszórótisztító berendezés felszerelésével és fényszórómagasság-állító eszközzel együtt engedélyezettek, ahol ez alkalmazható. e) A fényszóró tompított fényét azon ország törvényileg meghatározott forgalmi irányához kell hozzáigazítani, amelyben a jármű jóváhagyását megadták.
21	76/757/EGK irányelv (Fényvisszaverők)	Ahol szükséges, két további, „EK-jóváhagyási jelet” viselő, fényviszszaverőt kell felszerelni a jármű hátsó részére, összhangban a 48. sz. ENSZ-EGB előírással.
22	76/758/EGK irányelv (Hátsó méretjelző lámpák, első (oldalsó) helyzetjelző lámpák, hátsó (oldalsó) helyzetjelző lámpák, féklámpák, oldalsó jelző- és nappali menetlámpák)	A 76/758/EGK irányelvben szereplő követelmények nem alkalmazandók. A lámpák helyes működését azonban a műszaki szolgálatnak meg kell vizsgálnia.
23	76/759/EGK irányelv (Irányjelző lámpák)	A 76/759/EGK irányelvben szereplő követelmények nem alkalmazandók. A lámpák helyes működését azonban a műszaki szolgálatnak meg kell vizsgálnia.
24	76/760/EGK irányelv (Hátsó rendszámtáblát megvilágító lámpák)	A 76/760/EGK irányelvben szereplő követelmények nem alkalmazandók. A lámpák helyes működését azonban a műszaki szolgálatnak meg kell vizsgálnia.
25	76/761/EGK irányelv (Fényszórók (izzókkal))	a) A járműre felszerelt fényszórók fénysugara által keltett világítást a 112. sz. ENSZ-EGB előírás 6. szakasza alapján az aszimmetrikus fényt kibocsátó fényszórók vonatkozásában meg kell vizsgálni. Ebből a célból hivatkozni lehet az említett előírás 5. mellékletében megnevezett tűrésekre. b) Ugyanez a döntés érvényes értelemszerűen a 98. sz. vagy 123. sz. ENSZ-EGB előírásban megnevezett fényszórók által keltett fényre is.

▼**M10**

Tétel	Hivatkozott szabályozási aktus	Alternatív követelmények
26	76/762/EGK irányelv (Első ködfényszórók)	A 76/762/EGK irányelvben szereplő követelmények nem alkalmazandók. A lámpák helyes működését (ha fel vannak szerelve) azonban a műszaki szolgálatnak meg kell vizsgálnia.
27	77/389/EGK irányelv (Vonóhorgok)	A 77/389/EGK irányelvben szereplő követelmények nem alkalmazandók.
28	77/538/EGK irányelv (Hátsó ködlámpák)	A 77/389/EGK irányelvben szereplő követelmények nem alkalmazandók. A lámpák helyes működését azonban a műszaki szolgálatnak meg kell vizsgálnia.
29	77/539/EGK irányelv (Tolatólámpák)	A 77/539/EGK irányelvben szereplő követelmények nem alkalmazandók. A lámpák helyes működését (ha fel vannak szerelve) azonban a műszaki szolgálatnak meg kell vizsgálnia.
30	77/540/EGK irányelv (Várakozást jelző lámpák)	A 77/540/EGK irányelvben szereplő követelmények nem alkalmazandók. A lámpák helyes működését (ha fel vannak szerelve) azonban a műszaki szolgálatnak meg kell vizsgálnia.
31	77/541/EGK irányelv (Biztonsági övek és utasbiztonsági rendszerek)	*Alkotóelemek* a) A 77/541/EGK irányelv értelmében a biztonsági öveknél nem szükséges típusjóváhagyást végezni. b) Ugyanakkor minden biztonsági övnek azonosító címkét kell viselnie. c) A címkén szereplő jelzéseknek összhangban kell lenniük a biztonsági övek rögzítőivel kapcsolatos döntéssel (19. bejegyzés). *Beszerelési előírások* a) A járműbe a 77/541/EK irányelv XV. mellékletében meghatározott követelményeknek megfelelően kell biztonsági öveket szerelni. b) Amennyiben a fenti a) pontnak megfelelően a biztonsági öveket pótlólagosan kell felszerelni, akkor ezeknek jóváhagyott típusúaknak kell lenniük, összhangban a 77/541/EKG irányelvvel vagy a 16. sz. ENSZ-EGB előírással.
32	77/649/EGK irányelv (Menetirányú látótér)	a) A vezetőnek a 77/649/EGK irányelv I. melléklete 5.1.3. pontjában meghatározott 180°-os menetirányú látóterében semmilyen akadály nem engedélyezett. b) A fenti a) ponttól eltérve, az A oszlopok és a 77/649/EGK irányelv I. mellékletének 5.1.3. pontjában felsorolt felszerelések nem minősülnek akadálynak. c) Az „A oszlopok” száma nem haladhatja meg a kettőt.
33	78/316/EGK irányelv (A kezelőszervek, ellenőrző lámpák és kijelzők jelölése)	a) Mindazon szimbólumoknak, beleértve a megfelelő ellenőrző lámpák színét is, amelyeknek a megléte a 78/316/EGK irányelv II. melléklete alapján kötelező, eleget kell tenniük a 78/316/EGK irányelvnek. b) Amennyiben nem ez a helyzet, a műszaki szolgálat ellenőrzi, hogy a járműre felszerelt szimbólumok, ellenőrző lámpák és kijelzők érthető tájékoztatást adnak-e a vezetőnek a szóban forgó kezelőszervek működéséről.

▼**M10**

Tétel	Hivatkozott szabályozási aktus	Alternatív követelmények
34	78/317/EGK irányelv (Jég- és páramentesítő)	A járművet megfelelő szélvédő-jégmentesítő és -páramentesítő eszközökkel kell felszerelni. Bármely szélvédő-jégmentesítő eszköz „megfelelőnek” minősül, amely legalább eleget tesz a 78/317/EGK irányelv I. melléklete 5.1.1. pontjában leírt feltételeknek. Bármely szélvédőüveg-páramentesítő eszköz „megfelelőnek” minősül, amely legalább eleget tesz a 78/317/EGK irányelv I. melléklete 5.2.1. pontjában leírt feltételeknek.
35	78/318/EGK irányelv (Szélvédőmosó/-törlő berendezés)	A járművet megfelelő szélvédőmosó/-törlő eszközökkel kell felszerelni. Bármely szélvédőmosó és -törlő eszköz „megfelelőnek” minősül, amely legalább eleget tesz a 78/318/EGK irányelv I. melléklete 5.1.3. pontjában leírt feltételeknek.
36	2001/56/EK irányelv (Fűtésrendszerek)	a) Az utasteret fűtésrendszerrel kell ellátni. b) Az égéshő felhasználásával működő fűtőberendezéseknek és felszerelésüknek meg kell felelnie a 2001/56/EK irányelv VII. mellékletének. Ezenfelül az égéshő felhasználásával működő PB-fűtőberendezéseknek és a PB-fűtőrendszereknek meg kell felelniük a 2001/56/EK irányelv VIII. függelékében előírt követelményeknek. c) Az utólag felszerelt további fűtőrendszereknek eleget kell tenniük a 2001/56/EK irányelvben meghatározott követelményeknek.
37	78/549/EGK irányelv (Kerékdobok)	a) A járművet úgy kell kialakítani, hogy a többi közlekedőt megvédje a felvetett kövektől, sártól, jégtől, hótól és víztől, és csökkentse a mozgó kerekekkel való érintkezésből adódó veszélyeket. b) A műszaki szolgálat ellenőrizheti, hogy a 78/549/EGK irányelv I. mellékletében meghatározott lényeges műszaki követelmények teljesülnek-e. c) A 78/549/EGK irányelv I. mellékletének 3. szakaszában szereplő előírások nem alkalmazandók.
38	78/932/EGK irányelv (Fejtámlák)	A 78/932/EGK irányelv előírásai nem alkalmazandók.
39	80/1268/EGK irányelv (CO_2-kibocsátás/tüzelőanyag-fogyasztás)	a) El kell végezni a 80/1268/EGK irányelv I. mellékletének 5. szakasza szerinti vizsgálatot. b) Az említett melléklet 5.1.1. pontjában meghatározott követelmények nem alkalmazandók. c) Amennyiben a kipufogócsőből származó kibocsátásokkal kapcsolatban nem végeznek vizsgálatot a 2. bejegyzésben említett előírások alapján, akkor a CO_2-kibocsátásokat és a tüzelőanyag-fogyasztást a [b] és [c] magyarázó megjegyzésekben meghatározott képlet alapján kell kiszámítani.
40	80/1269/EGK irányelv (Motorteljesítmény)	a) A kérelmezőnek be kell nyújtania a gyártó nyilatkozatát, amely tartalmazza a legnagyobb motorteljesítményt kW-ban, valamint az ennek megfelelő percenkénti fordulatszámot. b) Másik lehetőségként az ugyanezen információt tartalmazó kimeneti teljesítménygörbére is lehet hivatkozni.

▼**M10**

Tétel	Hivatkozott szabályozási aktus	Alternatív követelmények
41	2005/55/EK irányelv (Kibocsátások (Euro 4 és 5) nehéz gépjárművek – fedélzeti diagnosztikai rendszerek (OBD-k) – füstopacitás)	*Kipufogócsőből származó kibocsátások* a) A 2005/55/EK irányelv I. melléklete 6.2. szakaszának megfelelő vizsgálatot kell végezni a 2005/78/EK irányelv II. mellékletének 3.6. pontjában meghatározott romlási tényezők alkalmazásával. b) A határértékeket a 2005/55/EK irányelv I. mellékletének 1. vagy 2. táblázata tartalmazza. *Fedélzeti diagnosztikai rendszerek (OBD)* a) A járművet fedélzeti diagnosztikai rendszerrel (OBD) kell ellátni. b) A fedélzeti diagnosztikai rendszer felületének képesnek kell lennie az időszakos műszaki vizsgálatokhoz alkalmazott szokásos diagnosztikai eszközökkel való kommunikálásra. *Füstopacitás* a) A dízelüzemű motorral felszerelt járművek vizsgálatát a 2005/55/EK irányelv VI. mellékletében leírt vizsgálati módszerek alapján kell elvégezni. b) Az abszorpciós együttható helyesbített értékét szembetűnő és könnyen elérhető helyen kell feltüntetni.
44	92/21/EGK irányelv (Tömegek és méretek)	a) A 92/21/EGK irányelv II. mellékletének 3. szakaszában foglalt követelményeket teljesíteni kell. b) Az a) pontban említett előírások alkalmazása során a figyelembe veendő tömegek a következők: — a 2007/46/EK irányelv I. mellékletének 2.6. pontjában meghatározott tömeg menetkész állapotban a műszaki szolgálat által mért módon, és — terhelt tömegek a jármű gyártója által megadott vagy az adattáblán feltüntetett módon, beleértve a matricákat vagy a kezelési utasításban lévő információkat is. Ezek a tömegek a műszakilag megengedhető legnagyobb terhelt tömegeknek minősülnek. c) A legfeljebb megengedhető méretek vonatkozásában semmilyen mentesség nem engedélyezhető.
45	92/22/EGK irányelv (Biztonsági üveg)	*Alkotóelemek* a) Az üvegeknek edzett vagy rétegelt biztonsági üvegből kell készülnie. b) Műanyag üvegezés csak a „B” oszlop mögötti helyeken engedélyezett. c) A 92/22/EGK irányelv értelmében az üvegezést nem szükséges jóváhagyni. *Beszerelés* a) A 43. sz. ENSZ-EGB előírás 21. mellékletében meghatározott beszerelési előírások érvényesek. b) A szélvédőn és a „B oszlop” előtti üvegeken nem engedélyezettek olyan színezett fóliák, amelyek a rendes fényáteresztést az előírt minimum alá csökkentenék.

▼**M10**

Tétel	Hivatkozott szabályozási aktus	Alternatív követelmények
46	92/23/EGK irányelv (Gumiabroncsok)	*Alkotóelemek* A gumiabroncsoknak EK-típus-jóváhagyási jelet kell viselniük, beleértve az „s” (sound = zaj) szimbólumot is. *Felszerelés* a) A gumiabroncsok méreteinek, terhelhetőségi jelzőszámának és sebességkategóriájának meg kell felelnie a 92/23/EGK irányelv IV. mellékletében foglalt követelményeknek. b) A gumiabroncs sebességkategória-jelének összhangban kell lennie a jármű legnagyobb tervezett sebességével. Sebességkorlátozó esetleges megléte nem mentesít e követelmény alkalmazása alól. c) A b) pont rendelkezéseinek alkalmazása szempontjából a jármű legnagyobb tervezett sebességét a járműgyártó határozza meg. A műszaki szolgálat ugyanakkor felbecsülheti a jármű legnagyobb tervezett sebességét, figyelembe véve a motor legnagyobb leadott teljesítményét, a legnagyobb percenkénti fordulatszámot és a kinematikus lánccal kapcsolatos adatokat.
50	94/20/EK irányelv (Vonószerkezetek)	*Önálló műszaki egységek* a) Az 1 500 kg legnagyobb tömeget meg nem haladó pótkocsik vontatására szolgáló OEM-vonószerkezetekhez a 94/20/EK irányelv értelmében nem szükséges típusjóváhagyás. A vonószerkezetek akkor minősülnek OEM-berendezésnek, ha a tulajdonosi kézikönyv vagy egy ennek megfelelő, a járműgyártó által a vevő rendelkezésére bocsátott kísérő dokumentum leírja őket. Ha egy ilyen vonószerkezetet a járművel együtt hagynak jóvá, a típusbizonyítványban megfelelő szöveget kell szerepeltetni, amelynek értelmében a tulajdonos felelős a vontatóra felszerelt vonószerkezet kompatibilitásának biztosításáért. b) Az a) pontban említettől eltérő, valamint az utólag felszerelt vonószerkezeteknél a 94/20/EK irányelv értelmében típusjóváhagyás szükséges. *Felszerelés a járműre* A műszaki szolgálat megvizsgálja, hogy a vonószerkezetek felszerelése megfelel-e a 94/20/EK irányelv VII. mellékletének.
53	96/79/EK irányelv (Frontális ütközés) (e)	a) A kérelmezőnek be kell nyújtania a gyártó nyilatkozatát, miszerint az adott jármű [*amelynek járműazonosító számát meg kell adni*] az alábbiak közül legalább az egyiknek megfelel: — 96/79/EK irányelv, — FMVSS 208 (Az utasok ütközés elleni védelme), — a JSRRV 18. cikke. b) A kérelmező kérésére a 96/79/EK irányelv II. melléklete szerinti vizsgálat végezhető gyári járművön is. A vizsgálatot egy bejelentett és megfelelő hatáskörrel rendelkező európai műszaki szolgálatnak kell elvégeznie. A kérelmező számára részletes jelentést kell kiállítani.

▼M10

Tétel	Hivatkozott szabályozási aktus	Alternatív követelmények
54	96/27/EK irányelv (Oldalsó ütközés)	a) A kérelmezőnek be kell nyújtania a gyártó nyilatkozatát, miszerint az adott jármű [*amelynek járműazonosító számát meg kell adni*] az alábbiak közül legalább az egyiknek megfelel: — 96/27/EK irányelv, — FMVSS 214 (Oldalsó ütközés elleni védelem), — a JSRRV 18. cikke. b) A kérelmező kérésére a 96/27/EK irányelv II. mellékletének 3. szakasza szerinti vizsgálat végezhető gyári járművön is. A vizsgálatot egy bejelentett és megfelelő hatáskörrel rendelkező európai műszaki szolgálatnak kell elvégeznie. A kérelmező számára részletes jelentést kell kiállítani.
58	78/2009/EK rendelet (Gyalogosvédelem)	*Fékasszisztens* A járműveket az összes kerékre ható elektronikus blokkolásgátló fékrendszerrel kell ellátni. *Gyalogosvédelem* A 78/2009/EK rendelet követelményei 2013. január 1-jéig nem alkalmazandók. *Elülső védelmi rendszerek* A járműre felszerelt elülső védelmi rendszereknek azonban a 78/2009/EK rendelet szerinti típusjóváhagyással kell rendelkezniük, és beépítésüknek meg kell felelnie a 78/2009/EK rendelet I. mellékletének 6. szakaszában meghatározott lényegi követelményeknek.
59	2005/64/EK irányelv (Újrafeldolgozhatóság)	A 2005/64/EK irányelv követelményei nem alkalmazandók.
61	2006/40/EK irányelv (Légkondicionáló rendszer)	A 2006/40/EK irányelv követelményei 2011. január 1-jétől alkalmazandók.

II. rész: Az N_1 kategóriába tartozó járművek

Tétel	Hivatkozott szabályozási aktus	Alternatív követelmények
1	70/157/EGK irányelv (Megengedhető zajszint)	*Menet közbeni vizsgálat* a) A vizsgálatot az 51. sz. ENSZ-EGB előírás 3. mellékletében említett „A módszer” alapján kell elvégezni. A határértékek megfelelnek a 70/157/EGK irányelv I. mellékletének 2.1. szakaszában leírtaknak. A megengedett határértékeken felül egy decibel engedélyezett. b) A próbapályának eleget kell tennie az 51. sz. ENSZ-EGB előírás 8. mellékletének. Ettől eltérő specifikációjú próbapálya azzal a feltétellel alkalmazható, hogy a műszaki szolgálat korrelációs vizsgálatokat végez. Szükség esetén korrekciós tényezőt kell alkalmazni. c) A szálas anyagokat tartalmazó kipufogórendszereket nem szükséges szabályozni, amint azt az 51. sz. ENSZ-EGB előírás 5. melléklete előírja. *Álló járművön végzett vizsgálat* A vizsgálatot az 51. sz. ENSZ-EGB előírás 3. mellékletének 3.2. szakasza szerint kell elvégezni.

▼**M10**

Tétel	Hivatkozott szabályozási aktus	Alternatív követelmények
2	70/220/EGK irányelv (Kibocsátások)	*Kipufogócsőből származó kibocsátások* a) A 70/220/EGK irányelv III. mellékletének megfelelően I. típusú vizsgálatot kell végezni az 5.3.6.2. pontban említett romlási tényezők alkalmazásával. Az alkalmazandó határértékeknek meg kell felelniük a 70/220/EGK irányelv I. mellékletének 5.3.1.4. pontjában leírtaknak. b) A járműnek nem kell 3 000 kilométer megtételét felmutatnia, amint azt a 70/220/EGK irányelv III. mellékletének 3.1.1. szakasza előírja. c) A vizsgálathoz a 70/220/EGK irányelv IX. mellékletében előírt referencia-tüzelőanyagot kell használni. d) A próbapadot a 70/220/EGK irányelv III. melléklete 2. függelékének 3.2. szakaszában meghatározott műszaki követelményeknek megfelelően kell beállítani. e) Az a) pontban említett vizsgálatot nem kell elvégezni, ha kimutatható, hogy a jármű eleget tesz a 70/220/EGK irányelv I. melléklete 5. pontjának bevezető megjegyzésében említett valamelyik kaliforniai előírásnak. *Párolgási kibocsátások* A benzinüzemű motorral felszerelt járműveket a párolgási kibocsátást korlátozó rendszerrel (pl. aktívszéntartállyal) kell ellátni. *Forgattyúházból származó kibocsátások* A kartergázok visszavezetésére szolgáló berendezés meglétét elő kell írni. *Fedélzeti diagnosztikai rendszerek (OBD)* a) A járművet fedélzeti diagnosztikai rendszerrel (OBD) kell ellátni. b) A fedélzeti diagnosztikai rendszer felületének képesnek kell lennie az időszakos műszaki vizsgálatokhoz alkalmazott szokásos diagnosztikai eszközökkel való kommunikálásra.
2a	715/2007/EK rendelet Kibocsátások (Euro 5 és 6) könnyű gépjárművek/információhoz való hozzáférés	*Kipufogócsőből származó kibocsátások* a) A 692/2008/EK rendelet III. mellékletének megfelelően I. típusú vizsgálatot kell végezni a 692/2008/EK rendelet VII. mellékletének 1.4. pontjában említett romlási tényezők alkalmazásával. Az alkalmazandó határértékek a 715/2007/EK rendelet I. mellékletének I. és II. táblázatában leírtaknak felelnek meg. b) A járműnek nem kell 3 000 kilométer megtételét felmutatnia, amint azt a 83. sz. ENSZ-EGB előírás 4. mellékletének 3.1.1. szakasza előírja. c) A vizsgálathoz a 692/2008/EK irányelv IX. mellékletében előírt referencia-tüzelőanyagot kell használni. d) A próbapadot a 83. sz. ENSZ-EGB előírás 4. mellékletének 3.2. szakaszában meghatározott műszaki követelményeknek megfelelően kell beállítani. e) Az a) pontban említett vizsgálatot nem kell elvégezni, ha kimutatható, hogy a jármű eleget tesz a 692/2008/EK rendelet I. mellékletének 2. szakaszában említett kaliforniai előírásoknak. *Párolgási kibocsátások* A benzinüzemű motorokat a párolgási kibocsátásokat korlátozó rendszerrel (pl. aktívszéntartállyal) kell ellátni.

▼**M10**

Tétel	Hivatkozott szabályozási aktus	Alternatív követelmények
		Forgattyúházból származó kibocsátások A kartergázok visszavezetésére szolgáló berendezés meglétét elő kell írni. *Fedélzeti diagnosztikai rendszerek (OBD)* A járművet fedélzeti diagnosztikai rendszerrel (OBD) kell ellátni. A fedélzeti diagnosztikai rendszer felületének képesnek kell lennie az időszakos műszaki vizsgálatokhoz alkalmazott szokásos diagnosztikai eszközökkel való kommunikálásra. *Füstopacitás* a) A dízelüzemű motorral felszerelt járművek vizsgálatát a 692/2008/EK rendelet 4. mellékletének 2. függelékében említett módszerek alapján kell elvégezni. b) Az abszorpciós együttható helyesbített értékét szembetűnő és könnyen elérhető helyen kell feltüntetni. *CO_2-kibocsátás és tüzelőanyag-fogyasztás* a) A vizsgálatot a 692/2008/EK rendelet XII. melléklete alapján kell elvégezni. b) A járműnek nem kell 3 000 kilométer megtételét felmutatnia, amint azt a 83. sz. ENSZ-EGB előírás 4. mellékletének 3.1.1. szakasza előírja. c) Ha a jármű eleget tesz a 692/2008/EK rendelet I. mellékletének 2. szakaszában említett kaliforniai előírásoknak, és ennélfogva nem kell elvégezni a kipufogócsőből származó kibocsátások vizsgálatát, akkor a tagállamoknak a CO_2-kibocsátást és a tüzelőanyag-fogyasztást a ([b]) és ([c]) magyarázó megjegyzésekben szereplő képletek alapján kell kiszámítani. *Információkhoz való hozzáférés* Az információkhoz való hozzáférésre vonatkozó előírások nem alkalmazandók.
3	70/221/EGK irányelv (Tüzelőanyag-tartályok – hátsó aláfutásgátlók)	*Tüzelőanyag-tartályok* a) A tüzelőanyag-tartályoknak az 5.1., 5.2. és 5.12. pontok kivételével meg kell felelniük a 70/221/EGK irányelv I. melléklete 5. szakaszának. Különösen az 5.9. és 5.9.1. pontnak kell eleget tenniük, de csepptesztet nem kell végezni. b) A PB- vagy sűrítettföldgáz-tartályoknak rendelkezniük kell a 67. számú ENSZ-EGB előírás 01. módosításssorozata vagy a 110 (a) sz. előírás szerinti típusjóváhagyással. *A műanyagból készült tüzelőanyag-tartályokra vonatkozó különleges rendelkezések* A kérelmezőnek be kell nyújtania a gyártó nyilatkozatát, miszerint az adott jármű [*amelynek a járműazonosító számát meg kell adni*] tüzelőanyag-tartálya az alábbiak közül legalább az egyiknek megfelel: — a 70/221/EGK irányelv 6.3. szakasza, — FMVSS 301 (A tüzelőanyag-rendszer épsége), — a 34. sz. ENSZ-EGB előírás 5. melléklete.

▼**M10**

Tétel	Hivatkozott szabályozási aktus	Alternatív követelmények
		Hátsó aláfutásgátló a) A jármű hátsó részét a 70/221/EGK irányelv II. mellékletének 5. szakasza szerint kell kialakítani. b) E célból elégséges, ha az 5.2. pont második albekezdésében szereplő követelmények teljesülnek. c) Amennyiben a fentieket alkalmazva a hátsó aláfutásgátlót utólag kell felszerelni, akkor annak meg kell felelnie a 70/221/EGK irányelv II. melléklete 5.3. és 5.4. pontjának.
4	70/222/EGK irányelv (Hátsó rendszámtábla helye)	A rendszámtábla helyének, hajlásszögének, láthatósági szögeinek és helyzetének meg kell felelnie a 70/222/EGK irányelvnek.
5	70/311/EGK irányelv (Kormányzási erőkifejtés)	*Mechanikai rendszerek* a) A kormányberendezést önbeállónak kell kialakítani. E rendelkezés betartásának ellenőrzésére vizsgálatot kell végezni a 70/311/EGK irányelv I. melléklete 5.1.2. és 5.2.1. pontja szerint. b) A szervokormány-berendezés meghibásodása nem vezethet a jármű feletti uralom teljes elvesztéséhez. *Összetett elektronikus járművezérlő rendszer („drive-by-wire” eszközök)* Összetett elektronikus vezérlőrendszer csak akkor engedélyezett, ha az megfelel a 79. sz. ENSZ-EGB előírás 6. mellékletének.
6	70/387/EGK irányelv (Zárszerkezetek és csuklópántok)	a) A záraknak és csuklópántoknak meg kell felelniük a 70/387/EGK irányelv I. melléklete 3.2.1., 3.3.2. és 3.4.1. pontjának. b) A 3.4.1. pontban meghatározott előírások nem alkalmazandók, ha igazolható a 11. sz. ENSZ-EGB előírás 1. felülvizsgálata 2. módosítása 6.1.5.4. pontjának való megfelelés.
7	70/388/EGK irányelv (Hangjelzés)	*Alkotóelemek* A 70/388/EGK irányelv értelmében a hangjelző berendezéseket nem szükséges típusjóváhagyásnak alávetni. A 70/388/EGK irányelv I. melléklete 1.1. pontjában előírtak szerint a hangjelző berendezéseknek azonban folyamatos hangjelzést kell kiadniuk. *Beépítés a járműbe* a) El kell végezni a 70/388/EGK irányelv I. mellékletének 2. része szerinti vizsgálatot. b) A legnagyobb hangnyomásszintnek meg kell felelnie az említett melléklet 2. szakasza 2.1.4. pontjának.
8	2003/97/EK irányelv (Közvetett látást biztosító eszközök)	*Alkotóelemek* a) A járművet el kell látni a 2003/97/EK irányelv III. mellékletének 2. szakaszában előírt visszapillantó tükrökkel. b) Ezeknek a 2003/97/EK irányelv értelmében nem szükséges típusjóváhagyással rendelkezniük.

▼**M10**

Tétel	Hivatkozott szabályozási aktus	Alternatív követelmények
		c) A tükrök görbületi sugara nem okozhat jelentős képtorzítást. A műszaki szolgálat döntésének megfelelően a görbületi sugarakat a 2003/97/EK irányelv II. mellékletének 1. függelékében leírt módon kell ellenőrizni. A görbületi sugarak nem lehetnek kisebbek a 2003/97/EK irányelv II. mellékletének 3.4. szakaszában előírtaknál. *Felszerelés a járműre* Mérést kell végezni annak érdekében, hogy a látóterek megfeleljenek a 2003/97/EK irányelv III. melléklete 5. szakaszának vagy a 71/127/EGK irányelv III. melléklete 5. szakaszának.
9	71/320/EGK irányelv (Fékezés)	*Általános rendelkezések* a) A fékrendszert a 71/320/EGK irányelv I. mellékletének 2. szakasza szerint kell kialakítani. b) A járműveket az összes kerékre ható elektronikus blokkolásgátló fékrendszerrel kell ellátni. c) A fékrendszer teljesítményének meg kell felelnie a 71/320/EGK irányelv II. mellékletének 2. szakaszában előírtaknak. d) E célból közúti vizsgálatokat kell végezni olyan útpályán, amelynek a felülete nagy tapadást mutat. A kézifék vizsgálatát 18 %-os lejtésű útszakaszon (lejtő és emelkedő) kell elvégezni. Csak az alább említett vizsgálatokat kell elvégezni. A járműnek minden esetben teljesen terhelt állapotban kell lennie. e) A c) pontban említett közúti vizsgálatot nem kell elvégezni, ha a kérelmező be tudja nyújtani a gyártó nyilatkozatát, amely szerint a jármű megfelel a 13-H sz. ENSZ-EGB előírásnak, beleértve az 5. kiegészítést is, vagy az FMVSS 135 szabványnak. *Üzemi fékrendszer* a) A 71/320/EGK irányelv II. mellékletének 1.2.2. és 1.2.3. pontjában előírt „0. típusú” vizsgálatot el kell végezni. b) Ezenkívül a 71/320/EGK irányelv II. mellékletének 1.3. pontjában előírt „I. típusú” vizsgálatot is le kell folytatni. *Rögzítőfék* A vizsgálatot a 71/320/EGK irányelv II. mellékletének 2.1.3. pontja szerint kell elvégezni.
10	72/245/EGK irányelv (Rádiózavar (elektromágneses összeférhetőség))	*Alkotóelemek* a) A 72/245/EGK irányelv értelmében az elektromos/elektronikus részegységeket nem szükséges típusjóváhagyásnak alávetni. b) Az utólag beépített elektromos/elektronikus eszközöknek azonban meg kell felelniük a 72/245/EGK irányelvnek.

▼**M10**

Tétel	Hivatkozott szabályozási aktus	Alternatív követelmények
		Kibocsátott elektromágneses sugárzások A kérelmezőnek be kell nyújtania a gyártó arra vonatkozó nyilatkozatát, hogy a jármű eleget tesz a 72/245/EGK irányelvnek vagy az alábbi alternatív szabványoknak: — széles sávú elektromágneses zavarsugárzás: CISPR 12 vagy SAE J551-2, — keskeny sávú elektromágneses zavarsugárzás: CISPR 12 (külső) vagy 25 (fedélzeti) vagy SAE J551-4 és SAE J1113-41. *Zavartűrési (védettségi) vizsgálatok* A zavartűrési (védettségi) vizsgálatok alól felmentést kell adni.
11	72/306/EGK irányelv (Dízelfüst)	a) A vizsgálatot a 72/306/EGK irányelv III. és IV. mellékletében leírt módszerek alapján kell elvégezni. Az alkalmazandó határértékeket a 72/306/EGK irányelv V. melléklete tartalmazza. b) A 72/306/EGK irányelv I. mellékletének 4. szakaszában említett abszorpciós együttható helyesbített értékét szembetűnő és könnyen elérhető helyen kell feltüntetni.
13	74/61/EGK irányelv (Lopásgátló berendezés és indításgátló)	a) Az illetéktelen használat megakadályozására a járművet el kell látni a 74/61/EGK irányelv IV. mellékletének 2.2. szakaszában előírt reteszelőberendezéssel. b) Ha indításgátló be van szerelve, annak meg kell felelnie a 74/61/EGK irányelv V. mellékletének 3. szakaszában szereplő műszaki követelményeknek és a 4. szakasz, azon belül pedig különösen a 4.1.1. pont lényeges követelményeinek.
14	74/297/EGK ([f]) irányelv (A kormányberendezés viselkedése ütközésnél)	a) A kérelmezőnek be kell nyújtania a gyártó nyilatkozatát, miszerint az adott jármű [*amelynek járműazonosító számát meg kell adni*] az alábbiak közül legalább az egyiknek megfelel: — 74/297/EGK irányelv, — FMVSS 203 (A vezető ütközés elleni védelme a kormányzásirányítási rendszertől), beleértve az FMVSS 204 szabványt is (A kormánykar hátramozdulása), — a JSRRV 11. cikke. b) A kérelmező kérésére a 74/297/EKG irányelv II. melléklete szerinti vizsgálat végezhető gyári járművön is. A vizsgálatot egy bejelentett és megfelelő hatáskörrel rendelkező európai műszaki szolgálatnak kell elvégeznie. A kérelmező számára részletes jelentést kell kiállítani.
15	74/408/EGK irányelv Ülések szilárdsága – fejtámlák	*Ülések, ülésrögzítések és beállítási rendszerek* Az üléseknek és beállítható rendszereiknek meg kell felelniük a 74/408/EGK irányelv IV. mellékletének. *Fejtámlák* a) A fejtámláknak teljesíteniük kell a 74/408/EGK irányelv II. melléklete 3. szakaszának, valamint ugyanazon melléklet I. függeléke 5. szakaszának lényeges követelményeit.

▼**M10**

Tétel	Hivatkozott szabályozási aktus	Alternatív követelmények
		b) Csak a 74/408/EGK irányelv II. mellékletének 3.10. pontjában és 5., 6. és 7. szakaszában leírt vizsgálatokat kell elvégezni.
17	75/443/EGK irányelv (Sebességmérő – hátrameneti fokozat)	*Sebességmérő berendezés* a) A skálának meg kell felelnie a 75/443/EGK irányelv II. melléklete 4.1–4.2.3. pontjainak. b) Ha a műszaki szolgálatnak alapos oka van azt feltételezni, hogy a sebességmérő nincs megfelelő pontossággal beállítva, akkor kérheti a 4.3. szakaszban előírt vizsgálatok lefolytatását. *Hátrameneti fokozat* A sebességváltó mechanizmusnak hátrameneti fokozatot is tartalmaznia kell.
18	76/114/EGK irányelv (Hatóságilag előírt táblák)	*Járműazonosító szám* a) A járművet egy legalább 8 és legfeljebb 17 karakterből álló járműazonosító számmal kell ellátni. A 17 karakterből álló járműazonosító számnak teljesítenie kell az ISO 3779:1983 és 3780:1983 szabványokban előírt követelményeket. b) A járműazonosító számot jól látható és könnyen elérhető helyen kell feltüntetni olyan módon, hogy az ne legyen kitörölhető, és ne károsodjon. c) Ha nincs járműazonosító szám beütve az alvázba vagy a karosszériába, akkor a tagállam előírhatja annak utólagos elhelyezését a nemzeti törvények alapján. Ebben az esetben az illető tagállam illetékes hatósága felügyeli a műveletet. *Hatóságilag előírt tábla* A járművet el kell látni egy azonosító táblával, amelyet a járműgyártó szerel fel. A jóváhagyás megadása után további tábla nem igényelhető.
19	76/115/EGK irányelv (Biztonsági övek rögzítői)	A kérelmezőnek be kell nyújtania a gyártó nyilatkozatát, miszerint az adott jármű [*amelynek járműazonosító számát meg kell adni*] az alábbiak közül legalább az egyiknek megfelel: — 76/115/EGK irányelv, — FMVSS 210 (Biztonságiöv-szerelvények rögzítői), — a JSRRV 22-3. cikke.
20	76/756/EGK irányelv (Világító- és fényjelző berendezések beszerelése)	a) A világítóberendezésnek eleget kell tennie a 48. sz. ENSZ-EGB előírás 03. módosításszorozatának, kivéve a 48. sz. előírás 5. és 6. mellékletét. b) Nem engedélyezhető mentesség a 21–26. és 28–30. bejegyzésekben említett lámpák és jelzőberendezések száma, lényeges konstrukciós jellemzői, az elektromos csatlakozásai és az általuk kibocsátott vagy visszavert fény színe vonatkozásában.

▼**M10**

Tétel	Hivatkozott szabályozási aktus	Alternatív követelmények
		c) Azoknak a lámpáknak és jelzőberendezéseknek, amelyeket a fentiek alapján utólag szerelnek fel, „EK-típus-jóváhagyási jelet” kell viselniük. d) Gázkisülő fényforrással ellátott lámpák csak fényszórótisztító berendezés felszerelésével és fényszórómagasság-állító eszközzel együtt engedélyezettek, ahol ez alkalmazható. e) A fényszóró tompított fényét azon ország törvényileg meghatározott forgalmi irányához kell hozzáigazítani, amelyben a jármű jóváhagyását megadták.
21	76/757/EGK irányelv (Fényvisszaverők)	Ahol szükséges, két további, „EK–jóváhagyási jelet” viselő fényviszszaverőt kell felszerelni a jármű hátsó részére, összhangban a 48. sz. ENSZ-EGB előírással.
22	72/758/EGK irányelv (Hátsó méretjelző lámpák, első (oldalsó) helyzetjelző lámpák, hátsó (oldalsó) helyzetjelző lámpák, féklámpák, oldalsó jelző- és nappali menetlámpák)	Az ebben az irányelvben szereplő követelmények nem alkalmazandók. A lámpák helyes működését azonban a műszaki szolgálatnak meg kell vizsgálnia.
23	76/759/EGK irányelv (Irányjelző lámpák)	A 76/759/EGK irányelvben szereplő követelmények nem alkalmazandók. A lámpák helyes működését azonban a műszaki szolgálatnak meg kell vizsgálnia.
24	76/760/EGK irányelv (Hátsó rendszámtáblát megvilágító lámpák)	A 76/760/EGK irányelvben szereplő követelmények nem alkalmazandók. A lámpák helyes működését azonban a műszaki szolgálatnak meg kell vizsgálnia.
25	76/761/EGK irányelv (Fényszórók (izzókkal))	a) A járműre felszerelt fényszórók fénysugara által keltett világítást a 112. sz. ENSZ-EGB előírás 6. szakasza alapján az aszimmetrikus fényt kibocsátó fényszórók vonatkozásában meg kell vizsgálni. Ebből a célból hivatkozni lehet az említett előírás 5. mellékletében megnevezett tűrésekre. b) Ugyanez a döntés érvényes értelemszerűen a 98. sz. vagy 123. sz. ENSZ-EGB előírásban megnevezett fényszórók által keltett fényre is.
26	76/762/EGK irányelv (Első ködfényszórók)	A 76/762/EGK irányelvben szereplő követelmények nem alkalmazandók. A lámpák helyes működését (ha fel vannak szerelve) azonban a műszaki szolgálatnak meg kell vizsgálnia.
27	77/389/EGK irányelv (Vonóhorgok)	A 77/389/EGK irányelvben szereplő követelmények nem alkalmazandók.
28	77/538/EGK irányelv (Hátsó ködlámpák)	A 77/538/EGK irányelvben szereplő követelmények nem alkalmazandók. A lámpák helyes működését azonban a műszaki szolgálatnak meg kell vizsgálnia.
29	77/539/EGK irányelv (Tolatólámpák)	A 77/539/EGK irányelvben szereplő követelmények nem alkalmazandók. A lámpák helyes működését (ha fel vannak szerelve) azonban a műszaki szolgálatnak meg kell vizsgálnia.
30	77/540/EGK irányelv (Várakozást jelző lámpák)	A 77/540/EGK irányelvben szereplő követelmények nem alkalmazandók. A lámpák helyes működését (ha fel vannak szerelve) azonban a műszaki szolgálatnak meg kell vizsgálnia.

▼**M10**

Tétel	Hivatkozott szabályozási aktus	Alternatív követelmények
31	77/541/EGK irányelv (Biztonsági övek és utasbiztonsági rendszerek)	*Alkotóelemek* a) A 77/541/EGK irányelv értelmében a biztonsági öveknél nem szükséges típusjóváhagyást végezni. b) Ugyanakkor minden biztonsági övnek azonosító címkét kell viselnie. c) A címkén szereplő jelzéseknek összhangban kell lenniük a biztonsági övek rögzítőivel kapcsolatos döntéssel (19. bejegyzés). *Beszerelési előírások* a) A járműbe a 77/541/EK irányelv XV. mellékletében meghatározott követelményeknek megfelelően kell biztonsági öveket szerelni. b) Amennyiben a fenti a) pontnak megfelelően a biztonsági öveket pótlólagosan kell felszerelni, akkor ezeknek jóváhagyott típusúaknak kell lenniük, összhangban a 77/541/EKG irányelvvel vagy a 16. sz. ENSZ-EGB előírással.
33	78/316/EGK irányelv (A kezelőszervek, ellenőrző lámpák és kijelzők jelölése)	a) Mindazon szimbólumoknak, beleértve a megfelelő ellenőrző lámpák színét is, amelyeknek a megléte a 78/316/EGK irányelv II. melléklete alapján kötelező, eleget kell tenniük a 78/316/EGK irányelvnek. b) Amennyiben nem ez a helyzet, a műszaki szolgálat ellenőrzi, hogy a járműre felszerelt szimbólumok, ellenőrző lámpák és kijelzők érthető tájékoztatást adnak-e a vezetőnek a szóban forgó kezelőszervek működéséről.
34	78/317/EGK irányelv Jég- és páramentesítő	A járművet megfelelő szélvédő-jégmentesítő és -páramentesítő eszközökkel kell felszerelni.
35	78/318/EGK irányelv Szélvédőmosó/-törlő berendezés	A járművet megfelelő szélvédőmosó/-törlő eszközökkel kell felszerelni.
36	2001/56/EK irányelv (Fűtés)	a) Az utasteret fűtési rendszerrel kell ellátni. b) Az égéshő felhasználásával működő fűtőberendezéseknek és felszerelésüknek meg kell felelnie a 2001/56/EK irányelv VII. mellékletének. Ezenfelül az égéshő felhasználásával működő PB-fűtőberendezéseknek és a PB-fűtőrendszereknek meg kell felelniük a 2001/56/EK irányelv VIII. mellékletében előírt követelményeknek. c) Az utólag felszerelt további fűtőrendszereknek eleget kell tenniük a 2001/56/EK irányelvben meghatározott követelményeknek.
39	80/1268/EGK irányelv (CO_2-kibocsátás/tüzelőanyag-fogyasztás)	a) El kell végezni a 80/1268/EGK irányelv I. mellékletének 5. szakasza szerinti vizsgálatot. b) Az említett melléklet 5.1.1. pontjában meghatározott követelmények nem alkalmazandók. c) Amennyiben a kipufogócsőből származó kibocsátásokkal kapcsolatban nem végeznek vizsgálatot a 2. bejegyzésben említett előírások alapján, akkor a CO_2-kibocsátásokat és a tüzelőanyag-fogyasztást a [b] és [c] magyarázó megjegyzésekben meghatározott képlet alapján kell kiszámítani.

▼**M10**

Tétel	Hivatkozott szabályozási aktus	Alternatív követelmények
40	80/1269/EGK irányelv (Motorteljesítmény)	a) A kérelmezőnek be kell nyújtania a gyártó nyilatkozatát, amely tartalmazza a legnagyobb motorteljesítményt kW-ban, valamint az ennek megfelelő percenkénti fordulatszámot. b) Másik lehetőségként az ugyanezen információt tartalmazó kimeneti teljesítménygörbére is lehet hivatkozni.
41	2005/55/EK irányelv (Kibocsátások (Euro 4 és 5) nehéz gépjárművek – fedélzeti diagnosztikai rendszerek (OBD-k) – füstopacitás)	*Kipufogócsőből származó kibocsátások* a) A 2005/55/EK irányelv I. melléklete 6.2. szakaszának megfelelő vizsgálatot kell végezni a 2005/78/EK irányelv II. mellékletének 3.6. pontjában meghatározott romlási tényezők alkalmazásával. b) A határértékeket a 2005/55/EK irányelv I. mellékletének 1. vagy 2. táblázata tartalmazza. *Fedélzeti diagnosztikai rendszerek (OBD)* a) A járművet fedélzeti diagnosztikai rendszerrel (OBD) kell ellátni. b) A fedélzeti diagnosztikai rendszer felületének képesnek kell lennie az időszakos műszaki vizsgálatokhoz alkalmazott szokásos diagnosztikai eszközökkel való kommunikálásra. *Füstopacitás* a) A dízelüzemű motorral felszerelt járművek vizsgálatát a 2005/55/EK irányelv VI. mellékletében leírt vizsgálati módszerek alapján kell elvégezni. b) Az abszorpciós együttható helyesbített értékét szembetűnő és könnyen elérhető helyen kell feltüntetni.
45	92/22/EGK irányelv (Biztonsági üveg)	*Alkotóelemek* a) Az üvegeknek edzett vagy rétegelt biztonsági üvegből kell készülnie. b) Műanyag üvegezés csak a „B” oszlop mögötti helyeken engedélyezett. c) A 92/22/EGK irányelv értelmében az üvegezést nem szükséges jóváhagyni. *Beszerelés* a) A 43. sz. ENSZ-EGB előírás 21. mellékletében meghatározott beszerelési előírások érvényesek. b) A szélvédőn és a „B” oszlop előtti üvegeken nem engedélyezettek olyan színezett fóliák, amelyek a rendes fényáteresztést az előírt minimum alá csökkentenék.
46	92/23/EGK irányelv (Gumiabroncsok)	*Alkotóelemek* A gumiabroncsoknak „EK-típus-jóváhagyási” jelet kell viselniük, beleértve az „s” (sound = zaj) szimbólumot is. *Felszerelés* a) A gumiabroncsok méreteinek, terhelhetőségi jelzőszámának és sebességkategóriájának meg kell felelnie a 92/23/EGK irányelv IV. mellékletében foglalt követelményeknek. b) A gumiabroncs sebességkategória-jelének összhangban kell lennie a jármű legnagyobb tervezett sebességével.

▼M10

Tétel	Hivatkozott szabályozási aktus	Alternatív követelmények
		c) Sebességkorlátozó esetleges megléte nem mentesít e követelmény alkalmazása alól. d) A b) pont rendelkezéseinek alkalmazása szempontjából a jármű legnagyobb tervezett sebességét a járműgyártó határozza meg. A műszaki szolgálat ugyanakkor felbecsülheti a jármű legnagyobb tervezett sebességét, figyelembe véve a motor legnagyobb leadott teljesítményét, a legnagyobb percenkénti fordulatszámot és a kinematikus lánccal kapcsolatos adatokat.
48	97/27/EK irányelv (Tömegek és méretek)	a) A 97/27/EK irányelv I. mellékletének lényeges követelményeit teljesíteni kell. Az említett melléklet 7.8.3., 7.9. és 7.10. pontjában meghatározott követelmények ugyanakkor nem alkalmazandók. b) A fenti a) pontban említett előírások alkalmazása szempontjából a figyelembe veendő tömegek a következők: — a 2007/46/EK irányelv I. mellékletének 2.6. pontjában meghatározott tömeg menetkész állapotban a műszaki szolgálat által mért módon, és — a legnagyobb terhelt tömegek a jármű gyártója által megadott vagy az adattáblán feltüntetett módon, beleértve a matricákat vagy a kezelési utasításban lévő információkat is. Ezek a tömegek a műszakilag megengedhető legnagyobb terhelt tömegeknek minősülnek. c) Nem megengedettek a kérelmező által végzett olyan műszaki változtatások – például a gumiabroncsok alacsonyabb terhelhetőségi jelzőszámú gumiabroncsokra való lecserélése –, amelyeket a jármű legnagyobb megengedett terhelt tömegének 3,5 tonnára vagy kevesebbre csökkentése érdekében azért hajtanak végre, hogy a jármű egyedi jóváhagyást kapjon. d) A legfeljebb megengedhető méretek vonatkozásában semmilyen mentesség nem engedélyezhető.
49	92/114/EGK irányelv (Vezetőfülke kiálló részei)	a) A 92/114/EGK irányelv I. mellékletének 6. szakasza értelmében teljesíteni kell a 74/483/EGK irányelv I. mellékletének 5. szakaszában foglalt általános követelményeket. b) A műszaki szolgálat döntésének megfelelően a 74/483/EGK irányelv I. mellékletének 6.1., 6.5., 6.6., 6.7., 6.8. és 6.11. pontjában szereplő előírásokat teljesíteni kell.
50	94/20/EK irányelv (Vonószerkezetek)	*Önálló műszaki egységek* a) Az 1 500 kg legnagyobb tömeget meg nem haladó pótkocsik vontatására szolgáló OEM-vonószerkezetekhez a 94/20/EK irányelv értelmében nem szükséges típusjóváhagyás. b) A vonószerkezetek akkor minősülnek OEM-berendezésnek, ha a tulajdonosi kézikönyv vagy egy ennek megfelelő, a jármű gyártója által a vevő rendelkezésére bocsátott kísérő dokumentum leírja őket. c) Ha egy ilyen vonószerkezetet a járművel együtt hagynak jóvá, a típusbizonyítványban megfelelő szöveget kell szerepeltetni, amelynek értelmében a tulajdonos felelős a vontatóra felszerelt vonószerkezet kompatibilitásának biztosításáért.

▼**M10**

Tétel	Hivatkozott szabályozási aktus	Alternatív követelmények
		d) Az a) pontban említettől eltérő, valamint az utólag felszerelt vonószerkezeteknél a 94/20/EGK irányelv értelmében típusjóváhagyás szükséges. *Felszerelés a járműre* A műszaki szolgálat megvizsgálja, hogy a vonószerkezetek felszerelése megfelel-e a 94/20/EK irányelv VII. mellékletének.
54	96/27/EK irányelv (Oldalsó ütközés)	a) A kérelmezőnek be kell nyújtania a gyártó nyilatkozatát, miszerint az adott jármű [amelynek járműazonosító számát meg kell adni] az alábbiak közül legalább az egyiknek megfelel: — 96/27/EK irányelv, — FMVSS 214 (Oldalsó ütközés elleni védelem), — a JSRRV 18. cikke. b) A kérelmező kérésére a 96/27/EK irányelv II. mellékletének 3. szakasza szerinti vizsgálat végezhető gyári járművön is. c) A vizsgálatot egy bejelentett és megfelelő hatáskörrel rendelkező európai műszaki szolgálatnak kell elvégeznie. A kérelmező számára részletes jelentést kell kiállítani.
56	98/91/EK irányelv Veszélyes áruk közúti szállítására szolgáló járművek	A veszélyes áruk közúti szállítására szolgáló járműveknek meg kell felelniük a 94/55/EK irányelvnek.
58	78/2009/EK rendelet (Gyalogosvédelem)	*Fékasszisztens* A járműveket az összes kerékre ható elektronikus blokkolásgátló fékrendszerrel kell ellátni. *Gyalogosvédelem* 2018. február 24-ig a 78/2009/EK rendelet követelményei a 2 500 kg-ot meg nem haladó legnagyobb tömegű járművekre nem vonatkoznak, 2019. augusztus 24-ig pedig a 2 500 kg-ot meghaladó legnagyobb tömegű járművekre nem vonatkoznak. *Elülső védelmi rendszerek* A járműre felszerelt elülső védelmi rendszerek típusjóváhagyását azonban a 78/2009/EK rendelet szerint kell végezni; felszerelésüknek meg kell felelnie a 78/2009/EK rendelet I. mellékletének 6. szakaszában meghatározott alapvető követelményeknek.
59	2005/64/EK irányelv (Újrafeldolgozhatóság)	A 2005/64/EK irányelv követelményei nem alkalmazandók.
61	2006/40/EK irányelv (Légkondicionáló rendszer)	A 2006/40/EK irányelv követelményeit alkalmazni kell.

A 2. függelékre vonatkozó magyarázó megjegyzések:

1. Az ezen függelékben alkalmazott rövidítések:

„OEM”: a gyártó által rendelkezésre bocsátott eredeti berendezés

„FMVSS”: az USA Közlekedési Minisztériumának szövetségi gépjármű-biztonsági szabványa (Federal Motor Vehicle Safety Standard)

„JSRRV”: a közúti járművekre vonatkozó japán biztonsági szabályozások (Japan Safety Regulations for Road Vehicles)

„SAE”: Autóipari Mérnökök Társasága (Society of Automotive Engineers)

„CISPR”: Comité international spécial des perturbations radioélectriques (Rádióinterferencia Nemzetközi Különleges Bizottság).

2. Megjegyzések:

a) A teljes PB- vagy sűrítettföldgáz-szerelvényt értelemszerűen a 67., 110. vagy 115. sz. ENSZ-EGB előírásnak megfelelően kell megvizsgálni.

b) A CO_2-kibocsátások felbecsülésére alkalmazott képlet a következő:

▼M10

Benzinmotor és kézi sebességváltó:

$CO_2 = 0{,}047\ m + 0{,}561\ p + 56{,}621$

Benzinmotor és automata sebességváltó:

$CO_2 = 0{,}102\ m + 0{,}328\ p + 9{,}481$

Benzinmotor és hibrid elektromos:

$CO_2 = 0{,}116\ m - 57{,}147$

Dízelmotor és manuális sebességváltó:

$CO_2 = 0{,}108\ m - 11{,}371$

Dízelmotor és automata sebességváltó:

$CO_2 = 0{,}116\ m - 6{,}432$

Ahol: a CO_2 jelentése a CO_2-kibocsátások összesített tömege g/km-ben, „m” a menetkész jármű tömege kg-ban és „p” a motor legnagyobb teljesítménye kW-ban.

A CO_2 egyesített tömegét egy tizedesjeggyel, a legközelebbi egész számra kerekítve kell kiszámítani a következő módon:

a) ha a tizedesvesszőt követő szám kisebb mint 5, akkor az összeget lefelé kell kerekíteni;

b) ha a tizedesvesszőt követő szám 5 vagy nagyobb mint 5, akkor az összeget felfelé kell kerekíteni.

c) A tüzelőanyag-fogyasztás felbecsülésére alkalmazott képlet a következő:

$CFC = CO_2 \times k^{-1}$

Ahol: a CFC az összesített tüzelőanyag-fogyasztás l/100 km-ben, CO_2 a CO_2-kibocsátások összesített tömege g/km-ben a (2 b) megjegyzésben említett szabálynak megfelelően, „k” pedig a következő együttható:

23,81 benzinmotorok esetében;

26,49 dízelmotorok esetében.

Az összesített tüzelőanyag-fogyasztást két tizedesjeggyel kell kiszámítani. Ezután a következőképpen kerekíteni:

a) ha az első tizedesjegyet követő szám kisebb mint 5, akkor az összeget lefelé kell kerekíteni;

b) ha az első tizedesjegyet követő szám 5 vagy nagyobb mint 5, akkor az összeget felfelé kell kerekíteni.

d) A 74/297/EGK irányelv azokra a járművekre vonatkozik, amelyek nem tartoznak a 96/79/EK irányelv hatálya alá.

e) A 96/79/EK irányelvnek való megfelelés mentesíti a járműveket a 74/297/EGK irányelvnek való megfelelés alól.

f) A 74/297/EGK irányelv olyan N_1 járművekre vonatkozik, amelyek műszakilag megengedhető legnagyobb terhelt tömege nem haladja meg az 1,5 tonnát.

▼M1

II. RÉSZ

Az I. részben említett irányelvek vagy rendeletek alternatívájaként elismert ENSZ-EGB-előírások felsorolása

Amennyiben az I. részben szereplő táblázatban említett külön irányelvre vagy rendeletre hivatkoznak, a következő olyan ENSZ-EGB-előírások értelmében kiadott jóváhagyást, amelyekhez a Közösség az ENSZ Európai Gazdasági Bizottságának »felülvizsgált 1958. évi megállapodása« szerződő feleként a 97/836/EK tanácsi határozattal ([1]), illetve az említett határozat 3. cikkének (3) bekezdésében említett ezt követő tanácsi határozatokkal csatlakozott, az adott külön irányelv vagy rendelet értelmében megadott EK-típusjóváhagyással egyenértékűnek tekintik.

Az alábbiakban felsorolt ENSZ-EGB-előírások ([2]) bármely további módosítása egyenértékűnek tekintendő, a 97/836/EK határozat 4. cikke (2) bekezdésében említett közösségi határozatra is figyelemmel.

	Tárgy	Az alapvető ENSZ-EGB-előírás száma	Módosítássorozat
1. (*)	Megengedhető zajszint	51	02
	Csere hangtompító rendszerek	59	00
2.	Kibocsátások	83	05
	Cserekatalizátorok	103	00
3.	Tüzelőanyag-tartályok	34	02
	Cseppfolyóspropángáz-tartályok	67	01
	Sűrítettföldgáz-tartályok	110	00
	Hátsó biztonsági berendezés	58	01
5.	Kormányzási erőkifejtés	79	01
6.	Zárszerkezetek és csuklópántok	11	02
7.	Hangjelző	28	00
8.	Közvetett látást biztosító eszközök	46	02
9.	Fékezés	13	10
	Fékezés	13H	00
	Fékbetétek	90	01
10.	Rádiózavar (elektromágneses kompatibilitás)	10	02
11.	Dízelfüst	24	03
12.	Belső szerelvények	21	01

([1]) HL L 346., 1997.12.17., 78. o.)

([2]) A későbbi módosításokat lásd a legutóbb felülvizsgált ENSZ-EGB TRANS/WP.29/343 dokumentumban.

▼**M1**

	Tárgy	Az alapvető ENSZ-EGB-előírás száma	Módosítássorozat
13.	Lopásgátló berendezés	18	03
	Lopásgátló berendezés és indításgátló	116	00
	A jármű riasztórendszerei	97 116	01 00
14.	A kormánymű viselkedése ütközéskor	12	03
15.	Az ülések szilárdsága	17	07
	Az ülések szilárdsága (helyi és távolsági autóbuszok)	80	01
16.	Kiálló részek	26	03
17.	Sebességmérő	39	00
19.	Biztonsági öv rögzítése	14	06
20.	Világító- és fényjelző berendezések beszerelése	48	03
21.	Hátsó fényszórók	3	02
22.	Méretjelzők, első (oldalsó) helyzetjelzők, hátsó (oldalsó) helyzetjelzők, féklámpák	7	02
	Várakozást jelző lámpa	87	00
	Helyzetjelző (oldal) lámpák	91	00
23.	Irányjelző lámpa	6	01
24.	Hátsó rendszámtáblát megvilágító lámpák	4	00
25.	Fényszórók (R_2 és HS_1)	1	02
25.	Fényszórók (zárt betétes)	5	02
	Fényszórók (H_1, H_2, H_3, HB_3, HB_4, H_7, és/vagy H_8, H_9, HIR1, HIR2 és/vagy H_{11})	8	05
	Fényszórók (H_4)	20	03
	Fényszórók (halogén zárt betétes)	31	02
	A jóváhagyott lámpaegységekben használatos izzólámpák	37	03
	Fényszórók gázkisülésű fényforrással	98	00
	A jóváhagyott gázkisülésű lámpaegységekben használatos gázkisülésű fényforrások	99	00
	Fényszórók (aszimmetrikus tompított fénysugár)	112	00
	Alkalmazkodó elülső világítási rendszerek	123	00

▼**M1**

	Tárgy	Az alapvető ENSZ-EGB-előírás száma	Módosítássorozat
26.	Első ködfényszóró	19	02
28.	Hátsó ködlámpa	38	00
29.	Tolatólámpák	23	00
30.	Várakozást jelző lámpa	77	00
31.	Biztonsági övek és utasbiztonsági rendszerek	16	04
	Gyermekülések	44	04
32.	Elülső látómező	125	00
33.	A kezelőberendezések, ellenőrző lámpák és kijelzők jelölése	121	00
36.	Fűtés	122	00
38.	Fejtámlák (üléssel együtt)	17	07
	Fejtámlák	25	04
39.	CO_2-kibocsátások – tüzelőanyag-fogyasztás	101	00
40.	A motor teljesítménye	85	00
41.	Kibocsátások (Euro 4 és 5) nehéz haszongépjárművek	49	04
42.	Oldalvédelem	73	00
45.	Biztonsági üveg	43	00
46.	Gumiabroncsok, gépjárművek és pótkocsijaik	30	02
	Gumiabroncsok, haszongépjárművek és pótkocsijaik	54	00
	Ideiglenes használatú pótkerekek/-abroncsok	64	01
	Gördülési zaj	117	01
47.	Sebességkorlátozó készülékek	89	00
50.	Kapcsoló berendezések	55	01
	Rövid vonószerkezet	102	00
51.	Éghetőség	118	00
52.	Helyi és távolsági autóbuszok	107	02
	A felépítmény szilárdsága (helyi és távolsági autóbuszok)	66	00
53.	Frontális ütközés	94	01

▼**M1**

	Tárgy	Az alapvető ENSZ-EGB-előírás száma	Módosítássorozat
54.	Oldalsó ütközés	95	02
56.	Veszélyes áruk közúti szállítására szolgáló jármű	105	04
57.	Mellső aláfutás elleni védelem	93	00

Amennyiben a külön irányelvek vagy rendeletek a beszerelésre vonatkozóan követelményeket írnak elő, azok az ENSZ-EGB-előírásoknak megfelelően jóváhagyott alkatrészekre és önálló műszaki egységekre is vonatkoznak.

(*) Az e táblázatban szereplő adatok számozása megfelel az I. részben szereplő táblázatban alkalmazott számozásnak.

▼M9

V. MELLÉKLET

EK-TÍPUSJÓVÁHAGYÁS ESETÉN KÖVETENDŐ ELJÁRÁSOK

0. **Célkitűzések és hatály**

0.1. Ez a melléklet meghatározza a jármű-típusjóváhagyás – a 9. cikk rendelkezéseivel összhangban történő – megfelelő lebonyolításának eljárásait.

0.2. Továbbá tartalmazza az alábbiakat:

a) a nemzetközi szabványok listája, amelyeket a műszaki szolgálatok 41. cikkel összhangban történő kijelölésénél kell figyelembe venni;

b) a műszaki szolgálatok szakértelmének 42. cikkel összhangban történő elbírálása során követendő eljárás leírása;

c) a műszaki szolgálatok vizsgálati jegyzőkönyveinek készítésére vonatkozó általános előírások.

1. **Típus-jóváhagyási folyamat**

Jármű-típusjóváhagyás iránti kérelem átvételekor a jóváhagyó hatóság:

a) igazolja, hogy valamennyi, a jármű-típusjóváhagyásban alkalmazandó szabályozási aktus értelmében kiadott EK-típusbizonyítvány a gépjármű-típusnak, valamint az előírt követelményeknek megfelel;

b) ellenőrzi a dokumentációra történő hivatkozás alapján, hogy a jármű adatközlő lapjának I. részében szereplő járműelőírások és adatok megtalálhatók az információs csomagokban és az EK-típusbizonyítványokban a vonatkozó szabályozási aktusok tekintetében;

c) amennyiben az adatközlő lap I. részében szereplő valamely adat száma nincs megadva valamelyik szabályozási aktus információs csomagjában, úgy megvizsgálja, hogy az adott rész vagy jellemző megfelel-e az adatközlő mappában megadott adatoknak;

d) megvizsgálja a jármű részeit és rendszereit a jóváhagyandó típusból kiválasztott járműmintán, vagy gondoskodik azok megvizsgálásáról annak ellenőrzése céljából, hogy a járműv(ek)et a hitelesített információs csomagban megadott vonatkozó adatokkal összhangban építették-e a vonatkozó EK-típusbizonyítványok tekintetében;

e) ellenőrzi adott esetben az önálló műszaki egységek tekintetében azok felszerelését, vagy az ellenőrzésről gondoskodik;

f) a IV. melléklet I. részének (1) és (2) lábjegyzetében előírt berendezések megléte tekintetében adott esetben elvégzi vagy elvégezteti a szükséges ellenőrzéseket;

g) a IV. melléklet I. részének (5) lábjegyzetében meghatározott előírások teljesülését biztosítandó elvégzi, vagy elvégezteti a szükséges ellenőrzéseket.

2. **Műszaki előírások kombinációja**

A vizsgálandó járművek számának elégségesnek kell lennie ahhoz, hogy a típusjóváhagyásra váró különböző kombinációk megfelelő ellenőrzése lehetővé váljék az alábbi feltételek szerint:

Műszaki előírások	Jármű-kategória									
	M_1	M_2	M_3	N_1	N_2	N_3	O_1	O_2	O_3	O_4
Motor	X	X	X	X	X	X	—	—	—	—
Sebességváltó-szekrény	X	X	X	X	X	X	—	—	—	—

▼**M9**

Műszaki előírások	Jármű-kategória									
	M_1	M_2	M_3	N_1	N_2	N_3	O_1	O_2	O_3	O_4
Tengelyek száma	—	X	X	X	X	X	X	X	X	X
Hajtott tengelyek (száma, helye, kölcsönös kapcsolata)	X	X	X	X	X	X	—	—	—	—
Kormányzott tengelyek (száma és helye)	X	X	X	X	X	X	X	X	X	X
Felépítmény jellege	X	X	X	X	X	X	X	X	X	X
Ajtók száma	X	X	X	X	X	X	X	X	X	X
Bal- vagy jobbkormányos	X	X	X	X	X	X	—	—	—	—
Ülések száma	X	X	X	X	X	X	—	—	—	—
A felszereltség szintje	X	X	X	X	X	X	—	—	—	—

3. **Különleges rendelkezések**

Amennyiben nem áll rendelkezésre típusbizonyítvány a vonatkozó szabályozási aktusok bármelyikére, úgy a jóváhagyó hatóság:

a) kezdeményezi a vonatkozó valamennyi szabályozási aktus által előírt szükséges vizsgálatokat és ellenőrzéseket;

b) megvizsgálja, hogy a jármű megfelel-e az adatközlő mappájában szereplő jellemzőinek, és teljesíti-e a vonatkozó valamennyi szabályozási aktus által meghatározott műszaki követelményeket;

c) ellenőrzi adott esetben az önálló műszaki egységek tekintetében azok felszerelését, vagy az ellenőrzésről gondoskodik;

d) a IV. melléklet I. részének (1) és (2) lábjegyzetében előírt berendezések megléte tekintetében adott esetben elvégzi vagy elvégezteti a szükséges ellenőrzéseket;

e) a IV. melléklet I. részének (5) lábjegyzetében meghatározott előírások teljesülését biztosítandó elvégzi, vagy elvégezteti a szükséges ellenőrzéseket.

▼M9

1. függelék

Szabványok, melyeknek a 41. cikkben említett jogalanyoknak meg kell felelniük

1. A típus-jóváhagyási vizsgálathoz kapcsolódó tevékenység az ezen irányelv IV. mellékletében felsorolt szabályozási aktusokkal összhangban végzendő:

1.1. „A” kategória (saját létesítményben végzett vizsgálatok):

EN ISO/IEC 17025:2005 Vizsgáló- és kalibrálólaboratóriumok felkészültségének általános követelményei.

A szabályozási aktusok által előírt vizsgálatokat az „A” kategóriára kijelölt műszaki szolgálat végezheti, illetve felügyelheti a gyártó vagy harmadik fél létesítményében.

1.2. „B” kategória (gyártó vagy harmadik fél létesítményében végzett vizsgálatok felügyelete):

EN ISO/IEC 17020:2004 az ellenőrzéseket végző különféle típusú testületek működésének általános feltételeiről.

A gyártó vagy harmadik fél létesítményében végzett vizsgálat lebonyolítása, illetve felügyelete előtt a műszaki szolgálat kötelessége annak ellenőrzése, hogy a vizsgálati körülmények és mérőműszerek megfeleljenek az 1.1. pontban említett szabványban található vonatkozó követelményeknek.

2. A gyártásmegfelelőséghez kapcsolódó tevékenységek

2.1. „C” kategória (a kezdeti értékelésre vonatkozó eljárás, valamint a gyártó minőség-ellenőrzési rendszerére vonatkozó vizsgálatok felügyeleti ellenőrzése):

EN ISO/IEC 17021:2006 Irányítási rendszerek auditját és tanúsítását végző testületekre vonatkozó követelmények.

2.2. „D” kategória (gyártmányminták ellenőrzése vagy vizsgálata, illetve felügyelete):

EN ISO/IEC 17020:2004 az ellenőrzést végző különféle típusú testületek működésének általános feltételeiről.

▼M9

2. függelék

A műszaki szolgálatok értékelésére vonatkozó eljárás

1. **A függelék célja**

1.1. Ez a függelék meghatározza azokat a feltételeket, amelyeknek megfelelően a 42. cikkben említett illetékes hatóság lefolytatja a műszaki szolgálatok értékelésére vonatkozó eljárást.

1.2. Ezek a követelmények értelemszerűen valamennyi műszaki szolgálatra vonatkoznak, függetlenül azok jogi státusától (műszaki szolgálatként működő független szervezet, gyártó vagy jóváhagyó hatóság).

2. **Értékelési elvek**

Az értékelés jellemzően néhány alapelven nyugszik:

— függetlenség, amely a következtetések pártatlanságának és objektivitásának alapját képezi,

— bizonyítékokon alapuló megközelítés, amely biztosítja a következtetések megbízhatóságát és reprodukálhatóságát.

Az auditorok részéről elengedhetetlen a megbízhatóság és feddhetetlenség. A titoktartást és a diszkréciót is szem előtt kell tartaniuk.

Az eredményeket és következtetéseket hitelesen és pontosan kell jelenteniük.

3. **Az auditorok szakismereteire vonatkozó követelmények**

3.1. Értékelést kizárólag olyan auditorok végezhetnek, akik rendelkeznek az ehhez szükséges műszaki és adminisztratív ismeretekkel is.

3.2. Követelmény továbbá, hogy úgy lehet valaki auditor, ha már részesült a kifejezetten az értékelési tevékenységre irányuló képzésben. Ezenkívül rendelkezni kell azon adott műszaki területet érintő különleges ismeretekkel, amely területen a műszaki szolgálat a tevékenységét végzi.

3.3. E függelék 3.1. és 3.2. pontjainak sérelme nélkül a 42. cikkben említett értékelés olyan auditorok által végzendő, akik függetlenek az értékelés tárgyát képező tevékenységektől.

4. **A kijelölés iránti kérelem**

4.1. A kérelmező műszaki szolgálat szabályszerűen meghatalmazott képviselőjének az illetékes hatósághoz hivatalos kérelmet kell benyújtania, amely a következőket tartalmazza:

a) a műszaki szolgálat általános jellemzői, beleértve a társasági entitást, nevet, címet, jogi státust, valamint a technikai erőforrásokat;

b) a vizsgálatért felelős személyek és a vezetőség részletes ismertetése, beleértve önéletrajzukat is, képzettség és szakmai ismeretek szempontjából is;

c) a fentieken túl a virtuális vizsgálati módszereket alkalmazó műszaki szolgálatoknak igazolniuk kell, hogy képesek számítógéppel támogatott (Computer-Aided-x) környezetben dolgozni;

d) általános tájékoztatás a műszaki szolgálatra vonatkozóan, azaz annak tevékenységei, adott esetben valamely nagyobb társasággal fennálló kapcsolata, valamint a kijelölés hatálya alá tartozó valamennyi létesített telephely címe vonatkozásában;

e) beleegyezés a kijelölés követelményeinek, illetve a műszaki szolgálat egyéb kötelezettségeinek a teljesítésébe az érintett irányelvekben meghatározottak szerint;

▼M9

f) azon megfelelőségértékelési szolgáltatások leírása, amelyeket a műszaki szolgálat a vonatkozó szabályozási aktusok keretében vállal, valamint azoknak a szabályozási aktusoknak a listája, amelyekre vonatkozóan a műszaki szolgálat a kijelölést kéri, beleértve adott esetben a képességekre vonatkozó korlátokat;

g) a műszaki szolgálat minőségirányítási kézikönyvének egy példánya.

4.2. A műszaki szolgálat által szolgáltatott információk helytállóságát az illetékes hatóság felülvizsgálja.

5. **A források felülvizsgálata**

Az illetékes hatóság felülvizsgálja, hogy képes-e elvégezni a műszaki szolgálat értékelését a saját politikája, hatásköre, a megfelelő auditorok és szakértők rendelkezésre állása tekintetében.

6. **Az értékelés alvállalkozásba adása**

6.1. Az illetékes hatóság alvállalkozásban rábízhatja az értékelés egyes részeit egy másik kijelölő hatóságra, vagy segítséget kérhet más illetékes hatóság műszaki szakértőitől. Az alvállalkozók és szakértők felkérése attól függ, hogy a műszaki szolgálat elfogadja-e őket.

6.2. A műszaki szolgálat teljes értékeléséhez az illetékes hatóságnak figyelembe kell vennie a megfelelő hatállyal rendelkező akkreditációs tanúsítványokat.

7. **Az értékelés előkészítése**

7.1. Az illetékes hatóság hivatalosan kijelöl egy értékelő csoportot. A hatóság gondoskodik arról, hogy az egyes kijelölésekhez szükséges megfelelő szintű szakértelem rendelkezésre álljon. A csoport különösképpen:

a) rendelkezzen azon különleges terület megfelelő ismeretével, amelyre vonatkozóan a kijelölést kérik; és

b) kellő hozzáértéssel rendelkezzen ahhoz, hogy megbízható értékelést készítsen a műszaki szolgálatnak a kijelölés hatálya alá tartozó szakértelmére vonatkozóan.

7.2. Az illetékes hatóság pontosan meghatározza az értékelő csoport által elvégzendő feladatokat. Az értékelő csoport feladata a kérelmező műszaki szolgálattól begyűjtött dokumentumok felülvizsgálata, illetve a helyszíni értékelés.

7.3. Az illetékes hatóság megállapodik az értékelés időpontjáról és ütemezéséről a műszaki szolgálattal és a kijelölt értékelő csoporttal. Mindazonáltal az továbbra is az illetékes hatóság feladata, hogy olyan időpont kiválasztására törekedjék, amely megfelel az ellenőrzési és újraértékelési tervnek.

7.4. Az illetékes hatóság gondoskodik arról, hogy az értékelő csoport megkapja a kritériumokat tartalmazó megfelelő dokumentumokat, a korábbi értékelésekről szóló feljegyzéseket, illetve a műszaki szolgálat idevágó dokumentumait és feljegyzéseit.

8. **Helyszíni értékelés**

A műszaki szolgálat értékelését az értékelő csoport a műszaki szolgálat azon telephelyén végzi, ahol a műszaki szolgálat egy vagy több kulcsfontosságú tevékenysége zajlik, adott esetben pedig további olyan kiválasztott helyszíneken is ellenőrzést kell folytatni, ahol még a műszaki szolgálat működik.

9. **Az eredmények elemzése és az értékelő jelentés**

9.1. Az értékelő csoportnak elemeznie kell valamennyi lényeges információt és bizonyítékot, melyet a dokumentumok és a jelentések felülvizsgálata, illetve a helyszíni értékelés során összegyűjtött. Az elemzésnek elégséges alapot kell nyújtania ahhoz, hogy a csoport meg tudja állapítani a műszaki szolgálat szakértelmét és a kijelölési követelményeknek való megfelelőségét.

▼M9

9.2. Az illetékes hatóság jelentési eljárásának biztosítania kell a következő követelmények teljesülését.

9.2.1. Az értékelő csoportnak megbeszélést kell folytatnia a műszaki szolgálattal a telephelyről való távozást megelőzően. E megbeszélés során az értékelő csoport írásbeli és/vagy szóbeli jelentéssel szolgál az elemzés eredményeiről. A műszaki szolgálat számára lehetőséget kell biztosítani arra, hogy kérdéseket tegyen fel az eredményekkel – adott esetben ideértve a megfelelőség hiányát is –, illetve az eredmények alapjául szolgáló információkkal kapcsolatban.

9.2.2. A műszaki szolgálatot az értékelés eredményére vonatkozó írásbeli jelentésről azonnal tájékoztatni kell. Az értékelő jelentésnek tartalmaznia kell a szakértelemre és a megfelelőségre vonatkozó észrevételeket, és meg kell állapítania azokat a megfelelőségi hiányokat – ha vannak ilyenek –, amelyeket a kijelölés követelményeinek való megfeleléshez orvosolni kell.

9.2.3. A műszaki szolgálatot fel kell kérni, hogy válaszoljon az értékelő jelentésre, és mutassa be azokat a már meghozott vagy meghatározott időn belül meghozandó intézkedéseket, melyek a megfelelőség meghatározott hiányának orvoslását célozzák.

9.3. Az illetékes hatóságnak biztosítania kell a műszaki szolgálat által a megfelelőség hiányának orvoslására adott válaszok felülvizsgálatát annak megállapítására, hogy az intézkedések valóban elegendőek és hatékonyake. Amennyiben vélekedésük szerint a műszaki szolgálat válaszai nem kielégítőek, úgy további információt kell kérni. Kérhetők továbbá bizonyítékok a meghozott intézkedések hatékony végrehajtására vonatkozóan, vagy egy újabb értékelés is végezhető a korrekciós intézkedések hatékony végrehajtásának ellenőrzése érdekében.

9.4. Az értékelő jelentésnek tartalmaznia kel legalább a következőket:

a) a műszaki szolgálat egyértelmű azonosítása;

b) a helyszíni értékelés időpontja(i);

c) az értékelést végző auditor(ok) és/vagy szakértők neve;

d) az értékelésbe bevont valamennyi telephely egyértelmű azonosítása;

e) az értékelés tárgyát képező, javasolt kijelölés hatálya;

f) nyilatkozat arról, hogy a műszaki szolgálat a szakértelmébe vetett bizalom érdekében, teljesítve a kijelölés követelményeit, megfelelő belső szervezeti renddel és eljárásokkal rendelkezik;

g) a megfelelőség hiányát orvosló megoldásokra vonatkozó információk;

h) ajánlás arra vonatkozóan, hogy a kérelmező műszaki szolgálatként való kinevezése vagy megerősítése megtörténjék-e, és ha igen, akkor a kijelölés hatálya.

10. **Kijelölés/a kijelölés megerősítése**

10.1. A jóváhagyó hatóság a jelentés(ek) és bármely idevágó információ alapján haladéktalanul dönt arról, hogy a kijelölést megadja, megerősíti vagy meghosszabbítja-e.

10.2. A jóváhagyó hatóság a műszaki szolgálat számára tanúsítványt állít ki. Ennek a tanúsítványnak a következőket kell tartalmaznia:

a) a jóváhagyó hatóság megnevezése és logója;

b) a kijelölt műszaki szolgálat egyedi azonosítója;

c) a kijelölés megadásának hatályos dátuma és a lejárat dátuma;

d) a kijelölés hatályára vonatkozó rövid közlés vagy hivatkozás (alkalmazandó irányelvek, rendeletek, előírások, vagy valamely részük);

e) megfelelőségi nyilatkozat és hivatkozás ezen irányelvre.

▼M9

11. **Újraértékelés és ellenőrzés**

11.1. Az újraértékelés olyan, mint az első értékelés, azonban ekkor a korábban végzett értékelések során szerzett tapasztalatokat is figyelembe kell venni. A helyszíni felügyeleti ellenőrzések kevésbé átfogóak, mint az újraértékelés.

11.2. Az illetékes hatóság valamennyi kijelölt műszaki szolgálat tekintetében elkészíti az újraértékelési és felügyeleti ellenőrzési tervét oly módon, hogy a kijelölés hatályának reprezentatív mintái rendszeres ellenőrzés alá vonhatók legyenek.

A helyszíni értékelések közötti idő – akár újraértékelés, akár felügyeleti ellenőrzés esetében – a műszaki szolgálat által elért bizonyított stabilitástól függ.

11.3. Amennyiben megfelelőség hiányára derül fény felügyeleti ellenőrzés vagy újraértékelés során, úgy az illetékes hatóság szigorú határidőt szab a végrehajtandó korrekciós intézkedésekre vonatkozóan.

11.4. Amennyiben a megállapított határidőn belül a korrekciós vagy javító intézkedésekre nem került sor vagy azok nem elégségesek, úgy az illetékes hatóság megteszi a megfelelő lépéseket, úgymint újabb értékelés végzése, a kijelölés felfüggesztése/visszavonása egy vagy több olyan tevékenységre vonatkozóan, amelyekre a műszaki szolgálat a kijelölést megkapta.

11.5. Amennyiben az illetékes hatóság úgy határoz, hogy a műszaki szolgálat kijelölését felfüggeszti vagy visszavonja, úgy erről a műszaki szolgálatot ajánlott levélben kell értesíteni. Minden esetben azonban az illetékes hatóság részéről minden szükséges intézkedést meg kell tenni annak érdekében, hogy a műszaki szolgálat által már megkezdett tevékenységek folyamatossága biztosítható legyen.

12. **Kijelölt műszaki szolgálatokra vonatkozó feljegyzések**

12.1. Az illetékes hatóság megőrzi a műszaki szolgálatra vonatkozó feljegyzéseket annak demonstrálása érdekében, hogy a kijelölésre vonatkozó követelmények – a szakértelemre vonatkozó követelményekkel együtt – ténylegesen teljesültek.

12.2. Az illetékes hatóság biztonságos módon őrzi a műszaki szolgálatról szóló feljegyzéseket, a titkosság biztosítása céljából.

12.3. A műszaki szolgálatokról szóló feljegyzések legalább a következőket tartalmazzák:

a) vonatkozó levelezés;

b) értékelési feljegyzések és jelentések;

c) kijelölési tanúsítványok példányai.

▼M9

3. függelék

A vizsgálati jegyzőkönyvek formátumára vonatkozó általános előírások

1. A IV. melléklet I. részében felsorolt minden egyes szabályozási aktus esetén a vizsgálati jegyzőkönyveknek meg kell felelniük az EN ISO/IEC 17025:2005 szabvány előírásainak. Különösen tartalmazniuk kell az e szabvány 5.10.2. pontjában – beleértve az (1) lábjegyzetet is – említett információkat.

2. A vizsgálati jegyzőkönyvek mintáját a jóváhagyó hatóság határozza meg saját, jó gyakorlatra vonatkozó szabályaival összhangban.

3. A vizsgálati jegyzőkönyvet a Közösség azon hivatalos nyelvén kell elkészíteni, amelyet a jóváhagyó hatóság kijelöl.

4. Továbbá tartalmaznia kell legalább a következő információkat:

   a) a jármű, alkatrész vagy önálló műszaki egység azonosítása;

   b) a jármű, alkatrész vagy önálló műszaki egység szabályozási aktussal kapcsolatos jellemzőinek részletes leírása;

   c) a vonatkozó szabályozási aktusokban meghatározott mérések eredményei és, amennyiben követelmény, a betartandó határ- és küszöbértékek;

   d) a 4. pont c) alpontjában említett valamennyi mérésre a vonatkozó döntés: megfelelt vagy nem felelt meg;

   e) részletes megfelelőségi nyilatkozat, amely tanúsítja a különféle előírásoknak való megfelelést, azaz az olyan előírásoknak való megfelelést, melynek ellenőrzéséhez nem kell méréseket végezni.

      Példa a 76/114/EGK tanácsi irányelv ([1]) I. mellékletének 3.2.2. szakasza alapján:

      „Ellenőrizze, hogy a jármű azonosító száma úgy került elhelyezésre, hogy nem törölhető ki, és nem károsodhat! ”

      a jegyzőkönyv tartalmazzon egy nyilatkozatot, mint például: „a jármű azonosító számának elhelyezkedése megfelel az I. melléklet 3.2.2. szakaszában meghatározott előírásoknak”;

   f) amennyiben a szabályozási aktusokban leírtaktól eltérő vizsgálati módszerek engedélyezettek, a jegyzőkönyv tartalmazza a vizsgálat végrehajtására használt vizsgálati módszer leírását.

      Ugyanez érvényes, amennyiben a szabályozási aktusokban felsorolt alternatív intézkedések alkalmazhatóak;

   g) a vizsgálat során készült képek, melyek számát a jóváhagyó hatóság határozza meg.

      Virtuális vizsgálat esetén a képek monitorképekkel vagy egyéb megfelelő bizonyítékkal helyettesíthetőek;

   h) a megfogalmazott következtetések;

   i) amennyiben véleményeket és értelmezéseket fogalmaztak meg, azokat megfelelően dokumentálni kell és fel kell tüntetni a vizsgálati jegyzőkönyvben.

5. Amennyiben a vizsgálatot olyan járművön, alkatrészen vagy műszaki egységen végzik, amely több, igen kedvezőtlen tulajdonsággal rendelkezik a megkövetelt, elérendő teljesítményszint tekintetében (azaz a legrosszabb esetben), a vizsgálati jegyzőkönyv tartalmazzon arra vonatkozó utalást, hogy a gyártó a jóváhagyó hatósággal megállapodva milyen módon végezte el a kiválasztást.

([1]) HL L 24., 1976.1.30., 1. o.

▼M1

VI. MELLÉKLET

A TÍPUSBIZONYÍTVÁNY MINTÁJA

A. MINTA

(járművek típusjóváhagyása esetén alkalmazandó)

Legnagyobb méret: A4 (210 × 297 mm)

EK-JÁRMŰ-TÍPUSBIZONYÍTVÁNY

A típusjóváhagyó hatóság bélyegzője

Tájékoztató a következőkről:	A következők egy típusára vonatkozóan:
— EK-típusjóváhagyás ([1])	— teljes jármű ([1])
— EK-típusjóváhagyás kiterjesztése ([1])	— befejezett jármű ([1])
— EK-típusjóváhagyás elutasítása ([1])	— nem teljes jármű ([1])
— EK-típusjóváhagyás visszavonása ([1])	— teljes és nem teljes változatokkal rendelkező jármű ([1])
	— befejezett és nem teljes változatokkal rendelkező jármű ([1])

tekintettel a legutóbb a …./…/EK irányelvvel / …/…/EK rendelettel ([1]) módosított 2007/46/EK irányelvre

Az EK-típusjóváhagyás száma:

A kiterjesztés indoka:

I. SZAKASZ

0.1. Gyártmány (a gyártó által bejegyzett védjegy):

0.2. Típus:

0.2.1. Kereskedelmi név(nevek) ([2]):

0.3. Típusazonosító ismertetőjelek, amennyiben azok fel vannak tüntetve a járművön:

0.3.1. A jelölés elhelyezése:

0.4. Járműkategória ([3]):

0.5. A teljes jármű gyártójának neve és címe ([1]):

Az alapjármű gyártójának neve és címe ([1]) ([4]):

([1]) A nem kívánt törlendő.
([2]) Ha a típusjóváhagyás idején nem áll rendelkezésre, ezt az adatot legkésőbb a jármű forgalomba hozatalakor kell kitölteni.
([3]) A II. melléklet A. szakaszában szereplő meghatározás szerint.
([4]) Lásd a 2. oldalt.

▼**M1**

A nem teljes járművet az utolsó gyártási lépcsőben elkészítő gyártó neve és címe ([1]) ([2]):

A befejezett jármű gyártójának neve és címe ([1]) ([2]):

0.8. Az összeszerelő üzem(ek) neve(i) és címe(i):

0.9. A gyártó képviselőjének (ha van ilyen) neve és címe:

II. SZAKASZ

Alulírott megerősíti a fent leírt jármű(vek) mellékelt adatközlő lapjában (amelynek egy [több] példányát az EK típusjóváhagyó hatóság kiválasztotta, majd a gyártó mint a járműtípus mintadarabját [mintadarabjait] benyújtotta) a gyártó által közölt adatok helyességét, valamint a mellékelt vizsgálati eredmények érvényességét a járműtípusra vonatkozóan.

1. Teljes és befejezett járművek/változatok esetén ([1]):

A járműtípus a 2007/46/EK irányelv IV. és XI. ([1]) ([2]) mellékletében előírt, a vonatkozó jogszabályokban foglalt valamennyi műszaki követelményt teljesíti/nem teljesíti ([1]).

2. Nem teljes járművek/változatok esetén ([1]):

A járműtípus a 2. oldalon található táblázatban felsorolt jogszabályokban foglalt műszaki követelményeket teljesíti/nem teljesíti ([1]).

3. A jóváhagyás megadva/elutasítva/visszavonva ([1]).

4. A jóváhagyás a 20. cikkel összhangban megadva, érvényessége ennek megfelelően [év/hó/nap]-ig szól.

(Hely) (Aláírás) (Dátum)

Mellékletek: Információs csomag.

Vizsgálati eredmények (lásd a VIII. melléklet).

A megfelelőségi nyilatkozat kiállítására jogosult személy(ek) neve, aláírásmintája és beosztása.

Megjegyzés: Amennyiben a 20., 22. vagy 23. cikk szerinti típusjóváhagyás céljára ezt a mintát használják fel, azon nem feltétlenül szerepel az »EK-jármű-típusbizonyítvány« fejléc, kivéve:

— a 20. cikkben említett esetben, amikor a Bizottság úgy dönt, hogy engedélyezi a tagállam számára az ezen irányelvnek megfelelő típusjóváhagyás megadását,

— a 22. cikkben előírt eljárás során típusjóváhagyásban részesült, az M_1 kategóriába tartozó járművek esetében.

([1]) A nem kívánt törlendő.
([2]) Lásd a 2. oldalt.

▼M1

EK-JÁRMŰ-TÍPUSBIZONYÍTVÁNY

2. oldal

Ezen EK-típusjóváhagyás alapja – a nem teljes és a befejezett járművek, változatok és verziók esetén – az alábbiakban felsorolt nem teljes járművek jóváhagyása:

1. lépcső: Az alapjármű gyártója:

Az EK-típusjóváhagyás száma:

Dátum:

A következő változatokra vagy (adott esetben) verziókra vonatkozik:

2. lépcső: Gyártó:

Az EK-típusjóváhagyás száma:

Dátum:

A következő változatokra vagy (adott esetben) verziókra vonatkozik:

3. lépcső: Gyártó:

Az EK-típusjóváhagyás száma:

Dátum:

A következő változatokra vagy (adott esetben) verziókra vonatkozik:

Amennyiben a jóváhagyás egy vagy több nem teljes változatra vagy (adott esetben) verziókra is kiterjed, a teljes vagy befejezett változatok vagy (adott esetben) verziók jegyzéke.

Teljes/befejezett változat(ok):

A jóváhagyott nem teljes járműre, változatra vagy verziókra vonatkozó követelmények jegyzéke (szükség szerint az alábbiakban felsorolt egyes jogszabályok hatályának és legutóbbi módosításának figyelembevételével).

Sorszám	Tárgy	Jogszabály	Utolsó módosítás	A következő változatokra vagy (adott esetben) verziókra vonatkozik

(Kizárólag azon tárgyak jegyzéke, amelyekre EK-típusjóváhagyás vonatkozik.)

A különleges rendeltetésű járművek esetén a XI. melléklet szerint megadott mentességek vagy alkalmazott külön rendelkezések, valamint a 20. cikk szerint megadott mentességek.

Jogszabály	Jegyzékszám	A jóváhagyás fajtája és a mentesség jellege	A következő változatokra vagy (adott esetben) verziókra vonatkozik

▼M1

Függelék

Azon jogszabályok felsorolása, amelyeknek a járműtípus megfelel

(Csak a 6. cikk (3) bekezdésének megfelelően történő típusjóváhagyás esetén kell kitölteni.)

	Tárgy	Jogszabály [1]	Módosította	A következő változatokra vonatkozik
1.	Megengedhető zajszint	70/157/EGK irányelv		
2.	Kibocsátások	70/220/EGK irányelv		
2a.	Kibocsátások (Euro 5 és 6) könnyű haszongépjárművek/információhoz való hozzáférés	715/2007/EK rendelet		
3.	Üzemanyagtartályok/hátsó aláfutásgátlók	70/221/EGK irányelv		
4.	Hátsó rendszámtábla helye	70/222/EGK irányelv		
5.	Kormányzási erőkifejtés	70/311/EGK irányelv		
6.	Zárszerkezetek és csuklópántok	70/387/EGK irányelv		
7.	Hangjelző	70/388/EGK irányelv		
8.	Hátsó kilátás	71/127/EGK irányelv		
8a.	Közvetett látást biztosító eszközök	2003/97/EK irányelv		
9.	Fékezés	71/320/EGK irányelv		
10.	Rádiózavar (elektromágneses kompatibilitás)	72/245/EGK irányelv		
11.	Dízelfüst	72/306/EGK irányelv		
12.	Belső szerelvények	74/60/EGK irányelv		
13.	Lopásgátló berendezés és indításgátló	74/61/EGK irányelv		
14.	Kormány viselkedése ütközésnél	74/297/EGK irányelv		
15.	Az ülések szilárdsága	74/408/EGK irányelv		
16.	Kiálló részek	74/483/EGK irányelv		
17.	Sebességmérő és hátrameneti fokozat	75/443/EGK irányelv		
18.	Hatóságilag előírt táblák	76/114/EGK irányelv		
19.	Biztonsági öv rögzítése	76/115/EGK irányelv		
20.	Világító- és fényjelző berendezések beszerelése	76/756/EGK irányelv		
21.	Hátsó fényszórók	76/757/EGK irányelv		

▼M1

	Tárgy	Jogszabály [1]	Módosította	A következő változatokra vonatkozik
22.	Hátsó méretjelző lámpák, első (oldalsó) helyzetjelző, hátsó (oldalsó) helyzetjelző lámpák, féklámpák, oldalsó jelző és nappali menetlámpák	76/758/EGK irányelv		
23.	Irányjelző lámpa	76/759/EGK irányelv		
24.	Hátsó rendszámtáblát megvilágító lámpák	76/760/EGK irányelv		
25.	Fényszóró (izzóval)	76/761/EGK irányelv		
26.	Első ködfényszóró	76/762/EGK irányelv		
27.	Vonóhorog	77/389/EGK irányelv		
28.	Hátsó ködlámpa	77/538/EGK irányelv		
29.	Tolatólámpák	77/539/EGK irányelv		
30.	Várakozást jelző lámpa	77/540/EGK irányelv		
31.	Biztonsági övek és utasbiztonsági rendszerek	77/541/EGK irányelv		
32.	Látótér előre	77/649/EGK irányelv		
33.	A kezelőberendezések, ellenőrző lámpák és kijelzők jelölése	78/316/EGK irányelv		
34.	Jég- és páramentesítő	78/317/EGK irányelv		
35.	Szélvédőmosó/-törlő berendezés	78/318/EGK irányelv		
36.	Fűtés	2001/56/EK irányelv		
37.	Kerékdobok	78/549/EGK irányelv		
38.	Fejtámlák	78/932/EGK irányelv		
39.	CO_2-kibocsátások/tüzelőanyag-fogyasztás	80/1268/EGK irányelv		
40.	A motor teljesítménye	80/1269/EGK irányelv		
41.	Kibocsátások (Euro 4 és 5) nehéz haszongépjárművek	2005/55/EK irányelv		
▼M5				
41a.	Kibocsátások (Euro VI), nehéz tehergépjárművek/információhoz való hozzáférés	595/2009/EK rendelet		
▼M1				
42.	Oldalvédelem	89/297/EGK irányelv		
43.	A felcsapódó víz elleni védelem	91/226/EGK irányelv		
44.	Tömegek és méretek (személygépkocsi)	92/21/EGK irányelv		
45.	Biztonsági üveg	92/22/EGK irányelv		
46.	Gumiabroncsok	92/23/EGK irányelv		

▼M1

	Tárgy	Jogszabály (1)	Módosította	A következő változatokra vonatkozik
47.	Sebességkorlátozó készülékek	92/24/EGK irányelv		
48.	Tömegek és méretek (a 44. pont alá nem tartozó járművek)	97/27/EK irányelv		
49.	Vezetőfülke kiálló részei	92/114/EGK irányelv		
50.	Kapcsoló berendezések	94/20/EK irányelv		
51.	Éghetőség	95/28/EK irányelv		
52.	Helyi és távolsági autóbuszok	2001/85/EK irányelv		
53.	Frontális ütközés	96/79/EK irányelv		
54.	Oldalsó ütközés	96/27/EK irányelv		
56.	Veszélyes áruk közúti szállítására szolgáló jármű	98/91/EK irányelv		
57.	Mellső aláfutás elleni védelem	2000/40/EK irányelv		
▼M2 58.	Gyalogosvédelem	78/2009/EK rendelet		
▼M1 59.	Újrafeldolgozhatóság	2005/64/EK irányelv		
▼M2	_____			
▼M1 61.	Légkondicionáló rendszerek	2006/40/EK irányelv		
▼M3 62.	Hidrogénrendszer	79/2009/EK rendelet		
▼M6 63.	Általános biztonság	661/2009/EK rendelet		
▼M13 63.1.	Sebességváltás-jelzők	65/2012/EU		

▼M1

(1) Vagy egyenértékűnek tekintett ENSZ-EGB-előírás.

▼M10

B MINTA

(Járművek egy rendszer tekintetében történő típusjóváhagyására alkalmazandó)

▼M1

Legnagyobb méret: A4 (210 × 297 mm)

EK-TÍPUSBIZONYÍTVÁNY

A típusjóváhagyó hatóság bélyegzője

Tájékoztató a következőkről:

— EK-típusjóváhagyás ([1])
— EK-típusjóváhagyás kiterjesztése ([1])
— EK-típusjóváhagyás elutasítása ([1])
— EK-típusjóváhagyás visszavonása ([1])

} egy rendszer típusa/jármű típusa esetében egy rendszer vonatkozásában ([1])

a legutóbb a …/…/EK irányelvvel / …/…/EK rendelettel ([1]) módosított …/…/EK irányelv / …/…/EK rendelet ([1]) tekintetében

Az EK-típusjóváhagyás száma:

A kiterjesztés indoka:

I. SZAKASZ

0.1. Gyártmány (a gyártó által bejegyzett védjegy):

0.2. Típus:

0.2.1. Kereskedelmi név (nevek) (amennyiben van):

0.3. Típusazonosító ismertetőjelek, amennyiben azok fel vannak tüntetve a járművön ([2]):

0.3.1. A jelölés elhelyezése:

0.4. Járműkategória ([3]):

0.5. Gyártó neve és címe:

0.8. Az összeszerelő üzem(ek) neve(i) és címe(i):

0.9. A gyártó képviselőjének (ha van ilyen) neve és címe:

II. SZAKASZ

1. Kiegészítő adatok (szükség esetén): lásd a Kiegészítést

2. A vizsgálatok elvégzésére illetékes műszaki szolgálat:

3. A vizsgálati jegyzőkönyv kelte:

4. A vizsgálati jegyzőkönyv száma:

5. Megjegyzések (adott esetben): lásd a Kiegészítést

6. Hely:

7. Dátum:

([1]) A nem kívánt törlendő.
([2]) Amennyiben a típusazonosítási módszer az ezen információs dokumentum hatálya alá tartozó jármű, alkatrész vagy önálló műszaki egység típusának leírását illetően nem releváns karaktereket tartalmaz, az ilyen karaktereket a dokumentációban a »?« szimbólummal kell jelölni (pl. ABC??123??).
([3]) A II. melléklet A. szakaszában szereplő meghatározás szerint.

▼**M1**

8. Aláírás:

Mellékletek: Információs csomag.

Vizsgálati jegyzőkönyv.

▼**M1**

Kiegészítés

a … számú EK-típusbizonyítványhoz

1. Kiegészítő információk

1.1. […]:

1.1.1. […]:

(…)

2. Az ezen irányelvnek vagy rendeletnek való megfelelés kötelezettsége alá eső járműtípusba szerelt minden egyes alkatrész vagy önálló műszaki egység típus-jóváhagyási száma.

2.1. […]:

3. Megjegyzések

3.1. […]:

▼M1

C. MINTA

(alkatrész/önálló műszaki egység típusjóváhagyásához használandó)

Legnagyobb méret: A4 (210 × 297 mm)

EK-TÍPUSBIZONYÍTVÁNY

A típusjóváhagyó hatóság bélyegzője

Tájékoztató a következőkről:

— EK-típusjóváhagyás ([1])
— EK-típusjóváhagyás kiterjesztése ([1])

} alkatrész/önálló műszaki egység típusa esetében ([1])

— EK-típusjóváhagyás elutasítása ([1])

— EK-típusjóváhagyás visszavonása ([1])

a legutóbb a …/…/EK irányelvvel / …/…/EK ([1]) rendelettel módosított …/…/EK irányelv / …/…/EK rendelet ([1]) tekintetében

Az EK-típusjóváhagyás száma:

A kiterjesztés indoka:

I. SZAKASZ

0.1. Gyártmány (a gyártó által bejegyzett védjegy):

0.2. Típus:

0.3. Típusazonosító jelölések, amennyiben vannak, az alkatrészen/önálló műszaki egységen ([1]) ([2]):

0.3.1. A jelölés elhelyezése:

0.5. Gyártó neve és címe:

0.7. Alkatrészek és önálló műszaki egységek esetében az EK-típus-jóváhagyási jel helye és rögzítésének módja:

0.8. Az összeszerelő üzem(ek) neve(i) és címe(i):

0.9. A gyártó képviselőjének neve és címe (ha van ilyen):

II. SZAKASZ

1. Kiegészítő adatok (szükség esetén): lásd a Kiegészítést

2. A vizsgálatok elvégzésére illetékes műszaki szolgálat:

3. A vizsgálati jegyzőkönyv kelte:

4. A vizsgálati jegyzőkönyv száma:

5. Megjegyzések (adott esetben): lásd a Kiegészítést

6. Hely:

7. Dátum:

([1]) A nem kívánt törlendő.

([2]) Amennyiben a típusazonosítási módszer az ezen információs dokumentum hatálya alá tartozó jármű, alkatrész vagy önálló műszaki egység típusának leírását illetően nem releváns karaktereket tartalmaz, az ilyen karaktereket a dokumentációban a »?« szimbólummal kell jelölni (e.g.. ABC??123??).

▼**M1**

8. Aláírás:

Mellékletek: Információs csomag.

Vizsgálati jegyzőkönyv.

▼**M1**

Kiegészítés

a … számú EK-típusbizonyítványhoz

1. Kiegészítő információk

1.1. […]:

1.1.1. […]:

(…)

2. Az eszköz (esetleges) használati korlátozásai

2.1. […]:

3. Megjegyzések

3.1. […]:

▼M10

D MINTA

(járművek 24. cikk szerinti harmonizált egyedi jóváhagyásához alkalmazandó)

Legnagyobb megengedett formátum: A4 (210 × 297 mm)

EK EGYEDI JÁRMŰ-JÓVÁHAGYÁSI BIZONYÍTVÁNY

e(4) Az egyedi jóváhagyást adó hatóság neve, címe, telefonszáma és e-mail címe

Az egyedi járműjóváhagyásra vonatkozó közlemény a 2007/46/EK irányelv 24. cikke alapján

1. szakasz

Alulírott […… *név és beosztás*] ezennel tanúsítom, hogy az alábbi jármű:

0.1. Gyártmány (a gyártó kereskedelmi neve): ……

0.2. Típus: Változat: Verzió:

0.2.1. Kereskedelmi név: ……

0.4. Járműkategória ([2]): ……

0.5. Gyártó neve és címe: ……

0.6. A hatóságilag előírt táblák helye és rögzítésük módja: ……

Járműazonosító szám helye: ……

0.9. A gyártó képviselőjének (ha van ilyen) neve és címe:

0.10. Járműazonosító szám

jóváhagyásra benyújtva […… *a kérelem dátuma*]

benyújtó […… *kérelmező neve és címe*]

jóváhagyást kapott a 2007/46/EK irányelv 24. cikkének rendelkezései alapján. A fentiek hiteléül az alábbi jóváhagyási szám került kiadásra: …

A jármű megfelel 2007/46/EK irányelv IV. melléklete 2. függelékének. Állandó nyilvántartásba vehető további jóváhagyás nélkül a jobb/bal oldali közlekedési rendű ([1]) és metrikus/angolszász ([1]) mértékegységekkel mérő sebességmérőt használó tagállamokban.

(Hely) (Dátum)	(Aláírás ([3]))	(A jóváhagyó hatóság bélyegzője)
[…]	[…]	[…]

Csatolmányok

A járműről készült két fénykép ([5]) (minimális felbontás 640 x 480 pixel, ~7 x 10 cm)

([1]) A nem kívánt rész törlendő.
([2]) A II.A melléklet meghatározásának megfelelően.
([3]) Vagy egy „fokozott biztonságú elektronikus aláírás” vizuális megjelenítése az 1999/93/EK irányelv alapján, beleértve az ellenőrzésre szolgáló adatokat is.
([4]) Az egyedi jóváhagyást kibocsátó tagállam megkülönböztető száma: (lásd a 2007/46/EK irányelv VII. melléklete 1. pontjának”. szakaszát”).
([5]) Egy ¾ elöl, egy ¾ hátul.

▼M10

2. szakasz

Általános felépítésre vonatkozó jellemzők

1. Tengelyek száma: …… és kerekek száma: ……

1.1. Az ikerkerekekkel rendelkező tengelyek száma és helyzete: ……

3. Hajtott tengelyek (szám, helyzet, összekapcsolás): ……

Főbb méretek

4. Tengelytáv ([a]): …… mm

4.1. Tengelytávolság: 1-2: …… mm 2-3: …… mm 3-4: …… mm

5. Hosszúság: …… mm

6. Szélesség: …… mm

7. Magasság: …… mm

Tömegek

13. A menetkész jármű tömege: …… kg ([b])

16. Műszakilag megengedett legnagyobb össztömegek

16.1. Műszakilag megengedett legnagyobb terhelt össztömeg …… kg

16.2. A tengelyekre jutó, műszakilag megengedett legnagyobb tömeg: 1. …… kg 2. …… kg 3. …… kg stb.

16.4. A járműszerelvény műszakilag megengedett legnagyobb össztömege: …… kg

18. Műszakilag megengedett legnagyobb vontatható tömeg a következők esetében:

18.1. Vonórudas pótkocsi: …… kg

18.2. Félpótkocsi: …… kg

18.3. Középtengelyes pótkocsi: …… kg

18.4. Fékezetlen pótkocsi: …… kg

19. Az összekapcsolási pontra eső, műszakilag megengedett legnagyobb statikus, függőleges tömeg: …… kg

Motor

20. Motor gyártója: ……

21. Motorkód a motoron feltüntetett jelölés szerint: ……

22. Működési elv: ……

23. Tisztán elektromos: igen/nem ([1])

23.1. Hibrid [elektromos] jármű: igen/nem ([1])

24. Hengerek száma és elrendezése: ……

25. A motor űrtartalma: …… cm^3

26. Tüzelőanyag: Gázolaj/benzin/PB-gáz/földgáz – biometán/etanol/biodízel/hidrogén ([1])

26.1. Egyféle tüzelőanyag/kétféle tüzelőanyag/vegyes tüzelőanyag ([1])

27. Legnagyobb nettó teljesítmény ([c]): …… kW …… min^{-1} mellett vagy legnagyobb tartós névleges teljesítmény (elektromos motor) …… kW ([1])

Legnagyobb sebesség

29. Legnagyobb sebesség: …… km/h

▼**M10**

Tengelyek és felfüggesztés

30. Nyomtávok: 1. …… mm 2. …… mm 3. …… mm

35. Gumiabroncs/kerék kombináció: ……

Karosszéria

38. Karosszéria kódja ([d]): ……

40. Jármű színe ([e]): ……

41. Ajtók száma és kialakítása: ……

42. Ülések száma (beleértve a gépkocsivezetőt is) ([f]): ……

42.1. Kizárólag a jármű álló helyzetében használható ülés(ek): ……

42.3. Kerekes széket használó személyek által megközelíthető ülőhelyek száma: ……

Vonószerkezet

44. Vonószerkezet (ha van) jóváhagyási száma vagy jóváhagyási jele: ……

Környezetvédelmi tulajdonságok

46. Zajszint

Álló helyzetben: …… dB(A) …… min^{-1} motorfordulatszám mellett

Elhaladási zaj: …… dB(A)

47. Kipufogógáz-kibocsátási szint ([g]): Euro ……

Egyéb jogszabály: ……

49. CO_2-kibocsátás/tüzelőanyag-fogyasztás/villamosenergia-fogyasztás ([h]):

1. minden meghajtás, kivéve a tisztán elektromos járműveket

	CO_2-kibocsátás	Tüzelőanyag-fogyasztás
Vegyes:	… g/km	… g/km … l/100 km/m^3/100 km ([1])
Súlyozott, vegyes	… g/km	… l/100 km

2. tisztán elektromos járművek és külső feltöltésű hibrid elektromos járművek

Villamosenergia-fogyasztás (súlyozott, vegyes ([1])) …… Wh/km

52. Megjegyzések

53. További információk (kilométer-teljesítmény ([2]), …)

A VI. mellékletben található D mintára vonatkozó magyarázó megjegyzések:

([1]) A nem kívánt rész törlendő

([2]) Nem kötelező.

([a]) Ezt a rovatot csak akkor kell kitölteni, ha a jármű kéttengelyes.

([b]) Ez a tömeg a jármű tényleges tömege az I. melléklet 2.6. pontjában hivatkozott feltételek mellett.

([c]) Hibrid elektromos járművek esetében mindkét energiateljesítményt meg kell adni.

([d]) A II. melléklet C szakaszában leírt kódok alkalmazandók.

([e]) Csak a következő alapszín(ek) adható(k) meg: fehér, sárga, narancs, piros, lila, kék, zöld, szürke, barna vagy fekete.

([f]) Kivéve a jármű álló helyzetében való használatra szánt üléseket és a kerekes székek helyének számát.

([g]) Hozzá kell adni az Euro-szint számát és a típusjóváhagyáshoz alkalmazott rendelkezéseknek megfelelő karaktert.

([h]) A különböző használható tüzelőanyagok esetében ismételni kell.

▼M1

VII. MELLÉKLET

AZ EK-TÍPUSBIZONYÍTVÁNYOK SZÁMOZÁSI RENDSZERE ([1])

1. Az EK-típus-jóváhagyási szám négy szakaszból áll a teljes járművek típusjóváhagyása, és öt szakaszból a rendszer, alkatrész és önálló műszaki egység típusjóváhagyása esetében, az alábbi részletezés szerint. A szakaszokat valamennyi esetben »*« jel választja el.

1. szakasz: Nyomtatott kis »e«, amelyet az EK-típusjóváhagyást kibocsátó tagállam alábbi megkülönböztető száma követ:

1	Németország esetében;	17	Finnország esetében;
2	Franciaország esetében;	18	Dánia esetében;
3	Olaszország esetében;	19	Románia esetében;
4	Hollandia esetében;	20	Lengyelország esetében;
5	Svédország esetében;	21	Portugália esetében;
6	Belgium esetében;	23	Görögország esetében;
7	Magyarország esetében;	24	Írország esetében;
8	a Cseh Köztársaság esetében;	26	Szlovénia esetében;
9	Spanyolország esetében;	27	Szlovákia esetében;
11	az Egyesült Királyság esetében;	29	Észtország esetében;
12	Ausztria esetében;	32	Lettország esetében;
13	Luxemburg esetében;	34	Bulgária esetében;
		36	Litvánia esetében;
		49	Ciprus esetében;
		50	Málta esetében.

2. szakasz: Az alapirányelv vagy -rendelet száma.

3. szakasz: A legutóbbi módosító irányelv vagy rendelet száma, ideértve a típusjóváhagyásra alkalmazandó végrehajtó jogszabályokat is.

— A teljes járműre vonatkozó EK-típusjóváhagyások esetében a 2007/46/EK irányelv cikkét (vagy cikkeit) legutóbb módosító irányelv vagy rendelet.

— A 22. cikkben leírt eljárásnak megfelelően kiadott, teljes járműre vonatkozó EK-típusjóváhagyások esetében a 2007/46/EK irányelv cikkét (vagy cikkeit) legutóbb módosító irányelv vagy rendelet, azzal a kivétellel, hogy az első két szám helyébe (pl. 20) nyomtatott »KS« lép.

— Ez az azokat a hatályos rendelkezéseket tartalmazó legutóbbi irányelvet vagy rendeletet jelenti, amelynek a rendszer, az alkatrész vagy a műszaki egység megfelel.

— Amennyiben az irányelv vagy rendelet különböző végrehajtási időpontokat tartalmaz a különböző műszaki előírásokra vonatkozóan, a 3. szakasz követendő, melyet betűrendes karakterrel kell kiegészíteni annak meghatározására, hogy a jóváhagyás mely műszaki előírásnak megfelelően került kiadásra.

([1]) Az alkatrészeket és az önálló műszaki egységeket az alkalmazandó szabályozási aktus rendelkezéseivel összhangban kell jelölni.

▼**M1**

4. szakasz: Négyjegyű sorszám (adott esetben nullákkal kezdve) a teljes jármű EK-típusjóváhagyások esetében, illetve négy- vagy ötjegyű szám a külön irányelv vagy rendelet szerinti EK-típusjóváhagyások esetében az alap típus-jóváhagyási szám jelölésére. A számsor minden alapirányelv vagy -rendelet esetében 0001-gyel kezdődik.

5. szakasz: Kétjegyű sorszám (adott esetben nullákkal kezdve) a kiterjesztés jelölésére. A számsor minden alap jóváhagyási szám esetében 00-val kezdődik.

2. Teljes járműre vonatkozó típusjóváhagyás esetében a 2. szakaszt ki kell hagyni.

Azonban a kis sorozatban gyártott járművek számára a 23. cikk szerint kiadott nemzeti típusjóváhagyás esetében a 3. szakasz helyébe a nyomtatott nagy »NKS« betűk lépnek.

3. Kizárólag a jármű hatóságilag előírt táblája (táblái) vonatkozásában, az 5. szakaszt ki kell hagyni.

4. A típusjóváhagyás számának formátuma

4.1. Példa a Franciaország által hármas sorszámmal kiadott rendszer-típusjóváhagyásra (eddig kiterjesztés nélkül):

a) a 71/320/EGK irányelv vonatkozásában:

e2*71/320*2002/78*00003*00

b) a 2005/55/EGK irányelv vonatkozásában:

e2*2005/55*2006/51 D*00003*00 különféle műszaki előírásokat tartalmazó irányelv vagy rendelet esetében (lásd a 3. szakaszt).

4.2. Példa az Egyesült Királyság által négyes sorszámmal kiadott jármű típusjóváhagyásának kettes sorszámú kiterjesztésére:

e11*2007/46*0004*02

4.3. Példa a Luxemburg által kis sorozatban gyártott járműre a 22. cikk szerint kiadott, teljes járműre vonatkozó típusjóváhagyásra:

e13*KS07/46*0001*00.

4.4. Példa a Hollandia által kis sorozatban gyártott járműre a 23. cikk szerint kiadott nemzeti típusjóváhagyásra:

e4*NKS*0001*00.

4.5. Példa a jármű hatóságilag előírt tábláján (tábláin) elhelyezett típus-jóváhagyási számra:

e11*2007/46*0004.

5. A VII. mellékletet nem kell alkalmazni a IV. mellékletben felsorolt ENSZ-EGB-előírások vonatkozásában. Az ENSZ-EGB-előírás megfelelően kiadott típusjóváhagyások esetében továbbra is a vonatkozó előírásokban meghatározott megfelelő számozást kell használni.

▼M1

Függelék

Alkatrészek és önálló műszaki egységek EK-típus-jóváhagyási jele

1. Az alkatrészek és önálló műszaki egységek EK-típus-jóváhagyási jele az alábbiakból áll:

1.1. egy téglalap, benne a nyomtatott kis »e« betű, amelyet azon tagállam megkülönböztető betűjele(i) vagy száma követ, amely az alkatrész vagy önálló műszaki egység EK-típusjóváhagyását kiadta:

1	Németország esetében	19	Románia esetében
2	Franciaország esetében	20	Lengyelország esetében
3	Olaszország esetében	21	Portugália esetében
4	Hollandia esetében	23	Görögország esetében
5	Svédország esetében	24	Írország esetében
6	Belgium esetében	26	Szlovénia esetében
7	Magyarország esetében	27	Szlovákia esetében
8	a Cseh Köztársaság esetében	29	Észtország esetében
9	Spanyolország esetében	32	Lettország esetében
11	az Egyesült Királyság esetében	34	Bulgária esetében
12	Ausztria esetében	36	Litvánia esetében
13	Luxemburg esetében	49	Ciprus esetében
17	Finnország esetében	50	Málta esetében
18	Dánia esetében		

1.2. A téglalap közelében a típus-jóváhagyási szám 4. szakaszában foglalt »alap jóváhagyási szám«, amelyet a vonatkozó külön irányelv vagy rendelet legutóbbi fő technikai módosításához rendelt sorszámot jelölő két számjegy előz meg.

1.3. A téglalap fölött elhelyezkedő járulékos szimbólum vagy szimbólumok, amelyek bizonyos jellemzők azonosítását teszik lehetővé. Ezt a további információt a vonatkozó külön irányelv vagy rendelet határozza meg.

2. Az alkatrész vagy önálló műszaki egység típus-jóváhagyási jelét eltávolíthatatlanul és jól olvashatóan kell elhelyezni az önálló műszaki egységen vagy alkatrészen.

3. A példa az alkatrész vagy önálló műszaki egység típus-jóváhagyási jelére a kiegészítésben található.

▼**M1**

Kiegészítés az 1. függelékhez

Példa az alkatrész vagy önálló műszaki egység típus-jóváhagyási jelére

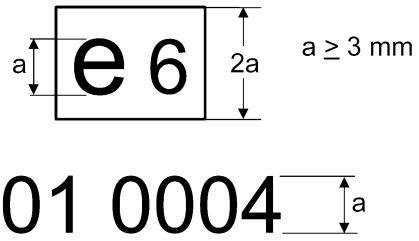

Jelmagyarázat: a fenti alkatrész-típusjóváhagyást 0004 sorszámmal Belgium adta ki. A 01 sorszám a műszaki követelmények azon szintjét jelöli, amelynek ez az alkatrész megfelel. A sorszám meghatározása a vonatkozó külön irányelveknek vagy rendeleteknek megfelelően történik.

Megjegyzés: A járulékos szimbólumokat ez a példa nem mutatja.

▼**M16**

VIII. MELLÉKLET

Vizsgálati eredmények

(A típusjóváhagyó hatóságnak kell kitöltenie és a jármű EK-típusbizonyítványához mellékelnie)

Minden esetben világosan meg kell adni, hogy az adatok melyik változatra és kivitelre vonatkoznak. Egy adott kivitel tekintetében egynél több eredmény nem adható meg. Ugyanakkor megengedett változatonként több eredmény olyan összesítése, amely a legkedvezőtlenebb esetet jellemzi. Ez utóbbi esetben egy megjegyzés utal rá, hogy a (*)-gal jelölt jellemzők tekintetében csak a legkedvezőtlenebb esetre vonatkozó eredmények vannak feltüntetve.

1. A zajszintvizsgálatok eredményei

A szabályozási alapaktus és a jóváhagyásra alkalmazandó legutolsó módosító szabályozási aktus száma. Több szakaszban történő végrehajtást előíró szabályozási aktus esetében meg kell adni a végrehajtási szakaszt is:

Változat/kivitel:	…	…	…
Mozgó jármű (dB(A)/E):	…	…	…
Álló jármű (dB(A)/E):	…	…	…
… fordulatszám (min^{-1})	…	…	…

2. A kipufogógáz-kibocsátási vizsgálatok eredményei

2.1. A könnyű haszongépjárművekre vonatkozó vizsgálati eljárás szerint vizsgált gépjárművek kibocsátása

Adja meg a legutóbbi módosító szabályozási aktust, amely szerint a jóváhagyást kiadták. Több szakaszban történő végrehajtást előíró szabályozási aktus esetében meg kell adni a végrehajtási szakaszt is:

Tüzelőanyag(ok) ([a]) … (dízelolaj, benzin, cseppfolyós propángáz, földgáz, … Kettős tüzelőanyag-felhasználás: benzin/földgáz, cseppfolyós propángáz… Rugalmas tüzelőanyag-felhasználás: benzin/etanol, földgáz/-hidrogén-földgáz keverék…)

2.1.1. 1. típusú vizsgálat ([b]) ([c]) (a jármű hidegindítása utáni vizsgálati ciklusban mért kibocsátások)

Változat/kivitel:	…	…	…
CO (mg/km)	…	…	…
THC (összes szénhidrogén) (mg/km)	…	…	…
NMHC (nem metán szénhidrogének) (mg/km)	…	…	…
NO_x (mg/km)	…	…	…
THC (összes szénhidrogén) + NO_x (mg/km)	…	…	…
Részecskék (PM) tömege	…	…	…
Részecskék (P) száma (db/km) ([1])	…	…	…

▼**M16**

2.1.2. 2. típusú vizsgálat ([b]) ([c]) (a közúti közlekedésre való alkalmasság tekintetében történő típusjóváhagyáshoz szükséges kibocsátási adatok)

2. típusú vizsgálat, üresjáratban, alacsony fordulatszámon:

Változat/kivitel:	…	…	…
CO (térfogatszázalék)	…	…	…
A motor fordulatszáma (min^{-1})	…	…	…
A motorolaj hőmérséklete (°C)	…	…	…

2. típusú vizsgálat, üresjáratban, magas fordulatszámon:

Változat/kivitel:	…	…	…
CO (térfogatszázalék)	…	…	…
Lambda-érték	…	…	…
A motor fordulatszáma (min^{-1})	…	…	…
A motorolaj hőmérséklete (°C)	…	…	…

2.1.3. 3. típusú vizsgálat (kartergáz-kibocsátás): …

2.1.4. 4. típusú vizsgálat (párolgási kibocsátások): … g/vizsgálat

2.1.5. 5. típusú vizsgálat (a károsanyag-kibocsátást csökkentő berendezések tartóssága):

— Lefutott távolság (km) (pl. 160 000 km): …

— Romlási tényező (DF): számításon alapuló/rögzített ([2])

— Értékek:

Változat/kivitel:	…	…	…
CO (mg/km)	…	…	…
THC (összes szénhidrogén) (mg/km)	…	…	…
NMHC (nem metán szénhidrogének) (mg/km)	…	…	…
NO_x (mg/km)	…	…	…
THC (összes szénhidrogén) + NO_x (mg/km)	…	…	…
Részecskék (PM) tömege (mg/km)	…	…	…
Részecskék (P) száma (#/km) ([1])	…	…	…

2.1.6. 6. típusú vizsgálat (átlagos kibocsátás alacsony környezeti hőmérsékleten):

Változat/kivitel:	…	…	…
CO (g/km)	…	…	…
THC (összes szénhidrogén) (g/km)	…	…	…

▼**M16**

2.1.7. OBD: van/nincs ([2])

2.2. A nehéz haszongépjárművekre vonatkozó vizsgálati eljárás szerint vizsgált motorok kibocsátása.

Adja meg a legutóbbi módosító szabályozási aktust, amely szerint a jóváhagyást kiadták. Több szakaszban történő végrehajtást előíró szabályozási aktus esetében meg kell adni a végrehajtási szakaszt is: …

Tüzelőanyag(ok) ([a]) … (dízelolaj, benzin, cseppfolyós propángáz, földgáz, etanol…)

2.2.1. Az ESC-vizsgálat eredményei ([1]) ([e]) ([f])

Változat/kivitel:	…	…	…
CO (mg/kWh)	…	…	…
THC (összes szénhidrogén) (mg/kWh)	…	…	…
NO_x (mg/kWh)	…	…	…
NH_3 (ppm) ([1])	…	…	…
Részecskék (PM) tömege (mg/kWh)	…	…	…
Részecskék (PM) száma (db/km) ([1])	…	…	…

2.2.2. Az ELR-vizsgálat eredményei ([1])

Változat/kivitel:	…	…	…
Füstérték: … m^{-1}	…	…	…

2.2.3. Az ETC-vizsgálat eredményei ([e]) ([f])

Változat/kivitel:	…	…	…
CO (mg/kWh)	…	…	…
THC (összes szénhidrogén) (mg/kWh)	…	…	…
NMHC (nem metán szénhidrogének) (mg/kWh) ([1])	…	…	…
CH_4 (mg/kWh) ([1])	…	…	…
NO_x (mg/kWh)	…	…	…
NH_3 (ppm) ([1])	…	…	…
Részecskék (PM) tömege (mg/kWh)	…	…	…
Részecskék (PM) száma (db/km) ([1])	…	…	…

2.2.4. Üresjárati vizsgálat ([1])

Változat/kivitel:	…	…	…
CO (térfogatszázalék)	…	…	…
Lambda-érték ([1])	…	…	…
A motor fordulatszáma (min^{-1})	…	…	…
A motorolaj hőmérséklete (°C)	…	…	…

▼**M16**

2.3. Dízelfüst

Adja meg a legutóbbi módosító szabályozási aktust, amely szerint a jóváhagyást kiadták. Több szakaszban történő végrehajtást előíró szabályozási aktus esetében meg kell adni a végrehajtási szakaszt is:

2.3.1. A szabadgyorsítási vizsgálat eredményei

Változat/kivitel:	…	…	…
Az elnyelési együttható kiigazított értéke (m^{-1}):	…	…	…
A motor rendes üresjárati fordulatszáma:	…	…	…
A motor legnagyobb fordulatszáma	…	…	…
Olajhőmérséklet (min./max.)	…	…	…

3. A szén-dioxid-kibocsátási vizsgálatnak, a tüzelőanyag-/elektromosenergia-fogyasztási vizsgálatnak és a jármű hatósugarára (elektromos hajtás esetén) vonatkozó vizsgálatnak az eredményei

A szabályozási alapaktus és a jóváhagyásra alkalmazandó legutolsó módosító szabályozási aktus száma:

3.1. Belső égésű motorok – a kívülről nem feltölthető (NOVC) hibrid hajtású elektromos járművek is ide értendők ([1]) ([d])

Változat/kivitel:	…	…	…
Szén-dioxid-kibocsátás (városi körülmények) (g/km)	…	…	…
Szén-dioxid-kibocsátás (városon kívüli körülmények) (g/km)	…	…	…
Szén-dioxid-kibocsátás (vegyes) (g/km)	…	…	…
Tüzelőanyag-fogyasztás (városi körülmények) (l/100 km) ([g])	…	…	…
Tüzelőanyag-fogyasztás (városon kívüli körülmények) (l/100 km) ([g])	…	…	…
Tüzelőanyag-fogyasztás (vegyes) (l/100 km) ([g])	…	…	…

3.2. Kívülről feltölthető (OVC) hibrid hajtású elektromos járművek ([1])

Változat/kivitel:	…	…	…
Szén-dioxid-kibocsátás (A feltétel, vegyes) (g/km)	…	…	…
Szén-dioxid-kibocsátás (B feltétel, vegyes) (g/km)	…	…	…
Szén-dioxid-kibocsátás (súlyozott, vegyes) (g/km)	…	…	…

▼**M16**

Tüzelőanyag-fogyasztás (A feltétel, vegyes) (l/100 km) ([g])	…	…	…
Tüzelőanyag-fogyasztás (B feltétel, vegyes) (l/100 km) ([g])	…	…	…
Tüzelőanyag-fogyasztás (súlyozott, vegyes) (l/100 km) ([g])	…	…	…
Elektromosenergia-fogyasztás (A feltétel, vegyes) (Wh/km)	…	…	…
Elektromosenergia-fogyasztás (B feltétel, vegyes) (Wh/km)	…	…	…
Elektromosenergia-fogyasztás (súlyozott és vegyes) (Wh/km)	…	…	…
Hatósugár tisztán elektromos hajtással (km)	…	…	…

3.3. Tisztán elektromos járművek ([1])

Változat/kivitel:	…	…	…
Elektromosenergia-fogyasztás (Wh/km)	…	…	…
Hatósugár (km)	…	…	…

3.4. Hidrogénalapú üzemanyagcellával működő járművek ([1])

Változat/kivitel:	…	…	…
Tüzelőanyag-fogyasztás (kg/100 km)	…	…	…

4. Az ökoinnovációs technológiával (technológiákkal) felszerelt járműveken végzett vizsgálatok eredményei ([h1]) ([h2]) ([h3])

Változat/kivitel …

Az ökoinnovációs technológiát jóváhagyó határozat([h4])	Az ökoinnovációs technológia kódja([h5])	1. A viszonyítási alapul vett gépjármű szén-dioxid-kibocsátása (g/km)	2. Az ökoinnovációs technológiával felszerelt gépjármű szén-dioxid-kibocsátása (g/km)	3. A viszonyítási alapul vett gépjármű szén-dioxid-kibocsátása az 1. típusú vizsgálati ciklusban([h6])	4. Az ökoinnovációs technológiával felszerelt gépjármű szén-dioxid-kibocsátása az 1. típusú vizsgálati ciklusban (= 3.5.1.3.)	5. Használati tényező *(usage factor, UF)*, azaz a technológia használatának időbeli részaránya a szokásos üzemeltetési körülmények között	Megtakarított szén-dioxid-kibocsátás $((1-2)-(3-4))*5$
xxxx/201x	…	…	…	…	…	…	…
…	…	…	…	…	…	…	…
…	…	…	…	…	…	…	…
Megtakarított szén-dioxid-kibocsátás összesen (g/km) ([h7])							…

▼**M16**

4.1. Az ökoinnovációs technológia általános kódja ([h8])

Magyarázó megjegyzések

([1]) Adott esetben.
([2]) A nem kívánt rész törlendő.
([a]) Amennyiben a tüzelőanyagra korlátozások vonatkoznak, ezen korlátozások feltüntetése (pl. földgáz esetében az L tartomány vagy a H tartomány).
([b]) Kétfajta tüzelőanyaggal üzemelő járművek esetében a táblázatot mindkét tüzelőanyag tekintetében meg kell ismételni.
([c]) A rugalmas tüzelőanyag-felhasználású járművek esetében a vizsgálatot mindkét tüzelőanyag tekintetében el kell végezni a 692/2008/EK rendelet I. mellékletének I.2.4. ábrája szerint, a cseppfolyós propángázzal, illetve földgázzal/biometánnal (vagy egy-, vagy kétfajta tüzelőanyaggal) üzemelő járművek esetében a táblázatot meg kell ismételni a vizsgálat során használt különböző referenciagázok tekintetében, és a legrosszabb eredményeket egy külön táblázatban kell összefoglalni. Adott esetben a 692/2008/EK rendelet I. mellékletének 1.1.2.4. és 1.1.2.5. szakaszának megfelelően azt is meg kell adni, hogy az eredmények mérésen vagy számításon alapulnak-e.
([d]) A táblázatot minden vizsgált referencia-tüzelőanyag tekintetében meg kell ismételni.
([e]) Az Euro VI vonatkozásában az ESC WHSC-nek, az ETC pedig WHTC-nek értendő.
([f]) Ha az Euro VI vonatkozásában a sűrített vagy cseppfolyós földgázzal üzemelő motorokat különböző referencia-tüzelőanyagokkal vizsgálják, a táblázatot minden vizsgált referencia-tüzelőanyag tekintetében meg kell ismételni.
([g]) A földgázzal, illetve hidrogén-földgáz keverékkel üzemelő járművek esetében a „l/100 km” mértékegység helyébe a „m^3/100 km” mértékegység lép, a hidrogénnel üzemelő járművek esetében pedig a „kg/100 km”.
([h]) Ökoinnovációs technológiák.
([h1]) A táblázatot minden változat/kivitel tekintetében meg kell ismételni.
([h2]) A táblázatot minden vizsgált referencia-tüzelőanyag tekintetében meg kell ismételni.
([h3]) Egészítse ki a táblázatot szükség esetén ökoinnovációs technológiánként egy-egy sorral.
([h4]) Az ökoinnovációs technológiát jóváhagyó bizottsági határozat száma.
([h5]) Az ökoinnovációs technológiát jóváhagyó bizottsági határozatban a technológiához rendelt kód.
([h6]) Ha az 1. típusú vizsgálati ciklus helyett a modellezés módszerét választják, ez az érték a modellezéssel kapott érték.
([h7]) Az egyes ökoinnovációs technológiák révén megtakarított szén-dioxid-kibocsátások összege.(Az ökoinnovációs technológia általános kódjának a következő, szóközzel elválasztott elemekből kell állnia:
— a jóváhagyó hatóság kódja az ezen irányelv VII. melléklete szerint,
— a járműbe szerelt egyes ökoinnovációs technológiák kódja külön-külön, a Bizottság jóváhagyó határozatainak időrendi sorrendjében megadva.
Pl. az időrendi sorrendben 10, 15 és 16 számon jóváhagyott, a német típusjóváhagyó hatóság által a járműbe szerelt és minősített három ökoinnovációs technológia általános kódja: „e1 10 15 16”.)

▼M4

IX. MELLÉKLET

EK-MEGFELELŐSÉGI NYILATKOZAT

0. CÉLKITŰZÉSEK

A megfelelőségi nyilatkozat a jármű gyártója által a vásárlónak annak biztosítása érdekében tett nyilatkozatot jelent, hogy az általa vásárolt jármű a gyártása időpontjában megfelel az Európai Unió hatályos jogszabályainak.

A megfelelőségi nyilatkozat azt a célt is szolgálja, hogy lehetővé tegye a tagállami illetékes hatóságok számára a járművek nyilvántartásba vételét anélkül, hogy a kérelmező számára kiegészítő műszaki dokumentáció benyújtását kellene előírniuk.

E célok érdekében a megfelelőségi nyilatkozatnak a következőket kell tartalmaznia:

a) járműazonosító szám;

b) a jármű pontos műszaki jellemzői (azaz a különböző rovatokban értéktartományok feltüntetése nem megengedett).

1. ÁLTALÁNOS LEÍRÁS

1.1. A megfelelőségi nyilatkozat két részből áll.

a) 1. OLDAL, amely a gyártó megfelelőségi nyilatkozatát tartalmazza. Ez a sablon ugyanaz minden járműkategóriára.

b) 2. OLDAL, amely a jármű fő jellemzőinek műszaki leírása. A 2. oldalon szereplő sablon az egyes járműkategóriákhoz igazodik.

1.2. A megfelelőségi nyilatkozatot legfeljebb A4-es formátumban (210 x 297 mm) vagy legfeljebb A4-esre hajtogatható formátumban kell kiállítani.

1.3. Az O. szakasz b) pontjában foglalt rendelkezések sérelme nélkül, a második részben feltüntetett értékeknek és mértékegységeknek a vonatkozó szabályozási aktusok típus-jóváhagyási dokumentációjában megadott értékeknek és mértékegységeknek kell lenniük. A gyártás megfelelőségének ellenőrzése esetén az értékeket a vonatkozó szabályozási aktusokban megállapított módszereknek megfelelően kell ellenőrizni. Az említett szabályozási aktusokban megengedett tűréshatárokat figyelembe kell venni.

2. KÜLÖN RENDELKEZÉSEK

2.1. A megfelelőségi nyilatkozat A. mintája (teljes jármű) olyan járművekre vonatkozik, amelyek a közúton anélkül használhatók, hogy a jóváhagyásukhoz további gyártási lépcsőt igényelnének.

2.2. A megfelelőségi nyilatkozat B. mintája (befejezett járművek) olyan járművekre vonatkozik, amelyek jóváhagyásukhoz további lépcsőn mentek át.

Ez a többlépcsős jóváhagyási folyamat szokásos eredménye (pl. járműgyártó által épített alvázra második lépcsős gyártó által épített busz).

A többlépcsős folyamat során hozzáadott további jellemzőket röviden kell ismertetni.

2.3. A megfelelőségi nyilatkozat C. mintája (nem teljes járművek) olyan járművekre vonatkozik, amelyek jóváhagyásához további gyártási lépcső szükséges (pl. tehergépkocsi-alváz).

A félpótkocsikhoz tartozó vontatók kivételével az N kategóriába tartozó, vezetőfülkés, alvázzal ellátott járművekre vonatkozó megfelelőségi nyilatkozatoknak a C. minta szerintinek kell lenniük.

▼M4

I. RÉSZ

TELJES ÉS BEFEJEZETT JÁRMŰVEK

A1. MINTA – 1. OLDAL

TELJES JÁRMŰVEK

EK-MEGFELELŐSÉGI NYILATKOZAT

1. oldal

Alulírott [..... (*teljes név és beosztás*)] ezúton igazolom, hogy a jármű:

0.1. Gyártmány (a gyártó kereskedelmi neve): .....

0.2. Típus: .....

Változat ([a]): .....

Kivitel ([a]): .....

0.2.1. Kereskedelmi név: .....

0.4. Járműkategória: .....

▼M15

0.5. A gyártó vállalat neve és címe: .....

▼M4

0.6. A hatóságilag előírt táblák helye és azok rögzítésének módja: .....

A járműazonosító szám helye: .....

0.9. A gyártó képviselőjének neve és címe (ha van ilyen): .....

0.10. Járműazonosító szám: .....

minden tekintetben megfelel a(z)(.... *-án/-én*) kiadott, (..... *kiterjesztési számot is tartalmazó típus-jóváhagyási számú*) jóváhagyásban leírt típusnak, és

állandó nyilvántartásba vehető a jobb oldali/bal oldali ([b]) közlekedési rendű, és metrikus/angolszász ([c]) mértékegységekkel mérő sebességmérőt ([d]) alkalmazó tagállamokban.

(Hely) (dátum): … (Aláírás): .....

▼M4

A2. MINTA – 1. OLDAL

KIS SOROZATBAN KIADOTT TÍPUSJÓVÁHAGYÁSSAL RENDELKEZŐ TELJES JÁRMŰVEK

[év]	[sorozatszám]

EK-MEGFELELŐSÉGI NYILATKOZAT

1. oldal

Alulírott [..... (*teljes név és beosztás*)] ezúton igazolom, hogy a jármű:

0.1. Gyártmány (a gyártó kereskedelmi neve): .....

0.2. Típus: .....

Változat ([a]): .....

Kivitel ([a]): .....

0.2.1. Kereskedelmi név: .....

0.4. Járműkategória: .....

▼M15

0.5. A gyártó vállalat neve és címe: .....

▼M4

0.6. A hatóságilag előírt táblák helye és azok rögzítésének módja: .....

A járműazonosító szám helye: .....

0.9. A gyártó képviselőjének neve és címe (ha van ilyen): .....

0.10. Járműazonosító szám: .....

minden tekintetben megfelel a(z) (.... *-án/-én*) kiadott, (..... *kiterjesztési számot is tartalmazó típus-jóváhagyási számú*) jóváhagyásban leírt típusnak, és

állandó nyilvántartásba vehető a jobb oldali/bal oldali ([b]) közlekedési rendű, és metrikus/angolszász ([c]) mértékegységekkel mérő sebességmérőt ([d]) alkalmazó tagállamokban.

(Hely) (dátum): … (Aláírás): .....

▼M4

B. MINTA – 1. OLDAL

BEFEJEZETT JÁRMŰVEK

EK-MEGFELELŐSÉGI NYILATKOZAT

1. oldal

Alulírott [..... (*teljes név és beosztás*)] ezúton igazolom, hogy a jármű:

0.1. Gyártmány (a gyártó kereskedelmi neve):.....

0.2. Típus: .....

Változat ([a]): .....

Kivitel ([a]): .....

0.2.1. Kereskedelmi név: .....

0.4. Járműkategória: .....

▼M15

0.5. A gyártó vállalat neve és címe: .....

▼M4

0.6. A hatóságilag előírt táblák helye és azok rögzítésének módja: .....

A járműazonosító szám helye: .....

0.9. A gyártó képviselőjének neve és címe (ha van ilyen): .....

0.10. Járműazonosító szám: .....

a) az alábbiak szerint készült el és módosult ([1]): ..... és

b) minden tekintetben megfelel a(z) (..... *-án/-én*) kiadott, (..... *kiterjesztési számot is tartalmazó típusjóváhagyási számú*) jóváhagyásban leírt típusnak, és

c) állandó nyilvántartásba vehető a jobb oldali/bal oldali ([b]) közlekedési rendű, és metrikus/angolszász ([c]) mértékegységekkel mérő sebességmérőt ([d]) alkalmazó tagállamokban.

(Hely) (dátum): … (Aláírás): .....

Mellékletek: Az egyes korábbi gyártási szakaszokban kiadott megfelelőségi nyilatkozat.

▼M4

2. OLDAL

M_1 JÁRMŰKATEGÓRIA

(teljes és befejezett járművek)

2. oldal

Általános szerkezeti jellemzők

1. Tengelyek száma: …… és kerekek száma: ……

3. Hajtott tengelyek (száma, helyzete, összekapcsolása): …… ……

Főbb méretek

4. Tengelytáv ([e]): …… mm

4.1. Nyomtáv: 1–2: …… mm 2–3: …… mm 3–4: ….. mm

5. Hosszúság: …… mm

6. Szélesség: …… mm

7. Magasság: …… mm

Tömeg

▼M15

13. Tömeg menetkész állapotban: ..... kg

13.2. A jármű tényleges tömege: ..... kg

▼M4

16. Műszakilag megengedett legnagyobb tömeg

16.1. Műszakilag megengedett legnagyobb tömeg: …… kg

16.2. Műszakilag megengedett tömeg az egyes tengelyeken: 1. … kg 2. … kg 3. … kg stb.

16.4. A járműszerelvény műszakilag megengedett legnagyobb tömege: …… kg

18. Műszakilag megengedett legnagyobb vontatható tömeg a következők esetében:

18.1. Vonórudas pótkocsi: …… kg

18.3. Középtengelyes pótkocsi: …… kg

18.4. Fékezetlen pótkocsi: …… kg

19. Műszakilag megengedett legnagyobb statikus, függőleges tömeg a jármű összekapcsolási pontján: …… kg

Motor

20. A motor gyártója: ……

21. Motorkód a motoron lévő jelölés szerint: ……

22. Működési elv: ……

23. Csak elektromos: igen/nem ([1])

23.1. Hibrid [elektromos] jármű: igen/nem ([1])

24. A hengerek száma és elrendezése: ……

25. Motor hengerűrtartalma: …… cm^3

26. Tüzelőanyag: gázolaj/benzin/PB-gáz/földgáz – biometán/etanol/biodízel/hidrogén ([1])

▼M4

26.1. Tiszta gázüzemű, kettős üzemű, vegyes üzemű ([1])

27. Legnagyobb hasznos teljesítmény ([g]): …… kW / …… min^{-1}, vagy legnagyobb folyamatos névleges teljesítmény (elektromos motor) …… kW ([1])

Legnagyobb sebesség

29. Legnagyobb sebesség: …… km/h

Tengelyek és felfüggesztés

30. Nyomtáv(ok): 1. …… mm 2. …… mm 3. …… mm

35. Gumiabroncs/kerék kombinációja ([h]): ……

Fékek

36. Pótkocsihoz csatlakozó fékkapcsolatok: mechanikus/elektromos/pneumatikus/hidraulikus ([1])

Felépítmény

38. Karosszéria kódja ([i]): ……

40. A jármű színe ([j]): ……

41. Az ajtók száma és kialakítása: ……

42. Ülőhelyek száma (beleértve a vezetőülést is) ([k]): ……

42.1. Kizárólag a jármű álló helyzetében használható ülés(ek): ……

42.3. Kerekes széket használó személyek által megközelíthető ülőhelyek száma:

Környezetvédelmi tulajdonságok

46. Zajszint

Álló helyzetben: …… dB(A) motorfordulatszámon: …… min^{-1}

Elhaladási zaj: …… dB(A)

47. Kipufogógáz-kibocsátási szint ([l]): Euro ……

48. Kipufogógáz-kibocsátás ([m]):

Az alkalmazandó szabályozási alapjogszabály és a legutolsó módosító szabályozási aktus száma: ……

1.1. vizsgálati eljárás: I vagy ESC típusú ([1])

CO: …… HC: …… NO_x: …… HC + NO_x: …… Szemcsék: ……

Füstopacitás (ELR): …… (m^{-1})

1.2. vizsgálati eljárás: I. típusú (Euro 5 vagy 6 ([1]))

CO: ….. THC: ….. NMHC: …… NO_x: ….. THC + NO_x: …. Szemcsék (tömeg): …… Részecskék (darabszám): ……

2. vizsgálati eljárás: ETC (amennyiben alkalmazható)

CO: ….. NO_x: ….. NMHC: …… THC: ….. CH_4: ….. Szemcsék: ……

48.1. A füsttel korrigált elnyelési együttható: …… (m^{-1})

▼M4

49. CO_2-kibocsátás/tüzelőanyag-fogyasztás/villamosenergia-fogyasztás ([m]):

1. minden meghajtás, kivéve a tisztán elektromos járműveket

	CO_2-kibocsátások	Tüzelőanyag-fogyasztás
Városi körülmények	…… g/km	…… l/100 km/m^3/100 km ([1])
Városon kívüli körülmények:	…… g/km	…… l/100 km/m^3/100 km ([1])
Vegyes	…… g/km	…… l/100 km/m^3/100 km ([1])
Súlyozott, vegyes:	…… g/km	…… l/100 km

2. tisztán elektromos járművek és kis feltöltésű (OVC) hibrid elektromos járművek

Villamosenergia-fogyasztás (súlyozott, vegyes ([1])) …… Wh/km

Elektromos hatósugár …… km

▼M16

3. ökoinnovációs technológiával felszerelt jármű: igen/nem ([1])

3.1. az ökoinnovációs technológia általános kódja ([p1]): …

3.2. az ökoinnovációs technológia révén megtakarított szén-dioxid-kibocsátás összesen ([p2]) (ismételje meg mindegyik vizsgált referencia-tüzelőanyag vonatkozásában): …

▼M4

Egyéb

51. Különleges rendeltetésű járművek esetében: a II. melléklet 5. szakaszának megfelelő megnevezés: ……

52. Megjegyzések ([n]): ……

▼M4

2. OLDAL

M_2 JÁRMŰKATEGÓRIA

(teljes és befejezett járművek)

2. oldal

Általános szerkezeti jellemzők

1. Tengelyek száma: …… és kerekek száma:: ……

1.1. Két kerékkel ellátott tengelyek száma és helyzete:: ……

2. Kormányzott tengelyek (száma, helyzete): ……

3. Hajtott tengelyek (száma, helyzete, összekapcsolása): ……

Főbb méretek

4. Tengelytáv ([e]): …… mm

4.1. Nyomtáv: 1–2: ….. mm 2–3: ….. mm 3–4: …… mm

5. Hosszúság: …… mm

6. Szélesség: …… mm

7. Magasság: …… mm

9. A gépjármű eleje és a csatlakozóberendezés középpontja közötti távolság: …… mm

12. Hátsó túlnyúlás: …… mm

Tömeg

▼M15

13. Tömeg menetkész állapotban: ..... kg

▼M4

13.1. Ennek a tömegnek a tengelyek közötti megoszlása: 1. …. kg 2. ……. kg 3. …… kg stb.

▼M15

13.2. A jármű tényleges tömege: ..... kg

▼M4

16. Műszakilag megengedett legnagyobb tömeg

16.1. Műszakilag megengedett legnagyobb terhelt tömeg: …… kg

16.2. Műszakilag megengedett tömeg az egyes tengelyeken 1. …… kg 2. … kg 3. … kg stb.

16.3. Műszakilag megengedett legnagyobb tömeg az egyes tengelycsoportokon: 1. …… kg 2. …… kg 3. …… kg stb.

16.4. A járműszerelvény műszakilag megengedett legnagyobb tömege: …. kg

17. Tervezett nyilvántartásba vételi/forgalomba helyezési megengedett legnagyobb tömeg nemzeti/nemzetközi forgalomban ([1])([o])

17.1. Tervezett nyilvántartásba vételi/forgalomba helyezési megengedett legnagyobb terhelt tömeg: …… kg

17.2. Tervezett nyilvántartásba vételi/forgalomba helyezési megengedett legnagyobb terhelt tömeg az egyes tengelyeken: 1. …. kg 2. … kg 3. ….. kg

17.3. Tervezett nyilvántartásba vételi/forgalomba helyezési megengedett legnagyobb terhelt tömeg az egyes tengelycsoportokon: 1. ……. kg 2. …… kg 3. …… kg

▼M4

17.4. A járműszerelvény tervezett nyilvántartásba vételi/forgalomba helyezési megengedett legnagyobb tömege: …… kg

18. Műszakilag megengedett legnagyobb vontatható tömeg a következők esetében:

18.1. Vonórudas pótkocsi: …… kg

18.3. Középtengelyes pótkocsi: …… kg

18.4. Fékezetlen pótkocsi: …… kg

19. Műszakilag megengedett legnagyobb statikus tömeg a jármű összekapcsolási pontján: …… kg

Motor

20. A motor gyártója: ……

21. Motorkód a motoron lévő jelölés szerint: ……

22. Működési elv: ……

23. Csak elektromos: igen/nem ([1])

23.1. Hibrid [elektromos] jármű: igen/nem ([1])

24. A hengerek száma és elrendezése: ……

25. Motor hengerűrtartalma: …… cm^3

26. Tüzelőanyag: gázolaj/benzin/PB-gáz/földgáz – biometán/etanol/biodízel/hidrogén ([1])

26.1. Tiszta gázüzemű, kettős üzemű, vegyes üzemű ([1])

27. Legnagyobb hasznos teljesítmény ([g]): …… kW / …… min^{-1}, vagy legnagyobb folyamatos névleges teljesítmény (elektromos motor) … kW ([1])

28. Sebességváltó (típus): ……

Legnagyobb sebesség

29. Legnagyobb sebesség: …… km/h

Tengelyek és felfüggesztés

30. Nyomtáv(ok): 1. …… mm 2. …… mm 3. …… mm

33. Légrugózással vagy azzal egyenértékű felfüggesztéssel ellátott hajtott tengely(ek): igen/nem ([1])

35. Gumiabroncs/kerék kombinációja([h]): ……

Fékek

36. Pótkocsihoz csatlakozó fékkapcsolatok: mechanikus/elektromos/pneumatikus/hidraulikus ([1])

37. Nyomás a pótkocsi fékrendszerének tápvezetékében …… bar

Felépítmény

38. Karosszéria kódja ([i]): ……

39. A jármű osztálya: I. osztály/II. osztály/III. osztály/A. osztály/B. osztály ([1])

41. Az ajtók száma és kialakítása: ……

▼M4

42. Ülőhelyek száma (beleértve a vezetőülést is) ([k]): ……

42.1. Kizárólag a jármű álló helyzetében használható ülés(ek): ……

42.3. Kerekes széket használó személyek által megközelíthető ülőhelyek száma: ……

43. Állóhelyek száma:: ……

Csatlakozóberendezés

44. A csatlakozóberendezés típus-jóváhagyási jele (ha felszerelték): ……

45.1. Jellemző értékek ([1]): D: …/ V: …/ S: …/ U: .....

Környezetvédelmi tulajdonságok

46. Zajszint

Álló helyzetben: …… dB(A) motorfordulatszámon: …… min^{-1}

Elhaladási zaj: …… dB(A)

47. Kipufogógáz-kibocsátási szint ([l]): Euro ……

48. Kipufogógáz-kibocsátás ([m]):

Az alkalmazandó szabályozási alapjogszabály és a legutolsó módosító szabályozási aktus száma: ……

1.1. vizsgálati eljárás: I vagy ESC típusú ([1])

CO: …. HC: …. NO_x: … HC + NO_x: …. Szemcsék: ….

Füstopacitás (ELR): …… (m^{-1})

1.2. vizsgálati eljárás: I. típusú (Euro 5 or 6 ([1]))

CO: …… THC: ….. NMHC: …… NO_x: …… THC + NO_x: ……
Szemcsék (tömeg): …… Részecskék (darabszám): ……

2. vizsgálati eljárás: ETC (amennyiben alkalmazható)

CO: ….. NO_x: ….. NMHC: …… THC: ….. CH_4: …..
Szemcsék: ……

48.1. A füsttel korrigált elnyelési együttható: …… (m^{-1})

Egyéb

51. Különleges rendeltetésű járművek esetében: a II. melléklet 5. szakaszának megfelelő megnevezés: ……

52. Megjegyzések ([n]): ……

▼M4

2. OLDAL

M_3 JÁRMŰKATEGÓRIA

(teljes és befejezett járművek)

2. oldal

Általános szerkezeti jellemzők

1. Tengelyek száma: …… és kerekek száma: ……

1.1. Két kerékkel ellátott tengelyek száma és helyzete: ……

2. Kormányzott tengelyek (száma, pozíciója): ……

3. Hajtott tengelyek (száma, helyzete, összekapcsolása): ……

Főbb méretek

4. Tengelytáv ([e]): …… mm

4.1. Nyomtáv: 1–2: …… mm 2–3: …… mm 3–4: …… mm

5. Hosszúság: …… mm

6. Szélesség: …… mm

7. Magasság: …… mm

9. A gépjármű eleje és a csatlakozóberendezés középpontja közötti távolság: …… mm

12. Hátsó túlnyúlás: …… mm

Tömeg

▼M15

13. Tömeg menetkész állapotban: ..... kg

▼M4

13.1. Ennek a tömegnek a tengelyek közötti megoszlása 1. …… kg 2. …… kg 3. …… kg stb.

▼M15

13.2. A jármű tényleges tömege: ..... kg

▼M4

16. Műszakilag megengedett legnagyobb terhelt tömeg

16.1. Műszakilag megengedett legnagyobb terhelt tömeg: …… kg

16.2. Műszakilag megengedett tömeg az egyes tengelyeken: 1. …… kg 2. ….. kg 3. ….. kg stb.

16.3. Műszakilag megengedett tömeg az egyes tengelycsoportokon: 1. …… kg 2. …… kg 3. …… kg stb.

16.4. A járműszerelvény műszakilag megengedett legnagyobb tömege: …. kg

17. Tervezett nyilvántartásba vételi/forgalomba helyezési megengedett legnagyobb tömeg nemzeti/nemzetközi forgalomban ([1])([o])

17.1. Tervezett nyilvántartásba vételi/forgalomba helyezési megengedett legnagyobb terhelt tömeg: …… kg

17.2. Tervezett nyilvántartásba vételi/forgalomba helyezési megengedett legnagyobb terhelt tömeg az egyes tengelyeken: 1. ……. kg 2. ……. kg 3. ….. kg

17.3. Tervezett nyilvántartásba vételi/forgalomba helyezési megengedett legnagyobb terhelt tömeg az egyes tengelycsoportokon: 1. ….. kg 2. ….. kg 3. …… kg

▼M4

17.4. A járműszerelvény tervezett nyilvántartásba vételi/forgalomba helyezési megengedett legnagyobb tömege: …… kg

18. Műszakilag megengedett legnagyobb vontatható tömeg a következők esetében

18.1. Vonórudas pótkocsi: …… kg

18.3. Középtengelyes pótkocsi: …… kg

18.4. Fékezetlen pótkocsi: …… kg

19. Műszakilag megengedett legnagyobb statikus tömeg a jármű összekapcsolási pontján: …… kg

Motor

20. A motor gyártója: ……

21. Motorkód a motoron lévő jelölés szerint: ……

22. Működési elv: ……

23. Csak elektromos: igen/nem ([1])

23.1. Hibrid [elektromos] jármű: igen/nem ([1])

24. A hengerek száma és elrendezése: ……

25. Motor hengerűrtartalma: …… cm^3

26. Tüzelőanyag: gázolaj/benzin/PB-gáz/földgáz – biometán/etanol/biodízel/hidrogén ([1])

26.1. Tiszta gázüzemű, kettős üzemű, vegyes üzemű ([1])

27. Legnagyobb hasznos teljesítmény ([g]): …… kW / …… min^{-1}, vagy legnagyobb folyamatos névleges teljesítmény (elektromos motor) ..... kW ([1])

28. Sebességváltó (típus): ……

Legnagyobb sebesség

29. Legnagyobb sebesség: …… km/h

Tengelyek és felfüggesztés

30.1. Az egyes kormányzott tengelyek nyomtávja: …… mm

30.2. Az összes többi tengely nyomtávja: …… mm

32. Terhelésátcsoportosító tengely(ek) elhelyezkedése: ……

33. Légrugózással vagy azzal egyenértékű felfüggesztéssel ellátott hajtott tengely(ek): igen/nem ([1])

35. Gumiabroncs/kerék kombinációja ([h]): ……

Fékek

36. Pótkocsihoz csatlakozó fékkapcsolatok: mechanikus/elektromos/pneumatikus/hidraulikus ([1])

37. Nyomás a pótkocsi fékrendszerének tápvezetékében: …… bar

Felépítmény

38. Karosszéria kódja ([i]): ……

39. A jármű osztálya: I. osztály/II. osztály/III. osztály/A. osztály/B. osztály ([1])

41. Az ajtók száma és kialakítása: ……

▼M4

42. Ülőhelyek száma (beleértve a vezetőülést is) ([k]): ……

42.1. Kizárólag a jármű álló helyzetében használható ülés(ek) ……

42.2. Ülőhelyek száma …… (alsó szint) …… (felső szint) (beleértve a vezetőülést is)

42.3. Kerekes széket használó személyek által megközelíthető ülőhelyek száma:

43. Állóhelyek száma: ……

Csatlakozóberendezés

44. A csatlakozóberendezés típus-jóváhagyási jele (ha felszerelték): ……

45.1. Jellemző értékek ([1]): D: …/ V: …/ S: …/ U: .....

Környezetvédelmi tulajdonságok

46. Zajszint

Álló helyzetben: …… dB(A) motorfordulatszámon: …… min^{-1}

Elhaladási zaj: …… dB(A)

47. Kipufogógáz-kibocsátási szint ([l]): Euro ……

48. Kipufogógáz-kibocsátás ([m]):

Az alkalmazandó szabályozási alapjogszabály és a legutolsó módosító szabályozási aktus száma: ……

1. vizsgálati eljárás: I vagy ESC típusú ([1])

CO: …. HC: ….. NO_x: …. HC + NO_x: …. Szemcsék: ….

Füstopacitás (ELR): …… (m^{-1})

2. vizsgálati eljárás: ETC (amennyiben alkalmazható)

CO: ….. NO_x: ….. NMHC: ….. THC: ….. CH_4: …… Szemcsék: …..

48.1. A füsttel korrigált elnyelési együttható …… (m^{-1})

Egyéb

51. Különleges rendeltetésű járművek esetében: a II. melléklet 5. szakaszának megfelelő megnevezés: ……

52. Megjegyzések ([n]): ……

▼M4

2. OLDAL

N_1 JÁRMŰKATEGÓRIA

(teljes és befejezett járművek)

2. oldal

Általános szerkezeti jellemzők

1. Tengelyek száma: …… és kerekek száma:: ……

1.1. Két kerékkel ellátott tengelyek száma és helyzete: ……

3. Hajtott tengelyek (száma, helyzete, összekapcsolása): ……

Főbb méretek

4. Tengelytáv ([e]): …… mm

4.1. Nyomtáv: 1–2: ….. mm 2–3: ….. mm 3–4: …… mm

5. Hosszúság: …… mm

6. Szélesség: …… mm

7. Magasság: …… mm

8. Nyeregpont távolsága a jármű leghátsó tengelyétől (legnagyobb és legkisebb): …… mm

9. A gépjármű eleje és a csatlakozóberendezés középpontja közötti távolság: …… mm

11. Rakfelület hosszúsága: …… mm

Tömeg

▼M15

13. Tömeg menetkész állapotban: ..... kg

▼M4

13.1. Ennek a tömegnek a tengelyek közötti megoszlása: 1. … kg 2. … kg 3. … kg stb.

▼M15

13.2. A jármű tényleges tömege: ..... kg

▼M4

16. Műszakilag megengedett legnagyobb tömeg

16.1. Műszakilag megengedett legnagyobb terhelt tömeg …… kg

16.2. Műszakilag megengedett legnagyobb terhelt tömeg: 1. … kg 2. … kg 3. … kg stb.

16.4. A járműszerelvény műszakilag megengedett legnagyobb tömege: …… kg

18. Műszakilag megengedett legnagyobb vontatható tömeg a következők esetében::

18.1. Vonórudas pótkocsi: …… kg

18.2. Félpótkocsi: …… kg

18.3. Középtengelyes pótkocsi: …… kg

18.4. Fékezetlen pótkocsi: …… kg

19. Műszakilag megengedett legnagyobb statikus tömeg a jármű összekapcsolási pontján: …… kg

▼M4

Motor

20. A motor gyártója: ……

21. Motorkód a motoron lévő jelölés szerint: ……

22. Működési elv: ……

23. Csak elektromos: igen/nem ([1])

23.1. Hibrid [elektromos] jármű: igen/nem ([1])

24. A hengerek száma és elrendezése ……

25. Motor hengerűrtartalma: …… cm^3

26. Tüzelőanyag: gázolaj/benzin/PB-gáz/földgáz – biometán/etanol/biodízel/hidrogén ([1])

26.1. Tiszta gázüzemű, kettős üzemű, vegyes üzemű ([1])

27. Legnagyobb hasznos teljesítmény ([g]): …… kW / …… min^{-1}, vagy legnagyobb folyamatos névleges teljesítmény (elektromos motor)… …. kW … kW ([1])

28. Sebességváltó (típus): ……

Legnagyobb sebesség

29. Legnagyobb sebesség: …… km/h

Tengelyek és felfüggesztés

30. Nyomtáv(ok): 1. …… mm 2. …… mm 3. …… mm

35. Gumiabroncs/kerék kombinációja ([h]): ……

Fékek

36. Pótkocsihoz csatlakozó fékkapcsolatok: mechanikus/elektromos/pneumatikus/hidraulikus ([1])

37. Nyomás a pótkocsi fékrendszerének tápvezetékében: …… bar

Felépítmény

38. Karosszéria kódja ([i]): ……

40. A jármű színe ([j]): ……

41. Az ajtók száma és kialakítása: ……

42. Ülőhelyek száma (beleértve a vezetőülést is) ([k]): ……

Csatlakozóberendezés

44. A csatlakozóberendezés típus-jóváhagyási jele (ha felszerelték): ……

45.1. Jellemző értékek ([1]): D: …/ V: …/ S: …/ U: .....

▼M4

Környezetvédelmi tulajdonságok

46. Zajszint

Álló helyzetben: …… dB(A) motorfordulatszámon: …… min^{-1}

Elhaladási zaj: …… dB(A)

47. Kipufogógáz-kibocsátási szint ([l]): Euro ……

48. Kipufogógáz-kibocsátás ([m]):

Az alkalmazandó szabályozási alapjogszabály és a legutolsó módosító szabályozási aktus száma: ……

1.1. vizsgálati eljárás: I vagy ESC típusú ([1])

CO: …. HC: …. NO_x: … HC + NO_x: …. Szemcsék: ….

Füstopacitás (ELR): …… (m^{-1})

1.2. vizsgálati eljárás: I. típusú (Euro 5 vagy 6 ([1]))

CO: ….. THC: …… NMHC: ….. NO_x: ….. THC + NO_x: …. Szemcsék (tömeg): ….. Részecskék (darabszám): …

2. vizsgálati eljárás: ETC (amennyiben alkalmazható)

CO: … NO_x: …. NMHC: … THC: …. CH_4: …. Szemcsék: ……

48.1. A füsttel korrigált elnyelési együttható: …… (m^{-1})

49. CO_2-kibocsátás/tüzelőanyag-fogyasztás/villamosenergia-fogyasztás ([m]):

1. minden meghajtás, kivéve a tisztán elektromos járműveket

	CO_2-kibocsátások	Tüzelőanyag-fogyasztás
Városi körülmények:	…… g/km	…… l/100 km/m^3/100 km ([1])
Városon kívüli körülmények:	…… g/km	…… l/100 km/m^3/100 km ([1])
Vegyes:	…… g/km	…… l/100 km/m^3/100 km ([1])
Súlyozott, vegyes:	…… g/km	…… l/100 km

2. tisztán elektromos járművek és kis feltöltésű (OVC) hibrid elektromos járművek

Villamosenergia-fogyasztás (súlyozott, vegyes ([1])) …… Wh/km

Elektromos hatósugár …… km

Egyéb

50. A veszélyes áruk szállítására vonatkozó tervezési követelmények szerinti típusjóváhagyással rendelkezik: igen/osztály(ok): …… /nem ([l]):

51. Különleges rendeltetésű járművek esetében: a II. melléklet 5. szakaszának megfelelő megnevezés: ……

52. Megjegyzések ([n]): ……

▼M4

2. OLDAL

N_2 JÁRMŰKATEGÓRIA

(teljes és befejezett járművek)

2. oldal

Általános szerkezeti jellemzők

1. Tengelyek száma: …… és kerekek száma: ……

1.1. Két kerékkel ellátott tengelyek száma és helyzete: ……

2. Kormányzott tengelyek (száma, helyzete): ……

3. Hajtott tengelyek (száma, helyzete, összekapcsolása): …… ……

Főbb méretek

4. Tengelytáv ([e]): …… mm

4.1. Nyomtáv: 1–2: …… mm 2–3: …… mm 3–4: …… mm

5. Hosszúság: …… mm

6. Szélesség: …… mm

8. Nyeregpont távolsága a jármű leghátsó tengelyétől (legnagyobb és legkisebb): …… mm

9. A gépjármű eleje és a csatlakozóberendezés középpontja közötti távolság: …… mm

11. Rakfelület hosszúsága: …… mm

12. Hátsó túlnyúlás: …… mm

Tömeg

▼M15

13. Tömeg menetkész állapotban: ..... kg

▼M4

13.1. Ennek a tömegnek a tengelyek közötti megoszlása: 1. …… kg 2. ….. kg 3. …… kg stb.

▼M15

13.2. A jármű tényleges tömege: ..... kg

▼M4

16. Műszakilag megengedett legnagyobb tömeg

16.1. Műszakilag megengedett legnagyobb terhelt tömeg: …… kg

16.2. Műszakilag megengedett tömeg az egyes tengelyeken: 1. …… kg 2. ….. kg 3. ….. kg stb.

16.3. Műszakilag megengedett tömeg az egyes tengelycsoportokon: 1. …… kg 2. …… kg 3. …… kg stb.

16.4. A járműszerelvény műszakilag megengedett legnagyobb tömege: …… kg

17. Tervezett nyilvántartásba vételi/forgalomba helyezési megengedett legnagyobb tömeg nemzeti/nemzetközi forgalomban ([1])([o])

17.1. Tervezett nyilvántartásba vételi/forgalomba helyezési megengedett legnagyobb terhelt tömeg: …… kg

17.2. Tervezett nyilvántartásba vételi/forgalomba helyezési megengedett legnagyobb terhelt tömeg az egyes tengelyeken: 1. ….. kg 2. ….. kg 3. ….. kg

▼M4

17.3. Tervezett nyilvántartásba vételi/forgalomba helyezési megengedett legnagyobb terhelt tömeg az egyes tengelycsoportokon: 1. …… kg 2. ….. kg 3. …… kg

17.4. A járműszerelvény tervezett nyilvántartásba vételi/forgalomba helyezési megengedett legnagyobb tömege: …… kg

18. Műszakilag megengedett legnagyobb vontatható tömeg a következők esetében:

18.1. Vonórudas pótkocsi: …… kg

18.2. Félpótkocsi: …… kg

18.3. Középtengelyes pótkocsi: …… kg

18.4. Fékezetlen pótkocsi: …… kg

19. Műszakilag megengedett legnagyobb statikus tömeg a jármű összekapcsolási pontján: …… kg

Motor

20. A motor gyártója: ……

21. Motorkód a motoron lévő jelölés szerint: ……

22. Működési elv: ……

23. Csak elektromos: igen/nem ([1])

23.1. Hibrid [elektromos] jármű: igen/nem ([1])

24. A hengerek száma és elrendezése: ……

25. Motor hengerűrtartalma: …… cm^3

26. Tüzelőanyag: gázolaj/benzin/PB-gáz/földgáz – biometán/etanol/biodízel/hidrogén ([1])

26.1. Tiszta gázüzemű, kettős üzemű, vegyes üzemű ([1])

27. Legnagyobb hasznos teljesítmény ([g]): …… kW at .. min^{-1}, vagy legnagyobb folyamatos névleges teljesítmény (elektromos motor) …… kW ([1])

28. Sebességváltó (típus): ……

Legnagyobb sebesség

29. Legnagyobb sebesség: …… km/h

Tengelyek és felfüggesztés

▼M12

31. Felemelhető tengely(ek) elhelyezkedése: .....

▼M4

32. Terhelésátcsoportosító tengely(ek) elhelyezkedése: ……

33. Légrugózással vagy azzal egyenértékű felfüggesztéssel ellátott hajtott tengely(ek): igen/nem ([1])

35. Gumiabroncs/kerék kombinációja ([h]): ……

Fékek

36. Pótkocsihoz csatlakozó fékkapcsolatok: mechanikus/elektromos/pneumatikus/hidraulikus ([1])

37. Nyomás a pótkocsi fékrendszerének tápvezetékében: …… bar

▼M4

Felépítmény

38. Karosszéria kódja([i]): ……

41. Az ajtók száma és kialakítása: ……

42. Ülőhelyek száma (beleértve a vezetőülést is) ([k]): ……

Csatlakozóberendezés

44. A csatlakozóberendezés típus-jóváhagyási jele (ha felszerelték): ……

45.1. Jellemző értékek ([l]): D: … / V: … / S: … / U: .....

Környezetvédelmi tulajdonságok

46. Zajszint

Álló helyzetben: …… dB(A) motorfordulatszámon: …… min^{-1}

Elhaladási zaj: …… dB(A)

47. Kipufogógáz-kibocsátási szint ([l]): Euro ……

48. Kipufogógáz-kibocsátás ([m]):

Az alkalmazandó szabályozási alapjogszabály és a legutolsó módosító szabályozási aktus száma: ……

1.1. vizsgálati eljárás: I vagy ESC típusú ([l])

CO: …. HC: …. NO_x: … HC + NO_x: …. Szemcsék: ….

Füstopacitás (ELR): …… (m^{-1})

1.2. vizsgálati eljárás: I. típusú (Euro 5 vagy 6 ([l]))

CO: ….. THC: …… NMHC: …… NO_x: …… THC + NO_x: ……
Szemcsék (tömeg): …… Részecskék (darabszám): ……

2. vizsgálati eljárás: ETC (amennyiben alkalmazható)

CO: ….. NO_x: ….. NMHC: …… THC: ….. CH_4: …..
Szemcsék: ……

48.1. A füsttel korrigált elnyelési együttható: …… (m^{-1})

Egyéb

50. A veszélyes áruk szállítására vonatkozó tervezési követelmények szerinti típusjóváhagyással rendelkezik: igen/osztály(ok): …… /nem ([l]):

51. Különleges rendeltetésű járművek esetében: a II. melléklet 5. szakaszának megfelelő megnevezés: ……

52. Megjegyzések ([n]): ……

▼M4

2. OLDAL

N**3** JÁRMŰKATEGÓRIA

(teljes és befejezett járművek)

2. oldal

Általános szerkezeti jellemzők

1. Tengelyek száma: …… és kerekek száma: ……

1.1. Két kerékkel ellátott tengelyek száma és helyzete: ……

2. Kormányzott tengelyek (száma, helyzete): ……

3. Hajtott tengelyek (száma, helyzete, összekapcsolása): …… ……

Főbb méretek

4. Tengelytáv ([e]): …… mm

4.1. Nyomtáv: 1–2: …… mm 2–3: …… mm 3–4: …… mm

5. Hosszúság: …… mm

6. Szélesség: …… mm

8. Nyeregpont távolsága a jármű leghátsó tengelyétől (legnagyobb és legkisebb): …… mm

9. A gépjármű eleje és a csatlakozóberendezés középpontja közötti távolság: …… mm

11. Rakfelület hosszúsága: …… mm

12. Hátsó túlnyúlás: …… mm

Tömeg

▼M15

13. Tömeg menetkész állapotban: ..... kg

▼M4

13.1. Ennek a tömegnek a tengelyek közötti megoszlása: 1. ….. kg 2. ….. kg 3. …… kg stb.

▼M15

13.2. A jármű tényleges tömege: ..... kg

▼M4

16. Műszakilag megengedett legnagyobb tömeg

16.1. Műszakilag megengedett legnagyobb terhelt tömeg: …… kg

16.2. Műszakilag megengedett tömeg az egyes tengelyeken: 1. …… kg 2. …… kg 3. …… kg stb.

16.3. Műszakilag megengedett tömeg az egyes tengelycsoportokon: 1. …. kg 2. ….. kg 3. ….. kg stb.

16.4. A járműszerelvény műszakilag megengedett legnagyobb tömege: …… kg

17. Tervezett nyilvántartásba vételi/forgalomba helyezési megengedett legnagyobb tömeg nemzeti/nemzetközi forgalomban ([1])([o])

17.1. Tervezett nyilvántartásba vételi/forgalomba helyezési megengedett legnagyobb terhelt tömeg: …… kg

17.2. Tervezett nyilvántartásba vételi/forgalomba helyezési megengedett legnagyobb terhelt tömeg az egyes tengelyeken: 1. ….. kg 2. ….. kg 3. ….. kg

▼M4

17.3. Tervezett nyilvántartásba vételi/forgalomba helyezési megengedett legnagyobb terhelt tömeg az egyes tengelycsoportokon: 1. ….. kg 2. ….. kg 3. …… kg

17.4. A járműszerelvény tervezett nyilvántartásba vételi/forgalomba helyezési megengedett legnagyobb tömege: …… kg

18. Műszakilag megengedett legnagyobb vontatható tömeg a következők esetében:

18.1. Vonórudas pótkocsi: …… kg

18.2. Félpótkocsi: …… kg

18.3. Középtengelyes pótkocsi: …… kg

18.4. Fékezetlen pótkocsi: …… kg

19. Műszakilag megengedett legnagyobb statikus tömeg a jármű összekapcsolási pontján: …… kg

Motor

20. A motor gyártója: ……

21. Motorkód a motoron lévő jelölés szerint: ……

22. Működési elv: ……

23. Csak elektromos: igen/nem ([1])

23.1. Hibrid [elektromos] jármű: igen/nem ([1])

24. A hengerek száma és elrendezése: ……

25. Motor hengerűrtartalma: …… cm^3

26. Tüzelőanyag: gázolaj/benzin/PB-gáz/földgáz – biometán/etanol/biodízel/hidrogén ([1])

26.1. Tiszta gázüzemű, kettős üzemű, vegyes üzemű ([1])

27. Legnagyobb hasznos teljesítmény ([g]): …… kW at …… min^{-1}, vagy legnagyobb folyamatos névleges teljesítmény (elektromos motor) …… kW ([1])

28. Sebességváltó (típus): ……

Legnagyobb sebesség

29. Legnagyobb sebesség: …… km/h

Tengelyek és felfüggesztés

▼M12

31. Felemelhető tengely(ek) elhelyezkedése: .....

▼M4

32. Terhelésátcsoportosító tengely(ek) elhelyezkedése: ……

33. Légrugózással vagy azzal egyenértékű felfüggesztéssel ellátott hajtott tengely(ek): igen/nem ([1])

35. Gumiabroncs/kerék kombinációja ([h]): ……

Fékek

36. Pótkocsihoz csatlakozó fékkapcsolatok: mechanikus/elektromos/pneumatikus/hidraulikus ([1])

37. Nyomás a pótkocsi fékrendszerének tápvezetékében: …… bar

▼M4

Felépítmény

38. Karosszéria kódja([i]): ……

41. Az ajtók száma és kialakítása: ……

42. Ülőhelyek száma (beleértve a vezetőülést is) ([k]): ……

Csatlakozóberendezés

44. A csatlakozóberendezés típus-jóváhagyási jele (ha felszerelték): ……

45.1. Jellemző értékek ([l]): D: …/ V: …/ S: …/ U: .....

Környezetvédelmi tulajdonságok

46. Zajszint

Álló helyzetben: …… dB(A) motorfordulatszámon: …… min^{-1}

Elhaladási zaj: …… dB(A)

47. Kipufogógáz-kibocsátási szint ([l]): Euro ……

48. Kipufogógáz-kibocsátás ([m]):

Az alkalmazandó szabályozási alapjogszabály és a legutolsó módosító szabályozási aktus száma: ……

1. vizsgálati eljárás: I vagy ESC típusú ([l])

CO: …. HC: ….. NO_x: …. HC + NO_x: …. Szemcsék: ….

Füstopacitás (ELR): …… (m^{-1})

2. vizsgálati eljárás: ETC (amennyiben alkalmazható)

CO: ….. NO_x: ….. NMHC: ….. THC: ….. CH_4: …… Szemcsék: ……

48.1. A füsttel korrigált elnyelési együttható: …… (m^{-1})

Egyéb

50. A veszélyes áruk szállítására vonatkozó tervezési követelmények szerinti típusjóváhagyással rendelkezik: igen/osztály(ok): …… /no ([l]):

51. Különleges rendeltetésű járművek esetében: a II. melléklet 5. szakaszának megfelelő megnevezés: ……

52. Megjegyzések ([n]): ……

▼M4

2. OLDAL

O_1 ÉS O_2 JÁRMŰKATEGÓRIÁK

(teljes és befejezett járművek)

2. oldal

Általános szerkezeti jellemzők

1. Tengelyek száma: …… és kerekek száma: ……

1.1. Két kerékkel ellátott tengelyek száma és helyzete: ……

Főbb méretek

4. Tengelytáv ([e]): …… mm

4.1. Nyomtáv: 1–2: …… mm 2–3: …… mm 3–4: …… mm

5. Hosszúság: …… mm

6. Szélesség: …… mm

7. Magasság: …… mm

10. A csatlakozóberendezés központja és gépjármű hátulja közötti távolság: …… mm

11. Rakfelület hosszúsága: …… mm

12. Hátsó túlnyúlás: …… mm

Tömeg

▼M15

13. Tömeg menetkész állapotban: ..... kg

▼M4

13.1. Ennek a tömegnek a tengelyek közötti megoszlása: 1. …… kg 2. ….. kg 3. …… kg stb.

▼M15

13.2. A jármű tényleges tömege: ..... kg

▼M4

16. Műszakilag megengedett legnagyobb tömeg

16.1. Műszakilag megengedett legnagyobb terhelt tömeg: …… kg

16.2. Műszakilag megengedett tömeg az egyes tengelyeken: 1. …. kg 2. …. kg 3. …… kg stb.

16.3. Műszakilag megengedett tömeg az egyes tengelycsoportokon: 1. …… kg 2. …… kg 3. …… kg stb.

19. Műszakilag megengedett legnagyobb statikus tömeg a félpótkocsi vagy a középtengelyes pótkocsi összekapcsolási pontján …… kg

Legnagyobb sebesség

29. Legnagyobb sebesség: …… km/h

Tengelyek és felfüggesztés

30.1. Az egyes kormányzott tengelyek nyomtávja: …… mm

▼M4

30.2. Az összes többi tengely nyomtávja: …… mm

▼M12

31. Felemelhető tengely(ek) elhelyezkedése: .....

▼M4

32. Terhelésátcsoportosító tengely(ek) elhelyezkedése: ……

34. Légrugózással vagy azzal egyenértékű felfüggesztéssel ellátott hajtott tengely(ek): igen/nem ([1])

35. Gumiabroncs/kerék kombinációja ([h]): ……

Fékek

36. Pótkocsihoz csatlakozó fékkapcsolatok: mechanikus/elektromos/ pneumatikus/hidraulikus ([1])

Felépítmény

38. Karosszéria kódja([i]): ……

Csatlakozóberendezés

44. A csatlakozóberendezés típus-jóváhagyási jele (ha felszerelték): ……

45.1. Jellemző értékek ([1]): D: …/ V: …/ S: …/ U: .....

Egyéb

50. A veszélyes áruk szállítására vonatkozó tervezési követelmények szerinti típusjóváhagyással rendelkezik: igen/osztály(ok): …… /nem ([l]):

51. Különleges rendeltetésű járművek esetében: a II. melléklet 5. szakaszának megfelelő megnevezés: ……

52. Megjegyzések ([n]): ……

▼M4

2. OLDAL

O_3 ÉS O_4 JÁRMŰKATEGÓRIÁK

(teljes és befejezett járművek)

2. oldal

Általános szerkezeti jellemzők

1. Tengelyek száma: …… és kerekek száma: ……

1.1. Két kerékkel ellátott tengelyek száma és helyzete: ……

2. Kormányzott tengelyek (száma, helyzete): ……

Főbb méretek

4. Tengelytáv ([e]): …… mm

4.1. Nyomtáv: 1–2: …… mm 2–3: …… mm 3–4: …… mm

5. Hosszúság: …… mm

6. Szélesség: …… mm

7. Magasság: …… mm

10. A csatlakozóberendezés központja és gépjármű hátulja közötti távolság: …… mm

11. Rakfelület hosszúsága: …… mm

12. Hátsó túlnyúlás: …… mm

Tömeg

▼M15

13. Tömeg menetkész állapotban: ..... kg

▼M4

13.1. Ennek a tömegnek a tengelyek közötti megoszlása: 1. …… kg 2. …… kg 3. …… kg stb.

16. Műszakilag megengedett legnagyobb tömeg

16.1. Műszakilag megengedett legnagyobb terhelt tömeg: …… kg

16.2. Műszakilag megengedett tömeg az egyes tengelyeken: 1. …… kg 2. …… kg 3. …… kg stb.

16.3. Műszakilag megengedett tömeg az egyes tengelycsoportokon: 1. …… kg 2. …… kg 3. …… kg stb.

17. Tervezett nyilvántartásba vételi/forgalomba helyezési megengedett legnagyobb tömeg nemzeti/nemzetközi forgalomban ([1])([o])

17.1. Tervezett nyilvántartásba vételi/forgalomba helyezési megengedett legnagyobb terhelt tömeg: …… kg

17.2. Tervezett nyilvántartásba vételi/forgalomba helyezési megengedett legnagyobb terhelt tömeg az egyes tengelyeken: 1. ……. kg 2. ……. kg 3. ….. kg

17.3. Tervezett nyilvántartásba vételi/forgalomba helyezési megengedett legnagyobb terhelt tömeg az egyes tengelycsoportokon: 1. …… kg 2. ….. kg 3. …… kg

▼M4

19. Műszakilag megengedett legnagyobb statikus tömeg a félpótkocsi vagy a középtengelyes pótkocsi összekapcsolási pontján: …… kg

Legnagyobb sebesség

29. Legnagyobb sebesség: …… km/h

Tengelyek és felfüggesztés

▼M12

31. Felemelhető tengely(ek) elhelyezkedése: .....

▼M4

32. Terhelésátcsoportosító tengely(ek) elhelyezkedése: ……

34. Légrugózással vagy azzal egyenértékű felfüggesztéssel ellátott hajtott tengely(ek): igen/nem ([1])

35. Gumiabroncs/kerék kombinációja ([h]): ……

Fékek

36. Pótkocsihoz csatlakozó fékkapcsolatok: mechanikus/elektromos/pneumatikus/hidraulikus ([1])

Felépítmény

38. Karosszéria kódja([i]): ……

Csatlakozóberendezés

44. A csatlakozóberendezés típus-jóváhagyási jele (ha felszerelték): ……

45.1. Jellemző értékek ([1]): D: …/ V: …/ S: …/ U: .....

Egyéb

50. A veszélyes áruk szállítására vonatkozó tervezési követelmények szerinti típusjóváhagyással rendelkezik: igen/osztály(ok): …… /no ([1]):

51. Különleges rendeltetésű járművek esetében: a II. melléklet 5. szakaszának megfelelő megnevezés: ……

52. Megjegyzések ([n]): ……

▼M4

II. RÉSZ

NEM TELJES JÁRMŰVEK

B. MINTA – 1. OLDAL

NEM TELJES JÁRMŰVEK

EK-MEGFELELŐSÉGI NYILATKOZAT

1. oldal

Alulírott [..... (*Fteljes név és beosztás*)] ezúton igazolom, hogy a jármű:

0.1. Gyártmány (a gyártó kereskedelmi neve): .....

0.2. Típus: .....

Változat ([a]): .....

Kivitel ([a]): .....

0.2.1. Kereskedelmi név: .....

0.4. Járműkategória: .....

▼M15

0.5. A gyártó vállalat neve és címe: .....

▼M4

0.6. A hatóságilag előírt táblák helye és azok rögzítésének módja: .....

A járműazonosító szám helye: .....

0.9. A gyártó képviselőjének neve és címe (ha van ilyen): .....

0.10. Járműazonosító szám: .....

minden tekintetben megfelel a(z) (.... *-án/-én*) kiadott, (..... *kiterjesztési számot is tartalmazó típus-jóváhagyási számú*) jóváhagyásban leírt típusnak, és

további jóváhagyások nélkül állandó nyilvántartásba nem vehető.

(Hely) (dátum): … (Aláírás): .....

▼M4

C2. MINTA – 1. OLDAL

KIS SOROZATBAN KIADOTT TÍPUSJÓVÁHAGYÁSSAL RENDELKEZŐ NEM TELJES JÁRMŰVEK

[év]	[sorozatszám]

EK-MEGFELELŐSÉGI NYILATKOZAT

1. oldal

Alulírott [..... (*Fteljes név és beosztás*)] ezúton igazolom, hogy a jármű:

0.1. Gyártmány (a gyártó kereskedelmi neve): .....

0.2. Típus: .....

Változat ([a]): .....

Kivitel ([a]): .....

0.2.1. Kereskedelmi név: .....

0.4. Járműkategória: .....

▼M15

0.5. A gyártó vállalat neve és címe: .....

▼M4

0.6. A hatóságilag előírt táblák helye és azok rögzítésének módja: .....

A járműazonosító szám helye: .....

0.9. A gyártó képviselőjének neve és címe (ha van ilyen): .....

0.10. Járműazonosító szám: .....

minden tekintetben megfelel a(z) (… *-án/-én*) kiadott, (… *kiterjesztési számot is tartalmazó típus-jóváhagyási számú*) jóváhagyásban leírt típusnak, és

további jóváhagyások nélkül állandó nyilvántartásba nem vehető.

(Hely) (dátum): ..... (Aláírás): .....

▼M4

2. OLDAL

M_1 JÁRMŰKATEGÓRIA

(nem teljes járművek)

2. oldal

Általános szerkezeti jellemzők

1. Tengelyek száma: …… és kerekek száma: ……

3. Hajtott tengelyek (száma, helyzete, összekapcsolása): …… ……

Főbb méretek

4. Tengelytáv ([e]): …… mm

4.1. Nyomtáv: 1-2: … mm 2-3: … mm 3-4: … mm

5.1. Legnagyobb megengedett hosszúság: …… mm

6.1. Legnagyobb megengedett szélesség: …… mm

7.1. Legnagyobb megengedett magasság: …… mm

12.1. Legnagyobb megengedett hátsó túlnyúlás: …… mm

Tömeg

▼M15

13.2. A jármű tényleges tömege: ..... kg

14. A jármű tényleges tömege: ..... kg

▼M4

14.1. Ennek a tömegnek a tengelyek közötti megoszlása: 1. …… kg 2. …… kg 3. …… kg stb.

15. A jármű befejezéskori legkisebb tömege: …… kg

15.1. Ennek a tömegnek a tengelyek közötti megoszlása: 1. …… kg 2. …… kg 3. …… kg

16. Műszakilag megengedett legnagyobb tömeg

16.1. Műszakilag megengedett legnagyobb terhelt tömeg: …… kg

16.2. Műszakilag megengedett tömeg az egyes tengelyeken: 1. …… kg 2. …… kg 3. …… kg stb.

16.4. A járműszerelvény műszakilag megengedett legnagyobb tömege: …… kg

18. Műszakilag megengedett legnagyobb vontatható tömeg a következők esetében:

18.1. Vonórudas pótkocsi: …… kg

18.3. Középtengelyes pótkocsi: …… kg

18.4. Fékezetlen pótkocsi: …… kg

19. Műszakilag megengedett legnagyobb statikus tömeg a jármű összekapcsolási pontján: …… kg

▼M4

Motor

20. A motor gyártója: ……

21. Motorkód a motoron lévő jelölés szerint: ……

22. Működési elv: ……

23. Csak elektromos: igen/nem ([1])

23.1. Hibrid [elektromos] jármű: igen/nem ([1])

24. A hengerek száma és elrendezése: ……

25. Motor hengerűrtartalma: …… cm^3

26. Tüzelőanyag: gázolaj/benzin/PB-gáz/földgáz – biometán/etanol/biodízel/hidrogén ([1])

26.1. Tiszta gázüzemű, kettős üzemű, vegyes üzemű ([1])

27. Legnagyobb hasznos teljesítmény ([g]): ….. kW …. min^{-1}, vagy legnagyobb folyamatos névleges teljesítmény (elektromos motor) ….. kW ([1])

Legnagyobb sebesség

29. Legnagyobb sebesség: …… km/h

Tengelyek és felfüggesztés

30. Nyomtáv(ok): 1. …… mm 2. …… mm 3. …… mm

35. Gumiabroncs/kerék kombinációja ([h]): ……

Fékek

36. Pótkocsihoz csatlakozó fékkapcsolatok: mechanikus/elektromos/pneumatikus/hidraulikus ([1])

Felépítmény

41. Az ajtók száma és kialakítása: ……

42. Ülőhelyek száma (beleértve a vezetőülést is) ([k]): ……

Környezetvédelmi tulajdonságok

46. Zajszint

Álló helyzetben: …… dB(A) motorfordulatszámon: …… min^{-1}

Elhaladási zaj: …… dB(A)

47. Kipufogógáz-kibocsátási szint ([l]): Euro ……

48. Kipufogógáz-kibocsátás ([m]):

Az alkalmazandó szabályozási alapjogszabály és a legutolsó módosító szabályozási aktus száma: ……

1.1. vizsgálati eljárás: I vagy ESC típusú ([1])

CO: …. HC: …. NO_x: … HC + NO_x: …. Szemcsék: ….

Füstopacitás (ELR): …… (m^{-1})

1.2. vizsgálati eljárás: I. típusú (Euro 5 vagy 6 ([1]))

CO: ….. THC: ….. NMHC: …… NO_x: ….. THC + NO_x: ….
Szemcsék (tömeg): …… Részecskék (darabszám): ……

▼**M4**

2. vizsgálati eljárás: ETC (amennyiben alkalmazható)

CO: … NO_x: …. NMHC: … THC: …. CH_4: …
Szemcsék: ….

48.1. A füsttel korrigált elnyelési együttható: …… (m^{-1})

49. CO_2-kibocsátás/tüzelőanyag-fogyasztás/villamosenergia-fogyasztás ([m]):

1. minden meghajtás, kivéve a tisztán elektromos járműveket

	CO_2-kibocsátások	Tüzelőanyag-fogyasztás
Városi körülmények:	…… g/km	…… l/100 km/m^3/100 km ([1])
Városon kívüli körülmények:	…… g/km	…… l/100 km/m^3/100 km ([1])
Vegyes:	…… g/km	…… l/100 km/m^3/100 km ([1])
Súlyozott, vegyes:	…… g/km	…… l/100 km

2. tisztán elektromos járművek és kis feltöltésű (OVC) hibrid elektromos járművek

Villamosenergia-fogyasztás (súlyozott, vegyes ([1])) …… Wh/km

Elektromos hatósugár …… km

Egyéb

52. Megjegyzések ([n]): ……

▼M4

2. OLDAL

M_2 JÁRMŰKATEGÓRIA

(nem teljes járművek)

2. oldal

Általános szerkezeti jellemzők

1. Tengelyek száma: …… és kerekek száma: ……

1.1. Két kerékkel ellátott tengelyek száma és helyzete: ……

2. Kormányzott tengelyek (száma, helyzete): ……

3. Hajtott tengelyek (száma, helyzete, összekapcsolása): …… ……

Főbb méretek

4. Tengelytáv ([e]): …… mm

4.1. Nyomtáv: 1-2: …… mm 2-3: …… mm 3-4: …… mm

5.1. Legnagyobb megengedett hosszúság: …… mm

6.1. Legnagyobb megengedett szélesség: …… mm

7.1. Legnagyobb megengedett magasság: …… mm

12.1. Legnagyobb megengedett hátsó túlnyúlás: …… mm

Tömeg

▼M15

14. A jármű tényleges tömege: ..... kg

▼M4

14.1. Ennek a tömegnek a tengelyek közötti megoszlása: 1. …… kg 2. …… kg 3. …… kg stb.

15. A jármű befejezéskori legkisebb tömege: …… kg

15.1. Ennek a tömegnek a tengelyek közötti megoszlása: 1. …… kg 2. …… kg 3. …… kg

16. Műszakilag megengedett legnagyobb tömeg

16.1. Műszakilag megengedett legnagyobb terhelt tömeg: …… kg

16.2. Műszakilag megengedett tömeg az egyes tengelyeken: 1. …… kg 2. …… kg 3. …… kg stb.

16.3. Műszakilag megengedett tömeg az egyes tengelycsoportokon: 1. …… kg 2. …… kg 3. …… kg stb.

16.4. A járműszerelvény műszakilag megengedett legnagyobb tömege: …… kg

17. Tervezett nyilvántartásba vételi/forgalomba helyezési megengedett legnagyobb tömeg nemzeti/nemzetközi forgalomban ([1])([o])

▼M4

17.1. Tervezett nyilvántartásba vételi/forgalomba helyezési megengedett legnagyobb terhelt tömeg: …… kg

17.2. Tervezett nyilvántartásba vételi/forgalomba helyezési megengedett legnagyobb terhelt tömeg az egyes tengelyeken: 1. ……. kg 2. ……. kg 3. ….. kg

17.3. Tervezett nyilvántartásba vételi/forgalomba helyezési megengedett legnagyobb terhelt tömeg az egyes tengelycsoportokon: 1. …… kg 2. …… kg 3. …… kg

17.4. A járműszerelvény tervezett nyilvántartásba vételi/forgalomba helyezési megengedett legnagyobb tömege: …… kg

18. Műszakilag megengedett legnagyobb vontatható tömeg a következők esetében:

18.1. Vonórudas pótkocsi: …… kg

18.3. Középtengelyes pótkocsi: …… kg

18.4. Fékezetlen pótkocsi: …… kg

19. Műszakilag megengedett legnagyobb statikus tömeg a jármű összekapcsolási pontján: …… kg

Motor

20. A motor gyártója: ……

21. Motorkód a motoron lévő jelölés szerint: ……

22. Működési elv: ……

23. Csak elektromos: igen/nem ([1])

23.1. Hibrid [elektromos] jármű: igen/nem ([1])

24. A hengerek száma és elrendezése: ……

25. Motor hengerűrtartalma: …… cm^3

26. Tüzelőanyag: gázolaj/benzin/PB-gáz/földgáz – biometán/etanol/biodízel/hidrogén ([1])

26.1. Tiszta gázüzemű, kettős üzemű, vegyes üzemű ([1])

27. Legnagyobb hasznos teljesítmény ([g]): …… kW at …… min^{-1}, vagy legnagyobb folyamatos névleges teljesítmény (elektromos motor) …… kW ([1])

28. Sebességváltó (típus): ……

Legnagyobb sebesség

29. Legnagyobb sebesség: …… km/h

Tengelyek és felfüggesztés

30. Nyomtáv(ok): 1. …… mm 2. …… mm 3. …… mm

33. Légrugózással vagy azzal egyenértékű felfüggesztéssel ellátott hajtott tengely(ek): igen/nem ([1])

35. Gumiabroncs/kerék kombinációja ([h]):v ……

Fékek

36. Pótkocsihoz csatlakozó fékkapcsolatok: mechanikus/elektromos/pneumatikus/hidraulikus ([1])

37. Nyomás a pótkocsi fékrendszerének tápvezetékében: …… bar

▼M4

Csatlakozóberendezés

44. A csatlakozóberendezés típus-jóváhagyási jele (ha felszerelték): ……

45. A felszerelhető csatlakozóberendezések típusai vagy osztályai: ……

45.1. Jellemző értékek ([1]): D: …/ V: …/ S: …/ U: .....

Környezetvédelmi tulajdonságok

46. Zajszint

Álló helyzetben: …… dB(A) motorfordulatszámon: …… min^{-1}

Elhaladási zaj: …… dB(A)

47. Kipufogógáz-kibocsátási szint ([l]): Euro ……

48. Kipufogógáz-kibocsátás ([m]):

Az alkalmazandó szabályozási alapjogszabály és a legutolsó módosító szabályozási aktus száma: ……

1.1. vizsgálati eljárás: I vagy ESC típusú ([1])

CO: …. HC: …. NO_x: … HC + NO_x: …. Szemcsék: ….

Füstopacitás (ELR): …… (m^{-1})

1.2. vizsgálati eljárás: I. típusú (Euro 5 vagy 6 ([1]))

CO: …… THC: …… NMHC: …… NO_x: …… THC + NO_x: …… Szemcsék (tömeg): ….. Részecskék (darabszám): ……

2. vizsgálati eljárás: ETC (amennyiben alkalmazható)

CO: …… NO_x: …… NMHC: …… THC: …… CH_4: …… Szemcsék: …..

48.1. A füsttel korrigált elnyelési együttható: …… (m^{-1})

Egyéb

52. Megjegyzések ([n]): ……

▼M4

2. OLDAL

M_3 JÁRMŰKATEGÓRIA

(nem teljes járművek)

2. oldal

Általános szerkezeti jellemzők

1. Tengelyek száma: …… és kerekek száma: ……

1.1. Két kerékkel ellátott tengelyek száma és helyzete: ……

2. Kormányzott tengelyek (száma, helyzete): ……

3. Hajtott tengelyek (száma, helyzete, összekapcsolása): …… ……

Főbb méretek

4. Tengelytáv ([e]): …… mm

4.1. Nyomtáv: 1-2: ….. mm 2-3: ….. mm 3-4: ….. mm

5.1. Legnagyobb megengedett hosszúság: …… mm

6.1. Legnagyobb megengedett szélesség: …… mm

7.1. Legnagyobb megengedett magasság: …… mm

12.1. Legnagyobb megengedett hátsó túlnyúlás: …… mm

Tömeg

▼M15

14. A jármű tényleges tömege: ..... kg

▼M4

14.1. Ennek a tömegnek a tengelyek közötti megoszlása: 1. …… kg 2. …… kg 3. …… kg stb.

15. A jármű befejezéskori legkisebb tömege: …… kg

15.1. Ennek a tömegnek a tengelyek közötti megoszlása: 1. …… kg 2. …… kg 3. …… kg

16. Műszakilag megengedett legnagyobb tömeg

16.1. Műszakilag megengedett legnagyobb terhelt tömeg: …… kg

16.2. Műszakilag megengedett tömeg az egyes tengelyeken: 1. …… kg 2. …… kg 3. …… kg stb.

16.3. Műszakilag megengedett tömeg az egyes tengelycsoportokon: 1. …… kg 2. …… kg 3. …… kg stb.

16.4. A járműszerelvény műszakilag megengedett legnagyobb tömege: …… kg

17. Tervezett nyilvántartásba vételi/forgalomba helyezési megengedett legnagyobb tömeg nemzeti/nemzetközi forgalomban ([1])([o])

17.1. Tervezett nyilvántartásba vételi/forgalomba helyezési megengedett legnagyobb terhelt tömeg: …… kg

17.2. Tervezett nyilvántartásba vételi/forgalomba helyezési megengedett legnagyobb terhelt tömeg az egyes tengelyeken: 1. ……. kg 2. ……. kg 3. ….. kg

▼M4

17.3. Tervezett nyilvántartásba vételi/forgalomba helyezési megengedett legnagyobb terhelt tömeg az egyes tengelycsoportokon: 1. …… kg 2. …… kg 3. …… kg

17.4. A járműszerelvény tervezett nyilvántartásba vételi/forgalomba helyezési megengedett legnagyobb tömege: …… kg

18. Műszakilag megengedett legnagyobb vontatható tömeg a következők esetében:

18.1. Vonórudas pótkocsi: …… kg

18.3. Középtengelyes pótkocsi: …… kg

18.4. Fékezetlen pótkocsi: …… kg

19. Műszakilag megengedett legnagyobb statikus tömeg a jármű összekapcsolási pontján: …… kg

Motor

20. A motor gyártója: ……

21. Motorkód a motoron lévő jelölés szerint: ……

22. Működési elv: ……

23. Csak elektromos: igen/nem ([1])

23.1. Hibrid [elektromos] jármű: igen/nem ([1])

24. A hengerek száma és elrendezése: ……

25. Motor hengerűrtartalma: …… cm^3

26. Tüzelőanyag: gázolaj/benzin/PB-gáz/földgáz – biometán/etanol/biodízel/hidrogén ([1])

26.1. Tiszta gázüzemű, kettős üzemű, vegyes üzemű ([1])

27. Legnagyobb hasznos teljesítmény ([g]): …… kW at …. min^{-1}, vagy legnagyobb folyamatos névleges teljesítmény (elektromos motor) …… kW ([1])

28. Sebességváltó (típus): ……

Legnagyobb sebesség

29. Legnagyobb sebesség: …… km/h

Tengelyek és felfüggesztés

30.1. Az egyes kormányzott tengelyek nyomtávja: …… mm

30.2. Az összes többi tengely nyomtávja: …… mm

32. Terhelésátcsoportosító tengely(ek) elhelyezkedése: ……

33. Légrugózással vagy azzal egyenértékű felfüggesztéssel ellátott hajtott tengely(ek): igen/nem ([1])

35. Gumiabroncs/kerék kombinációja ([h]): ……

Fékek

36. Pótkocsihoz csatlakozó fékkapcsolatok: mechanikus/elektromos/pneumatikus/hidraulikus ([1])

37. Nyomás a pótkocsi fékrendszerének tápvezetékében: …… bar

▼M4

Csatlakozóberendezés

44. A csatlakozóberendezés típus-jóváhagyási jele (ha felszerelték): ……

45. A felszerelhető csatlakozóberendezések típusai vagy osztályai: ……

45.1. Jellemző értékek ([1]): D: … / V: … / S: … / U: .....

Környezetvédelmi tulajdonságok

46. Zajszint

Álló helyzetben: …… dB(A) motorfordulatszámon: …… min^{-1}

Elhaladási zaj: …… dB(A)

47. Kipufogógáz-kibocsátási szint ([l]): Euro ……

48. Kipufogógáz-kibocsátás ([m]):

Az alkalmazandó szabályozási alapjogszabály és a legutolsó módosító szabályozási aktus száma: ……

1. vizsgálati eljárás: I vagy ESC típusú ([1])

CO: …. HC: ….. NO_x: …. HC + NO_x: …. Szemcsék: ….

Füstopacitás (ELR): …… (m^{-1})

2. vizsgálati eljárás: ETC (amennyiben alkalmazható)

CO: …… NO_x: …… NMHC: …… THC: … CH_4: …… Szemcsék: ……

48.1. A füsttel korrigált elnyelési együttható: …… (m^{-1})

Egyéb

52. Megjegyzések ([n]): ……

▼M4

2. OLDAL

N_1 JÁRMŰKATEGÓRIA

(nem teljes járművek)

2. oldal

Általános szerkezeti jellemzők

1. Tengelyek száma: …… és kerekek száma: ……

1.1. Két kerékkel ellátott tengelyek száma és helyzete: ……

3. Hajtott tengelyek (száma, helyzete, összekapcsolása): …… ……

Főbb méretek

4. Tengelytáv (e): …… mm

4.1. Nyomtáv: 1-2: ….. mm 2-3: ….. mm 3-4: ….. mm

5.1. Legnagyobb megengedett hosszúság: …… mm

6.1. Legnagyobb megengedett szélesség: …… mm

7.1. Legnagyobb megengedett magasság: …… mm

8. Nyeregpont távolsága a jármű leghátsó tengelyétől (legnagyobb és legkisebb): …… mm

12.1. Legnagyobb megengedett hátsó túlnyúlás: …… mm

Tömeg

▼M15

13. Tömeg menetkész állapotban: ..... kg

14. A jármű tényleges tömege: ..... kg

▼M4

14.1. Ennek a tömegnek a tengelyek közötti megoszlása: 1. …… kg 2. …… kg 3. …… kg stb.

15. A jármű befejezéskori legkisebb tömege: …… kg

15.1. Ennek a tömegnek a tengelyek közötti megoszlása: 1. …… kg 2. …… kg 3. …… kg

16. Műszakilag megengedett legnagyobb tömeg

16.1. Műszakilag megengedett legnagyobb terhelt tömeg: …… kg

16.2. Műszakilag megengedett tömeg az egyes tengelyeken: 1. …… kg 2. …… kg 3. …… kg stb.

16.4. A járműszerelvény műszakilag megengedett legnagyobb tömege: ….. kg

18. Műszakilag megengedett legnagyobb vontatható tömeg a következők esetében:

18.1. Vonórudas pótkocsi: …… kg

18.2. Félpótkocsi: …… kg

18.3. Középtengelyes pótkocsi: …… kg

18.4. Fékezetlen pótkocsi: …… kg

19. Műszakilag megengedett legnagyobb statikus tömeg a jármű összekapcsolási pontján: …… kg

▼M4

Motor

20. A motor gyártója: ……

21. Motorkód a motoron lévő jelölés szerint: ……

22. Működési elv: ……

23. Csak elektromos: igen/nem ([1])

23.1. Hibrid [elektromos] jármű: igen/nem ([1])

24. A hengerek száma és elrendezése: ……

25. Motor hengerűrtartalma: …… cm^3

26. Tüzelőanyag: gázolaj/benzin/PB-gáz/földgáz – biometán/etanol/biodízel/hidrogén ([1])

26.1. Tiszta gázüzemű, kettős üzemű, vegyes üzemű ([1])

27. Legnagyobb hasznos teljesítmény ([g]): …… kW min^{-1}, vagy legnagyobb folyamatos névleges teljesítmény (elektromos motor) …… kW ([1])

28. Sebességváltó (típus): ……

Legnagyobb sebesség

29. Legnagyobb sebesség: …… km/h

Tengelyek és felfüggesztés

30. Nyomtáv(ok): 1. …… mm 2. …… mm 3. …… mm

35. Gumiabroncs/kerék kombinációja ([h]): ……

Fékek

36. Pótkocsihoz csatlakozó fékkapcsolatok: mechanikus/elektromos/pneumatikus/hidraulikus ([1])

37. Nyomás a pótkocsi fékrendszerének tápvezetékében: …… bar

Csatlakozóberendezés

44. A csatlakozóberendezés típus-jóváhagyási jele (ha felszerelték): ……

45. A felszerelhető csatlakozóberendezések típusai vagy osztályai: ……

45.1. Jellemző értékek ([1]): D: …/ V: …/ S: …/ U: .....

Környezetvédelmi tulajdonságok

46. Zajszint

Álló helyzetben: …… dB(A) motorfordulatszámon: …… min^{-1}

Elhaladási zaj: …… dB(A)

47. Kipufogógáz-kibocsátási szint ([l]): Euro ……

48. Kipufogógáz-kibocsátás ([m]):

Az alkalmazandó szabályozási alapjogszabály és a legutolsó módosító szabályozási aktus száma: ……

1.1. vizsgálati eljárás: I vagy ESC típusú ([1])

CO: ….. HC: ….. NO_x: ….. HC + NO_x: ….. Szemcsék: …..

Füstopacitás (ELR): …… (m^{-1})

▼**M4**

1.2. vizsgálati eljárás: I. típusú (Euro 5 vagy 6 ([1]))

CO: ….. THC: …… NMHC: ….. NO_x: ….. THC + NO_x: …. Szemcsék (tömeg): ….. Részecskék (darabszám): …

2. vizsgálati eljárás: ETC (amennyiben alkalmazható)

CO: ….. NO_x: ….. NMHC: …… THC: ….. CH_4: ….. Szemcsék: ……

48.1. A füsttel korrigált elnyelési együttható: …… (m^{-1})

49. CO_2-kibocsátás/tüzelőanyag-fogyasztás/villamosenergia-fogyasztás ([m]):

1. minden meghajtás, kivéve a tisztán elektromos járműveket

	CO_2-kibocsátások	Tüzelőanyag-fogyasztás
Városi körülmények:	…… g/km	…… l/100 km/m^3/100 km ([1])
Városon kívüli körülmények:	…… g/km	…… l/100 km/m^3/100 km ([1])
Vegyes:	…… g/km	…… l/100 km/m^3/100 km ([1])
Súlyozott, vegyes:	…… g/km	…… l/100 km

2. tisztán elektromos járművek és kis feltöltésű (OVC) hibrid elektromos járművek

Villamosenergia-fogyasztás (súlyozott, vegyes ([1])) …… Wh/km

Elektromos hatósugár …… km

Egyéb

52. Megjegyzések ([n]): ……

▼M4

2. OLDAL

N_2 JÁRMŰKATEGÓRIA

(nem teljes járművek)

2. oldal

Általános szerkezeti jellemzők

1. Tengelyek száma: …… és kerekek száma: ……

1.1. Két kerékkel ellátott tengelyek száma és helyzete: ……

2. Kormányzott tengelyek (száma, helyzete): ……

3. Hajtott tengelyek (száma, helyzete, összekapcsolása): …… ……

Főbb méretek

4. Tengelytáv ([e]): …… mm

4.1. Nyomtáv: 1-2: …… mm 2-3: …… mm 3-4: …… mm

5.1. Legnagyobb megengedett hosszúság: …… mm

6.1. Legnagyobb megengedett szélesség: …… mm

8. Nyeregpont távolsága a jármű leghátsó tengelyétől (legnagyobb és legkisebb): …… mm

12.1. Legnagyobb megengedett hátsó túlnyúlás: …… mm

Tömeg

▼M15

14. A jármű tényleges tömege: ..... kg

▼M4

14.1. Ennek a tömegnek a tengelyek közötti megoszlása: 1. …… kg 2. …… kg 3. …… kg stb.

15. A jármű befejezéskori legkisebb tömege: …… kg

15.1. Ennek a tömegnek a tengelyek közötti megoszlása: 1. …… kg 2. …… kg 3. …… kg

16. Műszakilag megengedett legnagyobb tömeg

16.1. Műszakilag megengedett legnagyobb terhelt tömeg: …… kg

16.2. Műszakilag megengedett tömeg az egyes tengelyeken: 1. …… kg 2. …… kg 3. …… kg stb.

16.3. Műszakilag megengedett tömeg az egyes tengelycsoportokon: 1. …… kg 2. …… kg 3. …… kg stb.

16.4. A járműszerelvény műszakilag megengedett legnagyobb tömege: …… kg

17. Tervezett nyilvántartásba vételi/forgalomba helyezési megengedett legnagyobb tömeg nemzeti/nemzetközi forgalomban ([1]) ([o])

17.1. Tervezett nyilvántartásba vételi/forgalomba helyezési megengedett legnagyobb terhelt tömeg: …… kg

17.2. Tervezett nyilvántartásba vételi/forgalomba helyezési megengedett legnagyobb terhelt tömeg az egyes tengelyeken: 1. ……. kg 2. ……. kg 3. ….. kg

▼M4

17.3. Tervezett nyilvántartásba vételi/forgalomba helyezési megengedett legnagyobb terhelt tömeg az egyes tengelycsoportokon: 1. …… kg 2. …… kg 3. …… kg

17.4. A járműszerelvény tervezett nyilvántartásba vételi/forgalomba helyezési megengedett legnagyobb tömege: …… kg

18. Műszakilag megengedett legnagyobb vontatható tömeg a következők esetében:

18.1. Vonórudas pótkocsi: …… kg

18.2. Félpótkocsi: …… kg

18.3. Középtengelyes pótkocsi: …… kg

18.4. Fékezetlen pótkocsi: …… kg

19. Műszakilag megengedett legnagyobb statikus tömeg a jármű összekapcsolási pontján: …… kg

Motor

20. A motor gyártója: ……

21. Motorkód a motoron lévő jelölés szerint: ……

22. Működési elv: ……

23. Csak elektromos: igen/nem ([1])

23.1. Hibrid [elektromos] jármű: igen/nem ([1])

24. A hengerek száma és elrendezése: ……

25. Motor hengerűrtartalma: …… cm^3

26. Tüzelőanyag: gázolaj/benzin/PB-gáz/földgáz – biometán/etanol/biodízel/hidrogén ([1])

26.1. Tiszta gázüzemű, kettős üzemű, vegyes üzemű ([1])

27. Legnagyobb hasznos teljesítmény ([g]): …… kW at .. min^{-1}, vagy legnagyobb folyamatos névleges teljesítmény (elektromos motor) …… kW ([1])

28. Sebességváltó (típus): ……

Legnagyobb sebesség

29. Legnagyobb sebesség: …… km/h

Tengelyek és felfüggesztés

▼M12

31. Felemelhető tengely(ek) elhelyezkedése: .....

▼M4

32. Terhelésátcsoportosító tengely(ek) elhelyezkedése: ……

33. Légrugózással vagy azzal egyenértékű felfüggesztéssel ellátott hajtott tengely(ek): igen/nem ([1])

35. Gumiabroncs/kerék kombinációja ([h]): ……

Fékek

36. Pótkocsihoz csatlakozó fékkapcsolatok: mechanikus/elektromos/pneumatikus/hidraulikus ([1])

37. Nyomás a pótkocsi fékrendszerének tápvezetékében: …… bar

▼M4

Csatlakozóberendezés

44. A csatlakozóberendezés típus-jóváhagyási jele (ha felszerelték): ……

45. A felszerelhető csatlakozóberendezések típusai vagy osztályai: ……

45.1. Jellemző értékek ([1]): D: …/ V: …/ S: …/ U: .....

Környezetvédelmi tulajdonságok

46. Zajszint

Álló helyzetben: …… dB(A) motorfordulatszámon: …… min^{-1}

Elhaladási zaj: …… dB(A)

47. Kipufogógáz-kibocsátási szint ([l]): Euro ……

48. Kipufogógáz-kibocsátás ([m]):

Az alkalmazandó szabályozási alapjogszabály és a legutolsó módosító szabályozási aktus száma: ……

1.1. vizsgálati eljárás: I vagy ESC típusú ([1])

CO: …. HC: …. NO_x: … HC + NO_x: …. Szemcsék: ….

Füstopacitás (ELR): …… (m^{-1})

1.2. vizsgálati eljárás: I. típusú (Euro 5 vagy 6 ([1]))

CO: … THC: …… NMHC: ….. NO_x: ….. THC + NO_x: Szemcsék (tömeg): Részecskék (darabszám): …

2. vizsgálati eljárás: ETC (amennyiben alkalmazható)

CO: ….. NO_x: ….. NMHC: …… THC: ….. CH_4: ….. Szemcsék: ……

48.1. A füsttel korrigált elnyelési együttható: …… (m^{-1})

Egyéb

52. Megjegyzések ([n]): ……

▼M4

2. OLDAL

N_3 JÁRMŰKATEGÓRIA

(nem teljes járművek)

2. oldal

Általános szerkezeti jellemzők

1. Tengelyek száma: …… és kerekek száma: ……

1.1. Két kerékkel ellátott tengelyek száma és helyzete: ……

2. Kormányzott tengelyek (száma, helyzete): ……

3. Hajtott tengelyek (száma, helyzete, összekapcsolása): …… ……

Főbb méretek

4. Tengelytáv ([e]): …… mm

4.1. Nyomtáv: 1-2: ….. mm 2-3: ….. mm 3-4: ….. mm

5.1. Legnagyobb megengedett hosszúság: …… mm

6.1. Legnagyobb megengedett szélesség: …… mm

8. Nyeregpont távolsága a jármű leghátsó tengelyétől (legnagyobb és legkisebb): …… mm

12.1. Legnagyobb megengedett hátsó túlnyúlás: …… mm

Tömeg

▼M15

14. A jármű tényleges tömege: ..... kg

▼M4

14.1. Ennek a tömegnek a tengelyek közötti megoszlása: 1. …… kg 2. …… kg 3. …… kg stb.

15. A jármű befejezéskori legkisebb tömege: …… kg

15.1. Ennek a tömegnek a tengelyek közötti megoszlása: 1. …… kg 2. …… kg 3. …… kg

16. Műszakilag megengedett legnagyobb tömeg

16.1. Műszakilag megengedett legnagyobb terhelt tömeg: …… kg

16.2. Műszakilag megengedett tömeg az egyes tengelyeken: 1. …… kg 2. …… kg 3. …… kg stb.

16.3. Műszakilag megengedett tömeg az egyes tengelycsoportokon: 1. …… kg 2. …… kg 3. …… kg stb.

16.4. A járműszerelvény műszakilag megengedett legnagyobb tömege: …… kg

17. Tervezett nyilvántartásba vételi/forgalomba helyezési megengedett legnagyobb tömeg nemzeti/nemzetközi forgalomban ([1]) ([o])

17.1. Tervezett nyilvántartásba vételi/forgalomba helyezési megengedett legnagyobb terhelt tömeg: …… kg

17.2. Tervezett nyilvántartásba vételi/forgalomba helyezési megengedett legnagyobb terhelt tömeg az egyes tengelyeken: 1. ……. kg 2. ……. kg 3. …… kg

▼M4

17.3. Tervezett nyilvántartásba vételi/forgalomba helyezési megengedett legnagyobb terhelt tömeg az egyes tengelycsoportokon: 1. …… kg 2. …… kg 3. …… kg

17.4. A járműszerelvény tervezett nyilvántartásba vételi/forgalomba helyezési megengedett legnagyobb tömege: …… kg

18. Műszakilag megengedett legnagyobb vontatható tömeg a következők esetében:

18.1. Vonórudas pótkocsi: …… kg

18.2. Félpótkocsi: …… kg

18.3. Középtengelyes pótkocsi: …… kg

18.4. Fékezetlen pótkocsi: …… kg

19. Műszakilag megengedett legnagyobb statikus tömeg a jármű összekapcsolási pontján: …… kg

Motor

20. A motor gyártója: ……

21. Motorkód a motoron lévő jelölés szerint: ……

22. Működési elv: ……

23. Csak elektromos: igen/nem ([1])

23.1. Hibrid [elektromos] jármű: igen/nem ([1])

24. A hengerek száma és elrendezése: ……

25. Motor hengerűrtartalma: …… cm^3

26. Tüzelőanyag: gázolaj/benzin/PB-gáz/földgáz – biometán/etanol/biodízel/hidrogén ([1])

26.1. Tiszta gázüzemű, kettős üzemű, vegyes üzemű ([1])

27. Legnagyobb hasznos teljesítmény ([g]): ….. kW …. min^{-1}, vagy legnagyobb folyamatos névleges teljesítmény (elektromos motor) ….. kW ([1])

28. Sebességváltó (típus): ……

Legnagyobb sebesség

29. Legnagyobb sebesség: …… km/h

Tengelyek és felfüggesztés

▼M12

31. Felemelhető tengely(ek) elhelyezkedése: .....

▼M4

32. Terhelésátcsoportosító tengely(ek) elhelyezkedése: ……

33. Légrugózással vagy azzal egyenértékű felfüggesztéssel ellátott hajtott tengely(ek): igen/nem ([1])

35. Gumiabroncs/kerék kombinációja ([h]): ……

Fékek

36. Pótkocsihoz csatlakozó fékkapcsolatok: mechanikus/elektromos/pneumatikus/hidraulikus ([1])

37. Nyomás a pótkocsi fékrendszerének tápvezetékében: …… bar

▼M4

Csatlakozóberendezés

44. A csatlakozóberendezés típus-jóváhagyási jele (ha felszerelték): ……

45. A felszerelhető csatlakozóberendezések típusai vagy osztályai: ……

45.1. Jellemző értékek ([1]): D: …/ V: …/ S: …/ U: .....

Környezetvédelmi tulajdonságok

46. Zajszint

Álló helyzetben: …… dB(A) motorfordulatszámon: …… min^{-1}

Elhaladási zaj: …… dB(A)

47. Kipufogógáz-kibocsátási szint ([l]): Euro ……

48. Kipufogógáz-kibocsátás ([m]):

Az alkalmazandó szabályozási alapjogszabály és a legutolsó módosító szabályozási aktus száma: ……

1. vizsgálati eljárás: I vagy ESC típusú ([1])

CO: …. HC: ….. NO_x: …. HC + NO_x: …. Szemcsék: ….

Füstopacitás (ELR): …… (m^{-1})

2. vizsgálati eljárás: ETC (amennyiben alkalmazható)

CO: …… NO_x: …… NMHC: …… THC: …….

CH_4: …… Szemcsék: ……

48.1. A füsttel korrigált elnyelési együttható: …… (m^{-1})

Egyéb

52. Megjegyzések ([n]): ……

▼M4

2. OLDAL

O_1 ÉS O_2 JÁRMŰKATEGÓRIÁK

(nem teljes járművek)

2. oldal

Általános szerkezeti jellemzők

1. Tengelyek száma: …… és kerekek száma: ……

1.1. Két kerékkel ellátott tengelyek száma és helyzete: ……

Főbb méretek

4. Tengelytáv ([e]): …… mm

4.1. Nyomtáv: 1-2: … mm 2-3: … mm 3-4: …. mm

5.1. Legnagyobb megengedett hosszúság: …… mm

6.1. Legnagyobb megengedett szélesség: …… mm

7.1. Legnagyobb megengedett magasság: …… mm

10. A csatlakozóberendezés központja és gépjármű hátulja közötti távolság: …… mm

12.1. Legnagyobb megengedett hátsó túlnyúlás: …… mm

Tömeg

▼M15

14. A jármű tényleges tömege: ..... kg

▼M4

14.1. Ennek a tömegnek a tengelyek közötti megoszlása: 1. …… kg 2. …… kg 3. …… kg stb.

15. A jármű befejezéskori legkisebb tömege: …… kg

15.1. Ennek a tömegnek a tengelyek közötti megoszlása: 1. …… kg 2. …… kg 3. …… kg

16. Műszakilag megengedett legnagyobb tömeg

16.1. Műszakilag megengedett legnagyobb terhelt tömeg: …… kg

16.2. Műszakilag megengedett tömeg az egyes tengelyeken: 1. …… kg 2. …… kg 3. …… kg stb.

16.3. Műszakilag megengedett tömeg az egyes tengelycsoportokon: 1. …… kg 2. …… kg 3. …… kg stb.

19.1. Műszakilag megengedett legnagyobb statikus tömeg a félpótkocsi vagy a középtengelyes pótkocsi összekapcsolási pontján …… kg

Legnagyobb sebesség

29. Legnagyobb sebesség: …… km/h

Tengelyek és felfüggesztés

30.1. Az egyes kormányzott tengelyek nyomtávja: …… mm

▼M4

30.2. Az összes többi tengely nyomtávja: …… mm

▼M12

31. Felemelhető tengely(ek) elhelyezkedése: .....

▼M4

32. Terhelésátcsoportosító tengely(ek) elhelyezkedése: ……

34. Légrugózással vagy azzal egyenértékű felfüggesztéssel ellátott hajtott tengely(ek): igen/nem ([1])

35. Gumiabroncs/kerék kombinációja ([h]): ……

Csatlakozóberendezés

44. A csatlakozóberendezés típus-jóváhagyási jele (ha felszerelték): ……

45. A felszerelhető csatlakozóberendezések típusai vagy osztályai: ……

45.1. Jellemző értékek ([1]): D: …/ V: …/ S: …/ U: .....

Egyéb

52. Megjegyzések ([n]): ……

▼M4

2. OLDAL

O_3 ÉS O_4 JÁRMŰKATEGÓRIÁK

(nem teljes járművek)

2. oldal

Általános szerkezeti jellemzők

1. Tengelyek száma: …… és kerekek száma: ……

1.1. Két kerékkel ellátott tengelyek száma és helyzete: ……

2. Kormányzott tengelyek (száma, helyzete): ……

Főbb méretek

4. Tengelytáv (e): …… mm

4.1. Nyomtáv: 1-2: … mm 2-3: … mm 3-4: …. mm

5.1. Legnagyobb megengedett hosszúság: …… mm

6.1. Legnagyobb megengedett szélesség: …… mm

7.1. Legnagyobb megengedett magasság: …… mm

10. A csatlakozóberendezés központja és gépjármű hátulja közötti távolság: …… mm

12.1. Legnagyobb megengedett hátsó túlnyúlás: …… mm

Tömeg

▼M15

14. A jármű tényleges tömege: ..... kg

▼M4

14.1. Ennek a tömegnek a tengelyek közötti megoszlása: 1. …… kg 2. …… kg 3. …… kg stb.

15. A jármű befejezéskori legkisebb tömege: …… kg

15.1. Ennek a tömegnek a tengelyek közötti megoszlása: 1. …… kg 2. …… kg 3. …… kg

16. Műszakilag megengedett legnagyobb tömeg

16.1. Műszakilag megengedett legnagyobb terhelt tömeg: …… kg

16.2. Műszakilag megengedett tömeg az egyes tengelyeken: 1. …… kg 2. …… kg 3. …… kg stb.

16.3. Műszakilag megengedett tömeg az egyes tengelycsoportokon: 1. …… kg 2. …… kg 3. …… kg stb.

17. Tervezett nyilvántartásba vételi/forgalomba helyezési megengedett legnagyobb tömeg nemzeti/nemzetközi forgalomban ([1]) (o)

17.1. Tervezett nyilvántartásba vételi/forgalomba helyezési megengedett legnagyobb terhelt tömeg: …… kg

▼M4

17.2. Tervezett nyilvántartásba vételi/forgalomba helyezési megengedett legnagyobb terhelt tömeg az egyes tengelyeken: 1. …… kg 2. …… kg 3. …… kg

17.3. Tervezett nyilvántartásba vételi/forgalomba helyezési megengedett legnagyobb terhelt tömeg az egyes tengelycsoportokon: 1. …… kg 2. …… kg 3. …… kg

19.1. Műszakilag megengedett legnagyobb statikus tömeg a félpótkocsi vagy a középtengelyes pótkocsi összekapcsolási pontján …… kg

Legnagyobb sebesség

29. Legnagyobb sebesség: …… km/h

Tengelyek és felfüggesztés

▼M12

31. Felemelhető tengely(ek) elhelyezkedése: .....

▼M4

32. Terhelésátcsoportosító tengely(ek) elhelyezkedése: ……

34. Légrugózással vagy azzal egyenértékű felfüggesztéssel ellátott hajtott tengely(ek): igen/nem ([1])

35. Gumiabroncs/kerék kombinációja ([h]): ……

Csatlakozóberendezés

44. A csatlakozóberendezés típus-jóváhagyási jele (ha felszerelték): ……

45. A felszerelhető csatlakozóberendezések típusai vagy osztályai: ……

45.1. Jellemző értékek ([1]): D: …/ V: …/ S: …/ U: .....

Egyéb

52. Megjegyzések ([n]): ……

▼M4

A IX. melléklethez kapcsolódó magyarázó megjegyzések

([1]) A nem kívánt rész törlendő.

([a]) Meg kell adni az azonosító kódot. ►M12 ——————— ◄

([b]) Meg kell adni, hogy a jármű jobb vagy bal oldali közlekedésre alkalmas-e, vagy jobb és bal oldali közlekedésre egyaránt alkalmas.

([c]) Meg kell adni, hogy a beszerelt sebességmérőnek metrikus vagy angolszász mértékegységei vannak-e.

([d]) Ez a nyilatkozat nem korlátozza a tagállamok azon jogát, hogy műszaki kiigazításokat írjanak elő annak érdekében, hogy valamely jármű nyilvántartásba vételét engedélyezzék a rendeltetési helye szerinti tagállamtól eltérő tagállamban, ha a forgalom iránya az út ellenkező oldalán halad.

([e]) Ezt a rovatot csak akkor kell kitölteni, ha a jármű kéttengelyes. ►M12 Az egyetlen tengellyel rendelkező középtengelyes pótkocsi esetében meg kell adni a vonószerkezet függőleges tengelye és a tengely közepe közötti vízszintes távolságot. ◄

►M15 ——————— ◄

([g]) A hibrid elektromos járművek esetében mindkét energiateljesítményt meg kell adni.

([h]) E betűjelzésnél a „Megjegyzések” rovatban tetszés szerinti berendezések hozzáadhatók.

([i]) A II. mellékletben ismertetett kódoknál a C betűt kell használni.

([j]) Csak a következő alapszín(ek) adható(k) meg: fehér, sárga, narancssárga, piros, bíbor/lila, kék, zöld, szürke, barna vagy fekete.

([k]) Kivéve a jármű álló helyzetében való használatra szánt üléseket és a kerekes székek helyének számát.

Az M_3 kategóriába tartozó távolsági autóbuszok esetében a személyzet tagjainak száma beleértendő az utaslétszámba.

([l]) Hozzá kell adni az Euro-szint számát és a típusjóváhagyáshoz alkalmazott rendelkezéseknek megfelelő karaktert.

([m]) A különböző használható tüzelőanyagok esetében ismételni kell. Azok a járművek, amelyek benzinnel és gáz halmazállapotú tüzelőanyaggal egyaránt feltölthetők, de amelyeknél a benzinüzemű rendszer kizárólag vészhelyzetek esetére vagy az indításhoz van beszerelve, és amelyeknél a benzintartály nem tartalmazhat 15 liternél több benzint, úgy tekintendők, mintha csak gázüzeműek lennének.

([n]) Amennyiben a jármű a 2005/50/EK határozattal (HL L 21., 2005.1.25., 15. o.) összhangban 24 GHz-es rövid hatótávolságú radarkészülékkel fel van szerelve, a gyártónak itt a következőt fel kell tüntetnie: „24 GHz-es rövid hatótávolságú radarkészülékkel felszerelt jármű”.

▼**M4**

(o) A gyártó ezeket a rovatokat kitöltheti vagy a nemzetközi forgalom, vagy a nemzeti forgalom vonatkozásában, vagy mindkettő vonatkozásában.

A nemzeti forgalom esetében fel kell tüntetni a jármű tervezett nyilvántartásba vételi helye szerinti országnak a kódját. A kódnak összhangban kell lennie az ISO 3166-1: 2006 szabvánnyal.

A nemzetközi forgalom esetében hivatkozni kell az irányelv számára (pl. a 96/53/EK tanácsi irányelv esetében ez a szám „96/53/EK”).

►**M16** (p) Ökoinnovációs technológiák.

(p1) Az ökoinnovációs technológia általános kódjának a következő, szóközzel elválasztott elemekből kell állnia:

— a jóváhagyó hatóság kódja az ezen irányelv VII. melléklete szerint,

— a járműbe szerelt egyes ökoinnovációs technológiák kódja különkülön, a Bizottság jóváhagyó határozatainak időrendi sorrendjében megadva.

(Pl. az időrendi sorrendben 10., 15. és 16. számon jóváhagyott, a német típusjóváhagyó hatóság által a járműbe szerelt és minősített három ökoinnovációs technológia általános kódja: „e1 10 15 16”.)

(p2) Az egyes ökoinnovációs technológiák révén megtakarított szén-dioxid-kibocsátások összege. ◄

▼M9

X. MELLÉKLET

A GYÁRTÁSI ELJÁRÁSOK MEGFELELŐSÉGE

0. **Célkitűzések**

0.1. A gyártási eljárás megfelelőségének célja annak biztosítása, hogy minden legyártott jármű, rendszer, alkatrész és önálló műszaki egység megfeleljen a jóváhagyott típusnak.

0.2. Az eljárások elválaszthatatlanul magukban foglalják az alább „kezdeti értékelésként” említett, a minőségirányítási rendszerekre vonatkozó értékelést, valamint a „termékek megfelelőségét biztosító intézkedésekként” említett, a jóváhagyás tárgyára és a termékellenőrzésekre vonatkozó felülvizsgálatot.

1. **Kezdeti értékelés**

1.1. A tagállamok jóváhagyó hatóságának ellenőriznie kell a kielégítő intézkedések megtételét és a hatékony ellenőrzést biztosító eljárásokat, hogy az alkatrészek, rendszerek, önálló műszaki egységek és a járművek a gyártás során megfeleljenek a jóváhagyott típusnak.

1.2. Az értékelések végrehajtásához útmutató található az EN ISO 19011:2002 – Útmutató minőségirányítási és/vagy környezetközpontú irányítási rendszerek auditjához szabványban.

1.3. Az 1.1. pontban meghatározott követelményt a típusjóváhagyást megítélő hatóság számára kielégítő módon kell ellenőrizni.

A hatóság megfelelőnek kell, hogy találja a kezdeti értékelést és a 2. pont szerinti, a termékek megfelelőségét biztosító intézkedéseket, szükség esetén figyelemmel az 1.3.1–1.3.3. pontban meghatározott intézkedések egyikére vagy adott esetben az intézkedések kombinációjára, részben vagy egészben.

1.3.1. A tényleges kezdeti értékelést és/vagy a termékek megfelelőségét biztosító intézkedések vizsgálatát a jóváhagyást megadó jóváhagyó hatóság, vagy a jóváhagyó hatóság nevében eljáró kijelölt szerv végzi el.

1.3.1.1. Az elvégzendő kezdeti értékelés terjedelmét a jóváhagyó hatóság az alábbi benyújtott dokumentumok alapján határozza meg:

(a) a gyártó 1.3.3. pontban meghatározott tanúsítványa, amelyet nem minősítettek vagy ismertek el azon bekezdés alapján;

(b) alkatrész vagy önálló műszaki egység típusjóváhagyása esetén a jármű gyártója által az alkatrész vagy önálló műszaki egység gyártójának telephelyén az EN ISO 9001:2008 harmonizált szabvány követelményeinek megfelelő egy vagy több ipari ágazati előírás szerint elvégzett rendszerminőségi értékelés.

1.3.2. A kezdeti értékelést és/vagy a termékek megfelelőségét biztosító intézkedések felülvizsgálatát egy másik tagállam jóváhagyó hatósága, vagy az e célra a jóváhagyó hatóság által kijelölt szerv is elvégezheti.

▼M9

1.3.2.1. Ebben az esetben a másik tagállam jóváhagyó hatósága megfelelőségi tanúsítványt állít ki, amelyben feltünteti a jóváhagyandó termék(ek) szempontjából lényeges területeket és gyártóberendezéseket és a termékek típusjóváhagyása alapjául szolgáló szabályozási aktusokat.

1.3.2.2. A típusjóváhagyást megadó tagállam jóváhagyó hatóságának megfelelőségi tanúsítvány iránti kérelmére a másik tagállam jóváhagyó hatósága haladéktalanul megküldi a megfelelőségi tanúsítványt vagy egy tájékoztatást arról, hogy nincs módja ilyen tanúsítvány kiadására.

1.3.2.3. A megfelelőségi tanúsítványnak legalább a következőket kell tartalmaznia:

a) Vállalkozáscsoport vagy vállalkozás	(pl. XYZ Autógyártó Művek)
b) Szervezeti egység	(pl. európai részleg)
c) Üzemek/telephelyek	(pl. 1. motorüzem [Egyesült Királyság], 2. járműüzem [Németország])
d) Jármű/alkatrészek típusa	(pl. valamennyi M_1 kategóriájú modell)
e) Érintett területek	(pl. motor-összeszerelés, karosszéria-préselés és -összeszerelés, jármű-összeszerelés)
f) Megvizsgált dokumentumok	(pl. A társaság és az üzem minőségbiztosítási kézikönyve és minőségbiztosítási eljárása)
g) Értékelés időpontja	(pl. 2009. május 18. és 30. között végzett audit)
h) Tervezett ellenőrző látogatás	(pl. 2010. október)

1.3.3. A jóváhagyó hatóságnak az 1.3. pontban a kezdeti értékeléssel kapcsolatban megállapított követelmények teljesítéseként kell elfogadnia a gyártó az EN ISO 9001:2008 harmonizált szabvány vagy egy ezzel egyenértékű harmonizált szabvány szerinti szabályszerű minősítését. A gyártónak részletes adatokat kell adnia a minősítésről, és köteles a jóváhagyó hatóságot ennek érvényességével és hatályával kapcsolatos minden változásról értesíteni.

1.4. A jármű típusjóváhagyásához nem kell megismételni a rendszerek, alkatrészek és önálló műszaki egységek típusjóváhagyásához elvégzett kezdeti értékeléseket, de ki kell egészíteni, a teljes jármű összeszerelésével kapcsolatos olyan telephelyek és tevékenységek értékelésével, amelyekre a korábbi értékelések nem terjedtek ki.

2. **A gyártás (a termékek) megfelelőségét biztosító intézkedések**

2.1. Minden, ezen irányelv vagy külön irányelv vagy rendelet szerint jóváhagyott járművet, rendszert, alkatrészt vagy önálló műszaki egységet úgy kell gyártani, hogy megfeleljen a jóváhagyott típusnak, teljesítve ezen irányelvnek vagy az alkalmazandó szabályozási aktusoknak a IV. mellékletben megállapított listában szereplő követelményeit.

▼M9

2.2. A tagállam jóváhagyó hatósága ellenőrzi, hogy a megfelelő intézkedések megtörténtek-e, és írásban rögzítve rendelkezésre állnak-e az ellenőrzési tervek – minden jóváhagyás tekintetében a gyártóval egyeztetve – a jóváhagyott típusnak való folyamatos megfelelés igazolásához szükséges rendszeres időközönkénti vizsgálatok vagy kapcsolódó ellenőrzések végrehajtásához, ideértve különösen a szabályozási aktusokban meghatározott fizikai vizsgálatokat.

2.3. A típusjóváhagyás jogosultja köteles, különösen:

2.3.1. biztosítani a termékek (járművek, rendszerek, alkatrészek vagy önálló műszaki egységek) a jóváhagyott típusnak való megfelelősége hatékony ellenőrzését biztosító eljárások meglétét és alkalmazását;

2.3.2. hozzáféréssel rendelkezni minden jóváhagyott típus ellenőrzéséhez szükséges vizsgáló vagy egyéb megfelelő berendezéshez;

2.3.3. biztosítani, hogy a vizsgálati vagy ellenőrzési eredményeket rögzítsék, és a csatolt iratok hozzáférhetőek maradjanak a jóváhagyó hatósággal való megegyezés alapján meghatározott időtartamig. Ez az időtartam nem haladhatja meg a 10 évet;

2.3.4. elemezni minden típus vizsgálatának vagy ellenőrzésének eredményeit annak érdekében, hogy ellenőrizze és biztosítsa a termék jellemzőinek állandósága igazolható és biztosítható legyen, figyelemmel az iparban szokásos szóródásra;

2.3.5. biztosítani minden termék esetében, hogy legalább az ezen irányelvben előírt ellenőrzéseket, és a IV. mellékletben meghatározott listában szereplő alkalmazandó szabályozási aktusokban előírt vizsgálatokat elvégzik;

2.3.6. biztosítani, hogy minden olyan mintavétel vagy vizsgálati darab esetén, amely a nem megfelelőséget bizonyítja a típus egy adott vizsgálata vagy ellenőrzése során, további mintavételt, vizsgálatot vagy ellenőrzést végezzenek. Az összes szükséges intézkedést meg kell tennie ahhoz, hogy a jóváhagyottal azonos gyártást helyreállítsák;

2.3.7. jármű típusjóváhagyása esetén a 2.3.5. pont szerinti vizsgálatok azokra korlátozódnak, amelyek a jóváhagyással kapcsolatban a jármű megfelelő kialakításának ellenőrzésére irányulnak és a IX. mellékletben meghatározott megfelelőségi nyilatkozathoz szükséges adatokra.

3. **Folyamatos felülvizsgálati intézkedések**

3.1. A típusjóváhagyást megadó hatóság minden gyártóegységben bármikor felülvizsgálhatja az alkalmazott megfelelőség-ellenőrzési módszereket.

3.1.1. Az e melléklet 1. és 2. pontjában (kezdeti értékelés és termékek megfelelőségét biztosító intézkedések) meghatározott eljárások folyamatos hatékonyságát a rendes intézkedések útján kell figyelemmel kísérni.

3.1.1.1. Az (e melléklet 1.3.3. pontja szerint minősített vagy elismert) műszaki szolgálat által folytatott felügyeleti tevékenységet kielégítőnek kell tekinteni a 3.1.1. pont előírásai szempontjából, tekintettel a kezdeti értékelésnél meghatározott követelményekre.

3.1.1.2. A típusjóváhagyó hatóság által folytatott (a 3.1.1.1. ponttól eltérő) felülvizsgálatok rendes gyakorisága biztosítja, hogy az 1. és 2. szakasznak megfelelően végrehajtott felülvizsgálatokat olyan időközönként ismételjék meg, amelyet a jóváhagyó hatóság az addigi tapasztalatok alapján állapít meg.

▼M9

3.2. Minden felülvizsgálatkor a vizsgálatok vagy ellenőrzések adatait és a gyártási dokumentumokat hozzáférhetővé kell tenni az ellenőr számára; különösen azoknak a dokumentált vizsgálatoknak vagy ellenőrzéseknek az eredményeit, amelyek a melléklet 2.2. pontja alapján szükségesek.

3.3. Az ellenőr szúrópróbaszerűen mintákat vehet, amelyeket a gyártó laboratóriumában vagy a műszaki szolgálat létesítményében megvizsgál. Ilyen esetben kizárólag fizikai vizsgálatokat kell végezni. A minták legkisebb számát a gyártó által végzett vizsgálatok eredményei alapján lehet megállapítani.

3.4. Ha a vizsgálat szintje nem tűnik megfelelőnek, vagy ha szükségesnek tűnik a 3.2. pont szerinti vizsgálatok érvényességének ellenőrzése, az ellenőrnek ki kell választania a műszaki szolgálathoz fizikai vizsgálat elvégzésére megküldendő mintákat.

3.5. Amennyiben az ellenőrzés vagy felülvizsgálat során hiányosságokat állapítanak meg, a jóváhagyó hatóság biztosítja, hogy minden szükséges intézkedést megtesznek a gyártás megfelelőségének helyreállítására, amilyen gyorsan az lehetséges.

▼M1

XI. MELLÉKLET

A KÜLÖNLEGES RENDELTETÉSŰ JÁRMŰVEK EK–TÍPUSJÓVÁHAGYÁSÁHOZ SZÜKSÉGES KÖVETELMÉNYEKET MEGHATÁROZÓ JOGSZABÁLYOK JEGYZÉKE

1. függelék

Lakóautók, mentőjárművek és halottszállító kocsik

Sorszám	Tárgy	Jogszabály	$M_1 \leq 2\,500$ - (1) kg	$M_1 > 2\,500$ - (1) kg	M_2	M_3
1	Megengedhető zajszint	70/157/EGK irányelv	H	G + H	G + H	G + H
2	Kibocsátások	70/220/EGK irányelv	Q	G + Q	G + Q	G + Q
2a	Kibocsátások (Euro 5 és 6) könnyű haszongépjárművek/ információhoz való hozzáférés	715/2007/EK rendelet	Q	G + Q	G + Q	
3	Üzemanyagtartályok/hátsó aláfutásgátlók	70/221/EGK irányelv	F	F	F	F
4	Hátsó rendszámtábla helye	70/222/EGK irányelv	X	X	X	X
5	Kormányzási erőkifejtés	70/311/EGK irányelv	X	G	G	G
6	Zárszerkezetek és csuklópántok	70/387/EGK irányelv	B	G + B		
7	Hangjelző	70/388/EGK irányelv	X	X	X	X
8	Közvetett látást biztosító eszközök	2003/97/EK irányelv	X	G	G	G
9	Fékezés	71/320/EGK irányelv	X	G	G	G
10	Rádiózavar (elektromágneses kompatibilitás)	72/245/EGK irányelv	X	X	X	X
11	Dízelfüst	72/306/EGK irányelv	H	H	H	H
12	Belső szerelvények	74/60/EGK irányelv	C	G + C		
13	Lopásgátló berendezés és indításgátló	74/61/EGK irányelv	X	G	G	G
14	Kormány viselkedése ütközésnél	74/297/EGK irányelv	X	G		

▼M1

Sorszám	Tárgy	Jogszabály	$M_1 \leq 2\,500$ - (1) kg	$M_1 > 2\,500$ - (1) kg	M_2	M_3
15	Az ülések szilárdsága	74/408/EGK irányelv	D	G + D	G + D	G + D
16	Kiálló részek	74/483/EGK irányelv	X a vezető-fülke; A a fennmaradó rész tekintetében	G a vezető-fülke; A a fennmaradó rész tekintetében		
17	Sebességmérő és hátrameneti fokozat	75/443/EGK irányelv	X	X	X	X
18	Hatóságilag előírt táblák	76/114/EGK irányelv	X	X	X	X
19	Biztonsági öv rögzítése	76/115/EGK irányelv	D	G + L	G + L	G + L
20	Világító- és fényjelző berendezések beszerelése	76/756/EGK irányelv	A + N	A + G+N a vezetőfülke; A + N a fennmaradó rész tekintetében	A + G+N a vezető-fülke; A + N a fennmaradó rész tekintetében	A + G+N a vezetőfülke; A + N a fennmaradó rész tekintetében
21	Hátsó fényszórók	76/757/EGK irányelv	X	X	X	X
22	Hátsó méretjelző lámpák, első (oldalsó) helyzetjelző, hátsó (oldalsó) helyzetjelző lámpák, féklámpák, oldalsó jelző és nappali menetlámpák	76/758/EGK irányelv	X	X	X	X
23	Irányjelző lámpa	76/759/EGK irányelv	X	X	X	X
24	Hátsó rendszámtáblát megvilágító lámpák	76/760/EGK irányelv	X	X	X	X
25	Fényszóró (izzóval)	76/761/EGK irányelv	X	X	X	X
26	Első ködfényszóró	76/762/EGK irányelv	X	X	X	X
27	Vonóhorog	77/389/EGK irányelv	E	E	E	E
28	Hátsó ködlámpa	77/538/EGK irányelv	X	X	X	X
29	Tolatólámpák	77/539/EGK irányelv	X	X	X	X
30	Várakozást jelző lámpa	77/540/EGK irányelv	X	X	X	X
31	Biztonsági övek és utasbiztonsági rendszerek	77/541/EGK irányelv	D	G + M	G + M	G + M

▼M1

Sorszám	Tárgy	Jogszabály	$M_1 \leq 2\,500$ - (1) kg	$M_1 > 2\,500$ - (1) kg	M_2	M_3
32	Látótér előre	77/649/EGK irányelv	X	G		
33	A kezelőberendezések, ellenőrző lámpák és kijelzők jelölése	78/316/EGK irányelv	X	X	X	X
34	Jég- és páramentesítő	78/317/EGK irányelv	X	G + O	O	O
35	Szélvédőmosó/-törlő berendezés	78/318/EGK irányelv	X	G + O	O	O
36	Fűtés	2001/56/EK irányelv	X	X	X	X
37	Kerékdobok	78/549/EGK irányelv	X	G		
38	Fejtámlák	78/932/EGK irányelv	D	G + D		
39	CO_2-kibocsátások/tüzelőanyag-fogyasztás	80/1268/EGK irányelv	N/A	N/A		
40	A motor teljesítménye	80/1269/EGK irányelv	X	X	X	X
41	Kibocsátások (Euro 4 és 5) nehéz haszongépjárművek	2005/55/EK irányelv	H	G + H	G + H	G + H
▼M5 41a	Kibocsátások (Euro VI), nehéz tehergépjárművek/információhoz való hozzáférés	595/2009/EK rendelet	G + H	G + H	G + H	G + H
▼M1 44	Tömegek és méretek (személygépkocsi)	92/21/EGK irányelv	X	X		
45	Biztonsági üveg	92/22/EGK irányelv	J	G + J	G + J	G + J
46	Gumiabroncsok	92/23/EGK irányelv	X	G	G	G
47	Sebességkorlátozó készülékek	92/24/EGK irányelv				X
48	Tömegek és méretek (a 44. pont alá nem tartozó járművek)	97/27/EK irányelv			X	X
50	Kapcsoló berendezések	94/20/EK irányelv	X	G	G	G
51	Éghetőség	95/28/EK irányelv				G a vezetőfülke; X a fennmaradó rész tekintetében
52	Helyi és távolsági autóbuszok	2001/85/EK irányelv			A	A

▼M1

Sorszám	Tárgy	Jogszabály	$M_1 \leq 2\,500$ - (1) kg	$M_1 > 2\,500$ - (1) kg	M_2	M_3
53	Frontális ütközés	96/79/EK irányelv	N/A	N/A		
54	Oldalsó ütközés	96/27/EK irányelv	N/A	N/A		
▼M2 58	Gyalogosvédelem	78/2009/EK rendelet	X	N/A (3)		
▼M1 59	Újrafeldolgozhatóság	2005/64/EK irányelv	N/A	N/A		
▼M2 ———						
▼M1 61	Légkondicionáló rendszerek	2006/40/EK irányelv	X	X		
▼M3 62.	Hidrogénrendszer	79/2009/EK rendelet	Q	G + Q	G + Q	G + Q
▼M6 63	Általános biztonság	661/2009/EK rendelet	P/A	P/A	P/A	P/A
▼M13 63.1.	Sebességváltás-jelzők	65/2012/EU	G	G		

▼M1

(1) Műszakilag megengedett legnagyobb össztömeg.
(2) 3,5 tonnát meg nem haladó megengedett össztömeg.
►M2 (3) A járműre szerelt elülső védelmi rendszereknek meg kell felelniük a 78/2009/EK rendelet előírásainak, illetve típus-jóváhagyási számmal kell rendelkezniük, és azt fel kell tüntetni rajtuk. ◄

▼M1

2. függelék

Páncélozott járművek

Sorszám	Tárgy	Jogszabály	M_1	M_2	M_3	N_1	N_2	N_3	O_1	O_2	O_3	O_4
1	Megengedhető zajszint	70/157/EGK irányelv	X	X	X	X	X	X				
2	Kibocsátások	70/220/EGK irányelv	A	A	A	A	A	A				
2a	Kibocsátások (Euro 5 és 6) könnyű haszongépjárművek/információhoz való hozzáférés	715/2007/EK rendelet	A	A		A	A					
3	Üzemanyagtartályok/hátsó aláfutásgátlók	70/221/EGK irányelv	X	X	X	X	X	X	X	X	X	X
4	Hátsó rendszámtábla helye	70/222/EGK irányelv	X	X	X	X	X	X	X	X	X	X
5	Kormányzási erőkifejtés	70/311/EGK irányelv	X	X	X	X	X	X	X	X	X	X
6	Zárszerkezetek és csuklópántok	70/387/EGK irányelv	X			X	X	X				
7	Hangjelző	70/388/EGK irányelv	A + K	A + K	A + K	A + K	A + K	A + K				
8	Közvetett látást biztosító eszközök	2003/97/EK irányelv	A	A	A	A	A	A				
9	Fékezés	71/320/EGK irányelv	X	X	X	X	X	X	X	X	X	X
10	Rádiózavar (elektromágneses kompatibilitás)	72/245/EGK irányelv	X	X	X	X	X	X	X	X	X	X
11	Dízelfüst	72/306/EGK irányelv	X	X	X	X	X	X				
12	Belső szerelvények	74/60/EGK irányelv	A									
13	Lopásgátló berendezés és indításgátló	74/61/EGK irányelv	X	X	X	X	X	X				

▼M1

Sorszám	Tárgy	Jogszabály	M_1	M_2	M_3	N_1	N_2	N_3	O_1	O_2	O_3	O_4
14	Kormány viselkedése ütközésnél	74/297/EGK irányelv	N/A			N/A						
15	Az ülések szilárdsága	74/408/EGK irányelv	X	D	D	D	D	D				
16	Kiálló részek	74/483/EGK irányelv	A									
17	Sebességmérő és hátrameneti fokozat	75/443/EGK irányelv	X	X	X	X	X	X				
18	Hatóságilag előírt táblák	76/114/EGK irányelv	X	X	X	X	X	X	X	X	X	X
19	Biztonsági öv rögzítése	76/115/EGK irányelv	A	A	A	A	A	A				
20	Világító- és fényjelző berendezések beszerelése	76/756/EGK irányelv	A + N	A + N	A + N	A + N	A + N	A + N	A + N	A + N	A + N	A + N
21	Hátsó fényszórók	76/757/EGK irányelv	X	X	X	X	X	X	X	X	X	X
22	Hátsó méretjelző lámpák, első (oldalsó) helyzetjelző, hátsó (oldalsó) helyzetjelző lámpák, féklámpák, oldalsó jelző és nappali menetlámpák	76/758/EGK irányelv	X	X	X	X	X	X	X	X	X	X
23	Irányjelző lámpa	76/759/EGK irányelv	X	X	X	X	X	X	X	X	X	X
24	Hátsó rendszámtáblát megvilágító lámpák	76/760/EGK irányelv	X	X	X	X	X	X	X	X	X	X
25	Fényszóró (izzóval)	76/761/EGK irányelv	X	X	X	X	X	X				
26	Első ködfényszóró	76/762/EGK irányelv	X	X	X	X	X	X				
27	Vonóhorog	77/389/EGK irányelv	A	A	A	A	A	A				
28	Hátsó ködlámpa	77/538/EGK irányelv	X	X	X	X	X	X	X	X	X	X
29	Tolatólámpák	77/539/EGK irányelv	X	X	X	X	X	X	X	X	X	X
30	Várakozást jelző lámpa	77/540/EGK irányelv	X	X	X	X	X	X				

▼M1

Sorszám	Tárgy	Jogszabály	M_1	M_2	M_3	N_1	N_2	N_3	O_1	O_2	O_3	O_4
31	Biztonsági övek és utasbiztonsági rendszerek	77/541/EGK irányelv	A	A	A	A	A	A				
32	Látótér előre	77/649/EGK irányelv	S									
33	A kezelőberendezések, ellenőrző lámpák és kijelzők jelölése	78/316/EGK irányelv	X	X	X	X	X	X				
34	Jég- és páramentesítő	78/317/EGK irányelv	A	O	O	O	O	O				
35	Szélvédőmosó/-törlő berendezés	78/318/EGK irányelv	A	O	O	O	O	O				
36	Fűtés	2001/56/EK irányelv	X	X	X	X	X	X	X	X	X	X
37	Kerékdobok	78/549/EGK irányelv	X									
38	Fejtámlák	78/932/EGK irányelv	X									
39	CO_2-kibocsátások/tüzelőanyag-fogyasztás	80/1268/EGK irányelv	N/A									
40	A motor teljesítménye	80/1269/EGK irányelv	X	X	X	X	X	X				
41	Kibocsátások (Euro 4 és 5) nehéz haszongépjárművek	2005/55/EK irányelv	A	X	X	X	X	X				
▼M5 41a	Kibocsátások (Euro VI), nehéz tehergépjárművek/információhoz való hozzáférés	595/2009/EK rendelet	X	X	X	X	X	X				
▼M1 42	Oldalvédelem	89/297/EGK irányelv					X	X			X	X
▼M12 43	A felcsapódó víz elleni védelem	91/226/EGK irányelv				X	X	X	X	X	X	X
▼M1 44	Tömegek és méretek (személygépkocsi)	92/21/EGK irányelv	X									
45	Biztonsági üveg	92/22/EGK irányelv	N/A	N/A	N/A	N/A	N/A	N/A	N/A	N/A	N/A	N/A
46	Gumiabroncsok	92/23/EGK irányelv	A	A	A	A	A	A	A	A	A	A

▼M1

Sorszám	Tárgy	Jogszabály	M_1	M_2	M_3	N_1	N_2	N_3	O_1	O_2	O_3	O_4
47	Sebességkorlátozó készülékek	92/24/EGK irányelv		X	X		X	X				
48	Tömegek és méretek (a 44. pont alá nem tartozó járművek)	97/27/EK irányelv		X	X	X	X	X	X	X	X	X
49	Vezetőfülke kiálló részei	92/114/EGK irányelv				A	A	A				
50	Kapcsoló berendezések	94/20/EK irányelv	X	X	X	X	X	X	X	X	X	X
51	Éghetőség	95/28/EK irányelv			X							
52	Helyi és távolsági autóbuszok	2001/85/EK irányelv		A	A							
53	Frontális ütközés	96/79/EK irányelv	N/A									
54	Oldalsó ütközés	96/27/EK irányelv	N/A			N/A						
56	Veszélyes áruk közúti szállítására szolgáló jármű	98/91/EK irányelv				X (1)	X (1)	X (1)	X (1)	X (1)	X (1)	X (1)
57	Mellső aláfutás elleni védelem	2000/40/EK irányelv					X	X				
▼M2 58	Gyalogosvédelem	78/2009/EK rendelet	N/A			N/A						
▼M1 59	Újrafeldolgozhatóság	2005/64/EK irányelv	N/A			N/A						
▼M2 ———												
▼M1 61	Légkondicionáló rendszerek	2006/40/EK irányelv	X			Z						

▼M1

Sorszám	Tárgy	Jogszabály	M_1	M_2	M_3	N_1	N_2	N_3	O_1	O_2	O_3	O_4
▼M3												
62	Hidrogénrendszer	79/2009/EK rendelet	A	A	A	A	A	A				
▼M6												
63	Általános biztonság	661/2009/EK rendelet	P/A	P/A	P/A	P/A	P/A	P/A	P/A	P/A	P/A	P/A
▼M13												
63.1.	Sebességváltás-jelzők	65/2012/EU	G									

▼M1

([1]) A 98/91/EK irányelv követelményei csak akkor alkalmazandók, ha a gyártó veszélyes áruk közúti szállítására szánt jármű EK-típusjóváhagyását kérelmezi.

▼M1

3. függelék

Kerekes székkel használható járművek

Sorszám	Tárgy	Jogszabály	M_1
1	Megengedhető zajszint	70/157/EGK irányelv	X
2	Kibocsátások	70/220/EGK irányelv	G + W_1
2a	Kibocsátások (Euro 5 és 6) könnyű haszongépjárművek/információhoz való hozzáférés	715/2007/EK rendelet	G + W_1
3	Üzemanyagtartályok/hátsó aláfutásgátlók	70/221/EGK irányelv	X + W_2
4	Hátsó rendszámtábla helye	70/222/EGK irányelv	X
5	Kormányzási erőkifejtés	70/311/EGK irányelv	X
6	Zárszerkezetek és csuklópántok	70/387/EGK irányelv	X
7	Hangjelző	70/388/EGK irányelv	X
8	Közvetett látást biztosító eszközök	2003/97/EK irányelv	X
9	Fékezés	71/320/EGK irányelv	X
10	Rádiózavar (elektromágneses kompatibilitás)	72/245/EGK irányelv	X
11	Dízelfüst	72/306/EGK irányelv	X
12	Belső szerelvények	74/60/EGK irányelv	X
13	Lopásgátló berendezés és indításgátló	74/61/EGK irányelv	X
14	Kormány viselkedése ütközésnél	74/297/EGK irányelv	X
15	Az ülések szilárdsága	74/408/EGK irányelv	X + W_3
16	Kiálló részek	74/483/EGK irányelv	X + W_4
17	Sebességmérő és hátrameneti fokozat	75/443/EGK irányelv	X
18	Hatóságilag előírt táblák	76/114/EGK irányelv	X
19	Biztonsági öv rögzítése	76/115/EGK irányelv	X + W_5
20	Világító- és fényjelző berendezések beszerelése	76/756/EGK irányelv	X
21	Hátsó fényszórók	76/757/EGK irányelv	X

▼M1

Sorszám	Tárgy	Jogszabály	M_1
22	Hátsó méretjelző lámpák, első (oldalsó) helyzetjelző, hátsó (oldalsó) helyzetjelző lámpák, féklámpák, oldalsó jelző és nappali menetlámpák	76/758/EGK irányelv	X
23	Irányjelző lámpa	76/759/EGK irányelv	X
24	Hátsó rendszámtáblát megvilágító lámpák	76/760/EGK irányelv	X
25	Fényszóró (izzóval)	76/761/EGK irányelv	X
26	Első ködfényszóró	76/762/EGK irányelv	X
27	Vonóhorog	77/389/EGK irányelv	X
28	Hátsó ködlámpa	77/538/EGK irányelv	X
29	Tolatólámpák	77/539/EGK irányelv	X
30	Várakozást jelző lámpa	77/540/EGK irányelv	X
31	Biztonsági övek és utasbiztonsági rendszerek	77/541/EGK irányelv	X + W_6
32	Látótér előre	77/649/EGK irányelv	X
33	A kezelőberendezések, ellenőrző lámpák és kijelzők jelölése	78/316/EGK irányelv	X
34	Jég- és páramentesítő	78/317/EGK irányelv	X
35	Szélvédőmosó/-törlő berendezés	78/318/EGK irányelv	X
36	Fűtés	2001/56/EK irányelv	X
37	Kerékdobok	78/549/EGK irányelv	X
39	CO_2-kibocsátások/tüzelőanyag-fogyasztás	80/1268/EGK irányelv	X + W_7
40	A motor teljesítménye	80/1269/EGK irányelv	X
41	Dízelkibocsátások	2005/55/EK irányelv	X
▼M5 41a	Kibocsátások (Euro VI), nehéz tehergépjárművek/információhoz való hozzáférés	595/2009/EK rendelet	X
▼M1 44	Tömegek és méretek (személygépkocsi)	92/21/EGK irányelv	X + W_8
45	Biztonsági üveg	92/22/EGK irányelv	X

▼M1

Sorszám	Tárgy	Jogszabály	M_1
46	Gumiabroncsok	92/23/EGK irányelv	X
50	Kapcsolószerkezetek	94/20/EK irányelv	X
53	Frontális ütközés	96/79/EK irányelv	X + W_9
54	Oldalsó ütközés	96/27/EK irányelv	X + W_{10}
▼M2 58	Gyalogosvédelem	78/2009/EK rendelet	X
▼M1 59	Újrafelhasználhatóság	2005/64/EK irányelv	N/A
▼M2 ———			
▼M1 61	Légkondicionáló rendszerek	2006/40/EK irányelv	X
▼M3 62.	Hidrogénrendszer	79/2009/EK rendelet	X
▼M6 63	Általános biztonság	661/2009/EK rendelet	P/A
▼M13 63.1.	Sebességváltás-jelzők	65/2012/EU	G

▼M1

4. függelék

Egyéb különleges rendeltetésű járművek (beleértve a lakókocsikat)

A mentességek alkalmazása csak akkor engedélyezett, ha a gyártó megfelelően igazolja a jóváhagyó hatóság előtt, hogy a jármű különleges rendeltetése okán nem képes valamennyi előírás teljesítésére.

Sorszám	Tárgy	Jogszabály	►M13 M_1 ◄	M_2	M_3	N_1	N_2	N_3	O_1	O_2	O_3	O_4
1	Megengedhető zajszint	70/157/EGK irányelv		H	H	H	H	H				
2	Kibocsátások	70/220/EGK irányelv		Q	Q	Q	Q	Q				
2a	Kibocsátások (Euro 5 és 6) könnyű haszongépjárművek/információhoz való hozzáférés	715/2007/EK rendelet		Q		Q	Q					
3	Üzemanyagtartályok/hátsó aláfutásgátlók	70/221/EGK irányelv		F	F	F	F	F	X	X	X	X
4	Hátsó rendszámtábla helye	70/222/EGK irányelv		A + R	A + R	A + R	A + R	A + R	A + R	A + R	A + R	A + R
5	Kormányzási erőkifejtés	70/311/EGK irányelv		X	X	X	X	X	X	X	X	X
6	Ajtózár és csuklópánt	70/387/EK rendelet				B	B	B				
7	Hangjelző készülék	70/388/EGK irányelv		X	X	X	X	X				
8	Közvetett látást biztosító eszközök	2003/97/EK irányelv		X	X	X	X	X				
9	Fékezés	71/320/EGK irányelv		X	X	X	X	X	X	X	X	X
10	Rádiózavar (elektromágneses kompatibilitás)	72/245/EGK irányelv		X	X	X	X	X	X	X	X	X
11	Dízelfüst	72/306/EGK irányelv		H	H	H	H	H				

▼M1

Sorszám	Tárgy	Jogszabály	►M13 M_1 ◄	M_2	M_3	N_1	N_2	N_3	O_1	O_2	O_3	O_4
13	Lopásgátló berendezés és indításgátló	74/61/EGK irányelv		X	X	X	X	X				
14	Kormány viselkedése ütközésnél	74/297/EGK irányelv				X						
15	Ülésszilárdság	74/408/EGK irányelv		D	D	D	D	D				
17	Sebességmérő és hátrameneti fokozat	75/443/EGK irányelv		X	X	X	X	X				
18	Hatóságilag előírt táblák	76/114/EGK irányelv		X	X	X	X	X	X	X	X	X
19	Biztonsági öv rögzítése	76/115/EGK irányelv		D	D	D	D	D				
20	Világító- és fényjelző berendezések beszerelése	76/756/EGK irányelv		A + N	A + N	A + N	A + N	A + N	A + N	A + N	A + N	A + N
21	Hátsó fényszórók	76/757/EGK irányelv		X	X	X	X	X	X	X	X	X
22	Hátsó méretjelző lámpák, első (oldalsó) helyzetjelző, hátsó (oldalsó) helyzetjelző lámpák, féklámpák, oldalsó jelző és nappali menetlámpák	76/758/EGK irányelv		X	X	X	X	X	X	X	X	X
23	Irányjelző lámpa	76/759/EGK irányelv		X	X	X	X	X	X	X	X	X
24	Hátsó rendszámtáblát megvilágító lámpák	76/760/EGK irányelv		X	X	X	X	X	X	X	X	X
25	Fényszóró (izzóval)	76/761/EGK irányelv		X	X	X	X	X				
26	Első ködfényszóró	76/762/EGK irányelv		X	X	X	X	X				

▼M1

Sorszám	Tárgy	Jogszabály	►M13 M_1 ◄	M_2	M_3	N_1	N_2	N_3	O_1	O_2	O_3	O_4
27	Vonóhorog	77/389/EGK irányelv		A	A	A	A	A				
28	Hátsó ködlámpa	77/538/EGK irányelv		X	X	X	X	X	X	X	X	X
29	Tolatólámpák	77/539/EGK irányelv		X	X	X	X	X	X	X	X	X
30	Várakozást jelző lámpa	77/540/EGK irányelv		X	X	X	X	X				
31	Biztonsági övek és utasbiztonsági rendszerek	77/541/EGK irányelv		D	D	D	D	D				
33	A kezelőberendezések, ellenőrző lámpák és kijelzők jelölése	78/316/EGK irányelv		X	X	X	X	X				
34	Jég- és páramentesítő	78/317/EGK irányelv		O	O	O	O	O				
35	Szélvédőmosó/-törlő berendezés	78/318/EGK irányelv		O	O	O	O	O				
36	Fűtés	2001/56/EK irányelv		X	X	X	X	X	X	X	X	X
40	A motor teljesítménye	80/1269/EGK irányelv		X	X	X	X	X				
41	Kibocsátások (Euro 4 és 5) nehéz haszongépjárművek	2005/55/EK irányelv		H	H	H	H	H				
▼M5 41a	Kibocsátások (Euro VI), nehéz tehergépjárművek/információhoz való hozzáférés	595/2009/EK rendelet		H	H	H	H	H				
▼M1 42	Oldalvédelem	89/297/EGK irányelv					X	X			X	X

▼M1

Sorszám	Tárgy	Jogszabály	►M13 M_1 ◄	M_2	M_3	N_1	N_2	N_3	O_1	O_2	O_3	O_4
▼M12												
43	A felcsapódó víz elleni védelem	91/226/EGK irányelv				X	X	X	X	X	X	X
▼M1												
45	Biztonsági üveg	92/22/EGK irányelv		J	J	J	J	J	J	J	J	J
46	Gumiabroncsok	92/23/EGK irányelv		X	X	X	X	X	X	X	X	X
47	Sebességkorlátozó készülékek	92/24/EGK irányelv		X	X		X	X				
48	Tömegek és méretek (a 44. pont alá nem tartozó járművek)	97/27/EK irányelv		X	X	X	X	X	X	X	X	X
49	Vezetőfülke kiálló részei	92/114/EGK irányelv				X	X	X				
50	Kapcsoló berendezések	94/20/EK irányelv		X	X	X	X	X	X	X	X	X
51	Éghetőség	95/28/EK irányelv			X							
52	Helyi és távolsági autóbuszok	2001/85/EK irányelv		X	X							
54	Oldalsó ütközés	96/27/EK irányelv				A						
56	Veszélyes áruk közúti szállítására szolgáló jármű	98/91/EK irányelv					X	X	X	X	X	X
57	Elülső aláfutásgátlás	2000/40/EK irányelv					X	X				

▼M1

Sorszám	Tárgy	Jogszabály	►M13 M_1 ◄	M_2	M_3	N_1	N_2	N_3	O_1	O_2	O_3	O_4
▼M2 58	Gyalogosvédelem	78/2009/EK rendelet				N/A ([1])						
▼M1 59	Újrafeldolgozhatóság	2005/64/EK irányelv				N/A						
▼M2 ———												
▼M1 61	Légkondicionáló rendszerek	2006/40/EK irányelv				Z						
▼M3 62	Hidrogénrendszer	79/2009/EK rendelet		Q	Q	Q	Q	Q				
▼M6 63	Általános biztonság	661/2009/EK rendelet		P/A	P/A	P/A	P/A	P/A	P/A	P/A	P/A	P/A
▼M13 63.1.	Sebességváltás-jelzők	65/2012/EU	G									

▼M1

►M2 ([1]) A járműre szerelt elülső védelmi rendszereknek meg kell felelniük a 78/2009/EK rendelet előírásainak, illetve típus-jóváhagyási számmal kell rendelkezniük, és azt fel kell tüntetni rajtuk. ◄

▼**M1**

5. függelék

Önjáró daruk

Sorszám	Tárgy	Jogszabály	N_3 kategóriájú önjáró daru
1	Megengedhető zajszint	70/157/EGK irányelv	T
2	Kibocsátások	70/220/EGK irányelv	X
2a	Kibocsátások (Euro 5 és 6) könnyű haszongépjárművek/információhoz való hozzáférés	715/2007/EK rendelet	N/A
3	Üzemanyagtartályok/hátsó aláfutásgátlók	70/221/EGK irányelv	X
4	Hátsó rendszámtábla helye	70/222/EGK irányelv	X
5	Kormányzási erőkifejtés	70/311/EGK irányelv	X az első és hátsó kerekek azonos elfordulási irányú kormányzása megengedett
6	Zárszerkezetek és csuklópántok	70/387/EGK irányelv	A
7	Hangjelző	70/388/EGK irányelv	X
8	Közvetett látást biztosító eszközök	2003/97/EK irányelv	X
9	Fékezés	71/320/EGK irányelv	U
10	Rádiózavar (elektromágneses kompatibilitás)	72/245/EGK irányelv	X
11	Dízelfüst	72/306/EGK irányelv	X
12	Belső szerelvények	74/60/EGK irányelv	X
13	Lopásgátló berendezés és indításgátló	74/61/EGK irányelv	X
15	Az ülések szilárdsága	74/408/EGK irányelv	D
17	Sebességmérő és hátrameneti fokozat	75/443/EGK irányelv	X
18	Hatóságilag előírt táblák	76/114/EGK irányelv	X
19	Biztonsági öv rögzítése	76/115/EGK irányelv	D
20	Világító- és fényjelző berendezések beszerelése	76/756/EGK irányelv	A + Y

▼M1

Sorszám	Tárgy	Jogszabály	N_3 kategóriájú önjáró daru
21	Hátsó fényszórók	76/757/EGK irányelv	X
22	Hátsó méretjelző lámpák, első (oldalsó) helyzetjelző, hátsó (oldalsó) helyzetjelző lámpák, féklámpák, oldalsó jelző és nappali menetlámpák	76/758/EGK irányelv	X
23	Irányjelző lámpa	76/759/EGK irányelv	X
24	Hátsó rendszámtáblát megvilágító lámpák	76/760/EGK irányelv	X
25	Fényszóró (izzóval)	76/761/EGK irányelv	X
26	Első ködfényszóró	76/762/EGK irányelv	X
27	Vonóhorog	77/389/EGK irányelv	A
28	Hátsó ködlámpa	77/538/EGK irányelv	X
29	Tolatólámpák	77/539/EGK irányelv	X
30	Várakozást jelző lámpa	77/540/EGK irányelv	X
31	Biztonsági övek és utasbiztonsági rendszerek	77/541/EGK irányelv	D
33	A kezelőberendezések, ellenőrző lámpák és kijelzők jelölése	78/316/EGK irányelv	X
34	Jég- és páramentesítő	78/317/EGK irányelv	O
35	Szélvédőmosó/-törlő berendezés	78/318/EGK irányelv	O
36	Fűtés	2001/56/EK irányelv	X
40	A motor teljesítménye	80/1269/EGK irányelv	X
41	Kibocsátások (Euro 4 és 5) nehéz haszongépjárművek	2005/55/EK irányelv	V
▼M5 41a	Kibocsátások (Euro VI), nehéz tehergépjárművek/információhoz való hozzáférés	595/2009/EK rendelet	V
▼M1 42	Oldalvédelem	89/297/EGK irányelv	X
43	A felcsapódó víz elleni védelem	91/226/EGK irányelv	X
45	Biztonsági üveg	92/22/EGK irányelv	J

▼M1

Sorszám	Tárgy	Jogszabály	N_3 kategóriájú önjáró daru
46	Gumiabroncsok	92/23/EGK irányelv	A (amennyiben teljesülnek az ISO 10571:1995 (Önjáró daruk és hasonló specializált gépek gumiabroncsai) vagy az ETRTO-szabványok kézikönyvének előírásai)
47	Sebességkorlátozó készülékek	92/24/EGK irányelv	X
48	Tömegek és méretek	97/27/EK irányelv	X
49	Vezetőfülke kiálló részei	92/114/EGK irányelv	X
50	Kapcsoló berendezések	94/20/EK irányelv	X
57	Mellső aláfutás elleni védelem	2000/40/EK irányelv	X
▼M3 62	Hidrogénrendszer	79/2009/EK rendelet	X
▼M6 63	Általános biztonság	661/2009/EK rendelet	P/A

▼M12

6. függelék

Kivételes rakományt szállító pótkocsik

Sorszám	Tárgy	Jogszabály	O_4 kategóriájú pótkocsi
3	Tüzelőanyag-tartályok/hátsó aláfutásgátlók	70/221/EGK irányelv	X
4	Hátsó rendszámtábla helye	70/222/EGK irányelv	X
5	Kormányzási erőkifejtés	70/311/EGK irányelv	X
9	Fékezés	71/320/EGK irányelv	X
10	Rádiózavar (elektromágneses összeférhetőség)	72/245/EGK irányelv	X
18	Hatóságilag előírt táblák	76/114/EGK irányelv	X
20	Világító- és fényjelző berendezések beszerelése	76/756/EGK irányelv	A + N
21	Fényvisszaverők	76/757/EGK irányelv	X
22	Méretjelzők, első (oldalsó) helyzetjelzők, hátsó (oldalsó) helyzetjelzők, féklámpák, oldalsó helyzetjelzők, nappali menetlámpák	76/758/EGK irányelv	X
23	Irányjelző lámpák	76/759/EGK irányelv	X
24	Hátsórendszámtábla-megvilágító lámpák	76/760/EGK irányelv	X
28	Hátsó ködlámpák	77/538/EGK irányelv	X
29	Hátrameneti lámpák	77/539/EGK irányelv	X
36	Fűtés	2001/56/EGK irányelv	N/A
42	Oldalsó védelem	89/297/EGK irányelv	A
43	A felcsapódó víz elleni védelem	91/226/EGK irányelv	A
46	Gumiabroncsok	92/23/EGK irányelv	I
48	Tömeg és méretek	97/27/EGK irányelv	X
50	Kapcsolószerkezetek	94/20/EGK irányelv	X
63	Általános biztonság	661/2009/EK rendelet	P/A

▼M1

A betűk jelentése:

X Mentességek nem megengedettek, kivéve a jogszabályban meghatározottakat.

N/A Ez a jogszabály nem alkalmazható (nincsenek követelmények).

▼M12

P/A Ez a jogszabály részlegesen alkalmazandó. A pontos alkalmazási kört a 661/2009/EK rendelet végrehajtási intézkedései határozzák meg.

▼M1

A Mentesség megengedett, amennyiben a különleges rendeltetés miatt a teljes megfelelés nem lehetséges. A gyártónak a jóváhagyó hatóság számára meggyőző módon igazolnia kell, hogy a jármű különleges rendeltetése okán nem képes az előírások teljesítésére.

B Az alkalmazás rendes a jármű közúti közlekedése során való használatra szánt ülésekhez való hozzáférést biztosító ajtókra korlátozódik, ahol az ülés R pontja és az ajtó felületének a jármű hosszanti középsíkjához viszonyított átlagos függőleges síkja közötti távolság nem haladja meg az 500 mm-t.

▼M6

_____

▼M1

D Az alkalmazás a jármű közúti közlekedése során való rendes használatra szánt ülésekre korlátozódik. A nem a jármű közúti közlekedése során való rendes használatra szánt üléseket a használók számára piktogram vagy megfelelő szövegezésű jelzés útján egyértelműen jelölni kell.

E Csak elöl.

F Az töltővezeték irányának és hosszának módosítása és a belső tartály áthelyezése megengedhető.

G Követelmények az alapjármű/nem teljes jármű (amelynek alvázát a különleges rendeltetésű jármű megépítéséhez felhasználták) kategóriája szerint. Nem teljes/befejezett járművek esetén elfogadható, hogy a megfelelő N kategóriába tartozó járművekre vonatkozó (a maximális tömegre alapuló) követelmények teljesüljenek.

H A kipufogórendszer hosszának az utolsó hangtompító utáni, 2 m-t meg nem haladó módosítása további vizsgálat nélkül megengedhető.

▼M12

I A gumiabroncsok típusát az ENSZ-EGB 54. sz. előírása követelményei szerint kell jóváhagyni, még akkor is, ha a jármű legnagyobb tervezési sebessége nem éri el a 80 km/h-t.

A terhelhetőséget a gumiabroncsgyártó beleegyezésével hozzá lehet igazítani a pótkocsi legnagyobb sebességéhez.

▼M1

J A vezetőfülke üvegétől (szélvédő és oldalablakok) eltérő valamennyi ablaküveg esetében vagy biztonsági üveg, vagy merev műanyag ablaküveg alkalmazható.

K Pánik esetére kiegészítő riasztóberendezések megengedettek.

▼M12

L Az alkalmazás a jármű közúti közlekedése során való rendes használatra szánt ülésekre korlátozódik. A hátsó üléseken legalább két ponton rögzített övekhez szánt rögzítések szükségesek. Azokat az üléseket, amelyeket nem a jármű közúti közlekedése során való rendes használatra szántak, piktogram vagy megfelelő szövegezésű jelzés útján egyértelműen jelölni kell a használók számára.

▼M1

M Az alkalmazás a jármű közúti közlekedése során való rendes használatra szánt ülésekre korlátozódik. Valamennyi hátsó ülésen legalább két ponton rögzített övek szükségesek. A nem a jármű közúti közlekedése során való rendes használatra szánt üléseket a használók számára piktogram vagy megfelelő szövegezésű jelzés útján egyértelműen jelölni kell.

▼M1

N Amennyiben valamennyi kötelező világítóeszközt felszerelnek, és a geometriai láthatóság változatlan.

O A járművet elülső részén megfelelő rendszerrel szerelik fel.

Q A kipufogórendszer hosszának az utolsó hangtompító utáni, 2 m-t meg nem haladó módosítása további vizsgálat nélkül megengedhető. A legreprezentatívabb alapjármű tekintetében kiadott EK-jármű-típusjóváhagyás a referenciasúly változására tekintet nélkül érvényben marad.

R Amennyiben valamennyi tagállam rendszámtáblája felszerelhető és látható.

S A fényátviteli tényező legalább 60 %, és az »A« oszlop fedési szöge sem haladja meg a 10°-ot.

T Csak teljes/befejezett járművel elvégzendő vizsgálatok. A jármű a legutóbb az 1999/101/EK irányelvvel módosított 70/157/EK irányelv szerint vizsgálható. A 70/157/EK irányelv I. mellékletének 5.2.2.1. pontját illetően a következő határértékek alkalmazhatók:

a) 81 dB(A) 75 kW-nál kisebb motorteljesítményű járművek esetében;

b) 83 dB(A) legalább 75kW, de 150 kW-nál kisebb motorteljesítményű járművek esetében;

c) 84 dB(A) legalább 150 kW motorteljesítményű járművek esetében.

▼M6

———————

▼M1

V A 97/68/EK irányelvnek való megfelelés elfogadható.

W_1 A követelményeknek eleget kell tenni, azonban a kipufogórendszer módosítása további vizsgálat nélkül is megengedett, amennyiben a kibocsátást csökkentő eszközöket, a részecskeszűrőket (ha vannak ilyenek) is ideértve, ez nem érinti. A párolgási kibocsátás tekintetében új vizsgálat nem szükséges a módosított járművön, amennyiben a párolgáscsökkentő eszközöket az alapjármű gyártója által beszerelt állapotban megőrzik.

A legreprezentatívabb alapjármű tekintetében kiadott EK-jármű-típusjóváhagyás a referenciatömeg változására tekintet nélkül érvényben marad.

W_2 A követelményeknek eleget kell tenni, azonban a töltővezeték, a tüzelőanyag-tömlő és a tüzelőanyaggőz-vezeték irányának és hosszának módosítása és a belső tartály áthelyezése megengedhető. Az eredeti tüzelőanyag-tartály áthelyezése megengedhető.

W_3 A kerekes székek helyét ülőhelynek kell tekinteni. Minden egyes kerekes szék számára megfelelő helyet kell biztosítani. A külön terület hosszanti síkja párhuzamos a jármű hosszanti síkjával.

A jármű tulajdonosa számára megfelelő tájékoztatást kell adni, amely szerint a járműben ülőhelyként használt kerekes szék képes különféle vezetési körülmények között a rögzítési mechanizmus által közvetített erőknek való ellenállásra.

A járműben található ülések megfelelően módosíthatók, amennyiben rögzítésük, mechanizmusaik és fejtámláik az irányelvben előírtnak megfelelő teljesítményszintet garantálnak.

W_4 Az irányelvnek való megfelelés álló helyzetben a felszállást segítő eszközök tekintetében kötelező.

▼M6

———————

▼M1

W_7 A CO_2-kibocsátással kapcsolatosan új mérés elvégzése nem szükséges, amennyiben a W_1 szerinti rendelkezések alkalmazása során a kipufogócső kibocsátása tekintetében újabb vizsgálatokat nem kell elvégezni.

▼**M1**

W_8 A számítások céljából a kerekes szék tömegét a felhasználóval együtt 100 kg-nak tekintik. A tömeg a három dimenziós jármű H pontjánál koncentrálódik.

A műszaki szolgálat megvizsgálja továbbá olyan elektromos kerekes szék(ek) használatának lehetőségét, amelyek tömegét a felhasználóval együtt 250 kg-nak tekintik. Az utasbefogadó képességnek az elektromos kerekes szék(ek) használatából eredő bármilyen korlátozását feljegyzik a típusbizonyítványba, és erre vonatkozóan megfelelő szöveg kerül a megfelelőségi tanúsítványba.

W_9 A módosított járművet illetően új vizsgálat nem szükséges, amennyiben az alváznak a vezető R pontja előtti elülső részét nem érinti a jármű átalakítása, és nem távolítják el, illetve nem deaktiválják a kiegészítő utasbiztonsági rendszer (oldalsó légzsák(ok) egyetlen részét sem.

W_{10} A módosított járművet illetően új vizsgálat nem szükséges, amennyiben az oldalsó megerősítést nem módosítják, és nem távolítják el, illetve nem deaktiválják a kiegészítő utasbiztonsági rendszer (oldalsó légzsák(ok) egyetlen részét sem.

Y Amennyiben valamennyi kötelező világítóeszközt felszerelnek.

Z Csak az N_1 kategória I. osztályába tartozó járműveknél, a 70/220/EGK irányelv I. mellékletének 5.3.1.4. pontjában szereplő első táblázatban leírtak szerint.

▼**M15**

XII. MELLÉKLET

A KIS SOROZATOKRA ÉS KIFUTÓ SOROZATOKRA VONATKOZÓ MEGENGEDETT DARABSZÁMOK

A. A KIS SOROZATOK MEGENGEDETT DARABSZÁMAI

1. A 22. cikk értelmében az Európai Unióban egy járműtípusból évente nyilvántartásba vehető, értékesíthető vagy üzembe helyezhető egységek darabszáma nem haladhatja meg az alább feltüntetett értékeket a szóban forgó jármű-kategória vonatkozásában:

Kategória	Darabszám
M_1	1 000
M_2, M_3	0
N_1	0
N_2, N_3	0
O_1, O_2	0
O_3, O_4	0

2. A 23. cikk értelmében a tagállamokban egy járműtípusból évente nyilvántartásba vehető, értékesíthető vagy üzembe helyezhető egységek darabszámát a tagállam határozza meg, de ez a darabszám nem haladhatja meg az alább feltüntetett értékeket a szóban forgó jármű-kategória vonatkozásában:

Kategória	Darabszám
M_1	75
M_2, M_3	250
N_1	500
N_2, N_3	250
O_1, O_2	500
O_3, O_4	250

3. A 1230/2012/EU rendelet 6. cikkének (2) bekezdése alkalmazásában az egyes tagállamokban egy járműtípusból évente nyilvántartásba vehető, értékesíthető vagy üzembe helyezhető egységek darabszámát a tagállam határozza meg, de ez a darabszám nem haladhatja meg az alább feltüntetett értékeket a szóban forgó jármű-kategória vonatkozásában:

Kategória	Darabszám
M_2, M_3	1 000
N_2, N_3	1 200
O_3, O_4	2 000

▼**M15**

B. KIFUTÓ SOROZATOKRA MEGENGEDETT LEGNAGYOBB DARABSZÁMOK

Egy adott tagállamban a „kifutó sorozatokra” vonatkozó eljárással használatba vehető teljes és befejezett járművek megengedett számát az alábbi lehetőségek közül a tagállam által választott módon korlátozni kell:

1. a járművek egy vagy több típusának megengedett száma nem haladhatja meg az M_1 kategória esetében a 10 %-ot, minden más kategória esetében a 30 %-ot, az adott tagállamban az előző évben az összes típusból használatba vett járműnek.

   Ha a 10 %, illetve a 30 % kevesebb, mint 100 jármű, a tagállam legfeljebb 100 jármű használatba vételét engedélyezheti; vagy

2. a járművek típusait azokra kell korlátozni, amelyekre érvényes megfelelőségi nyilatkozatot állítottak ki a gyártás időpontjában vagy azt követően, és az a kiállítás napjától legalább három hónapig érvényes volt, azonban egy szabályozási aktus hatálybalépése miatt ezután megszűnt az érvényessége.

▼B

XIII. MELLÉKLET

A JÁRMŰ BIZTONSÁGA VAGY KÖRNYEZETVÉDELMI TULAJDONSÁGAI SZEMPONTJÁBÓL ALAPVETŐEN FONTOS RENDSZEREK MEGFELELŐ MŰKÖDÉSÉT JELENTŐS MÉRTÉKBEN VESZÉLYEZTETŐ RÉSZEK ÉS BERENDEZÉSEK JEGYZÉKE, MŰKÖDÉSI KÖVETELMÉNYEK, MEGFELELŐ VIZSGÁLATI ELJÁRÁSOK, JELÖLÉSI ÉS CSOMAGOLÁSI ELŐÍRÁSOK

I. **A jármű biztonságát jelentősen befolyásoló részek és berendezések**

Sorszám	A rész vagy berendezés leírása	Működési követelmény	Vizsgálati eljárás	Jelölési előírások	Csomagolási előírások
1	(…)				
2					
3					

II. **A jármű környezetvédelmi tulajdonságait jelentősen befolyásoló részek és berendezések**

Sorszám	A rész vagy berendezés leírása	Működési követelmény	Vizsgálati eljárás	Jelölési előírások	Csomagolási előírások
1	(…)				
2					
3					

▼B

XIV. MELLÉKLET

SZABÁLYOZÁSI AKTUSOK ÉRTELMÉBEN KIADOTT EK-TÍPUSJÓVÁHAGYÁSOK JEGYZÉKE

Tüübikinnitusasutuse pitser

Loendi number:

Ajavahemikul alates: … kuni …

Iga EÜ tüübikinnituse kohta, mis eespool nimetatud ajavahemikul anti, mille andmisest keelduti või mis tühistati, tuleb esitada järgmised andmed:

Tootja:

EÜ tüübikinnitusnumber:

Laiendamise põhjus (vajadusel):

Mark:

Tüüp:

Väljaandmise kuupäev:

Esmase väljaandmise kuupäev (laiendamise korral):

▼M9

XV. MELLÉKLET

SZABÁLYOZÁSI AKTUSOK, AMELYEK VONATKOZÁSÁBAN GYÁRTÓ JELÖLHETŐ KI MŰSZAKI SZOLGÁLATKÉNT

0. **Célkitűzések és hatály**

0.1. Ez a melléklet határozza meg azon szabályozási aktusok listáját, amelyek vonatkozásában gyártó jelölhető ki műszaki szolgálatként a 41. cikk (6) bekezdésével összhangban.

0.2. Továbbá tartalmazza a gyártó műszaki szolgálatként való kijelölésére vonatkozó megfelelő intézkedéseket, amelyeket a IV. melléklet I. részében meghatározott járművek, alkatrészek és önálló műszaki egységek típusjóváhagyása keretében kell alkalmazni.

0.3. Azonban nem alkalmazható azokra a gyártókra, amelyek kis sorozatban gyártott járművek jóváhagyását kérvényezik a 22. cikkel összhangban.

1. **Gyártó műszaki szolgálatként való kijelölése**

1.1. A műszaki szolgálatként kijelölt gyártó olyan gyártó, amelyet a jóváhagyó hatóság vizsgáló laboratóriumnak jelölt ki, hogy a nevében jóváhagyási vizsgálatokat végezzen a 3. cikk 31. pontjának értelmében.

A 41. cikk (6) bekezdésével összhangban gyártó kizárólag „A” kategóriás feladatokra jelölhető ki műszaki szolgálatként.

1.2. A „vizsgálatok végzése” kifejezés nem korlátozódik a teljesítménymérésekre, hanem magában foglalja a vizsgálati eredmények rögzítését és a lényeges következtetéseket is tartalmazó jelentés megküldését a jóváhagyó hatóságnak.

Beletartozik az olyan előírásoknak való megfelelés ellenőrzése, amelyek nem szükségszerűen igényelnek méréseket. Ez érvényes a jogszabályi előírásokkal összevetett tervértékelésre is.

Például az „Ellenőrizze, hogy az üzemanyagtartály elhelyezkedése a járműben megfelel a 70/221/EGK irányelv I. mellékletének 5.10. pontjában meghatározott előírásoknak!” utasítás a „vizsgálatok végzéséhez” tartozik.

2. **Szabályozási aktusok és korlátozások listája**

	Szabályozási aktus száma	Tárgy
4.	70/222/EGK irányelv	Hátsó rendszámtábla helye
7.	70/388/EGK irányelv	Hangjelző készülék
18.	76/114/EGK irányelv	(Hatóságilag előírt) táblák
20.	76/756/EGK irányelv	Világító- és fényjelző berendezések beszerelése
27.	77/389/EGK irányelv	Vonóhorgok
33.	78/316/EGK irányelv	Kezelőberendezések, ellenőrző lámpák és kijelzők jelölése

▼**M9**

	Szabályozási aktus száma	Tárgy
34.	78/317/EGK irányelv	Jég-/páramentesítő
35.	78/318/EGK irányelv	Szélvédőmosó/-törlő berendezés
36.	2001/56/EK irányelv	Fűtés Kivéve a VIII. melléklet PB fűtési rendszerek járművekbe való beszerelési követelményeire vonatkozó rendelkezései.
37.	78/549/EGK irányelv	Kerékdobok
44.	92/21/EGK irányelv	Tömegek és méretek (személygépkocsi)
45.	92/22/EGK irányelv	Biztonsági üveg Az ENSZ-EGB 43. előírásának 21. mellékletében található rendelkezésekre korlátozva
46.	92/23/EGK irányelv	Gumiabroncsok
48.	97/27/EK irányelv	Tömegek és méretek (a 44. pont alá nem tartozó járművek)
49.	92/114/EGK irányelv	Vezetőfülke kiálló részei
50.	94/20/EK irányelv	Kapcsoló berendezések Az V. mellékletben (a 8. szakasszal bezárólag) és a VII. mellékletben található rendelkezésekre korlátozva
61.	2006/40/EK irányelv	Légkondicionáló rendszer

▼M9

Függelék

Gyártó műszaki szolgálatként való kijelölése

1. **Általános**

1.1. Gyártó műszaki szolgálatként való kijelölése és bejelentése a 41., 42. és 43. cikkek rendelkezései szerint, továbbá a jelen függelékben szereplő gyakorlati intézkedésekkel összhangban történik.

1.2. A gyártót az EN ISO/IEC 17025:2005 – Vizsgáló- és kalibrálólaboratóriumok felkészültségének általános követelményei szabvány alapján kell akkreditálni.

2. **Alvállalkozás**

2.1. A 41. cikk (6) bekezdés első albekezdésének rendelkezéseivel összhangban a gyártó kijelölhet alvállalkozót, hogy a nevében vizsgálatokat végezzen.

Alvállalkozó alatt a következők értendők:

a) olyan leányvállalat, amelyet a gyártó saját szervezetén belül vizsgálatok végzésével bízott meg, vagy

b) olyan harmadik fél, amely a gyártóval kötött szerződés alapján vizsgálati tevékenységet folytat.

2.2. Alvállalkozó szolgáltatásainak igénybe vétele esetén nem szűnik meg a gyártó azon kötelezettsége, hogy megfeleljen a 41. cikk rendelkezéseinek, különösen a műszaki szolgálat szakismereteire és az EN ISO/IEC 17025:2005 szabványnak való megfelelésre vonatkozóknak.

2.3. A XV. melléklet 1. szakasza az alvállalkozóra is érvényes.

3. **Vizsgálati jegyzőkönyv**

A vizsgálati jegyzőkönyveket a 2007/46/EK irányelv V. mellékletének 3. függelékében meghatározott általános előírások szerint kell elkészíteni.

▼M9

XVI. MELLÉKLET

VIRTUÁLIS VIZSGÁLATI MÓDSZEREK ESETÉN MEGKÖVETELT KÜLÖNLEGES FELTÉTELEK ÉS AZON SZABÁLYOZÁSI AKTUSOK, AMELYEK VONATKOZÁSÁBAN GYÁRTÓ VAGY MŰSZAKI SZOLGÁLAT VIRTUÁLIS VIZSGÁLATI MÓDSZEREKET HASZNÁLHAT

0. **Célkitűzések és hatály**

E melléklet a 11. cikk (3) bekezdésével összhangban végezhető virtuális vizsgálatokra vonatkozó, megfelelő rendelkezéseket határozza meg.

Nem alkalmazandó a 11. cikk (2) bekezdés második albekezdésére.

1. **Szabályozási aktusok listája**

Szám	Szabályozási aktus száma	Tárgy
3.	70/221/EGK irányelv	Tüzelőanyag-tartályok/hátsó aláfutásgátlók
6.	70/387/EGK irányelv	Ajtózárak és csuklópántok
8.	2003/97/EK irányelv	Közvetett látást biztosító eszközök
12.	74/60/EGK irányelv	Belső berendezések
16.	74/483/EGK irányelv	Kiálló részek
20.	76/756/EGK irányelv	Világító- és fényjelző berendezések beszerelése
27.	77/389/EGK irányelv	Vonóhorgok
32.	77/649/EGK irányelv	Látótér előre
35.	78/318/EGK irányelv	Szélvédőmosó/-törlő berendezés
37.	78/549/EGK irányelv	Kerékdobok
42.	89/297/EGK irányelv	Oldalvédelem
▼M15		
44.	Az 1230/2012/EU rendelet	
▼M9		
50.	94/20/EK irányelv	Kapcsoló berendezések
52.	2001/85/EK irányelv	Helyi és távolsági buszok
57.	2000/40/EK irányelv	Elülső aláfutásgátlás

▼M9

1. függelék

A virtuális vizsgálati módszerek tekintetében előírt általános feltételek

1. **Virtuális vizsgálat**

A virtuális vizsgálatok leírásához és elvégzéséhez alapstruktúraként az alábbi rendszert kell használni:

a) cél;

b) szerkezetmodell;

c) peremfeltételek;

d) terhelésre vonatkozó feltételezések;

e) számítás;

f) értékelés;

g) dokumentálás.

2. **A számítógépes szimuláció és kalkuláció alapelvei**

2.1. *Matematikai modell*

A matematikai modellt a gyártónak kell biztosítania. A modellnek tükröznie kell a vizsgálandó jármű, rendszer és alkatrészek szerkezetének összetettségét a szabályozási aktus követelményeivel és annak peremfeltételeivel együtt.

Az alkatrészek vagy műszaki egységek járműtől független vizsgálatára értelemszerűen ugyanezek az intézkedések alkalmazandók.

2.2. *A matematikai modell érvényesítési folyamata*

A matematikai modellt a tényleges vizsgálati feltételekkel összehasonlítva kell érvényesíteni.

Ennek értelmében egy fizikai vizsgálatot kell lefolytatni abból a célból, hogy a matematikai modell alkalmazásával kapott eredményeket össze lehessen hasonlítani a fizikai vizsgálat eredményeivel. Bizonyítani kell a vizsgálati eredmények összehasonlíthatóságát. A gyártónak vagy műszaki szolgálatnak érvényesítési jelentést kell készítenie és azt megküldeni a jóváhagyó hatóság részére.

A jóváhagyó hatóságot értesíteni kell a matematikai modellben vagy a szoftverben bekövetkező bármilyen olyan változásról, amely érvénytelenítheti az érvényesítési jelentést; ekkor a hatóság kérheti új érvényesítési eljárás lefolytatását.

Az érvényesítési eljárás folyamatábrája a 3. függelékben található.

2.3. *Dokumentálás*

A szimulációhoz és a számításhoz használt adatokat és segédeszközöket a gyártó köteles rendelkezésre bocsátani és megfelelő módon dokumentálni.

3. **Eszközök és támogatás**

A műszaki szolgálat kérésére a gyártónak biztosítania kell a szükséges eszközöket vagy az azokhoz való hozzáférést, beleértve a szoftvereket is.

▼**M9**

Továbbá megfelelő támogatást kell nyújtania a műszaki szolgálat számára.

A műszaki szolgálat részére hozzáférés és támogatás biztosítása nem szünteti meg a műszaki szolgálat kötelezettségét a személyzet szakismereteire, a jogdíjak megfizetésére és a titoktartásra vonatkozóan.

▼M9

2. függelék

A virtuális vizsgálati módszerekre vonatkozó egyedi feltételek

1. **Szabályozási aktusok listája**

	Szabályozási aktus száma	Melléklet és bekezdés	Egyedi feltételek
3.	70/221/EGK irányelv	*II. melléklet* (hátsó aláfutásgátlók) 5.4.5. pont	
6.	70/387/EGK irányelv	*II. melléklet* 4.3. pont	
8.	2003/97/EK irányelv	*III. melléklet* A 3., 4. és 5. szakasz összes rendelkezése	A visszapillantó tükrök előírt látótere.
12.	74/60/EGK irányelv	*I. melléklet* Az 5. szakasz összes rendelkezése („Előírások”).	Az összes ívsugár és kiálló rész mérése, kivéve azon előírásoknál, ahol erőt kell kifejteni a rendelkezéseknek való megfelelés ellenőrzéséhez.
		II. melléklet	A fej ütközési tartományának meghatározása.
16.	74/483/EGK irányelv	*I. melléklet* Az 5. szakasz („Általános előírások”) és a 6. szakasz („Részletes előírások”) összes rendelkezése.	Az összes ívsugár és kiálló rész mérése, kivéve azon előírásoknál, ahol erőt kell kifejteni a rendelkezéseknek való megfelelés ellenőrzéséhez.
20.	76/756/EGK irányelv	Az ENSZ-EGB 48. előírásának 6. szakasza („Egyedi előírások”).	A 6.22.9.2.2. pontban előírt tesztvezetést létező járművön kell elvégezni.
		Az ENSZ-EGB 48. előírása 4., 5. és 6. mellékletének rendelkezései.	
27.	77/389/EGK irányelv	*II. melléklet*, 2. szakasz	
32.	77/649/EGK irányelv	*I. melléklet* 5. szakasza („Előírások”)	
35.	78/318/EGK irányelv	*I. melléklet*	5.1.2. pont: csak a törölt felület mérése.
37.	78/549/EGK irányelv	*I. melléklet* 2. szakasza („Különös előírások”)	
42.	89/297/EGK irányelv	*I. melléklet* 2.8. pont	Ellenállás vízszintes erőhatásnak és deformálódás mérése.

▼M9

	Szabályozási aktus száma	Melléklet és bekezdés	Egyedi feltételek
▼M15			
44.	Az 1230/2012/EU rendelet	*I. melléklet*, B. rész, 7. és 8. szakasz	a) Ellenőrizze a fordulékonysági követelmények betartását, beleértve a felemelhető, illetve terhelésátcsoportosító tengellyel felszerelt járművek fordulékonyságát is.
		I. melléklet, C. rész, 6. és 7. szakasz	b) A legnagyobb hátsó kilendülés ellenőrzése.
▼M9			
49.	92/114/EGK irányelv	*I. melléklet* A 4. szakasz összes rendelkezése („Különleges előírások”). N1 járművek esetén az ezen függelék 16. pontjában említett rendelkezések érvényesek.	Az összes ívsugár és kiálló rész mérése, kivéve azon előírásoknál, ahol erőt kell kifejteni a rendelkezéseknek való megfelelés ellenőrzéséhez.
50.	94/20/EK irányelv	*V. melléklet*„A mechanikus kapcsolószerkezetre vonatkozó követelmények”	Az 1–8. szakasz összes rendelkezése.
		VI. melléklet 1.1. pont	Egyszerű tervezésű mechanikus kapcsolószerkezetek szakítószilárdsági vizsgálatai virtuális vizsgálatokkal is helyettesíthetőek.
		VI. melléklet 4. szakasz „A mechanikus kapcsolószerkezetek vizsgálata”	Kizárólag a 4.5.1. (szakítószilárdság vizsgálata), 4.5.2. (kihajlással szembeni biztonság) és a 4.5.3. (ellenállás hajlítónyomatéknak) pont.
52.	2001/85/EK irányelv	*I. melléklet*	7.4.5. pont Stabilitási vizsgálatok az I. melléklet függelékében meghatározott feltételek mellett.
		IV. melléklet A felépítmény szilárdsága	*4. függelék* – A felépítmény szilárdságának igazolása számítással
57.	2000/40/EK irányelv	Az ENSZ-EGB 93. előírása 5. mellékletének 3. szakasza.	Ellenállás vízszintes erőhatásnak és deformálódás mérése.

▼M9

3. Függelék

Érvényesítési folyamat

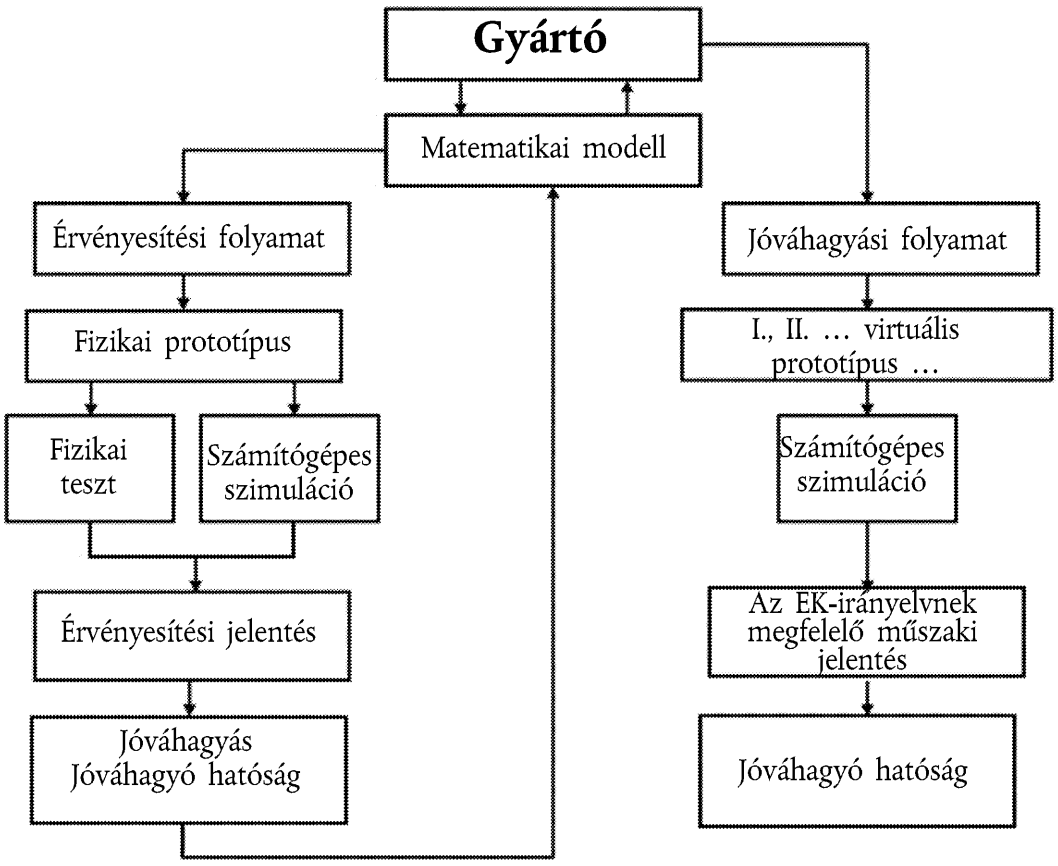

▼B

XVII. MELLÉKLET

A TÖBBLÉPCSŐS EK-TÍPUS-JÓVÁHAGYÁSI ELJÁRÁS

1. ÁLTALÁNOS

1.1. A többlépcsős EK-típus-jóváhagyási eljárás megfelelő lefolytatása megkívánja valamennyi érintett gyártó összehangolt tevékenységét. E célból a jóváhagyó hatóságoknak az első és a további lépcsők szerinti típusjóváhagyás kiadását megelőzően biztosítaniuk kell, hogy az érintett gyártók között jöjjenek létre megállapodások a dokumentumok és információk szolgáltatására és cseréjére a célból, hogy a befejezett járműtípus a vonatkozó szabályozási aktusokban a IV. melléklet és a XI. melléklet alapján meghatározott műszaki követelményeknek megfeleljen. Ezeknek a dokumentumoknak részleteket kell tartalmazniuk az érintett rendszerek, alkatrészek vagy önálló műszaki egységek jóváhagyásairól, illetőleg a még nem teljes jármű részét képező, de még nem jóváhagyott járműrészekről.

1.2. E melléklet szerint az EK-típusjóváhagyások megadása a jármű készültségének meglévő foka alapján történik, és magában kell foglalniuk mindazokat a jóváhagyásokat, amelyeket a korábbi gyártási lépcsőkben adtak ki.

1.3. A többlépcsős EK-típus-jóváhagyási eljárásban minden gyártó felelős az általa gyártott vagy egy korábbi gyártási lépcsőhöz általa hozzáadott minden rendszer, alkatrész vagy önálló műszaki egység jóváhagyásáért és megfelelőségéért. A gyártó nem felelős a korábbi lépcsőkben jóváhagyott tárgyakért, kivéve azokban az esetekben, amikor oly mértékben módosít lényeges részeket, hogy az előzetesen megadott jóváhagyás érvényét veszti.

2. ELJÁRÁSOK

A típusjóváhagyó hatóság köteles:

a) ellenőrizni, hogy a jármű típusjóváhagyásra irányadó szabályozási aktusok szerint kiadott minden EK-típusjóváhagyás lefedi a járműtípust gyártási állapotában, és megfelel az előírt követelményeknek;

b) biztosítani, hogy a jármű gyártási állapotára figyelemmel, minden vonatkozó adat feltüntetésre kerüljön az adatközlő mappában;

c) a benyújtott dokumentáció tekintetében ellenőrizni, hogy a jármű adatközlő mappájának I. részében szereplő adatokat és járműjellemzőket az információs csomagok és az EK-típusbizonyítványok tartalmazzák a vonatkozó szabályozási aktusok tekintetében; és a befejezett járművek esetében, amennyiben az adatközlő mappa I. részében egy jellemző nincs megadva valamelyik szabályozási aktus információs csomagjában, megvizsgálni, hogy az adott rész vagy jellemző megfelel-e az adatközlő mappában megadott adatoknak;

d) a járműrészek és a rendszerek ellenőrzését a jóváhagyásra kerülő típusba tartozó járművek szúrópróbaszerűen kiválasztott mintáján elvégezni, vagy intézkedni azok elvégzéséről, annak érdekében, hogy megállapítsák, hogy a jármű(vek) valamennyi szabályozási aktus tekintetében az információs csomagban megadott irányadó adatoknak megfelel;

e) ellenőrzi adott esetben az önálló műszaki egységek tekintetében azok felszerelését, vagy az ellenőrzésről gondoskodik;

▼B

3. A 2. bekezdés d) pontja alapján megvizsgálandó járművek száma elégséges kell legyen ahhoz, hogy a különböző EK-típusjóváhagyásra szánt járművek megfelelő ellenőrzését lehetővé tegye a jármű gyártási állapota és a következő szempontok alapján:

— motor,

— sebességváltó,

— hajtott tengelyek (száma, helyzete, összekapcsolása),

— kormányzott tengelyek (száma és elhelyezése),

— felépítmény jellege,

— ajtók száma,

— bal- vagy jobbkormányos,

— ülések száma,

— a felszereltség szintje.

4. A JÁRMŰ AZONOSÍTÁSA

4.1. A jármű azonosítási száma

a) Az alapjármű 76/114/EGK irányelv által előírt azonosítási számát a típus-jóváhagyási eljárás valamennyi további fázisában meg kell őrizni az eljárás nyomonkövethetőségének biztosítása érdekében.

b) Az utolsó gyártási fázisban azonban az e fázisban érintett gyártó – a jóváhagyó hatóság egyetértésével – a járműazonosító szám első és második szakaszát a saját járműgyártó kódjával és a járműazonosító kóddal helyettesítheti, amennyiben – és kizárólag amennyiben – a járművet az ő kereskedelmi neve alatt kell nyilvántartásba venni. Ilyen esetben az alapjármű teljes járműazonosító száma nem törlendő.

4.2. A gyártó kiegészítő táblája

A második és minden további gyártási lépcső valamennyi gyártója a 76/114/EGK irányelvben meghatározott hatóságilag előírt tábla mellett köteles egy kiegészítő táblát is a járműre rögzíteni, amelynek mintáját e melléklet függeléke tartalmazza. A táblát megfelelően, jól látható és könnyen elérhető helyen kell rögzíteni olyan részen, amely a használat során nem cserélődik. Tisztán és eltávolíthatatlanul fel kell tüntetni rajta a következő adatokat:

— a gyártó neve,

— az EK-típus-jóváhagyási szám 1., 3. és 4. szakasza,

— a jóváhagyási lépcső,

— járműazonosítási szám,

— a jármű legnagyobb megengedett össztömege ([a]),

— a járműszerelvény legnagyobb megengedett össztömege (ha a jármű vontathat pótkocsit) ([a]),

— legnagyobb megengedett tömeg minden tengelyen, az elsőtől a hátsó felé haladó sorrendben ([a]),

— a csatlakozóberendezés legnagyobb megengedett tömege félpótkocsi és középtengelyes pótkocsi esetében ([a]).

A fenti eltérő rendelkezések hiányában a táblának az 76/114/EGK irányelv követelményeinek kell megfelelnie.

([a]) Csak ha az érték a folyamatban lévő jóváhagyási lépcső alatt változott.

▼B

Függelék

A GYÁRTÓ KIEGÉSZÍTŐ TÁBLÁJÁNAK MINTÁJA

Az alábbi minta csak tájékoztatásul szolgál.

A GYÁRTÓ NEVE (3. lépcső)
e2*98/14*2609
3. lépcső
WD9VD58D98D234560
1 500 kg
2 500 kg
1–700 kg
2–810 kg

▼B

XVIII. MELLÉKLET

A JÁRMŰ SZÁRMAZÁSI BIZONYÍTVÁNYA

A gyártó nyilatkozata a nem az M_1 kategóriába tartozó alapjárműről/nem teljes járműről

Alulírott kijelentem, hogy az alább meghatározott jármű saját gyárunkban került előállításra, továbbá, hogy újonnan előállított jármű.

0.1. Gyártmány (a gyártó által bejegyzett védjegy):

0.2. A jármű típusa:

0.2.1. Kereskedelmi név (nevek):

0.3. Típusazonosító ismertetőjelek:

0.6. A jármű azonosítási száma:

0.8. Az összeszerelő üzem(ek) címe:

Alulírott kijelentem továbbá, hogy a jármű az átadáskor megfelel a következő irányelveknek:

Tárgy	Szabályozási aktus hivatkozása	Típus-jóváhagyási szám	A típusjóváhagyást (+) kibocsátó tagállam vagy szerződő fél (++)
1. Zajszint			
2. Károsanyag-kibocsátás			
3. …			
stb.			

(+) A felülvizsgált 1958-as megállapodásban részes felek.
(++) Akkor kell megadni, ha a típus-jóváhagyási számokból nem derül ki.

Ezt a nyilatkozatot a 2007/46/EK irányelv XI. mellékletének rendelkezései alapján teszem.

(hely) (aláírás) (dátum)

▼B

XIX. MELLÉKLET

EZEN IRÁNYELV VÉGREHAJTÁSÁNAK MENETRENDJE A TÍPUSJÓVÁHAGYÁS TEKINTETÉBEN

Az érintett kategóriák	A végrehajtás időpontja		
	Új járműtípusok Választható	Új járműtípusok Kötelező	Már létező járműtípusok Kötelező
M_1	N. A (*)	2009. április 29.	N. A (*)
M_1 kategóriájú különleges rendeltetésű járművek	2009. április 29.	2011. április 29.	2012. április 29.
N_1 kategóriájú nem teljes és teljes járművek	2009. április 29.	2010. október 29.	2011. október 29.
N_1 kategóriájú teljes járművé fejlesztett járművek	2009. április 29.	2011. október 29.	2013. április 29.
N_2, N_3, O_1, O_2, O_3, O_4 kategóriájú nem teljes és teljes járművek	2009. április 29.	2010. október 29.	2012. október 29.
M_2, M_3 kategóriájú nem teljes és teljes járművek	2009. április 29.	2009. április 29. ([1])	2010. október 29.
N_1, N_2, N_3, M_2, M_3, O_1, O_2, O_3, O_4 kategóriájú különleges rendeltetésű járművek	2009. április 29.	2012. október 29.	2014. október 29.
N_2, N_3 kategóriájú teljes járművé fejlesztett járművek	2009. április 29.	2012. október 29.	2014. október 29.
M_2, M_3 kategóriájú teljes járművé fejlesztett járművek	2009. április 29.	2010. április 29. ([1])	2011. október 29.
O_1, O_2, O_3, O_4 kategóriájú teljes járművé fejlesztett járművek	2009. április 29.	2011. október 29.	2013. október 29.

(*) Nem alkalmazandó.

([1]) A 45. cikk (4) bekezdése alkalmazásában e határidő 12 hónappal meghosszabbodik.

▼B

XX. MELLÉKLET

A HATÁLYON KÍVÜL HELYEZETT IRÁNYELVEK NEMZETI JOGBA VALÓ ÁTÜLTETÉSÉRE MEGSZABOTT HATÁRIDŐK

A. RÉSZ

A 70/156/EGK irányelv és az azt követő módosító aktusok

Irányelvek/rendeletek	Megjegyzések
70/156/EGK irányelv ([1])	
78/315/EGK irányelv ([2])	
78/547/EGK irányelv ([3])	
80/1267/EGK irányelv ([4])	
87/358/EGK irányelv ([5])	
87/403/EGK irányelv ([6])	
92/53/EGK irányelv ([7])	
93/81/EGK irányelv ([8])	
95/54/EK irányelv ([9])	Csak a 3. cikk.
96/27/EK irányelv ([10])	Csak a 3. cikk.
96/79/EK irányelv ([11])	Csak a 3. cikk.
97/27/EK irányelv ([12])	Csak a 8. cikk.
98/14/EK irányelv ([13])	
98/91/EK irányelv ([14])	Csak a 3. cikk.
2000/40/EK irányelv ([15])	Csak a 4. cikk.
2001/92/EK irányelv ([16])	Csak a 3. cikk.
2001/56/EK irányelv ([17])	Csak a 7. cikk.
2001/85/EK irányelv ([18])	Csak a 4. cikk.
2001/116/EK irányelv ([19])	
807/2003/EK rendelet ([20])	Csak a III. melléklet 2. pontja
2003/97/EK irányelv ([21])	Csak a 4. cikk.
2003/102/EK irányelv ([22])	Csak a 6. cikk.
2004/3/EK irányelv ([23])	Csak az 1. cikk.
2004/78/EK irányelv ([24])	Csak a 2. cikk.
2004/104/EK irányelv ([25])	Csak a 3. cikk.
2005/49/EK irányelv ([26])	Csak a 2. cikk.

([1]) HL L 42., 1970.2.23., 1. o.
([2]) HL L 81., 1978.3.28., 1. o.
([3]) HL L 168., 1978.6.26., 39. o.
([4]) HL L 375., 1980.12.31., 34. o.
([5]) HL L 192., 1987.7.11., 51. o.
([6]) HL L 220., 1987.8.8., 44. o.
([7]) HL L 225., 1992.8.10., 1. o.
([8]) HL L 264., 1993.10.23., 49. o.
([9]) HL L 266., 1995.11.8., 1. o.
([10]) HL L 169., 1996.7.8., 1. o.
([11]) HL L 18., 1997.1.21., 7. o.
([12]) HL L 233., 1997.8.25., 1. o.
([13]) HL L 91., 1998.3.25., 1. o.
([14]) HL L 11., 1999.1.16., 25. o..
([15]) HL L 203., 2000.8.10., 9. o.
([16]) HL L 291., 2001.11.8., 24. o.
([17]) HL L 292., 2001.11.9., 21. o.
([18]) HL L 42., 2002.2.13., 42. o.
([19]) HL L 18., 2002.1.21., 1. o.
([20]) HL L 122., 2003.5.16., 36. o.
([21]) HL L 25., 2004.1.29., 1. o.
([22]) HL L 321., 2003.12.6., 15. o.
([23]) HL L 49., 2004.2.19., 36. o.
([24]) HL L 153., 2004.4.30., 107. o.
([25]) HL L 337., 2004.11.13., 13. o.
([26]) HL L 194., 2005.7.26., 12. o.

▼B

B. RÉSZ

A nemzeti jogba való átültetésre megszabott határidők

Irányelvek	Az átültetésre megszabott határidők	Az alkalmazás időpontja
70/156/EGK irányelv	1971. augusztus 10.	
78/315/EGK irányelv	1979. június 30.	
78/547/EGK irányelv	1979. december 15.	
80/1267/EGK irányelv	1982. június 30.	
87/358/EGK irányelv	1988. október 1.	
87/403/EGK irányelv	1988. október 1.	
92/53/EGK irányelv	1992. december 31.	1993. január 1.
93/81/EGK irányelv	1993. október 1.	
95/54/EK irányelv	1995. december 1.	
96/27/EK irányelv	1997. május 20.	
96/79/EK irányelv	1997. április 1.	
97/27/EK irányelv	1999. július 22.	
98/14/EK irányelv	1998. szeptember 30.	1998. október 1.
98/91/EK irányelv	2000. január 16.	
2000/40/EK irányelv	2002. július 31.	2002. augusztus 1.
2001/92/EK irányelv	2002. június 30.	
2001/56/EK irányelv	2003. május 9.	
2001/85/EK irányelv	2003. augusztus 13.	
2001/116/EK irányelv	2002. június 30.	2002. július 1.
2003/97/EK irányelv ([1])	2005. január 25.	
2003/102/EK irányelv ([2])	2003. december 31.	
2004/3/EK irányelv	2005. február 18.	
2004/78/EK irányelv	2004. szeptember 30.	
2004/104/EK irányelv	2005. december 31.	2006. január 1.
2005/49/EK irányelv	2006. június 30.	2006. július 1.

([1]) HL L 25., 2004.1.29., 1. o.
([2]) HL L 321., 2003.12.6., 15. o.

▼B

XXI. MELLÉKLET

MEGFELELÉSI TÁBLÁZAT

(a 49. cikk második bekezdésében említettek szerint)

70/156/EGK irányelv	Ezen irányelv
—	1. cikk
1. cikk első albekezdés	2. cikk (1) bekezdés
1. cikk második albekezdés	2. cikk (2) bekezdés a) és b) pont
—	2. cikk (2) bekezdés c) pont
—	2. cikk (3) és (4) bekezdés
2. cikk	3. cikk
—	4. cikk
—	5. cikk
—	6. cikk (1) bekezdés
3. cikk (1) bekezdés	6. cikk (2) bekezdés
3. cikk (2) bekezdés	6. cikk (3) bekezdés
—	6. cikk (4) bekezdés
3. cikk (3) bekezdés	6. cikk (5) bekezdés
3. cikk (4) bekezdés	7. cikk (1) és (2) bekezdés
3. cikk (5) bekezdés	6. cikk (6) bekezdés és 7. cikk (1) bekezdés
—	6. cikk (7) és (8) bekezdés
—	7. cikk (3) és (4) bekezdés
4. cikk (1) bekezdés, első albekezdés a) pont	9. cikk (1) bekezdés
4. cikk (1) bekezdés, első albekezdés b) pont	9. cikk (2) bekezdés
4. cikk (1) bekezdés, első albekezdés c) pont	10. cikk (1) bekezdés
4. cikk (1) bekezdés, első albekezdés d) pont	10. cikk (2) bekezdés
—	10. cikk (3) bekezdés
4. cikk (1) bekezdés, második albekezdés	9. cikk (4) bekezdés
4. cikk (1) bekezdés, harmadik albekezdés	9. cikk (5) bekezdés
—	9. cikk (6) és (7) bekezdés
—	8. cikk (1) és (2) bekezdés
4. cikk (2) bekezdés	8. cikk (3) bekezdés
4. cikk (3) bekezdés első és harmadik mondat	9. cikk (3) bekezdés
4. cikk (3) bekezdés második mondat	8. cikk (4) bekezdés
4. cikk (4) bekezdés	10. cikk (4) bekezdés

▼B

70/156/EGK irányelv	Ezen irányelv
4. cikk (5) bekezdés	8. cikk (5) és (6) bekezdés
4. cikk (6) bekezdés	8. cikk (7) és (8) bekezdés
—	11. cikk
5. cikk (1) bekezdés	13. cikk (1) bekezdés
5. cikk (2) bekezdés	13. cikk (2) bekezdés
5. cikk (3) bekezdés, első albekezdés	15. cikk (1) bekezdés
5. cikk (3) bekezdés, második albekezdés	15. cikk (3) bekezdés
5. cikk (3) bekezdés, harmadik albekezdés	15. cikk (2) bekezdés, 16. cikk (1) bekezdés és 16. cikk (2) bekezdés
5. cikk (3) bekezdés, negyedik albekezdés	13. cikk (3) bekezdés
5. cikk (4) bekezdés, első albekezdés	14. cikk (1) bekezdés
5. cikk (4) bekezdés, második albekezdés	14. cikk (3) bekezdés és 16. cikk (2) bekezdés
5. cikk (4) bekezdés, harmadik albekezdés	14. cikk (2) bekezdés
5. cikk (4) bekezdés, negyedik albekezdés első mondat	13. cikk (3) bekezdés
5. cikk (4) bekezdés, negyedik albekezdés második mondat	16. cikk (3) bekezdés
5. cikk (5) bekezdés	17. cikk (4) bekezdés
5. cikk (6) bekezdés	14. cikk (4) bekezdés
—	17. cikk (1)–(3) bekezdés
6. cikk (1) bekezdés, első albekezdés	18. cikk (1) bekezdés
—	18. cikk (2) bekezdés
6. cikk (1) bekezdés, második albekezdés	18. cikk (3) bekezdés
6. cikk (2) bekezdés	—
—	18. cikk (4)–(8) bekezdés
6. cikk (3) bekezdés	19. cikk (1) és (2) bekezdés
—	19. cikk (3) bekezdés
6. cikk (4) bekezdés	38. cikk (2) bekezdés, első albekezdés
—	38. cikk (2) bekezdés, második albekezdés
7. cikk (1) bekezdés	26. cikk (1) bekezdés
—	26. cikk (2) bekezdés
7. cikk (2) bekezdés	28. cikk
7. cikk (3) bekezdés	29. cikk (1) és (2) bekezdés
—	29. cikk (3) és (4) bekezdés
8. cikk (1) bekezdés	—
—	22. cikk
8. cikk (2) bekezdés a) pont, első mondat	26. cikk (3) bekezdés

▼B

70/156/EGK irányelv	Ezen irányelv
8. cikk (2) bekezdés a) pont, második mondat	—
8. cikk (2) bekezdés a) pont, harmadik–hatodik mondat	23. cikk (1), (3) és (5) és (6) bekezdés
—	23. cikk (2) bekezdés
—	23. cikk (4) bekezdés
—	23. cikk (7) bekezdés
8. cikk (2) bekezdés b) pont 1. alpont, első és második albekezdés	27. cikk (1) bekezdés
8. cikk (2) bekezdés b) pont 1. alpont, harmadik albekezdés	27. cikk (2) bekezdés
8. cikk (2) bekezdés b) pont 2. alpont, első és második albekezdés	27. cikk (3) bekezdés
8. cikk (2) bekezdés b) pont 2. alpont, harmadik és negyedik albekezdés	—
—	27. cikk (4) és (5) bekezdés
8. cikk (2) bekezdés c) pont, első albekezdés	20. cikk (1) és (2) bekezdés
8. cikk (2) bekezdés c) pont, második albekezdés	20. cikk (4) bekezdés, első albekezdés
8. cikk (2) bekezdés c) pont, harmadik albekezdés	—
8. cikk (2) bekezdés c) pont, negyedik albekezdés	20. cikk (4) bekezdés, második albekezdés
—	20. cikk (4) bekezdés, harmadik albekezdés
—	20. cikk (3) és (5) bekezdés
8. cikk (2) bekezdés c) pont, ötödik és hatodik albekezdés	21. cikk (1) bekezdés, első albekezdés és 21. cikk (2) bekezdés
—	21. cikk (1) bekezdés, második albekezdés
8. cikk (3) bekezdés	23. cikk (4) bekezdés, második albekezdés
—	24. cikk
—	25. cikk
9. cikk (1) bekezdés	36. cikk
9. cikk (2) bekezdés	35. cikk (1) bekezdés
—	34. cikk
—	35. cikk (2) bekezdés
10. cikk (1) bekezdés	12. cikk (1) bekezdés
10. cikk (2) bekezdés	12. cikk (2) bekezdés, első albekezdés, első mondat
—	12. cikk (2) bekezdés, első albekezdés, második mondat
—	12. cikk (3) bekezdés
11. cikk (1) bekezdés	30. cikk (2) bekezdés

▼B

70/156/EGK irányelv	Ezen irányelv
11. cikk (2) bekezdés	30. cikk (1) bekezdés
11. cikk (3) bekezdés	30. cikk (3) bekezdés
11. cikk (4) bekezdés	30. cikk (4) bekezdés
11. cikk (5) bekezdés	30. cikk (5) bekezdés
11. cikk (6) bekezdés	30. cikk (6) bekezdés
—	31. cikk
—	32. cikk
12. cikk első mondat	33. cikk első bekezdés
12. cikk második mondat	33. cikk második bekezdés
—	37. cikk
—	38. cikk (1) bekezdés
13. cikk (1) bekezdés	40. cikk (1) bekezdés
—	39. cikk (1) bekezdés
13. cikk (2) bekezdés	39. cikk (2) bekezdés
13. cikk (3) bekezdés	40. cikk (3) bekezdés
—	40. cikk (2) bekezdés
13. cikk (4) bekezdés	39. cikk (7) bekezdés
13. cikk (5) bekezdés	39. cikk (2) bekezdés
—	39. cikk (3)–(6) bekezdés, (8) és (9) bekezdés
—	41. cikk (1)–(3) bekezdés
14. cikk (1) bekezdés, első francia bekezdés	43. cikk (1) bekezdés
14. cikk (1) bekezdés, második francia bekezdés, első mondat	—
14. cikk (1) bekezdés, második francia bekezdés, második mondat	41. cikk (4) bekezdés
14. cikk (1) bekezdés, második francia bekezdés, i. pont	41. cikk (6) bekezdés
14. cikk (1) bekezdés, második francia bekezdés, ii. pont	—
14. cikk (2) bekezdés, első albekezdés	—
—	41. cikk (5) és (7) bekezdés
14. cikk (2) bekezdés, második albekezdés	41. cikk (8) bekezdés
—	42. cikk
—	43. cikk (2)–(5) bekezdés
—	44–51. cikk
I. melléklet	I. melléklet
II. melléklet	II. melléklet
III. melléklet	III. melléklet

▼B

70/156/EGK irányelv	Ezen irányelv
IV. melléklet	IV. melléklet
—	IV. melléklet függeléke
V. melléklet	V. melléklet
VI. melléklet	VI. melléklet
—	VI. melléklet függeléke
VII. melléklet	VII. melléklet
—	VII. melléklet függeléke
VIII. melléklet	VIII. melléklet
IX. melléklet	IX. melléklet
X. melléklet	X. melléklet
XI. melléklet	XI. melléklet
XII. melléklet	XII. melléklet
—	XIII. melléklet
XIII. melléklet	XIV. melléklet
—	XV. melléklet
—	XVI. melléklet
XIV. melléklet	XVII. melléklet
XV. melléklet	XVIII. melléklet
—	XIX. melléklet
—	XX. melléklet
—	XXI. melléklet