Dette dokument er et dokumentationsredskab, og institutionerne påtager sig intet ansvar herfor

►B

EUROPA-PARLAMENTETS OG RÅDETS DIREKTIV 2007/46/EF

af 5. september 2007

om fastlæggelse af en ramme for godkendelse af motorkøretøjer og påhængskøretøjer dertil samt af systemer, komponenter og separate tekniske enheder til sådanne køretøjer

(»Rammedirektiv«)

(EØS-relevant tekst)

(EUT L 263 af 9.10.2007, s. 1)

Ændret ved:

		Tidende		
		nr.	side	dato
►M1	Kommissionens forordning (EF) nr. 1060/2008 af 7. oktober 2008	L 292	1	31.10.2008
►M2	Europa-Parlamentets og Rådets forordning (EF) nr. 78/2009 af 14. januar 2009	L 35	1	4.2.2009
►M3	Europa-Parlamentets og Rådets forordning (EF) nr. 79/2009 af 14. januar 2009	L 35	32	4.2.2009
►M4	Kommissionens forordning (EF) nr. 385/2009 af 7. maj 2009	L 118	13	13.5.2009
►M5	Europa-Parlamentets og Rådets forordning (EF) nr. 595/2009 af 18. juni 2009	L 188	1	18.7.2009
►M6	Europa-Parlamentets og Rådets forordning (EF) nr. 661/2009 af 13. juli 2009	L 200	1	31.7.2009
►M7	Kommissionens direktiv 2010/19/EU af 9. marts 2010	L 72	17	20.3.2010
►M8	ændret ved Kommissionens afgørelse 2011/415/EU af 14. juli 2011	L 185	76	15.7.2011
►M9	Kommissionens forordning (EU) nr. 371/2010 af 16. april 2010	L 110	1	1.5.2010
►M10	Kommissionens forordning (EU) nr. 183/2011 af 22. februar 2011	L 53	4	26.2.2011
►M11	Kommissionens forordning (EU) nr. 582/2011 af 25. maj 2011	L 167	1	25.6.2011
►M12	Kommissionens forordning (EU) nr. 678/2011 af 14. juli 2011	L 185	30	15.7.2011
►M13	Kommissionens forordning (EU) nr. 65/2012 af 24. januar 2012	L 28	24	31.1.2012
►M14	Kommissionens forordning (EU) nr. 1229/2012 af 10. december 2012	L 353	1	21.12.2012
►M15	Kommissionens forordning (EU) nr. 1230/2012 af 12. december 2012	L 353	31	21.12.2012
►M16	Kommissionens forordning (EU) nr. 171/2013 af 26. februar 2013	L 55	9	27.2.2013

▼B

EUROPA-PARLAMENTETS OG RÅDETS DIREKTIV 2007/46/EF

af 5. september 2007

om fastlæggelse af en ramme for godkendelse af motorkøretøjer og påhængskøretøjer dertil samt af systemer, komponenter og separate tekniske enheder til sådanne køretøjer

(»Rammedirektiv«)

(EØS-relevant tekst)

EUROPA-PARLAMENTET OG RÅDET FOR DEN EUROPÆISKE UNION HAR —

under henvisning til traktaten om oprettelse af Det Europæiske Fællesskab, særlig artikel 95,

under henvisning til forslag fra Kommissionen,

under henvisning til udtalelse fra Det Europæiske Økonomiske og Sociale Udvalg ([1]),

efter proceduren i traktatens artikel 251 ([2]), og

ud fra følgende betragtninger:

(1) Rådets direktiv 70/156/EØF af 6. februar 1970 om tilnærmelse af medlemsstaternes lovgivning om godkendelse af motordrevne køretøjer og påhængskøretøjer dertil ([3]) er blevet ændret væsentligt ved flere lejligheder. Da der skal foretages yderligere ændringer, bør direktivet af klarhedshensyn omarbejdes.

(2) For at etablere Fællesskabets indre marked og sikre, at det fungerer korrekt, er det hensigtsmæssigt at erstatte medlemsstaternes godkendelsessystemer med en godkendelsesprocedure på fællesskabsplan, der bygger på princippet om fuldstændig harmonisering.

(3) De tekniske krav, der gælder for systemer, komponenter, separate tekniske enheder og køretøjer bør harmoniseres og fastlægges nærmere i retsakter. Disse retsakter bør først og fremmest søge at sikre en høj grad af trafiksikkerhed, sundhedsbeskyttelse, miljøbeskyttelse, energieffektivitet og beskyttelse mod uretmæssig brug.

([1]) EUT C 108 af 30.4.2004, s. 29.
([2]) Europa-Parlamentets udtalelse af 11. februar 2004 (EUT C 97 E af 22.4.2004, s. 370), Rådets fælles holdning af 11.12.2006 (EUT C 64 E af 20.3.2007, s. 1) og Europa-Parlamentets holdning af 10.5.2007 (endnu ikke offentliggjort i EUT). Rådets afgørelse af 23.7.2007.
([3]) EFT L 42 af 23.2.1970, s. 1. Senest ændret ved Europa-Parlamentets og Rådets forordning (EF) nr. 715/2007 (EUT L 171 af 29.6.2007, s. 1).

▼B

(4) Rådets direktiv 92/53/EØF af 18. juni 1992 om ændring af direktiv 70/156/EØF om tilnærmelse af medlemsstaternes lovgivning om godkendelse af motordrevne køretøjer og påhængskøretøjer dertil ([1]) begrænsede anvendelsen af proceduren for EF-typegodkendelse af køretøjer til køretøjer i klasse M_1, men for yderligere at udbygge det indre marked og sikre, at det fungerer efter hensigten, bør dette direktiv omfatte alle klasser af køretøjer, således at fabrikanterne kan benytte sig af fordelene ved det indre marked igennem en EF-typegodkendelse.

(5) For at give fabrikanterne mulighed for at tilpasse sig de nye harmoniserede procedurer, vil det være nødvendigt at fastsætte en tilstrækkelig lang frist, før en EF-typegodkendelse af køretøjer bliver obligatorisk for køretøjer af andre klasser end klasse M_1, der bygges i ét trin. Køretøjer af andre klasser end klasse M_1 bør, hvis de kræver en etapevis typegodkendelse, gives en længere frist, fordi karrosseribyggerne indgår i denne procedure, og det derfor er nødvendigt at indhente flere erfaringer på dette område, så de nødvendige procedurer kan gennemføres ordentligt. I betragtning af sikkerhedens betydning for køretøjer i klasse M_2 og M_3 er det dog nødvendigt, at disse køretøjer også i overgangsperioden, hvor den nationale typegodkendelse stadig er gældende med henblik på at give fabrikanterne mulighed for at indhente erfaringer med EF-typegodkendelse, overholder de tekniske krav i de harmoniserede direktiver.

(6) Hidtil har fabrikanter, der fremstiller køretøjer i små serier, været delvist udelukket fra fordelene ved det indre marked. Erfaringerne har vist, at trafiksikkerheden og beskyttelsen af miljøet kunne forbedres betydeligt, hvis disse aspekter var fuldt integreret i EF-typegodkendelsen af køretøjer, i første omgang for klasse M_1.

(7) For at undgå misbrug bør en forenklet procedure for små serier af køretøjer begrænses til virkelig små serier. Det er derfor nødvendigt mere nøjagtigt at definere begrebet små serier med hensyn til antallet af producerede køretøjer.

(8) Det er vigtigt at fastlægge bestemmelser, der gør det muligt at godkende enkeltkøretøjer, for at tillade en vis grad af fleksibilitet inden for den etapevise typegodkendelse; indtil der fastsættes harmoniserede specifikke bestemmelser i Fællesskabet, bør medlemsstaterne imidlertid fortsat kunne give individuelle godkendelser i overensstemmelse med deres nationale regler.

([1]) EFT L 225 af 10.8.1992, s. 1.

▼B

(9) Indtil anvendelsen af proceduren for EF-typegodkendelsen for køretøjer på andre klasser af køretøjer end køretøjer i klasse M_1 bør medlemsstaterne fortsat kunne udstede køretøjstypegodkendelser på nationalt plan, og der bør fastlægges passende overgangsbestemmelser.

(10) De nødvendige foranstaltninger til gennemførelse af dette direktiv bør vedtages i overensstemmelse med Rådets afgørelse 1999/468/EF af 28. juni 1999 om fastsættelse af de nærmere vilkår for udøvelsen af de gennemførelsesbeføjelser, der tillægges Kommissionen ([1]).

(11) Ved Rådets afgørelse 97/836/EF ([2]) tiltrådte Fællesskabet overenskomsten under FN's Økonomiske Kommission for Europa (UNECE) om indførelse af ensartede tekniske forskrifter for hjulkøretøjer samt udstyr og dele, som kan monteres og/eller benyttes på hjulkøretøjer, samt vilkårene for gensidig anerkendelse af godkendelser, der er meddelt på grundlag af sådanne forskrifter (»Overenskomst af 1958, som revideret«).

Dette indebærer, at nye UNECE-regulativer, som Fællesskabet måtte tiltræde i henhold til denne afgørelse, og ændringer af UNECE-regulativer, som Fællesskabet allerede har tiltrådt, bør indbygges i proceduren for EF-typegodkendelse enten som krav i forbindelse med EF-typegodkendelse af køretøjer eller som alternativ til gældende fællesskabsret. Navnlig hvor Fællesskabet ved en rådsafgørelse beslutter, at et UNECE-regulativ skal gøres til en del af proceduren for EF-typegodkendelse af et køretøj og erstatte gældende fællesskabsret, bør Kommissionen have beføjelse til at gennemføre de nødvendige ændringer af dette direktiv. Da der er tale om generelle foranstaltninger, som har til formål at ændre ikke-væsentlige bestemmelser i dette direktiv eller at supplere det med nye ikke-væsentlige bestemmelser, bør de vedtages efter forskriftsproceduren med kontrol, jf. artikel 5a i afgørelse 1999/468/EF.

(12) Som led i målsætningen om bedre lovgivning og forenkling og for at undgå til stadighed at skulle ajourføre eksisterende fællesskabslovgivning vedrørende tekniske specifikationer bør det være muligt i dette direktiv eller i særdirektiver og forordninger at anvende henvisninger til internationale standarder og forskrifter uden at gengive dem i Fællesskabets regelværk.

(13) For at sikre, at proceduren for overvågning af produktionens overensstemmelse, som er en af hjørnestenene i EF-typegodkendelsessystemet, er blevet gennemført korrekt og fungerer, som den skal, bør fabrikanterne kontrolleres regelmæssigt af den kompetente myndighed eller en dertil udpeget teknisk tjeneste, som er i besiddelse af de krævede kvalifikationer på dette område.

([1]) EFT L 184 af 17.7.1999, s. 23. Ændret ved afgørelse 2006/512/EF (EUT L 200 af 22.7.2006, s. 11).
([2]) EFT L 346 af 17.12.1997, s. 78.

▼B

(14) Hovedformålet med lovgivningen om godkendelse af køretøjer er, at der i forbindelse med markedsføring af nye køretøjer, komponenter og separate tekniske enheder sikres et højt sikkerheds- og miljøbeskyttelsesniveau. Dette formål bør ikke anfægtes af montering af visse dele eller udstyr, efter at køretøjer er blevet markedsført eller taget i brug. Der bør således træffes passende foranstaltninger for at sikre, at dele eller udstyr, der kan monteres på køretøjer, og som i betydeligt omfang kan nedsætte funktionen af systemer, der er vigtige med hensyn til sikkerhed og miljøbeskyttelse, underkastes en forudgående kontrol af en godkendende myndighed, inden de udbydes til salg. Disse foranstaltninger bør bestå i tekniske bestemmelser om de krav, som disse dele eller udstyr skal opfylde.

(15) Disse foranstaltninger bør kun finde anvendelse på et begrænset antal dele eller udstyr. Listen over sådanne dele eller sådant udstyr og efterfølgende krav bør udarbejdes efter høring af de interesserede parter. Kommissionen bør ved udarbejdelsen af listen høre de interesserede parter på grundlag af en rapport og tilstræbe en rimelig balance mellem kravene om forbedring af trafiksikkerheden og miljøbeskyttelsen og forbrugernes, producenternes og distributørernes interesser i at opretholde konkurrencen på eftermarkedet.

(16) Listen over dele og udstyr, de væsentligste af de berørte systemer og prøvnings- og gennemførelsesforanstaltninger bør fastlægges i overensstemmelse med afgørelse 1999/468/EF. Da der er tale om generelle foranstaltninger, som har til formål at ændre ikke-væsentlige bestemmelser i dette direktiv eller at supplere det med nye ikke-væsentlige bestemmelser, bør de vedtages efter forskriftsproceduren med kontrol, jf. artikel 5a i nævnte afgørelse.

(17) Dette direktiv udgør et sæt specifikke sikkerhedskrav som omhandlet i artikel 1, stk. 2, i Europa-Parlamentets og Rådets direktiv 2001/95/EF af 3. december 2001 om produktsikkerhed i almindelighed ([1]), idet det fastlægger specifikke krav med henblik på beskyttelse af forbrugeres sundhed og sikkerhed. Det er derfor vigtigt at fastsætte bestemmelser, der sikrer, at fabrikanten i tilfælde, hvor et køretøj udgør en alvorlig risiko for forbrugerne som følge af anvendelsen af dette direktiv eller de retsakter, der er opført i bilag IV, træffer effektive beskyttelsesforanstaltninger, herunder tilbagekaldelse af køretøjer. De godkendende myndigheder bør derfor være i stand til at vurdere, om de foreslåede foranstaltninger er tilstrækkelige eller ej.

(18) Det er vigtigt, at fabrikanterne leverer relevante oplysninger til bilejerne for at forhindre forkert brug af sikkerhedsanordninger. Det er hensigtsmæssigt at lade bestemmelser herom indgå i direktivet.

([1]) EFT L 11 af 15.1.2002, s. 4.

▼B

(19) Det er også vigtigt for udstyrsfabrikanter at have adgang til visse oplysninger, som kun kan leveres af køretøjsfabrikanten, nærmere bestemt de nødvendige tekniske oplysninger, herunder tegninger, således at de kan udvikle dele til eftersalgsmarkedet.

(20) Det er også vigtigt, at fabrikanter beredvilligt stiller oplysninger til rådighed for uafhængige aktører for at sikre reparation og vedligeholdelse af køretøjer på et fuldt ud konkurrencedygtigt marked. Disse oplysningskrav er hidtil blevet indarbejdet i fællesskabslovgivningen og navnlig i Europa-Parlamentets og Rådets forordning (EF) nr. 715/2007 af 20. juni 2007 om typegodkendelse af motorkøretøjer med hensyn til emissioner fra lette personbiler og lette erhvervskøretøjer (Euro 5 og Euro 6), om adgang til reparations- og vedligeholdelsesinformationer om køretøjer ([1]), på baggrund af at Kommissionen forelægger en rapport senest fire år efter nævnte forordnings ikrafttræden om, hvorledes systemet med adgang til reparations- og vedligeholdelsesinformationer om køretøjer fungerer, og overvejer, om det er hensigtsmæssigt at konsolidere alle bestemmelser om adgang til sådan information inden for rammerne af et ændret rammedirektiv om typegodkendelse.

(21) Med henblik på at forenkle og fremskynde proceduren bør foranstaltninger til gennemførelse af særdirektiverne eller forordningerne samt foranstaltninger til tilpasning af bilagene til dette direktiv og særdirektiverne eller forordningerne, navnlig til fremkomsten af ny videnskabelig og teknisk viden, vedtages i overensstemmelse med afgørelse 1999/468/EF. Da der er tale om generelle foranstaltninger, som har til formål at ændre ikke-væsentlige bestemmelser i dette direktiv eller i særdirektiverne eller forordningerne eller at supplere dem med nye ikke-væsentlige bestemmelser, bør de vedtages efter forskriftsproceduren med kontrol, jf. artikel 5a i nævnte afgørelse. Den samme procedure bør gælde for de tilpasninger, der kræves til typegodkendelse af køretøjer til brug for handicappede.

(22) Erfaringerne viser, at det kan være nødvendigt omgående at træffe passende foranstaltninger for at sikre en bedre beskyttelse af trafikanterne, når der er påvist mangler i den eksisterende lovgivning. I sådanne hastetilfælde vedtages de nødvendige ændringer til særdirektiver eller forordninger i overensstemmelse med afgørelse 1999/468/EF. Da der er tale om generelle foranstaltninger, som har til formål at ændre ikke-væsentlige bestemmelser i særdirektiverne eller forordningerne eller at supplere dem med nye ikke-væsentlige bestemmelser, bør de vedtages efter forskriftsproceduren med kontrol, jf. artikel 5a i nævnte afgørelse.

([1]) EUT L 171 af 29.6.2007, s. 1.

▼B

(23) Målene for dette direktiv, nemlig gennemførelse af det indre marked gennem indførelse af en obligatorisk ordning for EF-typegodkendelse af alle klasser af køretøjer, kan ikke i tilstrækkelig grad opfyldes af medlemsstaterne, og kan som følge af handlingens omfang bedre opfyldes på fællesskabsplan; Fællesskabet kan derfor vedtage bestemmelser i overensstemmelse med subsidiaritetsprincippet, jf. traktatens artikel 5. I overensstemmelse med proportionalitetsprincippet, jf. nævnte artikel, går direktivet ikke ud over det, der er nødvendigt for at nå disse mål.

(24) Forpligtelsen til at gennemføre dette direktiv i national ret bør kun omfatte de bestemmelser, hvori der er foretaget indholdsmæssige ændringer i forhold til de tidligere direktiver. Forpligtelsen til at gennemføre de bestemmelser, hvori der ikke er foretaget ændringer, følger af de tidligere direktiver.

(25) I overensstemmelse med punkt 34 i den interinstitutionelle aftale om bedre lovgivning ([1]) tilskyndes medlemsstaterne til, både i egen og i Fællesskabets interesse, at udarbejde og offentliggøre deres egne oversigter, der så vidt muligt viser overensstemmelsen mellem dette direktiv og gennemførelsesforanstaltningerne.

(26) Dette direktiv bør ikke berøre medlemsstaternes forpligtelser med hensyn til de i del B i bilag XX angivne frister for gennemførelse i national ret og anvendelse af direktiverne.

(27) Kravene i dette direktiv er i overensstemmelse med principperne i handlingsplanen om bedre og enklere lovgivningsmæssige rammer.

(28) Det er særlig vigtigt, at fremtidige foranstaltninger foreslået på grundlag af dette direktiv eller procedurer, der skal gennemføres i medfør af det, følger disse principper, som Kommissionen fastholder i sin meddelelse om en konkurrencevenlig lovramme for automobiler i det 21. århundrede —

UDSTEDT FØLGENDE DIREKTIV:

KAPITEL I

ALMINDELIGE BESTEMMELSER

Artikel 1

Genstand

Dette direktiv fastlægger en harmoniseret ramme med de administrative bestemmelser og generelle tekniske krav i forbindelse med godkendelse af alle nye køretøjer, der er omfattet af dets anvendelsesområde, samt af systemer, komponenter og separate tekniske enheder til sådanne køretøjer, med henblik på at lette registreringen, salget og ibrugtagningen af køretøjerne inden for Fællesskabet.

([1]) EUT C 321 af 31.12.2003, s. 1.

▼B

Dette direktiv fastsætter også bestemmelser for salg og ibrugtagning af dele og udstyr til køretøjer, der er godkendt i overensstemmelse med dette direktiv.

Særlige tekniske krav til køretøjers fremstilling og funktion fastlægges i medfør af dette direktiv i retsakter, som bilag IV indeholder en udtømmende liste over.

Artikel 2

Anvendelsesområde

1. Dette direktiv gælder for typegodkendelse af køretøjer, som er konstrueret og fremstillet i et eller flere trin til brug på vej, og af systemer, komponenter og separate tekniske enheder konstrueret og fremstillet til sådanne køretøjer.

Det gælder også for individuelle godkendelser af sådanne køretøjer.

Dette direktiv gælder også for dele og udstyr til køretøjer, der er omfattet af direktivet.

2. Dette direktiv omfatter ikke typegodkendelse eller individuel godkendelse af følgende køretøjer:

a) landbrugs- og skovbrugstraktorer, som defineret i Europa-Parlamentets og Rådets direktiv 2003/37/EF af 26. maj 2003 om typegodkendelse af landbrugs- eller skovbrugstraktorer og af deres påhængskøretøjer og udskifteligt trukket materiel samt af systemer, komponenter og tekniske enheder til disse køretøjer ([1]), samt påhængskøretøjer konstrueret og fremstillet specielt til at blive trukket af sådanne traktorer

b) quadricykler som defineret i Europa-Parlamentets og Rådets direktiv 2002/24/EF af 18. marts 2002 om standardtypegodkendelse af to- og trehjulede motordrevne køretøjer ([2])

c) bæltekøretøjer.

3. Typegodkendelse eller individuel godkendelse i henhold til dette direktiv er fakultativ for følgende køretøjer:

a) køretøjer, der er konstrueret og fremstillet til først og fremmest at blive anvendt på byggepladser, i stenbrud, i havneanlæg eller i lufthavne

b) køretøjer, der er konstrueret og fremstillet til anvendelse af hæren, civilforsvaret, brandvæsenet og ordensmagten, og

c) mobile maskiner

([1]) EUT L 171 af 9.7.2003, s. 1. Senest ændret ved Rådets direktiv 2006/96/EF (EUT L 363 af 20.12.2006, s. 81).
([2]) EFT L 124 af 9.5.2002, s. 1. Senest ændret ved Rådets direktiv 2006/96/EF.

▼B

i det omfang disse køretøjer opfylder kravene i dette direktiv. Sådanne fakultative godkendelser berører ikke anvendelsen af Europa-Parlamentets og Rådets direktiv 2006/42/EF af 17. maj 2006 om maskiner ([1]).

4. Individuel godkendelse i henhold til dette direktiv er fakultativ for følgende køretøjer:

a) køretøjer udelukkende beregnet til væddeløbskørsel på veje

b) prototyper af køretøjer, der anvendes på vej til udførelse af et bestemt prøvningsprogram under en fabrikants ansvar, forudsat at de er specielt konstrueret og fremstillet til dette formål.

Artikel 3

Definitioner

I dette direktiv og i de i bilag IV opførte retsakter forstås, medmindre andet er bestemt heri, ved:

1) »retsakt«: et særdirektiv, en forordning eller et UNECE-regulativ som bilag til den reviderede overenskomst af 1958

2) »særdirektiv eller forordning«: et direktiv eller en forordning anført i bilag IV, del I. Udtrykket omfatter også gennemførelsesretsakter til nævnte direktiv eller forordning

3) »typegodkendelse«: den procedure, hvorved en medlemsstat attesterer, at en type køretøj, system, komponent eller separat teknisk enhed opfylder de relevante administrative bestemmelser og tekniske krav

4) »national typegodkendelse«: en typegodkendelsesprocedure fastlagt i en medlemsstats nationale lovgivning, idet gyldigheden af en sådan godkendelse er begrænset til den pågældende medlemsstats område

5) »EF-typegodkendelse«: den procedure, hvorved en medlemsstat attesterer, at en type køretøj, system, komponent eller separat teknisk enhed opfylder de relevante administrative bestemmelser og tekniske krav i dette direktiv og i de retsakter, der er opført i bilag IV eller XI

6) »individuel godkendelse«: den procedure, hvorved en medlemsstat attesterer, at et bestemt køretøj, uanset om det er unikt eller ej, opfylder de relevante administrative bestemmelser og tekniske krav

7) »etapevis typegodkendelse«: den procedure, hvorved en eller flere medlemsstater attesterer, at en type delvis opbygget eller trinvis færdigopbygget køretøj opfylder de relevante administrative bestemmelser og tekniske krav i dette direktiv

8) »trinvis typegodkendelse«: en godkendelsesprocedure for køretøjer bestående af trinvis indsamling af hele sættet af EF-typegodkendelsesattester for systemerne, komponenterne og de separate tekniske enheder til køretøjet, som på sidste trin fører til godkendelse af hele køretøjet

([1]) EUT L 157 af 9.6.2006, s. 24.

▼B

9) »enkelttrinstypegodkendelse«: en procedure bestående af godkendelse af et køretøj i en enkelt operation

10) »blandet typegodkendelse«: en trinvis godkendelsesprocedure, hvor en eller flere systemgodkendelser opnås på det sidste trin af godkendelsen af hele køretøjet, og hvor det ikke er nødvendigt at udstede EF-typegodkendelsesattester for disse systemer

11) »motorkøretøj«: ethvert færdigopbygget, trinvis færdigopbygget eller delvis opbygget selvkørende motordrevet køretøj med mindst fire hjul og med en konstruktivt bestemt største hastighed på over 25 km/h

12) »påhængskøretøj«: et køretøj på hjul, der ikke er selvkørende, men som er konstrueret og fremstillet til at blive trukket af et motorkøretøj

13) »køretøj«: ethvert motorkøretøj eller påhængskøretøj dertil som defineret i nr. 11) og 12)

14) »hybridmotorkøretøj«: et køretøj, der til fremdrift er forsynet med mindst to forskellige energiomdannere og to forskellige systemer til lagring af energi (på køretøjet)

15) »hybridt el-køretøj«: et hybridt køretøj, der til mekanisk fremdrift bruger energi fra begge følgende kilder af lagret energi/kraft på køretøjet:

— et brændstof

— en elektrisk energi/kraftlagringsanordning (f.eks. et batteri, en kondensator, en svinghjulsakkumulator/generator osv.)

16) »mobil maskine«: ethvert selvkørende køretøj, som er specielt konstrueret og fremstillet til arbejdsbrug, og som på grund af dets konstruktion ikke er egnet til transport af passagerer eller varer. En maskine, der er monteres på et motorkøretøjs chassis, vil ikke blive betragtet som en mobil maskine

17) »køretøjstype«: køretøjer af en bestemt klasse, som ikke udviser forskelle på de i bilag II, del B, anførte væsentlige punkter. En køretøjstype kan omfatte flere varianter og versioner, som defineret i bilag II, del B

18) »basiskøretøj«: ethvert køretøj, som anvendes på det indledende trin i en etapevis typegodkendelsesprocedure

19) »delvis opbygget køretøj«: et køretøj, som skal gennem mindst ét yderligere trin i opbygningen for at opfylde de relevante tekniske krav i dette direktiv

▼B

20) »trinvis færdigopbygget køretøj«: et køretøj, som har gennemløbet hele processen for etapevis typegodkendelse og dermed opfylder de relevante tekniske krav i dette direktiv

21) »færdigopbygget køretøj«: ethvert køretøj, som ikke skal opbygges yderligere for at opfylde de relevante tekniske krav i dette direktiv

22) »restkøretøj«: ethvert køretøj, som indgår i en lagerbeholdning, der ikke kan registreres eller sælges eller tages i brug på grund af ikrafttrædelse af nye tekniske krav, som det ikke er godkendt til

23) »system«: en samling af anordninger, der i kombination udfører en eller flere specifikke funktioner i et køretøj, og som en retsakt indeholder krav til

24) »komponent«: en anordning, som en retsakt indeholder krav til, som er bestemt til at være en del af et køretøj, og som kan typegodkendes uafhængigt af køretøjet, hvis der i retsakten udtrykkelig gives mulighed herfor

25) »separat teknisk enhed«: en anordning, som en retsakt indeholder krav til, som er bestemt til at være en del af et køretøj, og som kan typegodkendes uafhængigt af køretøjet, men kun til en eller flere nærmere bestemte køretøjstyper, hvis der i retsakten udtrykkelig gives mulighed herfor

26) »originale dele eller udstyr«: dele eller udstyr, der er fremstillet i overensstemmelse med de specifikationer og produktionsstandarder, som køretøjsfabrikanten har fastlagt for produktion af dele og udstyr til samlingen af det pågældende køretøj. Dette omfatter dele eller udstyr, der er fremstillet på samme produktionslinje som disse dele eller udstyr. Det formodes, indtil det modsatte er bevist, at dele er originale dele, hvis fabrikanten attesterer, at delene matcher kvaliteten af de komponenter, der bruges ved samlingen af det pågældende køretøj, og er fremstillet i overensstemmelse med køretøjsfabrikantens specifikationer og produktionsstandarder

27) »fabrikant«: en person eller et organ, som over for den godkendende myndighed er ansvarlig for typegodkendelsesprocessen eller en anden godkendelsesproces i enhver henseende og for produktionens overensstemmelse. Det kræves ikke, at personen eller organet er direkte involveret i alle trin af fremstillingen af det køretøj, det system, den komponent eller den separate tekniske enhed, som skal godkendes

28) »fabrikantens repræsentant«: enhver fysisk eller juridisk person, der er etableret i Fællesskabet og er behørigt udpeget af fabrikanten til at repræsentere denne over for den godkendende myndighed og handle på fabrikantens vegne, inden for de områder, der er omfattet af dette direktiv, og hvor der henvises til udtrykket »fabrikant«, skal dette forstås som enten fabrikanten eller fabrikantens repræsentant

▼B

29) »godkendende myndighed«: den myndighed i en medlemsstat, som er kompetent med hensyn til alle aspekter vedrørende godkendelse af en type køretøj, system, komponent og separat teknisk enhed eller individuel godkendelse af et køretøj, med hensyn til godkendelsesproceduren, med hensyn til udstedelse og eventuel inddragelse af godkendelsesattester, med hensyn til at fungere som forbindelsesled til andre medlemsstaters godkendende myndigheder, med hensyn til udpegning af de tekniske tjenester og med hensyn til kontrol af, at fabrikanten opfylder sine forpligtelser for så vidt angår produktionens overensstemmelse

30) »kompetent myndighed«: i artikel 42 enten en godkendende myndighed eller en udpeget myndighed eller et akkrediteringsorgan, der handler på deres vegne

31) »teknisk tjeneste«: en organisation eller et organ, der af en medlemsstats godkendende myndighed er udpeget til at fungere som prøvningslaboratorium, der skal udføre prøvninger, eller som et overensstemmelsesvurderingsorgan, der skal udføre den indledende vurdering og andre prøvninger eller foretage inspektioner på den godkendende myndigheds vegne; den godkendende myndighed kan også selv udøve denne funktion

32) »virtuel prøvningsmetode«: computersimulationer, herunder beregninger, der viser, at et køretøj, et system, en komponent eller en separat teknisk enhed opfylder de tekniske krav i en retsakt. I forbindelse med en virtuel prøvningsmetode kræves det ikke, at der fysisk anvendes et køretøj, et system, en komponent eller en separat teknisk enhed

33) »typegodkendelsesattest«: det dokument, hvorved den godkendende myndighed officielt attesterer, at en type køretøj, system, komponent eller separat teknisk enhed er godkendt

34) »EF-typegodkendelsesattest«: den attest, der er angivet i bilag VI til dette direktiv eller i det tilsvarende bilag til et særdirektiv eller en forordning, idet den meddelelsesformular, der findes i det relevante bilag til et af de UNECE-regulativer, der er opført i del I eller del II i bilag IV til dette direktiv, anses for at svare hertil

35) »individuel godkendelsesattest«: det dokument, hvorved den godkendende myndighed officielt attesterer, at et bestemt køretøj er godkendt

36) »typeattest«: det dokument, der findes i bilag IX, og som udstedes af fabrikanten, som attesterer, at et køretøj, der tilhører serien af den type, der er godkendt i henhold til dette direktiv, er i overensstemmelse med alle retsakter på fremstillingstidspunktet

37) »oplysningsskema«: det dokument, der findes i bilag I eller III eller i et tilsvarende bilag til et særdirektiv eller en forordning, og hvoraf fremgår, hvilke oplysninger ansøgeren skal indgive, idet oplysningsskemaet kan indgives i form af en elektronisk fil

38) »informationsmappe«: hele den mappe, herunder oplysningsskemaet, fil, data, tegninger, fotografier m.v., som indgives af ansøgeren, idet informationsmappen kan indgives i form af en elektronisk fil

▼B

39) »informationspakke«: informationsmappen plus prøvningsrapporter og ethvert andet dokument, som den tekniske tjeneste eller den godkendende myndighed har tilføjet under udførelsen af deres opgaver, idet informationspakken kan indgives i form af en elektronisk fil

40) »indeks til informationspakken«: et dokument med en liste over informationspakkens indhold, idet hver enkelt side er nummereret eller mærket, således at den let kan identificeres, idet dokumentet skal være formateret således, at det registrerer de forskellige trin i administrationen af EF-typegodkendelsen, navnlig datoerne for revisioner og opdateringer.

KAPITEL II

GENERELLE FORPLIGTELSER

Artikel 4

Medlemsstaternes forpligtelser

1. Medlemsstaterne sikrer, at fabrikanter, der ansøger om godkendelse, opfylder deres forpligtelser i henhold til dette direktiv.

2. Medlemsstaterne godkender kun køretøjer, systemer, komponenter eller separate tekniske enheder, der opfylder kravene i dette direktiv.

3. Medlemsstaterne registrerer eller tillader kun salg eller ibrugtagning af køretøjer, komponenter og separate tekniske enheder, der opfylder kravene i dette direktiv.

De må ikke forbyde, begrænse eller hindre registrering, salg, ibrugtagning af eller kørsel på vej med køretøjer, komponenter eller separate tekniske enheder af grunde, der vedrører aspekter af fremstillingen af dem og deres funktioner, som er omfattet af dette direktiv, hvis de opfylder kravene i direktivet.

4. Medlemsstaterne opretter eller udpeger de myndigheder, der skal være de kompetente myndigheder i spørgsmål vedrørende godkendelse, og de meddeler Kommissionen denne oprettelse eller udpegelse i overensstemmelse med artikel 43.

Meddelelsen om de godkendende myndigheder skal bl.a. indeholde oplysning om navn, adresse, herunder e-mail-adresse samt deres ansvarsområde.

Artikel 5

Fabrikanternes forpligtelser

1. Fabrikanten er over for den godkendende myndighed ansvarlig for typegodkendelsesprocessen i enhver henseende og for produktionens overensstemmelse, uanset om fabrikanten er direkte involveret i alle trin af fremstillingen af et køretøj, et system, en komponent eller en separat teknisk enhed.

▼B

2. Ved en etapevis typegodkendelse er hver fabrikant ansvarlig for godkendelse og produktionsoverensstemmelse for så vidt angår de systemer, komponenter eller separate tekniske enheder, der er blevet tilføjet af ham på det trin i opbygningen af et køretøj, som han forestår.

En fabrikant, der ændrer komponenter eller systemer, der allerede er blevet godkendt på tidligere trin, er ansvarlig for godkendelse og produktionsoverensstemmelse for så vidt angår disse komponenter og systemer.

3. For så vidt angår dette direktiv skal en fabrikant, der er etableret uden for Fællesskabet, udpege en repræsentant, der er etableret i Fællesskabet, til at repræsentere sig over for den godkendende myndighed.

KAPITEL III

EF-TYPEGODKENDELSESPROCEDURER

Artikel 6

Procedurer, der skal følges ved EF-typegodkendelse af køretøjer

1. Fabrikanten kan vælge en af følgende procedurer:

a) trinvis typegodkendelse

b) enkelttrinstypegodkendelse

c) blandet godkendelse.

2. Ansøgning om trinvis typegodkendelse skal bestå af en informationsmappe med de oplysninger, der kræves i bilag III, og skal ledsages af det komplette sæt af typegodkendelsesattester, som kræves i henhold til hver enkelt af de gældende retsakter, der er opført i bilag IV eller bilag XI. Hvis der er tale om typegodkendelse af et system eller en separat teknisk enhed i henhold til de gældende retsakter, skal den godkendende myndighed have adgang til den dermed forbundne informationspakke, indtil der udstedes eller nægtes typegodkendelse.

3. En ansøgning om enkelttrinstypegodkendelse skal bestå af en informationsmappe, der indeholder de oplysninger i bilag I, som kræves i henhold til de retsakter, der er nævnt i bilag IV eller bilag XI, og, efter omstændighederne, oplysningerne i bilag III, del II.

4. Ved en blandet typegodkendelsesprocedure kan den godkendende myndighed fritage en fabrikant for forpligtelsen til at fremlægge en eller flere EF-typegodkendelsesattester for systemer, forudsat at informationsmappen suppleres med de nærmere oplysninger, der er nævnt i bilag I, og som er påkrævet til godkendelse af disse systemer på det trin, hvor køretøjet godkendes, og i sådanne tilfælde skal hver af de EF-typegodkendelsesattester, der således er givet fritagelse for, erstattes af en prøvningsrapport.

5. Med forbehold af stk. 2, 3 og 4 skal følgende oplysninger indgives ved en etapevis typegodkendelse:

a) på første trin: de dele af informationsmappen og EF-typegodkendelsesattesterne, som kræves til et færdigopbygget køretøj, og som svarer til basiskøretøjets opbygningsstade

▼B

b) på andet og alle følgende trin: de dele af informationsmappen og de EF-typegodkendelsesattester, som svarer til det aktuelle fremstillingsstade, samt en kopi af den EF-typegodkendelsesattest, der er udstedt for køretøjet på det forudgående fremstillingsstade; desuden skal fabrikanten indlevere en liste over alle de ændringer eller tilføjelser, han har foretaget på køretøjet

Oplysningerne i litra a) eller b) kan indgives i overensstemmelse med den blandede typegodkendelsesprocedure, der er beskrevet i stk. 4.

6. Fabrikanten indsender ansøgningen til den godkendende myndighed. Der må kun indsendes én ansøgning for en bestemt type køretøj, og den må kun indsendes i én medlemsstat.

Der skal indgives særskilt ansøgning for hver type, der ønskes godkendt.

7. Den godkendende myndighed kan, hvis det er rimeligt, anmode fabrikanten om at levere yderligere oplysninger, der måtte være nødvendige for at afgøre, hvilke prøvninger der er påkrævet, eller for at lette udførelsen af de påkrævede prøvninger.

8. Fabrikanten stiller det antal prøvekøretøjer til rådighed for den godkendende myndighed, som er nødvendigt for at sikre en tilfredsstillende gennemførelse af typegodkendelsesproceduren.

Artikel 7

Procedure, der skal følges ved EF-typegodkendelse af systemer, komponenter eller separate tekniske enheder

1. Fabrikanten indsender ansøgningen til den godkendende myndighed. Der må kun indsendes én ansøgning for en type system, komponent eller separat teknisk enhed, og den må kun indsendes i én medlemsstat. Der skal indgives særskilt ansøgning for hver type, der ønskes godkendt.

2. Ansøgningen ledsages af en informationsmappe, hvis indhold er specificeret i særdirektiverne eller forordningerne.

3. Den godkendende myndighed kan, hvis det er rimeligt, anmode fabrikanten om at indgive yderligere oplysninger, der måtte være nødvendige for at afgøre, hvilke prøvninger der er påkrævet, eller for at lette udførelsen af de påkrævede prøvninger.

4. Fabrikanten stiller det antal prøvekøretøjer, komponenter eller separate tekniske enheder til rådighed for den godkendende myndighed, som i henhold til de relevante særdirektiver eller forordninger kræves til udførelsen af de påkrævede prøvninger.

KAPITEL IV

GENNEMFØRELSE AF EF-TYPEGODKENDELSESPROCEDURERNE

Artikel 8

Almindelige bestemmelser

1. Medlemsstaterne må ikke udstede en EF-typegodkendelse uden først at sikre, at de procedurer, der er omhandlet i artikel 12, er blevet gennemført på behørig og tilfredsstillende vis.

▼B

2. Medlemsstaterne udsteder EF-typegodkendelser i overensstemmelse med artikel 9 og 10.

3. Hvis en medlemsstat konstaterer, at en type køretøj, system, komponent eller separat teknisk enhed, selv om den opfylder de krævede bestemmelser, udgør en alvorlig risiko for trafiksikkerheden eller i alvorlig grad skader miljøet eller folkesundheden, kan den afvise at udstede en EF-typegodkendelse. I et sådant tilfælde sender den straks de andre medlemsstater og Kommissionen en detaljeret fil, hvori den giver en begrundelse for sin beslutning, og dokumenterer de konstateringer, den har gjort.

4. EF-typegodkendelsesattesterne nummereres efter den metode, der er beskrevet i bilag VII.

5. Den godkendende myndighed sender inden for en frist på 20 arbejdsdage de godkendende myndigheder i de andre medlemsstater en kopi af EF-typegodkendelsesattesten med bilag for hver type køretøj, som den har godkendt. Papirudgaven kan erstattes af en elektronisk fil.

6. Den godkendende myndighed underretter straks de godkendende myndigheder i de andre medlemsstater om nægtelse eller inddragelse af enhver køretøjsgodkendelse, som den har udstedt, med angivelse af grundene hertil.

7. Den godkendende myndighed sender hver tredje måned de godkendende myndigheder i de andre medlemsstater en liste over EF-typegodkendelser for systemer, komponenter eller separate tekniske enheder, som den har udstedt, ændret, nægtet eller inddraget i den forudgående periode. Denne liste skal indeholde de oplysninger, der er angivet i bilag XIV.

8. Hvis den anmodes herom af en anden medlemsstat, skal den medlemsstat, der har udstedt en EF-typegodkendelse, inden for en frist på 20 arbejdsdage efter at have modtaget anmodningen fremsende en kopi af den pågældende EF-typegodkendelsesattest med bilag. Papirudgaven kan erstattes af en elektronisk fil.

Artikel 9

Særlige bestemmelser vedrørende køretøjer

1. Medlemsstaterne udsteder en EF-godkendelse for:

a) en type køretøj, som svarer til specifikationerne i informationsmappen, og som opfylder de tekniske krav i de relevante retsakter, der er opført i bilag IV

b) en type køretøj til særlig brug, som svarer til specifikationerne i informationsmappen, og som opfylder de tekniske krav i de relevante retsakter, som er opført i bilag XI.

Procedurerne i bilag V finder anvendelse.

▼B

2. Medlemsstaterne udsteder en etapevis typegodkendelse for de typer delvis opbyggede køretøjer og trinvis færdigopbyggede køretøjer, som svarer til specifikationerne i informationsmappen, og som opfylder de tekniske krav i de relevante retsakter, der er opført i bilag IV eller bilag XI, under hensyntagen til køretøjernes opbygningsstade.

Etapevis typegodkendelse gælder også for nye køretøjer, der er ombygget eller ændret af en anden fabrikant.

Procedurerne i bilag XVII finder anvendelse.

3. For hver enkel type køretøj skal den godkendende myndighed:

a) udfylde alle de relevante afsnit af EF-typegodkendelsesattesten, herunder bilaget med prøvningsresultater, i overensstemmelse med den model, der findes i bilag VIII

b) samle og kontrollere indholdet af indekset til informationspakken

c) uden ubegrundet forsinkelse udstede den udfyldte attest med bilag til ansøgeren.

4. I tilfælde af en EF-typegodkendelse, i forbindelse med hvilken der i overensstemmelse med artikel 20, artikel 22 eller bilag XI er blevet pålagt begrænsninger med hensyn til gyldigheden eller givet fritagelser for visse bestemmelser i retsakterne, skal EF-typegodkendelsesattesten indeholde oplysninger om sådanne begrænsninger eller fritagelser.

5. Hvis oplysningerne i informationsmappen specificerer bestemmelser for køretøjer til særlig brug som angivet i bilag XI, skal EF-typegodkendelsesattesten indeholde oplysninger om sådanne bestemmelser.

6. Hvis fabrikanten vælger den blandede godkendelsesprocedure, skal den godkendende myndighed i del III i det oplysningsskema, for hvilket der findes en model i bilag III, udfylde de referencer fra prøvningsrapporter, der er udarbejdet i henhold til retsakter, for hvilke der ikke findes nogen EF-typegodkendelsesattest.

7. Hvis fabrikanten vælger proceduren for enkelttrinsgodkendelse, skal den godkendende myndighed opstille en liste over gældende retsakter i henhold til modellen i tillægget til bilag VI, og denne liste skal vedføjes EF-typegodkendelsesattesten.

Artikel 10

Særlige bestemmelser vedrørende systemer, komponenter eller separate tekniske enheder

1. Medlemsstaterne udsteder en EF-typegodkendelse for et system, som svarer til specifikationerne i informationsmappen, og som opfylder de tekniske krav i det relevante særdirektiv eller den relevante forordning, der er foreskrevet i bilag IV eller bilag XI.

2. Medlemsstaterne udsteder en EF-typegodkendelse for en komponent eller separat teknisk enhed, som gælder for en komponent eller en separat teknisk enhed, som svarer til specifikationerne i informationsmappen, og som opfylder de tekniske krav i det relevante særdirektiv eller den relevante forordning, der er foreskrevet i bilag IV.

▼B

3. Hvis komponenter eller separate tekniske enheder, uanset om de er beregnet til reparation, service eller vedligeholdelse, også er omfattet af en typegodkendelse af et system med hensyn til et køretøj, kræves der for disse ingen yderligere godkendelse for en komponent eller en separat teknisk enhed, medmindre dette kræves i den relevante retsakt.

4. Hvis en komponent eller separat teknisk enhed kun kan fungere efter hensigten eller udvise sine særlige egenskaber i forbindelse med andre af køretøjets dele, og hvis kontrol af opfyldelse af kravene derfor kun kan foretages, når komponenten eller den separate tekniske enhed er koblet sammen med andre af køretøjets dele, skal EF-typegodkendelsen af komponenten eller den separate tekniske enhed begrænses tilsvarende. På EF- typegodkendelsesattesten skal der i så fald anføres eventuelle begrænsninger i dens anvendelse og eventuelle særlige monteringsforskrifter. Når en sådan komponent eller separat teknisk enhed monteres af køretøjets fabrikant, kontrolleres det på tidspunktet for typegodkendelsen af køretøjet, at disse begrænsninger og monteringsforskrifter er overholdt.

Artikel 11

Prøvninger med henblik på EF-typegodkendelse

1. De udpegede tekniske tjenester påviser ved passende prøvninger, at de tekniske forskrifter i dette direktiv og i de retsakter, der er opført i bilag IV, er overholdt.

Prøvningsprocedurerne og det særlige udstyr og de særlige værktøjer, der er nødvendige for at udføre disse prøvninger, beskrives i hver enkelt af retsakterne.

2. De krævede prøvninger udføres på køretøjer, komponenter og separate tekniske enheder, som er repræsentative for den type, der ønskes godkendt.

Fabrikanten kan dog efter aftale med den godkendende myndighed udvælge et køretøj, et system, en komponent eller en separat teknisk enhed, som ikke er repræsentativ for den type, der ønskes godkendt, men som kombinerer en række af de mest ugunstige træk med hensyn til det krævede præstationsniveau. Der kan anvendes virtuelle prøvningsmetoder til støtte for beslutningstagning under udvælgelsesprocessen.

3. Som alternativ til de prøvningsprocedurer, der er nævnt i stk. 1, og efter aftale med den godkendende myndighed kan der, hvis fabrikanten anmoder om det, anvendes virtuelle prøvningsmetoder i forbindelse med de retsakter, der opført i bilag XVI.

4. De generelle betingelser, som virtuelle prøvningsmetoder skal opfylde, er fastlagt i tillæg 1 til bilag XVI.

For hver enkelt af de retsakter, der er opført i bilag XVI, fastlægges de specifikke prøvningsbetingelser og de tilhørende administrative bestemmelser i tillæg 2 til dette bilag.

▼B

5. Kommissionen udarbejder listen over de retsakter, i forbindelse med hvilke det er tilladt at anvende virtuelle prøvningsmetoder, de specifikke betingelser herfor og de tilhørende administrative bestemmelser herom. Disse foranstaltninger, som har til formål at ændre ikke-væsentlige bestemmelser i dette direktiv, bl.a. ved at supplere det, fastlægges og ajourføres efter forskriftsproceduren med kontrol, der er nævnt i artikel 40, stk. 2.

Artikel 12

Sikring af produktionens overensstemmelse

1. Når en medlemsstat udsteder en EF-typegodkendelse, skal den træffe de fornødne foranstaltninger, jf. bilag X, for, om nødvendigt i samarbejde med de godkendende myndigheder i de øvrige medlemsstater, at kontrollere, om der er truffet passende forholdsregler til sikring af, at de producerede køretøjer, systemer, komponenter og separate tekniske enheder er i overensstemmelse med den godkendte type.

2. Den medlemsstat, der har udstedt en EF-typegodkendelse, skal for denne godkendelse træffe de fornødne foranstaltninger, jf. bilag X, for, om nødvendigt i samarbejde med de godkendende myndigheder i de øvrige medlemsstater, at kontrollere, at de forholdsregler, der er omhandlet i stk. 1, stadig er passende, og at de producerede køretøjer, systemer, komponenter og separate tekniske enheder stadig er i overensstemmelse med den godkendte type.

Kontrol med, at produktionen er i overensstemmelse med den godkendte type, begrænses til de procedurer, der er anført i bilag X, og i de retsakter, der indeholder specielle krav herom. I denne forbindelse kan den godkendende myndighed i den medlemsstat, der har udstedt EF-typegodkendelsen, udføre enhver kontrol eller prøvning, der er forskrevet i en af de retsakter, der er opført i bilag IV eller i bilag XI, på prøveeksemplarer udtaget hos fabrikanten, herunder i fabrikantens produktionsanlæg.

3. Når en medlemsstat, der har udstedt en EF-typegodkendelse, fastslår, at de forholdsregler, der er nævnt i stk. 1, ikke finder anvendelse, afviger væsentligt fra de vedtagne forholdsregler og kontrolplaner eller ikke længere finder anvendelse, selv om produktionen ikke er ophørt, skal denne medlemsstat træffe de fornødne foranstaltninger, herunder inddragelse af typegodkendelser, for at sikre, at proceduren for produktionens overensstemmelse er fulgt korrekt.

KAPITEL V

ÆNDRINGER AF EF-TYPEGODKENDELSER

Artikel 13

Almindelige bestemmelser

1. Fabrikanten meddeler straks den medlemsstat, der har udstedt EF-typegodkendelsen, alle ændringer i de oplysninger, der er registreret i informationspakken. Denne medlemsstat afgør i overensstemmelse med de regler, der er beskrevet i dette kapitel, hvilken procedure der skal følges. Hvis det er nødvendigt, kan medlemsstaten efter samråd med fabrikanten beslutte, at der skal udstedes en ny EF-typegodkendelse.

▼B

2. Ansøgning om ændring af en EF-typegodkendelse indgives udelukkende til den medlemsstat, der har udstedt den oprindelige EF-typegodkendelse.

3. Finder den pågældende medlemsstat, at det for at foretage en ændring er nødvendigt at foretage nye inspektioner eller prøvninger, underretter den fabrikanten herom. De procedurer, der er nævnt i artikel 14 og 15, finder først anvendelse, når de påkrævede nye inspektioner eller prøvninger er gennemført med et tilfredsstillende resultat.

Artikel 14

Særlige bestemmelser vedrørende køretøjer

1. Er der sket ændringer i nogle af de oplysninger, der er registreret i en informationspakke, betegnes ændringen som en »revision«.

I sådanne tilfælde udsteder den godkendende myndighed det nødvendige rettelsesblad til informationspakken, idet hvert enkelt rettelsesblad mærkes tydeligt med ændringens art og datoen for den nye udstedelse. En samlet, ajourført version af informationspakken ledsaget af en nøjagtig beskrivelse af ændringens art anses for at opfylde dette krav.

2. Revisionen betegnes som en »udvidelse«, hvis der ud over bestemmelserne i stk. 1:

a) kræves yderligere inspektioner eller nye prøvninger

b) er foretaget ændringer i EF-typegodkendelsesattesten, bortset fra i bilagene

c) træder nye krav i kraft i henhold til en af de retsakter, der finder anvendelse på den godkendte køretøjstype.

I sådanne tilfælde udsteder den godkendende myndighed en revideret EF-typegodkendelsesattest, der forsynes med et udvidelsesnummer, der stiger fortløbende i overensstemmelse med antallet af successive udvidelser, der allerede er foretaget.

Godkendelsesattesten skal tydeligt angive årsagen til udvidelsen og datoen for den nye udstedelse.

3. Hver gang der udstedes ændrede blade eller udsendes en samlet, ajourført version, rettes også indekset til informationspakken, der er knyttet til typegodkendelsesattesten, således at datoen for den seneste udvidelse eller revision eller datoen for den seneste konsolidering af den ajourførte version er angivet.

4. Der kræves ingen ændring af godkendelsen af en køretøjstype, hvis de nye krav, der er nævnt i stk. 2, litra c), rent teknisk ikke er relevante for den pågældende type køretøj eller vedrører andre klasser af køretøjer end den klasse, som det pågældende køretøj hører ind under.

▼B

Artikel 15

Særlige bestemmelser vedrørende systemer, komponenter og separate tekniske enheder

1. Er der sket ændringer i nogle af oplysningerne i informationspakken, betegnes ændringen som en »revision«.

I sådanne tilfælde udsteder den godkendende myndighed de nødvendige rettelsesblade til informationspakken, idet hvert enkelt rettelsesblad mærkes tydeligt med ændringens art og datoen for den nye udstedelse. En samlet, ajourført version af informationspakken ledsaget af en nøjagtig beskrivelse af ændringens art anses for at opfylde dette krav.

2. En revision betegnes som en »udvidelse«, hvis der ud over bestemmelserne i stk. 1:

a) kræves yderligere inspektioner eller nye prøvninger

b) er foretaget ændringer i EF-typegodkendelsesattesten, bortset fra i bilagene

c) træder nye krav i kraft i henhold til en af de retsakter, der finder anvendelse på det godkendte system, den godkendte komponent eller den godkendte separate tekniske enhed.

I sådanne tilfælde udsteder den godkendende myndighed en revideret EF-typegodkendelsesattest, der forsynes med et udvidelsesnummer, der stiger fortløbende i overensstemmelse med antallet af successive udvidelser, der allerede er udstedt. Hvis ændringen er nødvendiggjort af anvendelsen af stk. 2, litra c), skal tredje sektion i godkendelsesnummeret ajourføres.

Godkendelsesattesten skal tydeligt angive årsagen til udvidelsen og datoen for den nye udstedelse.

3. Hver gang der udstedes ændrede blade eller udsendes en samlet, ajourført version, rettes også indekset til informationspakken, der er knyttet til typegodkendelsesattesten, således at datoen for den seneste udvidelse eller revision eller datoen for den seneste konsolidering af den ajourførte version fremgår.

Artikel 16

Udstedelse og meddelelse af ændringer

1. Hvis der foretages en udvidelse, ajourfører den godkendende myndighed alle relevante sektioner i EF-typegodkendelsesattesten, bilagene hertil samt indekset til informationspakken. Den ajourførte attest og bilagene hertil udstedes til ansøgeren uden ubegrundet forsinkelse.

2. Hvis der er tale om en revision, udsteder den godkendende myndighed uden ubegrundet forsinkelse de reviderede dokumenter eller eventuelt den samlede ajourførte version, herunder det reviderede indeks til informationspakken, til ansøgeren.

3. Den godkendende myndighed underretter de godkendende myndigheder i de andre medlemsstater om enhver ændring af EF-typegodkendelser efter de procedurer, der er nævnt i artikel 8.

▼B

KAPITEL VI

GYLDIGHEDEN AF EN EF-TYPEGODKENDELSE AF KØRETØJER

Artikel 17

Gyldighedens ophør

1. En EF-typegodkendelse af et køretøj ophører med at være gyldig i et af følgende tilfælde:

a) når nye krav i en retsakt, som finder anvendelse på det godkendte køretøj, bliver obligatoriske i forbindelse med registrering, salg eller ibrugtagning af nye køretøjer, og det ikke er muligt at ajourføre godkendelsen i overensstemmelse hermed

b) når produktionen af det godkendte køretøj ophører definitivt og frivilligt

c) når godkendelsens gyldighed udløber som følge af en særlig begrænsning.

2. Hvis det kun er en variant inden for en type eller en version inden for en variant, der bliver ugyldig, mister EF-typegodkendelsen af det pågældende køretøj kun sin gyldighed for så vidt angår den pågældende variant eller version.

3. Når produktionen af en køretøjstype ophører definitivt, underretter fabrikanten den godkendende myndighed, der har udstedt EF-typegodkendelsen for dette køretøj. Efter modtagelse af meddelelsen om ophør underretter myndigheden inden for en frist på 20 arbejdsdage de godkendende myndigheder i de andre medlemsstater.

Artikel 27 finder kun anvendelse i tilfælde af ophør under de omstændigheder, der er angivet i stk. 1, litra a), i nærværende artikel.

4. Hvis en EF-typegodkendelse af et køretøj er ved at blive ugyldig, underretter fabrikanten, med forbehold af bestemmelserne i stk. 3, den godkendende myndighed, der har udstedt typegodkendelsen.

Den godkendende myndighed meddeler uden ubegrundet forsinkelse alle relevante oplysninger til de godkendende myndigheder i de andre medlemsstater, således at artikel 27 i givet fald kan finde anvendelse. I denne meddelelse angives navnlig produktionsdatoen og identifikationsnummeret på det sidste køretøj, der er produceret.

KAPITEL VII

TYPEATTEST OG MÆRKNING

Artikel 18

Typeattest

1. I sin egenskab af indehaver af en EF-typegodkendelsesattest for et køretøj leverer fabrikanten en typeattest, der skal ledsage hvert færdigopbygget, delvis opbygget eller trinvis færdigopbygget køretøj, som produceres i overensstemmelse med den godkendte køretøjstype.

▼B

For delvis opbyggede og trinvis færdigopbyggede køretøjer udfylder fabrikanten kun de punkter på typeattestens side 2, som vedrører dele, der er tilføjet eller ændret i forhold til det foregående godkendelsestrin, og vedføjer i givet fald alle typeattester på det forudgående trin til typeattesten.

2. Typeattesten skal udfærdiges på et af Fællesskabernes officielle sprog. En medlemsstat kan anmode om, at typeattesten oversættes til et eller flere af dens egne sprog.

3. Typeattesten skal udføres på en sådan måde, at falskneri forhindres. Det papir, som anvendes, skal derfor enten være beskyttet med kulørt grafik eller forsynet med et vandmærke i form af fabrikantens identifikationsmærke.

4. Hele typeattesten udfyldes, og den må ikke indeholde begrænsninger med hensyn til køretøjets brug, bortset fra begrænsninger i henhold til en retsakt.

5. Typeattesten for køretøjer, som er godkendt efter bestemmelserne i artikel 20, stk. 2, som beskrevet i bilag IX, del I, skal som overskrift have »For færdigopbyggede/trinvis færdigopbyggede køretøjer typegodkendt i henhold til artikel 20 (foreløbig godkendelse)«.

6. Typeattesten for køretøjer, som er godkendt i overensstemmelse med artikel 22, som beskrevet i bilag IX, del I, skal som overskrift have »For færdigopbyggede/trinvis færdigopbyggede køretøjer typegodkendt i små serier«, og i nærheden heraf anføres produktionsåret efterfulgt af et serienummer mellem 1 og den grænse, der er angivet i tabellen i bilag XII, som for hvert produktionsår viser det pågældende køretøjs placering i den produktion, der er tildelt for dette år.

7. Med forbehold af bestemmelserne i stk. 1 kan fabrikanten fremsende data eller oplysninger i typeattesten elektronisk til medlemsstatens registreringsmyndighed.

8. Kun fabrikanten må udstede en genpart af typeattesten. Ordet »genpart« skal være tydeligt og synligt angivet på forsiden af genparten af typeattesten.

Artikel 19

EF-typegodkendelsesmærke

1. Fabrikanten af en komponent eller en separat teknisk enhed, uanset om den indgår i et system, anbringer EF-typegodkendelsesmærket på alle komponenter og enheder, der fremstilles i overensstemmelse med den godkendte type, når dette kræves i det relevante særdirektiv eller den relevante forordning.

2. Såfremt EF-typegodkendelsesmærket ikke er påkrævet, anbringer fabrikanten mindst sit fabriks- eller firmamærke og typenummer og/eller et identifikationsnummer.

▼B

3. EF-typegodkendelsesmærket sammensættes i overensstemmelse med tillægget til bilag VII.

KAPITEL VIII

NYE TEKNOLOGIER ELLER PRINCIPPER, DER ER UFORENELIGE MED SÆRDIREKTIVER

Artikel 20

Undtagelser for nye teknologier eller nye principper

1. Medlemsstaterne kan på fabrikantens anmodning udstede en EF-typegodkendelse for en type system, komponent eller separat teknisk enhed, hvori indgår teknologier eller principper, som er uforenelige med en eller flere af de retsakter, der er opført i bilag IV, del I, forudsat at Kommissionen giver bemyndigelse hertil efter proceduren i artikel 40, stk. 3.

2. I afventen af, om en sådan bemyndigelse gives eller ej, kan medlemsstaten udstede en foreløbig godkendelse, der kun er gyldig på dens område, for den type køretøj, der er omfattet af den undtagelse, der ansøges om, forudsat at den straks underretter Kommissionen og de andre medlemsstater herom ved hjælp af en fil, der indeholder følgende elementer:

a) en begrundelse for, hvorfor de pågældende teknologier eller principper forhindrer systemet, komponenten eller den separate tekniske enhed i at være i overensstemmelse med kravene

b) en beskrivelse af, hvilke sikkerheds- og miljøaspekter der berøres, og hvilke foranstaltninger der er truffet

c) en beskrivelse af de prøvninger og prøvningsresultater, der godtgør, at der i forhold til de krav, fra hvilke der anmodes om en undtagelse, er sikret et mindst lige så højt sikkerheds- og miljøbeskyttelsesniveau.

3. Andre medlemsstater kan beslutte at acceptere den foreløbige godkendelse, der er nævnt i stk. 2, på deres område.

4. I overensstemmelse med proceduren i artikel 40, stk. 3, beslutter Kommissionen, om den pågældende medlemsstat skal gives tilladelse til at udstede en EF-typegodkendelse for den pågældende type køretøj.

Om fornødent skal det i beslutningen også angives, om dens gyldighed er underlagt nogen begrænsninger, som f.eks. frister. I alle tilfælde må godkendelsens gyldighed ikke være mindre end 36 måneder.

Hvis Kommissionen beslutter at nægte godkendelse, giver medlemsstaten omgående indehaveren af den foreløbige typegodkendelse, der er nævnt i denne artikels stk. 2, meddelelse om, at den foreløbige godkendelse vil blive tilbagekaldt 6 måneder efter datoen for Kommissionens afgørelse. Køretøjer, der er fremstillet i overensstemmelse med den foreløbige godkendelse, inden den er blevet tilbagekaldt, skal kunne registreres, sælges eller tages i brug i de medlemsstater, der har accepteret den foreløbige godkendelse.

▼B

5. Denne artikel finder ikke anvendelse, hvis et system, en komponent eller en separat teknisk enhed er i overensstemmelse med et UNECE-regulativ, som er blevet tiltrådt af Fællesskabet.

Artikel 21

Påkrævede foranstaltninger

1. Hvis Kommissionen finder, at der er gode grunde til at tillade en undtagelse i henhold til artikel 20, træffer den omgående de nødvendige foranstaltninger for at tilpasse de berørte særdirektiver eller forordninger til den teknologiske udvikling. Disse foranstaltninger, som har til formål at ændre ikke væsentlige elementer i de særdirektiver eller forordninger, der er opført i del I i bilag IV, vedtages efter forskriftsproceduren med kontrol i artikel 40, stk. 2.

Hvis undtagelsen i henhold til artikel 20 har relation til et UNECE-regulativ, foreslår Kommissionen en ændring af det relevante UNECE-regulativ efter den procedure, der er fastlagt i den reviderede 1958-overenskomst.

2. Så snart de relevante retsakter er blevet ændret, ophæves enhver begrænsning vedrørende undtagelsen omgående.

Hvis der ikke er taget de nødvendige skridt til at tilpasse retsakterne, kan gyldigheden af en undtagelse udvides efter anmodning fra den medlemsstat, som udstedte godkendelsen, gennem endnu en beslutning efter proceduren i artikel 40, stk. 3.

KAPITEL IX

KØRETØJER PRODUCERET I SMÅ SERIER

Artikel 22

EF-typegodkendelse af små serier

1. På fabrikantens anmodning og inden for de kvantitative begrænsninger, der er anført i bilag XII, del A, afsnit 1, udsteder medlemsstaterne i overensstemmelse med den i artikel 6, stk. 4, omhandlede procedure en EF-typegodkendelse, hvis en type køretøj mindst opfylder de krav, der er anført i del I i tillægget til bilag IV.

2. Stk. 1 finder ikke anvendelse på køretøjer til særlig brug.

3. EF-typegodkendelsesattesterne nummereres i henhold til bilag VII.

Artikel 23

National typegodkendelse af små serier

1. Hvis der er tale om køretøjer produceret inden for de kvantitative grænser, der er fastsat i bilag XI, del A, afsnit 2, kan medlemsstaterne meddele fritagelse for en eller flere af bestemmelserne i en eller flere af de retsakter, der er opført i bilag IV eller XI, forudsat at de fastsætter relevante alternative krav.

▼B

Ved »alternative krav« forstås administrative bestemmelser og tekniske krav, der har til formål at sikre et trafiksikkerheds- og miljøbeskyttelsesniveau, som i det omfang, det er praktisk muligt, svarer til det niveau, der gælder i henhold til bestemmelserne i bilag IV eller bilag XI.

2. Medlemsstaterne kan, hvis der er tale om de køretøjer, der henvises til i stk. 1, fritage for en eller flere af bestemmelserne i dette direktiv.

3. Der kan kun fritages for de bestemmelser, der er nævnt i stk. 1 og 2, hvis en medlemsstat har rimelige grunde til at gøre det.

4. Med henblik på typegodkendelse af køretøjer i henhold til denne artikel skal medlemsstaterne acceptere systemer, komponenter eller separate tekniske enheder, der er typegodkendt i overensstemmelse med de retsakter, der er opført i bilag IV.

5. På typegodkendelsesattesten angives arten af de fritagelser, der er indrømmet i medfør af stk. 1 og 2.

Typegodkendelsesattesten, for hvilken der findes en model i bilag VI, må ikke have overskriften »EF-typegodkendelsesattest for en køretøjstype«. Godkendelsesattesterne nummereres dog i henhold til bilag VII.

6. Gyldigheden af en typegodkendelse skal begrænses til den medlemsstat, der har udstedt den. Hvis fabrikanten anmoder herom, fremsender den godkendende myndighed dog med anbefalet brev eller elektronisk post en kopi af typegodkendelsesattesten og dens bilag til de godkendende myndigheder i de af fabrikanten angivne medlemsstater.

Inden for en frist på 60 dage efter modtagelsen beslutter en sådan medlemsstat, om den accepterer typegodkendelsen eller ej. Den meddeler formelt sin beslutning til den godkendende myndighed, der er nævnt i første afsnit.

En medlemsstat må ikke nægte en typegodkendelse, medmindre den har rimelige grunde til at mene, at de tekniske bestemmelser, som køretøjet er godkendt på grundlag af, ikke svarer til dens egne bestemmelser.

7. Efter anmodning fra en ansøger, der ønsker at sælge, registrere eller ibrugtage et køretøj i en anden medlemsstat, sender den medlemsstat, der har udstedt godkendelsen, ansøgeren en kopi af typegodkendelsesattesten, herunder informationspakken.

En medlemsstat skal tillade salg, registrering eller ibrugtagning af et sådant køretøj, medmindre den har rimelige grunde til at mene, at de tekniske bestemmelser, som køretøjet er godkendt på grundlag af, ikke svarer til dens egne bestemmelser.

▼B

KAPITEL X

INDIVIDUELLE GODKENDELSER

Artikel 24

Individuelle godkendelser

1. Medlemsstaterne kan undtage et bestemt køretøj, uanset om det er unikt eller ej, fra opfyldelsen af en eller flere bestemmelser i dette direktiv eller af en eller flere af de retsakter, der er opført i bilag IV eller bilag XI, forudsat at de pålægger alternative krav.

Der kan kun fritages for de bestemmelser, der er nævnt i afsnit 1, hvis en medlemsstat har rimelige grunde til at gøre det.

Ved »alternative krav« forstås administrative bestemmelser og tekniske krav, der har til formål at sikre et trafiksikkerheds- og miljøbeskyttelsesniveau, som i det omfang, det er praktisk muligt, svarer til det niveau, der gælder efter bestemmelserne i bilag IV eller bilag XI.

2. Medlemsstaterne skal ikke udføre destruktive prøvninger. De skal gøre brug af alle relevante oplysninger fra ansøgeren, som viser, at de alternative krav er opfyldt.

3. Medlemsstaterne skal acceptere enhver EF-typegodkendelse for et system, en komponent eller en separat teknisk enhed i stedet for de alternative krav.

4. En ansøgning om individuel godkendelse indsendes af fabrikanten eller køretøjets ejer eller af en person, der handler på deres vegne, forudsat at denne person er etableret i Fællesskabet.

5. En medlemsstat udsteder en individuel godkendelse, hvis køretøjet svarer til den beskrivelse, der er vedlagt ansøgningen, og opfylder de gældende tekniske krav, og skal uden ubegrundet forsinkelse udstede en individuel godkendelsesattest.

Formatet af den individuelle godkendelsesattest skal baseres på den model for EF-typegodkendelsesattest, der er vist i bilag VI, og skal mindst indeholde de oplysninger, der er nødvendige for at udfylde den ansøgning om registrering, der er truffet bestemmelse om i Rådets direktiv 1999/37/EF af 29. april 1999 om registreringsdokumenter for motorkøretøjer ([1]). Individuelle godkendelsesattester må ikke have overskriften »EF-godkendelse af køretøj«.

En individuel godkendelsesattest mærkes med det pågældende køretøjs identifikationsnummer.

6. Gyldigheden af en individuel godkendelse skal begrænses til den medlemsstat, der har udstedt den.

Hvis en ansøger ønsker at sælge, registrere eller ibrugtage et køretøj med en individuel godkendelse i en anden medlemsstat, skal den medlemsstat, der har udstedt godkendelsen, på anmodning sende ansøgeren en redegørelse for de tekniske bestemmelser, som køretøjet er godkendt på grundlag af.

([1]) EFT L 138 af 1.6.1999, s. 57. Senest ændret ved direktiv 2006/103/EF (EUT L 363 af 20.12.2006, s. 344).

▼B

For så vidt angår et køretøj, som en medlemsstat har udstedt en individuel godkendelse for efter bestemmelserne i denne artikel, skal en anden medlemsstat tillade, at køretøjet sælges, registreres eller ibrugtages, medmindre den har rimelige grunde til at mene, at de tekniske bestemmelser, som køretøjet er godkendt på grundlag af, ikke svarer til dens egne bestemmelser.

7. På anmodning af fabrikanten eller ejeren af køretøjet skal medlemsstaterne udstede en individuel godkendelse for et køretøj, der opfylder bestemmelserne i dette direktiv og de retsakter, der er opført i bilag IV eller bilag XI.

Medlemsstaterne skal i så fald acceptere den individuelle godkendelse og tillade salg, registrering og ibrugtagning af køretøjet.

8. Bestemmelserne i denne artikel kan anvendes på køretøjer, der er typegodkendt i overensstemmelse med dette direktiv, og som er blevet ændret inden deres første registrering eller ibrugtagning.

Artikel 25

Særlige bestemmelser

1. Den procedure, der er fastsat i artikel 24, kan anvendes på et bestemt køretøj på de forskellige trin i færdigopbygningen af et køretøj i overensstemmelse med den etapevise typegodkendelsesprocedure.

2. Den procedure, der er fastsat i artikel 24, må ikke erstatte et mellemtrin inden for den normale sekvens i en etapevis typegodkendelsesprocedure og må ikke finde anvendelse med henblik på at opnå godkendelse af første trin af et køretøj.

KAPITEL XI

REGISTRERING, SALG OG IBRUGTAGNING

Artikel 26

Registrering, salg og ibrugtagning af køretøjer

1. Med forbehold af bestemmelserne i artikel 29 og 30 må medlemsstaterne kun registrere og tillade salg og ibrugtagning af køretøjer, hvis de ledsages af en gyldig typeattest udstedt i overensstemmelse med artikel 18.

Medlemsstaterne skal tillade salg af delvis opbyggede køretøjer, men kan nægte endelig registrering og ibrugtagning, indtil køretøjerne er færdigopbygget.

2. Køretøjer, der er undtaget fra kravet om en typeattest, må kun registreres, sælges eller ibrugtages, hvis de opfylder de relevante tekniske krav i dette direktiv.

▼B

3. For så vidt angår køretøjer fremstillet i små serier må antallet af køretøjer, der registreres, sælges eller ibrugtages inden for et enkelt år, ikke overstige det antal enheder, der er angivet i bilag XII, del A.

Artikel 27

Registrering, salg og ibrugtagning af restkøretøjer

1. Med forbehold af de grænser, der er angivet i bilag XII, del B, kan medlemsstaterne for en begrænset periode registrere og tillade salg eller ibrugtagning af køretøjer, der svarer til en køretøjstype, for hvilken EF-typegodkendelsen ikke længere er gyldig.

Første afsnit gælder kun for køretøjer inden for Fællesskabets område, der var omfattet af en gyldig EF-typegodkendelse på fremstillingstidspunktet, men som ikke var blevet registreret eller ibrugtaget, før den pågældende EF-typegodkendelse mistede sin gyldighed.

2. Muligheden i stk. 1 er begrænset til en periode på 12 måneder for færdigopbyggede køretøjer og til 18 måneder for trinvis færdigopbyggede køretøjer, fra den dato, hvor EF-typegodkendelsen blev ugyldig.

3. En fabrikant, der ønsker at anvende bestemmelserne i stk. 1, indgiver en ansøgning herom til de kompetente myndigheder i hver af de medlemsstater, som berøres af ibrugtagningen af sådanne køretøjer. I ansøgningen angives de tekniske eller økonomiske grunde, der er til hinder for, at køretøjerne er i overensstemmelse med de nye tekniske krav.

Inden for en periode på tre måneder fra modtagelsen af en sådan ansøgning afgør de berørte medlemsstater, hvorvidt og for hvilket antal køretøjer de tillader, at disse køretøjer registreres inden for deres område.

4. Stk. 1, 2 og 3 finder tilsvarende anvendelse på køretøjer, der var omfattet af en national typegodkendelse, men som ikke var blevet registreret eller ibrugtaget, før denne godkendelse ophørte med at være gyldig i medfør af artikel 45, som følge af den obligatoriske gennemførelse af EF-typegodkendelsesproceduren.

5. Medlemsstaterne anvender passende foranstaltninger for at sikre, at antallet af køretøjer, der registreres eller tages i brug inden for rammerne af den i denne artikel omhandlede procedure, kontrolleres effektivt.

Artikel 28

Salg og ibrugtagning af komponenter og separate tekniske enheder

1. Medlemsstaterne må kun tillade salg og ibrugtagning af komponenter og separate tekniske enheder, hvis og kun hvis de opfylder kravene i de relevante retsakter og er behørigt mærket i overensstemmelse med artikel 19.

▼B

2. Stk. 1 anvendes ikke i forbindelse med komponenter eller separate tekniske enheder, som er fremstillet eller specielt konstrueret til nye køretøjer, som ikke er omfattet af dette direktiv.

3. Uanset stk. 1 kan medlemsstaterne tillade salg og ibrugtagning af komponenter eller separate tekniske enheder, der er undtaget fra en eller flere bestemmelser i en retsakt i medfør af artikel 20 eller er beregnet til montering på køretøjer, der er omfattet af godkendelser i henhold til artikel 22, 23 eller 24 for så vidt angår den pågældende komponent eller separate tekniske enhed.

4. Uanset stk. 1 og medmindre andet er fastsat i en retsakt, kan medlemsstaterne tillade salg og ibrugtagning af komponenter eller separate tekniske enheder, der er beregnet til montering på køretøjer, der på tidspunktet for deres ibrugtagning ifølge nærværende direktiv eller direktiv 70/156/EØF ikke var underlagt obligatorisk EF-typegodkendelse.

KAPITEL XII

BESKYTTELSESKLAUSULER

Artikel 29

Køretøjer, systemer, komponenter eller separate tekniske enheder, der er i overensstemmelse med dette direktiv

1. En medlemsstat, der godtgør, at nye køretøjer, systemer, komponenter eller separate tekniske enheder udgør en alvorlig fare for færdselssikkerheden eller i alvorlig grad skader miljøet eller folkesundheden, selv om de er i overensstemmelse med de gældende krav eller er korrekt mærket, kan i et tidsrum på højst seks måneder nægte registrering af sådanne køretøjer eller nægte at tillade salg eller ibrugtagning af sådanne køretøjer, komponenter eller separate tekniske enheder på sit område.

I sådanne tilfælde underretter den pågældende medlemsstat omgående fabrikanten, de øvrige medlemsstater og Kommissionen herom, idet den angiver grundene til sin beslutning, og navnlig om denne skyldes:

— mangler i de relevante retsakter, eller

— fejlagtig anvendelse af de relevante krav.

2. Kommissionen hører hurtigst muligt de berørte parter og navnlig den godkendende myndighed, der udstedte typegodkendelsen, for at forberede en afgørelse.

3. Hvis de i stk. 1 omhandlede foranstaltninger tilskrives mangler i de relevante retsakter, træffes der passende foranstaltninger som følger:

— hvis der er tale om direktiver eller forordninger i del I i bilag IV, ændrer Kommissionen dem efter forskriftsproceduren med kontrol i artikel 40, stk. 2

▼B

— hvis der er tale om UNECE-regulativer, foreslår Kommission de nødvendige udkast til ændringer af de relevante UNECE-regulativer efter den procedure, der finder anvendelse i henhold til den reviderede 1958-overenskomst.

4. Hvis de i stk. 1 omhandlede foranstaltninger tilskrives fejlagtig anvendelse af de relevante krav, træffer Kommissionen de fornødne foranstaltninger for at sikre overensstemmelse med de pågældende krav.

Artikel 30

Køretøjer, systemer, komponenter eller separate tekniske enheder, der ikke er i overensstemmelse med den godkendte type

1. Konstaterer en medlemsstat, som har udstedt en EF-typegodkendelse, at nye køretøjer, systemer, komponenter eller separate tekniske enheder, som er ledsaget af en typeattest eller er forsynet med et godkendelsesmærke, ikke er i overensstemmelse med den type, den har godkendt, træffer den de foranstaltninger, herunder om nødvendigt inddragelse af typegodkendelsen, der er nødvendige for, at de køretøjer, systemer, komponenter eller separate tekniske enheder, der produceres, bringes i overensstemmelse med den godkendte type. Den godkendende myndighed i den pågældende medlemsstat underretter de godkendende myndigheder i de øvrige medlemsstater om de trufne foranstaltninger.

2. For så vidt angår stk. 1 anses afvigelser fra oplysningerne i EF-typegodkendelsesattesten eller informationspakken for at udgøre en manglende overensstemmelse med den godkendte type.

Et køretøj anses ikke for at afvige fra den godkendte type, hvis de relevante retsakter tillader tolerancer, og disse tolerancer overholdes.

3. Godtgør en medlemsstat, at nye køretøjer, komponenter eller separate tekniske enheder, som er ledsaget af en typeattest eller forsynet med et godkendelsesmærke, ikke er i overensstemmelse med den godkendte type, kan den anmode den medlemsstat, der har udstedt EF-typegodkendelsen, om at kontrollere, om de køretøjer, systemer, komponenter eller separate tekniske enheder, der er under fremstilling, fortsat er i overensstemmelse med den godkendte type. Efter modtagelse af en sådan anmodning træffer den pågældende medlemsstat snarest muligt og under alle omstændigheder senest seks måneder efter, at anmodningen er fremsat, de fornødne foranstaltninger.

4. Den godkendende myndighed skal i nedenstående tilfælde anmode den medlemsstat, der har typegodkendt systemet, komponenten, den separate tekniske enhed eller det delvis opbyggede køretøj, om at træffe de nødvendige foranstaltninger for at sikre, at de køretøjer, der er under fremstilling, på ny bringes i overensstemmelse med den godkendte type:

a) såfremt et køretøjs manglende overensstemmelse i forbindelse med EF-typegodkendelse af en køretøjstype udelukkende skyldes et systems, en komponents eller en separat teknisk enheds manglende overensstemmelse, eller

b) såfremt et trinvis færdigopbygget køretøjs manglende overensstemmelse i forbindelse med etapevis typegodkendelse udelukkende skyldes manglende overensstemmelse for et system, en komponent eller en separat teknisk enhed, der er en del af det delvis opbyggede køretøj, eller for selve det delvis opbyggede køretøj.

▼B

Efter modtagelse af en sådan anmodning træffer den pågældende medlemsstat de fornødne foranstaltninger, om nødvendigt i samarbejde med den medlemsstat, der har fremsat anmodningen, snarest muligt og under alle omstændigheder senest seks måneder efter, at anmodningen er fremsat. Såfremt det fastslås, at der er manglende overensstemmelse, skal den godkendende myndighed i den medlemsstat, der har udstedt EF-typegodkendelse for systemet, komponenten eller den separate tekniske enhed, eller som godkendte det delvis opbyggede køretøj, træffe de i stk. 1 omhandlede foranstaltninger.

5. De godkendende myndigheder underretter inden for en frist på 20 arbejdsdage hinanden om enhver inddragelse af en EF-typegodkendelse og grundene hertil.

6. Bestrider den medlemsstat, der har udstedt EF-typegodkendelsen, den manglende overensstemmelse, som den er blevet underrettet om, bestræber de involverede medlemsstater sig på at forlige tvisten. Kommissionen holdes underrettet og foretager om nødvendigt høringer for at nå frem til en løsning.

Artikel 31

Salg og ibrugtagning af dele eller udstyr, der kan udgøre en betydelig risiko for væsentlige systemers korrekte funktion

1. Medlemsstaterne tillader kun salg, udbydelse til salg eller ibrugtagning af dele eller udstyr, der kan udgøre en betydelig risiko for den korrekte funktion af systemer, der er væsentlige for køretøjets sikkerhed eller miljøpræstationer, hvis der er givet tilladelse til de pågældende dele eller det pågældende udstyr af en godkendende myndighed i overensstemmelse med stk. 5-10.

2. Dele eller udstyr, som er omfattet af en tilladelse i henhold til stk. 1, opføres på den liste, der skal fastsættes i bilag XIII. En sådan afgørelse skal være baseret på en forudgående vurdering med tilhørende rapport og tilstræbe en rimelig balance mellem følgende elementer:

a) eksistensen af en alvorlig risiko for køretøjernes sikkerhed eller miljøpræstationer, når de er monteret med de dele eller det udstyr, der er tale om, og

b) virkningerne for forbrugerne og fabrikanterne på eftermarkedet, hvis der stilles krav om en eventuel tilladelse til dele eller udstyr som omhandlet i denne artikel.

3. Stk. 1 gælder ikke for originale dele eller originalt udstyr, der er omfattet af en typegodkendelse af et system med hensyn til et køretøj, og for dele eller udstyr, der er typegodkendt efter bestemmelserne i en af de retsakter, der er nævnt i bilag IV, medmindre disse godkendelser vedrører andre aspekter end dem, der er omfattet af stk. 1. Stk. 1 gælder ikke for dele eller udstyr, der udelukkende fremstilles til racerkøretøjer, som ikke er beregnet til anvendelse på offentlig vej. Såfremt dele eller udstyr i bilag XIII kan anvendes både til racerkørsel og til kørsel på vej, må sådanne dele eller sådant udstyr ikke sælges eller udbydes til salg til den almindelige offentlighed med henblik på anvendelse i vejkøretøjer, medmindre delene eller udstyret opfylder kravene i denne artikel.

▼B

Kommissionen kan om nødvendigt vedtage bestemmelser om identifikation af de dele eller det udstyr, der er omhandlet i dette stykke.

4. Kommissionen fastsætter efter høring af de interesserede parter den procedure og de krav vedrørende tilladelsesprocessen, der er nævnt i stk. 1, og vedtager bestemmelserne for den efterfølgende ajourføring af listen i bilag XIII. Kravene skal omfatte forskrifter om sikkerhed, miljøbeskyttelse og om nødvendigt om prøvningsstandarder. De kan baseres på de retsakter, der er opført i bilag IV, udvikles i takt med den relevante sikkerheds-, miljø- og prøvningsteknologi, eller, hvis dette er en hensigtsmæssig måde at opfylde de nødvendige sikkerheds- eller miljømålsætninger på, bestå i, at der foretages en sammenligning mellem delen eller udstyret og det originale køretøjs eller i givet fald en hvilken som helst af dets deles miljømæssige eller sikkerhedsmæssige præstationer.

5. For så vidt angår stk. 1 forelægger fabrikanten af delene eller udstyret den godkendende myndighed en prøvningsrapport, der er udarbejdet af en udpeget teknisk tjeneste, der attesterer, at de dele eller det udstyr, som der søges om tilladelse til, opfylder kravene i stk. 4. Fabrikanten kan kun indsende én ansøgning pr. type pr. del og kun til én godkendende myndighed.

Ansøgningen skal indeholde oplysninger om fabrikanten af delene eller udstyret, type-, identifikations- og delnumre på de dele eller det udstyr, som der søges om tilladelse til, samt køretøjsfabrikantens navn, køretøjstype og i givet fald fremstillingsår eller alle andre oplysninger, der gør det muligt at identificere det køretøj, som delene eller udstyret skal monteres på.

Når den godkendende myndighed på grundlag af prøvningsrapporten og anden dokumentation har forvisset sig om, at de pågældende dele eller det pågældende udstyr overholder kravene i stk. 4, udsteder den en attest til fabrikanten uden ubegrundet forsinkelse. Denne attest giver tilladelse til, at delene eller udstyret sælges, udbydes til salg eller monteres på køretøjer i Fællesskabet, jf. dog stk. 9, andet afsnit.

6. Hver udstyrsdel, der er tilladt i henhold til denne artikel, skal være behørigt mærket.

Kommissionen fastlægger mærknings- og emballeringskravene samt model- og nummereringssystemet i forbindelse med den attest, der er nævnt i stk. 5.

7. Foranstaltningerne i stk. 2-6 vedtages efter forskriftsproceduren med kontrol, jf. artikel 40, stk. 2, da de har til formål at ændre ikkevæsentlige elementer i dette direktiv, bl.a. ved at supplere det.

8. Fabrikanten underretter straks den godkendende myndighed, der har udstedt attesten, om enhver ændring, der berører de betingelser, hvorunder den blev udstedt. Den godkendende myndighed tager stilling til, om attesten skal revideres eller genudstedes, og om der er brug for nye prøvninger.

Fabrikanten har ansvaret for at sikre, at dele og udstyr fremstilles og fortsætter med at blive fremstillet under de betingelser, hvorunder attesten blev udstedt.

▼B

9. Før den godkendende myndighed giver en tilladelse, efterprøver den, at der findes tilfredsstillende ordninger og procedurer til sikring af effektiv kontrol med fremstillingens overensstemmelse.

Hvis den godkendende myndighed finder, at betingelserne for udstedelsen af tilladelsen ikke længere er opfyldt, anmoder den fabrikanten om at træffe de nødvendige foranstaltninger til at sikre, at delene eller udstyret på ny bringes i overensstemmelse. Den trækker om nødvendigt tilladelsen tilbage.

10. Kommissionen underrettes om enhver uenighed mellem medlemsstaterne angående de attester, der er nævnt i stk. 5. Den træffer passende foranstaltninger og kan om nødvendigt bl.a. kræve tilbagetrækning af tilladelsen efter høring af medlemsstaterne.

11. Denne artikel finder ikke anvendelse på en udstyrsdel, før den er opført i bilag XIII. Der fastsættes en rimelig overgangsperiode for enhver angivelse eller gruppe af angivelser i bilag XIII, så fabrikanten af delen eller udstyret kan ansøge om og få en tilladelse. Der kan i givet fald samtidig fastsættes en dato for at udelukke dele og udstyr, der er konstrueret til køretøjer, som er typegodkendt inden denne dato, fra anvendelsen af denne artikel.

12. Så længe der ikke er truffet beslutning om, hvorvidt en del eller udstyr skal medtages i den i stk. 1 nævnte liste, kan medlemsstaterne opretholde nationale bestemmelser vedrørende dele eller udstyr, der kan udgøre en betydelig risiko for den korrekte funktion af systemer, der er væsentlige for køretøjets sikkerhed eller miljøpræstationer.

Når der er truffet en sådan beslutning, er de nationale bestemmelser vedrørende de pågældende dele eller det pågældende udstyr ikke længere gyldige.

13. Fra den 29. oktober 2007 vedtager medlemsstaterne ikke nye bestemmelser om dele og udstyr, som kan berøre den korrekte funktion af systemer, der er væsentlige for køretøjets sikkerhed eller miljøpræstationer.

Artikel 32

Tilbagekaldelse af køretøjer

1. Hvis en fabrikant, der har modtaget en EF-typegodkendelse af en køretøjstype, i medfør af bestemmelserne i en retsakt eller direktiv 2001/95/EF er nødsaget til at tilbagekalde køretøjer, der allerede er solgt, registreret eller taget i brug, fordi et eller flere systemer eller en eller flere komponenter eller separate tekniske enheder, der er monteret på køretøjet, uanset om de er blevet behørigt godkendt i overensstemmelse med dette direktiv, udgør en alvorlig risiko for færdselssikkerheden, folkesundheden eller beskyttelsen af miljøet, skal han straks underrette den godkendende myndighed, der har udstedt godkendelsen for køretøjer.

▼B

2. Fabrikanten foreslår over for den godkendende myndighed et sæt passende afhjælpningsforanstaltninger til fjernelse af den i stk. 1 omhandlede risiko. Den godkendende myndighed underretter straks de andre medlemsstaters myndigheder om de foreslåede foranstaltninger.

De kompetente myndigheder skal sikre, at foranstaltningerne rent faktisk gennemføres inden for deres respektive områder.

3. Hvis de berørte myndigheder vurderer, at foranstaltningerne er utilstrækkelige eller ikke gennemføres hurtigt nok, underretter de straks den godkendende myndighed, der har udstedt EF-typegodkendelsen for køretøjstypen.

Den godkendende myndighed underretter herefter fabrikanten. Hvis den godkendende myndighed, der har udstedt EF-typegodkendelsen, ikke selv er tilfreds med fabrikantens foranstaltninger, træffer den alle de nødvendige beskyttelsesforanstaltninger og kan bl.a. trække EF-typegodkendelsen for køretøjstypen tilbage, hvis fabrikanten ikke foreslår og gennemfører effektive korrigerende foranstaltninger. I tilfælde af tilbagetrækning af EF-typegodkendelsen for køretøjstypen underretter den pågældende godkendende myndighed ved anbefalet brev eller tilsvarende elektronisk inden for en periode på 20 arbejdsdage fabrikanten, de godkendende myndigheder i de øvrige medlemsstater og Kommissionen.

4. Denne artikel gælder også for dele, der ikke er underlagt nogen krav i henhold til en retsakt.

Artikel 33

Underretning om beslutninger og retsmidler

Der skal gives en udførlig begrundelse for alle beslutninger, som træffes i medfør af bestemmelser, der er vedtaget til gennemførelse af dette direktiv, og alle beslutninger om at nægte eller inddrage EF-typegodkendelse, nægte registrering eller forbyde salg.

Den berørte part underrettes om en sådan beslutning med angivelse af, hvilke retsmidler han har til rådighed i medfør af gældende ret i den pågældende medlemsstat, og hvilke tidsfrister der gælder for anvendelse af disse retsmidler.

KAPITEL XIII

INTERNATIONALE REGULATIVER

Artikel 34

UNECE-regulativer, der er påkrævede ved EF-typegodkendelse

1. UNECE-regulativer, som Fællesskabet har tiltrådt, og som er anført i bilag IV, del 1, og bilag XI, indgår i EF-typegodkendelsen af køretøjer på samme betingelser som særdirektiver eller forordninger. De finder anvendelse på de klasser af køretøjer, der er anført i de relevante kolonner i tabellen i bilag IV, del 1, og bilag XI.

▼B

2. Hvis Fællesskabet i henhold til artikel 4, stk. 4, i afgørelse 97/836/EF har besluttet at gøre anvendelsen af et UNECE-regulativ obligatorisk i forbindelse med EF-typegodkendelse af et køretøj, ændres bilagene til dette direktiv i fornødent omfang efter forskriftsproceduren med kontrol i artikel 40, stk. 2, i dette direktiv. Den retsakt, der ændrer bilagene til dette direktiv, fastsætter også datoerne for obligatorisk anvendelse af UNECE-regulativet eller af ændringerne hertil. Medlemsstaterne ophæver eller tilpasser eventuel national lovgivning, der er uforenelig med det pågældende UNECE-regulativ.

Hvis et sådant UNECE-regulativ erstatter et eksisterende særdirektiv eller en forordning, erstattes den pågældende angivelse i bilag IV, del I, og i bilag XI af nummeret på UNECE-regulativet, og den tilsvarende angivelse i bilag IV, del II, slettes efter samme procedure.

3. I det tilfælde, der er omhandlet i stk. 2, andet afsnit, ophæves det særdirektiv eller den forordning, der er erstattet af UNECE-regulativet, efter forskriftsproceduren med kontrol i artikel 40, stk. 2.

Når et særdirektiv ophæves, ophæver medlemsstaterne eventuel national lovgivning, der er blevet vedtaget med henblik på gennemførelse af det pågældende direktiv.

4. Der kan i dette direktiv eller i særdirektiverne eller forordningerne henvises direkte til internationale standarder og forskrifter, uden at de gengives i Fællesskabets regelværk.

Artikel 35

Sidestillelse af UNECE-regulativer med direktiver eller forordninger

1. De UNECE-regulativer, der er anført i del II i bilag IV, anerkendes som værende sidestillet med de tilsvarende særdirektiver eller forordninger, for så vidt som de har samme anvendelsesområde og genstand.

Medlemsstaternes godkendende myndigheder accepterer godkendelser udstedt i overensstemmelse med disse UNECE-regulativer og, hvor dette er relevant, de dertil hørende godkendelsesmærkninger i stedet for de tilsvarende godkendelser og godkendelsesmærkninger udstedt i overensstemmelse med det tilsvarende særdirektiv eller den tilsvarende forordning.

2. Hvis Fællesskabet har besluttet at anvende et nyt UNECE-regulativ eller et ændret UNECE-regulativ i henhold til stk. 1, ændres dette direktivs bilag IV, del II, i fornødent omfang. Disse foranstaltninger, som har til formål at ændre ikke-væsentlige elementer i dette direktiv, vedtages efter forskriftsproceduren med kontrol i artikel 40, stk. 2.

▼B

Artikel 36

Sidestillelse med andre regulativer

På forslag af Kommissionen kan Rådet, der træffer afgørelse med kvalificeret flertal, inden for rammerne af multilaterale og bilaterale aftaler mellem Fællesskabet og tredjelande, anerkende, at procedurer, som er fastsat ved internationale regulativer eller ved bestemmelser i tredjelande, kan sidestilles med nærværende direktivs bestemmelser om EF-typegodkendelse af systemer, komponenter og separate tekniske enheder.

KAPITEL XIV

LEVERING AF TEKNISKE OPLYSNINGER

Artikel 37

Oplysninger beregnet for brugerne

1. Fabrikanten må ikke levere teknisk information vedrørende de oplysninger, der er truffet bestemmelse om i dette direktiv eller i de retsakter, der er opført i bilag IV, hvis sådan information afviger fra de oplysninger, der er godkendt i de EF-typegodkendelser, der er udstedt af den godkendende myndighed.

2. Hvis en retsakt indeholder specifikke bestemmelser herom, skal fabrikanten stille de relevante oplysninger og nødvendige vejledninger til rådighed for brugerne, og disse skal beskrive særlige betingelser for eller begrænsninger med hensyn til brugen af et køretøj, en komponent eller en separat teknisk enhed.

Disse oplysninger skal foreligge på Fællesskabets officielle sprog. Efter aftale med den godkendende myndighed leveres de i form af passende dokumentation som f.eks. en instruktionsbog eller vedligeholdelsesvejledning.

Artikel 38

Oplysninger beregnet for fabrikanter af komponenter eller separate tekniske enheder

1. Køretøjets fabrikant stiller alle de oplysninger, herunder eventuelt tegninger, der er specifikt nævnt i de relevante bilag eller tillæg til en retsakt, og som er nødvendige for EF-typegodkendelse af komponenter eller separate tekniske enheder eller for en tilladelse i medfør af artikel 31, til rådighed for fabrikanter, der fremstiller komponenter eller separate tekniske enheder.

Køretøjets fabrikant kan pålægge de fabrikanter, der fremstiller komponenter eller separate tekniske enheder, en bindende aftale om fortrolig behandling af oplysninger, der ikke er offentligt tilgængelige, bl.a. oplysninger vedrørende intellektuelle ejendomsrettigheder.

2. En fabrikant af komponenter eller separate tekniske enheder skal, i sin egenskab af indehaver af en EF-typegodkendelsesattest, som i overensstemmelse med artikel 10, stk. 4, indeholder begrænsninger vedrørende brugen, eller særlige monteringsbetingelser eller begge dele, give køretøjsfabrikanten alle de detaljerede oplysninger herom.

▼B

Hvis en retsakt indeholder bestemmelser herom, skal fabrikanten af komponenter eller separate tekniske enheder sammen med de fremstillede komponenter eller separate tekniske enheder levere instruktioner med hensyn til begrænsning af brugen eller særlige monteringsbetingelser.

KAPITEL XV

GENNEMFØRELSESFORANSTALTNINGER OG ÆNDRINGER

Artikel 39

Gennemførelsesforanstaltninger samt ændringer af dette direktiv, særdirektiver og forordninger

1. Kommissionen vedtager de foranstaltninger, der er nødvendige for at gennemføre de enkelte særdirektiver eller forordninger, i overensstemmelse med de regler, der er fastlagt i de pågældende direktiver eller forordninger.

2. Kommissionen vedtager de ændringer af bilagene til dette direktiv eller af bestemmelser i de i del I i bilag IV nævnte særdirektiver eller forordninger, der er nødvendige for at tilpasse dem til ny videnskabelig eller teknisk viden eller til handicappedes særlige behov.

3. Kommissionen vedtager de ændringer af dette direktiv, der er nødvendige for at fastlægge tekniske krav til køretøjer fremstillet i små serier, køretøjer godkendt efter proceduren med individuel godkendelse og køretøjer til særlig anvendelse.

4. Hvis Kommissionen får kendskab til alvorlige risici for trafikanterne eller miljøet, som kræver hurtige foranstaltninger, kan den ændre bestemmelserne i de særdirektiver og forordninger, der er anført i bilag IV, del I.

5. Kommissionen vedtager de ændringer, der er nødvendige af hensyn til god administration, og især ændringer, der er nødvendige for at sikre indbyrdes sammenhæng mellem de særdirektiver og forordninger, der er anført i bilag IV, del I, samt deres sammenhæng med anden fællesskabsret.

6. Når der i henhold til afgørelse 97/836/EF indføres nye UNECE-regulativer eller foretages ændringer i allerede eksisterende UNECE-regulativer, som Fællesskabet har tiltrådt, foretager Kommissionen de fornødne ændringer i bilagene til nærværende direktiv.

7. Ved hvert nyt særdirektiv eller hver ny forordning skal der foretages de nødvendige ændringer i bilagene til nærværende direktiv.

8. Bilagene til dette direktiv kan ændres gennem forordninger.

9. Foranstaltningerne i denne artikel vedtages efter forskriftsproceduren med kontrol i artikel 40, stk. 2, da de har til formål at ændre ikke-væsentlige elementer i dette direktiv eller i særdirektiverne og forordningerne, bl.a. ved at supplere dem.

▼B

Artikel 40

Udvalg

1. Kommissionen bistås af et udvalg benævnt »Det Tekniske Udvalg for Motorkøretøjer« (TCMV).

2. Når der henvises til dette stykke, anvendes artikel 5a, stk. 1-4 og artikel 7 i afgørelse 1999/468/EF, jf. dennes artikel 8.

3. Når der henvises til dette stykke, anvendes artikel 5 og 7 i afgørelse 1999/468/EF, jf. dennes artikel 8.

Perioden i artikel 5, stk. 6, i afgørelse 1999/468/EF fastsættes til tre måneder.

KAPITEL XVI

UDPEGELSE AF OG UNDERRETNING OM TEKNISKE TJENESTER

Artikel 41

Udpegelse af tekniske tjenester

1. Når en medlemsstat udpeger en teknisk tjeneste, skal denne tjeneste overholde dette direktivs bestemmelser.

2. Tekniske tjenester skal selv udføre eller føre tilsyn med de prøvninger, der kræves med henblik på godkendelse eller inspektioner som præciseret i dette direktiv eller i en retsakt, der er opført i bilag IV, medmindre der udtrykkeligt er givet tilladelse til alternative procedurer. De må ikke udføre prøvninger eller inspektioner, som de ikke er blevet behørigt udpeget til.

3. Tekniske tjenester skal falde ind under en eller flere af følgende fire aktivitetskategorier afhængig af deres kompetenceområde:

a) kategori A: tekniske tjenester, der i deres egne anlæg udfører de prøvninger, der er nævnt i dette direktiv og i de retsakter, der er opført i bilag IV

b) kategori B: tekniske tjenester, der fører tilsyn med de prøvninger, der er nævnt i dette direktiv og i de retsakter, der er opført i bilag IV, og som udføres i fabrikantens eller tredjemands anlæg

c) kategori C: tekniske tjenester, der foretager en regelmæssig vurdering og overvågning af fabrikantens procedurer til kontrol af produktionens overensstemmelse

d) kategori D: tekniske tjenester, der fører tilsyn med eller udfører prøvninger eller inspektioner som led i overvågningen af produktionens overensstemmelse.

4. Tekniske tjenester skal have passende færdigheder, specifik teknisk viden og dokumenteret erfaring på de specifikke områder, der er omfattet af dette direktiv og de retsakter, der er opført i bilag IV.

▼B

Derudover skal tekniske tjenester opfylde de standarder i tillæg 1 til bilag V, der er relevante for de aktiviteter, de udfører. Dette krav gælder dog ikke i forbindelse med sidste etape i den etapevise typegodkendelsesprocedure, der er nævnt i artikel 25, stk. 1.

5. En godkendende myndighed kan fungere som teknisk tjeneste i forbindelse med en eller flere af de aktiviteter, der er nævnt i stk. 3.

6. En fabrikant eller en underentreprenør, der handler på hans vegne, kan udpeges som teknisk tjeneste i forbindelse med kategori A-aktiviteter for så vidt angår de retsakter, der er opført i bilag XV.

Kommissionen ændrer om nødvendigt listen over disse retsakter efter forskriftsproceduren med kontrol i artikel 40, stk. 2.

7. De enheder, der er nævnt i stk. 5 og 6, skal overholde bestemmelserne i denne artikel.

8. Tekniske tjenester i tredjelande ud over dem, der er udpeget i overensstemmelse med stk. 6, må kun underrettes i henhold til artikel 43 inden for rammerne af en bilateral aftale mellem Fællesskabet og det pågældende tredjeland.

Artikel 42

Vurdering af tekniske tjenesters færdigheder

1. De færdigheder, der er nævnt i artikel 41, skal fremgå af en vurderingsrapport udarbejdet af en kompetent myndighed. Denne kan omfatte et akkrediteringscertifikat udstedt af et akkrediteringsorgan.

2. Den vurdering, der ligger til grund for rapporten i stk. 1, foretages efter bestemmelserne i tillæg 2 til bilag V.

Vurderingsrapporten revideres efter højst tre år.

3. Vurderingsrapporten tilsendes Kommissionen på anmodning.

4. Den godkendende myndighed, der fungerer som teknisk tjeneste, skal fremlægge dokumentation for overholdelse.

Denne omfatter en vurdering, der skal foretages af auditorer, der er uafhængige af den aktivitet, der vurderes. Sådanne auditorer kan være fra samme organisation, forudsat at de forvaltes uafhængigt af det personale, der udfører den vurderede aktivitet.

5. En fabrikant eller en underentreprenør, der handler på hans vegne, som er udpeget som teknisk tjeneste, skal overholde de relevante bestemmelser i denne artikel.

▼B

Artikel 43

Underretningsprocedurer

1. Medlemsstaterne underretter Kommissionen om navne og adresser, herunder e-mail-adresser, på de ansvarlige personer og om aktivitetskategorien for hver udpeget teknisk tjeneste. De underretter den om alle senere ændringer heri.

Det skal angives i underretningsdokumentet, for hvilke retsakter de tekniske tjenester er udpeget.

2. En teknisk tjeneste må kun udføre de i artikel 41 beskrevne aktiviteter med henblik på typegodkendelse, hvis Kommissionen i forvejen er blevet underrettet herom.

3. En teknisk tjeneste kan udpeges og gøres til genstand for underretning af flere medlemsstater uanset aktivitetskategori.

4. Hvis en specifik organisation eller et kompetent organ, hvis aktivitet ikke er omfattet af artikel 41, skal udpeges i henhold til en retsakt, foretages underretningen efter bestemmelserne i nærværende artikel.

5. Kommissionen offentliggør listen over og de nærmere oplysninger vedrørende godkendende myndigheder og tekniske tjenester på sit websted.

KAPITEL XVII

AFSLUTTENDE BESTEMMELSER

Artikel 44

Overgangsbestemmelser

1. I afventning af de nødvendige ændringer af dette direktiv med henblik på at indbefatte køretøjer, der endnu ikke er omfattet af det, eller for at supplere de administrative og tekniske bestemmelser vedrørende typegodkendelse af køretøjer, bortset fra køretøjer i klasse M_1, fremstillet i små serier, og for at fastlægge harmoniserede administrative og tekniske bestemmelser for den individuelle godkendelsesprocedure, og i afventning af udløbet af de i artikel 45 nævnte overgangsperioder, fortsætter medlemsstaterne med at udstede nationale typegodkendelser for disse køretøjer, forudsat at de er baseret på de harmoniserede tekniske krav, der er fastlagt i dette direktiv.

2. Efter ansøgning fra fabrikanten eller, hvis der er tale om en individuel godkendelse, fra køretøjets ejer, og efter fremlæggelse af de påkrævede oplysninger, udfylder og udsteder den pågældende medlemsstat typegodkendelsesattesten eller den individuelle godkendelsesattest. Attesten udstedes til ansøgeren.

For så vidt angår køretøjer af samme type accepterer de andre medlemsstater en bekræftet kopi som bevis for, at de krævede prøvninger er blevet gennemført.

▼B

3. Hvis et bestemt køretøj, der er omfattet af en individuel godkendelse, skal registreres i en anden medlemsstat, kan denne medlemsstat af den godkendende myndighed, der har udstedt den individuelle godkendelse, kræve enhver form for yderligere oplysninger, der i detaljer angiver arten af de tekniske krav, som det pågældende køretøj opfylder.

4. I afventning af gennemførelsen af harmoniseringen af medlemsstaternes registrerings- og beskatningssystemer for køretøjer, som er omfattet af nærværende direktiv, kan medlemsstaterne anvende nationale koder for at lette registrering og beskatning på deres område. Til dette formål kan medlemsstaterne underopdele de versioner, som fremgår af del II i bilag III, forudsat at de oplysninger, som lægges til grund for underopdelingen, fremgår direkte af informationspakken eller kan udledes heraf ved simpel beregning.

Artikel 45

Anvendelsesdatoer for EF-typegodkendelsen

1. For så vidt angår EF-typegodkendelse udsteder medlemsstaterne EF-godkendelser for nye typer af køretøjer fra de datoer, der er anført i bilag XIX.

2. På fabrikantens anmodning kan medlemsstaterne udstede EF-typegodkendelse for nye typer køretøjer fra den 29. april 2009.

3. Indtil de datoer, der er angivet i fjerde kolonne i tabellen i bilag XIX, finder artikel 26, stk. 1, ikke anvendelse på nye køretøjer, for hvilke der er blevet udstedt national godkendelse før de datoer, der er anført i tredje kolonne i bilaget, eller for hvilke der ikke var nogen godkendelse.

4. Efter anmodning fra fabrikanten og indtil de datoer, der er angivet i tredje kolonne, række 6 og 9, i tabellen i bilag XIX, udsteder medlemsstaterne fortsat nationale typegodkendelser som et alternativ til EF-typegodkendelse for køretøjer i klasse M_2 eller M_3 under forudsætning af, at disse køretøjer, deres systemer, komponenter og separate tekniske enheder er typegodkendt i overensstemmelse med de retsakter, der er opført i del I af bilag IV til dette direktiv.

5. Dette direktiv medfører ikke, at en EF-typegodkendelse udstedt for køretøjer i klasse M_1 før den 29. april 2009 er ugyldig, og forhindrer heller ikke udvidelsen af sådanne godkendelser.

6. For så vidt angår EF-godkendelse af nye typer af systemer, komponenter eller separate tekniske enheder, anvender medlemsstaterne dette direktiv fra den 29. april 2009.

Dette direktiv medfører ikke, at en EF-typegodkendelse udstedt for systemer, komponenter eller separate tekniske enheder før den 29. april 2009 er ugyldig, og forhindrer heller ikke udvidelsen af sådanne godkendelser.

▼B

Artikel 46

Sanktioner

Medlemsstaterne fastsætter regler for, hvilke sanktioner der skal anvendes ved overtrædelse af bestemmelserne i dette direktiv, herunder navnlig de forbud, der er omhandlet i eller afledt af artikel 31, og af de retsakter, der er opført i bilag IV, del I, og træffer alle nødvendige foranstaltninger til deres iværksættelse. Sanktionerne skal være effektive, stå i rimeligt forhold til overtrædelsen og have afskrækkende virkning. Medlemsstaterne giver Kommissionen meddelelse om disse regler senest den 29. april 2009 og underretter den hurtigst muligt om alle senere ændringer.

Artikel 47

Vurdering

1. Senest den 29. april 2011 underretter medlemsstaterne Kommissionen om anvendelsen af de typegodkendelsesprocedurer, der er fastlagt i dette direktiv, navnlig om den etapevise typegodkendelsesproces. Om nødvendigt foreslår Kommissionen de ændringer, der anses for påkrævede for at forbedre typegodkendelsesprocessen.

2. På grundlag af underretningen i stk. 1 aflægger Kommissionen rapport til Europa-Parlamentet og Rådet om anvendelsen af dette direktiv senest den 29. oktober 2011. Kommissionen kan om fornødent foreslå en udsættelse af de i artikel 45 fastsatte anvendelsesdatoer.

Artikel 48

Gennemførelse

1. Medlemsstaterne vedtager og offentliggør inden den 29. april 2009 de nødvendige love og administrative bestemmelser for at efterkomme de indholdsmæssige ændringer i dette direktiv. De meddeler straks Kommissionen teksten til disse bestemmelser.

Medlemsstaterne anvender disse bestemmelser fra den 29. april 2009.

Disse love og bestemmelser skal ved vedtagelsen indeholde en henvisning til dette direktiv eller skal ved offentliggørelsen ledsages af en sådan henvisning. De skal også indeholde oplysning om, at henvisninger i gældende love og administrative bestemmelser til det direktiv, der ophæves ved nærværende direktiv, gælder som henvisninger til nærværende direktiv. De nærmere regler for henvisningen og affattelsen af den nævnte oplysning fastsættes af medlemsstaterne.

2. Medlemsstaterne meddeler Kommissionen teksten til de vigtigste nationale retsforskrifter, som de udsteder på det område, der er omfattet af nærværende direktiv.

▼B

Artikel 49

Ophævelse

Direktiv 70/156/EØF ophæves med virkning fra den 29. april 2009, uden at dette berører medlemsstaternes forpligtelser med hensyn til de i bilag XX, del B, angivne frister for gennemførelse i national ret og anvendelse af direktiverne.

Henvisninger til det ophævede direktiv gælder som henvisninger til nærværende direktiv og læses efter sammenligningstabellen i bilag XXI.

Artikel 50

Ikrafttræden

Dette direktiv træder i kraft på tyvendedagen efter offentliggørelsen i *Den Europæiske Unions Tidende*.

Artikel 51

Adressater

Dette direktiv er rettet til medlemsstaterne.

▼B

BILAGSFORTEGNELSE

Bilag I	Fuldstændig liste over oplysninger til brug for EF-typegodkendelse af køretøjer	
Bilag II	Generelle definitioner, kriterier for klassificering, køretøjstyper og karrosserityper	
	Tillæg 1:	Procedure til kontrol af, om et køretøj kan klassificeres som terrængående (off road)
	Tillæg 2:	Tal til supplering af koderne for de forskellige karrosseriarter
Bilag III	Oplysningsskema til brug ved EF-typegodkendelse af køretøjer	
Bilag IV	Krav i forbindelse med ef-typegodkendelse af køretøjer	
	Tillæg 1:	Retsakter, der finder anvendelse i forbindelse med EF-typegodkendelse af køretøjer, der fremstilles i små serier i henhold til artikel 22
	Tillæg 2:	Krav med henblik på godkendelse i henhold til artikel 24 af færdigopbyggede køretøjer i klasse M_1 og N_1, fremstillet i store serier i eller for tredjelande
Bilag V	Procedurer, som skal anvendes ved EF-typegodkendelse	
	Tillæg 1:	Standarder, som enhederne omhandlet i artikel 41, skal overholde
	Tillæg 2:	Procedure for vurdering af de tekniske tjenester
	Tillæg 3:	Generelle krav til prøvningsrapporternes format
Bilag VI	Modeller for typegodkendelsesattesten	
	Tillæg:	Liste over retsakter, som typen af køretøj er i overensstemmelse med
Bilag VII	Nummereringssystem for EF-typegodkendelsesattester	
	Tillæg:	EF-typegodkendelsesmærke for komponenter og separate tekniske enheder
Bilag VIII	Prøvningsresultater	
Bilag IX	EF-typeattest	
Bilag X	Procedurer i forbindelse med produktionens overensstemmelse	
Bilag XI	Liste over retsakter, der fastlægger kravene i forbindelse med EF-typegodendelse af køretøjer til særlig anvendelse	
	Tillæg 1:	Campingbiler, ambulancer og rustvogne
	Tillæg 2:	Pansrede køretøjer
	Tillæg 3:	Køretøjer med adgang for kørestole
	Tillæg 4:	Andre køretøjer til særlig anvendelse (herunder campingvogne)
	Tillæg 5:	Mobilkraner
	Tillæg 6:	Påhængskøretøjer til særtransport
Bilag XII	Grænser for små serier og restkøretøjer	

▼B

Bilag XIII	Liste over dele eller udstyr, der udgør en betydelig risiko for den korrekte funktion af systemer, der er afgørende for køretøjets sikkerhed eller dets miljøpræstationer, krav til deres præstation, relevante prøvningsprocedurer, bestemmelser om mærkning og emballering
Bilag XIV	Liste over EF-typegodkendelser udstedt i henhold til retsakter
Bilag XV	Retsakter i forbindelse med hvilke en fabrikant kan udpeges som teknisk tjeneste
	Tillæg: Udpegelse af en fabrikant som teknisk tjeneste
Bilag XVI	Særlige betingelser for virtuelle prøvningsmetoder og retsakter i forbindelse med hvilke en fabrikant eller en teknisk tjeneste kan anvende virtuelle prøvningsmetoder
	Tillæg 1: Almindelige krav til virtuelle prøvningsmetoder
	Tillæg 2: Særlige betingelser for virtuelle prøvningsmetoder
	Tillæg 3: Valideringsproces
Bilag XVII	Procedurer, som skal anvendes ved trinvis EF-typegodkendelse
Tillæg:	Eksempel på supplerende fabrikationsskilt
Bilag XVIII	Oprindelsescertifikat for køretøj — Fabrikantens erklæring om basiskøretøj/delvis opbygget køretøj, for hvilket der ikke foreligger et overensstemmelseserklæringsnummer
Bilag XIX	Tidsplan for gennemførelsen af dette direktiv med hensyn til typegodkendelse
Bilag XX	Tidsfrister for gennemførelse af de ophævede direktiver i national ret
Bilag XXI	Sammenligningstabel

▼M1

BILAG I

FULDSTÆNDIG LISTE OVER OPLYSNINGER TIL BRUG FOR EF-TYPEGODKENDELSE AF KØRETØJER ([a])

Alle oplysningsskemaer, der er nævnt i nærværende direktiv og i særdirektiverne eller forordninger, må kun bestå af uddrag af denne fuldstændige liste og skal følge samme nummereringssystem.

Nedennævnte oplysninger skal indsendes i tre eksemplarer og omfatte en indholdsfortegnelse. Eventuelle tegninger skal forelægges i en passende målestok på A4-ark eller foldet til dette format. Eventuelle fotografier skal være tilstrækkeligt detaljerede.

Hvis de i dette bilag omhandlede systemer, komponenter eller separate tekniske enheder omfatter elektronisk styrede funktioner, anføres relevante funktionsspecifikationer.

0. GENERELT

0.1. Fabriksmærke (firmabetegnelse): .....

0.2. Type: .....

0.2.0.1. Chassis: .....

0.2.0.2. Karrosseri/færdigopbygget køretøj: .....

0.2.1. Eventuel(le) handelsbetegnelse(r): .....

0.3. Typeidentifikationsmærker som markeret på køretøjet ([b]): .....

0.3.0.1. Chassis: .....

0.3.0.2. Karrosseri/færdigopbygget køretøj: .....

0.3.1. Mærkets anbringelsessted: .....

0.3.1.1. Chassis: .....

0.3.1.2. Karrosseri/færdigopbygget køretøj: .....

0.4. Køretøjets klasse ([c]): .....

0.4.1. Klassifikation efter, hvilket farligt gods køretøjet agtes benyttet til transport af: .....

▼M15

0.5. Fabrikantens virksomhedsnavn og adresse: .....

▼M1

0.6. Anbringelsessted og -måde for foreskrevne skilte og påskrifter, og anbringelsessted for køretøjets identifikationsnummer .....

0.6.1. På chassiset: .....

0.6.2. På karrosseriet: .....

0.7. (Ikke fastsat)

0.8. Navn(e) og adresse(r) på samlefabrik(ker): .....

0.9. Navn og adresse på fabrikantens befuldmægtigede repræsentant (i givet fald): .....

1. KØRETØJETS ALMINDELIGE SPECIFIKATIONER

1.1. Fotografier og/eller tegninger af et repræsentativt køretøj: …

1.2. Målskitse for hele køretøjet: .....

▼M1

1.3. Antal aksler og hjul: .....

1.3.1. Antal aksler med tvillingmontering samt anbringelse: .....

1.3.2. Antal styrede aksler og deres placering: .....

1.3.3. Drivaksler (antal, placering, indbyrdes forbindelse): .....

1.4. Chassis (hvis et sådant forefindes) (tegning): .....

1.5. Længdedragermateriale ([d]): .....

1.6. Motorens placering og montering: .....

1.7. Førerhus (frembygget eller normalt) ([e]): .....

1.8. Højre- eller venstrestyring ([1])

1.8.1. Køretøjet er udstyret til højre-/venstrekørsel ([1]) .....

▼M15

1.9. Angiv, om det trækkende køretøj er beregnet til at trække sættevogne eller andre påhængskøretøjer, samt om påhængskøretøjet er en sættevogn, en påhængsvogn med trækstang, en kærre eller et påhængskøretøj med stiv trækstang: .....

1.10. Angiv om køretøjet er specielt konstrueret til temperaturkontrolleret transport af gods: .....

2. MASSE OG DIMENSIONER ([f]) ([g]) ([6])

(i kg og mm) (der henvises i givet fald til tegning)

▼M1

2.1. **Akselafstand(e) (ved fuld last)** ([g1])

2.1.1. Køretøjer med to aksler: .....

▼M15

2.1.2. Køretøjer med tre eller flere aksler

2.1.2.1. Akselafstand (hvis flerakslet) mellem på hinanden følgende aksler, fra forreste til bageste aksel: .....

2.1.2.2. Samlet akselafstand (hvis flerakslet): .....

▼M1

2.2. **Koblingsanordning**

2.2.1. For sættevogne

2.2.1.1. Afstand mellem hovedboltens akse og sættevognens bageste punkt: .....

2.2.1.2. Største afstand mellem hovedboltens akse og ethvert punkt på forenden af sættevognen: .....

2.2.1.3. Sættevognens akselafstand (som defineret i punkt 7.6.1.2 i bilag I til direktiv 97/27/EF): .....

2.2.2. For trækkende køretøjer til sættevogn

2.2.2.1. Afstand mellem bagaksel og sættevognskoblingens akse (største og mindste; for delvis opbyggede køretøjer anføres tilladte værdier) ([g2]): .....

2.2.2.2. Den (standardiserede) sættevognskoblings største højde ([g3]): .....

▼M1

2.3.	**Sporvidde(r) og akselbredde(r)**
2.3.1.	Hver styrende aksels sporvidde ([g4]): ……
2.3.2.	Sporvidde for alle andre aksler ([g4]): ……
2.3.3.	Bredde af den bredeste bagaksel: ……
2.3.4.	Bredde af den forreste aksel (målt ved dækkets yderste del, dog bortset fra dækkets udbuling tæt ved vejoverfladen): ……
2.4.	**Køretøjets hoveddimensioner (udvendige mål)**
2.4.1.	For chassis uden karrosseri
2.4.1.1.	Længde ([g5]) : ……
2.4.1.1.1.	Største tilladte længde: ……
2.4.1.1.2.	Mindste tilladte længde: ……
2.4.1.1.3.	For påhængskøretøjer, største tilladte længde af trækstangen ([g6]) : ……
2.4.1.2.	Bredde ([g7]) : ……
2.4.1.2.1.	Største tilladte bredde: ……
2.4.1.2.2.	Mindste tilladte bredde: ……
2.4.1.3.	Højde (i køreklar stand) ([g8]) (ved ophæng med niveauregulering angives normal køreposition): ……
2.4.1.4.	Overhæng fortil ([g9]) : ……
2.4.1.4.1.	Frigangsvinkel fortil ([g10]) : …… grader.
2.4.1.5.	Overhæng bagtil ([g11]) : ……
2.4.1.5.1.	Frigangsvinkel bagtil ([g12]) : …… grader.
2.4.1.5.2.	Største tilladte overhæng for koblingspunktet ([g13]) : ……
2.4.1.6.	Frihøjde (som defineret i punkt 4.5 i bilag II, del A)
2.4.1.6.1.	Mellem akslerne: ……
2.4.1.6.2.	Under forakslen (-akslerne): ……
2.4.1.6.3.	Under bagakslen (-akslerne): ……
2.4.1.7.	Rampevinkel ([g14]) : …… grader.
2.4.1.8.	Tilladt yderste placering af karrosseriets og/eller det indvendige udstyrs og/eller udstyrets og/eller lastens tyngdepunkt: ……
2.4.2.	For chassis med karrosseri
2.4.2.1.	Længde ([g5]): ……
2.4.2.1.1.	Lastefladens længde: ……
2.4.2.1.2.	For påhængskøretøjer, største tilladte længde af trækstangen ([g6]): ……
2.4.2.2.	Bredde ([g7]): ……
2.4.2.2.1.	Vægtykkelse (for køretøjer, der specielt er konstrueret til temperaturkontrolleret transport af gods): ……

▼M1

2.4.2.3. Højde (i køreklar stand) ([g8]) (ved ophæng med niveauregulering angives normal køreposition): .....

2.4.2.4. Overhæng fortil ([g9]): .....

2.4.2.4.1. Frigangsvinkel fortil ([g10]): ..... grader.

2.4.2.5. Overhæng bagtil ([g11]): .....

2.4.2.5.1. Frigangsvinkel bagtil ([g12]): ..... grader.

2.4.2.5.2. Største tilladte overhæng for koblingspunktet ([g13]): .....

2.4.2.6. Frihøjde (som defineret i punkt 4.5 i bilag II, del A)

2.4.2.6.1. Mellem akslerne: .....

2.4.2.6.2. Under forakslen (-akslerne): .....

2.4.2.6.3. Under bagakslen (-akslerne): .....

2.4.2.7. Rampevinkel ([g14]): ..... grader.

2.4.2.8. Tilladte yderpunkter for placeringen af lastens tyngdepunkt (ved uensartet last): .....

2.4.2.9. Beliggenheden af køretøjets tyngdepunkt (M_2 og M_3) ved maksimal teknisk tilladt totallast, bestemt i længde-, tværog lodret retning: .....

2.4.3. For karrosseri godkendt uden chassis (køretøjer af klasse M_2 og M_3)

2.4.3.1. Længde ([g5]): .....

2.4.3.2. Bredde ([g7]): .....

2.4.3.3. Nominel højde (i køreklar stand) ([g8]) på den eller de typer af chassiser, som det er beregnet til (ved ophæng med niveauregulering, angives normal køreposition): .....

▼M15

2.5. **Mindste akseltryk på den/de styrende aksel(-ler) for delvis opbyggede køretøjer:**

.....

2.6. **Massen i køreklar stand** ([h])

a) mindste og største for hver variant: .....

b) masse for hver version (skema skal vedlægges): .....

2.6.1. Denne masses fordeling på akslerne og for sættevogn, kærre eller påhængskøretøj med stiv trækstang, belastningen på koblingspunktet: .....

a) mindste og største for hver variant: .....

b) masse for hver version (skema skal vedlægges): .....

2.6.2. Ekstraudstyrets masse (se definition nr. 5 i artikel 2 i forordning (EU) nr. 1230/2012 ([7])) .....

▼M1

2.7. For delvis opbygget køretøj, **det færdigopbyggede køretøjs mindste masse** som oplyst af fabrikanten: .....

2.7.1. Denne masses fordeling på akslerne og for kærre eller sættevogn belastningen på koblingspunktet: .....

2.8. **Teknisk tilladt totalmasse** som oplyst af fabrikanten ([i]) ([3]): .....

2.8.1. Denne masses fordeling på akslerne og for kærre eller sættevogn belastning på koblingspunktet ([3]): .....

2.9. **Teknisk tilladt akseltryk pr. aksel**: .....

▼M15

2.10. **Teknisk tilladt masse på hver akselgruppe:** .....

2.11. **Største teknisk tilladte tilkoblede totalmasse for det trækkende køretøj** for så vidt angår:

▼M1

2.11.1. Påhængskøretøj med trækstang: .....

2.11.2. Sættevogn: .....

2.11.3. Kærre: .....

2.11.3.1. Største forhold mellem koblingsoverhæng ([j]) og akselafstand:

2.11.3.2. Største V-værdi: .... kN.

▼M15

2.11.4. Påhængskøretøj med stiv trækstang: .....

2.11.5. Teknisk tilladelig totalmasse af vogntog ([3]): .....

▼M1

2.11.6. Tilladt masse af påhængskøretøj uden bremser: .....

▼M15

2.12. **Største teknisk tilladte belastning på koblingspunktet:**

2.12.1. For et trækkende køretøj: .....

2.12.2. For sættevogn, kærre eller påhængskøretøj med stiv trækstang: .....

▼M1

2.12.3. Største tilladte masse af tilkoblingsanordningen (hvis den ikke monteres af fabrikanten): .....

2.13. **Udsvingsradius bagtil** (punkt 7.6.2 og 7.6.3 i bilag I til direktiv 97/27/EF): .....

2.14. **Forholdet motoreffekt/totalmasse:** ..... kW/kg.

▼M1

2.14.1. Forholdet motoreffekt/teknisk tilladt totalmasse af vogntoget (punkt 7.10 i bilag I til direktiv 97/27/EF): …… kW/kg.

2.15. **Største stigning ved igangsætning** (køretøj alene) ([4]): …… %.

▼M15

2.16. **Største tilladte masser ved registrering/ibrugtagning (ikke obligatorisk)**

2.16.1. Største tilladte totalmasse ved registrering/ibrugtagning: ….

2.16.2. Største tilladte akseltryk pr. aksel ved registrering/ibrugtagning, og for sættevogn og kærre, påregnet tilladt belastning på koblingspunktet som oplyst af fabrikanten, hvis den er mindre end den største teknisk tilladte belastning på koblingspunktet: ……

2.16.3. Største tilladte masse på hver akselgruppe ved registrering/ibrugtagning: ……

2.16.4. Største tilladte tilkoblede masse ved registrering/ibrugtagning: ……

2.16.5. Største tilladte totalmasse for vogntoget ved registrering/ibrugtagning: ……

▼M1

3. MOTOR ([k])

3.1. **Motorfabrikant: ……**

3.1.1. Fabrikantens motorkode (som markeret på motoren, eller andre identifikationsformer): ……

3.1.2. Godkendelsesnummer (hvis relevant), herunder brændstofidentifikationsmærke: ……

(kun tunge køretøjer)

3.2. **Forbrændingsmotor**

3.2.1. *Specifikke motoroplysninger*

3.2.1.1. Arbejdsprincip: styret tænding/kompressionstænding ([1])

Arbejdsmåde: firtakts/totakts/rotation ([1])

3.2.1.2. Antal og arrangement af cylindre: ……

3.2.1.2.1. Boring ([l]): …… mm

3.2.1.2.2. Slaglængde ([l]): …… mm

▼M1

3.2.1.2.3. Tændingsrækkefølge: ……

3.2.1.3. Slagvolumen ([m]): …… cm^3

3.2.1.4. Volumetrisk kompressionsforhold ([2]): ……

3.2.1.5. Tegninger af forbrændingskammer, stempelkrone og, for motorer med styret tænding, stempelringe: ……

3.2.1.6. Normal tomgangshastighed ([2]): …… min^{-1}

3.2.1.6.1. Forhøjet tomgangshastighed ([2]): …… min^{-1}

3.2.1.7. Carbonmonoxid efter volumen i udstødningsgas ved tomgang ([2]): …… % som oplyst af fabrikanten ((kun motorer med styret tænding)

3.2.1.8. Største nettoeffekt ([n]): …… kW ved. …… min^{-1} (opgivet af fabrikanten)

3.2.1.9. Højeste tilladte motoromdrejningshastighed som foreskrevet af fabrikanten: …… min^{-1}

3.2.1.10. Største nettodrejningsmoment ([n]): …… Nm ved. …… min^{-1} (opgivet af fabrikanten)

▼M11

3.2.1.11. (Kun Euro VI) Fabrikantens henvisninger i den dokumentationspakke, som kræves i artikel 5, 7 og 9 i forordning (EU) nr. 582/2011, og som gør det muligt for den godkendende myndighed at evaluere emissionsbegrænsningsstrategier og systemer indbygget i motoren, for at sikre korrekt drift af NO_x-begrænsende foranstaltninger

▼M1

3.2.2. *Brændstof*

3.2.2.1. Lette erhvervskøretøjer: diesel/benzin/LPG/NG eller biogas/ethanol (E 85)/biodiesel/hydrogen ([1]) ([5])

▼M11

3.2.2.2. Tunge erhvervskøretøjer: diesel/benzin/LPG/NG-H/NG-L/NG-HL/ethanol (ED95)/ethanol (E85) ([1]) ([5])

3.2.2.2.1. (Kun Euro VI) Brændstoffer, som kan anvendes af motoren som oplyst af fabrikanten i henhold til punkt 1.1.2 i bilag I til forordning (EU) nr. 582/2011(i givet fald)

▼M1

3.2.2.3. Brændstofbeholderens påfyldningsstuds: snæver åbning/mærkat ([1])

3.2.2.4. Brændstoftype: monobrændstofkøretøj, køretøj, der kan skifte mellem brændstoffer, flex fuel-køretøj ([1])

3.2.2.5. Største tilladelige andel biobrændsel i brændstoffet (opgivet af fabrikanten): …… % af brændstoffet

3.2.3. *Brændstofbeholder(e)*

3.2.3.1. Hovedbrændstofbeholder(e)

3.2.3.1.1. Antal tanke og hver enkelt tanks kapacitet: ……

3.2.3.1.1.1. Materiale: ……

▼**M1**

3.2.3.1.2.	Tegning og teknisk beskrivelse af reservebrændstofbeholder(e) med alle tilslutninger og rør til udluftning, låse, ventiler, fastgørelsesanordninger: ……
3.2.3.1.3.	Tegning, der tydeligt viser reservebrændstofbeholderens (-brændstofbeholdernes) placering i køretøjet: ……
3.2.3.2.	Reservebeholder(e) til brændstof
3.2.3.2.1.	Antal tanke og hver enkelt tanks kapacitet: ……
3.2.3.2.1.1.	Materiale: ……
3.2.3.2.2.	Tegning og teknisk beskrivelse af reservebrændstofbeholder(e) med alle tilslutninger og rør til udluftning, låse, ventiler, fastgørelsesanordninger: ……
3.2.3.2.3.	Tegning, der tydeligt viser reservebrændstofbeholderens (-brændstofbeholdernes) placering i køretøjet: ……
3.2.4.	*Brændstoftilførsel*
3.2.4.1.	Med karburator(er): ja/nej (1)
3.2.4.2.	Ved brændstofindsprøjtning (kun kompressionstænding): ja/nej (1)
3.2.4.2.1.	Beskrivelse af systemet: ……
3.2.4.2.2.	Arbejdsprincip: direkte indsprøjtning/forkammer/turbulenskammer (1)
3.2.4.2.3.	Indsprøjtningspumpe
3.2.4.2.3.1.	Fabrikat(er): ……
3.2.4.2.3.2.	Type(r): ……
3.2.4.2.3.3.	Maksimal brændstoftilførsel (1) (2): …… …… mm^3/takt eller omdrejning ved pumpehastighed på: …… min^{-1} eller alternativt et karakteristikdiagram: ……
	(Hvis der findes ladetrykregulering, angives den karakteristiske brændstoftilførsel og ladetryk sammenstillet med motorhastighed)
3.2.4.2.3.4.	Statisk indsprøjtningsindstilling (2): ……
3.2.4.2.3.5.	Kurve over indsprøjtningsforstilling (2): ……
3.2.4.2.3.6.	Kalibreringsmetode: prøvebænk/motor (1)
3.2.4.2.4.	Regulator
3.2.4.2.4.1.	Type: ……
3.2.4.2.4.2.	Afskæringspunkt
3.2.4.2.4.2.1.	Afskæringspunkt ved last: …… min^{-1}
3.2.4.2.4.2.2.	Maksimal hastighed, ubelastet: …… min^{-1}
3.2.4.2.4.2.3.	Tomgangshastighed: …… min^{-1}
3.2.4.2.5.	Indsprøjtningsrør (kun tunge køretøjer)

▼**M1**

3.2.4.2.5.1.	Længde: …… mm
3.2.4.2.5.2.	Indvendig diameter: …… mm
3.2.4.2.5.3.	Common rail, fabrikat og type: ……
3.2.4.2.6.	Indsprøjtningsdyse(r)
3.2.4.2.6.1.	Fabrikat(er): ……
3.2.4.2.6.2.	Type(r): ……
3.2.4.2.6.3.	Åbningstryk ([2]): …… kPa eller karakteristikdiagram ([2]): ……
3.2.4.2.7.	Koldstartsystem
3.2.4.2.7.1.	Fabrikat(er): ……
3.2.4.2.7.2.	Type(r): ……
3.2.4.2.7.3.	Beskrivelse: ……
3.2.4.2.8.	Hjælpestartanordning
3.2.4.2.8.1.	Fabrikat(er): ……
3.2.4.2.8.2.	Type(r): ……
3.2.4.2.8.3.	Beskrivelse af systemet: ……
3.2.4.2.9.	Elektronisk styret indsprøjtning: ja/nej ([1])
3.2.4.2.9.1.	Fabrikat(er): ……
3.2.4.2.9.2.	Type(r):
3.2.4.2.9.3.	Beskrivelse af systemet (for systemer, der ikke har kontinuerlig indsprøjtning, anføres tilsvarende detaljer): ……
3.2.4.2.9.3.1.	Styreenhedens fabrikat og type: ……
3.2.4.2.9.3.2.	Brændstofregulatorens fabrikat og type: ……
3.2.4.2.9.3.3.	Luftflowfølerens fabrikat og type: ……
3.2.4.2.9.3.4.	Brændstoffordelerens fabrikat og type: ……
3.2.4.2.9.3.5.	Gasspjældhusets fabrikat og type: ……
3.2.4.2.9.3.6.	Vandtemperaturfølerens fabrikat og type: ……
3.2.4.2.9.3.7.	Lufttemperaturfølerens fabrikat og type: ……
3.2.4.2.9.3.8.	Lufttrykfølerens fabrikat og type: ……
3.2.4.2.9.3.9.	Softwarekalibreringsnummer (-numre): ……
3.2.4.3.	Ved brændstofindsprøjtning (kun styret tænding): ja/nej ([1])
3.2.4.3.1.	Arbejdsprincip: indsugningsmanifold (enkelt/flerpunkts)/direkte indsprøjtning ([1])/andet — angives): ……
3.2.4.3.2.	Fabrikat(er): ……
3.2.4.3.3.	Type(r): ……
3.2.4.3.4.	Systembeskrivelse (for systemer, der ikke har kontinuerlig indsprøjtning, anføres tilsvarende detaljer): ……
3.2.4.3.4.1.	Styreenhedens fabrikat og type: ……
3.2.4.3.4.2.	Brændstofregulatorens fabrikat og type: ……
3.2.4.3.4.3.	Luftflowfølerens fabrikat og type: ……

▼**M1**

3.2.4.3.4.4.	Brændstoffordelerens fabrikat og type: ……
3.2.4.3.4.5.	Trykregulatorens fabrikat og type: ……
3.2.4.3.4.6.	Mikroomskifterens fabrikat og type: ……
3.2.4.3.4.7.	Tomgangsskruens fabrikat og type: ……
3.2.4.3.4.8.	Gasspjældhusets fabrikat og type: ……
3.2.4.3.4.9.	Vandtemperaturfølerens fabrikat og type: ……
3.2.4.3.4.10.	Lufttemperaturfølerens fabrikat og type: ……
3.2.4.3.4.11.	Lufttrykfølerens fabrikat og type: ……
3.2.4.3.4.12.	Softwarekalibreringsnummer (-numre): ……
3.2.4.3.5.	Dyser: åbningstryk (2): …… kPa eller karakteristik-diagram: ……
3.2.4.3.5.1.	Fabrikat: ……
3.2.4.3.5.2.	Type: ……
3.2.4.3.6.	Indsprøjtningsindstilling: ……
3.2.4.3.7.	Koldstartsystem
3.2.4.3.7.1.	Funktionsprincip(per): ……
3.2.4.3.7.2.	Funktionsgrænser/indstillinger (1) (2): ……
3.2.4.4.	Fødepumpe
3.2.4.4.1.	Tryk (2): ……..... kPa eller karakteristikdiagram (2): ……
3.2.5.	*Elektrisk system*
3.2.5.1.	Nominel spænding: …… V, plus/minus til stel (1)
3.2.5.2.	Generator
3.2.5.2.1.	Type: ……
3.2.5.2.2.	Nominel effekt: …… VA
3.2.6.	*Tændingssystem (kun motorer med gnisttænding)*
3.2.6.1.	Fabrikat(er): ……
3.2.6.2.	Type(r): ……
3.2.6.3.	Arbejdsprincip: ……
3.2.6.4.	Fortændingskurve eller –diagram (2): ……
3.2.6.5.	Statisk fortænding (2): …… grader før stemplets topstilling
3.2.6.6.	Tændrør:
3.2.6.6.1.	Fabrikat: ……
3.2.6.6.2.	Type: ……
3.2.6.6.3.	Gnistgab: …. mm
3.2.6.7.	Tændspole(r)
3.2.6.7.1.	Fabrikat: ……
3.2.6.7.2.	Type: ……
3.2.7.	*Kølesystem: (væske/luft)* (1)
3.2.7.1.	Nominel indstilling af motortemperaturstyringsmekanisme: ..

▼M1

3.2.7.2.	Væske
3.2.7.2.1.	Art: ……
3.2.7.2.2.	Cirkulationspumpe(r): ja/nej (1)
3.2.7.2.3.	Karakteristik: ….. eller
3.2.7.2.3.1.	Fabrikat(er): ……
3.2.7.2.3.2.	Type(r): ……
3.2.7.2.4.	Udvekslingsforhold: ……
3.2.7.2.5.	Beskrivelse af ventilator og dennes drivmekanisme: …….
3.2.7.3.	Luft
3.2.7.3.1.	Ventilator: ja/nej (1)
3.2.7.3.2.	Karakteristik: …… eller
3.2.7.3.2.1.	Fabrikat(er): ……
3.2.7.3.2.2.	Type(r): ……
3.2.7.3.3.	Udvekslingsforhold: ……
3.2.8.	*Indsugningssystem*
3.2.8.1.	Tryklader: ja/nej (1)
3.2.8.1.1.	Fabrikat(er): ……
3.2.8.1.2.	Type(r): ……
3.2.8.1.3.	Beskrivelse af systemet (f.eks. største ladetryk: …… kPa; eventuel ladetrykventil): ……
3.2.8.2.	Ladeluftkøler: ja/nej (1)
3.2.8.2.1.	Type: luft-luft/luft-vand (1)
3.2.8.3.	Indsugningsundertryk ved nominel motoromdrejningshastighed og 100 % belastning (kun motorer med kompressionstænding)
3.2.8.3.1.	tilladt minimumværdi: …… kPa
3.2.8.3.2.	største tilladelige: …… kPa

▼M11

3.2.8.3.3.	(Kun Euro VI) Faktisk indsugningsundertryk ved motorens mærkehastighed og ved 100 % belastning af køretøjet: kPa

▼M1

3.2.8.4.	Beskrivelse og tegninger af luftindtagsrør og tilhørende dele (overtrykskammer, opvarmningsanordning, supplerende luftindtag osv.): ……
3.2.8.4.1.	Beskrivelse af indsugningsmanifold (inklusive tegninger og/eller fotografier): ……
3.2.8.4.2.	Luftfilter, tegninger: …… eller
3.2.8.4.2.1.	Fabrikat(er): ……
3.2.8.4.2.2.	Type(r): ……
3.2.8.4.3.	Indsugningslyddæmper, tegninger: …… eller
3.2.8.4.3.1.	Fabrikat(er): ……
3.2.8.4.3.2.	Type(r): ……

▼M1

3.2.9. *Udstødningssystem*

3.2.9.1. Beskrivelse og/eller tegninger af udstødningsmanifold: ……

3.2.9.2. Beskrivelse og/eller tegninger af udstødningssystem: ……

▼M11

3.2.9.2.1. (Kun Euro VI) Beskrivelse og/eller tegninger af de elementer i udstødningssystemet, som ikke er en del af motorsystemet

▼M1

3.2.9.3. Største tilladte udstødningsmodtryk ved nominel motoromdrejningshastighed og 100 % belastning (kun motorer med kompressionstænding): …… kPa

▼M11

3.2.9.3.1. (Kun Euro VI) Faktisk udstødningsmodtryk ved nominel motoromdrejningshastighed og 100 % belastning af køretøjet (kun motorer med kompressionstænding): …… kPa

▼M1

3.2.9.4. Type, mærkning af udstødningslyddæmper(e): ……

Hvis relevant for ekstern støj: støjdæmpende foranstaltninger i motorrum og på motor: ……

3.2.9.5. Placering af udstødningsrørets afgangsåbning: ……

3.2.9.6. Udstødningslyddæmper, der indeholder fibermaterialer: ……

3.2.9.7. Udstødningssystemets volumen: ……dm^3

▼M11

3.2.9.7.1. (Kun Euro VI) Accepteret volumen for udstødningssystemet: …… dm^3

▼M1

3.2.10. *Mindste tværsnitsareal af tilgangs- og afgangsåbninger*: ….

3.2.11. *Ventilindstilling eller tilsvarende data*

3.2.11.1. Største ventilløft, åbnings- og lukkevinkler eller nærmere angivelse af indstilling for alternative distributionssystemer i forhold til dødpunkter. For systemer med variable ventiltider, minimal og maksimal tid: ……

3.2.11.2. Reference- og/eller indstillingsspillerum ([1]): ……

3.2.12. *Luftforureningsbegrænsende foranstaltninger*

3.2.12.1. Anordning til recirkulation af krumtaphusgasser (beskrivelse og tegninger): ……

▼M11

3.2.12.1.1. (Kun Euro VI) Anordning til recirkulation af krumtaphusgasser: ja/nej ([2])

I givet fald, beskrivelse og tegninger:

I modsat fald kræves overensstemmelse med bilag V til forordning (EU) nr. 582/2011

▼M1

3.2.12.2. Yderligere forureningskontrolanordninger (om nogen og hvis ikke omfattet af en anden overskrift)

3.2.12.2.1. Katalysator: ja/nej ([1])

▼**M1**

3.2.12.2.1.1. Antal katalysatorer og katalysatorelementer (anfør oplysninger for hver separat enhed): .....

3.2.12.2.1.2. Katalysatorens (katalysatorernes) dimensioner, form og volumen: .....

3.2.12.2.1.3. Katalytisk virkning: .....

3.2.12.2.1.4. Samlet mængde ædelmetaller: .....

3.2.12.2.1.5. Relativ koncentration: .....

3.2.12.2.1.6. Substrat (struktur og materiale): .....

3.2.12.2.1.7. Celletæthed: .....

3.2.12.2.1.8. Katalysatorbeholdertype(r): .....

3.2.12.2.1.9. Katalysatorens (katalysatorernes) placering (sted og referenceafstand i udstødningssystemet): .....

3.2.12.2.1.10. Varmeskærm: ja/nej ([1])

3.2.12.2.1.11. Beskrivelse af regenereringssystemer/system til efterbehandling af udstødningen: .....

3.2.12.2.1.11.1. Antallet af type I-driftscyklusser (eller tilsvarende motorprøvebænkscyklusser) mellem to cyklusser, hvor regenererende faser forekommer under betingelser svarende til type I-prøven (afstand »D« i figur 1 i bilag 13 til FN/ECE-regulativ nr. 83): .....

3.2.12.2.1.11.2. Beskrivelse af metode anvendt til at bestemme antallet af cyklusser mellem to cyklusser, hvor regenererende faser forekommer: .....

3.2.12.2.1.11.3. Parametre til bestemmelse af belastningsniveauet før regenerering forekommer (dvs. temperatur, tryk osv.): .....

3.2.12.2.1.11.4. Beskrivelse af metode anvendt til at belaste systemet efter prøvningsforskrifterne i punkt 3.1 i bilag 13 til FN/ECE-regulativ nr. 83: .....

3.2.12.2.1.11.5. Normalt driftstemperaturområde: .....K

3.2.12.2.1.11.6. Selvnedbrydende reagenser: ja/nej ([1])

3.2.12.2.1.11.7. Reagenstype og –koncentration, som er nødvendig for den katalytiske virkning: .....

3.2.12.2.1.11.8. Reagensets normale driftstemperaturområde: .....K

3.2.12.2.1.11.9. International standard: .....

3.2.12.2.1.11.10. Hyppigheden af reagensgenpåfyldning: løbende/ved service ([1])

3.2.12.2.1.12. Katalysatorens fabrikat: .....

3.2.12.2.1.13. Reservedelens identifikationsnummer: .....

3.2.12.2.2. Lambdasonde: ja/nej ([1])

3.2.12.2.2.1. Fabrikat: .....

3.2.12.2.2.2. Placering: .....

▼**M1**

3.2.12.2.2.3. Arbejdsområde: ……

3.2.12.2.2.4. Type: ……

3.2.12.2.2.5. Reservedelens identifikationsnummer: ……

3.2.12.2.3. Luftindblæsning: ja/nej ([1])

3.2.12.2.3.1. Type (pulserende luft, luftpumpe, o. lign.): ……

3.2.12.2.4. Udstødningsrecirkulation (EGR): ja/nej ([1])

3.2.12.2.4.1. Karakteristika (fabrikat, type, flowhastighed, mv.): ……

3.2.12.2.4.2. Vandkølet system: ja/nej ([1])

3.2.12.2.5. System til begrænsning af emission ved fordampning: ja/nej ([1])

3.2.12.2.5.1. Detaljeret beskrivelse af anordningerne og af deres tilstand: ……

3.2.12.2.5.2. Tegning af fordampningsbegrænsningssystemet: ……

3.2.12.2.5.3. Tegning af beholder med aktivt kul: ……

3.2.12.2.5.4. Masse af tørt aktivt kul: …… g.

3.2.12.2.5.5. Skitse af brændstofbeholder med angivelse af volumen og materiale: ……

3.2.12.2.5.6. Tegning af varmeskærm mellem brændstofbeholder og udstødningssystem: ……

3.2.12.2.6. Partikelfilter: ja/nej ([1])

3.2.12.2.6.1. Partikelfilterets dimensioner, form og kapacitet: ……

3.2.12.2.6.2. Partikelfilterets konstruktion: ……

3.2.12.2.6.3. Placering (referenceafstand i udstødningssystemet): ……

3.2.12.2.6.4. Regeneringsmetode eller -system, beskrivelse og/eller tegning: ……

3.2.12.2.6.4.1. Antallet af type I-driftscyklusser (eller tilsvarende motorprøvebænkscyklusser) mellem to cyklusser, hvor regenererende faser forekommer under betingelser svarende til type I-prøven (afstand »D« i figur 1 i bilag 13 til FN/ECE-regulativ nr. 83): ……

3.2.12.2.6.4.2. Beskrivelse af metode anvendt til at bestemme antallet af cyklusser mellem to cyklusser, hvor regenererende faser forekommer: ……

3.2.12.2.6.4.3. Parametre til bestemmelse af belastningsniveauet før regenerering forekommer (dvs. temperatur, tryk osv.): ……

3.2.12.2.6.4.4. Beskrivelse af metode anvendt til at belaste systemet efter prøvningsforskrifterne i punkt 3.1 i bilag 13 til FN/ECE-regulativ nr. 83: ……

3.2.12.2.6.5. Partikelfilterfabrikat: ……

3.2.12.2.6.6. Reservedelens identifikationsnummer: ……

3.2.12.2.6.7. Normalt driftstemperaturområde: …. (K) og –tryk …. (kPa)

(Kun tunge køretøjer)

▼**M1**

3.2.12.2.6.8. Hvis der er tale om periodisk regenerering (kun for tunge køretøjer)

3.2.12.2.6.8.1. Antal ETC-prøvecyklusser mellem 2 regenereringer (n1): ..... ►**M11** (Gælder ikke Euro VI) ◄

▼**M11**

3.2.12.2.6.8.1.1. (Kun Euro VI) Antal WHTC-prøvecyklusser uden regenerering (n):

▼**M1**

3.2.12.2.6.8.2. Antal ETC-cyklusser under regenerering (n2): ..... ►**M11** (gælder ikke Euro VI) ◄

▼**M11**

3.2.12.2.6.8.2.1. (Kun Euro VI) Antal WHTC-prøvecyklusser med regenerering (n_R):

3.2.12.2.6.9. Andre systemer: ja/nej ([1])

3.2.12.2.6.9.1. Beskrivelse og funktionsmåde

▼**M1**

3.2.12.2.7. Egendiagnosesystem (OBD): ja/nej ([1]): .....

▼**M11**

3.2.12.2.7.0.1. (Kun Euro VI) Antal OBD-motorfamilier inden for motorfamilien

3.2.12.2.7.0.2. Liste over OBD-motorfamilierne (hvis relevant)

3.2.12.2.7.0.3. Nummer på den OBD-motorfamilie, som stammotoren/motormedlemmet hører under:

3.2.12.2.7.0.4. Fabrikantens henvisninger i den OBD-dokumentation, som kræves i artikel 5, stk. 4, litra c), og artikel 9, stk. 4, i forordning (EU) nr. 582/2011, og som er specificeret i bilag X til nævnte forordning med henblik på godkendelse af OBD-systemet.

3.2.12.2.7.0.5. Eventuelt fabrikantens henvisning i dokumentationen vedrørende montering af et OBD-udstyret motorsystem i et køretøj

3.2.12.2.7.0.6. Eventuel fabrikanthenvisning i dokumentationspakken vedrørende montering på køretøjet af et OBD-system til en godkendt motor

3.2.12.2.7.0.7. Skriftlig beskrivelse og/eller tegning af fejlindikatoren (MI) ([6])

3.2.12.2.7.0.8. Skriftlig beskrivelse og/eller tegning af grænsefladen til ekstern OBD-kommunikation ([6])

▼**M1**

3.2.12.2.7.1. Skriftlig beskrivelse og/eller tegning af fejlindikatoren (MI): .....

3.2.12.2.7.2. Liste over og formål med alle komponenter, der overvåges af egendiagnosesystemet: .....

3.2.12.2.7.3. Beskrivelse (virkningsprincip) for

3.2.12.2.7.3.1. Motorer med styret tænding

3.2.12.2.7.3.1.1. Overvågning af katalysator: .....

3.2.12.2.7.3.1.2. Detektion af fejltænding: .....

3.2.12.2.7.3.1.3. Overvågning af lambdasonde: .....

▼**M1**

3.2.12.2.7.3.1.4. Andre komponenter, der overvåges af egendiagnosesystemet: .....

3.2.12.2.7.3.2. Motorer med kompressionstænding: .....

3.2.12.2.7.3.2.1. Overvågning af katalysator: .....

3.2.12.2.7.3.2.2. Overvågning af partikelfilter: .....

3.2.12.2.7.3.2.3. Overvågning af elektronisk brændstofsystem: .....

3.2.12.2.7.3.2.4. Overvågning af deNO_x-system: .....

3.2.12.2.7.3.2.5. Andre komponenter, der overvåges af egendiagnosesystemet: .....

3.2.12.2.7.4. Kriterier for aktivering af fejlindikatoren (MI) (fast antal kørecyklusser eller statistisk metode): .....

3.2.12.2.7.5. Fortegnelse over alle anvendte egendiagnosekoder og -formater (med forklaring af hver enkelt): .....

3.2.12.2.7.6. Køretøjsfabrikanten skal forelægge følgende supplerende oplysninger med henblik på at give mulighed for produktion af egendiagnosekompatible udskiftnings- eller servicekomponenter samt diagnoseværktøj og prøveudstyr.

3.2.12.2.7.6.1. Beskrivelse af art og antal forbehandlingscyklusser, som er anvendt ved den oprindelige typegodkendelse af køretøjet.

3.2.12.2.7.6.2. Beskrivelse af arten af den egendiagnosecyklus, som er anvendt ved den oprindelige typegodkendelse af køretøjet til den komponent, som overvåges af egendiagnosesystemet.

3.2.12.7.6.3. Et fuldstændigt dokument, hvor alle overvågede komponenter er beskrevet med strategi for fejldetektion og aktivering af fejlkontrollampe (fast antal kørecyklusser eller statistisk metode), med en liste over de relevante sekundære overvågede parametre for hver komponent, som overvåges af egendiagnosesystemet. Fortegnelse over alle anvendte egendiagnosekoder og -formater (med forklaring af hver enkelt), som er knyttet til de enkelte emissionsrelaterede komponenter i drivaggregatet og til de enkelte ikke-emissionsrelaterede komponenter, når overvågning af komponenten er bestemmende for aktivering af fejlindikatoren, herunder navnlig en omfattende redegørelse for data, som afgives i service $05 Test-ID $21 til FF, og data, som afgives i service $06.

For køretøjer, der anvender et kommunikationslink i henhold til ISO 15765-4 »Road vehicles — Diagnostics on Controller Area Network (CAN) — Part 4: requirements for emissions-related systems« skal der fremlægges en omfattende redegørelse for data, som afgives i service $06 Test-ID $00 til FF for hver ID-supported OBD-monitor.

3.2.12.2.7.6.4. De oplysninger, som foreskrives ovenfor, kan afgives ved at udfylde en tabel svarende til den nedenstående.

▼M1

3.2.12.2.7.6.4.1. Lette køretøjer

Komponent	Fejlkode	Overvågningsstrategi	Kriterier for fejldetektering	Kriterier for aktivering af fejlindikatoren	Sekundære parametre	Forbehandling	Demonstrationsprøve
Katalysator	P0420	Signaler fra lambdasonde 1 og 2	Forskel mellem signaler fra sonde 1 og sonde 2	Tredje cyklus	Motorhastighed, motorbelastning, A/F-arbejdsmåde, katalysatortemperatur	To type I-cyklusser	Type I

3.2.12.2.7.6.4.2. Tunge køretøjer

Komponent	Fejlkode	Overvågningsstrategi	Kriterier for fejldetektering	Kriterier for aktivering af fejlindikatoren	Sekundære parametre	Forbehandling	Demonstrationsprøve
SCR-katalysator	Pxxx	NO_x-sensor 1 og 2 signaler	Forskel mellem signaler fra sonde 1 og sonde 2	Tredje cyklus	Motorhastighed, motorbelastning, katalysatortemperatur, reagensaktivitet	Tre OBD-prøvecyklusser (3 korte ESC-cyklusser)	OBD-prøvecyklus (kort ESC-cyklus)

▼M11

3.2.12.2.7.6.5. (Kun Euro VI) Protokolstandard for OBD-kommunikationen ([4])

3.2.12.2.7.7. (Kun Euro VI) Fabrikantens henvisning i de OBD-relaterede oplysninger, der kræves i artikel 5, stk. 4, litra d), og artikel 9, stk. 4, i forordning (EU) nr. 582/2011 med henblik på overholdelse af bestemmelserne om adgang til køretøjets OBD-system og reparations- og vedligeholdelsesinformationer eller

3.2.12.2.7.7.1. Som alternativ til en fabrikanthenvisning, jf. punkt 3.2.12.2.7.7, henvisning til addendummet til tillæg 4 i bilag I i forordning (EU) nr. 582/2011 som indeholder følgende skema, når dette er fuldstændiggjort i overensstemmelse med eksemplet:

▼M11

Komponent — Fejlkode — Overvågningsstrategi — Kriterier for fejldetektion — Kriterier for aktivering af fejlindikatoren — Sekundære parametre — Forbehandling — Demonstrationsprøvning

Katalysator — P0420 — Signaler fra lambdasonde 1 og 2 — Forskel mellem signaler fra sonde 1 og sonde 2 — Tredje cyklus — Motoromdrejningstal, Motorbelastning, A/F-arbejdsmodus, katalysatortemperatur — To type 1-cyklusser — Type 1

▼M1

3.2.12.2.8. Andre systemer (beskrivelse og funktionsmåde): ……

▼M11

3.2.12.2.8.1. (Kun Euro VI) Systemer til sikring af NO_x-begrænsningsforanstaltningernes korrekte drift

3.2.12.2.8.2. (Kun Euro VI) Motor med permanent deaktivering af føreransporingssystemet til anvendelse af redningstjenester eller køretøjer angivet i artikel 2, stk. 3, litra b), i direktiv 2007/46/EF.: ja/nej

3.2.12.2.8.3. (Kun Euro VI) Antal OBD-motorfamilier inden for den pågældende familie ved sikring af, at NO_x-begrænsningsforanstaltningerne fungerer korrekt

3.2.12.2.8.4. (Kun Euro VI) Liste over OBD-motorfamilierne (hvis relevant)

3.2.12.2.8.5. (Kun Euro VI) Nummer på den OBD-motorfamilie, som stammotoren/motormedlemmet hører under

3.2.12.2.8.6. (Kun Euro VI) Laveste koncentration af den aktive ingrediens, som forekommer i reagensen, som ikke udløser advarselssystemet (CD_{min}): % (vol.)

3.2.12.2.8.7. (Kun Euro VI) Eventuel fabrikanthenvisning i dokumentationen vedrørende montering systemerne for at sikre korrekt drift af NO_x-begrænsningsforanstaltninger i et køretøj

3.2.12.2.8.8. Køretøjsmonterede komponenter til systemer, der sikrer korrekt drift af de NO_x-begrænsende foranstaltninger

3.2.12.2.8.8.1. Aktivering af krybeindstilling:

»funktionsbegrænsning efter genstart«/»funktionsbegrænsning efter brændstofpåfyldning«/»funktionsbegrænsning efter parkering« ([7])

3.2.12.2.8.8.2. Eventuel fabrikanthenvisning i dokumentationspakken vedrørende montering på køretøjet af system, der sikrer korrekt drift af de NO_x-begrænsende foranstaltninger på en godkendt motor

3.2.12.2.8.8.3. Skriftlig beskrivelse og/eller tegning af advarselssignalet ([6])

▼M1

3.2.12.2.9. Momentbegrænser: ja/nej ([1])

3.2.12.2.9.1. Beskrivelse af aktiveringen af momentbegrænseren (kun for tunge køretøjer): ……

3.2.12.2.9.2. Beskrivelse af begrænsningen af den fulde belastningskurve (kun for tunge køretøjer): ……

▼**M1**

3.2.13. *Røgtæthed*

3.2.13.1. Absorptionskoefficientsymbolets placering (kun for motorer med kompressionstænding): ……

3.2.13.2. Kraft ved 6 målepunkter (jf. pkt. 2.1 i bilag III til direktiv 72/306/EØF, som ændret)

3.2.13.3. Motoreffekt målt på prøvebænk/på køretøjet ([1])

3.2.13.3.1. Angivne hastigheder og effekter

Målepunkter	Motorhastighed (min^{-1})	Effekt (kW)
1……		
2……		
3……		
4……		
5……		
6……		

3.2.14. *Nærmere oplysninger om eventuelle anordninger, der er beregnet til at påvirke brændstoføkonomien* (hvis disse ikke er omfattet af andre rubrikker): ……

3.2.15. *LPG-brændstofsystem: ja/nej* ([1])

3.2.15.1. Typegodkendelsesnummer i henhold til Rådets direktiv 70/221/EØF (EFT L 76 af 6.4.1970, s. 23)(når direktivet er ændret, således at det omfatter tanke til gasformigt brændstof) eller godkendelsesnummer i henhold til FN/ECE-regulativ nr. 67: ……

3.2.15.2. Elektronisk motorstyreenhed for LPG-drift

3.2.15.2.1. Fabrikat(er): ……

3.2.15.2.2. Type(r): ……

3.2.15.2.3. Justeringsmuligheder, som vedrører emissioner: ……

3.2.15.3. Yderligere dokumentation

3.2.15.3.1. Beskrivelse af katalysatorens beskyttelse ved omskift mellem benzin og LPG: ……

3.2.15.3.2. Systemarrangement (elektriske forbindelser, vakuumforbindelser, kompensationsslanger mv.): ……

3.2.15.3.3. Tegning af symbol: ……

3.2.16. *NG-brændstofsystem: ja/nej* ([1])

3.2.16.1. Typegodkendelsesnummer i henhold til direktiv 70/221/EØF (når direktivet er ændret, således at det omfatter tanke til gasformigt brændstof) eller godkendelsesnummer i henhold til FN/ECE-regulativ nr. 110 (EUT L 72 af 14.3.2008, s. 113): ……

▼**M1**

3.2.16.2.	Elektronisk motorstyreenhed for NG-drift
3.2.16.2.1.	Fabrikat(er): ……
3.2.16.2.2.	Type(r): ……
3.2.16.2.3.	Justeringsmuligheder, som vedrører emissioner: ……
3.2.16.3.	Yderligere dokumentation
3.2.16.3.1.	Beskrivelse af katalysatorens beskyttelse ved omskift mellem benzin og NG: ……
3.2.16.3.2.	Systemarrangement (elektriske forbindelser, vakuumforbindelser, kompensationsslanger mv.): ……
3.2.16.3.3.	Tegning af symbol: ……
3.2.17.	*Specifikke oplysninger vedrørende gasdrevne motorer (tunge køretøjer) (For systemer med anden indretning gives tilsvarende oplysninger.)*
3.2.17.1.	Brændstof: LPG/NG-H/NG-L/NG-HL ([1])
3.2.17.2.	Trykregulator(er) eller fordamper/trykregulator(er) ([1])
3.2.17.2.1.	Fabrikat(er): ……
3.2.17.2.2.	Type(r): ……
3.2.17.2.3.	Antal trykreduktionstrin: ……
3.2.17.2.4.	Tryk i sluttrin minimum: …… kPa — maksimum: …… kPa
3.2.17.2.5.	Antal hovedindstillingspunkter: ……
3.2.17.2.6.	Antal tomgangsjusterpunkter: ……
3.2.17.2.7.	Typegodkendelse nr.: ……
3.2.17.3.	Brændstofsystem: blandeenhed/gastilførsel/væsketilførsel/direkte tilførsel ([1])
3.2.17.3.1.	Regulering af blandingen: ……
3.2.17.3.2.	Systembeskrivelser og/eller diagram og tegninger: ……
3.2.17.3.3.	Typegodkendelse nr.: ……
3.2.17.4.	Blandeenhed
3.2.17.4.1.	Antal: ……
3.2.17.4.2.	Fabrikat(er): ……
3.2.17.4.3.	Type(r): ……
3.2.17.4.4.	Placering: ……
3.2.17.4.5.	Indstillingsmuligheder: ……
3.2.17.4.6.	Typegodkendelse nr.: ……
3.2.17.5.	Tilførsel i indsugningsmanifold
3.2.17.5.1.	Tilførsel: single point/multipoint ([1])

▼**M1**

3.2.17.5.2.	Tilførsel: kontinuert/tidsstyret simultan/tidsstyret sekventiel ([1])
3.2.17.5.3.	Tilførselsudstyr
3.2.17.5.3.1.	Fabrikat(er): ……
3.2.17.5.3.2.	Type(r): ……
3.2.17.5.3.3.	Indstillingsmuligheder: ……
3.2.17.5.3.4.	Typegodkendelse nr.: ……
3.2.17.5.4.	Eventuel fødepumpe
3.2.17.5.4.1.	Fabrikat(er): ……
3.2.17.5.4.2.	Type(r): ……
3.2.17.5.4.3.	Typegodkendelse nr.: ……
3.2.17.5.5.	Indsprøjtningsdyse(r) ……
3.2.17.5.5.1.	Fabrikat(er): ……
3.2.17.5.5.2.	Type(r): ……
3.2.17.5.5.3.	Typegodkendelse nr.: ……
3.2.17.6.	Direkte tilførsel
3.2.17.6.1.	Tilførselspumpe/trykregulator ([1])
3.2.17.6.1.1.	Fabrikat(er): ……
3.2.17.6.1.2.	Type(r): ……
3.2.17.6.1.3.	Indsprøjtningsindstilling: ……
3.2.17.6.1.4.	Typegodkendelse nr.: ……
3.2.17.6.2.	Indsprøjtningsdyse(r) ……
3.2.17.6.2.1.	Fabrikat(er): ……
3.2.17.6.2.2.	Type(r): ……
3.2.17.6.2.3.	Åbningstryk eller karakteristikdiagram ([2]): ……
3.2.17.6.2.4.	Typegodkendelse nr.: ……
3.2.17.7.	Elektronisk styreenhed
3.2.17.7.1.	Fabrikat(er): ……
3.2.17.7.2.	Type(r): ……
3.2.17.7.3.	Indstillingsmuligheder: ……
3.2.17.7.4.	Softwarekalibreringsnummer (-numre): ……
3.2.17.8.	NG-brændstofspecifikt udstyr
3.2.17.8.1.	Variant 1 (kun ved godkendelse af motorer til flere nærmere bestemte brændstofsammensætninger)

▼M11

3.2.17.8.1.0.1. (Kun Euro VI) Selvtilpassende funktion? Ja/Nej ([1])

3.2.17.8.1.0.2. (Kun Euro VI) Kalibrering for en specifik gassammensætning NG-H/NG-L/NG-HL ([1])

Transformation for en specifik gassammensætning NG-H_t/NG-L_t/NG-HL_t ([1])

▼M1

3.2.17.8.1.1. Brændstoffets sammensætning:

methan (CH_4):	basis: …… mol %	min …… mol %	maks …… mol %
ethan (C_2H_6):	basis: …… mol %	min …… mol %	maks …… mol %
propan (C_3H_8):	basis: …… mol %	min …… mol %	maks …… mol %
butan (C_4H_{10}):	basis: …… mol %	min …… mol %	maks …… mol %
C_5/C_5+:	basis: …… mol %	min …… mol %	maks …… mol %
ilt (O_2):	basis: …… mol %	min …… mol %	maks …… mol %
inaktive (N_2, He mv.):	basis: …… mol %	min …… mol %	maks …… mol %

3.2.17.8.1.2. Indsprøjtningsdyse(r)

3.2.17.8.1.2.1. Fabrikat(er): ……

3.2.17.8.1.2.2. Type(r): ……

3.2.17.8.1.3. Andet (i givet fald): ……

3.2.17.8.2. Variant 2 (kun ved godkendelse af flere nærmere bestemte brændstofsammensætninger)

3.3. **Elektrisk motor**

3.3.1. *Type* (vinding, magnetisering): ……

3.3.1.1. Maksimal timeeffekt: …… kW

3.3.1.2. Driftsspænding: …… V

3.3.2. *Batteri*

3.3.2.1. Antal celler: ……

3.3.2.2. Masse: …… kg

3.3.2.3. Kapacitet: …… Ah (amperetimer)

3.3.2.4. Position: ……

3.4. **Forbrændingsmotor eller motorkombination**

3.4.1. *Hybridelektrisk køretøj: ja/nej* ([1])

3.4.2. *Kategori af hybridelektrisk køretøj*: med ekstern opladning/ikke-ekstern opladning: ([1])

3.4.3. *Omskifter for funktionsmåde: med/uden* ([1])

3.4.3.1. Valgbare indstillinger

3.4.3.1.1. Udelukkende elektrisk drift: ja/nej ([1])

3.4.3.1.2. Udelukkende brændstofdrift: ja/nej ([1])

3.4.3.1.3. Hybridfunktionsmåder: ja/nej ([1]) (i givet fald gives en kort beskrivelse) ……

▼**M1**

3.4.4.	*Beskrivelse af anordningen til energilagring (batteri, kondensator, svinghjulsgenerator osv.)*
3.4.4.1.	Fabrikat(er): ……
3.4.4.2.	Type(r): ……
3.4.4.3.	Identifikationsnr.: ……
3.4.4.4.	Type elektrokemisk element: ……
3.4.4.5.	Energi: …… (ved batteri: spænding og kapacitet Ah i 2 h, ved kondensator: J, ...)
3.4.4.6.	Lader: indbygget/ekstern/ingen ([1])
3.4.5.	*Elektriske motorer (separat beskrivelse for hver type elektrisk motor)*
3.4.5.1.	Fabrikat: ……
3.4.5.2.	Type: ……
3.4.5.3.	Primær anvendelse: drivmotor/generator ([1])
3.4.5.3.1.	Ved anvendelse som drivmotor: enkeltmotor/flere motorer (antal) ([1]): ……
3.4.5.4.	Maksimal effekt: …… kW
3.4.5.5.	Arbejdsprincip
3.4.5.5.5.1.	Jævnstrøm/vekselstrøm/antal faser: ……
3.4.5.5.2.	Separat magnetisering/serie/sammensat ([1])
3.4.5.5.3.	Synkron/asynkron ([1])
3.4.6.	*Styringsenhed*
3.4.6.1.	Fabrikat(er): ……
3.4.6.2.	Type(r): ……
3.4.6.3.	Identifikationsnr.: ……
3.4.7.	*Effektregulator*
3.4.7.1.	Fabrikat: ……
3.4.7.2.	Type: ……
3.4.7.3.	Identifikationsnr.: ……
3.4.8.	*Køretøjets elektriske rækkevidde* …… km (i henhold til bilag 7 til regulativ nr. 101): ……
3.4.9.	*Fabrikantens anbefaling mht. forkonditionering*: ……

▼M1

3.5. **CO_2-emission/brændstofforbrug** (°) **(angivet af fabrikanten)**

3.5.1. CO_2-*masseemission*

3.5.1.1. CO_2-masseemission (bykørsel): …… g/km

3.5.1.2. CO_2-masseemission (landevejskørsel): …… g/km

3.5.1.3. CO_2-masseemission (kombineret by- og landevejskørsel): …… g/km

3.5.2. *Brændstofforbrug (oplysninger om hver enkelt type reference-brændstof, der er blevet afprøvet)*

3.5.2.1. Brændstofforbrug (bykørsel): …… l/100 km/m^3/100 km ([1])

3.5.2.2. Brændstofforbrug (landevejskørsel): …… l/100 km/m^3/100 km ([1])

3.5.2.3. Brændstofforbrug (kombineret by- og landevejskørsel): …… l/100 km/m^3/100 km ([1])

▼M16

3.5.3. Køretøj udstyret med en miljøinnovation, jf. artikel 12 i forordning (EF) nr. 443/2009 og gennemførelsesforordning (EU) nr. 725/2011: ja/nej ([1])

3.5.3.1. Type/variant/version af basiskøretøjet, jf. artikel 5 i gennemførelsesforordning (EU) nr. 725/2011 (hvis det er relevant):

3.5.3.2. Interaktion mellem forskellige miljøinnovationer: ja/nej ([1])

3.5.3.3. Emissionsdata vedrørende anvendelsen af miljøinnovationer (skemaet gentages for hvert testet referencebrændstof) ([w1])

Afgørelse om godkendelse af miljøinnovationen ([w2])	Miljøinnovationens kode ([w3])	1. Basiskøretøjets CO_2-emissioner (g/km)	2. Miljøinnovationskøretøjets CO_2-emissioner (g/km)	3. Basiskøretøjets CO_2-emissioner ved type I-prøvecyklus (g/km) ([w4])	4. Miljøinnovationskøretøjets CO_2-emissioner ved type I-prøvecyklus (= 3.5.1.3)	5. Udnyttelsesfaktor (UF), dvs. teknologiudnyttelsens tidsmæssige andel under normale driftsbetingelser	CO_2-emissionsbesparelser $((1 - 2) - (3 - 4)) * 5$
xxxx/201x							
					CO_2-emissionsbesparelser i alt (g/km) ([w5])		

([w]) Miljøinnovationer.
([w1]) Skemaet udvides om nødvendigt med en ekstra række pr. miljøinnovation.
([w2]) Nummer på Kommissionens afgørelse om godkendelse af miljøinnovationen.
([w3]) Fastlagt i Kommissionens afgørelse om godkendelse af miljøinnovationen.
([w4]) Under forudsætning af den typegodkendende myndigheds godkendelse, hvis en modelleringsteknologi anvendes i stedet for type I-prøvecyklussen, er denne værdi, den der fremkommer ved modelleringsmetoden.
([w5]) Summen af CO_2-emissionsbesparelser for hver enkelt miljøinnovation.

▼**M11**

3.5.4. *CO_2-emissioner for tunge erhvervskøretøjer (Kun Euro VI)*

3.5.4.1. CO_2-masseemissioner (WHSC-prøvning): ..... g/kWh

3.5.4.2. CO_2-masseemissioner (WHTC-prøvning): ..... g/kWh

3.5.5. *Brændstofforbrug for tunge erhvervskøretøjer (Kun Euro VI)*

3.5.5.1. Brændstofforbrug (WHSC-prøvning): ..... g/kWh

3.5.5.2. Brændstofforbrug WHTC-prøvning ..... g/kWh

▼**M1**

3.6. **De af fabrikanten tilladte temperaturer**

3.6.1. *Kølesystem*

3.6.1.1. V æ s k e k ø l i n g

Maksimal temperatur ved fraløb: …… K

3.6.1.2. L u f t k ø l i n g

3.6.1.2.1. Referencepunkt: ……

3.6.1.2.2. Største temperatur ved referencepunkt: …… K

3.6.2. *Største afgangstemperatur i ladeluft fra ladeluftkøler*: …… K

3.6.3. *Største udstødningstemperatur ved det punkt i udstødningsrøret (-rørene), der støder op til udstødningsmanifoldens afgangsflange(r) eller turboladeren*: …… K

3.6.4. *Brændstoftemperatur*

minimum: …… K — maksimum: …… K

For dieselmotorer ved indsprøjtningspumpens indgang, for NG-drevne gasmotorer ved trykregulatorens sluttrin

3.6.5. *Smøremiddeltemperatur*

minimum: …… K — maksimum: …… K

3.6.6. *Brændstoftryk*

minimum: …… kPa — maksimum: …… kPa

Kun for naturgasdrevne motorer, ved trykregulatorens sluttrin

▼M1

3.7. **Motordrevet udstyr**

Effekt optaget af det motorudstyr, som er nødvendigt for motorens funktion, således som dette er angivet i direktiv 80/1269/EØF, bilag I, punkt 5.1.1, og under de deri angivne driftsomstændigheder.

Udstyr	Optagen effekt, i kW, ved forskellige motorhastigheder						
	Tomgang	Lav hastighed	Høj hastighed	Hastighed A (*)	Hastighed B (*)	Hastighed C (*)	Ref. hastighed - (**)
P(a)							
Hjælpeudstyr, som er nødvendigt for motorens funktion (trækkes fra den målte motoreffekt) jf. bilag 1, punkt 6.1.							

(*) ESC-test.
(**) Kun ETC-test.

3.8. **Smøresystem**

3.8.1. *Beskrivelse af systemet*

3.8.1.1. Smøremiddelbeholderens placering: ……

3.8.1.2. Fødesystem (ved pumpe/indsprøjtning i indsugning/blanding med brændstof osv.) ([1])

3.8.2. *Smørepumpe*

3.8.2.1. Fabrikat(er): ……

3.8.2.2. Type(r): ……

3.8.3. *Blanding med brændstof*

3.8.3.1. Procent: ……

3.8.4. *Oliekøler: ja/nej* ([1])

3.8.4.1. Tegning(er):…… eller

3.8.4.1.1. Fabrikat(er): ……

3.8.4.1.2. Type(r): ……

4. TRANSMISSION ([p])

4.1. **Tegning af transmissionssystemet:** ……

4.2. **Type (mekanisk, hydraulisk, elektrisk osv.):** ……

4.2.1. Eventuel beskrivelse af eventuelle elektriske/elektroniske komponenter. ……

▼M1

4.3. **Inertimoment for motorsvinghjul:** .....

4.3.1. Supplerende inertimoment, uden noget gear indrykket: .....

4.4. **Kobling**

4.4.1. Type: .....

4.4.2. Største momentomformning: .....

4.5. **Gearkasse**

4.5.1. Type (manuel/automatisk/CVT (trinløst variabel transmission)) ([1])

4.5.2. Placering i forhold til motor: .....

4.5.3. Betjeningsmåde: .....

4.6. **Gearudvekslingsforhold**

Gear	Udvekslingsforhold i gearkasse (forhold mellem motorens og udgangsakslens omdrejningshastighed)	Endeligt udvekslingsforhold (forhold mellem udgangsakslens og de trækkende hjuls omdrejningshastighed)	Totalt udvekslingsforhold
Maksimum for CVT (*)			
1			
2			
3			
...			
Minimum for CVT (*)			
Bakgear			

(*) Trinløst variabel transmission.

4.7. **Køretøjets konstruktivt bestemte tophastighed (i km/h)** ([9]):

4.8. **Speedometer**

4.8.1. Funktionsprincip og beskrivelse af drivmekanismen: .....

4.8.2. Instrumentets konstant: .....

4.8.3. Målemekanismens tolerance (i henhold til punkt 2.1.3 i bilag II til direktiv 75/443/EØF): .....

4.8.4. Totalt udvekslingsforhold (i henhold til punkt 2.1.2 i bilag II til direktiv 75/443/EØF) eller tilsvarende data: .....

4.8.5. Diagram over speedometerskalaen eller andre former for visning: .....

4.9. **Fartskriver: ja/nej** ([1])

4.9.1. Godkendelsesmærke: .....

4.10. **Differentialespærre**: ja/nej/ekstraudstyr ([1])

▼M13

4.11. **Gearskiftindikatorer (GSI)**

▼**M13**

4.11.1. Akustisk indikation forefindes ja/nej ([1]). Hvis ja, beskrivelse af lyd og lydniveau ved førerens øre i dB(A). (Akustisk indikator kan altid tilkobles/frakobles)

4.11.2. Oplysninger i henhold til punkt 4.6 i bilag I til forordning (EU) nr. 65/2012 (den af fabrikanten oplyste værdi)

4.11.3. Fotografier og/eller tegninger af gearskiftindikatorens instrument og en kort beskrivelse af de enkelte systemkomponenter og funktion:

▼**M1**

5. AKSLER

5.1. Beskrivelse af hver enkelt aksel: .....

5.2. Fabrikat: .....

5.3. Type: .....

5.4. Placering af løftbare aksler: .....

5.5. Placering af belastbare aksler: .....

6. HJULOPHÆNG

6.1. Tegning af ophængssystemet: .....

6.2. Type og konstruktion af ophæng for hver aksel, akselgruppe eller hjul: .....

6.2.1. Niveauregulering: ja/nej/ekstraudstyr ([1])

6.2.2. Eventuel beskrivelse af eventuelle elektriske/elektroniske komponenter: .....

6.2.3. Luftaffjedring af drivaksel (-aksler): ja/nej ([1])

6.2.3.1. Affjedring af drivaksel (-aksler) svarende til luftaffjedring: ja/nej ([1])

6.2.3.2. Frekvens for og dæmpning af svingningerne i den affjedrede masse: .....

6.2.4. Luftaffjedring af aksel/aksler, der ikke er drivaksel: ja/nej ([1])

6.2.4.1. Affjedring af aksel/aksler, der ikke er drivaksel, svarende til luftaffjedring: ja/nej ([1])

6.2.4.2. Frekvens for og dæmpning af svingningerne i den affjedrede masse: .....

6.3. **Karakteristik for ophængets fjedrende dele** (konstruktion, materialeegenskaber og dimensioner): .....

6.4. **Krængningsstabilisatorer**: ja/nej/ekstraudstyr ([1])

6.5. **Støddæmpere**: ja/nej/ekstraudstyr ([1])

6.6. **Dæk og hjul**

6.6.1. *Dæk/hjulkombination(er)*

a) for dæk anføres dimensionsbetegnelsen, belastningstal og symbol for hastighedskategori, rullemodstand i overensstemmelse med ISO 28580 (hvis relevant) ([r])

b) for hjul anføres fælgdimension(er) og indpresningsdybde(r)

6.6.1.1. Aksler

6.6.1.1.1. Aksel 1: .....

▼M1

6.6.1.1.2. Aksel 2: .....

osv.

6.6.1.2. Eventuelt reservehjul: .....

6.6.2. *Øvre og nedre grænse for rulleradius*

6.6.2.1. Aksel 1: .....

6.6.2.2. Aksel 2: .....

6.6.2.3. Aksel 3: .....

6.6.2.4. Aksel 4: .....

osv.

6.6.3. *Dæktryk anbefalet af køretøjsfabrikanten*: ..... kPa

6.6.4. *Snekæde/dæk/hjulkombination, som fabrikanten anbefaler som egnet til foraksel og/eller bagaksel på køretøjstypen*: .....

6.6.5. *Kort beskrivelse af eventuelt reservehjul til midlertidig brug*: .....

7. STYREAPPARAT

7.1. **Skematisk diagram over den (de) styrende aksel (aksler), som viser styreapparatets geometri**: .....

7.2. **Transmission og betjeningsorgan**

7.2.1. Styretransmissionens art (specificeres for henholdsvis for- og baghjul): .....

7.2.2. Forbindelse til hjulene (også ikke-mekanisk; specificeres for henholdsvis for- og baghjul): .....

7.2.2.1. Kort beskrivelse af eventuelle elektriske/elektroniske komponenter: .....

7.2.3. Eventuel servoforstærkning: .....

7.2.3.1. Funktionsprincip og -diagram, fabrikat og type: .....

7.2.4. Diagram over hele styreapparatet med angivelse af, hvor på køretøjet de forskellige anordninger, der påvirker køretøjets styring, er placeret: .....

7.2.5. Skematisk(e) diagram(mer) over styreapparatets betjeningsorgan(er): .....

7.2.6. Eventuelle indstillingsmuligheder og indstillingsmåde for styreapparatets betjeningsorgan: .....

7.3. **Hjulenes største drejningsvinkel**

7.3.1. Til højre ..... (grader); antal ratomdrejninger (eller tilsvarende data): .....

7.3.2. Til venstre ..... (grader); antal ratomdrejninger (eller tilsvarende data): .....

8. BREMSER

(Følgende nærmere oplysninger, herunder i givet fald identifikationsmuligheder)

▼**M1**

8.1.	Bremsetype og -karakteristik (som defineret i punkt 1.6 i bilag I til Rådets direktiv 71/320/EØF (EFT L 205 af 6.9.1971, s. 37) med nærmere oplysninger og tegninger af tromler, skiver, slanger, bremseskoenes/-klodsernes/-belægningernes fabrikat og type, effektivt bremseareal, radius af tromler, sko eller skiver, bremsetromlernes masse, justeringsanordninger, relevante dele af aksel (aksler) og hjulophæng: ……
8.2.	Funktionsdiagram, beskrivelse og/eller tegning af bremsesystemet som beskrevet i punkt 1.2 i bilag I til direktiv 71/320/EØF, herunder nærmere oplysninger om og tegninger af transmission og betjening:
8.2.1.	Driftsbremsesystem: ……
8.2.2.	Nødbremsesystem: ……
8.2.3.	Parkeringsbremsesystem: ……
8.2.4.	Eventuelt yderligere bremsesystem: ……
8.2.5.	Bremsesystem, der aktiveres automatisk ved brud på påhængskøretøjstilkoblingen: ……
8.3.	Betjening og transmission af bremsesystemer til påhængskøretøjer på køretøjer, der er beregnet til at trække et påhængskøretøj: ……
8.4.	Køretøjet er udstyret til at trække et påhængskøretøj med elektrisk/pneumatisk/hydraulisk ([1]) driftsbremse: ja/nej ([1])
8.5.	Blokeringsfri bremser: ja/nej/ekstraudstyr ([1])
8.5.1.	For køretøjer med blokeringsfrie bremser, beskrivelse af systemets funktion (herunder elektroniske dele), blokdiagram over de elektriske forbindelser samt diagram over hydraulik- eller trykluftkredsløbet: ……
8.6.	Beregning og kurver i henhold til tillægget til punkt 1.1.4.2 i tillægget til bilag II til direktiv 71/320/EØF (i de relevante tilfælde tillægget til bilag XI): ……
8.7.	Beskrivelse og/eller tegning af energiforsyning (skal ligeledes specificeres for bremsesystem med servoforstærkning): ……
8.7.1.	For trykluftbremsesystemer, arbejdstrykket p2 i bremsebeholderen: ……
8.7.2.	For vakuumbremsesystemer, begyndelsesenerginiveauet i beholderen: ……
8.8.	Beregning af bremsesystemet: forholdet mellem summen af bremsekræfterne på hjulomkredsen og betjeningskraften: ….
8.9.	Kort beskrivelse af bremsesystemerne i henhold til punkt 1.6 i addendum til tillæg 1 i bilag IX til direktiv 71/320/EØF: …
8.10.	Anmodes der om fritagelse for type I- og/eller type II- eller type III-prøverne, anføres prøverapportens nummer i overensstemmelse med tillæg 2 til bilag VII til direktiv 71/320/EØF: ……

▼M1

8.11. Nærmere beskrivelse af retardersystemets (-systemernes) type: .....

9. KARROSSERI

9.1. Karrosseriets art (anføres ved hjælp af koderne i del C i bilag II): .....

9.2. Materialer og konstruktion: .....

9.3. **Døre, låse og hængsler**

9.3.1. Dørudformning og antal døre: .....

9.3.1.1. Dimensioner, åbningsretning og største åbningsvinkel: .....

9.3.2. Tegning af låse og hængsler og deres placering på dørene: .

9.3.3. Teknisk beskrivelse af låse og hængsler: .....

9.3.4. Eventuelle nærmere oplysninger (herunder dimensioner) om indgange, trin og nødvendige håndtag: .....

9.4. **Synsfelt**

9.4.1. Nærmere oplysninger om de primære referencemærker, som er tilstrækkelig detaljerede til, at mærkerne nemt kan identificeres, samt hvert enkelt mærkes placering i forhold til de andre og i forhold til det referencepunkt, der skal kontrolleres: .....

9.4.2. Tegning(er) eller fotografi(er), der viser, hvor komponenter er placeret inden for synsfeltet fremad på 180 grader: .....

9.5. **Forrude og andre ruder**

9.5.1. *Forrude*

9.5.1.1. Anvendte materialer: .....

9.5.1.2. Monteringsmåde: .....

9.5.1.3. Hældning: .....

9.5.1.4. Typegodkendelsesnummer (-numre): .....

9.5.1.5. Forrudeudstyr og dets placering samt en kort beskrivelse af eventuelle elektriske/elektroniske komponenter i forbindelse hermed: .....

9.5.2. *Andre ruder*

9.5.2.1. Anvendte materialer: .....

9.5.2.2. Typegodkendelsesnummer (-numre): .....

9.5.2.3. Kort beskrivelse af eventuelle elektriske/elektroniske komponenter i op- og nedrulningsmekanismen for sideruder: .....

9.5.3. *Glas i oplukkeligt tag*

9.5.3.1. Anvendte materialer: .....

9.5.3.2. Typegodkendelsesnummer (-numre): .....

9.5.4. *Andre glasarealer*

9.5.4.1. Anvendte materialer: .....

9.5.4.2. Typegodkendelsesnummer (-numre): .....

▼M1

9.6.	**Forrudevisker(e)**
9.6.1.	Detaljeret teknisk beskrivelse (herunder fotografier eller tegninger): ……
9.7.	**Forrudevasker**
9.7.1.	Detaljeret teknisk beskrivelse (herunder fotografier eller tegninger) eller godkendelsesnummer, hvis typegodkendt som separat teknisk enhed: ……
9.8.	**Afrimnings- og afdugningsanlæg**
9.8.1.	Detaljeret teknisk beskrivelse (herunder fotografier eller tegninger): ……
9.8.2.	Største elforbrug: …… kW
9.9.	**Anordninger til indirekte udsyn**
9.9.1.	Førerspejle (angiv for hvert spejl):
9.9.1.1.	Fabrikat: ……
9.9.1.2.	Typegodkendelsesmærke: ……
9.9.1.3.	Variant: ……
9.9.1.4.	Tegning(er) til identifikation af spejlet, der viser spejlets placering på køretøjet: ……
9.9.1.5.	Nærmere oplysninger om fastgørelsesmåde, herunder om den del af køretøjet, hvorpå det er monteret: ……
9.9.1.6.	Ekstraudstyr, som kan påvirke synsfeltet bagud: ……
9.9.1.7.	Kort beskrivelse af eventuelle elektroniske komponenter i indstillingssystemet: ……
9.9.2.	Andre anordninger til indirekte udsyn end spejle: ……
9.9.2.1.	Type og specifikationer (som f.eks. fuldstændig beskrivelse af anordningen): ……
9.9.2.1.1.	Hvis det drejer sig om en anordning af typen med kamera og monitor, detektionsafstand (mm), kontrast, luminansfelt, korrektion for blænding, displayspecifikationer (sort/hvid eller farve), billedgentagelsesfrekvens, monitorens luminansfelt: ……
9.9.2.1.2.	Tilstrækkeligt detaljerede tegninger til at identificere hele systemet, herunder monteringsforskrifter; EF-typegodkendelsesmærkets placering skal angives på tegningerne.

▼M1

9.10. **Indvendig indretning**

9.10.1. *Beskyttelse af fører og passagerer*

9.10.1.1. Oversigtsplan eller fotografier, der viser placeringen af vedlagte snit eller projektioner: .....

9.10.1.2. Fotografi eller tegning, der viser referenceområdet, herunder det undtagne område (punkt 2.3.1 i bilag I til Rådets direktiv 74/60/EØF (EFT L 38 af 11.2.1974, s. 2): .....

9.10.1.3. Fotografier, tegninger og/eller eksploderet afbildning af indvendigt udstyr, som viser kabinens dele og de anvendte materialer (med undtagelse af indvendige førerspejle), betjeningsorganernes udformning, tag og skydetag, ryglæn, sæder og sædebagsider: .....

9.10.2. *Betjeningsorganernes, kontrollampernes og indikatorernes placering og identificering*

9.10.2.1. Fotografier og/eller tegninger af placeringen af symboler og betjeningsorganer, kontrollamper og indikatorer: .....

9.10.2.2. Fotografier og/eller tegninger af identificeringen af betjeningsorganer, kontrollamper og indikatorer og i de relevante tilfælde de i bilag II og III til direktiv 78/316/EØF nævnte køretøjsdele: .....

9.10.2.3. Oversigtstabel

Køretøjstypen er udstyret med følgende betjeningsorganer, kontrollamper og indikatorer i henhold til bilag II og III til direktiv 78/316/EØF)

Betjeningsorganer, kontrollamper og indikatorer, som, hvis de forefindes, skal være identificeret, og hertil anvendte symboler

Symbol nr.	Anordning	Betjeningsorgan/indikator forefindes (*)	Er identificeret ved symbol (*)	Hvor (**)	Kontrollampe forefindes (*)	Er identificeret ved symbol (*)	Hvor (**)
1	Hovedlys-afbryder						
2	Nærlys						
3	Fjernlys						
4	Positionslys						
5	Tågeforlygter						
6	Tågebaglygte						
7	Anordning til indstilling af forlygteniveau						
8	Parkeringslys-lygter						

▼**M1**

Symbol nr.	Anordning	Betjeningsorgan/indikator forefindes (*)	Er identificeret ved symbol (*)	Hvor (**)	Kontrollampe forefindes (*)	Er identificeret ved symbol (*)	Hvor (**)
9	Blinklys						
10	Havariblink						
11	Vinduesvisker						
12	Forrudevasker						
13	Kombineret forrudevisker og -vasker						
14	Forlygtevasker						
15	Forrudeafrimning og -afdugning						
16	Bagrudeafrimning og -afdugning						
17	Ventilator						
18	Dieselforvarmer						
19	Choker						
20	Bremsesvigt						
21	Brændstofniveau						
22	Ladeindikator						
23	Kølevæske temperatur i motor						

(*) x = forefindes
— = kan ikke fås, ej heller separat
o = ekstraudstyr.
(**) d = på henholdsvis betjeningsorgan, indikator eller kontrollampe
c = i umiddelbar nærhed.

▼M1

Betjeningsorganer, kontrollamper og indikatorer, som, hvis de forefindes, kan være identificeret, og symboler, der skal anvendes, hvis de er identificeret

Symbol nr.	Anordning	Betjenings-organ/indi-kator fore-findes (*)	Er identifi-ceret ved symbol (*)	Hvor (**)	Kontrol-lampe fore-findes (*)	Er identifi-ceret ved symbol (*)	Hvor (**)
1	Parkerings-bremse						
2	Bagrudevisker						
3	Bagrudevasker						
4	Kombineret bagrudevisker og -vasker						
5	Intermitterende forrudevisker						
6	Lydsignalap-parat (horn)						
7	Motorhjelm (fortil)						
8	Bagagerums-klap (bagtil)						
9	Sikkerhedssele						
10	Olietryk i motor						
11	Blyfri benzin						
…							
…							
…							

(*) x = forefindes
— = kan ikke fås, ej heller separat
o = ekstraudstyr.
(**) d = på henholdsvis betjeningsorgan, indikator eller kontrollampe
c = i umiddelbar nærhed.

9.10.3. *Sæder*

9.10.3.1. Antal placeringsmuligheder for sæderne ([s]): ……

9.10.3.1.1. Placering og arrangement: ……

9.10.3.2. Sæder, som kun er beregnet til brug, når køretøjet holder stille: ……

9.10.3.3. Masse: ……

9.10.3.4. Karakteristik: for sæder, som ikke er komponenttypegodkendt, beskrivelse og tegninger af

▼M1

9.10.3.4.1. Sæderne og deres forankringer: .....

9.10.3.4.2. Indstillingssystem: .....

9.10.3.4.3. System for justering i længderetningen og låsesystem: .....

9.10.3.4.4. Sikkerhedsselernes forankringer, hvis de er indbygget i sædets ramme: .....

9.10.3.4.5. De dele af køretøjet, som anvendes til forankring: .....

9.10.3.5. Koordinater eller tegning af R-punktet ([1])

9.10.3.5.1. Førersædet: .....

9.10.3.5.2. Alle andre siddepladser: .....

9.10.3.6. Ryglænets vinkel

9.10.3.6.1. Førersædet: .....

9.10.3.6.2. Alle andre siddepladser: .....

9.10.3.7. Sædeindstillingsmuligheder

9.10.3.7.1. Førersædet: .....

9.10.3.7.2. Alle andre siddepladser: .....

9.10.4. *Nakkestøtter*

9.10.4.1. Type nakkestøtte(r): indbygget/aftagelig/separat ([1])

9.10.4.2. Godkendelsesnummer, hvis et sådant findes: .....

9.10.4.3. For endnu ikke godkendte nakkestøtter

9.10.4.3.1. Detaljeret beskrivelse af nakkestøtten, navnlig med en beskrivelse af de anvendte polstringsmaterialer og i de relevante tilfælde angivelse af placering og specifikationer af bøjler og monteringsbeslag for den sædetype, der søges godkendelse til:

9.10.4.3.2. For »separat« nakkestøtte

9.10.4.3.2.1. Detaljeret beskrivelse af den del af køretøjets opbygning, som nakkestøtten agtes fastgjort til: .....

9.10.4.3.2.2. Målskitser af de karakteristiske dele af opbygningen og nakkestøtten: .....

9.10.5. *Varmesystemer for kabinen*

9.10.5.1. En kort beskrivelse af køretøjstypen med hensyn til varmesystemet, hvis varmesystemet anvender varmen i motorkølevæsken: .....

9.10.5.2. En detaljeret beskrivelse af køretøjstypen med hensyn til varmesystemet, hvis køleluft eller udstødningsgas fra motoren anvendes som varmekilde, herunder:

9.10.5.2.1. Skitsetegning af varmesystemet, der viser placeringen i køretøjet: .....

9.10.5.2.2. Skitsetegning af varmeveksleren til varmesystemer, der anvender udstødningsgas til opvarmning, eller af de dele, hvor varmevekslingen finder sted (for varmesystemer, der anvender køleluft fra motoren til opvarmning): .....

▼**M1**

9.10.5.2.3. Gennemskåret tegning af henholdsvis varmeveksleren eller de dele, hvor varmevekslingen finder sted, med angivelse af godstykkelse, anvendte materialer og overfladekarakteristik: .....

9.10.5.2.4. Specifikationer for andre større komponenter i varmesystemet, f.eks. blæseren, med hensyn til konstruktion og tekniske data: .....

9.10.5.3. En kort beskrivelse af køretøjstypen med hensyn til anlægget til opvarmning ved forbrænding og dets automatiske styring: .....

9.10.5.3.1. Skitsetegning over anlægget til opvarmning ved forbrænding, luftindsugningssystemet, udstødningssystemet, brændstoftilførselssystemet (herunder ventiler) og de elektriske tilslutninger, hvoraf disses placering i køretøjet fremgår.

9.10.5.4. Største elforbrug: ..... kW

9.10.6. *Komponenter, der påvirker styreapparatets opførsel ved kollision*

9.10.6.1. En detaljeret beskrivelse med fotografi(er) og/eller tegning(er) af køretøjstypen med hensyn til konstruktion, dimensioner, formgivning og materialesammensætning for den del af køretøjet, der ligger foran styresystemets betjeningsanordning, herunder de komponenter, der er beregnet til at medvirke til at absorbere energi ved en kollision mod betjeningsanordningen: .....

9.10.6.2. Fotografi(er) og/eller tegning(er) af andre køretøjsdele end de i 9.10.6.1 beskrevne, som fabrikanten efter aftale med den tekniske tjeneste har udpeget som havende indflydelse på styreapparatets opførsel ved en kollision: .....

9.10.7. *Brændbarhed af de materialer, der benyttes ved den indvendige indretning af visse klasser af motorkøretøjer*

9.10.7.1. Materiale(r), der benyttes ved foring af taget

9.10.7.1.1. Komponenttypegodkendelsesnummer (-numre), hvis de(t) foreligger: .....

9.10.7.1.2. For ikke-godkendte materialer

9.10.7.1.2.1. Basismateriale(r)/betegnelse: ...../... .....

9.10.7.1.2.2. Kompositmateriale/usammensat materiale ([1]) antal lag ([1]): ...

9.10.7.1.2.3. Type belægning ([1]): .....

9.10.7.1.2.4. Største/mindste tykkelse: ...../..... mm

9.10.7.2. Materiale(r), der benyttes til bag- og sidevægge

9.10.7.2.1. Komponenttypegodkendelsesnummer (-numre), hvis det foreligger: .....

▼M1

9.10.7.2.2. For ikke-godkendte materialer

9.10.7.2.2.1. Basismateriale(r)/betegnelse: ……/……

9.10.7.2.2.2. Kompositmateriale/usammensat materiale ([1]) antal lag ([1]): …

9.10.7.2.2.3. Type belægning ([1]): ……

9.10.7.2.2.4. Største/mindste tykkelse: ……/…… mm

9.10.7.3. Materiale(r), der benyttes til gulv

9.10.7.3.1. Komponenttypegodkendelsesnummer (-numre), hvis det foreligger: ……

9.10.7.3.2. For ikke-godkendte materialer

9.10.7.3.2.1. Basismateriale(r)/betegnelse: ……/……

9.10.7.3.2.2. Kompositmateriale/usammensat materiale ([1]) antal lag ([1]): …

9.10.7.3.2.3. Type belægning ([1]): ……

9.10.7.3.2.4. Største/mindste tykkelse: ……/…… mm

9.10.7.4. Materiale(r), der benyttes til polstring af sæder

9.10.7.4.1. Komponenttypegodkendelsesnummer (-numre), hvis det foreligger: ……

9.10.7.4.2. For ikke-godkendte materialer

9.10.7.4.2.1. Basismateriale(r)/betegnelse: ……/… ……

9.10.7.4.2.2. Kompositmateriale/usammensat materiale ([1]) antal lag ([1]): …

9.10.7.4.2.3. Type belægning ([1]): ……

9.10.7.4.2.4. Største/mindste tykkelse: ……/…… mm

9.10.7.5. Materiale(r), der benyttes til varme- og ventilationsrør

9.10.7.5.1. Komponenttypegodkendelsesnummer (-numre), hvis det foreligger: ……

9.10.7.5.2. For ikke-godkendte materialer

9.10.7.5.2.1. Basismateriale(r)/betegnelse: ……/……

9.10.7.5.2.2. Kompositmateriale/usammensat materiale ([1]) antal lag ([1]): …

9.10.7.5.2.3. Type belægning ([1]): ……

9.10.7.5.2.4. Største/mindste tykkelse: ……/…… mm

9.10.7.6. Materiale(r), der benyttes til bagagehylder

9.10.7.6.1. Komponenttypegodkendelsesnummer (-numre), hvis det foreligger: ……

9.10.7.6.2. For ikke-godkendte materialer

9.10.7.6.2.1. Basismateriale(r)/betegnelse: ……/……

9.10.7.6.2.2. Kompositmateriale/usammensat materiale ([1]) antal lag ([1]): …

9.10.7.6.2.3. Type belægning ([1]): ……

9.10.7.6.2.4. Største/mindste tykkelse: ……/…… mm

9.10.7.7. Materiale(r), der benyttes til andre formål

9.10.7.7.1. Påtænkte formål: ……

▼M1

9.10.7.7.2.	Komponenttypegodkendelsesnummer (-numre), hvis det foreligger: ……
9.10.7.7.3.	For ikke-godkendte materialer
9.10.7.7.3.1.	Basismateriale(r)/betegnelse: ……/……
9.10.7.7.3.2.	Kompositmateriale/usammensat materiale ([1]) antal lag ([1]): …
9.10.7.7.3.3.	Type belægning ([1]): ……
9.10.7.7.3.4.	Største/mindste tykkelse: ……/…… mm
9.10.7.8.	Komponenter, der er godkendt som færdigopbyggede anordninger (sæder, skillevægge, bagagehylder osv.)
9.10.7.8.1.	Komponenttypegodkendelsesnummer (-numre): ……
9.10.7.8.2.	For den færdigopbyggede anordning: sæde, skillevæg, bagagehylde osv. ([1])
9.10.8.	*Gas anvendt som kølemiddel i luftkonditioneringsanlægget:* …..
9.10.8.1.	Luftkonditioneringsanlægget er konstrueret til at indeholde fluorholdige drivhusgasser med en GWP-værdi på over 150: ja/nej ([1])
9.10.8.2.	I bekræftende fald udfyldes følgende punkter:
9.10.8.2.1.	Tegning og kort beskrivelse af luftkonditioneringsanlægget, inklusive udsivningskomponenternes reference- eller reservedelsnummer og materiale
9.10.8.2.2.	Udsivning fra luftkonditioneringsanlægget
9.10.8.2.4.	Fortegnelse over reference- eller reservedelsnumre og materialeoplysninger for anlæggets komponenter og oplysninger om prøvningen (f.eks. prøvningsrapportnr., godkendelsesnr.): ……
9.10.8.3.	Samlet udsivning i g/år for hele anlægget: ……
9.11.	**Udvendige udragende dele**
9.11.1.	Generel udformning (tegning eller fotografier) med angivelse af placeringen af vedlagte snit og projektioner:
9.11.2.	Tegninger og/eller fotografier, hvis det er relevant, af f.eks. dør- og vinduesstolper, luftindtagsgæller, kølergitter, forruderviskere, tagrender, håndtag, glideskinner, stænklapper og dæksler, dørhængsler og låse, kroge, øjer, dekorativt udstyr, skilte, emblemer og indskæringer samt enhver anden udvendig udragende del eller dele af den udvendige overflade, som kan betragtes som farlige (f.eks. lysudstyr). Hvis de i foregående sætning anførte dele ikke er kritiske, kan de til dokumentationsformål erstattes af fotografier, om nødvendigt med målangivelser og/eller tekst:
9.11.3.	Tegninger af dele af den udvendige overflade i overensstemmelse med punkt 6.9.1 i bilag I til direktiv 74/483/EØF: …
9.11.4.	Tegning af kofangere: ……
9.11.5.	Tegning af gulvlinje: ……

▼M1

9.12. **Sikkerhedsseler og/eller andre fastholdelsesanordninger**

9.12.1. Antal og placering af sikkerhedsseler og fastholdelsesanordninger og sæder, på hvilke de kan bruges

(L = venstre side, R = højre side, C = i midten)

		Fuldstændigt EF-typegodkendelsesmærke	Variant (hvis relevant)	Anordning til højde-indstilling af sele (anfør ja/nej/ekstra)
Første sæderække	L			
	C			
	R			
Anden sæderække (*)	L			
	C			
	R			

(*) Tabellen kan udvides efter behov, hvis køretøjet har flere end to rækker sæder, eller hvis der er flere end tre sæder i bredden.

9.12.2. Art og placering af supplerende fastholdelsessystemer: ja/nej/ekstraudstyr

(L = venstre side, R = højre side, C = i midten)

		Front-airbag	Side-airbag	Selestrammer
Første sæderække	L			
	C			
	R			
Anden sæderække (*)	L			
	C			
	R			

(*) Tabellen kan udvides efter behov, hvis køretøjet har flere end to rækker sæder, eller hvis der er flere end tre sæder i bredden.

9.12.3. Sikkerhedsseleforankringernes antal og placering og bevis for overensstemmelse med direktiv 76/115/EØF (dvs. typegodkendelsesnummer eller prøverapport): .....

9.12.4. Kort beskrivelse af eventuelle elektriske/elektroniske komponenter: .....

9.13. **Sikkerhedsseleforankringer**

9.13.1. Fotografier og/eller tegninger af karrosseriet, der viser placering og dimensioner for de faktiske og fungerende forankringer, inklusive R-punkter: .....

▼**M1**

9.13.2. Tegninger af seleforankringerne og de dele af køretøjets konstruktion, hvortil de er fastgjort (med angivelse af materiale): ……

9.13.3. Betegnelse for de typer ([u]) sikkerhedsseler, der er godkendt til montering i de forankringer, som køretøjet er udstyret med

			Forankringens placering	
			Køretøjets konstruktion	Sædets konstruktion
Første sæderække				
Højre sæde	Nederste forankring	Ydre indre		
	Øverste forankring			
Midtersæde	Nederste forankring	højre venstre		
	Øverste forankring			
Venstre sæde	Nederste forankring	Ydre indre		
	Øverste forankring			
Anden sæderække (*)				
Højre sæde	Nederste forankring	Ydre indre		
	Øverste forankring			
Midtersæde	Nederste forankring	højre venstre		
	Øverste forankring			
Venstre sæde	Nederste forankring	Ydre indre		
	Øverste forankring			

(*) Tabellen kan udvides efter behov, hvis køretøjet har flere end to rækker sæder, eller hvis der er flere end tre sæder i bredden.

9.13.4. Beskrivelse af den særlige type sikkerhedsseler, som er forankret i sædets ryglæn, eller som er forsynet med energiabsorberende anordning: ……

9.14. **Anbringelsessted for nummerplader bagtil (angiv eventuelt forskellige mulige placeringer, tegninger kan eventuelt benyttes)**

9.14.1. Højde over vejbane, øvre kant: ……

9.14.2. Højde over vejbane, nedre kant: ……

▼M1

9.14.3. Afstand mellem midterlinje og køretøjets midterlængdeplan: .....

9.14.4. Afstand fra køretøjets venstre side: .....

9.14.5. Dimensioner (længde × bredde): .....

9.14.6. Nummerpladens hældning i forhold til det lodrette plan: ....

9.14.7. Synlighedsvinkel i det vandrette plan: .....

9.15. **Beskyttelse bagtil mod underkøring**

9.15.0. Til stede: ja/nej/ufuldstændig ([1])

9.15.1. Tegning af de køretøjsdele, der har betydning for beskyttelsen bagtil mod underkøring, dvs. tegning af køretøjet og/eller chassiset med bredeste bagaksels anbringelse og montering, tegning af montering af og/eller beslag til beskyttelse bagtil mod underkøring. Hvis beskyttelsen mod underkøring ikke er en særlig anordning, skal det tydeligt fremgå af tegningen, at de krævede mål er overholdt: .....

9.15.2. Hvis den er en særlig anordning, fuld beskrivelse og/eller tegning af beskyttelsen bagtil mod underkøring (inklusive montering og beslag) eller, hvis den er godkendt som separat teknisk enhed, typegodkendelsesnummer: .....

9.16. **Hjulafskærmning**

9.16.1. Kort beskrivelse af køretøjets hjulafskærmning: .....

9.16.2. Detaljerede tegninger af hjulafskærmningsdele og disses anbringelse på køretøjet med angivelse af de i figur 1 i bilag I til direktiv 78/549/EØF anførte mål og under hensyntagen til ekstreme dæk/hjulkombinationer: .....

9.17. **Foreskrevne skilte**

9.17.1. Fotografier og/eller tegninger af placeringen af foreskrevne skilte og påskrifter og af køretøjets identifikationsnummer: .....

9.17.2. Fotografier og/eller tegninger af foreskrevne skilte og påskrifter (udfyldt eksempel med målangivelser): .....

9.17.3. Fotografier og/eller tegninger af køretøjets identifikationsnummer (udfyldt eksempel med målangivelser): .....

9.17.4. Fabrikantens beskrivelse af overensstemmelse med kravene i punkt 3.1.1.1 i bilaget til Rådets direktiv 76/114/EØF (EFT L 24 af 30.1.1976, s. 1).

9.17.4.1. Betydningen af de skrifttegn i anden og eventuelt tredje del, som anvendes til at opfylde kravene i punkt 5.3 i ISO-standard 3779:1983, skal forklares: .....

9.17.4.2. Hvis skrifttegnene i anden del anvendes til at opfylde kravene i punkt 5.4 i ISO-standard 3779:1983, skal deres betydning forklares: .....

▼M1

9.18.	**Radiointerferens/elektromagnetisk kompatibilitet**
9.18.1.	Beskrivelse og tegninger/fotografier af udformning og bestanddele af den del af karrosseriet, der udgør motorrummet, og den del af kabinen, der ligger tættest op ad dette: …….
9.18.2.	Tegninger eller fotografier af placeringen af metalkomponenter, der er monteret i motorrummet (f.eks. dele til varmeanlæg, reservehjul, luftfilter, styreapparat osv.): ……
9.18.3.	Oversigt over og tegning af radiostøjdæmpende udstyr: …..
9.18.4.	Nærmere oplysninger om nominel værdi af jævnstrømsmodstande og for tændkabler med indbygget radiostøjmodstand af den nominelle modstand pr. meter: ……
9.19.	**Beskyttelse mod sidepåkørsel**
9.19.0.	Til stede: ja/nej/ufuldstændig ([1])
9.19.1.	Tegning af de køretøjsdele, der har betydning for beskyttelsen mod sidepåkørsel, dvs. tegning af køretøjet og/eller chassiset med angivelse af akslernes anbringelse og montering, tegning af montering af og/eller beslag til beskyttelsesanordningerne. Hvis beskyttelsen mod sidepåkørsel ikke er en særlig anordning, skal det tydeligt fremgå af tegningen, at de krævede mål er overholdt: ……
9.19.2.	For særlig(e) beskyttelsesanordning(er) mod sidepåkørsel, fuld beskrivelse og/eller tegning af denne (disse) (inkl. montering og beslag) eller dens/deres komponenttypegodkendelsesnummer (-numre): ……
9.20.	**Stænkafskærmningssystem**
9.20.0.	Til stede: ja/nej/ufuldstændig ([1])
9.20.1.	Kort beskrivelse af køretøjets stænkafskærmningssystem og de elementer, der indgår deri: ……
9.20.2.	Detaljerede tegninger af køretøjets stænkafskærmningssystem og dets placering på køretøjet med angivelse af dimensionerne i figurerne i bilag III til direktiv 91/226/EØF og under hensyntagen til ekstreme dæk/hjulkombinationer: ……
9.20.3.	Typegodkendelsesnummer (-numre) for stænkafskærmningssystemer, hvis det (de) foreligger: ……
9.21.	**Modstandsevne ved sidepåkørsel**
9.21.1.	En detaljeret beskrivelse med fotografier og/eller tegninger af køretøjstypen med hensyn til konstruktion, dimensioner, formgivning og materialesammensætning for kabinens sidevægge (udvendig og indvendig), med nærmere enkeltheder om eventuelt beskyttelsessystem: ……

▼M1

9.22.	**Beskyttelse fortil mod underkøring**
9.22.0.	Til stede: ja/nej/ufuldstændig ([1])
9.22.1.	Tegninger af de af køretøjets dele, som er relevante for beskyttelsen fortil mod underkøring, dvs., tegning af køretøj og/eller chassis med placering og/eller montering af beskyttelsen fortil mod underkøring. Er beskyttelsen mod underkøring ikke en særlig anordning, skal det af tegningen tydeligt fremgå, at de foreskrevne dimensioner er overholdt: ……
9.22.2.	For særlige anordninger, fuldstændig beskrivelse og/eller tegning af beskyttelsen fortil mod underkøring (herunder ophæng og beslag) eller, når anordningen er godkendt som separat teknisk enhed, typegodkendelsesnummeret: ……
9.23.	**Fodgængerbeskyttelse**
9.23.1.	En detaljeret beskrivelse med fotografier og/eller tegninger af køretøjet med hensyn til konstruktion, dimensioner, relevante referencelinjer og materialesammensætning for køretøjets forparti (indvendigt og udvendigt), herunder, hvor det er relevant, detaljerede oplysninger om aktive beskyttelsessystemer, der er monteret.

▼M2

9.24.	**Systemer til frontal beskyttelse**
9.24.1.	Generel udformning (tegninger eller fotografier) med angivelse af placering og fastgørelse af et system til frontal beskyttelse:
9.24.2.	Tegninger og/eller fotografier, hvis dette er relevant, af luftindtagsgitre, kølergitter, pynteudstyr, skilte, emblemer og indskæringer samt enhver anden udvendig udragende del eller dele af den udvendige overflade, som kan betragtes som kritiske (f.eks. lygter). Er der ikke tale om kritiske dele, kan de til dokumentationsformål erstattes af fotografier, om nødvendigt med målangivelser og/eller tekst:
9.24.3.	Fuld detaljering af krævede samlinger og fyldestgørende monteringsvejledning, herunder med krav vedrørende tilspændingsmoment:
9.24.4.	Tegning af kofangere:
9.24.5.	Tegning af gulvlinje ved køretøjets forende:

▼M1

10.	LYGTER OG LYSSIGNALER
10.1.	Oversigt over alle anordninger: med angivelse af antal, fabrikat, model, typegodkendelsesmærke, maksimal lysstyrke for fjernlyslygter, farve, kontrollampe: ……
10.2.	Tegning af lygters og lyssignalers anbringelse: ……
10.3.	For hver lygte og refleksanordning, der er specificeret i Rådets direktiv 76/756/EØF (EFT L 262 af 27.9.1976, s. 1), gives følgende oplysninger (i skriftlig form og/eller i diagramform)

▼**M1**

10.3.1.	Tegning, der viser størrelsen af lysfladen: ……	
10.3.2.	Metode benyttet til bestemmelse af den synlige overflade (jf. punkt 2.10 i FN/ECE-regulativ nr. 48 (EUT L 137 af 30.5.2007, s. 1): ……	
10.3.3.	Referenceakse og referencecentrum: ……	
10.3.4.	Funktionsmåde for nedklappelige lygter: ……	
10.3.5.	Specifikke monterings- og kabelføringsforskrifter: ……	
10.4.	Nærlyslygter: grundindstilling som fastsat i punkt 6.2.6.1 i FN/ECE-regulativ nr. 48:	
10.4.1.	Værdi for oprindelig indstilling: ……	
10.4.2.	Placering af indikationen af denne værdi: ……	
10.4.3.	Beskrivelse/skitse ([1]) af forlygteniveauindstillingsanordning og dennes art (f.eks. automatisk, trinvis manuel indstilling, trinløs manuel indstilling):	Gælder kun for køretøjer med forlygteniveauindstillingsanordning
10.4.4.	Betjeningsanordning:	
10.4.5.	Referencemærker:	
10.4.6.	Lastafhængige indstillingsmærker:	
10.5.	Kort beskrivelse af eventuelle andre elektriske/elektroniske komponenter end lamper: ……	
11.	FORBINDELSER MELLEM DET TRÆKKENDE KØRETØJ OG PÅHÆNGSKØRETØJ	
11.1.	Klasse og type af den eller de tilkoblingsanordninger, som er monteret eller skal monteres: ……	
11.2.	Den monterede tilkoblingsanordnings D-, U-, S- og V-værdi eller mindstekrav til D-, U-, S- og V-værdier for den tilkoblingsanordning, der skal monteres: …… daN	
11.3.	Anvisninger for koblingstypens fastgørelse på køretøjet og fotografier eller tegninger af de fastgørelsespunkter på køretøjet, som er angivet af fabrikanten; supplerende oplysninger, hvis koblingstypen kun må anvendes til bestemte varianter eller versioner af køretøjstypen: ……	
11.4.	Oplysninger om montering af særlige bøjler eller beslag til slæbning: ……	
11.5.	Typegodkendelsesnummer (-numre): ……	
12.	FORSKELLIGT	
12.1.	Lydsignalapparat(er)	

▼M1

12.1.1.	Apparatets anbringelsessted, monteringsmåde, placering og orientering med målangivelser: ……
12.1.2.	Antal apparater: ……
12.1.3.	Typegodkendelsesnummer (-numre): ……
12.1.4.	Elektrisk/pneumatisk ([1]) kredsløbsdiagram: ……
12.1.5.	Nominel spænding eller tryk: ……
12.1.6.	Tegning af monteringsanordning: ……
12.2.	Tyverisikringsanordninger
12.2.1.	Beskyttelsesanordning
12.2.1.1.	Detaljeret beskrivelse af køretøjstypen med hensyn til indretning og udformning af det betjeningsorgan eller den enhed, som beskyttelsesanordningen virker på: ……
12.2.1.2.	Tegninger af beskyttelsesanordningen og dens montering i køretøjet: ……
12.2.1.3.	Teknisk beskrivelse af anordningen: ……
12.2.1.4.	Enkeltheder vedrørende de benyttede låsekombinationer: ….
12.2.1.5.	Startspærreanordning
12.2.1.5.1.	Eventuelt typegodkendelsesnummer: ……
12.2.1.5.2.	For endnu ikke godkendte startspærreanordninger
12.2.1.5.2.1.	Detaljeret teknisk beskrivelse af køretøjets startspærreanordning og foranstaltninger mod utilsigtet aktivering: ……
12.2.1.5.2.2.	System(er), som startspærreanordningen virker på: ……
12.2.1.5.2.3.	Antal eventuelle virksomme udskiftelige koder: ……
12.2.2.	Eventuel tyverialarm
12.2.2.1.	Eventuelt typegodkendelsesnummer: ……
12.2.2.2.	For endnu ikke godkendte tyverialarmer:
12.2.2.2.1.	Detaljeret beskrivelse af den anvendte tyverialarm og af de dele af køretøjet, der vedrører den monterede tyverialarm: ……
12.2.2.2.2.	Fortegnelse over tyverialarmens hovedkomponenter: ……
12.2.3.	Kort beskrivelse af eventuelle elektriske/elektroniske komponenter: ……
12.3.	Slæbeanordning(er)
12.3.1.	Fortil: krog/øje/andet ([1])
12.3.2.	Bagtil: krog/øje/andet/ingen ([1])
12.3.3.	Tegning eller fotografi af chassis/karrosseridel, der viser slæbeanordningens (-ernes) placering, konstruktion og montering: ……

▼**M1**

12.4. Nærmere oplysninger om ikke-motorrelaterede anordninger, der er beregnet til at påvirke brændstofforbruget (hvis disse ikke er omfattet af en anden rubrik): .....

12.5. Nærmere oplysninger om ikke-motorrelaterede anordninger, der er beregnet til at nedsætte støjniveauet (hvis disse ikke er omfattet af en anden rubrik): .....

12.6. Hastighedsbegrænsere

12.6.1. Fabrikant(er): .....

12.6.2. Type(r): .....

12.6.3. Godkendelsesnummer, hvis et sådant findes: .....

12.6.4. Hastighed eller hastighedsområde, hvortil hastighedsbegrænsningen kan fastsættes: ..... km/h

12.7. Tabel over montering og brug af RF-sendere i køretøj(er), hvis dette er relevant: .....

Frekvensbånd (Hz)	Maks. sendestyrke (W)	Antenneposition på køretøj, særlige betingelser for montering og/eller brug

Ansøgeren om typegodkendelse skal også, om nødvendigt, fremlægge:

Tillæg 1

En liste med mærke(r) og type(r) for samtlige elektriske og/eller elektroniske komponenter, der er omfattet af Kommissionens direktiv 72/245/EØF (EFT L 152 af 6.7.1972, s. 15).

Tillæg 2

Skema eller tegning, der generelt beskriver de elektriske og/eller elektroniske komponenter (omfattet af direktiv 72/245/EØF) og en generel beskrivelse af ledningsnettet.

Tillæg 3

Beskrivelse af det køretøj, der er udvalgt som repræsentativt for typen:

Karrosseriform:

Højre- eller venstrestyring ([1])

Akselafstand:

Tillæg 4

Relevant(e) prøvningsrapport(er), som fabrikanten eller godkendte/anerkendte laboratorier har fremlagt til støtte for udarbejdelse af typegodkendelsesattesten.

12.7.1. Køretøj udstyret med 24 GHz-kortdistanceradarudstyr: ja/nej ([1])

13. SÆRLIGE FORSKRIFTER FOR BUSSER

13.1. Køretøjets gruppe: gruppe I/gruppe II/gruppe III/gruppe A/gruppe B ([1])

▼M1

13.1.1. Typegodkendelsenummer for karrosseridele, som er godkendt som separat teknisk enhed: .....

13.1.2. Chassistyper, på hvilke de typegodkendte karrosserier kan monteres (fabrikant(er) samt typer for delvis opbygget køretøj): .....

13.2. **Areal til passagerer (m^2)**

13.2.1. Total (S_0): .....

13.2.2. Øverste dæk (S_{0a}) ([1]): .....

13.2.3. Nederste dæk (S_{0b}) ([1]): .....

13.2.4. Til stående passagerer (S_1): .....

13.3. **Antal passagerer (siddende og stående)**

13.3.1. I alt (N): .....

13.3.2. Øverste dæk (N_a) ([1]): .....

13.3.3. Underste dæk (N_b) ([1]): .....

13.4. **Antal siddende passagerer**

13.4.1. Total (A): .....

13.4.2. Øverste dæk (A_a) ([1]): .....

13.4.3. Underste dæk (A_b) ([1]): .....

13.4.4. Antal kørestolspladser for køretøjer i klasse M_2 og M_3: .....

13.5. **Antal udstigningsdøre**: .....

13.6. **Antal nødudgange** (døre, vinduer, taglemme, forbindelsestrapper, halve trapper): .....

13.6.1. Total: .....

13.6.2. Øverste dæk ([1]): .....

13.6.3. Underste dæk ([1]): .....

13.7. **Rumfang af bagagerum (m^3)**: .....

13.8. **Tagareal til transport af bagage (m^2)**: .....

13.9. **Eventuelle tekniske anordninger, der letter adgangen til køretøjet** (f.eks. opkørselsrampe, personlift eller gulvsænkningssystem): .....

13.10. **Overbygningens styrke**

13.10.1. Eventuelt typegodkendelsesnummer: .....

13.10.2. For endnu ikke godkendt overbygning

13.10.2.1. Detaljeret beskrivelse af køretøjets overbygning, herunder mål, indretning og anvendte materialer samt fastgøring til en eventuel chassisramme: .....

13.10.2.2. Tegninger af køretøjet og de dele af dets indvendige indretning, som har indflydelse på overbygningens styrke eller på det tilbageværende rum: .....

13.10.2.3. Beliggenhed af køretøjets tyngdepunkt, når dette er i køreklar stand, angivet i længde-, tvær- og lodret retning: .....

▼M1

13.10.2.4. Maksimal afstand mellem midtlinjerne af de yderste passagerpladser: .....

13.11. **Punkter i Europa-Parlamentets og Rådets direktiv 2001/85/EF (EFT L 42 af 13.2.2002, s. 1), som skal udføres og demonstreres for denne tekniske enhed:** .....

▼M15

13.12. **Tegning med dimensioner, der viser den indvendige indretning med hensyn til siddepladser, område til ståpladser, kørestolsbrugere og bagagerumsklap herunder stativer og eventuel skiboks.**

▼M1

14. SÆRLIGE FORSKRIFTER FOR KØRETØJER BESTEMT TIL TRANSPORT AF FARLIGT GODS

14.1. **Elektrisk udstyr i henhold til Rådets direktiv 94/55/EF (EFT L 319 af 12.12.1994, s. 1)**

14.1.1. Beskyttelse mod overophedning af ledninger: .....

14.1.2. Afbryderens art: .....

14.1.3. Batterihovedkontaktens art og virkemåde: .....

14.1.4. Beskrivelse og placering af sikkerhedsbarriere for fartskriver: .....

14.1.5. Beskrivelse af permanent strømførende installationer. Angiv den fulgte EN-standard: .....

14.1.6. Konstruktion og beskyttelse af elektriske installationer bag førerkabinen: .....

14.2. **Forebyggelse af brandfare**

14.2.1. Art af ikke-letantændeligt materiale i førerkabinen: .....

14.2.2. Art af eventuel varmeskærm bag førerkabinen: .....

14.2.3. Motorens placering og varmeafskærmning: .....

14.2.4. Udstødningssystemets placering og varmeafskærmning: .....

14.2.5. Type og konstruktion af retarderens varmeafskærmning: ....

14.2.6. Type, konstruktion og placering af forbrændingsvarmeanlæg: .....

14.3. **Eventuelle særlige krav til karrosseriet i henhold til direktiv 94/55/EF**

14.3.1. Beskrivelse af foranstaltninger til opfyldelse af kravene for EX/II- og EX/III- køretøjer: .....

14.3.2. For EX/III-køretøjer, bestandighed mod udefra kommende varme: .....

15. GENBRUG, GENVINDING OG NYTTIGGØRELSE

15.1. Hvilken version er referencekøretøjet? .....

▼M1

15.2. Masse af referencekøretøj med karrosseri eller masse af chassis med førerhus, uden karrosseri og/eller tilkoblingsanordning, hvis fabrikanten ikke monterer karrosseri og/eller tilkoblingsanordning (med væsker, værktøj og eventuelt reservehjul), og uden fører: .....

15.3. Referencekøretøjets materialemasse: .....

15.3.1. Materialemasse, som der tages hensyn til på forbehandlingstrinnet ([v]): .....

15.3.2. Materialemasse, som der tages hensyn til på bortskaffelsestrinnet ([v]): .....

15.3.3. Materialemasse, der skal tages hensyn til på trinnet med behandling af ikke-metallisk restaffald, der anses for genvindelig ([v]): .....

15.3.4. Materialemasse, der skal tages hensyn til på trinnet med behandling af ikke-metallisk restaffald, der anses for at kunne energiudnyttes ([v]): .....

15.3.5. Materialeopdeling ([v]): .....

15.3.6. Samlet materialemasse, som kan genbruges og/eller genvindes: .....

15.3.7. Samlet materialemasse, som kan genbruges og/eller nyttiggøres: .....

15.4. **Procentværdier**

15.4.1. Genvindingsgrad »R_{cyc} (%)«: .....

15.4.2. Nyttiggørelsesprocent »R_{cov} (%)«: .....

16. ADGANG TIL REPARATIONS- OG VEDLIGEHOLDELSESINFORMATIONER OM KØRETØJER

16.1. Adresse på hovedwebstedet for adgang til reparations- og vedligeholdelsesinformationer om køretøjer: .....

16.1.1. Dato, hvorfra det er til rådighed (senest seks måneder efter datoen for typegodkendelse): .....

16.2. Nærmere vilkår for adgang til webstedet: .....

16.3. Format for de reparations- og vedligeholdelsesinformationer om køretøjer, der er til rådighed på webstedet: .....

Forklarende bemærkninger

([1]) Det ikke gældende overstreges (i nogle tilfælde skal intet overstreges, f.eks. hvis flere muligheder foreligger).

([2]) Tolerance angives.

([3]) Angiv venligst højeste og laveste værdier for hver variant.

([4]) Kun for så vidt angår definitionen af terrængående (off-road) køretøjer.

([5]) Køretøjerne kan være drevet af både benzin og gasformigt brændstof, men hvis benzinsystemet kun er monteret som nødhjælp ved start, og hvis benzintanken højst kan rumme 15 liter, vil sådanne køretøjer for så vidt angår prøvningen blive anset for køretøjer, der udelukkende kører på gasholdige brændstoffer.

([6]) Ekstraudstyr, der påvirker køretøjets dimensioner, skal angives.

([7]) EUT L 353 af 21.12.2012, s. 31.

▼M1

([a]) For køretøjsdele, der er typegodkendt, kan beskrivelsen erstattes af en henvisning til godkendelsen. Ligeledes er en beskrivelse ikke nødvendig for køretøjsdele, hvis konstruktion klart fremgår af de vedlagte diagrammer eller tegninger. Ved hver rubrik, hvor der skal vedlægges fotografier eller tegninger, angives numrene på de relevante bilag.

([b]) Hvis typeidentifikationsmærkningen indeholder tegn, der ikke er relevante for beskrivelsen af de typer køretøj, komponent eller separat teknisk enhed, der er omfattet af dette oplysningsskema, erstattes sådanne tegn i følgedokumenterne med »?« (f.eks. ABC??123??).

([c]) Angivelse i henhold til definitionerne i bilag II, del A.

([d]) Betegnelse i henhold til EN 10027-1:2005. Hvis denne ikke kan angives, skal der gives oplysninger om følgende:
— beskrivelse af materialet
— strækgrænse
— trækbrudstyrke
— elasticitet (i %)
— brinellhårdhed.

([e]) »Foranliggende styring« som defineret i punkt 2.7 i bilag I til Rådets direktiv 74/297/EØF (EFT L 165 af 20.6.1974, s. 16).

([f]) Ved udførelse med normalt førerhus og med førerhus med sovekabine oplyses for begge udførelser dimensioner og masse.

([g]) Standard ISO 612:1978 — Road vehicles — Dimensions af motor vehicles and towed vehicles — terms and definitions.

([g1]) Motorkøretøj og påhængskøretøj med trækstang: term nr. 6.4.1.
Sættevogn og kærre: term nr. 6.4.2.
Bemærkning:
Ved kærrer betragtes koblingsanordningens akse som forreste aksel.

([g2]) term nr. 6.19.2.

([g3]) term nr. 6.20.

([g4]) term nr. 6.5.

([g5]) term nr. 6.1 og for køretøjer i andre klasser end M_1: punkt 2.4.1 i bilag I til Europa-Parlamentets og Rådets direktiv 97/27/EF (EFT L 233 af 25.8.1997, s. 1).
Hvis der er tale om påhængskøretøjer, angives længden som anført i term nr. 6.1.2 i ISO-standard 612:1978.

([g6]) term nr. 6.17.

([g7]) term nr. 6.2 og for køretøjer i andre klasser end M_1: punkt 2.4.2 i bilag I til direktiv 97/27/EF.

([g8]) term nr. 6.3 og for køretøjer i andre klasser end M_1: punkt 2.4.3 i bilag I til direktiv 97/27/EF.

([g9]) term nr. 6.6.

([g10]) term nr. 6.10.

([g11]) term nr. 6.7.

([g12]) term nr. 6.11.

([g13]) term nr. 6.18.1.

([g14]) term nr. 6.9.

([h]) Førerens masse sættes til 75 kg.
Væskebeholdersystemerne (undtagen beholdere til spildevand, der skal forblive tomme) fyldes til 100 % af den af fabrikanten specificerede kapacitet.
Det er ikke nødvendigt at give de i punkt 2.6. b) og 2.6.1. b) nævnte oplysninger for køretøjer i klasse N_2 N_3, M_2, M_3, O_3 og O_4.

([i]) For påhængsvogne og sættevogne — og for køretøjer med tilkoblet påhængsvogn eller sættevogne — hvor tilkoblingsanordningen belastes med en signifikant kraft i lodret retning, indgår denne belastning efter division med tyngdeaccelerationen i den teknisk tilladte totalmasse.

▼M1

(j) »Koblingsoverhæng« er den vandrette afstand mellem koblingen for kærrer og bagakslens (-akslernes) midterlinje.

(k) For køretøjer, som kan fremdrives enten af benzin, diesel osv., eller kombineret med andet brændstof, gentages punkterne. For ikkekonventionelle motorer og systemer skal oplysninger ækvivalente med de her givne fremlægges af fabrikanten.

(l) Denne værdi skal afrundes til nærmeste tiendedel millimeter.

(m) Denne værdi skal beregnes med $\pi = 3{,}1416$ og afrundes til nærmeste hele cm^3.

(n) Bestemmes i overensstemmelse med kravene i Rådets direktiv 80/1269/EØF (EFT L 375 af 31.12.1980, s. 46).

(o) Bestemmes i overensstemmelse med kravene i Rådets direktiv 80/1268/EØF (EFT L 375 af 31.12.1980, s. 36).

(p) Specificerede oplysninger skal gives for hver foreslået variant.

(q) Hvad angår påhængskøretøjer, den maksimale hastighed som angivet af fabrikanten.

(r) For dæk af kategori Z bestemt til montering på køretøjer med maksimalhastighed over 300 km/h gives tilsvarende oplysninger.

(s) Det anførte antal siddepladser skal gælde for køretøjer i bevægelse. Der kan anføres et interval, hvis der er tale om en modulopdelt indretning.

(t) »R-punktet« eller »sædets referencepunkt« er et punkt, der er fastlagt på fabrikantens planer for hver siddeplads i forhold til det tredimensionale referencesystem, i overensstemmelse med bilag III til Rådets direktiv 77/649/EØF (EFT L 267 af 19.10.1977, s. 1).

(u) Der anvendes samme symboler og mærker som i punkt 1.1.3 og 1.1.4 i bilag III til Rådets direktiv 77/541/EØF (EFT L 220 af 29.8.1977, s. 95). For seler af »S«-typen angives hvilke(n) type(r).

(v) Disse termer er defineret i standard ISO 22628:2002 — Køretøjer — Genanvendelse og genvinding — Beregningsmetode.

▼M12

BILAG II

GENERELLE DEFINITIONER, KRITERIER FOR KLASSIFICERING, KØRETØJSTYPER OG KARROSSERITYPER

INDLEDENDE DEL

Generelle definitioner og almindelige bestemmelser

1. **Definitioner**

1.1. Ved »*siddeplads*« forstås enhver plads, hvor der kan sidde én person, der mindst er så stor som:

a) En dukke svarende til en 50. percentil for en mand, hvis der er tale om føreren.

b) En dukke svarende til den 5. percentil for en kvinde i alle andre tilfælde.

1.2. Ved »*sæde*« forstås en komplet konstruktion — uanset om den er en integreret del af køretøjets konstruktion eller ej — med sædeudstyr og beregnet til at tjene som siddeplads for en voksen person.

1.2.1. Betegnelsen »sæde« omfatter både et enkeltsæde og et bænkesæde.

1.2.2. Foldesæder og udtagelige sæder falder ind under denne definition.

1.3. Ved »*gods*« forstås først og fremmest alle ting, der kan flyttes.

Betegnelsen »gods« omfatter produkter i løs vægt, fremstillede varer, væsker, levende dyr, afgrøder og udelelig last.

1.4. Ved »totalmasse« forstås den »teknisk tilladt totalmasse«, som specificeret i punkt 2.8 i bilag I.

2. **Almindelige bestemmelser**

2.1. Antal siddepladser

2.1.1. Kravene med hensyn til antallet af siddepladser finder anvendelse på sæder, der er konstrueret til anvendelse, når køretøjet kører på vejen.

2.1.2. De finder ikke anvendelse på sæder, der er konstrueret til anvendelse, når køretøjet er stillestående, og som er tydeligt afmærket for brugerne, enten ved hjælp af et piktogram eller et skilt med en egnet tekst.

2.1.3. Følgende krav finder anvendelse ved tælling af siddepladser:

a) Hvert enkeltsæde tælles som én siddeplads.

b) Hvis der er tale om et bænkesæde, tælles enhver sektion af sædet med en bredde på mindst 400 mm målt i sædehyndens højde som en siddeplads.

Denne betingelse er ikke til hinder for, at fabrikanten kan anvende de almindelige bestemmelser i punkt 1.1.

c) En sektion som omhandlet i punkt b) tælles ikke som en siddeplads, hvis:

i) Bænkesædet omfatter dele, der forhindrer dukkens underside i at sidde på en naturlig måde — for eksempel: tilstedeværelsen af en fastgjort konsolboks, et ikke beklædt område eller indvendigt sædeudstyr, der bryder den nominelle sædeflade.

▼**M12**

ii) Vognbundens konstruktion umiddelbart foran en teoretisk siddeplads (f.eks. tilstedeværelsen af en kardantunnel) forhindrer, at dukkens fødder kan placeres på en naturlig måde.

2.1.4. For så vidt angår køretøjer omfattet af Europa-Parlamentets og Rådets direktiv 2001/85/EF af 20. november 2001 om særlige bestemmelser for køretøjer, der anvendes til personbefordring og har flere end otte siddepladser ud over førerens plads, og om ændring af direktiv 70/156/EØF og 97/27/EF [1] skal de dimensioner, der er omhandlet i punkt 2.1.3, litra b), afstemmes med den mindsteplads, der er påkrævet for én person i de forskellige klasser af køretøjer.

2.1.5. Når der i et køretøj findes sædeforankringer for et udtageligt sæde, tælles det udtagelige sæde med ved bestemmelsen af antallet af siddepladser.

2.1.6. Et område beregnet til kørestol med bruger anses for at være én siddeplads.

2.1.6.1. Denne bestemmelse berører ikke kravene i punkt 3.6.1 og punkt 3.7 i bilag VII til direktiv 2001/85/EF.

2.2. Totalmasse

2.2.1. Hvis der er tale om en sættevognstrækker, skal totalmassen ved klassificering af køretøjet omfatte den maksimale masse af sættevognen, som bæres af sættevognens skammelkobling.

2.2.2. Hvis et motorkøretøj kan trække en kærre eller et påhængskøretøj med trækstang, omfatter totalmassen til klassificering af motorkøretøjet den maksimale masse, der overføres af koblingen til det trækkende køretøj.

2.2.3. Hvis der er tale om en sættevogn, en kærre eller et påhængskøretøj med trækstang, skal den totalmasse, der anvendes ved klassificering af køretøjet, svare til den maksimale masse, der overføres til jorden af hjulene på en aksel eller gruppe af aksler, når påhængskøretøjet et koblet til det trækkende køretøj.

2.2.4. Hvis der anvendes en dolly, skal totalmassen ved klassificering af køretøjet omfatte den maksimale masse af sættevognen, som bæres af skammelkoblingen.

2.3. Særligt udstyr

2.3.1. Køretøjer, der fra starten er forsynet med fast udstyr som maskiner eller apparater, anses for at være i klasse N eller O.

2.4. Enheder

2.4.1. Medmindre andet er angivet, skal alle måleenheder og tilhørende symboler være i overensstemmelse med bestemmelserne i Rådets direktiv 80/181/EØF [2].

3. **Klassificering i køretøjsklasser**

3.1. Fabrikanten er ansvarlig for klassificering af et køretøj i en bestemt klasse.

Med henblik herpå skal alle relevante kriterier beskrevet i dette bilag være opfyldt.

3.2. Den godkendende myndighed kan anmode fabrikanten om relevante yderligere oplysninger, der kan godtgøre, at en køretøjstype skal klassificeres som et køretøj til særlig anvendelse i den særlige gruppe (»SG-kode«).

[1] EFT L 42 af 13.2.2002, s. 1.
[2] EFT L 39 af 15.2.1980, s. 40.

▼**M12**

DEL A

Kriterier for klassificering af køretøjer

1. **Køretøjsklasser**

Med hensyn til europæisk og national typegodkendelse samt individuel godkendelse klassificeres køretøjer efter følgende klassifikation:

(Det underforstås, at godkendelse kun kan meddeles for de klasser, der anført i punkt 1.1.1-1.1.3, 1.2.1-1.2.3 og 1.3.1-1.3.4).

1.1.	Klasse M	Motorkøretøjer konstrueret først og fremmest til befordring af personer og disses bagage.
1.1.1.	Klasse M_1	Køretøjer i klasse M med højst otte siddepladser ud over førerens siddeplads. I køretøjer i klasse M_1 må der ikke være afsat plads til stående passagerer. Antallet af siddepladser kan være begrænset til én (dvs. førerens siddeplads).
1.1.2.	Klasse M_2	Køretøjer i klasse M med mere end otte siddepladser ud over førerens siddeplads og med en totalmasse på ikke over 5 tons. Køretøjer i klasse M_2 kan ud over siddepladserne have plads afsat til stående passagerer.
1.1.3.	Klasse M_3	Køretøjer i klasse M med mere end otte siddepladser ud over førerens siddeplads og med en totalmasse på over 5 tons. I køretøjer i klasse M_3 kan der være afsat plads til stående passagerer.
1.2.	Klasse N	Motorkøretøjer konstrueret og fremstillet først og fremmest til transport af gods.
1.2.1.	Klasse N_1	Køretøjer i klasse N med en totalmasse på ikke over 3,5 tons.
1.2.2.	Klasse N_2	Køretøjer i klasse N med en totalmasse på over 3,5 tons, men ikke over 12 tons.
1.2.3.	Klasse N_3	Køretøjer i klasse N med en totalmasse på over 12 tons.
1.3.	Klasse O	Påhængskøretøjer konstrueret og fremstillet til transport af gods eller personer samt til beboelse.
1.3.1.	Klasse O_1	Køretøjer i klasse O med en totalmasse på ikke over 0,75 ton.
1.3.2.	Klasse O_2	Køretøjer i klasse O med en totalmasse på over 0,75 ton, men ikke over 3,5 tons.

▼**M12**

1.3.3. Klasse O_3 Køretøjer i klasse O med en totalmasse på over 3,5 tons, men ikke over 10 tons.

1.3.4 Klasse O_4 Køretøjer i klasse O med en totalmasse på over 10 tons.

2. **Underklasser**

2.1. Terrængående (off road) køretøjer

Ved »*terrængående (off road) køretøj*« forstås et køretøj i enten klasse M eller N med særlige tekniske karakteristika, der gør det muligt at anvende det uden for de normale veje.

For disse klasser af køretøjer tilføjes bogstavet »G« som suffiks til det bogstav og det tal, der identificerer køretøjsklassen.

Kriterierne for underopdeling af køretøjer som terrængående (off road) køretøjer angives nærmere i sektion 4 i del A til dette bilag.

2.2. Køretøjer til særlig anvendelse

2.2.1. Ved »*køretøj til særlig anvendelse*« forstås et køretøj i klasse M, N eller O med særlige tekniske karakteristika, der gør det muligt at udføre en funktion, som kræver særlige indretninger og/eller særligt udstyr.

For delvis opbyggede køretøjer, der er beregnet til senere at indgå i underklassen køretøjer til særlig anvendelse, tilføjes bogstavet »S« som suffiks til det bogstav og det tal, der identificerer køretøjsklassen.

De forskellige typer af køretøjer til særlig anvendelse er defineret og opført i sektion 5.

2.3. Terrængående (off road) køretøjer til særlig anvendelse

2.3.1. Ved »*terrængående (off road) køretøj til særlig anvendelse*« forstås et køretøj, der hører ind under enten klasse M eller N, eller har de særlige tekniske karakteristika, der er omhandlet i punkt 2.1 og 2.2.

For disse klasser af køretøjer tilføjes bogstavet »G« som suffiks til det bogstav og det tal, der identificerer køretøjsklassen.

Desuden tilføjes bogstavet »S« som andet suffiks for delvis opbyggede køretøjer, der er beregnet til senere at indgå i underklassen køretøjer til særlig anvendelse.

3. **Kriterier for klassificering af køretøjer i klasse N**

3.1. Klassificeringen af et køretøj i klasse N skal baseres på køretøjets tekniske karakteristika som omhandlet i punkt 3.2-3.6.

3.2. I princippet skal det eller de rum, hvor alle siddepladserne befinder sig, være fuldstændig adskilt fra lastarealet.

3.3. Som undtagelse fra kravene i punkt 3.2 kan personer og gods transporteres i samme rum, hvis lastarealet er udstyret med fastgørelsesanordninger konstrueret til at beskytte passagerer mod forskubning af lasten under kørslen, herunder ved hård opbremsning og svingning.

3.4. Fastgørelsesanordninger — fastsurringsanordninger — der er beregnet til fastgørelse af lasten som påkrævet i punkt 3.3 samt adskillelsesanordninger beregnet til køretøjer på indtil 7,5 tons, skal konstrueres i overensstemmelse med bestemmelserne i punkt 3 og 4 i ISO-standard 27956: 2009 »Road vehicles — securing of cargo in delivery vans — Requirements and test methods« (motorkøretøjer — fastgørelse af last i varevogne — krav og prøvningsmetoder).

▼**M12**

3.4.1. Kravene omhandlet i punkt 3.4 kan kontrolleres i form af en overensstemmelseserklæring afgivet af fabrikanten.

3.4.2. Som et alternativ til kravene i punkt 3.4 kan fabrikanten over for den godkendende myndighed på tilfredsstillende vis påvise, at de monterede fastgørelsesanordninger viser et ækvivalent beskyttelsesniveau i forhold til niveauet i nævnte standard.

3.5. Antallet af siddepladser, eksklusive førerens siddeplads, må ikke overstige:

a) 6, hvis der er tale om N_1-køretøjer

b) 8, hvis der er tale om N_2- eller N_3-køretøjer.

3.6. Køretøjerne skal have en lastkapacitet svarende til eller større end passagerkapaciteten udtrykt i kg.

3.6.1. Med henblik herpå skal følgende ligninger være opfyldt i alle konfigurationer, især når alle siddepladser er besat:

a) Når N = 0:

$P - M \geq 100$ kg

b) Når $0 < N \leq 2$:

$P - (M + N \times 68) \geq 150$ kg;

c) Når $N > 2$:

$P - (M + N \times 68) \geq N \times 68$

Hvor bogstaverne har følgende betydning:

»P« teknisk tilladt totalmasse

»M« masse i køreklar stand

»N« antal siddepladser foruden førerens.

3.6.2. Massen af udstyr monteret på køretøjet for at rumme gods (f.eks. tank, karrosseri osv.), for at håndtere gods (f.eks. kran, lift osv.) og for at fastgøre gods (f.eks. anordning til fastgørelse af last) skal være inkluderet i M.

Massen af udstyr, som ikke anvendes til ovenfor omhandlede formål (som f.eks. en kompressor, et spil, en elgenerator, sendeudstyr osv.) er ikke inkluderet i M for så vidt angår anvendelsen af ovenstående formler.

3.7. Kravene omhandlet i punkt 3.2-3.6 skal være opfyldt for alle varianter og versioner inden for køretøjstypen.

3.8. Kriterier for klassificering af køretøjer i klasse N_1.

3.8.1 Et køretøj klassificeres som N_1, når alle de gældende kriterier er opfyldt.

Hvis et eller flere kriterier ikke er opfyldt, klassificeres køretøjet som M_1.

3.8.2. Ud over de almindelige kriterier omhandlet i punkt 3.2-3.6 skal de kriterier, der er angivet i punkt 3.8.2.1-3.8.2.3.5, opfyldes ved klassificering af køretøjer, hvor rummet, hvor føreren befinder sig, og lasten er placeret i samme enhed (dvs. karosseri »BB«).

▼**M12**

3.8.2.1. Det forhold, at der er monteret en hel eller delvis væg eller adskillelse mellem en sæderække og lastarealet, ophæver ikke forpligtelsen til at opfylde de krævede kriterier.

3.8.2.2. Kriterierne er som følger:

a) Indlæsning af gods skal kunne finde sted gennem en bagdør, en hækklap eller en sidedør, der er konstrueret og fremstillet til dette formål.

b) Hvis der er tale om en bagdør eller en hækklap, skal lasteåbningen opfylde følgende krav:

i) Hvis køretøjet kun er udstyret med én række sæder eller kun med et førersæde, skal lasteåbningens højde være mindst 600 mm.

ii) Hvis køretøjet er udstyret med to eller flere sæderækker skal lasteåbningens højde være mindst 800 mm, og åbningen areal skal mindst være 12 800 cm^2.

c) Lastarealet skal opfylde følgende krav:

Ved »*lastareal*« forstås den del af køretøjet, der befinder sig bag ved sæderækken/sæderækkerne eller bag ved førersædet, hvis køretøjet kun er udstyret med et førersæde.

i) Lastarealets overflade skal i det store og hele være plant.

ii) Hvis køretøjet kun er udstyret én række sæder eller med et sæde, skal lastarealets længde være mindst 40 % af akselafstanden.

iii) Hvis køretøjet er udstyret med to eller flere sæderækker, skal lastarealets længde være mindst 30 % af akselafstanden.

Hvis sæderne i den bageste sæderække let kan udtages af køretøjet uden brug af specialværktøj, skal kravene med hensyn til lastarealets længde være opfyldt med alle sæder monteret i køretøjet.

iv) Kravene med hensyn til lastarealets længde skal være opfyldt, når sæderne i forreste eller i givet fald bageste sæderække, er opretstående i deres normale brugsposition.

3.8.2.3. Særlige betingelser for målinger

3.8.2.3.1 Definitioner

a) Ved »*lasteåbningens højde*« forstås den lodrette afstand mellem to horisontale planer, der tangerer henholdsvis det højeste punkt i døråbningens underside og det laveste punkt i dens overside.

b) Ved »*lasteåbningens flade*« forstås den største flade af den retvinklede projektion på et vertikalt plan vinkelret på køretøjets midterlinje af den størst mulige åbning, når bagdør(e) eller hækklap er helt åbne.

c) Ved »*akselafstand*« forstås for så vidt angår anvendelsen af formlerne i punkt 3.8.2.2 og 3.8.3.1 afstanden mellem:

i) forakslens midterlinje og den anden aksels midterlinje, hvis der er tale om et køretøj med to aksler, eller

▼**M12**

ii) forakslens midterlinje og midterlinjen af en virtuel aksel med lige stor afstand til anden og tredje aksel, hvis der er tale om et køretøj med tre aksler.

3.8.2.3.2. Justering af sæder

a) Sæderne justeres til deres bageste og yderste positioner.

b) Ryglænet skal, hvis det er justerbart, justeres, så det passer til den tredimensionale H-punkt-maskine med en torsovinkel på 25 grader.

c) Hvis ryglænet ikke kan justeres, skal det befinde sig i den af fabrikanten valgte position.

d) Hvis sædet kan højdejusteres, justeres det til laveste stilling.

3.8.2.3.3. Forhold ved køretøjet

a) Køretøjet skal være lastet til dets totalmasse.

b) Køretøjets hjul skal vende lige fremad.

3.8.2.3.4. Kravene i punkt 3.8.2.3.2 finder ikke anvendelse, hvis køretøjet er udstyret med en væg eller adskillelse.

3.8.2.3.5. Måling af lastarealets længde

a) Hvis køretøjet ikke er udstyret med en adskillelse eller en væg, måles længden fra et vertikalt plan, der tangerer det bageste, yderste punkt af ryglænets overside, til det bageste indvendige panel eller dør eller hækklap i lukket stilling.

b) Hvis køretøjet er udstyret med en adskillelse eller en væg, måles længden fra et vertikalt plan, der tangerer det bageste, yderste punkt af adskillelsen eller væggen, til henholdsvis det bageste indvendige panel eller dør eller hækklap i lukket stilling.

c) Kravene med hensyn til længde skal være opfyldt mindst langs en horisontal linje beliggende i det langsgående vertikale plan, der går gennem køretøjets midterlinje, i niveau med gulvet i lastarealet.

3.8.3. Ud over de almindelige kriterier omhandlet i punkt 3.2-3.6 skal de kriterier, der er angivet i punkt 3.8.3.1-3.8.3.4, opfyldes ved klassificering af køretøjer, hvor rummet, hvor føreren befinder sig, og lasten ikke er placeret i samme enhed (dvs. karosseri »BE«).

3.8.3.1. Hvis køretøjet er udstyret med et lukket karrosseri, gælder følgende:

a) Indlæsning af gods skal kunne finde sted gennem en bagdør, en hækklap eller et panel eller på anden måde.

b) Lasteåbningens mindstehøjde skal være mindst 800 mm, og åbningen skal have en flade på mindst 12 800 cm^2.

c) Lastarealets mindstelængde skal være mindst 40 % af akselafstanden.

▼**M12**

3.8.3.2. Hvis køretøjet er udstyret med et åbent lastareal, er det kun bestemmelserne i punkt 3.8.3.1, a) og c), der finder anvendelse.

3.8.3.3. For så vidt angår bestemmelserne omhandlet i punkt 3.8.3, finder definitionerne i punkt 3.8.2 tilsvarende anvendelse efter de nødvendige tilpasninger.

3.8.3.4. Kravene med hensyn til lastarealets længde skal dog være opfyldt langs en horisontal linje beliggende i det langsgående vertikale plan, der går gennem køretøjets midterlinje, i niveau med gulvet i lastarealet.

4. **Kriterier for klassificering af køretøjer i underklassen terrængående (off road) køretøjer**

4.1. Køretøjer i klasse M_1 og N_1 klassificeres i underklassen terrængående (off road) køretøjer, hvis de samtidigt opfylder følgende betingelser:

a) Mindst én foraksel og mindst én bagaksel er konstrueret til at trække samtidig, uanset om trækket på den ene aksel kan frakobles.

b) Køretøjet er udstyret med mindst én differentialespærre eller mekanisme med tilsvarende virkning.

c) Køretøjet kan forcere en stigning på mindst 25 % som enkeltkøretøj.

d) Køretøjet skal opfylde fem af de seks følgende krav:

i) en mindste frigangsvinkel fortil på 25 grader

ii) en mindste frigangsvinkel bagtil på 20 grader

iii) en rampevinkel på mindst 20 grader

iv) en frihøjde under forakslen på mindst 180 mm

v) en frihøjde under bagakslen på mindst 180 mm

vi) en frihøjde mellem akslerne på mindst 200 mm.

4.2. Køretøjer i klasse M_2, N_2 eller M_3 med en totalmasse på ikke over 12 tons klassificeres i underklassen terrængående (off road) køretøjer, hvis de opfylder betingelserne i a) eller begge betingelserne i b) og c):

a) Alle køretøjets aksler trækker samtidigt, uanset om trækket på en eller flere drivaksler kan frakobles.

b) i) Mindst én foraksel og mindst én bagaksel er konstrueret til at trække samtidig, uanset om trækket på den ene aksel kan frakobles.

ii) Køretøjet er udstyret med mindst én differentialespærre eller mekanisme med samme virkning.

iii) Køretøjet kan forcere en stigning på 25 % som enkeltkøretøj.

▼**M12**

c) Køretøjet opfylder mindst fem af følgende seks krav, hvis dets totalmasse ikke overstiger 7,5 tons, og mindst fire af kravene, hvis dets totalmasse er over 7,5 tons:

i) en mindste frigangsvinkel fortil på 25 grader

ii) en mindste frigangsvinkel bagtil på 25 grader

iii) en rampevinkel på mindst 25 grader

iv) en frihøjde under forakslen på mindst 250 mm

v) en frihøjde mellem akslerne på mindst 300 mm

vi) en frihøjde under bagakslen på mindst 250 mm.

4.3. Køretøjer i klasse M_3 eller N_3 med en totalmasse på over 12 tons klassificeres i underklassen terrængående (off road) køretøjer, hvis de opfylder betingelserne i a) eller begge betingelserne i b) og c):

a) Alle køretøjets aksler trækker samtidigt, uanset om trækket på en eller flere drivaksler kan frakobles.

b) i) Mindst halvdelen af akslerne (eller to ud af tre aksler, hvis køretøjet har tre aksler, og tre ud af fem aksler, hvis køretøjet fem aksler) er konstrueret til at trække samtidigt, uanset om trækket på en aksel kan frakobles.

ii) Køretøjet er udstyret med mindst én differentialespærre eller mekanisme med tilsvarende virkning.

iii) Køretøjet kan forcere en stigning på 25 % som enkeltkøretøj.

c) Køretøjet skal opfylde fire af de seks følgende krav:

i) en mindste frigangsvinkel fortil på 25 grader

ii) en mindste frigangsvinkel bagtil på 25 grader

iii) en rampevinkel på mindst 25 grader

iv) en frihøjde under forakslen på mindst 250 mm

v) en frihøjde mellem akslerne på mindst 300 mm

vi) en frihøjde under bagakslen på mindst 250 mm.

4.4. Metoden til kontrol af overensstemmelse med de geometriske bestemmelser omhandlet i denne sektion er beskrevet i tillæg 1.

▼**M12**

5. **Køretøjer til særlig anvendelse**

	Betegnelse	Kode	Definition
5.1.	Campingbil	SA	Et køretøj i klasse M, der er indrettet til beboelse og mindst har følgende udstyr: a) sæder og bord b) sovepladser, som også kan fremkomme ved omdannelse af sæderne c) madlavningsfaciliteter d) opbevaringsfaciliteter. Dette tilbehør skal være stift fastgjort i opholdsrummet. Bordet kan dog være udformet således, at det let kan nedtages.
5.2.	Pansret køretøj	SB	Et køretøj bestemt til beskyttelse af de befordrede passagerer eller det medførte gods med kuglesikker panserbeklædning.
5.3.	Ambulance	SC	Køretøj i klasse M, som er bestemt til befordring af syge eller tilskadekomne personer og er forsynet med særligt udstyr dertil. Patientrummet skal opfylde de tekniske krav i standard EN 1789 : 2007 om »Medical vehicles and their equipment — Road ambulances« (ambulancer og ambulanceudstyr — ambulancer) med undtagelse af punkt 6.5 »List of equipment« (udstyrsliste).
5.4.	Rustvogn	SD	Køretøj i klasse M, som er bestemt til befordring af døde personer og er forsynet med særligt udstyr dertil.
5.5.	Køretøj med adgang for kørestole	SH	Et køretøj i klasse M_1, der er fremstillet eller ombygget, så det kan rumme en eller flere personer, som sidder i deres kørestole under kørsel på vej.
5.6.	Campingvogn	SE	Et køretøj i klasse O som defineret i term 3.2.1.3 i ISO-standard 3833 : 1977.
5.7.	Mobilkran	SF	Et køretøj i klasse N_3, som ikke er udstyret til godsbefordring, men som er forsynet med en kran med et løftemoment på mindst 400 kNm.
5.8.	Særlig gruppe	SG	Et køretøj til særlige anvendelse, der ikke falder ind under en af definitionerne under denne sektion.
5.9.	Dolly	SJ	Et køretøj i kategori O, der er udstyret med skammelkobling til understøtning af sættevogn med henblik på at konvertere denne til en påhængsvogn.
5.10.	Påhængskøretøj til særtransport	SK	Et køretøj i klasse O_4, der er beregnet til transport af udelelige laster, der på grund af deres dimensioner er underlagt begrænsninger med hensyn til fart og kørsel. Denne term omfatter også hydrauliske modulpåhængsvogne uanset antallet af moduler.

6. **Bemærkninger**

6.1. Der meddeles ikke typegodkendelse:

a) til en dolly som defineret i sektion 5 i dette bilags del A

▼**M12**

b) til et påhængskøretøj med trækstang som defineret i sektion 4 i dette bilags del C

c) til et påhængskøretøj, som kan transportere personer, når det kører på vej.

6.2. Punkt 6.1 berører ikke bestemmelserne i artikel 23 om nationale godkendelser af små serier.

DEL B

Kriterier for køretøjstyper, varianter og versioner

1. **Klasse M_1**

1.1. Køretøjstype

1.1.1. En »køretøjstype« består af køretøjer, som har alle følgende karakteristika til fælles:

a) fabrikantens firmanavn.

En ændring i virksomhedens juridiske ejendomsform indebærer ikke, at der skal meddeles en ny godkendelse

b) konstruktion og samling af karrosseriets væsentlige dele, hvis der er tale om et selvbærende karrosseri.

Det samme finder tilsvarende anvendelse efter de nødvendige tilpasninger på køretøjer, hvor karrosseriet er fastboltet eller påsvejst en separat ramme.

c) hvis der er tale om etapevis opbyggede køretøjer, fabrikanten og typen af køretøjet på den forudgående etape.

1.1.2 Som undtagelse fra kravene i punkt 1.1.1, b), når fabrikanten bruger gulvdelen af karrosserikonstruktionen samt de væsentlige elementer, der udgør den forreste del af karrosserikonstruktionen, der befinder sig umiddelbart foran forrudepanelet, til opbygningen af forskellige karrosserier (f.eks. sedan og coupe), kan disse køretøjer anses for at tilhøre samme type. Dette skal godtgøres af fabrikanten.

1.1.3. En type består af mindst én variant og én version.

1.2. Variant

1.2.1. En »variant« inden for en køretøjstype omfatter de køretøjer, som har alle følgende konstruktionskarakteristika til fælles:

a) antal sidedøre eller karrosseritype som defineret i sektion 1 i del C, når fabrikanten anvender kriterierne i punkt 1.1.2

b) motor med hensyn til følgende konstruktionskarakteristika:

i) energiforsyning (forbrændingsmotor, elektrisk motor eller andet)

ii) arbejdsprincip (styret tænding, kompressionstænding eller andet)

iii) antal cylindre og cylinderarrangement, hvis der er tale om forbrændingsmotorer (L4, V6 eller andet)

▼**M12**

c) antal aksler

d) antal og indbyrdes forbindelse af drivaksler

e) antal styrede aksler

f) opbygningsgrad (f.eks. færdigopbygget/delvis opbygget).

1.3. Version

1.3.1. En »version« inden for en variant omfatter de køretøjer, som har alle følgende karakteristika til fælles:

a) teknisk tilladt totalmasse

b) motorens slagvolumen, hvis der er tale om en forbrændingsmotor

c) maksimal motoreffekt eller maksimal kontinuerlig nominel effekt (elektrisk motor)

d) arten af brændstof (benzin, diesel, LPG, dobbeltbrændstof eller andet)

e) det maksimale antal siddepladser

f) støjniveau ved forbikørsel

g) niveau af udstødningsemissioner (f.eks. Euro V, Euro VI eller andet)

h) blandede eller vægtede, blandede CO_2-emissioner

i) elektrisk energiforbrug (vægtet, blandet)

j) blandet eller vægtet, blandet brændstofforbrug

k) tilstedeværelsen af et unikt sæt innovative teknologier som specificeret i artikel 12 i forordning (EF) nr. 443/2009 ([1]).

2. **Kategori M_2 og M_3**

2.1. Køretøjstype

2.1.1. En »køretøjstype« består af køretøjer, som har alle følgende karakteristika til fælles:

a) fabrikantens firmanavn.

En ændring i virksomhedens juridiske ejendomsform indebærer ikke, at der skal meddeles en ny godkendelse

b) klasse

c) følgende konstruktionsaspekter:

i) konstruktionen af de vigtigste elementer, der udgør chassiset

ii) konstruktionen af karrosseriets væsentlige dele, hvis der er tale om et selvbærende karrosseri

d) antal dæk (enkelt- eller dobbeltdækker)

e) antal sektioner (stiv/leddelt)

([1]) EUT L 140 af 5.6.2009, s. 1.

▼**M12**

f) antal aksler

g) energitilførselsmåde (i køretøjet eller ekstern)

h) hvis der er tale om etapevis opbyggede køretøjer, fabrikanten og typen af køretøjet på den forudgående etape.

2.1.2. En type består af mindst én variant og én version.

2.2. Variant

2.2.1. En »variant« inden for en køretøjstype omfatter de køretøjer, som har alle følgende konstruktionskarakteristika til fælles:

a) karrosseritypen som defineret i sektion 2 i del C

b) køretøjets gruppe eller kombination af grupper som defineret i punkt 2.1.1 i bilag I til direktiv 2001/85/EF (kun for færdigopbyggede og trinvis færdigopbyggede køretøjer)

c) opbygningsgrad (f.eks. færdigopbygget/delvis opbygget/trinvis færdigopbygget)

d) motor med hensyn til følgende konstruktionskarakteristika:

i) energiforsyning (forbrændingsmotor, elektrisk motor eller andet)

ii) arbejdsprincip (styret tænding, kompressionstænding eller andet)

iii) antal cylindre og cylinderarrangement, hvis der er tale om forbrændingsmotorer (L6, V8 eller andet).

2.3. Version

2.3.1. En »version« inden for en variant omfatter de køretøjer, som har alle følgende karakteristika til fælles:

a) teknisk tilladt totalmasse

b) hvorvidt køretøjet kan trække et påhængskøretøj eller ej

c) motorens slagvolumen, hvis der er tale om en forbrændingsmotor

d) maksimal motoreffekt eller maksimal kontinuerlig nominel effekt (elektrisk motor)

e) arten af brændstof (benzin, diesel, LPG, dobbeltbrændstof eller andet)

f) støjniveau ved forbikørsel

g) niveau af udstødningsemissioner (f.eks. Euro IV, Euro V eller andet).

3. **Klasse N_1**

3.1. Køretøjstype

3.1.1. En »køretøjstype« består af køretøjer, som alle følgende karakteristika til fælles:

a) fabrikantens firmanavn.

En ændring i virksomhedens juridiske ejendomsform indebærer ikke, at der skal meddeles en ny godkendelse

b) konstruktion og samling af karrosseriets væsentlige dele, hvis der er tale om et selvbærende karrosseri

▼**M12**

c) konstruktionen af chassisets væsentlige dele, hvis der er tale om et - ikke-selvbærende karrosseri

d) hvis der er tale om etapevis opbyggede køretøjer, fabrikanten og typen af køretøjet på den forudgående etape.

3.1.2. Som undtagelse fra kravene i punkt 3.1.1, b), når fabrikanten bruger gulvdelen af karrosserikonstruktionen samt de væsentlige elementer, der udgør den forreste del af karrosserikonstruktionen, der befinder sig umiddelbart foran forrudepanelet, til opbygningen af forskellige karrosserier (f.eks. en varevogn og chassis med førerhus, forskellige akselafstande og forskellige lofthøjder), kan disse køretøjer anses for at tilhøre samme type. Dette skal godtgøres af fabrikanten.

3.1.3. En type består af mindst én variant og én version.

3.2. Variant

3.2.1. En »variant« inden for en køretøjstype omfatter de køretøjer, som har alle følgende konstruktionskarakteristika til fælles:

a) antal sidedøre eller karrosseritype som defineret i sektion 3 i del C (for færdigopbyggede og trinvis færdigopbyggede køretøjer), når fabrikanten anvender kriterierne i punkt 3.1.2

b) opbygningsgrad (f.eks. færdigopbygget/delvis opbygget/trinvis færdigopbygget)

c) motor med hensyn til følgende konstruktionskarakteristika:

i) energiforsyning (forbrændingsmotor, elektrisk motor eller andet)

ii) arbejdsprincip (styret tænding, kompressionstænding eller andet)

iii) antal cylindre og cylinderarrangement, hvis der er tale om forbrændingsmotorer (L6, V8 eller andet)

d) antal aksler

e) antal og indbyrdes forbindelse af drivaksler

f) antal styrede aksler.

3.3. Version

3.3.1. En »version« inden for en variant omfatter de køretøjer, som har alle følgende karakteristika til fælles:

a) teknisk tilladt totalmasse

b) motorens slagvolumen, hvis der er tale om en forbrændingsmotor

c) maksimal motoreffekt eller maksimal kontinuerlig nominel effekt (elektrisk motor)

d) arten af brændstof (benzin, diesel, LPG, dobbeltbrændstof eller andet)

e) det maksimale antal siddepladser

f) støjniveau ved forbikørsel

▼**M12**

g) niveau af udstødningsemissioner (f.eks. Euro V, Euro VI eller andet)

h) blandede eller vægtede, blandede CO_2-emissioner

i) elektrisk energiforbrug (vægtet, blandet)

j) blandet eller vægtet, blandet brændstofforbrug.

4. **Klasse N_2 og N_3**

4.1. Køretøjstype

4.1.1. En »køretøjstype« består af køretøjer, som har alle følgende væsentlige karakteristika til fælles:

a) fabrikantens firmanavn.

En ændring i virksomhedens juridiske ejendomsform indebærer ikke, at der skal meddeles en ny godkendelse

b) klasse

c) chassiskonstruktion, der er fælles for en enkelt produktionslinje

d) antal aksler

e) hvis der er tale om etapevis opbyggede køretøjer, fabrikanten og typen af køretøjet på den forudgående etape.

4.1.2. En type består af mindst én variant og én version.

4.2. Variant

4.2.1. En »variant« inden for en køretøjstype omfatter de køretøjer, som har alle følgende konstruktionskarakteristika til fælles:

a) karrosseriets konstruktionskoncept som omhandlet i sektion 3 i del C og i tillæg 2 (kun for færdigopbyggede og trinvis færdigopbyggede køretøjer)

b) opbygningsgrad (f.eks. færdigopbygget/delvis opbygget/trinvis færdigopbygget)

c) motor med hensyn til følgende konstruktionskarakteristika:

i) energiforsyning (forbrændingsmotor, elektrisk motor eller andet)

ii) arbejdsprincip (styret tænding, kompressionstænding eller andet)

iii) antal cylindre og cylinderarrangement, hvis der er tale om forbrændingsmotorer (L6, V8 eller andet)

d) antal og indbyrdes forbindelse af drivaksler

e) antal styrede aksler.

4.3. Version

4.3.1. En »version« inden for en variant omfatter de køretøjer, som har alle følgende karakteristika til fælles:

a) teknisk tilladt totalmasse

b) er i stand til eller er ikke i stand til at trække et påhængskøretøj som følger:

i) et påhængskøretøj uden bremser

ii) et påhængskøretøj med påløbsbremsning som defineret i punkt 2.12 i FN/ECE-regulativ nr. 13

▼**M12**

iii) et påhængskøretøj med kontinuert bremsning eller semi-kontinuert bremsning som defineret i punkt 2.9 og 2.10 i FN/ECE-regulativ nr. 13

iv) et påhængskøretøj i klasse O_4, som fører til en totalmasse for vogntoget på ikke over 44 tons

v) et påhængskøretøj i klasse O_4, som fører til en totalmasse for vogntoget på over 44 tons

c) motorens slagvolumen

d) maksimal motoreffekt

e) arten af brændstof (benzin, diesel, LPG, dobbeltbrændstof eller andet)

f) støjniveau ved forbikørsel

g) niveau af udstødningsemissioner (f.eks. Euro IV, Euro V eller andet).

5. **Klasse O_1 og O_2**

5.1. Køretøjstype

5.1.1. En »køretøjstype« består af køretøjer, som har alle følgende karakteristika til fælles:

a) fabrikantens firmanavn.

En ændring i virksomhedens juridiske ejendomsform indebærer ikke, at der skal meddeles en ny godkendelse

b) klasse

c) konceptet som defineret i sektion 4 i del C

d) følgende konstruktionsaspekter:

i) konstruktionen af de vigtigste elementer, der udgør chassiset

ii) konstruktionen af karrosseriets væsentlige dele, hvis der er tale om et selvbærende karrosseri

e) antal aksler

f) hvis der er tale om etapevis opbyggede køretøjer, fabrikanten og typen af køretøjet på den forudgående etape.

5.1.2. En type består af mindst én variant og én version.

5.2. Variant

5.2.1. En »variant« inden for en køretøjstype omfatter de køretøjer, som har alle følgende konstruktionskarakteristika til fælles:

a) arten af karrosseri som omhandlet i tillæg 2 (for færdigopbyggede og trinvis færdigopbyggede køretøjer)

b) opbygningsgrad (f.eks. færdigopbygget/delvis opbygget/trinvis færdig-opbygget)

c) bremsesystemets type (f.eks. ubremset/påløbsbremse/servobremse).

▼**M12**

5.3. Version

5.3.1. En »version« inden for en variant omfatter de køretøjer, som har alle følgende karakteristika til fælles:

a) teknisk tilladt totalmasse

b) ophængningskoncept (luft, stål- eller gummiophæng, torsionsstang eller andet)

c) trækstangskoncept (trekant, rør eller andet).

6. **Klasse O_3 og O_4**

6.1. Køretøjstype

6.1.1. En »køretøjstype« består af køretøjer, som har alle følgende karakteristika til fælles:

a) fabrikantens firmanavn.

En ændring i virksomhedens juridiske ejendomsform indebærer ikke, at der skal meddeles en ny godkendelse

b) klasse

c) påhængskøretøjets koncept i henhold til definitionerne i sektion 4 i del C

d) følgende konstruktionsaspekter:

i) konstruktionen af de vigtigste elementer, der udgør chassiset

ii) konstruktionen af karrosseriets væsentlige dele, hvis der er tale om et påhængskøretøj med selvbærende karrosseri

e) antal aksler

f) hvis der er tale om etapevis opbyggede køretøjer, fabrikanten og typen af køretøjet på den forudgående etape.

6.1.2 En type består af mindst én variant og én version.

6.2. Varianter

6.2.1. En »variant« inden for en køretøjstype omfatter de køretøjer, som har alle følgende konstruktionskarakteristika til fælles:

a) arten af karrosseri som omhandlet i tillæg 2 (for færdigopbyggede og trinvis færdigopbyggede køretøjer)

b) opbygningsgrad (f.eks. færdigopbygget/delvis opbygget/trinvis færdig-opbygget)

c) ophængningskoncept (stålophæng, luftophæng eller hydraulisk ophæng)

d) følgende tekniske karakteristika:

i) kan chassiset forlænges eller ej

ii) dækkets højde (normal, lavt lad, halvt sænket lad osv.).

▼**M12**

6.3. Versioner

6.3.1. En »version« inden for en variant omfatter de køretøjer, som har alle følgende karakteristika til fælles:

a) teknisk tilladt totalmasse

b) de underinddelinger eller kombinationer af underinddelinger, der er omhandlet i punkt 3.2 og 3.3 i bilag I til direktiv 96/53/EF, som akselafstanden mellem to på hinanden følgende aksler hører ind under

c) definition af akslerne med hensyn til følgende:

i) løftbare aksler (antal og placering)

ii) belastbare aksler (antal og placering)

iii) styrede aksler (antal og placering).

7. **Fælleskrav for alle køretøjsklasser**

7.1. Hvis et køretøj falder ind under flere klasser som følge af dets totalmasse eller antallet af siddepladser eller begge dele, kan fabrikanten vælge at bruge kriterierne fra enten den ene eller den anden køretøjsklasse til definition af varianter og versioner.

7.1.1. Eksempler:

a) Et køretøj »A« kan typegodkendes som N_1 (3,5 tons) og N_2 (4,2 tons) ud fra dets totalmasse. I et sådant tilfælde kan de parametre, der er nævnt i klasse N_1, også anvendes for det køretøj, der falder ind under klasse N_2 (eller omvendt).

b) Et køretøj »B« kan typegodkendes som M_1 og M_2 ud fra antallet af siddepladser (7+1 eller 10+1), og de parametre, der er nævnt i klasse M_1 kan også anvendes for det køretøj, der falder ind under klasse M_2 (eller omvendt).

7.2. Et køretøj i klasse N kan typegodkendes ud fra de bestemmelser, der er påkrævet for henholdsvis klasse M_1 eller M_2, når det er hensigten, at det skal konverteres til et køretøj i denne klasse i næste etape af en etapevis typegodkendelsesprocedure.

7.2.1. Denne mulighed kan kun anvendes på delvis opbyggede køretøjer.

Sådanne køretøjer skal være identificeret ved en særlig kode for varianten, som gives af fabrikanten af basiskøretøjet.

7.3. Betegnelser for typer, varianter og versioner

7.3.1. Fabrikanten tildeler en alfanumerisk kode til hver køretøjstype, variant og version, og denne består af latinske bogstaver og/eller arabiske tal.

Brug af parenteser og bindestreger er tilladt, hvis de ikke erstatter et bogstav eller et tal.

▼**M12**

7.3.2. Hele koden betegnes: type-variant-version eller »TVV-kode«.

7.3.3. TVV-koden skal klart og utvetydigt identificere en unik kombination af tekniske karakteristika ud fra de kriterier, der er fastlagt i del B i nærværende bilag.

7.3.4. Samme fabrikant må ikke anvende samme kode til at definere en køretøjstype, hvis denne falder ind under to eller flere klasser.

7.3.5. Samme fabrikant må ikke anvende samme kode til at definere en køretøjstype i forbindelse med mere end én typegodkendelse inden for samme køretøjsklasse.

7.4. Tal og bogstaver i TVV-koden

7.4.1. Antallet af tegn må ikke overstige:

a) 15 for koden for køretøjstypen

b) 25 for koden for en variant

c) 35 for koden for en version.

7.4.2. Den fuldstændige »TVV-kode« må ikke indeholde mere end 75 tegn.

7.4.3. Når TVV-koden anvendes i sin helhed, skal der være et mellemrum mellem type, variant og version.

Eksempel på en sådan TVV-kode: 159AF[..... *mellemrum*] 0054[..... *mellemrum*]977k(BE).

DEL C

Definition af karrosseriart

0. **Generelt**

0.1. Typen af karrosseri omhandlet i sektion 9 i bilag I og del 1 i bilag III samt koden for karrosseri som omhandlet i nr. 38 i bilag IX angives ved hjælp af koder.

Koderne finder som udgangspunkt anvendelse på færdigopbyggede og trinvis færdigopbyggede køretøjer.

0.2. For så vidt angår køretøjer i klasse M skal karrosseritypen bestå af to bogstaver som nærmere angivet i sektion 1 og 2.

0.3. For så vidt angår køretøjer i klasse N og O skal karrosseritypen bestå af to bogstaver som nærmere angivet i sektion 3 og 4.

0.4. Hvis det er nødvendigt (især for de karrosserityper, der er omhandlet i henholdsvis punkt 3.1 og 3.6 samt i punkt 4.1-4.4), suppleres de med to tal.

0.4.1. Fortegnelsen over tal fastsættes i tillæg 2 til nærværende bilag.

0.5. For køretøjer til særlig anvendelse skal den type karrosseri, der skal anvendes, være relateret til køretøjets klasse.

▼M12

1. **Køretøjer i klasse M_1**

Ref.	Kode	Betegnelse	Definition
1.1.	AA	Sedan	Et køretøj som defineret i term 3.1.1.1 i ISO-standard 3833-1977, med mindst fire sidevinduer
1.2.	AB	Hatchback	En sedan som defineret i 1.1, med vippedør i bagenden af køretøjet
1.3.	AC	Stationcar	Et køretøj som defineret i term 3.1.1.4 i ISO-standard 3833-1977
1.4.	AD	Coupé	Et køretøj som defineret i term 3.1.1.5 i ISO-standard 3833-1977
1.5.	AE	Cabriolet	Et køretøj som defineret i term 3.1.1.6 i ISO-standard 3833-1977 En cabriolet kan dog være uden dør
1.6.	AF	Multifunktionelt køretøj	Et køretøj bortset fra AG og de i punkt AA-AE omhandlede, som er konstrueret til befordring af personer og disses bagage eller lejlighedsvis gods i et enkelt rum
1.7.	AG	Stationcar-pickup	Et køretøj som defineret i term 3.1.1.4.1 i ISO-standard 3833-1977 Bagagerummet skal dog være fuldstændigt adskilt fra passagerrummet Desuden skal referencepunktet for førerens siddeplads befinde sig mindst 750 mm over den overflade, som køretøjet hviler på.

2. **Motorkøretøjer i klasse M_2 og M_3**

Ref.	Kode	Betegnelse	Definition
2.1.	CA	Enkeltdækkerbus	Et køretøj, hvor pladserne til passagerer er indrettet på et enkelt niveau eller på en måde, så de ikke udgør to niveauer oven på hinanden
2.2.	CB	Dobbeltdækkerbus	Et køretøj som defineret i punkt 2.1.6 i bilag I til direktiv 2001/85/EF
2.3.	CC	Enkeltdækker-ledbus	Et køretøj som defineret i punkt 2.1.3 i bilag I til direktiv 2001/85/EF
2.4.	CD	Dobbeltdækker-ledbus	Et køretøj som defineret i punkt 2.1.3.1 i bilag I til direktiv 2001/85/EF
2.5.	CE	Enkeltdækker lavgulvsbus	Et køretøj som defineret i punkt 2.1.4 i bilag I til direktiv 2001/85/EF med enkeltdæk
2.6.	CF	Dobbeltdækker-lavgulvsbus	Et køretøj som defineret i punkt 2.1.4 i bilag I til direktiv 2001/85/EF med dobbeltdæk
2.7.	CG	Enkeltdækker leddelt lavgulvsbus	Et køretøj, der kombinerer de tekniske karakteristika i nr. 2.3 og 2.5
2.8.	CH	Dobbeltdækker leddelt lavgulvsbus	Et køretøj, der kombinerer de tekniske karakteristika i nr. 2.4 og 2.6

▼M12

Ref.	Kode	Betegnelse	Definition
2.9.	CI	Åben enkeltdæk-kerbus	Et køretøj med delvis tag eller uden tag
2.10.	CJ	Åben dobbeltdæk-kerbus	Et køretøj uden tag over en del eller hele det øverste dæk
2.11.	CX	Buschassis	Et delvis opbygget køretøj kun med chassisramme af stænger eller rør, fremdriftssystem og aksler, som er beregnet til færdigopbygning med karrosseri tilpasset transportoperatørens behov.

3. **Motorkøretøjer i klasse N_1, N_2 eller N_3**

Ref.	Kode	Betegnelse	Definition
3.1.	BA	Lastbil	Et køretøj konstrueret og fremstillet udelukkende eller først og fremmest til godstransport En lastbil kan også trække et påhængskøretøj
3.2.	BB	Kassevogn	En lastbil, hvor førerrummet og lastarealet befinder sig i en enkelt enhed
3.3.	BC	Sættevognstrækker	Et trækkøretøj konstrueret og fremstillet udelukkende eller først og fremmest til trækning af sættevogne
3.4.	BD	Trækker til påhængsvogn	Et trækkøretøj konstrueret og fremstillet udelukkende til trækning af andre påhængskøretøjer end sættevogne
3.5.	BE	Pickup	Et køretøj med en totalmasse på ikke over 3 500 kg, hvor siddepladser og lastareal ikke er placeret i et enkelt rum
3.6.	BX	Chassis med førerhus eller delvis førerhus	Et delvis opbygget køretøj kun med et førerhus (komplet eller delvis), chassisramme, fremdriftssystem og aksler, som er beregnet til færdigopbygning med karrosseri tilpasset transportoperatørens behov.

4. **Køretøjer i klasse O**

Ref.	Kode	Betegnelse	Definition
4.1.	DA	Sættevogn	Et påhængskøretøj, der er konstrueret og fremstillet til tilkobling til en trækker eller en dolly og påføre trækkeren eller dollyen en betydelig vertikal belastning Den kobling, der skal benyttes til et vogntog, skal bestå af hovedbolt og skammel
4.2.	DB	Påhængsvogn med trækstang	Et påhængskøretøj med mindst to aksler, hvoraf mindst én er en styret aksel: a) udstyret med en trækanordning, som kan bevæges lodret (i forhold til påhængskøretøjet) og b) som overfører mindre end 100 daN i form af statisk vertikal belastning af det trækkende køretøj.
4.3.	DC	Kærre	Et påhængskøretøj, hvor akslen (akslerne) er anbragt nær ved køretøjets tyngdepunkt (når det er ensartet lastet), således at kun en mindre statisk lodret belastning på ikke over 10 % af den belastning, der svarer til påhængskøretøjets totalmasse, eller en belastning på højst 1 000 daN (idet den laveste værdi anvendes) overføres til det trækkende køretøj

▼**M12**

Ref.	Kode	Betegnelse	Definition
4.4.	DE	Påhængskøretøj med stiv trækstang	Et påhængskøretøj med en aksel eller akselgruppe udstyret med en trækstang, som overfører en statisk belastning på ikke over 4 000 daN til det trækkende køretøj som følge af dets konstruktion, og som ikke opfylder definitionen for en kærre Den kobling, der skal benyttes til et vogntog, må ikke bestå af hovedbolt og skammel.

▼M12

Tillæg 1

Procedure til kontrol af, om et køretøj kan klassificeres som terrængående (off road)

0. **Generelt**

0.1. For så vidt angår klassificering af et køretøj som et terrængående (off road) køretøj finder den i dette tillæg beskrevne procedure anvendelse.

1. **Prøvningsbetingelser ved geometriske målinger**

1.1. Køretøjer i klasse M_1 eller N_1 skal være ulæsset med en 50-percentil mandlig dukke monteret i førersædet og med kølervæske, smøremidler, værktøj og reservehjul (hvis dette er monteret som originaludstyr (OEM-udstyr)).

Dukken kan erstattes af en lignende anordning med samme masse.

1.2. Andre køretøjer end de i punkt 1.1 omhandlede skal lastes til deres største teknisk tilladte totalmasse.

Fordelingen af masse på akslerne skal være den fordeling, der repræsenterer den mest ugunstige situation med hensyn til opfyldelse af de forskellige kriterier.

1.3. Et køretøj, der er repræsentativt for typen, indleveres til den tekniske tjeneste i den tilstand, der er specificeret i punkt 1.1 eller 1.2. Køretøjet skal være stationært, og dets hjul skal vende lige fremad.

Det underlag, som målingerne foretages på, skal være så plant og vandret (maks. 0,5 % hældning) som muligt.

2. **Måling af frigangsvinkel fortil og bagtil samt af rampevinkel**

2.1. Frigangsvinkel fortil måles i overensstemmelse med nr. 6.10 i ISO-standard 612 : 1978.

2.2. Frigangsvinkel bagtil måles i overensstemmelse med nr. 6.11 i ISO-standard 612 : 1978.

2.3. Rampevinkel måles i overensstemmelse med nr. 6.9 i ISO-standard 612 : 1978.

2.4. Ved måling af frigangsvinkel bagtil kan højdejusterbare beskyttelsesanordninger mod underkøring justeres til øverste position.

2.5. Forskriften i punkt 2.4 må ikke fortolkes som en forpligtelse for basiskøretøjet til at være udstyret med beskyttelse bagtil mod underkøring som originaludstyr. Fabrikanten af basiskøretøjet skal dog underrette fabrikanten i næste etape om, at køretøjet skal opfylde kravene til frigangsvinkel bagtil, når det udstyres med beskyttelse bagtil mod underkøring.

3. **Måling af frihøjde**

3.1. Frihøjde mellem akslerne

3.1.1. Ved »*frihøjde mellem akslerne*« forstås den mindste afstand mellem jordplanet og det laveste faste punkt på køretøjet.

▼**M12**

Ved anvendelsen af definitionen anvendes afstanden mellem den bageste aksel i den forreste akselgruppe og den forreste aksel i den bageste akselgruppe.

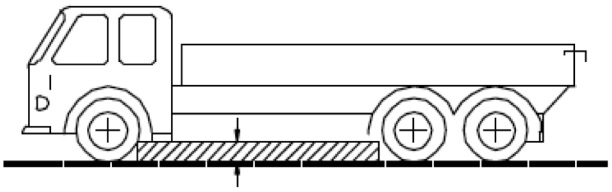

3.1.2. Ingen fast del af køretøjet må rage ind i det skraverede område på tegningen.

3.2. Frihøjde under en aksel

3.2.1. Ved »*frihøjde under en aksel*« forstås afstanden under det højeste punkt på en cirkelbue, der går gennem midten af dækkenes trædeflade på en aksels hjul (de indvendige hjul i tilfælde af tvillingdæk), og som rører det laveste faste punkt på køretøjet mellem hjulene.

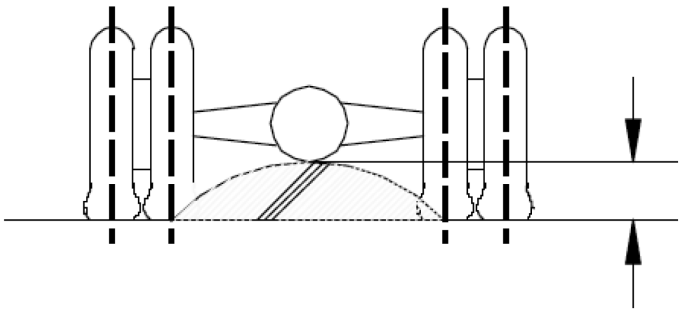

3.2.2. Hvis det er relevant, skal måling af frihøjde foretages for hver aksel i en gruppe aksler.

4. **Stigeevne**

4.1. Ved »*stigeevne*« forstås et køretøjs evne til at forcere en stigning.

4.2. For at kontrollere stigeevnen for et delvis opbygget og et færdigopbygget køretøj i klasse M_2, M_3, N_2 og N_3, skal der udføres en prøvning.

4.3. Prøvningen skal udføres af den tekniske tjeneste med et køretøj, der er repræsentativt for den type, der skal prøves.

4.4. På fabrikantens anmodning og på de betingelser, der er nærmere angivet i bilag XVI, kan et køretøjs stigeevne påvises ved virtuel prøvning.

5. **Prøvningsbetingelser og godkendelses-/afvisningskriterium**

5.1. Indtil den 31. oktober 2014 finder betingelserne i punkt 7.5 i bilag I til direktiv 97/27/EF anvendelse.

Fra den 1. november 2014 finder de prøvningsbetingelser, der er vedtaget under Europa-Parlamentets og Rådets forordning (EF) nr. 661/2009 ([1]) i henhold til artikel 14 i nævnte forordning, anvendelse.

5.2. Køretøjet skal forcere hældningen med en konstant hastighed, uden at hjulene skrider i hverken længderetning eller sideretning.

([1]) EUT L 200 af 31.7.2009, s. 1.

▼**M12**

Tillæg 2

Tal til supplering af koderne for de forskellige karrosseriarter

01 Fladvogn

02 Nedklappelige sider

03 Lukket kasse

04 Konditioneret karrosseri med isolerede vægge og udstyr til opretholdelse af indvendig temperatur

05 Konditioneret karrosseri med isolerede vægge men uden udstyr til opretholdelse af indvendig temperatur

06 Gardin

07 Veksellad (overbygning kan udskiftes)

08 Container

09 Køretøjer med kroghejs

10 Tip

11 Tank

12 Tank til transport af farligt gods

13 Kreaturtransport

14 Biltransport

15 Cementblander

16 Køretøjer med cementpumpe

17 Tømmer

18 Renovationsvogn

19 Gadefejer, rengøring og afløbsrensning

20 Kompressor

21 Bådtransport

22 Svæveflytransport

23 Køretøjer til detailhandel eller fremvisning

24 Bjærgningskøretøj

25 Stigevogn

26 Kranbil (bortset fra en mobil kran som defineret i sektion 5 i del A i bilag II)

27 Køretøj med personlift

28 Borevogn

29 Påhængskøretøj med lavt lad

30 Glastransport

31 Brandbil

99 Karrosseri, der ikke indgår i denne liste.

▼M1

BILAG III

OPLYSNINGSSKEMA TIL BRUG VED EF-TYPEGODKENDELSE AF KØRETØJER

(med hensyn til forklarende bemærkninger henvises til sidste side i bilag I)

DEL I

Nedennævnte oplysninger skal indsendes i tre eksemplarer og omfatte en indholdsfortegnelse. Eventuelle tegninger skal forelægges i en passende målestok på A4-ark eller foldet til dette format. Eventuelle fotografier skal være tilstrækkeligt detaljerede.

A. **Klasse M og N**

0. ALMINDELIGE BESTEMMELSER

0.1. Fabriksmærke (firmabetegnelse): .....

0.2. Type: .....

0.2.1. Eventuel(le) handelsbetegnelse(r): .....

0.3. Typeidentifikationsmærker som markeret på køretøjet ([b]): .....

0.3.1. Mærkets anbringelsessted: .....

0.4. Køretøjets klasse ([c]): .....

0.4.1. Klassifikation efter, hvilket farligt gods køretøjet agtes benyttet til transport af: .....

▼M15

0.5. Fabrikantens virksomhedsnavn og adresse: .....

▼M1

0.8. Navn(e) og adresse(r) på samlefabrik(ker): .....

0.9. Navn og adresse på fabrikantens befuldmægtigede repræsentant (i givet fald): .....

1. KØRETØJETS ALMINDELIGE SPECIFIKATIONER

1.1. Fotografier og/eller tegninger af et repræsentativt køretøj: ....

1.3. Antal aksler og hjul: .....

1.3.1. Antal aksler med tvillingmontering samt anbringelse: .....

1.3.2. Antal styrede aksler og deres placering: .....

1.3.3. Drivaksler (antal, placering, indbyrdes forbindelse): .....

1.4. Chassis (hvis et sådant forefindes)(tegning): .....

1.6. Motorens placering og montering: .....

1.8. Højre- eller venstrestyring: højre/venstre([1])

1.8.1. Køretøjet er udstyret til højre/venstrekørsel([1])

▼M15

1.9. Angiv, om det trækkende køretøj er beregnet til at trække sættevogne eller andre påhængskøretøjer, samt om påhængskøretøjet er en sættevogn, en påhængsvogn med trækstang, en kærre eller et påhængskøretøj med stiv trækstang: .....

1.10. Angiv om køretøjet er specielt konstrueret til temperaturkontrolleret transport af gods: .....

▼M15

2. MASSE OG DIMENSIONER ([f]) ([g]) ([7])

(i kg og mm) (Der henvises i givet fald til tegninger)

▼M1

2.1. **Akselafstand(e) (ved fuld last)** ([g1]): .....

2.1.1. Køretøjer med to aksler: .....

2.1.2 *Køretøjer med tre eller flere aksler*

2.1.2.1. Afstand mellem de forskellige aksler, målt fra forreste til bageste aksel: .....

2.1.2.2. Samlet akselafstand: .....

2.3.1. Hver styrende aksels sporvidde ([g4]): .....

2.3.2. Sporvidde for alle andre aksler ([g4]): .....

2.4. **Køretøjets hoveddimensioner** (udvendige mål)**:**

2.4.1. *For chassis uden karrosseri*

2.4.1.1. Længde ([g5]): .....

2.4.1.1.1. Største tilladte længde: .....

2.4.1.1.2. Mindste tilladte længde: .....

2.4.1.2. Bredde ([g7]): .....

2.4.1.2.1. Største tilladte bredde: .....

2.4.1.2.2. Mindste tilladte bredde: .....

2.4.1.3. Højde (i køreklar stand) ([g8]) (ved ophæng med niveauregulering angives normal køreposition): .....

2.4.2. *For chassis med karrosseri*

2.4.2.1. Længde ([g5]): .....

2.4.2.1.1. Lastefladens længde: .....

2.4.2.2. Bredde ([g7]): .....

2.4.2.2.1. Vægtykkelse (for køretøjer, der specielt er konstrueret til temperaturkontrolleret transport af gods): .....

2.4.2.3. Højde (i køreklar stand) ([g8]) (ved ophæng med niveauregulering angives normal køreposition): .....

▼M15

2.5. **Mindste akseltryk på den/de styrende aksel/aksler for delvis opbyggede køretøjer:** .....

2.6. **Massen i køreklar stand** ([h])

a) mindste og største for hver variant: .....

b) masse for hver version (skema skal vedlægges): .....

▼M15

2.6.1. Denne masses fordeling på akslerne og, for sættevogn, påhængskøretøj med stiv trækstang og kærre, belastningen på koblingspunktet:

a) mindste og største for hver variant: .....

b) masse for hver version (skema skal vedlægges): .....

2.6.2. Ekstraudstyrets masse (se definition nr. 5 i artikel 2 i Kommissionens forordning (EU) nr. 1230/2012: .....

▼M1

2.7. For delvis opbygget køretøj, **det færdigopbyggede køretøjs mindste masse** som oplyst af fabrikanten: .....

2.8. **Teknisk tilladt totalmasse** som oplyst af fabrikanten ([1]) ([3]): .....

2.8.1. Denne masses fordeling på akslerne og for kærre eller sættevogn belastning på koblingspunktet ([3]): .....

2.9. **Teknisk tilladt akseltryk pr. aksel**: .....

▼M15

2.10. **Teknisk tilladt masse på hver akselgruppe:** .....

2.11. **Største teknisk tilladte tilkoblede totalmasse for det trækkende køretøj**

for så vidt angår:

▼M1

2.11.1. Påhængskøretøj med trækstang: .....

2.11.2. Sættevogn: .....

2.11.3. Kærre: .....

▼M15

2.11.4. Påhængskøretøj med stiv trækstang: .....

2.11.5. Teknisk tilladelig totalmasse af vogntog ([3]): .....

▼M1

2.11.6. Tilladt masse af påhængskøretøj uden bremser: .....

▼M15

2.12. **Største teknisk tilladte belastning på koblingspunktet:**

2.12.1. For et trækkende køretøj: .....

2.12.2. For sættevogn, kærre eller påhængskøretøj med stiv trækstang: .....

2.16. **Største tilladte masser ved registrering/ibrugtagning (ikke obligatorisk)**

2.16.1. Største tilladte totalmasse ved registrering/ibrugtagning: .....

2.16.2. Største tilladte akseltryk pr. aksel ved registrering/ibrugtagning, og for sættevogn og kærre, påregnet tilladt belastning på koblingspunktet som oplyst af fabrikanten, hvis den er mindre end den største teknisk tilladte belastning på koblingspunktet: .....

2.16.3. Største tilladte masse på hver akselgruppe ved registrering/ibrugtagning: .....

2.16.4. Største tilladte tilkoblede masse ved registrering/ibrugtagning:

2.16.5. Største tilladte totalmasse for vogntoget ved registrering/ibrugtagning: .....

▼M1

3.	MOTOR ([k])
3.1.	**Motorfabrikant**: ……
3.1.1.	Fabrikantens motorkode (som markeret på motoren, eller andre identifikationsformer): ……
3.1.2.	Godkendelsesnummer (hvis relevant), herunder brændstofidentifikationsmærke: ……
	(Kun tunge køretøjer)
3.2.	**Forbrændingsmotor**
3.2.1.1.	Arbejdsprincip: styret tænding/kompressionstænding ([1])
	Arbejdsmåde: firtakts/totakts/rotation ([1])
3.2.1.2.	Antal og arrangement af cylindre: ……
3.2.1.3.	Slagvolumen ([m]): …… cm^3
3.2.1.6.	Normal tomgangshastighed ([2]): …… min^{-1}
3.2.1.8.	Største nettoeffekt ([n]): …… kW ved. …… min^{-1} (opgivet af fabrikanten)

▼M11

3.2.1.11.	(Kun Euro VI) Fabrikantens henvisninger i den dokumentationspakke, som kræves i artikel 5, 7 og 9 i forordning (EU) nr. 582/2011 [nærværende forordning], og som gør det muligt for den godkendende myndighed at evaluere emissionsbegrænsningsstrategier og systemer indbygget i motoren, for at sikre korrekt drift af NO_x-begrænsende foranstaltninger

▼M1

3.2.2.1.	Lette erhvervskøretøjer: diesel/benzin/LPG/NG eller biogas/ethanol (E 85)/biodiesel/hydrogen ([1]) ([6])

▼M11

3.2.2.2	Tunge erhvervskøretøjer: diesel/benzin/LPG/NG-H/NG-L/NG-HL/ethanol (ED95)/ethanol (E85) ([1]) ([6])
3.2.2.2.1.	(Kun Euro VI) Brændstoffer, som kan anvendes af motoren som oplyst af fabrikanten i henhold til punkt 1.1.3 i bilag I til forordning (EU) nr. 582/2011 (i givet fald)

▼M1

3.2.2.4.	Brændstoftype: monobrændstofkøretøj, køretøj, der kan skifte mellem brændstoffer, flex fuel-køretøj ([1])
3.2.2.5.	Største tilladelige andel biobrændsel i brændstoffet (opgivet af fabrikanten): …… % af brændstoffet
3.2.3.	*Brændstofbeholder(e)*
3.2.3.1.	Hovedbrændstofbeholder(e)
3.2.3.1.1.	Antal tanke og hver enkelt tanks kapacitet: ……
3.2.3.2.	Reservebeholder(e) til brændstof
3.2.3.2.1.	Antal tanke og hver enkelt tanks kapacitet: ……

▼M1

3.2.4. *Brændstoftilførsel*

3.2.4.1. Med karburator(er): ja/nej ([1])

3.2.4.2. Ved brændstofindsprøjtning (kun kompressionstænding): ja/nej ([1])

3.2.4.2.2. Arbejdsprincip: direkte indsprøjtning/forkammer/turbulenskammer ([1])

3.2.4.3. Ved brændstofindsprøjtning (kun styret tænding): ja/nej ([1])

3.2.7. *Kølesystem*: (væske/luft) ([1])

3.2.8. *Indsugningssystem*

3.2.8.1. Tryklader: ja/nej ([1])

3.2.8.2. Ladeluftkøler: ja/nej ([1])

▼M11

3.2.8.3. (Kun Euro VI) Faktisk indsugningsundertryk ved motorens mærkehastighed og ved 100 % belastning af køretøjet: kPa

▼M1

3.2.9. *Udstødningssystem*

▼M11

3.2.9.2.1. (Kun Euro VI) Beskrivelse og/eller tegninger af de elementer i udstødningssystemet, som ikke er en del af motorsystemet

3.2.9.3.1. (Kun Euro VI) Faktisk udstødningsmodtryk ved nominel motoromdrejningshastighed og 100 % belastning af køretøjet (kun motorer med kompressionstænding): ..... kPa

▼M1

3.2.9.4. Type, mærkning af udstødningslyddæmper(e): .....

Hvis relevant for ekstern støj: støjdæmpende foranstaltninger i motorrum og på motor: .....

3.2.9.5. Placering af udstødningsrørets afgangsåbning: .....

▼M11

3.2.9.7.1. (Kun Euro VI) Accepteret volumen for udstødningssystemet: ..... dm^3

▼M1

3.2.12. *Forureningsbegrænsende foranstaltninger*

▼M11

3.2.12.1.1. (Kun Euro VI) Anordning til recirkulation af krumtaphusgasser: ja/nej ([2])

I givet fald, beskrivelse og tegninger:

I modsat fald kræves overensstemmelse med bilag V til forordning (EU) nr. 582/2011

▼M1

3.2.12.2. Yderligere forureningskontrolanordninger (om nogen og hvis ikke omfattet af en anden overskrift)

3.2.12.2.1. Katalysator: ja/nej ([1])

3.2.12.2.1.11. Beskrivelse af regenereringssystemer/system til efterbehandling af udstødningen: .....

▼M1

3.2.12.2.1.11.6. Selvnedbrydende reagenser: ja/nej ([1])

3.2.12.2.1.11.7. Reagenstype og –koncentration, som er nødvendig for den katalytiske virkning: .....

3.2.12.2.2. Lambdasonde: ja/nej ([1])

3.2.12.2.3. Luftindblæsning: ja/nej ([1])

3.2.12.2.4. Recirkulation af udstødningsgas: ja/nej ([1])

3.2.12.2.5. System til begrænsning af emission ved fordampning: ja/nej ([1])

3.2.12.2.6. Partikelfilter: ja/nej ([1])

▼M11

3.2.12.2.6.9. Andre systemer: ja/nej ([1])

3.2.12.2.6.9.1. Beskrivelse og funktionsmåde

▼M1

3.2.12.2.7. Egendiagnosesystem (OBD): ja/nej ([1])

▼M11

3.2.12.2.7.0.1. (Kun Euro VI) Antal OBD-motorfamilier inden for motorfamilien

3.2.12.2.7.0.2. (Kun Euro VI) Liste over OBD-motorfamilierne (hvis relevant)

3.2.12.2.7.0.3. (Kun Euro VI) Nummer på den OBD-motorfamilie, som stammotoren/motormedlemmet hører under:

3.2.12.2.7.0.4. (Kun Euro VI) Fabrikantens henvisninger i den OBD-dokumentation, som kræves i artikel 5, stk. 4, litra c), og artikel 9, stk. 4, i forordning (EU) nr. 582/2011, og som er specificeret i bilag X til nævnte forordning med henblik på godkendelse af OBD-systemet.

3.2.12.7.0.5. (Kun Euro VI) Eventuelt fabrikantens henvisning i dokumentationen vedrørende montering af et OBD-udstyret motorsystem i et køretøj

3.2.12.2.7.0.6. (Kun Euro VI) Eventuel fabrikanthenvisning i dokumentationspakken vedrørende montering på køretøjet af et OBD-system til en godkendt motor

3.2.12.2.7.0.7. (Kun Euro VI) Skriftlig beskrivelse og/eller tegning af fejlindikatoren (MI) ([6])

3.2.12.2.7.0.8. (Kun Euro VI) Skriftlig beskrivelse og/eller tegning af grænsefladen til ekstern OBD-kommunikation ([6])

3.2.12.2.7.6.5. (Kun Euro VI) Protokolstandard for OBD-kommunikationen (4)

3.2.12.2.7.7. (Kun Euro VI) Fabrikantens henvisning i de OBD-relaterede oplysninger, der kræves i artikel 5, stk. 4, litra d), og artikel 9, stk. 4, i forordning (EU) nr. 582/2011 med henblik på overholdelse af bestemmelserne om adgang til køretøjets OBD-system og reparations- og vedligeholdelsesinformationer eller

▼**M11**

3.2.12.2.7.7.1. Som alternativ til en fabrikanthenvisning, jf. punkt 3.2.12.2.7.7, henvisning til addendummet til tillæg 4, i bilag III i forordning (EU) nr. 582/2011, indeholder følgende skema, når dette er fuldstændiggjort i overensstemmelse med eksemplet:

Komponent — Fejlkode — Overvågningsstrategi — Kriterier for fejldetektion — Kriterier for aktivering af fejlindikatoren — Sekundære parametre — Forbehandling — Demonstrationsprøvning

Katalysator — P0420 — Signaler fra lambdasonde 1 og 2 — Forskel mellem signaler fra sonde 1 og sonde 2 — Tredje cyklus — Motoromdrejningstal, Motorbelastning, A/F-arbejdsmodus, katalysatortemperatur — To type 1-cyklusser — Type 1

▼**M1**

3.2.12.2.8. Andre systemer (beskrivelse og funktionsmåde): ……

▼**M11**

3.2.12.2.8.1. (Kun Euro VI) Systemer til sikring af NO_x-begrænsningsforanstaltningernes korrekte drift

3.2.12.2.8.2. (Kun Euro VI) Motor med permanent deaktivering af føreransporingssystemet til anvendelse af redningstjenester eller køretøjer angivet i artikel 2, stk. 3, litra b), i dette direktiv: ja/nej

3.2.12.2.8.3. (Kun Euro VI) Antal OBD-motorfamilier inden for den pågældende familie ved sikring af, at NO_x-begrænsningsforanstaltningerne fungerer korrekt

3.2.12.2.8.4. (Kun Euro VI) Liste over OBD-motorfamilierne (hvis relevant)

3.2.12.2.8.5. (Kun Euro VI) Nummer på den OBD-motorfamilie, som stammotoren/motormedlemmet hører under

3.2.12.2.8.6. (Kun Euro VI) Laveste koncentration af den aktive ingrediens, som forekommer i reagensen, som ikke udløser advarselssystemet (CD_{min}): % (vol.)

3.2.12.2.8.7. (Kun Euro VI) Eventuel fabrikanthenvisning i dokumentationen vedrørende montering systemerne for at sikre korrekt drift af NO_x-begrænsningsforanstaltninger i et køretøj

3.2.12.2.8.8. Køretøjsmonterede komponenter til systemer, der sikrer korrekt drift af de NO_x-begrænsende foranstaltninger

3.2.12.2.8.8.1. Aktivering af krybeindstilling:

»funktionsbegrænsning efter genstart«/»funktionsbegrænsning efter brændstofpåfyldning«/»funktionsbegrænsning efter parkering« ([7])

3.2.12.2.8.8.2. Eventuel fabrikanthenvisning i dokumentationspakken vedrørende montering på køretøjet af system, der sikrer korrekt drift af de NO_x-begrænsende foranstaltninger på en godkendt motor

▼M11

3.2.12.2.8.8.3. Skriftlig beskrivelse og/eller tegning af advarselssignalet ([6])

▼M1

3.2.12.2.9. Momentbegrænser: ja/nej ([1])

3.2.13.1. Absorptionskoefficientsymbolets placering (kun for motorer med kompressionstænding): .....

3.2.15. LPG-brændstofsystem: ja/nej ([1])

3.2.16. NG-brændstofsystem: ja/nej ([1])

▼M11

3.2.17.8.1.0.1. (Kun Euro VI) Selvtilpassende funktion? Ja/Nej ([1])

3.2.17.8.1.0.2. (Kun Euro VI) Kalibrering for en specifik gassammensætning NG-H/NG-L/NG-HL ([1])

Transformation for en specifik gassammensætning NG-H_t/NG-L_t/NG-HL_t ([1])

▼M1

3.3. **Elektrisk motor**

3.3.1. Type (vinding, magnetisering): .....

3.3.1.1. Maksimal timeeffekt: ..... kW

3.3.1.2. Driftsspænding: V

3.3.2. Batteri

3.3.2.4. Position: .....

3.4. **Forbrændingsmotor eller motorkombination**

3.4.1. Hybridelektrisk køretøj: ja/nej ([1])

3.4.2. Kategori af hybridelektrisk køretøj: med ekstern opladning/ikke-ekstern opladning: ([1])

▼M11

3.5.4. *(Kun Euro VI) CO_2-emissioner for tunge erhvervskøretøjer*

3.5.4.1. (Kun Euro VI) CO_2-masseemissioner (WHSC-prøvning): ..... g/kWh

3.5.4.2. (Kun Euro VI) CO_2-masseemissioner (WHTC-prøvning): ..... g/kWh

3.5.5. *(Kun Euro VI) Brændstofforbrug for tunge erhvervskøretøjer*

3.5.5.1. (Kun Euro VI) Brændstofforbrug (WHSC-prøvning): ..... g/kWh

3.5.5.2. (Kun Euro VI) Brændstofforbrug (WHTC-prøvning): ..... g/kWh

▼M1

3.6.5. *Smøremiddeltemperatur*

mindste: …… K

største: …… K

4. TRANSMISSION ([p])

4.2. **Type** (mekanisk, hydraulisk, elektrisk osv.): ……

4.5. **Gearkasse**

4.5.1. *Type* (manuel/automatisk/CVT (trinløst variabel transmission)) ([1])

4.6. **Gearudvekslingsforhold**

Gear	Udvekslingsforhold i gearkasse (forhold mellem motorens og udgangsakslens omdrejningshastighed)	Endeligt udvekslingsforhold (forhold mellem udgangsakslens og de trækkende hjuls omdrejningshastighed)	Totalt udvekslingsforhold
Maksimum for CVT			
1			
2			
3			
...			
Minimum for CVT			
Bakgear			

4.7. **Køretøjets konstruktivt bestemte tophastighed** (i km/h) ([q]) ……

4.9. **Fartskriver**: ja/nej ([1])

4.9.1 *Godkendelsesmærke*: ……

▼M13

4.11. **Gearskiftindikatorer (GSI)**

4.11.1. Akustisk indikation forefindes ja/nej ([1]). Hvis ja, beskrivelse af lyd og lydniveau ved førerens øre i dB(A). (Akustisk indikator kan altid tilkobles/frakobles)

4.11.2. Oplysninger i henhold til punkt 4.6 i bilag I til forordning (EU) nr. 65/2012 (bestemt ved typegodkendelse)

▼M1

5. AKSLER

5.1. Beskrivelse af hver enkelt aksel: ……

5.2. Fabrikat: ……

5.3. Type: ……

5.4. Placering af løftbare aksler: ……

5.5. Placering af belastbare aksler: ……

6. HJULOPHÆNG

6.2. Type og konstruktion af ophæng for hver aksel eller hvert hjul:

6.2.1. Niveauregulering: ja/nej/ekstraudstyr ([1])

6.2.3. Luftaffjedring af drivaksel (-aksler): ja/nej ([1])

▼**M1**

6.2.3.1. Affjedring af drivaksel svarende til luftaffjedring: ja/nej ([1])

6.2.4. Luftaffjedring af aksel/aksler, der ikke er drivaksel: ja/nej ([1])

6.2.4.1. Affjedring af aksel/aksler, der ikke er drivaksel, svarende til luftaffjedring: ja/nej ([1])

6.6.1. *Dæk/hjulkombination(er):*

a) for dæk anføres dimensionsbetegnelsen, belastningstal og symbol for hastighedskategori, rullemodstand i overensstemmelse med ISO 28580 (hvis relevant) ([r])

b) for hjul anføres fælgdimension(er) og indpresningsdybde(r)

6.6.1.1. Aksler

6.6.1.1.1. Aksel 1: .....

6.6.1.1.2. Aksel 2: .....

osv.

6.6.1.2. Eventuelt reservehjul: .....

6.6.2. *Øvre og nedre grænse for rulleradius*

6.6.2.1. Aksel 1: .....

6.6.2.2. Aksel 2: .....

osv.

7. STYREAPPARAT

7.2. **Transmission og betjeningsorgan**

7.2.1. Styretransmissionens art (specificeres for henholdsvis for- og baghjul): .....

7.2.2. Forbindelse til hjulene (også ikke-mekanisk; specificeres for henholdsvis for- og baghjul): .....

7.2.3. Eventuel servoforstærkning: .....

8. BREMSER

8.5. Blokeringsfri bremser: ja/nej/ekstraudstyr ([1])

8.9. Kort beskrivelse af bremsesystemerne i henhold til punkt 1.6 i addendum til tillæg 1 i bilag IX til direktiv 71/320/EØF: .....

8.11. Nærmere beskrivelse af retardersystemets (-systemernes) type:

9. KARROSSERI

9.1. Karrosseriets art (anføres ved hjælp af koderne i del C i bilag II): .....

9.3. **Døre, låse og hængsler**

9.3.1. Dørudformning og antal døre: .....

9.9. **Anordninger til indirekte udsyn**

9.9.1. Førerspejle (angiv for hvert førerspejl):

9.9.1.1. Fabrikat: .....

▼**M1**

9.9.1.2. Typegodkendelsesmærke: ……

9.9.1.3. Variant: ……

9.9.1.6. Ekstraudstyr, som kan påvirke synsfeltet bagud: ……

9.9.2. Andre anordninger til indirekte udsyn end spejle: ……

9.9.2.1. Type og beskrivelse af anordningen: ……

9.10. **Indvendig indretning**

9.10.3. *Sæder*

9.10.3.1. Antal placeringsmuligheder for sæderne ([s]): ……

9.10.3.1.1. Placering og arrangement: ……

9.10.3.2. Sæder, som kun er beregnet til brug, når køretøjet holder stille:

9.10.4.1. Type nakkestøtte(r): indbygget/aftagelig/separat ([1])

9.10.4.2. Godkendelsesnummer, hvis et sådant findes: ……

9.10.8 Gas anvendt som kølemiddel i luftkonditioneringsanlægget: ..

9.10.8.1. Luftkonditioneringsanlægget er konstrueret til at indeholde fluorholdige drivhusgasser med en GWP-værdi på over 150: ja/nej ([1])

9.12.2. Art og placering af supplerende fastholdelsessystemer: ja/nej/ekstraudstyr: ……

(L = venstre side, R = højre side, C = i midten)

		Front-airbag	Side-airbag	Selestrammer
Første sæderække	L			
	C			
	R			
Anden sæderække (*)	L			
	C			
	R			

(*) Tabellen kan udvides efter behov, hvis køretøjet har flere end to rækker sæder, eller hvis der er flere end tre sæder i bredden.

9.17. **Foreskrevne skilte**

9.17.1. Fotografier og/eller tegninger af placeringen af foreskrevne skilte og påskrifter og af køretøjets identifikationsnummer: …

9.17.2. Fotografier og/eller tegninger af foreskrevne skilte og påskrifter (udfyldt eksempel med målangivelser): ……

▼M1

9.17.3. Fotografier og/eller tegninger af køretøjets identifikationsnummer (udfyldt eksempel med målangivelser): ……

9.17.4.1. Betydningen af de skrifttegn i anden og eventuelt tredje del, som anvendes til at opfylde kravene i punkt 5.3 i ISO-standard 3779:1983, skal forklares: ……

9.17.4.2. Hvis skrifttegnene i anden del anvendes til at opfylde kravene i afsnit 5.4 i ISO-standard 3779:1983, skal deres betydning forklares: ……

9.22. **Beskyttelse fortil mod underkøring**

9.22.0. Til stede: ja/nej/ufuldstændig ([1])

9.23. **Fodgængerbeskyttelse**

9.23.1. En detaljeret beskrivelse med fotografier og/eller tegninger af køretøjet med hensyn til konstruktion, dimensioner, relevante referencelinjer og materialesammensætning for køretøjets forparti (indvendigt og udvendigt), herunder, hvor det er relevant, detaljerede oplysninger om aktive beskyttelsessystemer, der er monteret.

▼M2

9.24. **Systemer til frontal beskyttelse**

9.24.1. Generel udformning (tegninger eller fotografier) med angivelse af placering og fastgørelse af et system til frontal beskyttelse:

9.24.3. Fuld detaljering af krævede samlinger og fyldestgørende monteringsvejledning, herunder med krav vedrørende tilspændingsmoment:

▼M1

11. FORBINDELSER MELLEM DET TRÆKKENDE KØRETØJ OG PÅHÆNGSKØRETØJ

11.1. Klasse og type af den eller de tilkoblingsanordninger, som er monteret eller skal monteres: ……

11.3. Anvisninger for koblingstypens fastgørelse på køretøjet og fotografier eller tegninger af de fastgørelsespunkter på køretøjet, som er angivet af fabrikanten; supplerende oplysninger, hvis koblingstypen kun må anvendes til bestemte varianter eller versioner af køretøjstypen: ……

11.4. Oplysninger om montering af særlige bøjler eller beslag til slæbning: ……

11.5. Typegodkendelsesnummer (-numre): ……

12. FORSKELLIGT

12.7.1. Køretøj udstyret med 24 GHz-kortdistanceradarudstyr: ja/nej ([1])

13. SÆRLIGE FORSKRIFTER FOR BUSSER

13.1. **Køretøjets kategori:** kategori I/kategori II/kategori III/kategori A/kategori B ([1])

▼M1

13.1.2. Chassistyper, på hvilke de typegodkendte karrosserier kan monteres (fabrikant(er) samt køretøjstyper): .....

13.3. **Antal passagerer** (siddende og stående)

13.3.1. I alt (N): .....

13.3.2. Øverste dæk (N_a) ([1]): .....

13.3.3. Underste dæk (N_b) ([1]): .....

13.4. **Antal siddepladser for passagerer** (siddende)

13.4.1. Total (A): .....

13.4.2. Øverste dæk (A_a) ([1]): .....

13.4.3. Underste dæk (A_b) ([1]): .....

13.4.4. Antal kørestolspladser for køretøjer i klasse M_2 og M_3: .....

16. ADGANG TIL REPARATIONS- OG VEDLIGEHOLDELSESINFORMATIONER OM KØRETØJER

16.1. Adresse på hovedwebstedet for adgang til reparations- og vedligeholdelsesinformationer om køretøjer: .....

B. **Klasse O**

0. ALMINDELIGE BESTEMMELSER

0.1. Fabriksmærke (firmabetegnelse): .....

0.2. Type: .....

0.2.1. Eventuel(le) handelsbetegnelse(r): .....

0.3. Typeidentifikationsmærker som markeret på køretøjet ([b]): .....

0.3.1. Mærkets anbringelsessted: .....

0.4. Køretøjets klasse ([c]): .....

0.4.1. Klassifikation efter, hvilket farligt gods køretøjet agtes benyttet til transport af: .....

▼M15

0.5. Fabrikantens virksomhedsnavn og adresse: .....

▼M1

0.8. Navn(e) og adresse(r) på samlefabrik(ker): .....

0.9. Navn og adresse på fabrikantens befuldmægtigede repræsentant (i givet fald): .....

1. KØRETØJETS ALMINDEL IGE SPECIFIKATIONER

1.1. Fotografier og/eller tegninger af et repræsentativt køretøj: .....

1.3. Antal aksler og hjul: .....

1.3.1. Antal aksler med tvillingmontering samt anbringelse: .....

▼M1

1.3.2. Antal styrede aksler og deres placering: .....

1.4. Chassis (hvis et sådant forefindes) (tegning): .....

▼M15

1.9. Angiv, om det trækkende køretøj er beregnet til at trække sættevogne eller andre påhængskøretøjer, samt om påhængskøretøjet er en sættevogn, en påhængsvogn med trækstang, en kærre eller et påhængskøretøj med stiv trækstang: .....

1.10. Angiv om køretøjet er specielt konstrueret til temperaturkontrolleret transport af gods: .....

2. MASSE OG DIMENSIONER ([f]) ([g]) ([7])

(i kg og mm) (Der henvises i givet fald til tegninger)

▼M1

2.1. **Akselafstand(e) (ved fuld last)** ([g1])

2.1.1. Køretøjer med to aksler: .....

2.1.2. *Køretøjer med tre eller flere aksler*

2.1.2.1. Afstand mellem de forskellige aksler, målt fra forreste til bageste aksel: .....

2.1.2.2. Samlet akselafstand: .....

2.3.1. Hver styrende aksels sporvidde ([g4]): .....

2.3.2. Sporvidde for alle andre aksler ([g4]): .....

2.4. **Køretøjets hoveddimensioner** (udvendige mål):

2.4.1. *For chassis uden karrosseri*

2.4.1.1. Længde ([g5]): .....

2.4.1.1.1. Største tilladte længde: .....

2.4.1.1.2. Mindste tilladte længde: .....

2.4.1.1.3. For påhængskøretøjer, største tilladte længde af trækstangen ([g6]): .....

2.4.1.2. Bredde ([g7]): .....

2.4.1.2.1. Største tilladte bredde: .....

2.4.1.2.2. Mindste tilladte bredde: .....

2.4.2. *For chassis med karrosseri*

2.4.2.1. Længde ([g5]): .....

2.4.2.1.1. Lastefladens længde: .....

2.4.2.1.2. For påhængskøretøjer, største tilladte længde af trækstangen ([g6]): .....

2.4.2.2. Bredde ([g7]): .....

2.4.2.2.1. Vægtykkelse (for køretøjer, der specielt er konstrueret til temperaturkontrolleret transport af gods): .....

2.4.2.3. Højde (i køreklar stand) ([g8]) (ved ophæng med niveauregulering angives normal køreposition): .....

▼M15

2.6. **Massen i køreklar stand** ([h])

a) mindste og største for hver variant: .....

b) masse for hver version (skema skal vedlægges): .....

2.6.1. Denne masses fordeling på akslerne og, for sættevogn, påhængskøretøj med stiv trækstang og kærre, belastningen på koblingspunktet: .....

a) mindste og største for hver variant: .....

b) masse for hver version (skema skal vedlægges): .....

2.6.2. Ekstraudstyrets masse (se definition nr. 5 i artikel 2 i Kommissionens forordning (EU) nr. 1230/2012: .....

▼M1

2.7. For delvis opbygget køretøj, **det færdigopbyggede køretøjs mindste masse** som oplyst af fabrikanten: .....

2.8. **Teknisk tilladt totalmasse** som oplyst af fabrikanten([i])([3]): ...

2.8.1. Denne masses fordeling på akslerne og for kærre eller sættevogn belastning på koblingspunktet([3]): .....

2.9. **Teknisk tilladt akseltryk pr. aksel**: .....

▼M15

2.10. **Teknisk tilladt masse på hver akselgruppe:** .....

2.12. **Største teknisk tilladte belastning på koblingspunktet:**

2.12.2. For sættevogn, kærre eller påhængskøretøj med stiv trækstang: .....

2.16. **Største tilladte masser ved registrering/ibrugtagning (ikke obligatorisk)**

2.16.1. Største tilladte totalmasse ved registrering/ibrugtagning: .....

2.16.2. Største tilladte akseltryk pr. aksel ved registrering/ibrugtagning, og for sættevogn og kærre, påregnet tilladt belastning på koblingspunktet som oplyst af fabrikanten, hvis den er mindre end den største teknisk tilladte belastning på koblingspunktet: .....

2.16.3. Største tilladte masse på hver akselgruppe ved registrering/ibrugtagning: .....

▼M1

2.16.4. Påregnet tilladt tilkoblet masse ved registrering/ibrugtagning (der kan anføres forskellige angivelser for hver teknisk konfiguration([5])): .....

▼M15

_____

▼M1

4.	TRANSMISSION
4.7.	Køretøjets konstruktivt bestemte tophastighed (i km/h) (q)
5.	AKSLER
5.1.	Beskrivelse af hver enkelt aksel: ……
5.2.	Fabrikat: ……
5.3.	Type: ……
5.4.	Placering af løftbare aksler: ……
5.5.	Placering af belastbare aksler: ……
6.	HJULOPHÆNG
6.2.	Type og konstruktion af ophæng for hver aksel eller hvert hjul:
6.2.1.	Niveauregulering: ja/nej/ekstraudstyr ([1])
6.2.4.	Luftaffjedring af aksel/aksler, der ikke er drivaksel: ja/nej ([1])
6.2.4.1.	Affjedring af aksel/aksler, der ikke er drivaksel, svarende til luftaffjedring: ja/nej ([1])
6.6.1.	*Dæk/hjulkombination(er):*
	a) for dæk anføres dimensionsbetegnelsen, belastningstal og symbol for hastighedskategori, rullemodstand i overensstemmelse med ISO 28580 (hvis relevant) (r)
	b) for hjul anføres fælgdimension(er) og indpresningsdybde(r)
6.6.1.1.	A k s l e r
6.6.1.1.1.	Aksel 1: ……
6.6.1.1.2.	Aksel 2: ……
	osv.
6.6.1.2.	Eventuelt reservehjul: ……
6.6.2.	*Øvre og nedre grænse for rulleradius*
6.6.2.1.	Aksel 1: ……
6.6.2.2.	Aksel 2: ……
	osv.
7.	STYREAPPARAT
7.2.	**Transmission og betjeningsorgan**
7.2.1.	Styretransmissionens art (specificeres for henholdsvis for- og baghjul): ……
7.2.2.	Forbindelse til hjulene (også ikke-mekanisk; specificeres for henholdsvis for- og baghjul): ……
7.2.3.	Eventuel servoforstærkning: ……

▼**M1**

8.	BREMSER
8.5.	Blokeringsfri bremser: ja/nej/ekstraudstyr ([1])
8.9.	Kort beskrivelse af bremsesystemerne i henhold til punkt 1.6 i addendum til tillæg 1 i bilag IX til direktiv 71/320/EØF: .....
9.	KARROSSERI
9.1.	Karrosseriets art (anføres ved hjælp af koderne i del C i bilag II): .....
9.17.	**Foreskrevne skilte**
9.17.1.	Fotografier og/eller tegninger af placeringen af foreskrevne skilte og påskrifter og af køretøjets identifikationsnummer: …
9.17.2.	Fotografier og/eller tegninger af foreskrevne skilte og påskrifter (udfyldt eksempel med målangivelser): .....
9.17.3.	Fotografier og/eller tegninger af køretøjets identifikationsnummer (udfyldt eksempel med målangivelser): .....
9.17.4.1.	Betydningen af de skrifttegn i anden og eventuelt tredje del, som anvendes til at opfylde kravene i punkt 5.3 i ISO-standard 3779:1983, skal forklares: .....
9.17.4.2.	Hvis skrifttegnene i anden del anvendes til at opfylde kravene i punkt 5.4 i ISO-standard 3779:1983, skal deres betydning forklares: .....
11.	FORBINDELSER MELLEM DET TRÆKKENDE KØRETØJ OG PÅHÆNGSKØRETØJ
11.1.	Klasse og type af den eller de tilkoblingsanordninger, som er monteret eller skal monteres: .....
11.5.	Typegodkendelsesnummer (-numre): .....

DEL II

Skema, der viser, hvordan de punkter i del I, hvor der er flere mulige angivelser, kan kombineres til køretøjsversioner og -varianter

Punkt nr.	Alle	Version 1	Version 2	Version 3	Version n

Bemærkninger:

a) Der opstilles et særskilt skema for hver variant af typen.

b) Punkter, som kan kombineres vilkårligt inden for en variant, markeres i »Alle«-kolonnen.

c) Disse oplysninger kan opstilles på anden måde eller kombineres med oplysningerne i del I.

▼**M1**

d) Hver variant og hver version skal betegnes med en alfanumerisk kode, der også skal være anført i overensstemmelseserklæringen (bilag IX) for det pågældende køretøj.

e) Varianter i henhold til bilag XI skal tildeles en særlig alfanumerisk kode.

DEL III

Typegodkendelsesnumre

Oplysningerne i nedenstående skema gives for de punkter i bilag IV eller XI, som er relevante for køretøjet. (Alle relevante godkendelser anføres. Der behøver dog ikke her gives oplysninger vedrørende komponenter, når disse oplysninger er indeholdt i den pågældende godkendelsesattest for montering.)

Emne	Typegodkendelsesnummer eller afprøvningsrapportnummer (***)	Medlemsstat eller kontraherende part (*), som udsteder typegodkendelsen (**) eller afprøvningsrapporten (***)	Udvidet pr.	Variant(er)/version(er)

(*) Kontraherende part i den reviderede 1958-overenskomst.
(**) Skal anføres, hvis oplysningen ikke fremgår af typegodkendelsesnummeret.
(***) Skal anføres, hvis fabrikanten anvender bestemmelserne i artikel 9, stk. 6. I disse tilfælde skal den retsakt, der anvendes, anføres i anden kolonne.

Underskrift: .....

Stilling: .....

Dato: .....

▼M1

BILAG IV

▼M12

KRAV I FORBINDELSE MED EF-TYPEGODKENDELSE AF KØRETØJER

▼M14

DEL I

Retsakter, der finder anvendelse i forbindelse med EF-typegodkendelse af køretøjer, der fremstilles i ubegrænsede serier

Punkt	Emne	Retsaktens nummer	Gyldighedsområde									
			M_1	M_2	M_3	N_1	N_2	N_3	O_1	O_2	O_3	O_4
1.	Tilladt støjniveau	Direktiv 70/157/EØF	X	X	X	X	X	X				
2.	Emissioner (Euro 5 og 6) lette erhvervskøretøjer/adgang til informationer	Forordning (EF) nr. 715/2007	X (1)	X (1)		X (1)	X (1)					
3.	Brændstofbeholdere/afskærmning bagtil	Direktiv 70/221/EØF	X (2)	X (2)	X (2)	X (2)	X (2)	X (2)	X	X	X	X
3A.	Forebyggelse af brandfare (beholdere til flydende brændstof)	Forordning (EF) nr. 661/2009 FN/ECE-regulativ nr. 34	X	X	X	X	X	X	X	X	X	X
3B.	Anordninger til afskærmning bagtil mod underkøring (RUPD) og montering heraf; afskærmning bagtil mod underkøring (RUP)	Forordning (EF) nr. 661/2009 FN/ECE-regulativ nr. 58	X	X	X	X	X	X	X	X	X	X
4.	Anbringelse af nummerplade bagtil	Direktiv 70/222/EØF	X	X	X	X	X	X	X	X	X	X
4A.	Anbringelse og fastgørelse af nummerplade bagtil	Forordning (EF) nr. 661/2009 Forordning (EU) nr. 1003/2010	X	X	X	X	X	X	X	X	X	X
5.	Aktiveringskraft (styring)	Direktiv 70/311/EØF	X	X	X	X	X	X	X	X	X	X
5A.	Styreapparat	Forordning (EF) nr. 661/2009 FN/ECE-regulativ nr. 79	X	X	X	X	X	X	X	X	X	X
6.	Dørlåse og -hængsler	Direktiv 70/387/EØF	X			X	X	X				

▼M14

Punkt	Emne	Retsaktens nummer	Gyldighedsområde									
			M_1	M_2	M_3	N_1	N_2	N_3	O_1	O_2	O_3	O_4
6A.	Indstigningsforhold og manøvreevne	Forordning (EF) nr. 661/2009 Forordning (EU) nr. 130/2012	X	X	X	X	X	X				
6B.	Dørlåse og dørophæng	Forordning (EF) nr. 661/2009 FN/ECE-regulativ nr. 11	X			X						
7.	Hørbar advarsel	Direktiv 70/388/EØF	X	X	X	X	X	X				
7A.	Lydsignalapparater	Forordning (EF) nr. 661/2009 FN/ECE-regulativ nr. 28	X	X	X	X	X	X				
8.	Anordninger til indirekte udsyn	Direktiv 2003/97/EF	X	X	X	X	X	X				
8A.	Anordninger til indirekte udsyn og montering heraf	Forordning (EF) nr. 661/2009 FN/ECE-regulativ nr. 46	X	X	X	X	X	X				
9.	Bremser	Direktiv 71/320/EØF	X	X	X	X	X	X	X	X	X	X
9A.	Bremser (køretøjer og påhængskøretøjer)	Forordning (EF) nr. 661/2009 FN/ECE-regulativ nr. 13		X ([3])	X ([3])	X ([3])	X ([3])	X ([3])	X ([3])	X ([3])	X ([3])	X ([3])
9B.	Bremser (personbiler)	Forordning (EF) nr. 661/2009 FN/ECE-regulativ nr. 13-H	X ([4])			X ([4])						
10.	Radiointerferens (elektromagnetisk kompatibilitet)	Direktiv 72/245/EØF	X	X	X	X	X	X	X	X	X	X
10A.	Elektromagnetisk kompatibilitet	Forordning (EF) nr. 661/2009 FN/ECE-regulativ nr. 10	X	X	X	X	X	X	X	X	X	X
12.	Indvendigt udstyr	Direktiv 74/60/EØF	X									
12A.	Indvendigt udstyr	Forordning (EF) nr. 661/2009 FN/ECE-regulativ nr. 21	X									
13.	Tyverisikring og startspærre	Direktiv 74/61/EØF	X	X	X	X	X	X				

▼M14

Punkt	Emne	Retsaktens nummer	Gyldighedsområde									
			M_1	M_2	M_3	N_1	N_2	N_3	O_1	O_2	O_3	O_4
13A.	Beskyttelse af motorkøretøjer mod tyveri	Forordning (EF) nr. 661/2009 FN/ECE-regulativ nr. 18		X ([4A])	X ([4A])		X ([4A])	X ([4A])				
13B.	Beskyttelse af motorkøretøjer mod tyveri	Forordning (EF) nr. 661/2009 FN/ECE-regulativ nr. 116	X			X						
14.	Kollisionssikret styreapparat	Direktiv 74/297/EØF	X			X						
14A.	Beskyttelse af førere mod styreapparatet i tilfælde af et sammenstød	Forordning (EF) nr. 661/2009 FN/ECE-regulativ nr. 12	X			X						
15.	Sæder og sædeforankringer	Direktiv 74/408/EØF	X	X	X	X	X	X				
15A.	Sæder, sædeforankringer og eventuelle nakkestøtter	Forordning (EF) nr. 661/2009 FN/ECE-regulativ nr. 17	X	X ([4B])	X ([4B])	X	X	X				
15B.	Styrken af sæderne i store køretøjer	Forordning (EF) nr. 661/2009 FN/ECE-regulativ nr. 80		X	X							
16.	Udragende dele	Direktiv 74/483/EØF	X									
16A.	Udragende dele	Forordning (EF) nr. 661/2009 FN/ECE-regulativ nr. 26	X									
17.	Hastighedsmåler (speedometer) og bakgear	Direktiv 75/443/EØF	X	X	X	X	X	X				
17A.	Indstigningsforhold og manøvreevne	Forordning (EF) nr. 661/2009 Forordning (EU) nr. 130/2012	X	X	X	X	X	X				
17B.	Speedometerudstyr, herunder montering heraf	Forordning (EF) nr. 661/2009 FN/ECE-regulativ nr. 39	X	X	X	X	X	X				
18.	Foreskrevne skilte	Direktiv 76/114/EØF	X	X	X	X	X	X	X	X	X	X

▼M14

Punkt	Emne	Retsaktens nummer	Gyldighedsområde									
			M_1	M_2	M_3	N_1	N_2	N_3	O_1	O_2	O_3	O_4
18A.	Fabrikantens foreskrevne skilt og køretøjets identifikationsnummer	Forordning (EF) nr. 661/2009 Forordning (EU) nr. 19/2011	X	X	X	X	X	X	X	X	X	X
19.	Sikkerhedsselers forankringer	Direktiv 76/115/EØF	X	X	X	X	X	X				
19A.	Forankringer til sikkerhedsseler, Isofix-forankringssystemer og Isofix-topstropforankringer	Forordning (EF) nr. 661/2009 FN/ECE-regulativ nr. 14	X	X	X	X	X	X				
20.	Montering af lygter og lyssignaler	Direktiv 76/756/EØF	X	X	X	X	X	X	X	X	X	X
20A.	Montering af lygter og lyssignaler på køretøjer	Forordning (EF) nr. 661/2009 FN/ECE-regulativ nr. 48	X	X	X	X	X	X	X	X	X	X
21.	Refleksanordninger	Direktiv 76/757/EØF	X	X	X	X	X	X	X	X	X	X
21A.	Refleksanordninger til motordrevne køretøjer og påhængskøretøjer dertil	Forordning (EF) nr. 661/2009 FN/ECE-regulativ nr. 3	X	X	X	X	X	X	X	X	X	X
22.	Markeringslygter, positionslygter, baglygter, stoplygter, sidemarkeringslygter, kørelyslygter	Direktiv 76/758/EØF	X	X	X	X	X	X	X	X	X	X
22A.	Positionslygter fortil, baglygter, stoplygter og markeringslygter til motorkøretøjer og påhængskøretøjer dertil	Forordning (EF) nr. 661/2009 FN/ECE-regulativ nr. 7	X	X	X	X	X	X	X	X	X	X
22B.	Kørelyslygter til motordrevne køretøjer	Forordning (EF) nr. 661/2009 FN/ECE-regulativ nr. 87	X	X	X	X	X	X				
22C.	Positionslygter til motorkøretøjer og påhængskøretøjer dertil	Forordning (EF) nr. 661/2009 FN/ECE-regulativ nr. 91	X	X	X	X	X	X	X	X	X	X
23.	Retningsviserblinklygter	Direktiv 76/759/EØF	X	X	X	X	X	X	X	X	X	X

▼M14

Punkt	Emne	Retsaktens nummer	Gyldighedsområde									
			M_1	M_2	M_3	N_1	N_2	N_3	O_1	O_2	O_3	O_4
23A.	Retningsviserblinklygter til motordrevne køretøjer og påhængskøretøjer dertil	Forordning (EF) nr. 661/2009 FN/ECE-regulativ nr. 6	X	X	X	X	X	X	X	X	X	X
24.	Bagnummerpladelygte	Direktiv 76/760/EØF	X	X	X	X	X	X	X	X	X	X
24A.	Belysning af bagnummerplader på motorkøretøjer og påhængskøretøjer dertil	Forordning (EF) nr. 661/2009 FN/ECE-regulativ nr. 4	X	X	X	X	X	X	X	X	X	X
25.	Forlygter (herunder pærer)	Direktiv 76/761/EØF	X	X	X	X	X	X				
25A.	Sealed-beam-forlygter (SB) til motordrevne køretøjer, som afgiver europæisk asymmetrisk nærlys og/eller fjernlys	Forordning (EF) nr. 661/2009 FN/ECE-regulativ nr. 31	X	X	X	X	X	X				
25B.	Glødelamper til anvendelse i godkendte lygteenheder til motordrevne køretøjer og påhængskøretøjer dertil	Forordning (EF) nr. 661/2009 FN/ECE-regulativ nr. 37	X	X	X	X	X	X	X	X	X	X
25C.	Forlygter til motordrevne køretøjer udstyret med gasudladningslyskilder	Forordning (EF) nr. 661/2009 FN/ECE-regulativ nr. 98	X	X	X	X	X	X				
25D.	Gasudladningslyskilder til anvendelse i godkendte gasudladningsforlygter på motordrevne køretøjer	Forordning (EF) nr. 661/2009 FN/ECE-regulativ nr. 99	X	X	X	X	X	X				
25E.	Forlygter, som er bestemt til anvendelse på motordrevne køretøjer og afgiver asymmetrisk nærlys eller fjernlys eller begge dele og er udstyret med glødelamper og/eller LED-moduler	Forordning (EF) nr. 661/2009 FN/ECE-regulativ nr. 112	X	X	X	X	X	X				

▼M14

Punkt	Emne	Retsaktens nummer	Gyldighedsområde									
			M_1	M_2	M_3	N_1	N_2	N_3	O_1	O_2	O_3	O_4
25F.	Adaptive forlygtesystemer (AFS) til motorkøretøjer	Forordning (EF) nr. 661/2009 FN/ECE-regulativ nr. 123	X	X	X	X	X	X				
26.	Tågeforlygter	Direktiv 76/762/EØF	X	X	X	X	X	X				
26A.	Tågeforlygter til motorkøretøjer	Forordning (EF) nr. 661/2009 FN/ECE-regulativ nr. 19	X	X	X	X	X	X				
27.	Slæbeanordninger	Direktiv 77/389/EØF	X	X	X	X	X	X				
27A.	Trækanordninger	Forordning (EF) nr. 661/2009 Forordning (EU) nr. 1005/2010	X	X	X	X	X	X				
28.	Tågebaglygter	Direktiv 77/538/EØF	X	X	X	X	X	X	X	X	X	X
28A.	Tågebaglygter til motordrevne køretøjer og påhængskøretøjer dertil	Forordning (EF) nr. 661/2009 FN/ECE-regulativ nr. 38	X	X	X	X	X	X	X	X	X	X
29.	Baklygter	Direktiv 77/539/EØF	X	X	X	X	X	X	X	X	X	X
29A.	Baklygter til motordrevne køretøjer og påhængskøretøjer dertil	Forordning (EF) nr. 661/2009 FN/ECE-regulativ nr. 23	X	X	X	X	X	X	X	X	X	X
30.	Parkeringslygter	Direktiv 77/540/EØF	X	X	X	X	X	X				
30A.	Parkeringslygter til motordrevne køretøjer	Forordning (EF) nr. 661/2009 FN/ECE-regulativ nr. 77	X	X	X	X	X	X				
31.	Sikkerhedsseler og fastholdelsesanordninger	Direktiv 77/541/EØF	X	X	X	X	X	X				
31A.	Sikkerhedsseler, fastholdelsesanordninger, barnefastholdelsesanordninger og Isofix-barnefastholdelsesanordninger	Forordning (EF) nr. 661/2009 FN/ECE-regulativ nr. 16	X	X	X	X	X	X				

▼M14

Punkt	Emne	Retsaktens nummer	Gyldighedsområde									
			M_1	M_2	M_3	N_1	N_2	N_3	O_1	O_2	O_3	O_4
32.	Udsyn fremad	Direktiv 77/649/EØF	X									
32A.	Synsfelt fremad	Forordning (EF) nr. 661/2009 FN/ECE-regulativ nr. 125	X									
33.	Identificering af betjeningsorganer, kontrollamper og indikatorer	Direktiv 78/316/EØF	X	X	X	X	X	X				
33A.	Placering og identificering af manuelle betjeningsorganer, kontrolanordninger og indikatorer	Forordning (EF) nr. 661/2009 FN/ECE-regulativ nr. 121	X	X	X	X	X	X				
34.	Afrimning/afdugning	Direktiv 78/317/EØF	X	(5)	(5)	(5)	(5)	(5)				
34A.	Afrimnings- og afdugningssystemer	Forordning (EF) nr. 661/2009 Forordning (EU) nr. 672/2010	X	(5)	(5)	(5)	(5)	(5)				
35.	Rudeviskere og rudevaskere	Direktiv 78/318/EØF	X	(6)	(6)	(6)	(6)	(6)				
35A.	Kombineret forrudevisker og -vasker	Forordning (EF) nr. 661/2009 Forordning (EU) nr. 1008/2010	X	(6)	(6)	(6)	(6)	(6)				
36.	Varmeanlæg	Direktiv 2001/56/EF	X	X	X	X	X	X	X	X	X	X
36A.	Varmeanlæg	Forordning (EF) nr. 661/2009 FN/ECE-regulativ nr. 122	X	X	X	X	X	X	X	X	X	X
37.	Hjulafskærmning	Direktiv 78/549/EØF	X									
37A.	Hjulafskærmning	Forordning (EF) nr. 661/2009 Forordning (EU) nr. 1009/2010	X									
38.	Nakkestøtter	Direktiv 78/932/EØF	X									
38A.	Nakkestøtter, hvad enten de er indbygget i et sæde eller ej	Forordning (EF) nr. 661/2009 FN/ECE-regulativ nr. 25	X	X	X	X	X	X				
40.	Motoreffekt	Direktiv 80/1269/EØF	X (7)	X (7)	X (7)	X (7)	X (7)	X (7)				

▼M14

Punkt	Emne	Retsaktens nummer	Gyldighedsområde									
			M_1	M_2	M_3	N_1	N_2	N_3	O_1	O_2	O_3	O_4
41.	Emissioner (Euro IV og V) tunge erhvervskøretøjer	Direktiv 2005/55/EF	X ([8])	X ([8])	X	X ([8])	X ([8])	X				
41A.	Emissioner (Euro VI) tunge erhvervskøretøjer/adgang til informationer	Forordning (EF) nr. 595/2009	X ([9])	X ([9])	X	X ([9])	X ([9])	X				
42.	Sideværts beskyttelse	Direktiv 89/297/EØF					X	X			X	X
42A.	Sideværts beskyttelse af godskøretøjer	Forordning (EF) nr. 661/2009 FN/ECE-regulativ nr. 73					X	X			X	X
43.	Afskærmningssystemer	Direktiv 91/226/EØF				X	X	X	X	X	X	X
43A.	Afskærmningssystemer	Forordning (EF) nr. 661/2009 Forordning (EU) nr. 109/2011				X	X	X	X	X	X	X
44.	Masse og dimensioner (personbiler)	Direktiv 92/21/EØF	X									
44A.	Masser og dimensioner	Forordning (EF) nr. 661/2009 Forordning (EU) nr. 1230/2012	X									
45.	Sikkerhedsruder	Direktiv 92/22/EØF	X	X	X	X	X	X	X	X	X	X
45A.	Sikkerhedsrudemateriale og montering heraf i køretøjer	Forordning (EF) nr. 661/2009 FN/ECE-regulativ nr. 43	X	X	X	X	X	X	X	X	X	X
46.	Dæk	Direktiv 92/23/EØF	X	X	X	X	X	X	X	X	X	X
46A.	Montering af dæk	Forordning (EF) nr. 661/2009 Forordning (EU) nr. 458/2011	X	X	X	X	X	X	X	X	X	X
46B.	Luftdæk til motorkøretøjer og påhængskøretøjer dertil (klasse C_1)	Forordning (EF) nr. 661/2009 FN/ECE-regulativ nr. 30	X			X			X	X		
46C.	Luftdæk til erhvervskøretøjer og påhængskøretøjer dertil (klasse C_2 og C_3)	Forordning (EF) nr. 661/2009 FN/ECE-regulativ nr. 54		X	X	X	X	X			X	X

▼M14

Punkt	Emne	Retsaktens nummer	Gyldighedsområde									
			M_1	M_2	M_3	N_1	N_2	N_3	O_1	O_2	O_3	O_4
46D.	Dæk med hensyn til rullestøjsemission, vejgreb på vådt underlag og rullemodstand (klasse C_1, C_2 og C_3)	Forordning (EF) nr. 661/2009 FN/ECE-regulativ nr. 117	X	X	X	X	X	X	X	X	X	X
46E.	Reserveenheder til midlertidig anvendelse, sikkerhedsdæk (run-flat-dæk) og/eller sikkerheds-dæksystemer og systemer til dæktryksovervågning	Forordning (EF) nr. 661/2009 FN/ECE-regulativ nr. 64	X ([9A])			X ([9A])						
47.	Hastighedsbegrænsere	Direktiv 92/24/EØF		X	X		X	X				
47A.	Hastighedsbegrænsende anordninger	Forordning (EF) nr. 661/2009 FN/ECE-regulativ nr. 89		X	X		X	X				
48.	Masse og dimensioner (for andre køretøjer end de i punkt 44 omhandlede)	Direktiv 97/27/EF		X	X	X	X	X	X	X	X	X
48A.	Masser og dimensioner	Forordning (EF) nr. 661/2009 Forordning (EU) nr. 1230/2012		X	X	X	X	X	X	X	X	X
49.	Udragende dele på førerhuse	Direktiv 92/114/EØF				X	X	X				
49A.	Erhvervskøretøjer for så vidt angår udragende dele foran bagpanelet på førerhuse	Forordning (EF) nr. 661/2009 FN/ECE-regulativ nr. 61				X	X	X				
50.	Tilkoblingsanordninger	Direktiv 94/20/EF	X ([10])	X ([10])	X ([10])	X ([10])	X ([10])	X ([10])	X	X	X	X
50A.	Komponenter til mekanisk sammenkobling af vogntog	Forordning (EF) nr. 661/2009 FN/ECE-regulativ nr. 55	X ([10])	X ([10])	X ([10])	X ([10])	X ([10])	X ([10])	X	X	X	X
50B.	Kortkoblingsanordninger (KKA); montering af en godkendt type KKA	Forordning (EF) nr. 661/2009 FN/ECE-regulativ nr. 102					X ([10])	X ([10])			X ([10])	X ([10])

▼M14

Punkt	Emne	Retsaktens nummer	Gyldighedsområde									
			M_1	M_2	M_3	N_1	N_2	N_3	O_1	O_2	O_3	O_4
51.	Antændelighed	Direktiv 95/28/EF			X							
51A.	Brændbarhed af de materialer, der benyttes ved den indvendige indretning af visse klasser af motorkøretøjer	Forordning (EF) nr. 661/2009 FN/ECE-regulativ nr. 118			X							
52.	Busser	Direktiv 2001/85/EF		X	X							
52A.	Køretøjer i klasse M_2 og M_3	Forordning (EF) nr. 661/2009 FN/ECE-regulativ nr. 107		X	X							
52B.	Overbygningens styrke på store køretøjer til personbefordring	Forordning (EF) nr. 661/2009 FN/ECE-regulativ nr. 66		X	X							
53.	Frontalkollisioner	Direktiv 96/79/EF	X ([11])									
53A.	Beskyttelse af fører og passagerer i tilfælde af frontal kollision	Forordning (EF) nr. 661/2009 FN/ECE-regulativ nr. 94	X ([11])									
54.	Sidepåkørsel	Direktiv 96/27/EF	X ([12])			X ([12])						
54A.	Beskyttelse af fører og passagerer ved sidepåkørsel	Forordning (EF) nr. 661/2009 FN/ECE-regulativ nr. 95	X ([12])			X ([12])						
55.	(tom)											
56.	Køretøjer til transport af farligt gods	Direktiv 98/91/EF				X ([13])	X ([13])	X ([13])	X ([13])	X ([13])	X ([13])	X ([13])
56A.	Køretøjer til transport af farligt gods	Forordning (EF) nr. 661/2009 FN/ECE-regulativ nr. 105				X ([13])	X ([13])	X ([13])	X ([13])	X ([13])	X ([13])	X ([13])
57.	Beskyttelse fortil mod underkøring	Direktiv 2000/40/EF					X	X				

▼M14

Punkt	Emne	Retsaktens nummer	Gyldighedsområde									
			M_1	M_2	M_3	N_1	N_2	N_3	O_1	O_2	O_3	O_4
57A.	Anordninger til afskærmning fortil mod underkøring (FUPD) og montering heraf; afskærmning fortil mod underkøring (FUP)	Forordning (EF) nr. 661/2009 FN/ECE-regulativ nr. 93					X	X				
58.	Fodgængerbeskyttelse	Forordning (EF) nr. 78/2009	X			X						
59.	Genvindelighed	Direktiv 2005/64/EF	X			X		-				
60.	(tom)											
61.	Luftkonditioneringsanlæg	Direktiv 2006/40/EF	X			X ([14])						
62.	Brintsystem	Forordning (EF) nr. 79/2009	X	X	X	X	X	X				
63.	Generel sikkerhed	Forordning (EF) nr. 661/2009	X ([15])	X ([15])	X ([15])	X ([15])	X ([15])	X ([15])	X ([15])	X ([15])	X ([15])	X ([15])
64.	Gearskiftindikatorer	Forordning (EF) nr. 661/2009 Forordning (EU) nr. 65/2012	X									
65.	Avancerede nødbremse-systemer	Forordning (EF) nr. 661/2009 Forordning (EU) nr. 347/2012		X	X		X	X				
66.	Systemer til advarsel om uforvarende vognbane-overskridelse	Forordning (EF) nr. 661/2009 Forordning (EU) nr. 351/2012		X	X		X	X				
67.	Specifikke komponenter til LPG og montering heraf på motorkøretøjer	Forordning (EF) nr. 661/2009 FN/ECE-regulativ nr. 67	X	X	X	X	X	X				
68.	Tyverialarmer	Forordning (EF) nr. 661/2009 FN/ECE-regulativ nr. 97	X			X						
69.	Elektrisk sikkerhed	Forordning (EF) nr. 661/2009 FN/ECE-regulativ nr. 100	X	X	X	X	X	X				

▼M14

Punkt	Emne	Retsaktens nummer	Gyldighedsområde									
			M_1	M_2	M_3	N_1	N_2	N_3	O_1	O_2	O_3	O_4
70.	Specifikke komponenter til CNG og montering heraf på motorkøretøjer	Forordning (EF) nr. 661/2009 FN/ECE-regulativ nr. 110	X	X	X	X	X	X				

Forklarende noter:

X Retsakten finder anvendelse.
Bemærk: Den ændringsserie af FN/ECE-regulativer, hvis anvendelse er obligatorisk, er anført i bilag IV til forordning (EF) nr. 661/2009. Ændringsserier vedtaget efterfølgende accepteres som alternativer.

([1]) For køretøjer med en referencemasse på højst 2 610 kg. Kan på anmodning fra fabrikanten finde anvendelse på køretøjer med en referencemasse på højst 2 840 kg.

([2]) I tilfælde af køretøjer med LPG- eller CNG-drevne anlæg kræves typegodkendelse i overensstemmelse med FN/ECE-regulativ nr. 67 eller FN/ECE-regulativ nr. 110.

([3]) Et elektronisk stabilitetskontrolsystem (ESC) kræves monteret i henhold til artikel 12 i forordning (EF) nr. 661/2009. Derfor er kravene i bilag 21 til FN/ECE-regulativ nr. 13 obligatoriske, for så vidt angår EF-typegodkendelse for nye typer af køretøjer og registrering, salg og ibrugtagning af nye køretøjer. De gennemførelsesdatoer, der er fastsat i artikel 13 i forordning (EF) nr. 661/2009, finder anvendelse i stedet for de datoer, der er fastsat i FN/ECE-regulativ nr. 13.

([4]) Et elektronisk stabilitetskontrolsystem (ESC) kræves monteret i henhold til artikel 12 i forordning (EF) nr. 661/2009. Derfor er kravene i del A i bilag 9 til FN/ECE-regulativ nr. 13-H obligatoriske, for så vidt angår EF-typegodkendelse for nye typer af køretøjer og registrering, salg og ibrugtagning af nye køretøjer. De gennemførelsesdatoer, der er fastsat i artikel 13 i forordning (EF) nr. 661/2009, finder anvendelse i stedet for de datoer, der er fastsat i FN/ECE-regulativ nr. 13-H.

([4A]) Hvis monteret skal beskyttelsesanordningen opfylde kravene i FN/ECE-regulativ nr. 18.

([4B]) Denne forordning gælder for sæder, som ikke er omfattet af FN/ECE-regulativ nr. 80.

([5]) Køretøjer i denne klasse skal være monteret med passende afrimnings- og afdugningsanordning.

([6]) Køretøjer i denne klasse skal være monteret med passende forrudevisker og –vasker.

([7]) Hvis der er tale om køretøjer, der er udstyret med et elektrisk fremdriftssystem, kræves en typegodkendelse i overensstemmelse med FN/ECE-regulativ nr. 85.

([8]) For køretøjer med en referencemasse på over 2 610 kg, hvor den i note 1 omhandlede mulighed ikke har fundet anvendelse.

([9]) For køretøjer med en referencemasse på over 2 610 kg, som ikke er typegodkendt (på fabrikantens anmodning og forudsat, at referencemassen ikke overstiger 2 840 kg) i henhold til forordning (EF) nr. 715/2007. Andre muligheder, jf. artikel 2 i forordning (EF) nr. 595/2009.

([9A]) Finder kun anvendelse, hvis sådanne køretøjer er forsynet med udstyr, der er omfattet af FN/ECE-regulativ nr. 64. Dæktryksovervågningssystem til M1-køretøjer er obligatorisk, jf. artikel 9, stk. 2, i forordning (EF) nr. 661/2009.

([10]) Finder kun anvendelse på køretøjer, som er udstyret med tilkoblingsanordning.

([11]) Gælder for køretøjer med en teknisk tilladt totalmasse på højst 2,5 tons.

([12]) Finder kun anvendelse på køretøjer, hvor »sædets referencepunkt (»R«-punktet)« for det laveste sæde befinder sig højst 700 mm over jorden.

([13]) Kun hvis fabrikanten ansøger om typegodkendelse af køretøjer, der er bestemt til brug for transport af farligt gods.

([14]) Kun for køretøjer i klasse N_1, gruppe I, som anført i første tabel i punkt 5.3.1.4 i bilag I til direktiv 70/220/EØF.

([15]) På fabrikantens anmodning kan typegodkendelse udstedes under dette punkt som et alternativ til indhentning af typegodkendelser under punkt 3A, 3B, 4A, 5A, 6A, 6B, 7A, 8A, 9A, 9B, 10A, 12A, 13A, 13B, 14A, 15A, 15B, 16A, 17A, 17B, 18A, 19A, 20A, 21A, 22A, 22B, 22C, 23A, 24A, 25A, 25B, 25C, 25D, 25E, 25F, 26A, 27A, 28A, 29A, 30A, 31A, 32A, 33A, 34A, 35A, 36A, 37A, 38A, 42A, 43A, 44A, 45A, 46A, 46B, 46C, 46D, 46E, 47A, 48A, 49A, 50A, 50B, 51A, 52A, 52B, 53A, 54A, 56A, 57A og 64 til 70.

▼**M14**

Tillæg 1

Retsakter, der finder anvendelse i forbindelse med EF-typegodkendelse af køretøjer, der fremstilles i små serier i henhold til artikel 22

1. Dette tillæg finder anvendelse på nye EF-typegodkendelser af små serier, der meddeles fra den 1. november 2012, bortset fra punkt 54A, der finder anvendelse fra den 1. november 2014.

2. EF-typegodkendelser af små serier meddelt før den 1. november 2012 ophører med at være gyldige den 31. oktober 2016. Nationale myndigheder skal anse typeattester for køretøjer for ikke længere at være gyldige for så vidt angår artikel 26, stk. 1, i nærværende direktiv, medmindre de pågældende typegodkendelser er blevet ajourført med kravene i nærværende tillæg.

Tabel 1

Køretøjer i M_1 [1]

Punkt	Emne	Retsaktens nummer	Særlige spørgsmål	Gyldighedsområde og særlige krav
1.	Tilladt støjniveau	Direktiv 70/157/EØF		A
2.	Emissioner (Euro 5 og 6) lette erhvervskøretøjer/adgang til informationer	Forordning (EF) nr. 715/2007		A
			a) Egendiagnosesystem (OBD)	Køretøjet skal være udstyret med et OBD-system, der opfylder kravene i artikel 4, stk. 1 og 2, i forordning (EF) nr. 692/2008 (OBD-systemet skal være konstrueret til som minimum at registrere fejl i motorstyringssystemet). OBD-grænsefladen skal kunne kommunikere med almindelige diagnoseværktøjer.
			b) Overensstemmelse efter ibrugtagning	Ikke relevant
			c) Adgang til oplysninger	Det er tilstrækkeligt, at fabrikanten giver adgang til reparations- og vedligeholdelsesinformationer på en lettilgængelig og hurtig måde.
3A.	Forebyggelse af brandfare (beholdere til flydende brændstof)	Forordning (EF) nr. 661/2009 FN/ECE-regulativ nr. 34	a) Beholdere til flydende brændstof	B
			b) Montering i køretøjet	B
4A.	Anbringelse og fastgørelse af nummerplade bagtil	Forordning (EF) nr. 661/2009 Forordning (EU) nr. 1003/2010		B

[1] De forklarende noter til bilag IV, del I, gælder også for tabel 1.

▼**M14**

Punkt	Emne	Retsaktens nummer	Særlige spørgsmål	Gyldighedsområde og særlige krav
5A.	Styreapparat	Forordning (EF) nr. 661/2009 FN/ECE-regulativ nr. 79		C
			a) Mekaniske systemer	Bestemmelserne i punkt 5 i FN/ECE-regulativ nr. 79 finder anvendelse. Alle prøvninger, der er foreskrevet i punkt 6.2 i FN/ECE-regulativ nr. 79, skal udføres og kravene i punkt 6.1 i FN/ECE-regulativ nr. 79 finder anvendelse.
			b) Komplekse elektroniske køretøjskontrolsystemer	Kravene i bilag 6 til FN/ECE-regulativ nr. 79 finder anvendelse. Overholdelsen af disse krav kan kun kontrolleres af en udpeget teknisk tjeneste.
6A.	Dørlåse og dørophæng	Forordning (EF) nr. 661/2009 FN/ECE-regulativ nr. 11		C
			a) Generelle krav (punkt 5 i FN/ECE-regulativ nr. 11)	Alle krav finder anvendelse.
			b) Krav vedrørende ydeevne (punkt 6 i FN/ECE-regulativ nr. 11)	Kun kravene i punkt 6.1.5.4 og punkt 6.3 om dørlåse finder anvendelse.
7A.	Lydsignalapparater	Forordning (EF) nr. 661/2009 FN/ECE-regulativ nr. 28	a) Komponenter	X
			b) Montering på køretøjet	B
8A.	Anordninger til indirekte udsyn og montering heraf	Forordning (EF) nr. 661/2009 FN/ECE-regulativ nr. 46	a) Komponenter	X
			b) Montering på køretøjet	B
9B.	Bremser	Forordning (EF) nr. 661/2009 FN/ECE-regulativ nr. 13-H	a) Krav til konstruktion og prøvning	A
			b) Elektronisk stabilitetskontrol (ESC) og bremseassistentsystemer (BAS)	Montering af BAS og ESC ikke påkrævet. Hvis monteret, skal de opfylde forskrifterne i FN/ECE-regulativ nr. 13-H.
10A.	Elektromagnetisk kompatibilitet	Forordning (EF) nr. 661/2009 FN/ECE-regulativ nr. 10		B

▼**M14**

Punkt	Emne	Retsaktens nummer	Særlige spørgsmål	Gyldighedsområde og særlige krav
12A.	Indvendigt udstyr	Forordning (EF) nr. 661/2009 FN/ECE-regulativ nr. 21		C
			a) Indvendig indretning	
			i) Krav vedrørende radier og fremhvælvning for kontakter, udtræk o.l., betjeningsanordninger og indvendig indretning generelt.	Kravene i punkt 5.1-5.6 i FN/ECE-regulativ nr. 21 kan fraviges på fabrikantens anmodning. Kravene i punkt 5.2 i FN/ECE-regulativ nr. 21 med undtagelse af punkt 5.2.3.1, 5.2.3.2 og 5.2.4 finder anvendelse.
			ii) Energiabsorptionsprøvning af den øverste del af instrumentbrættet	Energiabsorptionsprøvning af den øverste del af instrumentbrættet må kun udføres, når køretøjet ikke er udstyret med mindst to airbags foran eller to statiske firpunktsseler.
			iii) Energiabsorptionsprøvning af ryglænets bagside	Ikke relevant
			b) El-drevne ruder, oplukkelige tagsystemer og adskillelser	Alle kravene i punkt 5.8 FN/ECE-regulativ nr. 21 finder anvendelse.
13A.	Beskyttelse af motorkøretøjer mod tyveri	Forordning (EF) nr. 661/2009 FN/ECE-regulativ nr. 116		A
14A.	Beskyttelse af førere mod styreapparatet i tilfælde af et sammenstød	Forordning (EF) nr. 661/2009 FN/ECE-regulativ nr. 12		C
				Prøvninger der er påkrævet, når køretøjet ikke er blevet testet i henhold til FN/ECE-regulativ nr. 94 (se punkt 53A)
15A.	Sæder, sædeforankringer og eventuelle nakkestøtter	Forordning (EF) nr. 661/2009 FN/ECE-regulativ nr. 17		C
			a) Generelle krav i) Specifikationer	Kravene i punkt 5.2 i FN/ECE-regulativ nr. 17 finder anvendelse med undtagelse af punkt 5.2.3.
			ii) Styrkeprøvning af sædets ryglæn og nakkestøtte	Kravene i punkt 6.2 FN/ECE-regulativ nr. 17 finder anvendelse.

▼**M14**

Punkt	Emne	Retsaktens nummer	Særlige spørgsmål	Gyldighedsområde og særlige krav
			iii) Prøvning af låsningen og justeringen	Prøvningen gennemføres i overensstemmelse med kravene i bilag 7 til FN/ECE-regulativ nr. 17.
			b) Nakkestøtter i) Specifikationer	Forskrifterne i punkt 5.4, 5.5, 5.6, 5.10, 5.11 og 5.12. i FN/ECE-regulativ nr. 17 finder anvendelse med undtagelse af punkt 5.5.2.
			ii) Styrkeprøvning af nakkestøtter	Den i punkt 6.4 foreskrevne prøvning udføres.
			c) Særlige krav vedrørende beskyttelse af personer i køretøjet mod bagageforskydning	Kravene i bilag 9 til FN/ECE-regulativ nr. 26 kan fraviges på fabrikantens anmodning.
16A.	Udragende dele	Forordning (EF) nr. 661/2009 FN/ECE-regulativ nr. 26		C
			a) Generelle specifikationer	Bestemmelserne i punkt 5 i FN/ECE-regulativ nr. 26 finder anvendelse.
			b) Særlige specifikationer	Bestemmelserne i punkt 6 i FN/ECE-regulativ nr. 26 finder anvendelse.
17A.	Indstigningsforhold og manøvreevne	Forordning (EF) nr. 661/2009 Forordning (EU) nr. 130/2012		D
17B.	Speedometerudstyr, herunder montering heraf	Forordning (EF) nr. 661/2009 FN/ECE-regulativ nr. 39		B
18A.	Fabrikantens foreskrevne skilt og køretøjets identifikationsnummer	Forordning (EF) nr. 661/2009 Forordning (EU) nr. 19/2011		B
19A.	Forankringer til sikkerhedsseler, Isofix-forankringssystemer og Isofix-topstropforankringer	Forordning (EF) nr. 661/2009 FN/ECE-regulativ nr. 14		B
20A.	Montering af lygter og lyssignaler på køretøjer	Forordning (EF) nr. 661/2009 FN/ECE-regulativ nr. 48		B Kørelys (Daytime Running Lights — DRL) skal være monteret på en ny køretøjstype i overensstemmelse med artikel 2 i direktiv 2008/89/EF.

▼**M14**

Punkt	Emne	Retsaktens nummer	Særlige spørgsmål	Gyldighedsområde og særlige krav
21A.	Refleksanordninger til motordrevne køretøjer	Forordning (EF) nr. 661/2009 FN/ECE-regulativ nr. 3		X
22A.	Positionslygter fortil, baglygter, stoplygter og markeringslygter til motorkøretøjer og påhængskøretøjer dertil	Forordning (EF) nr. 661/2009 FN/ECE-regulativ nr. 7		X
22B.	Kørelyslygter til motordrevne køretøjer	Forordning (EF) nr. 661/2009 FN/ECE-regulativ nr. 87		X
22C.	Positionslygter til motorkøretøjer og påhængskøretøjer dertil	Forordning (EF) nr. 661/2009 FN/ECE-regulativ nr. 91		X
23A.	Retningsviserblinklygter til motordrevne køretøjer og påhængskøretøjer dertil	Forordning (EF) nr. 661/2009 FN/ECE-regulativ nr. 6		X
24A.	Belysning af bagnummerplader på motorkøretøjer og påhængskøretøjer dertil	Forordning (EF) nr. 661/2009 FN/ECE-regulativ nr. 4		X
25A.	Sealed-beam-forlygter (SB) til motordrevne køretøjer, som afgiver europæisk asymmetrisk nærlys og/eller fjernlys	Forordning (EF) nr. 661/2009 FN/ECE-regulativ nr. 31		X
25B.	Glødelamper til anvendelse i godkendte lygteenheder til motordrevne køretøjer og påhængskøretøjer dertil	Forordning (EF) nr. 661/2009 FN/ECE-regulativ nr. 37		X
25C.	Forlygter til motordrevne køretøjer udstyret med gasudladningslyskilder	Forordning (EF) nr. 661/2009 FN/ECE-regulativ nr. 98		X

▼**M14**

Punkt	Emne	Retsaktens nummer	Særlige spørgsmål	Gyldighedsområde og særlige krav
25D.	Gasudladningslyskilder til anvendelse i godkendte gasudladningsforlygter på motordrevne køretøjer	Forordning (EF) nr. 661/2009 FN/ECE-regulativ nr. 99		X
25E.	Forlygter på motordrevne køretøjer, som afgiver asymmetrisk nærlys eller fjernlys eller begge dele, og som er udstyret med glødelamper og/eller LED-moduler	Forordning (EF) nr. 661/2009 FN/ECE-regulativ nr. 112		X
25F.	Adaptive forlygtesystemer (AFS) til motorkøretøjer	Forordning (EF) nr. 661/2009 FN/ECE-regulativ nr. 123		X
26A.	Tågeforlygter til motorkøretøjer	Forordning (EF) nr. 661/2009 FN/ECE-regulativ nr. 19		X
27A.	Trækanordninger	Forordning (EF) nr. 661/2009 Forordning (EU) nr. 1005/2010		B
28A.	Tågebaglygter til motordrevne køretøjer og påhængskøretøjer dertil	Forordning (EF) nr. 661/2009 FN/ECE-regulativ nr. 38		X
29A.	Baklygter til motordrevne køretøjer og påhængskøretøjer dertil	Forordning (EF) nr. 661/2009 FN/ECE-regulativ nr. 23		X
30A.	Parkeringslygter til motordrevne køretøjer	Forordning (EF) nr. 661/2009 FN/ECE-regulativ nr. 77		X
31A.	Sikkerhedsseler, fastholdelsesanordninger, barnefastholdelsesanordninger og Isofix-barnefastholdelsesanordninger	Forordning (EF) nr. 661/2009 FN/ECE-regulativ nr. 16	a) Komponenter	X
			b) Installationskrav	B

▼**M14**

Punkt	Emne	Retsaktens nummer	Særlige spørgsmål	Gyldighedsområde og særlige krav
32A.	Synsfelt fremad	Forordning (EF) nr. 661/2009 FN/ECE-regulativ nr. 125		A
33A.	Placering og identificering af manuelle betjeningsorganer, kontrol-anordninger og indikatorer	Forordning (EF) nr. 661/2009 FN/ECE-regulativ nr. 121		A
34A.	Afrimnings- og afdugningssystemer	Forordning (EF) nr. 661/2009 Forordning (EU) nr. 672/2010		C
			a) Afrimning af forruden	Kun punkt 1.1.1 i bilag II til forordning (EU) nr. 672/2010 finder anvendelse, forudsat at en varm luftstrøm ledes til forrudens samlede overflade, eller sidstnævnte er elektrisk opvarmet.
			b) Afdugning af forruden	Kun punkt 1.2.1 i bilag II til forordning (EU) nr. 672/2010 finder anvendelse, forudsat at en varm luftstrøm ledes til forrudens samlede overflade, eller sidstnævnte er elektrisk opvarmet.
35A.	Kombineret forrudevisker og -vasker	Forordning (EF) nr. 661/2009 Forordning (EU) nr. 1008/2010		C
			a) Forrudeviskersystem	Punkt 1.1-1.1.10 i bilag III til forordning (EU) nr. 1008/2010 finder anvendelse. Kun prøven i punkt 2.1.10 i bilag III til forordning (EU) nr. 1008/2010 foretages.
			b) Forrudevaskersystem	Afsnit 1.2 i bilag III til forordning (EU) nr. 1008/2010 finder anvendelse med undtagelse af punkt 1.2.2, 1.2.3 og 1.2.5.
36A.	Opvarmningsanlæg	Forordning (EF) nr. 661/2009 FN/ECE-regulativ nr. 122		C Montering af et opvarmningsanlæg ikke påkrævet.
			a) Alle opvarmningsanlæg	Bestemmelserne i punkt 5.3 og 6 i FN/ECE-regulativ nr. 122 finder anvendelse.
			b) LPG-opvarmningsanlæg	Kravene i bilag 8 FN/ECE-regulativ nr. 122 finder anvendelse.

▼**M14**

Punkt	Emne	Retsaktens nummer	Særlige spørgsmål	Gyldighedsområde og særlige krav
37A.	Hjulafskærmning	Forordning (EF) nr. 661/2009 Forordning (EU) nr. 1009/2010		B
40.	Motoreffekt	Direktiv 80/1269/EØF		A *(Når køretøjets fabrikant fremstiller egen motor).*
				(Når fabrikanten anvender en motor fra en anden fabrikant). Prøvebænkdata fra motorens fabrikant accepteres, forudsat at motorstyringssystemet er identisk (dvs. med mindst samme ECU). Effekttest kan udføres på et chassisdynamometer. Der skal tages hensyn til tab i transmissionen.
41.	Emissioner (Euro IV og V) tunge erhvervskøretøjer	Direktiv 2005/55/EF		A
			OBD	Kan fraviges på fabrikantens anmodning.
41A.	Emissioner (Euro VI) tunge erhvervskøretøjer/adgang til informationer	Forordning (EF) nr. 595/2009		A Med undtagelse af kravsættet vedrørende OBD og adgang til oplysninger.
44A.	Masser og dimensioner	Forordning (EF) nr. 661/2009 Forordning (EU) nr. 1230/2012		B Prøvning af igangsætning på skråning ved maksimal vogntogsmasse som beskrevet i punkt 5.1 i del A i bilag I til forordning (EU) nr. 1230/2012 kan fraviges på fabrikantens anmodning.
45A.	Sikkerhedsrudemateriale og montering heraf i køretøjer	Forordning (EF) nr. 661/2009 FN/ECE-regulativ nr. 43	a) Komponenter	X
			b) Montering	B
46.	Dæk	Direktiv 92/23/EØF	Komponenter	X
46A.	Montering af dæk	Forordning (EF) nr. 661/2009 Forordning (EU) nr. 458/2011		B Datoerne for gradvis anvendelse er fastlagt i artikel 13 i forordning (EF) nr. 661/2009.

▼**M14**

Punkt	Emne	Retsaktens nummer	Særlige spørgsmål	Gyldighedsområde og særlige krav
46B.	Luftdæk til motorkøretøjer og påhængskøretøjer dertil (klasse C_1)	Forordning (EF) nr. 661/2009 FN/ECE-regulativ nr. 30	Komponenter	X
46D.	Dæk med hensyn til rullestøjsemission, vejgreb på vådt underlag og rullemodstand (klasse C_1, C_2 og C_3)	Forordning (EF) nr. 661/2009 FN/ECE-regulativ nr. 117	Komponenter	X
46E.	Reserveenheder til midlertidig anvendelse, sikkerheds-dæk (run-flat-dæk) og/eller sikkerhedsdæksystemer og systemer til dæktryks-overvågning	Forordning (EF) nr. 661/2009 FN/ECE-regulativ nr. 64	Komponenter	X
			Montering af systemer til overvågning af dæktryk (TPMS)	B Montering af et system til overvågning af dæktryk ikke påkrævet.
50A.	Komponenter til mekanisk sammenkobling af vogntog	Forordning (EF) nr. 661/2009 FN/ECE-regulativ nr. 55	a) Komponenter	X
			b) Montering	B
53A.	Beskyttelse af fører og passagerer i tilfælde af frontal kollision	Forordning (EF) nr. 661/2009 FN/ECE-regulativ nr. 94		C Kravene i FN/ECE-regulativ nr. 94 finder anvendelse på køretøjer, der er udstyret med airbags foran. Køretøjer, der ikke er udstyret med airbags, skal opfylde kravene i punkt 14A i denne tabel.
54A.	Beskyttelse af fører og passagerer ved sidepåkørsel	Forordning (EF) nr. 661/2009 FN/ECE-regulativ nr. 95		C (anvendes fra den 1. november 2014)
			Sammenstødsprøvning med hovedformet klods	Fabrikanten skal til den tekniske tjeneste levere passende oplysninger om hovedklodsens mulige sammenstød med køretøjets struktur eller sideruder, hvis bestående af lamineret glas. Hvis det er påvist, at sådanne sammenstød kan forventes, skal den delvise prøvning med hovedformet klods, der er beskrevet i punkt 3.1 i bilag 8 til FN/ECE-regulativ nr. 95, udføres, og det kriterium, der er fastsat i punkt 5.2.1.1 i FN/ECE-regulativ 95 skal være opfyldt. Efter aftale med den tekniske tjeneste kan prøvningsforskrifterne i bilag 4 til FN/ECE-regulativ nr. 21 anvendes som et alternativ til ovenfor nævnte prøvning.

▼**M14**

Punkt	Emne	Retsaktens nummer	Særlige spørgsmål	Gyldighedsområde og særlige krav
58.	Fodgænger-beskyttelse	Forordning (EF) nr. 78/2009	a) Gældende tekniske krav til køretøjet	Ikke relevant
			b) Systemer til frontal beskyttelse	X
59.	Genvindelighed	Direktiv 2005/64/EF		Ikke relevant Kun artikel 7 om genbrug af komponenter anvendes.
61.	Luftkonditioneringsanlæg	Direktiv 2006/40/EF		A Fluorholdige drivhusgasser med en GWP-værdi på mere end 150, er tilladt indtil 31.12.2016.
62.	Brintsystem	Forordning (EU) nr. 79/2009		X
63.	Generel sikkerhed	Forordning (EU) nr. 661/2009		Under dette punkt kan en typegodkendelse udstedes på fabrikantens anmodning. Se fodnote ([15]) i tabellen for køretøjer, der fremstilles i ubegrænsede serier
64.	Gearskiftindikatorer	Forordning (EF) nr. 661/2009 Forordning (EU) nr. 65/2012		Ikke relevant
67.	Specifikke komponenter til LPG og montering heraf på motorkøretøjer	Forordning (EF) nr. 661/2009 FN/ECE-regulativ nr. 67	a) Komponenter	X
			b) Montering	A
68.	Tyverialarmer	Forordning (EF) nr. 661/2009 FN/ECE-regulativ nr. 97	a) Komponenter	X
			b) Montering	B
69.	Elektrisk sikkerhed	Forordning (EF) nr. 661/2009 FN/ECE-regulativ nr. 100		B

▼**M14**

Punkt	Emne	Retsaktens nummer	Særlige spørgsmål	Gyldighedsområde og særlige krav
70.	Specifikke komponenter til CNG og montering heraf på motorkøretøjer	Forordning (EF) nr. 661/2009 FN/ECE-regulativ nr. 110	a) Komponenter	X
			b) Montering	A

Forklaring på bogstavsymboler

X	Fuldstændig gennemførelse af retsakten. a) der skal udstedes typegodkendelse b) prøvninger og kontrol udføres af den tekniske tjeneste eller fabrikanten på de betingelser, der er fastsat i artikel 41, 42 og 43 c) en prøvningsrapport udarbejdes i overensstemmelse med bestemmelserne i bilag V d) produktionens overensstemmelse skal sikres.
A	Anvendelse af retsakten som følger: a) alle retsaktens krav skal opfyldes, medmindre andet er angivet b) der kræves ikke typegodkendelsesattest c) prøvninger og kontrol udføres af den tekniske tjeneste eller fabrikanten på de betingelser, der er fastsat i artikel 41, 42 og 43 d) en prøvningsrapport udarbejdes i overensstemmelse med bestemmelserne i bilag V e) produktionens overensstemmelse skal sikres.
B	Anvendelse af retsakten som følger: Som for »A«, med den undtagelse, at prøvninger og kontrol kan udføres af fabrikanten selv efter aftale med den typegodkendende myndighed (dvs. at de betingelser, der er fastsat i artikel 41, 42 og 43, ikke kræves opfyldt).
C	Anvendelse af retsakten som følger: a) kun de tekniske krav i retsakten skal opfyldes, uanset eventuelle overgangsbestemmelser b) der kræves ikke typegodkendelsesattest c) prøvninger og kontrol skal udføres af den tekniske tjeneste eller af fabrikanten (jf. afgørelser under »B«) d) en prøvningsrapport udarbejdes i overensstemmelse med bestemmelserne i bilag V e) produktionens overensstemmelse skal sikres.
D	samme som for afgørelser under »B« og »C«, med den undtagelse, at en overensstemmelseserklæring afgivet af fabrikanten er tilstrækkelig. Prøvningsrapport kræves ikke. Den typegodkendende myndighed eller tekniske tjeneste kan kræve yderligere oplysninger om videre dokumentation, hvis det skulle blive nødvendigt.
Ikke relevant	Retsakten finder ikke anvendelse. Der vil imidlertid kunne indføres krav om overensstemmelse med et eller flere specifikke aspekter i retsakten.

Bemærk: Den ændringsserie til de FN/ECE-regulativer, der finder anvendelse, er anført i bilag IV til forordning (EF) nr. 661/2009. Ændringsserier, som er vedtaget efterfølgende, accepteres som alternativer.

▼**M14**

Tabel 2

Køretøjer i N_1 [1]

Punkt	Emne	Retsaktens nummer	Særlige spørgsmål	Gyldighedsområde og særlige krav
1.	Tilladt støjniveau	Direktiv 70/157/EØF		A
2.	Emissioner (Euro 5 og 6) lette erhvervskøretøjer/adgang til informationer	Forordning (EF) nr. 715/2007		A
			a) OBD (egendiagnosesystem)	Køretøjet skal være udstyret med et OBD-system, der opfylder kravene i artikel 4, stk. 1 og 2, i forordning (EF) nr. 692/2008 (OBD-systemet skal være konstrueret til som minimum at registrere fejl i motorstyringssystemet). OBD-grænsefladen skal kunne kommunikere med almindelige diagnose-værktøjer.
			b) Overensstemmelse efter ibrugtagning	Ikke relevant
			c) Adgang til oplysninger	Det er tilstrækkeligt, at fabrikanten giver adgang til reparations- og vedligeholdelsesinformationer på en lettilgængelig og hurtig måde.
3A.	Forebyggelse af brandfare (beholdere til flydende brændstof)	Forordning (EF) nr. 661/2009 FN/ECE-regulativ nr. 34	a) Beholdere til flydende brændstof	B
			b) Montering i køretøjet	B
4A.	Anbringelse og fastgørelse af nummerplade bagtil	Forordning (EF) nr. 661/2009 Forordning (EU) nr. 1003/2010		B
5A.	Styreapparat	Forordning (EF) nr. 661/2009 FN/ECE-regulativ nr. 79		C
			a) Mekaniske systemer	Bestemmelserne i punkt 5 i FN/ECE-regulativ nr. 79.01 finder anvendelse. Alle prøvninger, der er foreskrevet i punkt 6.2 i FN/ECE-regulativ nr. 79, skal udføres, og kravene i punkt 6.1 i FN/ECE-regulativ nr. 79 finder anvendelse.
			b) Komplekse elektroniske køretøjskontrolsystemer	Kravene i bilag 6 til FN/ECE-regulativ nr. 79 finder anvendelse. Overholdelsen af disse krav kan kun kontrolleres af en udpeget teknisk tjeneste.

[1] De forklarende noter til bilag IV, del I, gælder også for tabel 2. Bogstavkoderne i tabel 2 har den samme betydning som i tabel 1.

▼**M14**

Punkt	Emne	Retsaktens nummer	Særlige spørgsmål	Gyldighedsområde og særlige krav
6A.	Dørlåse og dørophæng	Forordning (EF) nr. 661/2009 FN/ECE-regulativ nr. 11		C
			a) Generelle krav (punkt 5 i FN/ECE-regulativ nr. 11)	Alle krav finder anvendelse.
			b) Krav vedrørende ydeevne (punkt 6 i FN/ECE-regulativ nr. 11)	Kun kravene i punkt 6.1.5.4 og punkt 6.3 om dørlåse finder anvendelse.
7A.	Lydsignalapparater	Forordning (EF) nr. 661/2009 FN/ECE-regulativ nr. 28	a) Komponenter	X
			b) Montering på køretøjet	B
8A.	Anordninger til indirekte udsyn og montering heraf	Forordning (EF) nr. 661/2009 FN/ECE-regulativ nr. 46	a) Komponenter	X
			b) Montering på køretøjet	B
9A.	Bremsning af køretøjer og påhængskøretøjer	Forordning (EF) nr. 661/2009 FN/ECE-regulativ nr. 13	a) Krav til konstruktion og prøvning	A
			b) ESC (elektronisk stabilitetskontrolsystem)	Montering af et ESC-system ikke påkrævet. Hvis monteret, skal det opfylde forskrifterne i FN/ECE-regulativ nr. 13.
9B.	Bremser (personbiler)	Forordning (EF) nr. 661/2009 FN/ECE-regulativ nr. 13-H	a) Krav til konstruktion og prøvning	A
			b) Elektronisk stabilitetskontrol (ESC) og bremseassistentsystemer (BAS)	Montering af BAS og ESC ikke påkrævet. Hvis monteret, skal de opfylde forskrifterne i FN/ECE-regulativ nr. 13-H.
10A.	Elektromagnetisk kompatibilitet	Forordning (EF) nr. 661/2009 FN/ECE-regulativ nr. 10		B
13A.	Beskyttelse af motorkøretøjer mod tyveri	Forordning (EF) nr. 661/2009 FN/ECE-regulativ nr. 116		A

▼**M14**

Punkt	Emne	Retsaktens nummer	Særlige spørgsmål	Gyldighedsområde og særlige krav
14A.	Beskyttelse af førere mod styreapparatet i tilfælde af et sammenstød	Forordning (EF) nr. 661/2009 FN/ECE-regulativ nr. 12		C
			a) Kollisionstest mod barriere	Prøvning kræves.
			b) Slagprøvning mod rat med torsoblok	Ikke påkrævet, hvis rattet er udstyret med airbag.
			c) Sammenstøds-prøvning med hovedformet klods	Ikke påkrævet, hvis rattet er udstyret med airbag.
15A.	Sæder, sædefor-ankringer og even-tuelle nakkestøtter	Forordning (EF) nr. 661/2009 FN/ECE-regulativ nr. N 17		B
17A.	Indstigningsforhold og manøvreevne	Forordning (EF) nr. 661/2009 Forordning (EU) nr. 130/2012		D
17B.	Speedometerudstyr, herunder montering af dette	Forordning (EF) nr. 661/2009 FN/ECE-regulativ nr. 39		B
18A.	Fabrikantens fore-skrevne skilt og køretøjets identifika-tionsnummer	Forordning (EF) nr. 661/2009 Forordning (EU) nr. 19/2011		B
19A.	Forankringer til sikkerhedsseler, Isofix-forankrings-systemer og Isofix-topstropforankringer	Forordning (EF) nr. 661/2009 FN/ECE-regulativ nr. 14		B
20A.	Montering af lygter og lyssignaler på motorkøretøjer	Forordning (EF) nr. 661/2009 FN/ECE-regulativ nr. 48		B Kørelys (Daytime Running Lights — DRL) skal være monteret på en ny køretøjstype i overensstem-melse med artikel 2 i direktiv 2008/89/EF.
21A.	Refleksanordninger til motordrevne køretøjer og påhængskøretøjer dertil	Forordning (EF) nr. 661/2009 FN/ECE-regulativ nr. 3		X
22A.	Positionslygter fortil, baglygter, stoplygter og markeringslygter til motorkøretøjer og påhængskøretøjer dertil	Forordning (EF) nr. 661/2009 FN/ECE-regulativ nr. 7		X
22B.	Kørelyslygter til motordrevne køretøjer	Forordning (EF) nr. 661/2009 FN/ECE-regulativ nr. 87		X

▼**M14**

Punkt	Emne	Retsaktens nummer	Særlige spørgsmål	Gyldighedsområde og særlige krav
22C.	Positionslygter til motorkøretøjer og påhængskøretøjer dertil	Forordning (EF) nr. 661/2009 FN/ECE-regulativ nr. 91		X
23A.	Retningsviserblinklygter til motordrevne køretøjer og påhængskøretøjer dertil	Forordning (EF) nr. 661/2009 FN/ECE-regulativ nr. 6		X
24A.	Belysning af bagnummerplader på motorkøretøjer og påhængskøretøjer dertil	Forordning (EF) nr. 661/2009 FN/ECE-regulativ nr. 4		X
25A.	Sealed-beam-forlygter (SB) til motordrevne køretøjer, som afgiver europæisk asymmetrisk nærlys og/eller fjernlys	Forordning (EF) nr. 661/2009 FN/ECE-regulativ nr. 31		X
25B.	Glødelamper til anvendelse i godkendte lygte-enheder til motordrevne køretøjer og påhængskøretøjer dertil	Forordning (EF) nr. 661/2009 FN/ECE-regulativ nr. 37		X
25C.	Forlygter til motordrevne køretøjer udstyret med gasudladningslyskilder	Forordning (EF) nr. 661/2009 FN/ECE-regulativ nr. 98		X
25D.	Gasudladningslyskilder til anvendelse i godkendte gasudladningsforlygter på motordrevne køretøjer	Forordning (EF) nr. 661/2009 FN/ECE-regulativ nr. 99		X
25E.	Forlygter, som er bestemt til anvendelse på motordrevne køretøjer og afgiver asymmetrisk nærlys eller fjernlys eller begge dele og er udstyret med glødelamper og/eller LED-moduler	Forordning (EF) nr. 661/2009 FN/ECE-regulativ nr. 112		X
25F.	Adaptive forlygtesystemer (AFS) til motorkøretøjer	Forordning (EF) nr. 661/2009 FN/ECE-regulativ nr. 123		X

▼**M14**

Punkt	Emne	Retsaktens nummer	Særlige spørgsmål	Gyldighedsområde og særlige krav
26A.	Tågeforlygter til motorkøretøjer	Forordning (EF) nr. 661/2009 FN/ECE-regulativ nr. 19		X
27A.	Trækanordninger	Forordning (EF) nr. 661/2009 Forordning (EU) nr. 1005/2010		B
28A.	Tågebaglygter til motordrevne køretøjer og påhængskøretøjer dertil	Forordning (EF) nr. 661/2009 FN/ECE-regulativ nr. 38		X
29A.	Baklygter til motordrevne køretøjer og påhængskøretøjer dertil	Forordning (EF) nr. 661/2009 FN/ECE-regulativ nr. 23		X
30A.	Parkeringslygter til motordrevne køretøjer	Forordning (EF) nr. 661/2009 FN/ECE-regulativ nr. 77		X
31A.	Sikkerhedsseler, fastholdelses-anordninger, barnefastholdelsesanordninger og Isofix-barnefastholdelses-anordninger	Forordning (EF) nr. 661/2009 FN/ECE-regulativ nr. 16	a) Komponenter	X
			b) Installationskrav	B
33A.	Placering og identificering af manuelle betjeningsorganer, kontrolanordninger og indikatorer	Forordning (EF) nr. 661/2009 FN/ECE-regulativ nr. 121		A
34A.	Afrimnings- og afdugningssystemer	Forordning (EF) nr. 661/2009 Forordning (EU) nr. 672/2010		Ikke relevant Køretøjet skal være monteret med passende afrimnings- og afdugningssystem.
35A.	Kombineret forrudevisker og -vasker	Forordning (EF) nr. 661/2009 Forordning (EU) nr. 1008/2010		Ikke relevant Køretøjet skal være monteret med passende forrudevisker og -vaskersystem.
36A.	Opvarmningsanlæg	Forordning (EF) nr. 661/2009 FN/ECE-regulativ nr. 122		C Montering af et opvarmningsanlæg kræves ikke.
			a) Alle opvarmningsanlæg	Bestemmelserne i punkt 5.3 og 6 i FN/ECE-regulativ nr. 122 finder anvendelse.
			b) LPG-opvarmningsanlæg	Kravene i bilag 8 til FN/ECE-regulativ nr. 122 finder anvendelse.

▼**M14**

Punkt	Emne	Retsaktens nummer	Særlige spørgsmål	Gyldighedsområde og særlige krav
38.	Nakkestøtter, hvad enten de er indbygget i sæder eller ej	Forordning (EF) nr. 661/2009 FN/ECE-regulativ nr. 25		X
40.	Motoreffekt	Direktiv 80/1269/EØF		A *(Når køretøjets fabrikant fremstiller egen motor).*
				(Når fabrikanten anvender en motor fra en anden fabrikant). Prøvebænkdata fra motorens fabrikant accepteres, forudsat at motorstyringssystemet er identisk (dvs. med mindst samme ECU). Effekttest kan udføres på et chassisdynamometer. Der skal tages hensyn til tab i transmissionen.
41.	Emissioner (Euro IV og V) tunge erhvervskøretøjer	Direktiv 2005/55/EF		A
			OBD	Kan fraviges på anmodning af fabrikanten.
41A.	Emissioner (Euro VI) tunge erhvervskøretøjer/adgang til informationer	Forordning (EF) nr. 595/2009		A Med undtagelse af kravsættet vedrørende OBD og adgang til oplysninger.
43A.	Afskærmningssystemer	Forordning (EF) nr. 661/2009 Forordning (EU) nr. 109/2011		B
45A.	Sikkerhedsrudemateriale og montering heraf i køretøjer	Forordning (EF) nr. 661/2009 FN/ECE-regulativ nr. 43	a) Komponenter	X
			b) Montering	B
46.	Dæk	Direktiv 92/23/EØF	Komponenter	X
46A.	Montering af dæk	Forordning (EF) nr. 661/2009 Forordning (EU) nr. 458/2011		B Datoerne for gradvis anvendelse er fastlagt i artikel 13 i forordning (EF) nr. 661/2009.

▼**M14**

Punkt	Emne	Retsaktens nummer	Særlige spørgsmål	Gyldighedsområde og særlige krav
46B.	Luftdæk til motorkøretøjer og påhængskøretøjer dertil (klasse C_1)	Forordning (EF) nr. 661/2009 FN/ECE-regulativ nr. 30	Komponenter	X
46C.	Luftdæk til erhvervskøretøjer og påhængskøretøjer dertil (klasse C_2 og C_3)	Forordning (EF) nr. 661/2009 FN/ECE-regulativ nr. 54	Komponenter	X
46D.	Dæk med hensyn til rullestøjsemission, vejgreb på vådt underlag og rullemodstand (klasse C_1, C_2 og C_3)	Forordning (EF) nr. 661/2009 FN/ECE-regulativ nr. 117	Komponenter	X
46E.	Reserveenheder til midlertidig anvendelse, sikkerhedsdæk (run-flat-dæk) og/eller sikkerhedsdæksystemer og systemer til dæktryksovervågning	Forordning (EF) nr. 661/2009 FN/ECE-regulativ nr. 64	Komponenter	X
			Montering af systemer til overvågning af dæktryk	B Montering af et system til overvågning af dæktryk er ikke påkrævet.
48.	Masser og dimensioner	Direktiv 97/27/EF		B
48A.	Masser og dimensioner	Forordning (EF) nr. 661/2009 Forordning (EU) nr. 1230/2012		B
			Prøvning af igangsætning på skråning ved maksimal vogntogsmasse	Prøvning af igangsætning på skråning ved maksimal vogntogsmasse som beskrevet i punkt 5.1 i del A i bilag I til forordning (EU) nr. 1230/2012 kan fraviges på fabrikantens anmodning.
49A.	Erhvervskøretøjer for så vidt angår udragende dele foran bagpanelet på førerhuse	Forordning (EF) nr. 661/2009 FN/ECE-regulativ nr. 61		C
			a) Generelle specifikationer	Bestemmelserne i punkt 5 i FN/ECE-regulativ nr. 61 finder anvendelse.
			b) Særlige specifikationer	Bestemmelserne i punkt 6 i FN/ECE-regulativ nr. 61 finder anvendelse.
50A.	Komponenter til mekanisk sammenkobling af vogntog	Forordning (EF) nr. 661/2009 FN/ECE-regulativ nr. 55	a) Komponenter	X
			b) Montering	B

▼**M14**

Punkt	Emne	Retsaktens nummer	Særlige spørgsmål	Gyldighedsområde og særlige krav
54A	Beskyttelse af fører og passagerer ved sidepåkørsel	Forordning (EF) nr. 661/2009 FN/ECE-regulativ nr. 95	C	C
			Sammenstødsprøvning med hovedformet klods	Fabrikanten skal til den tekniske tjeneste levere passende oplysninger om hovedklodsens mulige sammenstød med køretøjets struktur eller sideruder, hvis bestående af lamineret glas. Hvis det er påvist, at sådanne sammenstød kan forventes, skal den delvise prøvning med hovedformet klods, der er beskrevet i punkt 3.1 i bilag 8 til FN/ECE-regulativ nr. 95, udføres, og det kriterium, der er fastsat i punkt 5.2.1.1 i FN/ECE-regulativ 95, skal være opfyldt. Efter aftale med den tekniske tjeneste kan prøvningsforskrifterne i bilag 4 til FN/ECE-regulativ nr. 21 anvendes som alternativ til ovenfor nævnte prøvning.
56.	Køretøjer til transport af farligt gods	Forordning (EF) nr. 661/2009 FN/ECE-regulativ nr. 105		A
58.	Fodgængerbeskyttelse	Forordning (EF) nr. 78/2009	a) Gældende tekniske krav til et køretøj	Ikke relevant
			b) Systemer til frontal beskyttelse	X
59.	Genvindelighed	Direktiv 2005/64/EF		Ikke relevant Kun artikel 7 om genbrug af komponenter anvendes.
61.	Luftkonditioneringsanlæg	Direktiv 2006/40/EF		B Fluorholdige drivhusgasser med en GWP-værdi på mere end 150, er tilladt indtil 31.12.2016.
62.	Brintsystem	Forordning (EU) nr. 79/2009		X

▼**M14**

Punkt	Emne	Retsaktens nummer	Særlige spørgsmål	Gyldighedsområde og særlige krav
63.	Generel sikkerhed	Forordning (EU) nr. 661/2009		Under dette punkt kan en typegodkendelse udstedes på fabrikantens anmodning. Se fodnote ([15]) i tabellen for køretøjer, der fremstilles i ubegrænsede serier.
67.	Specifikke komponenter til LPG og montering heraf på motorkøretøjer	Forordning (EF) nr. 661/2009 FN/ECE-regulativ nr. N 67	a) Komponenter	X
			b) Montering	A
68.	Tyverialarmer	Forordning (EF) nr. 661/2009 FN/ECE-regulativ nr. 97	a) Komponenter	X
			b) Montering	B
69	Elektrisk sikkerhed	Forordning (EF) nr. 661/2009 FN/ECE-regulativ nr. 100		B
70.	Specifikke komponenter til CNG og montering heraf på motorkøretøjer	Forordning (EF) nr. 661/2009 FN/ECE-regulativ nr. 110	a) Komponenter	X
			b) Montering	A

▼M10

Tillæg 2

Krav med henblik på godkendelse i henhold til artikel 24 af færdigopbyggede køretøjer i klasse M_1 og N_1, fremstillet i store serier i eller for tredjelande

0. FORMÅL

Et køretøj anses for nyt, hvis:

a) det aldrig før har været registreret, eller

b) det har været registreret i mindre end seks måneder på tidspunktet for ansøgning om individuel godkendelse.

Et køretøj betragtes som registreret, når det har opnået en permanent, midlertidig eller kortvarig administrativ tilladelse til ibrugtagning i vejtrafikken, som omfatter identificering af køretøjet og tildeling af et registreringsnummer ([1]).

1. ADMINISTRATIVE FORSKRIFTER

1.1. **Køretøjets indplacering i klasse**

Køretøjer indplaceres i klasser i henhold til kriterierne i bilag II.

I det øjemed:

a) tages det faktiske antal siddepladser i betragtning, og

b) betragtes den teknisk tilladte totalmasse i lastet stand som den maksimalvægt, der angivet af fabrikanten i oprindelseslandet, og som fremgår af fabrikantens officielle dokumentation.

Hvis køretøjets klasse ikke let lader sig bestemme på grund af karrosseriets udformning, anvendes betingelserne i bilag II.

1.2. **Ansøgning om individuel godkendelse**

a) Ansøgeren indgiver en ansøgning til den godkendende myndighed ledsaget af al relevant dokumentation, der er nødvendig for af hensyn til godkendelsesprocedurens forløb.

Hvis den indsendte dokumentation er ufuldstændig eller forfalsket, afvises ansøgningen om godkendelse.

b) Der må kun indsendes én ansøgning for et givet køretøj og kun i én medlemsstat.

Ved et givet køretøj forstås et fysisk køretøj, hvis køretøjsidentifikationsnummer tydeligt kan identificeres.

Ved anvendelsen af dette litra kan den godkendende myndighed kræve, at ansøgeren skriftlig forpligter sig til kun at indsende én ansøgning i én medlemsstat.

Enhver ansøger kan dog ansøge om individuel godkendelse i en anden medlemsstat af et køretøj med identiske eller tilsvarende tekniske karakteristika i forhold til det køretøj, for hvilket der er udstedt en individuel godkendelse.

c) Den godkendende myndighed fastlægger en model for ansøgningsskemaet og dossierets udformning.

Oplysningerne må kun omfatte et passende udvalg af oplysningerne omhandlet i bilag I.

([1]) Hvis der ikke foreligger noget registreringsdokument, kan den kompetente myndighed henvise til foreliggende dokumentation for fremstillingsdato eller dokumentation for første anskaffelse.

▼**M10**

d) De tekniske forskrifter, der skal overholdes, er dem, der er fastsat i afsnit 4 i dette tillæg.

De finder anvendelse på nye køretøjer i en køretøjsklasse, der fremstilles aktuelt i forhold til tidspunktet for indgivelse af ansøgningen.

e) For så vidt angår visse prøvninger, der kræves i henhold til visse retsakter opført i nærværende bilag, skal ansøgeren fremlægge en erklæring om overensstemmelse med anerkendte internationale standarder eller regulativer. En sådan erklæring må kun udstedes af køretøjsfabrikanten.

Ved »erklæring om overensstemmelse« forstås en erklæring udstedt af det kontor eller den afdeling i fabrikantens organisation, der er bemyndiget af ledelsen til lade fabrikanten bære det fulde juridiske ansvar med hensyn til et køretøjs udformning og konstruktion.

De retsakter, der skal foreligge en sådan erklæring om, er dem, der er omhandlet i afsnit 4 i dette tillæg.

Hvis en erklæring giver anledning til usikkerhed, kan det kræves, at ansøgeren fra fabrikanten fremskaffer uomtvistelig dokumentation, herunder en prøvningsrapport, med henblik på at underbygge fabrikantens erklæring.

1.3. **Tekniske tjenester, der skal tage sig af individuelle godkendelser**

a) De tekniske tjenester, der skal tage sig af individuelle godkendelser, skal tilhøre kategori A, jf. artikel 41, stk. 3.

b) Uanset artikel 41, stk. 4, andet afsnit, skal de tekniske tjenester opfylde følgende standarder:

i) EN ISO/IEC 17025: 2005, når de selv gennemfører prøvninger

ii) EN ISO/IEC 17020: 2004, når de kontroller køretøjets overensstemmelse med forskrifterne i dette tillæg.

c) Hvis der efter anmodning fra ansøgeren skal gennemføres særlige prøvninger, der forudsætter særlige færdigheder, gennemføres de af en de tekniske tjenester, der er meddelt Kommission, efter ansøgerens valg.

Hvis der f.eks. efter aftale med ansøgeren i medlemsstat »A« skal gennemføres en frontalkollisionsprøvning, kan prøvningen gennemføres af en udpeget teknisk tjeneste i medlemsstat »B«.

1.4. **Prøvningsrapporter**

a) Prøvningsrapporter skal udfærdiges i overensstemmelse med punkt 5.10.2 i standard EN ISO/IEC 17025: 2005.

b) De skal udfærdiges på et EU-sprog fastlagt af den godkendende myndighed.

Hvis en prøvningsrapport i henhold til punkt 1.3, litra c), er blevet udarbejdet i en anden medlemsstat end den, der har ansvaret for den individuelle godkendelse, kan den godkendende myndighed kræve, at ansøgeren fremlægger en komplet oversættelse af prøvningsrapporten.

▼**M10**

c) Prøvningsrapporter skal indeholde en beskrivelse af det prøvede køretøj, inkl. en entydig identifikation. De dele, der har afgørende betydning for prøvningsresultaterne, skal beskrives, og deres identifikationsnummer skal angives.

Dele er f.eks. lyddæmpere i forbindelse med støjmåling og motorstyringssystemet (ECU) i forbindelse med udstødningsemissioner.

d) Efter anmodning fra en ansøger kan en prøvningsrapport, der er udarbejdet vedrørende et system hos et givet køretøj, fremlægges flere gange enten af den samme eller en anden ansøger med henblik på individuel godkendelse af et andet køretøj.

I så fald sikrer den godkendende myndighed, at køretøjets tekniske karakteristika kontrolleres ordentligt i forhold til prøvningsrapporten.

Kontrol af køretøjet og den dokumentation, der ledsager prøvningsrapporten, skal føre til den konklusion, at det køretøj, for hvilket der ansøges om individuel godkendelse, har samme karakteristika som det køretøj, der beskrives i rapporten.

e) Der må kun fremlægges bekræftede kopier af en prøvningsrapport.

f) Prøvningsrapporter som omhandlet i punkt 1.4, litra d), omfatter ikke rapporter, der er udfærdiget med henblik på at udstede en individuel godkendelse for køretøjet.

1.5. Det er en uomgængelig del af den individuelle godkendelsesprocedure, at hvert enkelt køretøj underkastes en fysisk kontrol af den tekniske tjeneste.

Der tillades ingen undtagelser fra dette princip.

1.6. Når den godkendende myndighed har forvisset sig om, at køretøjet overholder de tekniske forskrifter i dette tillæg og svarer til den beskrivelse, der er vedlagt ansøgningen, udsteder den en godkendelse i overensstemmelse med artikel 24.

1.7. Godkendelsesattesten udfærdiges i overensstemmelse med model D i bilag VI.

1.8. Den godkendende myndighed føre en fortegnelse over alle godkendelser udstedt i henhold til artikel 24.

2. FRAVIGELSER

2.1. På grund af den individuelle procedures særlige karakter fraviges følgende artikler i dette direktiv, herunder de relevante bestemmelser i de relevante bilag:

a) artikel 12 om produktionens overensstemmelse

b) artikel 8, 9, 13, 14 og 18 om typegodkendelsesprocedure for køretøjer.

2.2. **Identifikation af køretøjstype**

a) Så vidt muligt henvises der i godkendelsesattesten til den type, variant og version, der er angivet i oprindelseslandet.

b) Hvis det ikke er muligt at identificere typen, varianten og versionen, fordi de relevante data ikke foreligger, kan der henvises til køretøjets sædvanlige handelsbetegnelse.

3. REVISION AF DE TEKNISKE FORSKRIFTER

Listen over tekniske forskrifter i afsnit 4 tages jævnlig op til revision for at tage hensyn til harmoniseringsarbejdet i verdensforummet for harmonisering af regulativer for motorkøretøjer (WP.29) i Genève og til lovgivningstiltag i tredjelande.

▼**M10**

4. TEKNISKE FORSKRIFTER

Del I: Køretøjer i klasse M_1

Nr.	Retsakt	Alternative krav
1	Direktiv 70/157/EØF (Tilladt støjniveau)	*Kørselsprøvning* a) Der gennemføres en prøvning i overensstemmelse med metode A omhandlet i bilag 3 til FN/ECE-regulativ nr. 51. Grænseværdierne er dem, der er fastsat i punkt 2.1 i bilag I til direktiv 70/157/EØF. Der tillades 1 decibel mere end de fastsatte grænseværdier. b) Prøvebanen skal være i overensstemmelse med bilag 8 til FN/ECE-regulativ nr. 51. En prøvebane med andre specifikationer kan anvendes, forudsat at den tekniske tjeneste har gennemført korrelationsprøvninger. Der anvendes en korrektionsfaktor, hvis det er nødvendigt. c) Det er ikke nødvendigt at konditionere udstødningssystemer, der indeholder fibermateriale, som foreskrevet i bilag 5 til FN/ECE-regulativ nr. 51. *Standprøvning* Der gennemføres en prøvning i overensstemmelse med punkt 3.2 i bilag 3 til FN/ECE-regulativ nr. 51.
2	Direktiv 70/220/EØF (Emissioner)	*Udstødningsemissioner* a) Der gennemføres en type I-prøvning i overensstemmelse med bilag III til direktiv 70/220/EØF ved anvendelse af de forringelsesfaktorer, der er omhandlet i punkt 5.3.6.2. De grænseværdier, der skal anvendes, er dem, der er fastsat i punkt 5.3.1.4 i direktivets bilag I. b) Det kræves ikke, at køretøjet har kørt mindst 3 000 km, som det ellers kræves i punkt 3.1.1 i direktivets bilag III. c) Det brændstof, der skal anvendes til prøvningen, skal være det referencebrændstof, der er foreskrevet i bilag IX til direktiv 70/220/EØF. d) Dynamometret indstilles i overensstemmelse med de tekniske forskrifter i direktivets bilag III, tillæg 2, punkt 3.2. e) Prøvningen omhandlet i litra a) gennemføres ikke, hvis det kan dokumenteres, at køretøjet overholder en af de californiske retsakter, der er nævnt i den indledende note til afsnit 5 i direktivets bilag I. *Fordampningsemissioner* Køretøjer udstyret med benzindrevet motor skal være udstyret med system til begrænsning af fordampningsemissioner (f.eks. trækulsbeholder). *Emissioner fra krumtaphus* Det kræves, at der forefindes en anordning til recirkulation af krumtaphusgasser. *OBD* Køretøjet skal være udstyret med et OBD-system. OBD-grænsefladen skal kunne kommunikere med almindelige diagnoseværktøjer, der anvendes til periodiske tekniske syn.

▼**M10**

Nr.	Retsakt	Alternative krav
2a	Forordning (EF) nr. 715/2007 (Emissioner Euro 5 og 6 lette erhvervskøretøjer/adgang til informationer)	*Udstødningsemissioner* a) Der gennemføres en type I-prøvning i overensstemmelse med bilag III til forordning (EF) nr. 692/2008 ved anvendelse af de forringelsesfaktorer, der er fastsat i bilag VII, punkt 1.4 til forordning (EF) nr. 692/2008. De grænseværdier, der skal anvendes, er dem, der er fastsat i skema 1 og 2 i bilag I til forordning (EF) nr. 715/2007. b) Det kræves ikke, at køretøjet har kørt mindst 3 000 km, som det ellers kræves i punkt 3.1.1 i bilag 4 til FN/ECE-regulativ nr. 83. c) Det brændstof, der skal anvendes til prøvningen, skal være det referencebrændstof, der er foreskrevet i bilag IX til forordning (EF) nr. 692/2008. d) Dynamometret indstilles i overensstemmelse med de tekniske forskrifter i punkt 3.2 i bilag 4 til FN/ECE-regulativ nr. 83. e) Prøvningen omhandlet i litra a) gennemføres ikke, hvis det kan dokumenteres, at køretøjet overholder en af de californiske retsakter, der er nævnt i afsnit 2 i bilag I i forordning (EF) nr. 692/2008. *Fordampningsemissioner* Køretøjer udstyret med benzindrevet motor skal være udstyret med system til begrænsning af fordampningsemissioner (f.eks. trækulsbeholder). *Emissioner fra krumtaphus* Det kræves, at der forefindes en anordning til recirkulation af krumtaphusgasser. *OBD* a) Køretøjet skal være udstyret med et OBD-system. b) OBD-grænsefladen skal kunne kommunikere med almindelige diagnoseværktøjer, der anvendes til periodiske tekniske syn. *Røgtæthed* a) Køretøjer udstyret med dieseldrevet motor prøves i overensstemmelse med prøvningsmetoderne omhandlet i tillæg 2 til bilag IV til forordning (EF) nr. 692/2008. b) Den korrigerede værdi af absorptionskoefficienten skal påføres på et let synligt og let tilgængeligt sted. *CO_2-emissioner og brændstofforbrug* a) Der gennemføres en prøvning i overensstemmelse med bilag XII til forordning (EF) nr. 692/2008. b) Det kræves ikke, at køretøjet har kørt mindst 3 000 km, som det ellers kræves i punkt 3.1.1 i bilag 4 til FN/ECE-regulativ nr. 83. c) Hvis det køretøjet overholder de californiske retsakter, der er nævnt i afsnit 2 i bilag I til forordning (EF) nr. 692/2008, og der derfor ikke kræves en prøvning af udstødningsemissioner, beregner medlemsstaterne CO_2-emissioner og brændstofforbrug ved hjælp af de formler, der er fastsat i de forklarende bemærkninger ([b]) og ([c]). *Adgang til informationer* Bestemmelserne om adgang til informationer finder ikke anvendelse.

▼**M10**

Nr.	Retsakt	Alternative krav
3	Direktiv 70/221/EØF (Brændstofbeholdere/afskærmning bagtil)	*Brændstofbeholdere* a) Brændstofbeholdere skal være i overensstemmelse med afsnit 5 i bilag I til direktiv 70/221/EØF, dog ikke punkt 5.1, 5.2 og 5.12. De skal navnlig være i overensstemmelse med punkt 5.9 og 5.9.1, men der gennemføres ikke en udsivningsprøvning. b) LPG- og CNG-tanke skal være typegodkendt i henhold til henholdsvis FN/ECE-regulativ nr. 67, 01-ændringsserien, og regulativ nr. 110 ([a]). *Særlige bestemmelser for brændstofbeholdere af plast* Ansøgeren skal fremlægge en erklæring fra fabrikanten om, at det givne køretøjs brændstofbeholder (*køretøjets identifikationsnummer (VIN) skal angives*] er i overensstemmelse med mindst en af følgende: — punkt 6.3 i bilag I til direktiv 70/221/EØF — FMVSS No 301 (»Fuel system integrity«) — bilag 5 til FN/ECE-regulativ nr. 34. *Afskærmning bagtil* a) Køretøjet skal bagtil være konstrueret i overensstemmelse med afsnit 5 i bilag II til direktiv 70/221/EØF. b) I dette øjemed er det tilstrækkeligt, at kravene i punkt 5.2, andet led, er opfyldt.
4	Direktiv 70/222/EØF (Anbringelse af nummerplade bagtil)	Nummerpladens monteringsflade, hældning, synlighedsvinkel og placering skal være i overensstemmelse med direktiv 70/222/EØF.
5	Direktiv 70/311/EØF (Styreapparat)	*Mekaniske systemer* a) Styretøjet skal være konstrueret, så det er selvoprettende. For at kontrollere, om denne bestemmelse er overholdt, gennemføres der en prøvning i overensstemmelse med punkt 5.1.2 og 5.2.1, i bilag I til direktiv 70/311/EØF. b) Hvis servostyringen svigter, må det ikke medføre, at køretøjet kommer helt ud af kontrol. *Komplekse elektroniske køretøjskontrolsystemer (»drive-by-wire«-anordninger)* Komplekse elektroniske køretøjskontrolsystemer tillades kun, hvis der er i overensstemmelse med bilag 6 til FN/ECE-regulativ nr. 79.
6	Direktiv 70/387/EØF (Dørlåse og -hængsler)	a) Dørlåse og -hængsler skal være i overensstemmelse med punkt 3.2.1, 3.3.2 og 3.4.1 i bilag I til direktiv 70/387/EØF. b) Kravene i punkt 3.4.1 finder ikke anvendelse, hvis det dokumenteres, at punkt 6.1.5.4 i FN/ECE-regulativ nr. 1, rev. 1, ændring 2, er overholdt.

▼**M10**

Nr.	Retsakt	Alternative krav
7	Direktiv 70/388/EØF (Lydsignalapparat)	*Komponenter* Det er ikke nødvendigt, at lydsignalanordningerne typegodkendes i henhold til direktiv 70/388/EØF. De skal dog afgive en konstant lyd, jf. afsnit 11, punkt 1.1, i bilag I til nævnte direktiv. *Montering på køretøjet* a) Der gennemføres en prøvning i overensstemmelse med afsnit 2 i bilag I til direktiv 70/388/EØF. b) Den maksimale lydtryksværdi skal være i overensstemmelse med punkt 2.1.4 i nævnte bilag.
8	Direktiv 2003/97/EF (Anordninger til indirekte udsyn)	*Komponenter* a) Køretøjet skal være udstyret med førerspejle, jf. afsnit 2 i bilag III til direktiv 2003/97/EF b) Det er ikke nødvendigt, at de typegodkendes i henhold til nævnte direktiv. c) Spejlenes krumningsradier må ikke forårsage betydelige billedforvrængninger. Den tekniske tjeneste kan vælge at kontrollere krumningsradier i overensstemmelse med metoden beskrevet i tillæg 1 til bilag II til nævnte direktiv. Krumningsradierne må ikke være mindre end dem, der kræves i punkt 3.4 i bilag II til nævnte direktiv. *Montering på køretøjet* Der skal foretages målinger for at sikre, at synsfelterne er i overensstemmelse med enten afsnit 5 i bilag III til direktiv 2003/97/EF eller afsnit 5 i bilag III til direktiv 71/127/EØF.
9	Direktiv 71/320/EØF (Bremser)	*Generelle bestemmelser* a) Bremsesystemet skal være konstrueret i overensstemmelse med afsnit 2 i bilag I til direktiv 71/320/EØF. b) Køretøjerne skal være udstyret med et blokeringsfrit bremsesystem på alle hjul. c) Bremsesystemets virkning skal være i overensstemmelse med afsnit 2 i bilag II til nævnte direktiv. d) I disse øjemed skal der gennemføres prøvninger på vej på en bane, hvis belægning har høj friktion. Prøvningen af parkeringsbremsen gennemføres på en 18 % hældning (opad- og nedadskrånende). Der gennemføres kun de prøvninger, der nævnes nedenfor. I alle tilfælde skal køretøjet være fuldt belæsset. e) Prøvningen på vej, jf. litra c), gennemføres ikke, hvis ansøgeren kan fremlægge en erklæring fra fabrikanten om, at køretøjet er i overensstemmelse med enten FN/ECE-regulativ nr. 13-H, inkl. supplement 5, eller FMVSS No 135.

▼**M10**

Nr.	Retsakt	Alternative krav
		Driftsbremse a) Der gennemføres en »type 0«-prøvning i overensstemmelse med punkt 1.2.2 og 1.2.3 i bilag II til direktiv 71/320/EØF. b) Der gennemføres desuden en »type I«-prøvning i overensstemmelse med punkt 1.3 i bilag II til nævnte direktiv. *Parkeringsbremse* Der gennemføres prøvning i overensstemmelse med punkt 2.1.3 i bilag II til nævnte direktiv.
10	Direktiv 72/245/EØF (Radiointerferens (elektromagnetisk kompatibilitet))	*Komponenter* a) Det er ikke nødvendigt, at elektriske/elektroniske enheder typegodkendes i henhold til direktiv 72/245/EØF. b) Eftermonterede elektriske/elektroniske anordninger skal dog være i overensstemmelse med nævnte direktiv. *Elektromagnetisk stråling* Ansøgeren skal fremlægge en erklæring fra fabrikanten om, at køretøjet er i overensstemmelse med direktiv 72/245/EØF eller følgende alternative standarder: — elektromagnetisk bredbåndsstråling: CISPR 12 eller SAE J551-2 — Elektromagnetisk smalbåndsstråling: CISPR 12 (uden for køretøjet) eller 25 (inden for) eller SAE J551-4 og SAE J1113-41. *Immunitetsprøvninger* Der foretages ikke immunitetsprøvning.
11	Direktiv 72/306/EØF (Røgudvikling fra biler med dieselmotor)	a) Der gennemføres en prøvning i overensstemmelse med metoderne beskrevet i bilag III og IV til direktiv 72/306/EØF. Grænseværdierne er dem, der er anført i bilag V til nævnte direktiv. b) Den korrigerede værdi af absorptionskoefficienten, jf. afsnit 4 i bilag I til direktiv 72/306/EØF, skal påføres på et let synligt og let tilgængeligt sted.
12	Direktiv 74/60/EØF (Indvendigt udstyr)	*Indvendig indretning* a) Hvad angår kravene om energiabsorption anses køretøjet for at være i overensstemmelse med direktiv 74/60/EØF, hvis det er udstyret med mindst to airbags foran, den ene anbragt i rattet, den anden i instrumentbrættet. b) Hvis køretøjet kun er udstyret med én airbag anbragt i rattet, skal instrumentbrættet være lavet af energiabsorberende materialer. c) Den tekniske tjeneste skal kontrollere, at der ikke er nogen skarpe kanter i de områder, der defineret i punkt 5.1-5.7 i bilag I til direktiv 74/60/EØF.

▼**M10**

Nr.	Retsakt	Alternative krav
		Elektriske betjeningsanordninger a) El-drevne ruder, oplukkelige tagsystemer og adskillelser prøves i overensstemmelse med punkt 5.8 i bilag I til nævnte direktiv. Følsomheden for systemer med automatisk genåbning, jf. punkt 5.8.3 i nævnte bilag, kan afvige fra kravene i punkt 5.8.3.1.1. b) Eldrevne ruder, der ikke kan lukkes, når tændingen er slået fra, undtages fra kravene vedrørende systemer med automatisk genåbning.
13	Direktiv 74/61/EØF (Tyverisikring og startspærre)	a) Af hensyn til tyverisikring skal køretøjet være udstyret med: — en låseanordning som defineret i punkt 2.2 i bilag IV til direktiv 74/61/EØF, og — en startspærreanordning, der opfylder de tekniske krav i afsnit 3 i bilag V til nævnte direktiv og de væsentlige krav i afsnit 4, navnlig punkt 4.1.1. b) Hvis en startspærreanordning i medfør af litra a) skal eftermonteres, skal den være af en type, der er godkendt i henhold til direktiv 74/61/EØF eller FN/ECE-regulativ nr. 97 eller nr. 116.
14	Direktiv 74/297/EØF ([d]) (Kollisionssikret styreapparat)	a) Ansøgeren skal fremlægge en erklæring fra fabrikanten om, at det givne køretøj (*køretøjets identifikationsnummer (VIN) skal angives*] er i overensstemmelse med mindst en af følgende: — direktiv 74/297/EØF — FMVSS No 203 (»Impact protection for the driver from the steering control system«), herunder FMVSS No 204 (»Steering control rearward displacement«) — artikel 11 i JSRRV. b) Der kan efter anmodning fra ansøgeren gennemføres en prøvning i overensstemmelse med bilag II til direktiv 74/297/EØF af et seriekøretøj. Prøvningen gennemføres af en udpeget europæisk teknisk tjeneste med kompetence på området. Der udarbejdes til detaljeret rapport til ansøgeren.
15	Direktiv 74/408/EØF (Sædeforankringer — nakkestøtter)	*Systemer for sæder, sædeforankringer og indstillingssystemer* Ansøgeren skal fremlægge en erklæring fra fabrikanten om, at det givne køretøj (*køretøjets identifikationsnummer (VIN) skal angives*) er i overensstemmelse med mindst en af følgende: — direktiv 74/408/EØF — FMVSS No 207 (»Seating systems«).

▼**M10**

Nr.	Retsakt	Alternative krav
		Nakkestøtter a) Hvis ovennævnte erklæring er baseret på FMVSS No 207, skal nakkestøtterne desuden opfylde de væsentlige krav i afsnit 3 i bilag II til direktiv 74/408/EØF og i afsnit 5 i tillæg I til samme bilag. b) Kun de prøvninger, der er beskrevet i punkt 3.10 og afsnit 5, 6 og 7 i bilag II til nævnte direktiv, gennemføres. c) I modsat fald skal ansøgeren fremlægge en erklæring fra fabrikanten om, at det givne køretøj (*køretøjets identifikationsnummer (VIN) skal angives*) er i overensstemmelse med FMVSS No 202a (»Head restraints«).
16	Direktiv 74/483/EØF (Udragende dele)	a) Karrosseriets yderside skal være i overensstemmelse med de almindelige forskrifter i afsnit 5 i bilag I til direktiv 74/483/EØF b) Den tekniske tjeneste kan vælge at kontrollere bestemmelserne omhandlet i punkt 6.1, 6.5, 6.6, 6.7, 6.8 og 6.11 i bilag I til nævnte direktiv.
17	Direktiv 75/443/EØF (Hastighedsmåler (speedometer) — bakgear)	*Hastighedsmåler* a) Skiven skal være i overensstemmelse med punkt 4.1-4.2.3 i bilag II til direktiv 75/443/EØF. b) Hvis den tekniske tjeneste har rimelige grunde til at mene, at speedometeret ikke er kalibreret med tilstrækkelig nøjagtighed, kan den kræve, at prøvningerne beskrevet i punkt 4.3 gennemføres. *Bakgear* Gearmekanismen skal omfatte et bakgear.
18	Direktiv 76/114/EØF (Foreskrevne skilte)	*Køretøjets identifikationsnummer* a) Køretøjet skal være udstyret med et køretøjsidentifikationsnummer, der indeholder mindst 8 og højst 17 tegn. Køretøjsidentifikationsnumre, der indeholder 17 tegn, skal opfylde kravene i standarderne ISO 3779: 1983 og 3780: 1983. b) Køretøjets identifikationsnummer skal placeres et let synligt og let tilgængeligt sted således, at det ikke kan udslettes eller forandres. c) Hvis der ikke er et køretøjsidentifikationsnummer præget på chassiset eller karrosseriet, kan en medlemsstat kræve, at det eftermonteres i medfør af medlemsstatens nationale lovgivning. I så fald skal den pågældende medlemsstats kompetente myndighed føre tilsyn med handlingen. *Foreskrevet skilt* Køretøjet skal være udstyret med en identifikationsplade anbragt af køretøjets fabrikant. Der kræves ikke andre skilte, når først godkendelsen er udstedt.

▼**M10**

Nr.	Retsakt	Alternative krav
19	Direktiv 76/115/EØF (Sikkerhedsselers forankringer)	Ansøgeren skal fremlægge en erklæring fra fabrikanten om, at det givne køretøj (*køretøjets identifikationsnummer (VIN) skal angives*) er i overensstemmelse med mindst en af følgende: — direktiv 76/115/EØF — FMVSS No 210 (»Seat belt assembly anchorages«) — artikel 22-3 i JSRRV.
20	Direktiv 76/756/EØF (Montering af lygter og lyssignaler)	a) De monterede lygter skal opfylde de væsentlige krav i FN/ECE-regulativ nr. 48, ændringsserie 03, bortset fra kravene i bilag 5 og 6 til regulativ nr. 48. b) Der tillades ingen undtagelser med hensyn til antal, væsentlige udformningsmæssige egenskaber, elektriske forbindelser eller farven af det udsendte eller reflekterede lys fra lygter og lyssignaler omhandlet i punkt 21-26 og 28-30. c) Lygter og lyssignaler, som i medfør af ovenstående skal eftermonteres, skal være påført et EF-typegodkendelsesmærke. d) Lygter udstyret med gasudladningslyskilde tillades kun sammen med monteret forlygtevasker og, hvis det er relevant, et automatisk system til indstilling af forlygteniveauet. e) Nærlyslygter skal være tilpasset den færdselsretning, der gælder i det land, hvor køretøjet godkendes.
21	Direktiv 76/757/EØF (Refleksanordninger)	Om nødvendigt anbringes to ekstra reflekser med et EF-godkendelsesmærke bagpå, idet placeringen skal være i overensstemmelse med FN/ECE-regulativ nr. 48.
22	Direktiv 76/758/EØF (Markeringslygter, positionslygter, baglygter, stoplygter, sidemarkeringslygter, kørelyslygter)	Bestemmelserne i nævnte direktiv finder ikke anvendelse. Den tekniske tjeneste skal dog kontrollere, om lygterne fungerer korrekt.
23	Direktiv 76/759/EØF (Blinklys)	Bestemmelserne i nævnte direktiv finder ikke anvendelse. Den tekniske tjeneste skal dog kontrollere, om lygterne fungerer korrekt.
24	Direktiv 76/760/EØF (Bagnummerpladelygter)	Bestemmelserne i nævnte direktiv finder ikke anvendelse. Den tekniske tjeneste skal dog kontrollere, om lygterne fungerer korrekt.
25	Direktiv 76/761/EØF (Forlygter (herunder pærer))	a) Den belysningsstyrke, som frembringes af nærlys fra de forlygter, køretøjet er udstyret med, kontrolleres i henhold til afsnit 6 i FN/ECE-regulativ nr. 112 vedrørende forlygter, som afgiver asymmetrisk nærlys. I det øjemed kan de tolerancer, der fremgår af bilag 5 til nævnte regulativ, anvendes. b) Det samme finder tilsvarende anvendelse på nærlys fra forlygter, der er omfattet af FN/ECE-regulativ nr. 98 eller 123.

▼**M10**

Nr.	Retsakt	Alternative krav
26	Direktiv 76/762/EØF (Tågeforlygter)	Bestemmelserne i nævnte direktiv finder ikke anvendelse. Den tekniske tjeneste skal dog kontrollere, om lygterne fungerer korrekt, hvis sådanne er monteret.
27	Direktiv 77/389/EØF (Slæbeanordninger)	Bestemmelserne i nævntedirektiv finder ikke anvendelse.
28	Direktiv 77/538/EØF (Tågebaglygter)	Bestemmelserne i nævntedirektiv finder ikke anvendelse. Den tekniske tjeneste skal dog kontrollere, om lygterne fungerer korrekt.
29	Direktiv 77/539/EØF (Baklygter)	Bestemmelserne i nævnte direktiv finder ikke anvendelse. Den tekniske tjeneste skal dog kontrollere, om lygterne fungerer korrekt, hvis sådanne er monteret.
30	Direktiv 77/540/EØF (Parkeringslyslygter)	Bestemmelserne i nævnte direktiv finder ikke anvendelse. Den tekniske tjeneste skal dog kontrollere, om lygterne fungerer korrekt, hvis sådanne er monteret.
31	Direktiv 77/541/EØF (Sikkerhedsseler og fastholdelsesanordninger)	*Komponenter* a) Det er ikke nødvendigt, at sikkerhedsseler typegodkendes i henhold til direktiv 77/541/EØF. b) Dog skal hver enkelt sikkerhedssele være påført et identifikationsmærke. c) Mærkets angivelser skal stemme overens med beslutningen vedrørende sikkerhedsselers forankringer (jf. punkt 19). *Monteringskrav* a) Køretøjet skal være udstyret med sikkerhedsseler i overensstemmelse med bilag XV til direktiv 77/541/EØF. b) Hvis et antal sikkerhedsseler i medfør af litra a) skal eftermonteres, skal de være af en type, der er godkendt i henhold til direktiv 77/541/EØF eller FN/ECE-regulativ nr. 16.
32	Direktiv 77/649/EØF (Udsyn fremad)	a) I førerens synsfelt på 180° fremad, jf. punkt 5.1.3, i bilag I til direktiv 77/649/EØF, må der ikke forekomme døde vinkler. b) Uanset litra a) anses A-stolperne og det udstyr, der er anført i punkt 5.1.3 i bilag I til nævnte direktiv, ikke for at være døde vinkler. c) Der må højst være 2 A-stolper.
33	Direktiv 78/316/EØF (Identificering af betjeningsorganer, kontrollamper og indikatorer)	a) De symboler og farven på de relevante kontrollamper, der er obligatoriske i medfør af bilag II til direktiv 78/316/EØF, skal være i overensstemmelse med nævnte direktiv. b) Hvis det ikke er tilfældet, skal den tekniske tjeneste kontrollere, at de symboler, kontrollamper og indikatorer, køretøjet er udstyret med, giver føreren forståelige informationer om, hvordan de pågældende betjeningsorganer fungerer.

▼**M10**

Nr.	Retsakt	Alternative krav
34	Direktiv 78/317/EØF (Afdugning/afrimning)	Køretøjet skal være udstyret med passende forrudeafrimnings- og afdugningsanordninger. En forrudeafrimningsanordning anses for at være »passende«, hvis den som minimum er i overensstemmelse med punkt 5.1.1 i bilag I til direktiv 78/317/EØF. En forrudeafdugningsanordning anses for at være »passende«, hvis den som minimum er i overensstemmelse med punkt 5.2.1 i bilag I til nævnte direktiv.
35	Direktiv 78/318/EØF (Forrudevisker/-vasker)	Køretøjet skal være udstyret med passende forrudevisker/-vaskeranordninger. En forrudevisker/-vaskeranordning anses for at være »passende«, hvis den som minimum er i overensstemmelse med punkt 5.1.3 i bilag I til direktiv 78/318/EØF.
36	Direktiv 2001/56/EF (Opvarmningsanlæg)	a) Passagerrummet skal være udstyret med et opvarmningsanlæg. b) Anlæg til opvarmning ved forbrænding og deres montering skal være i overensstemmelse med bilag VII til direktiv 2001/56/EF. LPG-fyrede anlæg til opvarmning ved forbrænding og LPG-opvarmningsanlæg skal desuden opfylde kravene i bilag VIII til nævnte direktiv c) Eftermonterede supplerende opvarmningsanlæg skal opfylde kravene i nævnte direktiv.
37	Direktiv 78/549/EØF (Hjulafskærmning)	a) Køretøjet skal være udformet på en sådan måde, at de andre vejfarende er beskyttet mod stenslag, mudder, is, sne og vand, samt således, at de nedsætter faren som følge af kontakt med hjulene, medens disse er i bevægelse. b) Den tekniske tjeneste kan kontrollere, om de væsentlige tekniske krav, jf. bilag I til direktiv 78/549/EØF, er opfyldt. c) Bestemmelserne i afsnit 3 i bilag I til nævnte direktiv finder ikke anvendelse.
38	Direktiv 78/932/EØF (Nakkestøtter)	Kravene i direktiv 78/932/EØF finder ikke anvendelse.
39	Direktiv 80/1268/EØF (CO_2-emissioner/brændstofforbrug)	a) Der gennemføres en prøvning i overensstemmelse med afsnit 5 i bilag I til direktiv 80/1268/EØF. b) Kravene i punkt 5.1.1 i nævnte bilag finder ikke anvendelse. c) Hvis der ikke gennemføres nogen prøvning af udstødningsemissioner i overensstemmelse med bestemmelserne omhandlet i nr. 2, beregnes CO_2-emissioner og brændstofforbrug ved hjælp af den formel, der er anført i de forklarende bemærkninger ([b]) og ([c]).
40	Direktiv 80/1269/EØF (Motoreffekt)	a) Ansøgeren skal fremlægge en erklæring fra fabrikanten om største motoreffekt i kW og det tilsvarende omdrejningstal (omdr./min.). b) Alternativt kan der henvises til en fremstilling af motorens effektkurve, der giver samme oplysninger.

▼**M10**

Nr.	Retsakt	Alternative krav
41	Direktiv 2005/55/EF (Emissioner (Euro 4 og 5) tunge erhvervskøretøjer — OBD — røgtæthed	*Udstødningsemissioner* a) Der gennemføres en prøvning i overensstemmelse med punkt 6.2 i bilag I til direktiv 2005/55/EF ved anvendelse af de forringelsesfaktorer, der er fastsat i punkt 3.6 i bilag II til direktiv 2005/78/EF. b) Grænseværdierne er dem, der er fastsat i tabel I eller II i bilag I til direktiv 2005/55/EF. *OBD* a) Køretøjet skal være udstyret med et OBD-system. b) OBD-grænsefladen skal kunne kommunikere med almindelige diagnoseværktøjer, der anvendes til periodiske tekniske syn. *Røgtæthed* a) Køretøjer udstyret med dieseldrevet motor prøves i overensstemmelse med prøvningsmetoderne omhandlet i bilag VI til direktiv 2005/55/EF. b) Den korrigerede værdi af absorptionskoefficienten skal påføres på et let synligt og let tilgængeligt sted.
44	Direktiv 92/21/EØF (Masse og dimensioner)	a) Kravene i afsnit 3 i bilag II til direktiv 92/21/EØF skal opfyldes. b) For så vidt angår anvendelsen af de i litra a) nævnte bestemmelser drejer det sig om følgende masser: — massen i køreklar stand, jf. definitionen i punkt 2.6 i bilag I til direktiv 2007/46/EØF, som målt af den tekniske tjeneste, og — totalmasserne, enten ifølge en erklæring fra køretøjets fabrikant eller anført på fabrikationsskiltet, herunder klistermærkater eller oplysninger fra instruktionsbogen. De pågældende masser anses for at være de teknisk tilladte totalmasser i lastet stand. c) Der må ikke indrømmes undtagelser vedrørende største tilladte dimensioner.
45	Direktiv 92/22/EØF (Sikkerhedsruder)	*Komponenter* a) Ruderne skal være fremstillet af enten hærdet eller lamineret sikkerhedsglas. b) Montering af plastruder tillades kun på steder bag B-stolpen. c) Ruder behøver ikke at blive godkendt i henhold til direktiv 92/22/EØF. *Montering* a) Monteringsbestemmelserne i bilag 21 til FN/ECE-regulativ nr. 43 finder anvendelse. b) Farvet film, der kan nedsætte den regulære lystransmission til under minimumskravet, tillades ikke på forruden og de ruder, der er placeret foran B-stolpen.

▼**M10**

Nr.	Retsakt	Alternative krav
46	Direktiv 92/23/EØF (Dæk)	*Komponenter* Dæk skal være forsynet et EF-typegodkendelsesmærke, symbolet »s« (for støj). *Montering* a) Dækkenes dimensioner, belastningstal og hastighedskategori skal opfylde kravene i bilag IV til direktiv 92/23/EØF. b) Symbolet for dækkets hastighedskategori skal være foreneligt med køretøjets konstruktivt bestemte maksimale hastighed. Dette krav fraviges ikke, selv om der er monteret en hastighedsbegrænsende anordning. c) For så vidt angår anvendelsen af bestemmelserne i litra b) skal køretøjets maksimale hastighed erklæres af fabrikanten. Den tekniske tjeneste kan dog vurdere køretøjets konstruktivt bestemte maksimalhastighed ved at anvende den største motoreffekt, det maksimale antal omdrejninger pr. minut og data om den kinematiske kæde.
50	Direktiv 94/20/EF (Tilkoblingsanordninger)	*Separate tekniske enheder* a) Originale tilkoblingsanordninger bestemt til at trække et påhængskøretøj, hvis totalmasse ikke overstiger 1 500 kg, behøver ikke at være typegodkendt i henhold til direktiv 94/20/EF. En tilkoblingsanordning anses for at være originalt udstyr, når den er beskrevet i instruktionsbogen eller et tilsvarende dokument, som køberen får fra køretøjets fabrikant. Hvis en sådan tilkoblingsanordning godkendes sammen med køretøjet, skal der i godkendelsesattesten indsætte en erklæring om, at ejeren har ansvaret for at sikre kompatibilitet med den tilkoblingsanordning, der er monteret på påhængskøretøjet. b) Andre tilkoblingsanordninger end dem, der er omhandlet i litra a), og eftermonterede tilkoblingsanordninger skal typegodkendes i henhold til direktiv 94/20/EF. *Montering på køretøjet* Den tekniske tjeneste skal kontrollere, at monteringen af tilkoblingsanordningen er i overensstemmelse med bilag VII til direktiv 94/20/EF.
53	Direktiv 96/79/EF (Frontal kollision) ([e])	a) Ansøgeren skal fremlægge en erklæring fra fabrikanten om, at det givne køretøj (*køretøjets identifikationsnummer (VIN) skal angives*) er i overensstemmelse med mindst en af følgende: — direktiv 96/79/EF — FMVSS No 208 (»Occupant crash protection«) — artikel 18 i JSRRV. b) Der kan efter anmodning fra ansøgeren gennemføres en prøvning i overensstemmelse med bilag II til direktiv 96/79/EF af et seriekøretøj. Prøvningen gennemføres af en udpeget europæisk teknisk tjeneste med kompetence på området. Der udarbejdes til detaljeret rapport til ansøgeren.

▼**M10**

Nr.	Retsakt	Alternative krav
54	Direktiv 96/27/EF (Sidepåkørsel)	a) Ansøgeren skal fremlægge en erklæring fra fabrikanten om, at det givne køretøj *(køretøjets identifikationsnummer (VIN) skal angives)* er i overensstemmelse med mindst en af følgende: — direktiv 96/27/EF — FMVSS No 214 (»Side impact protection«) — artikel 18 i JSRRV. b) Der kan efter anmodning fra ansøgeren gennemføres en prøvning i overensstemmelse med afsnit 3 i bilag II til direktiv 96/27/EF af et seriekøretøj. Prøvningen gennemføres af en udpeget europæisk teknisk tjeneste med kompetence på området. Der udarbejdes til detaljeret rapport til ansøgeren.
58	Forordning (EF) nr. 78/2009 (Fodgængerbeskyttelse)	*Bremseassistent* Køretøjerne skal være udstyret med et elektronisk blokeringsfrit bremsesystem på alle hjul. *Fodgængerbeskyttelse* Kravene i nævnte forordning finder ikke anvendelse indtil den 1. januar 2013. *Systemer til frontal beskyttelse* Systemer til frontal beskyttelse monteret på køretøjet skal dog være typegodkendt i henhold til forordning (EF) nr. 78/2009, og monteringen heraf skal opfylde de væsentlige krav i afsnit 6 i bilag I til nævnte forordning.
59	Direktiv 2005/64/EF (Genvindelighed)	Kravene i nævnte direktiv finder ikke anvendelse.
61	Direktiv 2006/40/EF (Luftkonditioneringsanlæg)	Kravene i nævnte direktiv finder.

Del II: Køretøjer i klasse N_1

Nr.	Retsakt	Alternative krav
1	Direktiv 70/157/EØF (Tilladt støjniveau)	*Kørselsprøvning:* a) Der gennemføres en prøvning i overensstemmelse med metode A omhandlet i bilag 3 til FN/ECE-regulativ nr. 51. Grænseværdierne er dem, der er fastsat i punkt 2.1 i bilag I til direktiv 70/157/EØF. Der tillades 1 decibel mere end de fastsatte grænseværdier. b) Prøvebanen skal være i overensstemmelse med bilag 8 til FN/ECE-regulativ nr. 51. En prøvebane med andre specifikationer kan anvendes, forudsat at den tekniske tjeneste har gennemført korrelationsprøvninger. Der anvendes en korrektionsfaktor, hvis det er nødvendigt. c) Det er ikke nødvendigt at konditionere udstødningssystemer, der indeholder fibermateriale, som foreskrevet i bilag 5 til FN/ECE-regulativ nr. 51. *Standprøvning* Der gennemføres en prøvning i overensstemmelse med punkt 3.2 i bilag 3 til FN/ECE-regulativ nr. 51.

▼**M10**

Nr.	Retsakt	Alternative krav
2	Direktiv 70/220/EØF (Emissioner)	*Udstødningsemissioner* a) Der gennemføres en type I-prøvning i overensstemmelse med bilag III til direktiv 70/220/EØF ved anvendelse af de forringelsesfaktorer, der er omhandlet i punkt 5.3.6.2. De grænseværdier, der skal anvendes, er dem, der er fastsat i punkt 5.3.1.4 i direktivets bilag I. b) Det kræves ikke, at køretøjet har kørt mindst 3 000 km, som det ellers kræves i punkt 3.1.1 i direktivets bilag III. c) Det brændstof, der skal anvendes til prøvningen, skal være det referencebrændstof, der er foreskrevet i bilag IX til direktiv 70/220/EØF. d) Dynamometret indstilles i overensstemmelse med de tekniske forskrifter i direktivets bilag III, tillæg 2, punkt 3.2. e) Prøvningen omhandlet i litra a) gennemføres ikke, hvis det kan dokumenteres, at køretøjet overholder en af de californiske retsakter, der er nævnt i den indledende note til afsnit 5 i direktivets bilag I. *Fordampningsemissioner* Køretøjer udstyret med benzindrevet motor skal være udstyret med system til begrænsning af fordampningsemissioner (f.eks. trækulsbeholder). *Emissioner fra krumtaphus* Det kræves, at der forefindes en anordning til recirkulation af krumtaphusgasser. *OBD* a) Køretøjet skal være udstyret med et OBD-system. b) OBD-grænsefladen skal kunne kommunikere med almindelige diagnoseværktøjer, der anvendes til periodiske tekniske syn.
2a	Forordning (EF) nr. 715/2007 Emissioner (Euro 5 og 6) lette erhvervskøretøjer/adgang til informationer	*Udstødningsemissioner* a) Der gennemføres en type I-prøvning i overensstemmelse med bilag III til forordning (EF) nr. 692/2008 ved anvendelse af de forringelsesfaktorer, der er fastsat i punkt 1.4 i bilag VII til forordning (EF) nr. 692/2008. De grænseværdier, der skal anvendes, er dem, der er fastsat i skema 1 og 2 i bilag I til forordning (EF) nr. 715/2007. b) Det kræves ikke, at køretøjet har kørt mindst 3 000 km, som det ellers kræves i punkt 3.1.1 i bilag 4 til FN/ECE-regulativ nr. 83. c) Det brændstof, der skal anvendes til prøvningen, skal være det referencebrændstof, der er foreskrevet i bilag IX til forordning (EF) nr. 692/2008. d) Dynamometret indstilles i overensstemmelse med de tekniske forskrifter i punkt 3.2 i bilag 4 til FN/ECE-regulativ nr. 83. e) Prøvningen omhandlet i litra a) gennemføres ikke, hvis det kan dokumenteres, at køretøjet overholder en af de californiske retsakter, der er nævnt i afsnit 2 i bilag I i forordning (EF) nr. 692/2008. *Fordampningsemissioner* Køretøjer udstyret med benzindrevet motor skal være udstyret med system til begrænsning af fordampningsemissioner (f.eks. trækulsbeholder).

▼**M10**

Nr.	Retsakt	Alternative krav
		Emissioner fra krumtaphus Det kræves, at der forefindes en anordning til recirkulation af krumtaphusgasser. *OBD* Køretøjet skal være udstyret med et OBD-system. OBD-grænsefladen skal kunne kommunikere med almindelige diagnoseværktøjer, der anvendes til periodiske tekniske syn. *Røgtæthed* a) Køretøjer udstyret med dieseldrevet motor prøves i overensstemmelse med prøvningsmetoderne omhandlet i tillæg 2 til bilag IV til forordning (EF) nr. 692/2008. b) Den korrigerede værdi af absorptionskoefficienten skal påføres på et let synligt og let tilgængeligt sted. *CO_2-emissioner og brændstofforbrug* a) Der gennemføres en prøvning i overensstemmelse med bilag XII til forordning (EF) nr. 692/2008. b) Det kræves ikke, at køretøjet har kørt mindst 3 000 km, som det ellers kræves i punkt 3.1.1 i bilag 4 til FN/ECE-regulativ nr. 83. c) Hvis det køretøjet overholder de californiske retsakter, der er nævnt i afsnit 2 i bilag I til forordning (EF) nr. 692/2008, og der derfor ikke kræves en prøvning af udstødningsemissioner, beregner medlemsstaterne CO_2-emissioner og brændstofforbrug ved hjælp af de formler, der er fastsat i de forklarende bemærkninger ([b]) og ([c]). *Adgang til informationer* Bestemmelserne om adgang til informationer finder ikke anvendelse.
3	Direktiv 70/221/EØF (Brændstofbeholdere/afskærmning bagtil)	*Brændstofbeholdere* a) Brændstofbeholdere skal være i overensstemmelse med afsnit 5 i bilag I til direktiv 70/221/EØF, dog ikke punkt 5.1, 5.2 og 5.12. De skal navnlig være i overensstemmelse med punkt 5.9 og 5.9.1, men der gennemføres ikke en udsivningsprøvning. b) LPG- og CNG-tanke skal være typegodkendt i henhold til henholdsvis FN/ECE-regulativ nr. 67, 01-ændringsserien, og regulativ nr. 110 ([a]). *Særlige bestemmelser for brændstofbeholdere af plast* Ansøgeren skal fremlægge en erklæring fra fabrikanten om, at det givne køretøjs brændstofbeholder *(køretøjets identifikationsnummer (VIN) skal angives)* er i overensstemmelse med mindst en af følgende: — punkt 6.3 i bilag I til direktiv 70/221/EØF — FMVSS No 301 (»Fuel system integrity«) — bilag 5 til FN/ECE-regulativ nr. 34.

▼**M10**

Nr.	Retsakt	Alternative krav
		Afskærmning bagtil a) Køretøjet skal bagtil være konstrueret i overensstemmelse med afsnit 5 i bilag II til direktiv 70/221/EØF. b) I dette øjemed er det tilstrækkeligt, at kravene i punkt 5.2, andet afsnit, er opfyldt. c) Hvis en afskærmning bagtil i medfør af ovenstående skal eftermonteres, skal den være i overensstemmelse med punkt 5.3 og 5.4 i bilag II til nævnte direktiv.
4	Direktiv 70/222/EØF (Anbringelse af nummerplade bagtil)	Nummerpladens monteringsflade, hældning, synlighedsvinkel og placering skal være i overensstemmelse med direktiv 70/222/EØF.
5	Direktiv 70/311/EØF (Styreapparat)	*Mekaniske systemer* a) Styretøjet skal være konstrueret, så det er selvoprettende. For at kontrollere, om denne bestemmelse er overholdt, gennemføres der en prøvning i overensstemmelse med afsnit 5, punkt 5.1.2 og 5.2.1, i bilag I til direktiv 70/311/EØF. b) Hvis servostyringen svigter, må det ikke medføre, at køretøjet kommer helt ud af kontrol. *Komplekse elektroniske køretøjskontrolsystemer (»drive-by-wire«-anordninger)* Komplekse elektroniske køretøjskontrolsystemer tillades kun, hvis der er i overensstemmelse med bilag 6 til FN/ECE-regulativ nr. 79.
6	Direktiv 70/387/EØF (Dørlåse og -hængsler)	a) Dørlåse og -hængsler skal være i overensstemmelse med punkt 3.2.1, 3.3.2 og 3.4.1 i bilag I til direktiv 70/387/EØF. b) Kravene i punkt 3.4.1 finder ikke anvendelse, hvis det dokumenteres, at punkt 6.1.5.4 i FN/ECE-regulativ nr. 11, rev. 1, ændring 2, er overholdt.
7	Direktiv 70/388/EØF (Lydsignalapparat)	*Komponenter* Det er ikke nødvendigt, at lydsignalanordningerne typegodkendes i henhold til direktiv 70/388/EØF. De skal dog afgive en konstant lyd, jf. punkt 1.1, i bilag I til direktiv 70/388/EØF. *Montering på køretøjet* a) Der gennemføres en prøvning i overensstemmelse med afsnit 2 i bilag I til direktiv 70/388/EØF. b) Den maksimale lydtryksværdi skal være i overensstemmelse med afsnit 2, punkt 2.1.4 i nævnte bilag.
8	Direktiv 2003/97/EF (Anordninger til indirekte udsyn)	*Komponenter* a) Køretøjet skal være udstyret med førerspejle, jf. afsnit 2 i bilag III til direktiv 2003/97/EF b) Det er ikke nødvendigt, at de typegodkendes i henhold til nævnte direktiv.

▼**M10**

Nr.	Retsakt	Alternative krav
		c) Spejlenes krumningsradier må ikke forårsage betydelige billedforvrængninger. Den tekniske tjeneste kan vælge at kontrollere krumningsradier i overensstemmelse med metoden beskrevet i tillæg 1 til bilag II til direktiv 2003/97/EF. Krumningsradierne må ikke være mindre end dem, der kræves i punkt 3.4 i bilag II til nævnte direktiv. *Montering på køretøjet* Der skal foretages målinger for at sikre, at synsfelterne er i overensstemmelse med enten afsnit 5 i bilag III til direktiv 2003/97/EF eller afsnit 5 i bilag III til direktiv 71/127/EØF.
9	Direktiv 71/320/EØF (Bremser)	*Generelle bestemmelser* a) Bremsesystemet skal være konstrueret i overensstemmelse med afsnit 2 i bilag I til direktiv 71/320/EØF. b) Køretøjerne skal være udstyret med et elektronisk blokeringsfrit bremsesystem på alle hjul. c) Bremsesystemets virkning skal være i overensstemmelse med afsnit 2 i bilag II til nævnte direktiv. d) I disse øjemed skal der gennemføres prøvninger på vej på en bane, hvis belægning har høj friktion. Prøvningen af parkeringsbremsen gennemføres på en 18 % hældning (opad- og nedadskrånende). Der gennemføres kun de prøvninger, der nævnes nedenfor. I alle tilfælde skal køretøjet være fuldt belæsset. e) Prøvningen på vej, jf. litra c), gennemføres ikke, hvis ansøgeren kan fremlægge en erklæring fra fabrikanten om, at køretøjet er i overensstemmelse med enten FN/ECE-regulativ nr. 13-H, inkl. supplement 5, eller FMVSS No 135. *Driftsbremse* a) Der gennemføres en »type 0«-prøvning i overensstemmelse med punkt 1.2.2 og 1.2.3 i bilag II til direktiv 71/320/EØF. b) Der gennemføres desuden en »type I«-prøvning i overensstemmelse med punkt 1.3 i bilag II til nævnte direktiv. *Parkeringsbremse* Der gennemføres prøvning i overensstemmelse med punkt 2.1.3 i bilag II til nævnte direktiv.
10	Direktiv 72/245/EØF (Radiointerferens (elektromagnetisk kompatibilitet))	*Komponenter* a) Det er ikke nødvendigt, at elektriske/elektroniske enheder typegodkendes i henhold til direktiv 72/245/EØF. b) Eftermonterede elektriske/elektroniske anordninger skal dog være i overensstemmelse med nævnte direktiv.

▼**M10**

Nr.	Retsakt	Alternative krav
		Elektromagnetisk stråling Ansøgeren skal fremlægge en erklæring fra fabrikanten om, at køretøjet er i overensstemmelse med direktiv 72/245/EØF eller følgende alternative standarder: — Elektromagnetisk bredbåndsstråling: CISPR 12 eller SAE J551-2 — Elektromagnetisk smalbåndsstråling: CISPR 12 (uden for køretøjet) eller 25 (inden for) eller SAE J551-4 og SAE J1113-41. *Immunitetsprøvninger* Der foretages ikke immunitetsprøvning.
11	Direktiv 72/306/EØF (Røgudvikling fra biler med dieselmotor)	a) Der gennemføres en prøvning i overensstemmelse med metoderne beskrevet i bilag III og IV til direktiv 72/306/EØF. Grænseværdierne er dem, der er anført i bilag V til nævnte direktiv. b) Den korrigerede værdi af absorptionskoefficienten, jf. afsnit 4 i bilag I til direktiv 72/306/EØF, skal påføres på et let synligt og let tilgængeligt sted.
13	Direktiv 74/61/EØF (Tyverisikring og startspærre)	a) Af hensyn til tyverisikring skal køretøjet være udstyret med en låseanordning som defineret i punkt 2.2 i bilag IV til direktiv 74/61/EØF. b) Hvis der er monteret en startspærreanordning, skal den opfylde de tekniske krav i afsnit 3 i bilag V til nævnte direktiv og de væsentlige krav i afsnit 4, navnlig punkt 4.1.1.
14	Direktiv 74/297/EØF ([f]) (Kollisionssikret styreapparat)	a) Ansøgeren skal fremlægge en erklæring fra fabrikanten om, at det givne køretøj (*køretøjets identifikationsnummer (VIN) skal angives*) er i overensstemmelse med mindst en af følgende: — direktiv 74/297/EØF — FMVSS No 203 (»Impact protection for the driver from the steering control system«), herunder FMVSS No 204 (»Steering control rearward displacement«) — artikel 11 i JSRRV. b) Der kan efter anmodning fra ansøgeren gennemføres en prøvning i overensstemmelse med bilag II til direktiv 74/297/EØF af et seriekøretøj. Prøvningen gennemføres af en udpeget europæisk teknisk tjeneste med kompetence på området. Der udarbejdes til detaljeret rapport til ansøgeren.
15	Direktiv 74/408/EØF (Sædeforankringer — nakkestøtter)	*Systemer for sæder, sædeforankringer og indstillingssystemer* Sæder og deres indstillingssystemer skal være i overensstemmelse med bilag IV til direktiv 74/408/EØF. *Nakkestøtter* a) Nakkestøtter skal være i overensstemmelse med de væsentlige krav i afsnit 3 i bilag II til direktiv 74/408/EØF og afsnit 5 i tillæg I til nævnte bilag.

▼**M10**

Nr.	Retsakt	Alternative krav
		b) Kun de prøvninger, der er beskrevet i punkt 3.10 og afsnit 5, 6 og 7 i bilag II til nævnte direktiv, gennemføres.
17	Direktiv 75/443/EØF (Hastighedsmåler (speedometer) — bakgear)	*Hastighedsmåler* a) Skiven skal være i overensstemmelse med punkt 4.1-4.2.3 i bilag II til direktiv 75/443/EØF. b) Hvis den tekniske tjeneste har rimelige grunde til at mene, at speedometeret ikke er kalibreret med tilstrækkelig nøjagtighed, kan den kræve, at prøvningerne beskrevet i punkt 4.3 gennemføres. *Bakgear* Gear mekanismen skal omfatte et bakgear.
18	Direktiv 76/114/EØF (Foreskrevne skilte)	*Køretøjets identifikationsnummer* a) Køretøjet skal være udstyret med et køretøjsidentifikationsnummer, der indeholder mindst 8 og højst 17 tegn. Køretøjsidentifikationsnumre, der indeholder 17 tegn, skal opfylde kravene i standarderne ISO 3779:1983 and 3780:1983. b) Køretøjets identifikationsnummer skal placeres et let synligt og let tilgængeligt sted således, at det ikke kan udslettes eller forandres. c) Hvis der ikke er et køretøjsidentifikationsnummer præget på chassiset eller karrosseriet, kan en medlemsstat kræve, at det eftermonteres i medfør af medlemsstatens nationale lovgivning. I så fald skal den pågældende medlemsstats kompetente myndighed føre tilsyn med handlingen. *Foreskrevet skilt* Køretøjet skal være udstyret med en identifikationsplade anbragt af køretøjets fabrikant. Der kræves ikke andre skilte, når først godkendelsen er udstedt.
19	Direktiv 76/115/EØF (Sikkerhedsselers forankringer)	Ansøgeren skal fremlægge en erklæring fra fabrikanten om, at det givne køretøj (*køretøjets identifikationsnummer (VIN) skal angives*) er i overensstemmelse med mindst en af følgende: — direktiv 76/115/EØF — FMVSS No 210 (»Seat belt assembly anchorages«) — artikel 22-3 i JSRRV.
20	Direktiv 76/756/EØF (Montering af lygter og lyssignaler)	a) De monterede lygter skal opfylde de væsentlige krav i FN/ECE-regulativ nr. 48, ændringsserie 03, bortset fra kravene i bilag 5 og 6 til regulativ nr. 48. b) Der tillades ingen undtagelser med hensyn til antal, væsentlige udformningsmæssige egenskaber, elektriske forbindelser eller farven af det udsendte eller reflekterede lys fra lygter og lyssignaler omhandlet i punkt 21-26 og 28-30.

▼**M10**

Nr.	Retsakt	Alternative krav
		c) Lygter og lyssignaler, som i medfør af ovenstående skal eftermonteres, skal være påført et EF-typegodkendelsesmærke. d) Lygter udstyret med gasudladningslyskilde tillades kun sammen med monteret forlygtevasker og, hvis det er relevant, et automatisk system til indstilling af forlygteniveauet. e) Nærlyslygter skal være tilpasset den færdselsretning, der gælder i det land, hvor køretøjet godkendes.
21	Direktiv 76/757/EØF (Refleksanordninger)	Om nødvendigt anbringes to ekstra reflekser med et EF-godkendelsesmærke bagpå, idet placeringen skal være i overensstemmelse med FN/ECE-regulativ nr. 48.
22	Direktiv 76/758/EØF (Markeringslygter, positionslygter, baglygter, stoplygter, sidemarkeringslygter, kørelyslygter)	Bestemmelserne i nævnte direktiv finder ikke anvendelse. Den tekniske tjeneste skal dog kontrollere, om lygterne fungerer korrekt.
23	Direktiv 76/759/EØF (Blinklys)	Bestemmelserne i nævnte direktiv finder ikke anvendelse. Den tekniske tjeneste skal dog kontrollere, om lygterne fungerer korrekt.
24	Direktiv 76/760/EØF (Bagnummerpladelygter)	Bestemmelserne i nævnte direktiv finder ikke anvendelse. Den tekniske tjeneste skal dog kontrollere, om lygterne fungerer korrekt.
25	Direktiv 76/761/EØF (Forlygter (herunder pærer))	a) Den belysningsstyrke, som frembringes af nærlys fra de forlygter, køretøjet er udstyret med, kontrolleres i henhold til afsnit 6 i FN/ECE-regulativ nr. 112 vedrørende forlygter, som afgiver asymmetrisk nærlys. I det øjemed kan de tolerancer, der fremgår af bilag 5 til nævnte regulativ, anvendes. b) Det samme finder tilsvarende anvendelse på nærlys fra forlygter, der er omfattet af FN/ECE-regulativ nr. 98 eller 123.
26	Direktiv 76/762/EØF (Tågeforlygter)	Kravene i nævnte direktiv finder ikke anvendelse. Den tekniske tjeneste skal dog kontrollere, om lygterne fungerer korrekt, hvis sådanne er monteret.
27	Direktiv 77/389/EØF (Slæbeanordninger)	Kravene i nævnte direktiv finder ikke anvendelse.
28	Direktiv 77/538/EØF (Tågebaglygter)	Kravene i nævnte direktiv finder ikke anvendelse. Den tekniske tjeneste skal dog kontrollere, om lygterne fungerer korrekt.
29	Direktiv 77/539/EØF (Baklygter)	Kravene i nævnte direktiv finder ikke anvendelse. Den tekniske tjeneste skal dog kontrollere, om lygterne fungerer korrekt, hvis sådanne er monteret.
30	Direktiv 77/540/EØF (Parkeringslyslygter)	Kravene i nævnte direktiv finder ikke anvendelse. Den tekniske tjeneste skal dog kontrollere, om lygterne fungerer korrekt, hvis sådanne er monteret.

▼**M10**

Nr.	Retsakt	Alternative krav
31	Direktiv 77/541/EØF (Sikkerhedsseler og fastholdelsesanordninger)	*Komponenter* a) Det er ikke nødvendigt, at sikkerhedsseler typegodkendes i henhold til direktiv 77/541/EØF. b) Dog skal hver enkelt sikkerhedssele være påført et identifikationsmærke. c) Mærkets angivelser skal stemme overens med beslutningen vedrørende sikkerhedsselers forankringer (jf. punkt 19). *Monteringskrav* a) Køretøjet skal være udstyret med sikkerhedsseler i overensstemmelse med bilag XV til direktiv 77/541/EØF. b) Hvis et antal sikkerhedsseler i medfør af litra a) skal eftermonteres, skal de være af en type, der er godkendt i henhold til direktiv 77/541/EØF eller FN/ECE-regulativ nr. 16.
33	Direktiv 78/316/EØF (Identificering af betjeningsorganer, kontrollamper og indikatorer)	a) De symboler og farven på de relevante kontrollamper, der er obligatoriske i medfør af bilag II til direktiv 78/316/EØF, skal være i overensstemmelse med nævnte direktiv. b) Hvis det ikke er tilfældet, skal den tekniske tjeneste kontrollere, at de symboler, kontrollamper og indikatorer, køretøjet er udstyret med, giver føreren forståelige informationer om, hvordan de pågældende betjeningsorganer fungerer.
34	Direktiv 78/317/EØF Afdugning/afrimning	Køretøjet skal være udstyret med passende forrudeafrimnings- og afdugningsanordninger.
35	Direktiv 78/318/EØF Forrudevisker/-vasker	Køretøjet skal være udstyret med passende forrudevisker/-vaskeranordninger.
36	Direktiv 2001/56/EF (Opvarmningsanlæg)	a) Passagerrummet skal være udstyret med et opvarmningsanlæg. b) Anlæg til opvarmning ved forbrænding og deres montering skal være i overensstemmelse med bilag VII til direktiv 2001/56/EF. LPG-fyrede anlæg til opvarmning ved forbrænding og LPG-opvarmningsanlæg skal desuden opfylde kravene i bilag VIII til nævnte direktiv c) Eftermonterede supplerende opvarmningsanlæg skal opfylde kravene i nævnte direktiv.
39	Direktiv 80/1268/EØF (CO_2-emissioner/brændstofforbrug)	a) Der gennemføres en prøvning i overensstemmelse med afsnit 5 i bilag I til direktiv 80/1268/EØF. b) Kravene i punkt 5.1.1 i nævnte bilag finder ikke anvendelse. c) Hvis der ikke gennemføres nogen prøvning af udstødningsemissioner i overensstemmelse med bestemmelserne omhandlet i nr. 2, beregnes CO_2-emissioner og brændstofforbrug ved hjælp af den formel, der er anført i de forklarende bemærkninger ([b]) og ([c]).

▼**M10**

Nr.	Retsakt	Alternative krav
40	Direktiv 80/1269/EØF (Motoreffekt)	a) Ansøgeren skal fremlægge en erklæring fra fabrikanten om største motoreffekt i kW og det tilsvarende omdrejningstal (omdr./min.). b) Alternativt kan der henvises til en fremstilling af motorens effektkurve, der giver samme oplysninger.
41	Direktiv 2005/55/EF (Emissioner (Euro 4 og 5) tunge erhvervskøretøjer — OBD — røgtæthed	*Udstødningsemissioner* a) Der gennemføres en prøvning i overensstemmelse med punkt 6.2 i bilag I til direktiv 2005/55/EF ved anvendelse af de forringelsesfaktorer, der er fastsat i punkt 3.6 i bilag II til direktiv 2005/78/EF. b) Grænseværdierne er dem, der er fastsat i tabel I eller II i bilag I til direktiv 2005/55/EF. *OBD* a) Køretøjet skal være udstyret med et OBD-system. b) OBD-grænsefladen skal kunne kommunikere med almindelige diagnoseværktøjer, der anvendes til periodiske tekniske syn. *Røgtæthed* a) Køretøjer udstyret med dieseldrevet motor prøves i overensstemmelse med prøvningsmetoderne omhandlet i bilag VI til direktiv 2005/55/EF. b) Den korrigerede værdi af absorptionskoefficienten skal påføres på et let synligt og let tilgængeligt sted.
45	Direktiv 92/22/EØF (Sikkerhedsruder)	*Komponenter* a) Ruderne skal være fremstillet af enten hærdet eller lamineret sikkerhedsglas. b) Montering af plastruder tillades kun på steder bag B-stolpen. c) Ruder behøver ikke at blive godkendt i henhold til direktiv 92/22/EØF. *Montering* a) Monteringsbestemmelserne i bilag 21 til FN/ECE-regulativ nr. 43 finder anvendelse. b) Farvet film, der kan nedsætte den regulære lystransmission til under minimumskravet, tillades ikke på forruden og de ruder, der er placeret foran B-stolpen.
46	Direktiv 92/23/EØF (Dæk)	*Komponenter* Dæk skal være forsynet et EF-typegodkendelsesmærke, symbolet »s« (for støj). *Montering* a) Dækkenes dimensioner, belastningstal og hastighedskategori skal opfylde kravene i bilag IV til direktiv 92/23/EØF. b) Symbolet for dækkets hastighedskategori skal være foreneligt med køretøjets konstruktivt bestemte maksimale hastighed.

▼**M10**

Nr.	Retsakt	Alternative krav
		c) Dette krav fraviges ikke, selv om der er monteret en hastighedsbegrænsende anordning. d) For så vidt angår anvendelsen af bestemmelserne i litra b) skal køretøjets maksimale hastighed erklæres af fabrikanten. Den tekniske tjeneste kan dog vurdere køretøjets konstruktivt bestemte maksimalhastighed ved at anvende den største motoreffekt, det maksimale antal omdrejninger pr. minut og data om den kinematiske kæde.
48	Direktiv 97/27/EF (Masse og dimensioner)	a) De væsentlig krav i bilag I til direktiv 97/27/EF skal være opfyldt. Kravene i punkt 7.8.3, 7.9 og 7.10 i nævnte bilag finder dog ikke anvendelse. b) For så vidt angår anvendelsen af de i litra a) nævnte bestemmelser drejer det sig om følgende masser: — massen i køreklar stand, jf. definitionen i punkt 2.6 i bilag I til direktiv 2007/46/EØF, som målt af den tekniske tjeneste, og — totalmasserne, enten ifølge en erklæring fra køretøjets fabrikant eller anført på fabrikationsskiltet, herunder klistermærkater eller oplysninger fra instruktionsbogen. De pågældende masser anses for at være de teknisk tilladte totalmasser i lastet stand. c) Ansøgeren må ikke foretage tekniske ændringer, som f.eks. at udskifte dæk med dæk med et lavere belastningstal, for at reducere køretøjets teknisk tilladte totalmasse i lastet stand til 3,5 tons eller derunder, med henblik på at køretøjet kan få udstedt individuel godkendelse. d) Der må ikke indrømmes undtagelser vedrørende største tilladte dimensioner.
49	Direktiv 92/114/EØF (Udragende dele på førerhuse)	a) I henhold til afsnit 6 i bilag I ti direktiv 92/114/EØF skal de generelle krav i afsnit 5 i bilag I til direktiv 74/483/EØF overholdes. b) Den tekniske tjeneste kan vælge, om kravene i punkt 6.1, 6.5, 6.6, 6.7, 6.8 og 6.11 i bilag I til direktiv 74/483/EØF skal være opfyldt.
50	Direktiv 94/20/EF (Tilkoblingsanordninger)	*Separate tekniske enheder* a) Originale tilkoblingsanordninger bestemt til at trække et påhængskøretøj, hvis totalmasse ikke overstiger 1 500 kg, behøver ikke at være typegodkendt i henhold til direktiv 94/20/EF. b) En tilkoblingsanordning anses for at være originalt udstyr, når den er beskrevet i instruktionsbogen eller et tilsvarende dokument, som køberen får fra køretøjets fabrikant. c) Hvis en sådan tilkoblingsanordning godkendes sammen med køretøjet, skal der i godkendelsesattesten indsætte en erklæring om, at ejeren har ansvaret for at sikre kompatibilitet med den tilkoblingsanordning, der er monteret på påhængskøretøjet.

▼**M10**

Nr.	Retsakt	Alternative krav
		d) Andre tilkoblingsanordninger end dem, der er omhandlet i litra a), og eftermonterede tilkoblingsanordninger skal typegodkendes i henhold til direktiv 94/20/EØF. *Montering på køretøjet* Den tekniske tjeneste skal kontrollere, at monteringen af tilkoblingsanordningen er i overensstemmelse med bilag VII til direktiv 94/20/EØF.
54	Direktiv 96/27/EF (Sidepåkørsel)	a) Ansøgeren skal fremlægge en erklæring fra fabrikanten om, at det givne køretøj *(køretøjets identifikationsnummer (VIN) skal angives)* er i overensstemmelse med mindst en af følgende: — direktiv 96/27/EF — FMVSS No 214 (»Side impact protection«) — artikel 18 i JSRRV. b) Der kan efter anmodning fra ansøgeren gennemføres en prøvning i overensstemmelse med afsnit 3 i bilag II til direktiv 96/27/EF af et seriekøretøj. c) Prøvningen gennemføres af en udpeget europæisk teknisk tjeneste med kompetence på området. Der udarbejdes til detaljeret rapport til ansøgeren.
56	Direktiv 98/91/EF Køretøjer til transport af farligt gods	Køretøjer til transport af farligt gods skal være i overensstemmelse med direktiv 94/55/EF.
58	Forordning (EF) nr. 78/2009 (Fodgængerbeskyttelse)	*Bremseassistent* Køretøjerne skal være udstyret med et elektronisk blokeringsfrit bremsesystem på alle hjul. *Fodgængerbeskyttelse* Kravene i nævnte forordning finder først anvendelse fra den 24. februar 2018 for køretøjer med en totalmasse på højst 2 500 kg og først fra den 24. august 2019 for køretøjer med en totalmasse på over 2 500 kg. *Systemer til frontal beskyttelse* Systemer til frontal beskyttelse monteret på køretøjet skal dog være typegodkendt i henhold til forordning (EF) nr. 78/2009, og monteringen heraf skal opfylde de væsentlige krav i afsnit 6 i bilag I til nævnte forordning.
59	Direktiv 2005/64/EF (Genvindelighed)	Kravene i nævnte direktiv finder ikke anvendelse.
61	Direktiv 2006/40/EF (Luftkonditioneringsanlæg)	Kravene i nævnte direktiv finder anvendelse.

Forklarende bemærkninger til tillæg 2:

1. Forkortelser anvendt dette tillæg:
   »OEM«: Original Equipment provided by the Manufacturer
   »FMVSS«: Federal Motor Vehicle Safety Standard of the U.S Department of Transportation
   »JSRRV«: Japan Safety Regulations for Road Vehicles
   »SAE«: Society of Automotive Engineers
   »CISPR«: Comité international spécial des perturbations radioélectriques.
2. Bemærkninger:
   a) Den komplette LPG- eller CNG-installering skal kontrollere i henhold til FN/ECE-regulativ nr. 67 eller 110 eller 115, alt efter hvad der er relevant.
   b) Følgende formel anvendes til vurdering af CO_2-emissioner:

▼**M10**

Benzinmotor og manuel gearkasse:

$CO_2 = 0{,}047\ m + 0{,}561\ p + 56{,}621$

Benzinmotor og automatisk gearkasse:

$CO_2 = 0{,}102\ m + 0{,}328\ p + 9{,}481$

Benzinmotor og hybridelektrisk system:

$CO_2 = 0{,}116\ m - 57{,}147$

Dieselmotor og manuel gearkasse:

$CO_2 = 0{,}108\ m - 11{,}371$

Dieselmotor og automatisk gearkasse:

$CO_2 = 0{,}116\ m - 6{,}432$

hvor: CO_2 er den samlede masse af CO_2-emissioner i g/km, »m« er køretøjets masse i køreklar stand i kg og »p« er største motoreffekt i kW.

Den samlede masse af CO_2 beregnes med 1 decimal og afrundes derefter til nærmeste hele tal således:

a) Hvis tallet efter decimalkommaet er mindre end 5, afrundes der nedad.

b) Hvis tallet efter decimalkommaet er lig med eller større end 5, afrundes der opad.

c) Følgende formler anvendes til vurdering af brændstofforbrug:

$CFC = CO_2 \times k^{-1}$

hvor: CFC er det samlede brændstofforbrug i l/100 km, CO_2 er den samlede masse af CO_2-emissioner i g/km efter afrunding i overensstemmelse med bemærkning (2), litra b), »k« er en koefficient, der svarer til:

23,81, når det drejer sig om en benzinmotor

26,49, når det drejer sig om en dieselmotor.

Det samlede brændstofforbrug beregnes med 2 decimaler. Derefter afrundes der således:

a) Hvis tallet efter den første decimal er mindre end, afrundes der nedad.

b) Hvis tallet efter den første decimal er lig med eller større end 5, afrundes der opad.

d) Direktiv 74/297/EØF finder anvendelse på køretøjer, der ikke falder ind under direktiv 96/79/EF's anvendelsesområde.

e) Køretøjer i overensstemmelse med direktiv 96/79/EF behøver ikke at være i overensstemmelse med direktiv 74/297/EØF.

f) Direktiv 74/297/EØF finder anvendelse på køretøjer i klasse N_1 med en teknisk tilladt totalmasse i lastet stand på højst 1,5 tons.

▼M1

DEL II

Liste over FN/ECE-regulativer, der anerkendes som alternativ til de direktiver eller forordninger, der er nævnt i del I

Hvor der henvises til et særdirektiv eller en særskilt forordning, skal en godkendelse i henhold til følgende FN/ECE-regulativer, som Fællesskabet har tiltrådt som aftalepart med De Forenede Nationers Økonomiske Kommission for Europa (Overenskomst af 1958 som revideret) i medfør af Rådets afgørelse 97/836/EF ([1]) eller efterfølgende rådsafgørelser i henhold til artikel 3, stk. 3, i nævnte afgørelse, anses for et alternativ til en EF-typegodkendelse meddelt i henhold til det relevante særdirektiv eller den relevante særskilte forordning, der er anført i tabellen i del I.

Enhver yderligere ændring af de i nedenstående liste anførte FN/ECE-regulativer ([2]) anses ligeledes for ækvivalent, med forbehold af Fællesskabets afgørelse, jf. artikel 4, stk. 2, i afgørelse 97/836/EF.

	Emne	FN/ECE-basis-regulativ nr.	Ændringsserie
1. (*)	Tilladt støjniveau	51	02
	Lyddæmpningssystemer som reservedele	59	00
2.	Emissioner	83	05
	Katalysatorer (reservedele) til biler	103	00
3.	Brændstoftank	34	02
	LPG-tanke	67	01
	CNG-tanke	110	00
	Beskyttelse bagtil	58	01
5.	Styreapparat	79	01
6.	Dørlåse og -hængsler	11	02
7.	Lydsignalapparat	28	00
8.	Anordninger til indirekte udsyn	46	02
9.	Bremser	13	10
	Bremser	13H	00
	Bremsebelægninger	90	01
10.	Radiointerferens (elektromagnetisk kompatibilitet)	10	02
11.	Røgudvikling fra biler med dieselmotor	24	03
12.	Indvendigt udstyr	21	01

([1]) EFT L 346 af 17.12.1997, s. 78.
([2]) Med hensyn til yderligere ændringer henvises til seneste revision af UNECE TRANS/WP.29/343.

▼**M1**

	Emne	FN/ECE-basis-regulativ nr.	Ændringsserie
13.	Tyverisikring	18	03
	Tyverisikring og startspærre	116	00
	Tyverialarmer	97	01
		116	00
14.	Kollisionssikret styreapparat	12	03
15.	Sæder og sædeforankringer	17	07
	Sæder og sædeforankringer (busser)	80	01
16.	Udragende dele	26	03
17.	Speedometer	39	00
19.	Sikkerhedsselers forankringer	14	06
20.	Montering af lygter og lyssignaler	48	03
21.	Refleksanordninger	3	02
22.	Markeringslygter/positionslygter/baglygter/stoplygter	7	02
	Kørelyslygter	87	00
	Sidemarkeringslygter	91	00
23.	Blinklys	6	01
24.	Bagnummerpladelygte	4	00
25.	Forlygter (R_2 and HS_1)	1	02
25.	Forlygter (sealed beam)	5	02
	Forlygter (H_1, H_2, H_3, HB_3, HB_4, H_7 og/eller H_8, H_9, HIR1, HIR2 og/eller H_{11})	8	05
	Forlygter (H_4)	20	03
	Forlygter (sealed beam halogen)	31	02
	Glødelamper til anvendelse i godkendte lygteenheder	37	03
	Forlygter udstyret med gasudladningslyskilde	98	00
	Gasudladningslyskilder til anvendelse i godkendte gasudladningsforlygter	99	00
	Forlygter (asymmetrisk nærlys)	112	00
	Adaptive forlygtesystemer	123	00

▼**M1**

	Emne	FN/ECE-basis-regulativ nr.	Ændringsserie
26.	Tågeforlygter	19	02
28.	Tågebaglygter	38	00
29.	Baklygter	23	00
30.	Parkeringslyslygter	77	00
31.	Sikkerhedsseler og fastholdelsesanordninger	16	04
	Barnefastholdelsesanordninger	44	04
32.	Synsfelt fremad	125	00
33.	Betjeningsorganer, kontrollamper og indikatorer	121	00
36.	Varmeanlæg	122	00
38.	Nakkestøtter (kombineret med sæder)	17	07
	Nakkestøtter	25	04
39.	CO_2-emission/brændstofforbrug	101	00
40.	Motoreffekt	85	00
41.	Emissioner (Euro IV og V) tunge erhvervskøretøjer	49	04
42.	Beskyttelse mod sidepåkørsel	73	00
45.	Sikkerhedsglas	43	00
46.	Dæk til motorkøretøjer og påhængskøretøjer dertil	30	02
	Dæk til erhvervskøretøjer og påhængskøretøjer dertil	54	00
	Reservehjul/dæk til midlertidig brug	64	01
	Rullestøj	117	01
47.	Hastighedsbegrænsere	89	00
50.	Tilkoblingsanordninger	55	01
	Kortkoblingssystemer	102	00
51.	Antændelighed	118	00
52.	Busser	107	02
	Overbygningens styrke (busser)	66	00
53.	Frontalkollision	94	01

▼**M1**

	Emne	FN/ECE-basis-regulativ nr.	Ændringsserie
54.	Sidekollision	95	02
56.	Køretøjer til transport af farligt gods	105	04
57.	Beskyttelse fortil mod underkøring	93	00

Hvis særdirektivet eller den særskilte forordning indeholder monteringsforskrifter, gælder disse også for komponenter og separate tekniske enheder, der er godkendt efter FN/ECE-regulativerne.

(*) Nummereringen af angivelserne i denne tabel svarer til den nummerering, der er anvendt i tabellen i del I.

▼M9

BILAG V

PROCEDURER, SOM SKAL ANVENDES VED EF-TYPEGODKENDELSE

0. **Mål og anvendelsesområde**

0.1. I dette bilag fastlægges procedurerne for korrekt anvendelse af typegodkendelsen af køretøjer i overensstemmelse med bestemmelserne i artikel 9.

0.2. Det indeholder også:

a) en fortegnelse over internationale standarder med relevans for udpegelsen af tekniske tjenester i overensstemmelse med artikel 41

b) beskrivelse af den procedure, der skal anvendes ved vurdering af tekniske tjenesters færdigheder i overensstemmelse med artikel 42

c) generelle krav til de tekniske tjenesters udarbejdelse af prøvningsrapporter.

1. **Typegodkendelsesprocessen**

Når den godkendende myndighed modtager en ansøgning om typegodkendelse af et køretøj, skal den:

a) kontrollere, at alle de EF-typegodkendelsesattester, der er udstedt i henhold til gældende retsakter vedrørende typegodkendelse af køretøjer, omfatter den pågældende type køretøj og svarer til de fastsatte krav

b) ved gennemgang af dokumentationsmaterialet sikre sig, at de køretøjsspecifikationer og -data, der kræves i del I i oplysningsskemaet vedrørende køretøjerne, også indgår i informationspakken og i EF-typegodkendelsesattesterne i henhold til de relevante retsakter

c) i de tilfælde, hvor et punkt i del I i oplysningsskemaet ikke findes i informationspakken vedrørende en af retsakterne, kontrollere, at den pågældende del eller egenskab svarer til oplysningerne i informationsmappen

d) på stikprøver af køretøjer af den type, der skal godkendes, foretage eller lade foretage inspektion af køretøjsdele og systemer for at kontrollere, at køretøjet/køretøjerne er konstrueret i overensstemmelse med oplysningerne i den informationspakke, der er godkendt for så vidt angår de relevante EF-typegodkendelsesattester

e) om nødvendigt foretage eller lade foretage kontrol af monteringen af separate tekniske enheder

f) om nødvendigt foretage eller lade foretage den nødvendige kontrol af, at der forefindes de anordninger, som er foreskrevet i fodnote 1 og 2 i del I i bilag IV

g) foretage eller lade foretage den nødvendige kontrol for at sikre, at de krav, der er fastsat i fodnote 5 i del I i bilag IV, er opfyldt.

2. **Kombination af tekniske specifikationer**

Der skal til inspektionen indleveres tilstrækkeligt mange køretøjer til, at der kan ske passende kontrol af de forskellige kombinationer, der skal typegodkendes, efter følgende kriterier:

Tekniske specifikationer	Køretøjets klasse									
	M_1	M_2	M_3	N_1	N_2	N_3	O_1	O_2	O_3	O_4
Motor	X	X	X	X	X	X	—	—	—	—
Gearkasse	X	X	X	X	X	X	—	—	—	—

▼**M9**

Tekniske specifikationer	Køretøjets klasse									
	M_1	M_2	M_3	N_1	N_2	N_3	O_1	O_2	O_3	O_4
Antal aksler	—	X	X	X	X	X	X	X	X	X
Drivaksler (antal, placering, indbyrdes forbindelse)	X	X	X	X	X	X	—	—	—	—
Styrende aksler (antal og placering)	X	X	X	X	X	X	X	X	X	X
Karrosseriform	X	X	X	X	X	X	X	X	X	X
Antal døre	X	X	X	X	X	X	X	X	X	X
Højre — eller venstrestyring	X	X	X	X	X	X	—	—	—	—
Antal sæder	X	X	X	X	X	X	—	—	—	—
Udstyrsniveau	X	X	X	X	X	X	—	—	—	—

3. **Særlige bestemmelser**

Hvis der ikke foreligger godkendelsesattester med hensyn til de relevante retsakter, skal den godkendende myndighed:

a) sørge for den prøvning og kontrol, som hver enkelt af de relevante retsakter kræver

b) kontrollere, at køretøjet svarer til oplysningerne i informationsmappen og opfylder de tekniske krav i alle de relevante retsakter

c) om nødvendigt foretage eller lade foretage kontrol af monteringen af separate tekniske enheder

d) om nødvendigt foretage eller lade foretage den nødvendige kontrol af, at der forefindes de anordninger, som er foreskrevet i fodnote 1 og 2 i del I i bilag IV

e) foretage eller lade foretage den nødvendige kontrol for at sikre, at de krav, der er fastsat i fodnote 5 i del I i bilag IV, er opfyldt.

▼**M9**

Tillæg 1

Standarder, som enhederne omhandlet i artikel 41, skal overholde

1. Aktiviteter knyttet til prøvning med henblik på typegodkendelse, som skal udføres i overensstemmelse med de retsakter, der er anført i bilag IV:

1.1. Kategori A (prøvninger, der udføres i egne anlæg):

EN ISO/IEC 17025:2005 om de generelle krav til prøvnings- og kalibreringslaboratoriers kompetence.

En teknisk tjeneste, der er udpeget med henblik på kategori A-aktiviteter, kan udføre eller føre tilsyn med prøvninger, der er omhandlet i de retsakter, som tjenestens udpegelse omfatter, i en fabrikants eller en tredjeparts lokaler.

1.2. Kategori B (tilsyn med prøvninger, der udføres i fabrikantens eller en tredjeparts lokaler):

EN ISO/IEC 17020:2004 om de generelle kriterier for drift af forskellige typer organer, der foretager inspektion.

Den tekniske tjeneste skal, inden den udfører eller fører tilsyn med prøvninger i en fabrikants eller tredjeparts lokaler, kontrollere, at prøvelokalerne og måleudstyret opfylder de relevante krav i den i punkt 1.1 omhandlede standard.

2. Aktiviteter knyttet til produktionsoverensstemmelse

2.1. Kategori C (procedure for den indledende vurdering af fabrikantens kvalitetsstyringssystem og revision af tilsynet med det):

EN ISO/IEC 17021:2006 om krav til organer, der reviderer og certificerer forvaltningssystemer.

2.2. Kategori D (inspektion eller prøvning af produktionseksemplarer eller tilsyn hermed):

EN ISO/IEC 17020:2004 om de generelle kriterier for drift af forskellige typer organer, der foretager inspektion.

▼M9

Tillæg 2

Procedure for vurdering af de tekniske tjenester

1. **Formål med dette tillæg**

1.1. Dette tillæg angiver vilkårene for, hvordan den i artikel 42 omhandlede kompetente myndighed skal foretage vurdering af de tekniske tjenester.

1.2. Disse krav finder efter omstændighederne tilsvarende anvendelse på alle tekniske tjenester, uanset deres retlige status (uafhængig organisation, fabrikant eller godkendende myndighed i egenskab af teknisk tjeneste).

2. **Vurderingsprincipper**

Vurderingen skal bygge på en række principper:

— uafhængighed, der er en forudsætning for konklusionernes upartiskhed og objektivitet

— en evidensbaseret metode, der sikrer pålidelige og reproducerbare konklusioner.

Auditørerne skal udvise tillid og integritet. De skal overholde deres tavshedspligt og optræde med diskretion.

De skal aflægge sandfærdig og nøjagtig beretning om resultater og konklusioner.

3. **Kvalifikationskrav til auditørerne**

3.1. Vurderingerne må kun foretages af auditører med de nødvendige tekniske og administrative kvalifikationer.

3.2. Auditørernes uddannelse skal være målrettet mod vurderingsvirksomhed. Derudover skal de have specifikt fagligt kendskab til det tekniske område, hvor den tekniske tjeneste udøver sin virksomhed.

3.3. Med forbehold af punkt 3.1 og 3.2 i dette tillæg skal vurderingen i artikel 42 foretages af auditører, der er uafhængige af de aktiviteter, der vurderes.

4. **Ansøgning om udpegelse**

4.1. En behørigt bemyndiget repræsentant for den ansøgende tekniske tjeneste skal til den kompetente myndighed indgive en formel ansøgning, der skal indeholde følgende:

a) almindelige data vedrørende den tekniske tjeneste, herunder juridisk enhed, navn, adresser, retlig status og tekniske ressourcer

b) en detaljeret beskrivelse, herunder cv'er for det personale, der forestår prøvningerne, og for det ledende personale, dokumenteret af både uddannelsesmæssige og faglige kvalifikationer

c) ud over ovenstående skal tekniske tjenester, der anvender virtuelle prøvningsmetoder, dokumentere deres evne til at arbejde i et computerstøttet miljø

d) almindelige oplysninger om den tekniske tjeneste, såsom aktiviteter, eventuel placering inden for en større juridisk enhed samt adresser på alle de fysiske arbejdssteder, der skal omfattes af udpegelsen

e) tilsagn om at opfylde kravene til udpegelse og den tekniske tjenestes øvrige forpligtelser, som de fremgår af de pågældende direktiver

▼M9

f) en beskrivelse af den overensstemmelsesvurdering, som den tekniske tjeneste foretager inden for rammerne af de gældende retsakter, og en fortegnelse over de retsakter, som den tekniske tjeneste søges udpeget til, herunder i givet fald kapacitetsgrænser

g) et eksemplar af den tekniske tjenestes kvalitetshåndbog.

4.2. Den kompetente myndighed skal gennemgå oplysningerne fra den tekniske tjeneste for at kontrollere, at de er fyldestgørende.

5. **Gennemgang af ressourcer**

Den kompetente myndighed skal på grundlag af sin egen politik, sin kompetence og antallet af egnede auditører og eksperter overveje, om den er i stand til at foretage vurderingen af den tekniske tjeneste.

6. **Udførelse af vurderingen i underentreprise**

6.1. Den kompetente myndighed kan give dele af vurderingen i underentreprise hos en anden udpegende myndighed eller anmode tekniske eksperter fra andre kompetente myndigheder om bistand. Underentreprenører og eksperter skal godkendes af den anmodende tekniske tjeneste.

6.2. Den kompetente myndighed skal tage hensyn til akkrediteringsattester med tilstrækkelig bredde, når den foretager en samlet vurdering af den tekniske tjeneste.

7. **Forberedelse af vurderingen**

7.1. Den kompetente myndighed skal formelt udpege en vurderingsgruppe. Myndigheden skal sikre, at den nødvendige ekspertise er til stede ved hver arbejdsopgave. Gruppen som helhed skal navnlig:

a) have tilstrækkeligt kendskab til det specifikke område, som den ansøgte udpegelse vedrører, og

b) have tilstrækkelig forståelse af området til at kunne foretage en pålidelig vurdering af den tekniske tjenestes kompetence inden for det område, som udpegelsen omfatter.

7.2. Den kompetente myndighed skal klart definere vurderingsgruppens opgave. Gruppens arbejde består i at gennemgå de dokumenter, der er indsamlet fra den ansøgende tekniske tjeneste, og foretage en vurdering på stedet.

7.3. Den kompetente myndighed skal aftale en dato og tidsplan for vurderingen med den tekniske tjeneste og den vurderingsgruppe, der er udpeget. Det er imidlertid den kompetente myndighed, der er ansvarlig for at få fastsat en dato, der er i overensstemmelse med planen for tilsyn og fornyet vurdering.

7.4. Den kompetente myndighed skal sikre, at vurderingsgruppen får udleveret de nødvendige kriterier, tidligere vurderinger samt den tekniske tjenestes relevante dokumenter og journaler.

8. **Vurdering på stedet**

Vurderingsgruppen skal foretage vurderingen af den tekniske tjeneste på det sted, hvor tjenesten er placeret, og hvorfra den udøver en eller flere nøgleaktiviteter, og den skal i givet fald bevidne den tekniske tjenestes arbejde på andre udvalgte lokaliteter.

9. **Analyse af resultaterne og vurderingsrapport**

9.1. Vurderingsgruppen skal analysere alle relevante oplysninger og al relevant dokumentation, der indsamles under gennemgangen af dokumenter og journaler og vurderingen på stedet. Denne analyse skal være tilstrækkelig til, at gruppen kan vurdere den tekniske tjenestes kompetence, og i hvor høj grad den opfylder betingelserne for udpegelse.

▼M9

9.2. Den kompetente myndigheds rapporteringsprocedurer skal sikre, at følgende betingelser er opfyldt.

9.2.1. Der skal afholdes et møde mellem vurderingsgruppen og den tekniske tjeneste, inden gruppen forlader lokaliteten. Vurderingsgruppen skal på mødet fremlægge en skriftlig og/eller mundtlig rapport om resultaterne af analysen. Den tekniske tjeneste skal have mulighed for at stille spørgsmål vedrørende resultaterne, herunder eventuel manglende opfyldelse af betingelserne, og om grundlaget for resultaterne.

9.2.2. Den tekniske tjeneste skal omgående modtage en skriftlig rapport om resultatet af vurderingen. Denne vurderingsrapport skal indeholde bemærkninger om kompetence og overensstemmelse og skal påpege eventuel manglende overensstemmelse, der skal afhjælpes for at opfylde alle betingelserne for udpegelse.

9.2.3. Den tekniske tjeneste skal opfordres til at reagere på vurderingsrapporten og beskrive, hvilke konkrete foranstaltninger den har truffet eller har planlagt at træffe inden for en nærmere fastsat tidsfrist, til afhjælpning af eventuel manglende overensstemmelse.

9.3. Den kompetente myndighed skal sikre, at den tekniske tjenestes foranstaltninger til afhjælpning af den manglende overensstemmelse gennemgås for at se, om de forekommer tilstrækkelige og effektive. Hvis den tekniske tjenestes svar forekommer utilstrækkelige, skal der anmodes om flere oplysninger. Derudover kan der anmodes om dokumentation for, at foranstaltningerne er blevet gennemført i praksis, eller der kan foretages en opfølgende vurdering for at kontrollere, om de korrigerende foranstaltninger er blevet gennemført i praksis.

9.4. Vurderingsrapporten skal mindst indeholde:

a) en unik identifikation af den tekniske tjeneste

b) den eller de dato(er), hvor vurderingen på stedet er foretaget

c) navnet eller navnene på den eller de auditør(er)/ekspert(er), der har deltaget i vurderingen

d) en unik identifikation af samtlige vurderede lokaliteter

e) foreslået rækkevidde af den pågældende udpegelse

f) en erklæring om hvorvidt den tekniske tjenestes interne organisation og procedurer, vurderet ud fra tjenestens opfyldelse af betingelserne for udpegelse, er tilstrækkelige til at skabe tillid til tjenestens kompetence

g) oplysning om hvorvidt al manglende overensstemmelse er afhjulpet

h) en anbefaling af, om ansøgeren bør udpeges eller bekræftes som teknisk tjeneste og i bekræftende fald udpegelsens rækkevidde.

10. **Tildeling/bekræftelse af en udpegelse**

10.1. Den godkendende myndighed skal uden ubegrundet forsinkelse træffe afgørelse om, hvorvidt den skal tildele, bekræfte eller forlænge en udpegelse på grundlag af rapport(en)(erne) og andre relevante oplysninger.

10.2. Den godkendende myndighed skal udstede en attest til den tekniske tjeneste. Attesten skal indeholde følgende oplysninger:

a) den godkendende myndigheds identitet og logo

b) den udpegede tekniske tjenestes unikke identitet

c) udpegelsens ikrafttrædelsesdato og udløbsdatoen

d) en kort angivelse af eller en henvisning til udpegelsens anvendelsesområde (gældende direktiver, forordninger eller dele deraf)

e) en overensstemmelseserklæring og en henvisning til dette direktiv.

▼M9

11. **Fornyet vurdering og tilsyn**

11.1. Fornyet vurdering svarer til en indledende vurdering bortset fra, at erfaringer fra tidligere vurderinger skal tages med i betragtning. Tilsyn i form af vurdering på stedet er mindre omfattende end fornyet vurdering.

11.2. Den kompetente myndighed skal udarbejde sin plan for fornyet vurdering af og tilsyn med hver enkelt udpeget teknisk tjeneste på en sådan måde, at der regelmæssigt vurderes repræsentative eksempler fra udpegelsens anvendelsesområde.

Intervallet mellem vurderinger på stedet, hvad enten det drejer sig om fornyet vurdering eller tilsyn, afhænger af den tekniske tjenestes dokumenterede stabilitet.

11.3. Hvis der ved tilsyn eller fornyet vurdering konstateres manglende overensstemmelse, skal den kompetente myndighed fastsætte stramme tidsfrister for gennemførelsen af korrigerende foranstaltninger.

11.4. Hvis de korrigerende foranstaltninger eller forbedringerne ikke er foretaget inden for den aftalte tidsramme eller skønnes at være utilstrækkelige, skal den kompetente myndighed vedtage passende foranstaltninger, såsom at foretage endnu en vurdering, suspendere udpegelsen/trække den tilbage for en eller flere af de aktiviteter, som udpegelsen af den tekniske tjeneste omfatter.

11.5. Hvis den kompetente myndighed beslutter at suspendere udpegelsen af en teknisk tjeneste eller trække den tilbage, skal den underrette tjenesten ved anbefalet brev. Den kompetente myndighed skal under alle omstændigheder vedtage alle nødvendige foranstaltninger for at sikre kontinuiteten i de aktiviteter, som allerede udføres af den tekniske tjeneste.

12. **Registrering af udpegede tekniske tjenester**

12.1. Den kompetente myndighed skal føre protokol over de tekniske tjenester for at dokumentere, at betingelserne for udpegelsen, bl.a. med hensyn til kompetence, faktisk er opfyldt.

12.2. Den kompetente myndighed skal opbevare protokollerne over de tekniske tjenester sikkert, så fortroligheden sikres.

12.3. Protokollerne over de tekniske tjenester skal mindst indeholde:

a) relevant korrespondance

b) registrering af vurderinger og vurderingsrapporter

c) kopier af udpegelsesattester.

▼M9

Tillæg 3

Generelle krav til prøvningsrapporternes format

1. For hver af de retsakter, der er opført i fortegnelsen i del I i bilag IV, skal prøvningsrapporten være i overensstemmelse med standarden EN ISO/IEC 17025:2005. Den skal navnlig omfatte de oplysninger, der er nævnt i punkt 5.10.2, inkl. fodnote 1, i nævnte standard.

2. En model for prøvningsrapporter fastlægges af den godkendende myndighed i overensstemmelse med dennes regler for god praksis.

3. Prøvningsrapporten skal udfærdiges på et officielt fællesskabssprog fastsat af den godkendende myndighed.

4. Den skal desuden mindst omfatte følgende oplysninger:

   a) identifikation af det prøvede køretøj, den prøvede komponent eller den prøvede separate tekniske enhed

   b) en detaljeret beskrivelse af køretøjets, komponentens eller den separate tekniske enheds egenskaber set i relation til den pågældende retsakt

   c) resultaterne af målingerne specificeret i de pågældende retsakter og, hvis dette er påkrævet, de grænse- eller tærskelværdier, der skal opfyldes

   d) for så vidt angår målingerne nævnt i punkt 4, c), den relevante afgørelse: godkendt eller ikke-godkendt

   e) en detaljeret overensstemmelseserklæring med angivelse af de forskellige bestemmelser, som skal opfyldes, dvs. bestemmelser, hvor målinger ikke er påkrævet.

      Eksempel fra punkt 3.2.2 i bilag I til Rådets direktiv 76/114/EØF ([1]):

      »Det kontrolleres, at køretøjets identifikationsnummer er placeret således, at det ikke udslettes eller forandres«

      rapporten skal indeholde en erklæring som f.eks.: »placeringen af påstemplingen af køretøjets identifikationsnummer opfylder kravene i punkt 3.2.2 i bilag I«

   f) når det er tilladt at anvende andre prøvningsmetoder end dem, der er foreskrevet i retsakterne, skal rapporten indeholde en beskrivelse af den prøvningsmetode, der er anvendt ved prøvningen.

      Det samme gælder, når der kan anvendes alternative bestemmelser i retsakterne

   g) fotografier taget under prøvningen, idet antallet heraf fastsættes af den godkendende myndighed.

      Hvis der er tale om virtuel prøvning, kan fotografier erstattes af skærmprint eller anden egnet dokumentation

   h) udarbejdede konklusioner

   i) når synspunkter og fortolkninger indgår, skal disse behørigt dokumenteres og markeres som sådanne i prøvningsrapporten.

5. Når prøvningerne udføres på et køretøj, en komponent eller en teknisk enhed, som kombinerer en række af de mest ugunstige egenskaber med hensyn til det krævede ydelsesniveau (dvs. værst tænkelige tilfælde), skal prøvningsrapporten indeholde en reference, der angiver, hvorledes udvælgelsen er foretaget af fabrikanten efter aftale med den godkendende myndighed.

([1]) EFT L 24 af 30.1.1976, s. 1.

▼M1

BILAG VI

MODELLER FOR TYPEGODKENDELSESATTESTEN

MODEL A

(anvendes ved typegodkendelse af et køretøj)

Største format: A4 (210 × 297 mm)

EF-TYPEGODKENDELSESATTEST FOR KØRETØJ

Den typegodkendende myndigheds stempel

Meddelelse vedrørende:

— EF-typegodkendelse ([1])

— udvidelse af EF-typegodkendelse ([1])

— afslag på EF-typegodkendelse ([1])

— inddragelse af EF-typegodkendelse ([1])

for en type:

— færdigopbygget køretøj ([1])

— etapevis færdigopbygget køretøj ([1])

— delvis opbygget køretøj ([1])

— køretøj med færdigopbyggede og delvis opbyggede varianter ([1])

— køretøj med etapevis færdigopbyggede og delvis opbyggede varianter ([1])

i henhold til direktiv 2007/46/EF, senest ændret ved direktiv …/…/EF, forordning (EF) nr. …/… ([1])

EF-typegodkendelsesnummer:

Årsag til udvidelse:

AFSNIT I

0.1. Fabriksmærke (firmabetegnelse):

0.2. Type:

0.2.1. Handelsbetegnelse(r) ([2]):

0.3. Typeidentifikationsmærker som markeret på køretøjet:

0.3.1. Mærkets anbringelsessted:

0.4. Køretøjets klasse ([3]):

0.5. Navn og adresse på fabrikanten af det færdigopbyggede køretøj ([1]):

Navn og adresse på fabrikanten af basiskøretøjet ([1]) ([4]):

([1]) Det ikke-gældende overstreges.
([2]) Hvis denne oplysning ikke foreligger ved meddelelse af typegodkendelsen, skal den gives senest, når køretøjet bringes på markedet.
([3]) Som defineret i bilag II.A.
([4]) Se side 2.

▼**M1**

Navn og adresse på fabrikanten til seneste opbygningsetape af det delvis opbyggede køretøj ([1]) ([2]):

Navn og adresse på fabrikanten af det etapevis færdigopbyggede køretøj ([1]) ([2]):

0.8. Navn(e) og adresse(r) på samlefabrik(ker):

0.9. Navn og adresse på fabrikantens repræsentant (i givet fald):

AFSNIT II

Undertegnede attesterer herved rigtigheden af fabrikantens beskrivelse i vedlagte oplysningsskema af de(t) ovenfor beskrevne køretøj(er) (hvoraf den EF-typegodkendende myndighed har udvalgt et eller flere eksemplarer, som fabrikanten har udleveret som prototype(r) for køretøjstypen), og at vedlagte prøvningsresultater gælder for køretøjstypen.

1. For færdigopbyggede og etapevis færdigopbyggede køretøjer/varianter ([1]):

   Køretøjstypen opfylder/opfylder ikke ([1]) de tekniske krav i alle de relevante retsakter, jf. bilag IV og bilag XI ([1]) ([2]) til direktiv 2007/46/EF.

2. For delvis opbyggede køretøjer/varianter ([1]):

   Køretøjstypen opfylder/opfylder ikke ([1]) de tekniske krav i de retsakter, der er nævnt i tabellen på side 2.

3. Typegodkendelse meddelt/nægtet/inddraget ([1]).

4. Typegodkendelse er meddelt i henhold til artikel 20 og er gyldig indtil dd/mm/åå.

(Sted) (Underskrift) (Dato)

Bilag: Informationspakke

Prøvningsresultater (se bilag VIII)

Navn, stilling og underskriftsprøver for den eller de personer i virksomheden, som har bemyndigelse til at udstede overensstemmelseserklæring

NB: Hvis denne model anvendes ved typegodkendelse i henhold til artikel 20, 22 eller 23, må den ikke kaldes »EF-typegodkendelsesattest for en køretøjstype«, undtagen:

— hvis der er tale om det tilfælde, der er nævnt i artikel 20, hvor Kommissionen har besluttet at tillade en medlemsstat at udstede en typegodkendelse i overensstemmelse med dette direktiv

— hvis der er tale om køretøjer i klasse M_1, som er typegodkendt i henhold til den procedure, der er foreskrevet i artikel 22.

([1]) Det ikke-gældende overstreges.
([2]) Se side 2.

▼M1

EF-TYPEGODKENDELSESATTEST FOR KØRETØJ

Side 2

Nærværende godkendelse bygger for delvis opbyggede og etapevis færdigopbyggede køretøjers, varianters eller versioners vedkommende på nedenstående typegodkendelser af delvis opbyggede køretøjer:

Etape 1: Fabrikant af basiskøretøj:

EF-typegodkendelsesnummer:

Dato:

Gældende for varianterne eller versionerne:

Etape 2: Fabrikant:

EF-typegodkendelsesnummer:

Dato:

Gældende for varianterne eller versionerne:

Etape 3: Fabrikant:

EF-typegodkendelsesnummer:

Dato:

Gældende for varianterne eller versionerne:

I tilfælde, hvor typegodkendelsen omfatter en eller flere delvis opbyggede varianter eller versioner, anføres de varianter eller versioner, der er færdigopbyggede eller etapevis færdigopbyggede.

Færdigopbyggede/etapevis færdigopbyggede variant(er):

Liste over krav, der gælder for den godkendte type delvis opbyggede køretøj, variant eller version (idet anvendelsesområde for og seneste ændring af hver af følgende retsakter tages i betragtning).

Punkt	Emne	Retsaktens nummer	Senest ændret	Gyldig for følgende varianter eller i givet fald versioner

(Der anføres kun emner, for hvilke der foreligger en EF-typegodkendelse.)

For køretøjer til særlig anvendelse anføres undtagelser og særlige foranstaltninger i henhold til bilag XI og dispensationer i henhold til artikel 20:

Retsaktens nummer	Varepost	Godkendelsens og undtagelsens art	Gyldig for følgende varianter eller i givet fald versioner

▼**M1**

Tillæg

Liste over retsakter, som typen af køretøj er i overensstemmelse med

(udfyldes kun ved typegodkendelse efter artikel 6, stk. 3)

	Emne	Henvisning til retsakt ([1])	Ændret ved	Gyldig for følgende versioner
1.	Tilladt støjniveau	Direktiv 70/157/EØF		
2.	Emissioner	Direktiv 70/220/EØF		
2a.	Emissioner (Euro 5 og 6) lette erhvervskøretøjer/adgang til informationer	Forordning (EF) nr. 715/2007		
3.	Brændstofbeholdere/afskærmning bagtil	Direktiv 70/221/EØF		
4.	Anbringelse af nummerplade bagtil	Direktiv 70/222/EØF		
5.	Styreapparat	Direktiv 70/311/EØF		
6.	Dørlåse og -hængsler	Direktiv 70/387/EØF		
7.	Lydsignalapparat	Direktiv 70/388/EØF		
8.	Førerspejle	Direktiv 71/127/EØF		
8a.	Anordninger til indirekte udsyn	Direktiv 2003/97/EF		
9.	Bremser	Direktiv 71/320/EØF		
10.	Radiointerferens (elektromagnetisk kompatibilitet)	Direktiv 72/245/EØF		
11.	Røgudvikling fra biler med dieselmotor	Direktiv 72/306/EØF		
12.	Indvendigt udstyr	Direktiv 74/60/EØF		
13.	Tyverisikring og startspærre	Direktiv 74/61/EØF		
14.	Kollisionssikret styreapparat	Direktiv 74/297/EØF		
15.	Sæder og sædeforankringer	Direktiv 74/408/EØF		
16.	Udragende dele	Direktiv 74/483/EØF		
17.	Hastighedsmåler (speedometer) og bakgear	Direktiv 75/443/EØF		
18.	Foreskrevne skilte	Direktiv 76/114/EØF		
19.	Sikkerhedsselers forankringer	Direktiv 76/115/EØF		
20.	Montering af lygter og lyssignaler	Direktiv 76/756/EØF		
21.	Refleksanordninger	Direktiv 76/757/EØF		

▼M1

	Emne	Henvisning til retsakt ([1])	Ændret ved	Gyldig for følgende versioner
22.	Markeringslygter, positionslygter, baglygter, stoplygter, sidemarkeringslygter, kørelyslygter	Direktiv 76/758/EØF		
23.	Blinklys	Direktiv 76/759/EØF		
24.	Bagnummerpladelygter	Direktiv 76/760/EØF		
25.	Forlygter (herunder pærer)	Direktiv 76/761/EØF		
26.	Tågeforlygter	Direktiv 76/762/EØF		
27.	Slæbeanordninger	Direktiv 77/389/EØF		
28.	Tågebaglygter	Direktiv 77/538/EØF		
29.	Baklygter	Direktiv 77/539/EØF		
30.	Parkeringslyslygter	Direktiv 77/540/EØF		
31.	Sikkerhedsseler og fastholdelsesanordninger	Direktiv 77/541/EØF		
32.	Udsyn fremad	Direktiv 77/649/EØF		
33.	Betjeningsorganer, kontrollamper og indikatorer	Direktiv 78/316/EØF		
34.	Afdugning/afrimning	Direktiv 78/317/EØF		
35.	Forrudevisker/-vasker	Direktiv 78/318/EØF		
36.	Varmeanlæg	Direktiv 2001/56/EF		
37.	Hjulafskærmning	Direktiv 78/549/EØF		
38.	Nakkestøtter	Direktiv 78/932/EØF		
39.	CO_2-emission/brændstofforbrug	Direktiv 80/1268/EØF		
40.	Motoreffekt	Direktiv 80/1269/EØF		
41.	Emissioner (Euro IV og V) tunge erhvervskøretøjer	Direktiv 2005/55/EF		

▼M5

41a.	Emissioner (Euro-VI) tunge erhvervskøretøjer/ adgang til informationer	Forordning (EF) nr. 595/2009		

▼M1

42.	Beskyttelse mod sidepåkørsel	Direktiv 89/297/EØF		
43.	Afskærmningssystemer	Direktiv 91/226/EØF		
44.	Masse og dimensioner (personbiler)	Direktiv 92/21/EØF		
45.	Sikkerhedsglas	Direktiv 92/22/EØF		
46.	Dæk	Direktiv 92/23/EØF		

▼M1

	Emne	Henvisning til retsakt ([1])	Ændret ved	Gyldig for følgende versioner
47.	Hastighedsbegrænsere	Direktiv 92/24/EØF		
48.	Masse og dimensioner (for andre køretøjer end de i punkt 44 omhandlede)	Direktiv 97/27/EF		
49.	Udragende dele på førerhuse	Direktiv 92/114/EØF		
50.	Tilkoblingsanordninger	Direktiv 94/20/EF		
51.	Antændelighed	Direktiv 95/28/EF		
52.	Busser	Direktiv 2001/85/EF		
53.	Frontalkollision	Direktiv 96/79/EF		
54.	Sidekollision	Direktiv 96/27/EF		
56.	Køretøjer til transport af farligt gods	Direktiv 98/91/EF		
57.	Beskyttelse fortil mod underkøring	Direktiv 2000/40/EF		
▼M2 58.	Fodgængerbeskyttelse	Forordning (EF) nr. 78/2009		
▼M1 59.	Genvindelighed	Direktiv 2005/64/EF		
▼M2 ———				
▼M1 61.	Luftkonditioneringsanlæg	Direktiv 2006/40/EF		
▼M3 62.	Brintsystem	Forordning (EF) nr. 79/2009		
▼M6 63.	Generel sikkerhed	Forordning (EF) nr. 661/2009		
▼M13 63.1	Gearskiftindikatorer	(EU) nr. 65/2012		

▼M1

([1]) Eller FN/ECE-regulativer, der anses for at være ækvivalente.

▼**M10**

MODEL B

(anvendes ved typegodkendelse af et køretøj, hvad angår et system)

▼**M1**

Største format: A4 (210 × 297 mm)

EF-TYPEGODKENDELSESATTEST

Den typegodkendende myndigheds stempel

Meddelelse vedrørende:

— EF-typegodkendelse ([1])
— udvidelse af EF-typegodkendelse ([1])
— afslag på EF-typegodkendelse ([1])
— inddragelse af EF-typegodkendelse ([1])

} af en systemtype/køretøjstype, hvad angår et system ([1])

i henhold til direktiv …/…/EF, forordning (EF) nr. …/… ([1]), senest ændret ved direktiv …/…/EF, forordning (EF) nr. …/… ([1])

EF-typegodkendelsesnummer:

Årsag til udvidelse:

AFSNIT I

0.1. Fabriksmærke (firmabetegnelse):

0.2. Type:

0.2.1. Eventuel(le) handelsbetegnelse(r):

0.3. Typeidentifikationsmærker som anført på køretøjet ([2]):

0.3.1. Mærkets anbringelsessted:

0.4. Køretøjets klasse ([3]):

0.5. Fabrikantens navn og adresse:

0.8. Navn(e) og adresse(r) på samlefabrik(ker):

0.9. Fabrikantens repræsentant:

AFSNIT II

1. Supplerende oplysninger (eventuelt): se addendum

2. Teknisk tjeneste, der forestår prøvningerne:

3. Prøvningsrapportens dato:

4. Prøvningsrapportens nummer:

5. Eventuelle bemærkninger: se addendum

6. Sted:

7. Dato:

([1]) Det ikke-gældende overstreges.
([2]) Hvis typeidentifikationsmærkningen indeholder tegn, der ikke er relevante for beskrivelsen af de typer køretøj, komponent eller separat teknisk enhed, der er omfattet af dette oplysningsskema, erstattes sådanne tegn i følgedokumenterne med »?« (f.eks. ABC??123??).
([3]) Som defineret i bilag II, afsnit A.

▼**M1**

8. Underskrift:

Bilag: Informationspakke

Prøvningsrapport

▼**M1**

Addendum

til EF-typegodkendelsesattest nr. …

1. Supplerende oplysninger

1.1. […]:

1.1.1. […]:

[…]

2. Typegodkendelsesnummer for hver enkelt komponent eller separat teknisk enhed, som er monteret på den køretøjstype, som skal overholde kravene i dette direktiv eller denne forordning.

2.1. […]:

3. Bemærkninger:

3.1. […]:

▼M1

MODEL C

(anvendes ved typegodkendelse af komponenter/separate tekniske enheder)

Største format: A4 (210 × 297 mm)

EF-TYPEGODKENDELSESATTEST

Den typegodkendende myndigheds stempel

Meddelelse vedrørende:

— EF-typegodkendelse (1)
— udvidelse af EF-typegodkendelse (1)
— afslag på EF-typegodkendelse (1)
— inddragelse af EF-typegodkendelse (1)

} af en komponenttype/separat teknisk enhed (1)

i henhold til direktiv …/…/EF, forordning (EF) nr. …/… (1), senest ændret ved direktiv …/…/EF, forordning (EF) nr. …/… (1)

EF-typegodkendelsesnummer:

Årsag til udvidelse:

AFSNIT I

0.1. Fabriksmærke (firmabetegnelse):

0.2. Type:

0.3. Typeidentifikationsmærker, hvis anført på komponenten/den separate tekniske enhed (1) (2):

0.3.1. Mærkets anbringelsessted:

0.5. Fabrikantens navn og adresse:

0.7. For komponenter og separate tekniske enheder, EF-godkendelsesmærkets anbringelsessted og fastgørelsesmåde:

0.8. Navn(e) og adresse(r) på samlefabrik(ker):

0.9. Navn og adresse på fabrikantens befuldmægtigede repræsentant (i givet fald):

AFSNIT II

1. Supplerende oplysninger (eventuelt): se addendum

2. Teknisk tjeneste, der forestår prøvningerne:

3. Prøvningsrapportens dato:

4. Prøvningsrapportens nummer:

5. Eventuelle bemærkninger: se addendum

6. Sted:

7. Dato:

(1) Det ikke-gældende overstreges.
(2) Hvis typeidentifikationsmærkningen indeholder tegn, der ikke er relevante for beskrivelsen af de typer køretøj, komponent eller separat teknisk enhed, der er omfattet af dette oplysningsskema, erstattes sådanne tegn i følgedokumenterne med »?« (f.eks. ABC??123??).

▼**M1**

8. Underskrift:

Bilag: Informationspakke

Prøvningsrapport

▼**M1**

Addendum

til EF-typegodkendelsesattest nr. …

1. Supplerende oplysninger

1.1. […]:

1.1.1. […]:

[…]

2. Begrænsninger vedrørende anvendelse af anordningen (udfyldes evt.)

2.1. […]:

3. Bemærkninger:

3.1. […]:

▼**M10**

MODEL D

(anvendes til harmoniseret individuel godkendelse af et køretøj, jf. artikel 24)

Største format: A4 (210 × 297 mm)

EF-ATTEST FOR INDIVIDUEL GODKENDELSE AF KØRETØJ

e(4) Navn, adresse, telefonnummer og e-mail-adresse på myndigheden med ansvar for den individuelle godkendelse

Meddelelse vedrørende individuel godkendelse af køretøj i henhold til artikel 24 i direktiv 24/2007/EØF

Afsnit 1

Undertegnede [… (*navn og stilling*)] erklærer, at køretøjet:

0.1. Fabriksmærke (firmabetegnelse): ……

0.2. Type: Variant: Version:

0.2.1. Handelsbetegnelse: ……

0.4. Køretøjets klasse ([2]): ……

0.5. Fabrikantens navn og adresse: ……

0.6. Anbringelsessted og -metode for foreskrevne skilte: ……

Placering af køretøjets identifikationsnummer: ……

0.9. Navn og adresse på fabrikantens repræsentant (i givet fald):

0.10. Køretøjets identifikationsnummer:

der blev indgivet godkendelsesansøgning for den [……. *ansøgningsdato*]

af [……. *ansøgerens navn og adresse*]

godkendes i henhold til artikel 24 i direktiv 24/2007/EØF. Til bekræftelse heraf har køretøjet fået følgende godkendelsesnummer: ……

Køretøjet er i overensstemmelse med tillæg 2 til bilag IV til direktiv 2007/46/EF. Køretøjet kan endeligt registreres i medlemsstater med højre-/venstrekørsel ([1]), som benytter metriske enheder/måleenhederne i det britiske imperium ([1]) til speedometeret, uden yderligere godkendelse.

(sted) (dato)	(underskrift) ([3])	(den godkendende myndigheds stempel)
[…]	[…]	[…]

Bilag

To fotografier ([5]) af køretøjet (opløsning mindst 640 × 480 pixel, ~7 × 10 cm)

([1]) Det ikke relevante overstreges.
([2]) Som defineret i bilag II.A.
([3]) Eller en visuel fremstilling af en »avanceret elektronisk signatur«, jf. direktiv 1999/93/EF, herunder verificeringsdata.
([4]) Kendingsnummeret på den medlemsstat, som har meddelt den individuelle godkendelse, jf. punkt 1, del 1, i bilag VII til direktiv 2007/46/EF.
([5]) Et i trekvartprofil forfra og et i trekvartprofil bagfra.

▼**M10**

Afsnit 2

Almindelige specifikationer

1. Antal aksler: …… og hjul: ……

1.1. Antal aksler med tvillingmontering samt anbringelse: ……

3. Drivaksler (antal, placering, indbyrdes forbindelse): ……

Vigtigste dimensioner

4. Akselafstand ([a]): … mm

4.1. Akselafstand: 1-2: … mm 2-3: … mm 3-4: … mm

5. Længde: … mm

6. Bredde: … mm

7. Højde: … mm

Masse

13. Køretøjets masse i køreklar stand: …… kg ([b])

16. Teknisk tilladt totalmasse

16.1. Teknisk tilladt totalmasse i lastet stand: …… kg

16.2. Teknisk tilladt akseltryk pr. aksel: 1. …… kg 2. …… kg 3. …… kg osv.

16.4. Teknisk tilladt totalmasse af vogntog: …… kg

18. Teknisk tilladt tilkoblet totalmasse ved tilkobling af:

18.1. Påhængskøretøj med trækstang: …… kg

18.2. Sættevogn: …… kg

18.3. Kærre: …… kg

18.4. Påhængskøretøj uden bremser: …… kg

19. Teknisk tilladt statisk lodret totalmasse ved koblingspunktet: …… kg

Motor

20. Motorfabrikant: ……

21. Motorkode som markeret på motoren: ……

22. Arbejdsprincip: ……

23. Udelukkende elektrisk drift: ja/nej ([1])

23.1. Hybrid[elektrisk] køretøj: ja/nej ([1])

24. Antal cylindre og cylinderarrangement: ……

25. Motorens slagvolumen: …… cm^3

26. Brændstof: Diesel/benzin/LPG/NG — biogas/ethanol/biodiesel/hydrogen ([1])

26.1. Enkeltbrændstof, dobbeltbrændstof, blandingsbrændstof (flex fuel) ([1])

27. Største nettoeffekt ([c]): …… kW ved …… min^{-1} eller maksimal kontinuerlig nominel effekt (elektrisk motor) …… kW ([1])

Maksimal hastighed

29. Maksimal hastighed: …… km/h

▼**M10**

Aksler og hjulophæng

30. Sporvidde: 1. …… mm 2. …… mm 3. …… mm

35. Dæk/fælgkombination: ……

Karosseri

38. Karosserikode ([d]): ……

40. Køretøjets farve ([e]): ……

41. Dørudformning og antal døre: ……

42. Antal siddepladser (inkl. førerpladsen) ([f]): ……

42.1. Sæder, som kun er beregnet til brug, når køretøjet holder stille: ……

42.3. Antal pladser, der kan benyttes af kørestolsbrugere: ……

Tilkoblingsanordning

44. Godkendelsesnummer eller godkendelsesmærke for tilkoblingsanordning (hvis monteret): ..

Miljømæssige karakteristika

46. Støjniveau

Standmåling: …… dB(A) ved et motoromdrejningstal på: …… min^{-1}

Kørselsmåling: …… dB(A)

47. Emissionsniveau ([g]): Euro ……

Anden lovgivning: ……

49. CO_2-emission/brændstofforbrug/elektrisk energiforbrug ([h]):

1. alle drivaggregater bortset fra rent elektriske køretøjer

	CO_2-emissioner	Brændstofforbrug
Blandet kørsel:	… g/km	… l/100 km/m^3/100 km ([1])
Vægtet, blandet	… g/km	… l/100 km

2. rent elektriske køretøjer og OVC-hybridelektriske køretøjer

Elektrisk energiforbrug (vægtet, blandet ([1])) …… Wh/km

52. Bemærkninger

53. Supplerende information (antal kørte kilometer ([2]), …)

Forklarende bemærkninger til model D i bilag VI:

([1]) Det ikke relevante overstreges.
([2]) Ikke obligatorisk.
([a]) Dette punkt udfyldes kun, hvis køretøjet har to aksler.
([b]) Denne masse er køretøjets reelle masse under de betingelser, der er omhandlet i punkt 2.6 i bilag I.
([c]) For hybridelektriske køretøjer angives begge effektoplysninger.
([d]) De koder, der er beskrevet i bilag II, litra C, anvendes.
([e]) Anføres som følgende basisfarver: hvid, gul, orange, rød, lilla/violet, blå, grøn, grå, brun eller sort.
([f]) Bortset fra sæder, som kun er beregnet til brug, når køretøjet holder stille, samt antal kørestolspladser.
([g]) Tilføj Euronorm og, hvis det er relevant, tegnet svarende til de bestemmelser, der anvendes ved typegodkendelse.
([h]) Gentages for de forskellige brændstoffer, som kan anvendes.

▼M1

BILAG VII

NUMMERERINGSSYSTEM FOR EF-TYPEGODKENDELSESATTESTER ([1])

1. EF-typegodkendelsesnumre består af fire dele for køretøjstypegodkendelser og fem dele for typegodkendelser af systemer, komponenter og separate tekniske enheder som beskrevet nedenfor. I alle tilfælde adskilles delene af en asterisk.

Del 1: Et lille »e« efterfulgt af den talkombination, der kendetegner den medlemsstat, som har meddelt EF-typegodkendelsen:

1	for Tyskland	19	for Rumænien
2	for Frankrig	20	for Polen
3	for Italien	21	for Portugal
4	for Nederlandene	23	for Grækenland
5	for Sverige	24	for Irland
6	for Belgien	26	for Slovenien
7	for Ungarn	27	for Slovakiet
8	for Tjekkiet	29	for Estland
9	for Spanien	32	for Letland
11	for Det Forenede Kongerige	34	for Bulgarien
12	for Østrig	36	for Litauen
13	for Luxembourg	49	for Cypern
17	for Finland	50	for Malta.
18	for Danmark		

Del 2: Nummeret på basisdirektivet eller grundforordningen.

Del 3: Nummeret på det seneste ændringsdirektiv eller den seneste ændringsforordning, herunder også gennemførelsesretsakter, der er relevante for typegodkendelsen.

— For typegodkendelser af køretøjer er dette det seneste direktiv eller den seneste forordning, som ændrer en artikel/artikler i direktiv 2007/46/EF.

— For EF-typegodkendelser af køretøjer meddelt i henhold til proceduren i artikel 22 menes hermed det seneste direktiv eller den seneste forordning om ændring af en artikel/artikler i direktiv 2007/46/EF, bortset fra, at de to første tal (f.eks. 20) erstattes af bogstaverne KS skrevet med blokbogstaver.

— Dette betyder det seneste direktiv eller den seneste forordning, som indeholder de faktiske bestemmelser, som gælder for systemet, komponenten eller den tekniske enhed.

— Hvis et direktiv eller en forordning, herunder også gennemførelsesretsakter, indeholder forskellige ikrafttrædelsesdatoer for forskellige tekniske forskrifter, skal der tilføjes et bogstav, som henviser til de krav, på grundlag af hvilke godkendelsen er meddelt. Hvis der er tale om forskellige køretøjsklasser, kan bogstavet også henvise til en specifik køretøjsklasse.

([1]) Komponenter og separate tekniske enheder mærkes i overensstemmelse med bestemmelserne i de pågældende retsakter.

▼**M1**

Del 4: Et firecifret løbenummer (om nødvendigt udfyldt med foranstillede nuller) for EF-køretøjstypegodkendelser eller fire eller fem cifre for EF-typegodkendelse i henhold til et særdirektiv eller en særskilt forordning til angivelse af basistypegodkendelsens nummer. Nummerserien begynder ved 0001 for hvert basisdirektiv eller hver grundforordning.

Del 5: Et tocifret løbenummer (om nødvendigt med foranstillede nuller) til angivelse af udvidelsens nummer. Denne nummerserie begynder med 00 for hvert basisgodkendelsesnummer.

2. For typegodkendelser af hele køretøjer udelades del 2.

Ved en national typegodkendelse for små serier af køretøjer i henhold til artikel 23 erstattes del 3 dog af bogstaverne NKS skrevet med blokbogstaver.

3. Alene på køretøjets foreskrevne skilte kan del 5 udelades.

4. Typegodkendelsesnumrenes opstillinger

4.1. Eksempel på en tredje typegodkendelse (endnu ikke udvidet) meddelt af Frankrig:

a) til direktiv 71/320/EØF:

e2*71/320*2002/78*00003*00

b) til direktiv 2005/55/EF:

e2*2005/55*2006/51 D*00003*00 — hvis der er tale om et direktiv eller en forordning med forskellige tekniske forskrifter (se del 3).

4.2. Eksempel på anden udvidelse af fjerde køretøjstypegodkendelse meddelt af Det Forenede Kongerige:

e11*2007/46*0004*02

4.3. Eksempel på en typegodkendelse for et køretøj fremstillet i små serier meddelt af Luxembourg i henhold til artikel 22:

e13*KS07/46*0001*00

4.4. Eksempel på en national typegodkendelse for et køretøj fremstillet i små serier meddelt af Nederlandene i henhold til artikel 23:

e4*NKS*0001*00

4.5. Eksempel på typegodkendelsesnummer på køretøjets foreskrevne skilte:

e11*2007/46*0004

5. Bilag VII finder ikke anvendelse på de FN/ECE-regulativer, der er anført i bilag IV. Typegodkendelser meddelt i henhold til FN/ECE-regulativer anvender fortsat det relevante nummereringssystem, der er fastlagt bestemmelser om i de pågældende regulativer.

▼**M1**

Tillæg

EF-typegodkendelsesmærke for komponenter og separate tekniske enheder

1. EF-typegodkendelsesmærket for komponenter og separate tekniske enheder består af:

1.1. Et rektangel, hvori der er anbragt et lille »e« efterfulgt af et kendingsnummer eller bogstav for den medlemsstat, der har meddelt EF-typegodkendelsen for komponenten eller den separate tekniske enhed:

1	for Tyskland	19	for Rumænien
2	for Frankrig	20	for Polen
3	for Italien	21	for Portugal
4	for Nederlandene	23	for Grækenland
5	for Sverige	24	for Irland
6	for Belgien	26	for Slovenien
7	for Ungarn	27	for Slovakiet
8	for Tjekkiet	29	for Estland
9	for Spanien	32	for Letland
11	for Det Forenede Kongerige	34	for Bulgarien
12	for Østrig	36	for Litauen
13	for Luxembourg	49	for Cypern
17	for Finland	50	for Malta
18	for Danmark		

1.2. I nærheden af rektanglet, »basisgodkendelsens nummer« — som udgør del 4 af typegodkendelsesnummeret — med to foranstillede cifre, der er løbenummeret på den seneste væsentlige tekniske ændring af det relevante særdirektiv eller den relevante særskilte forordning.

1.3. Et eller flere supplerende symboler over rektanglet, der beskriver særlige egenskaber. Disse yderligere oplysninger er nærmere angivet i de relevante særdirektiver eller de relevante særskilte forordninger.

2. Typegodkendelsesmærket for komponenten eller den separate tekniske enhed anbringes, så det er holdbart og let læseligt.

3. I addendummet er vist et eksempel på et typegodkendelsesmærke for en komponent eller en separat teknisk enhed.

▼**M1**

Addendum til tillæg 1

Eksempel på et typegodkendelsesmærke for en komponent eller en separat teknisk enhed

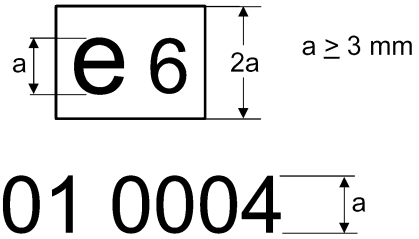

Forklaring: Denne typegodkendelse for en komponent er udstedt af Belgien under nummer 0004. 01 er et løbenummer, der angiver, hvilket niveau for tekniske krav komponenten opfylder. Løbenummeret tildeles i overensstemmelse med det relevante særdirektiv eller den relevante særskilte forordning.

NB: De supplerende symboler er ikke vist i dette eksempel.

▼**M16**

BILAG VIII

Prøvningsresultater

(Udfyldes af den godkendende myndighed og vedlægges køretøjets EF-typegodkendelsesattest)

I hvert tilfælde skal det af oplysningerne klart fremgå, hvilken variant og version, de gælder for. For én given version må der kun foreligge ét resultat. Det er dog tilladt at angive en kombination af flere resultater pr. version, som viser den mest ugunstige situation. I sidstnævnte tilfælde skal der anføres en bemærkning om, at for punkter mærket (*) er kun angivet de resultater, som viser den mest ugunstige situation.

1. Resultater af støjniveaumålinger

Nummer på basisretsakt og seneste ændringsretsakt, som finder anvendelse på godkendelsen. For retsakter med to eller flere gennemførelsesfaser angives også gennemførelsesfasen:

Variant/version:	…	…	…
Kørselsmåling (dB(A)/E):	…	…	…
Standmåling (dB(A)/E):	…	…	…
VED (min^{-1}):	…	…	…

2. Resultater af måling af udstødningsgassen

2.1. Emissioner fra motorkøretøjer prøvet ved prøvningsproceduren for lette køretøjer

Angiv den seneste ændringsretsakt, som finder anvendelse på godkendelsen. Har retsakten to eller flere gennemførelsesfaser, angives desuden gennemførelsesfasen:

Brændstof(fer) ([a]): … (diesel, benzin, LPG, NG — dobbeltbrændstof: benzin/NG, LPG — blandingsbrændstof: benzin/ethanol, NG/H2NG …)

2.1.1. Type I-prøve ([b]) ([c]) (emissioner under testcyklussen efter koldstart)

Variant/version:	…	…	…
CO (mg/km)	…	…	…
THC (mg/km)	…	…	…
NMHC (mg/km)	…	…	…
NO_x (mg/km)	…	…	…
THC + NO_x (mg/km)	…	…	…
Partikelmasse (PM) (mg/km)	…	…	…
Antal partikler (P) (#/km) ([1])	…	…	…

▼**M16**

2.1.2. Type II-prøve ([b]) ([c]) (foreskrevne emissionsdata til brug for typegodkendelse ved teknisk kontrol)

Type II, prøvning ved lav tomgang:

Variant/version:	…	…	…
CO (% vol.)	…	…	…
Motorhastighed (min^{-1})	…	…	…
Motorolietemperatur (°C)	…	…	…

Type II, prøvning ved høj tomgang:

Variant/version:	…	…	…
CO (% vol.)	…	…	…
Lambda-værdi	…	…	…
Motorhastighed (min^{-1})	…	…	…
Motorolietemperatur (°C)	…	…	…

2.1.3. Type III-prøve (emissioner af krumtaphusgasser): …

2.1.4. Type IV-prøve (fordampningsemissioner): … g/prøve

2.1.5. Type V-prøve (det forureningsbegrænsende udstyrs holdbarhed):

— Tilbagelagt afstand i ældningsprøve (km)(f.eks.160 000 km): …

— Ældningsfaktor DF: beregnet/fastsat ([2])

— Værdier:

Variant/version:	…	…	…
CO (mg/km)	…	…	…
THC (mg/km)	…	…	…
NMHC (mg/km)	…	…	…
NO_x (mg/km)	…	…	…
THC + NO_x (mg/km)	…	…	…
Partikelmasse (PM) (mg/km)	…	…	…
Antal partikler (P) (#/km) ([1])	…	…	…

2.1.6. Type VI-prøve (gennemsnitlige emissioner ved lave omgivelsestemperaturer):

Variant/version:	…	…	…
CO (g/km)	…	…	…
THC (g/km)	…	…	…

▼**M16**

2.1.7. Selvtest: ja/nej ([2])

2.2. Emissioner fra motorer prøvet ved prøvningsproceduren for tunge køretøjer

Angiv den seneste ændringsretsakt, som finder anvendelse på godkendelsen. Har retsakten to eller flere gennemførelsesfaser, angives desuden gennemførelsesfasen:

Brændstof(fer) ([a]) … (diesel, benzin, LPG, NG, ethanol osv.)

2.2.1. Resultater af ESC-prøve ([1]) ([e]) ([f])

Variant/version:	…	…	…
CO (mg/kWh)	…	…	…
THC (mg/kWh)	…	…	…
NO_x (mg/kWh)	…	…	…
NH_3 (ppm) ([1])	…	…	…
Partikelmasse (mg/kWh)	…	…	…
Antal partikler (#/kWh) ([1])	…	…	…

2.2.2. Resultat af ELR-prøve ([1])

Variant/version:	…	…	…
Røgtæthed:…m^{-1}	…	…	…

2.2.3. Resultat af ETC-prøve ([e]) ([f])

Variant/version:	…	…	…
CO (mg/kWh)	…	…	…
THC (mg/kWh)	…	…	…
NMHC (mg/kWh) ([1])	…	…	…
CH_4 (mg/kWh) ([1])	…	…	…
NO_x (mg/kWh)	…	…	…
NH_3 (ppm) ([1])	…	…	…
Partikelmasse (mg/kWh)	…	…	…
Antal partikler (#/kWh) ([1])	…	…	…

2.2.4. Tomgangsprøve ([1])

Variant/version:	…	…	…
CO (% vol.)	…	…	…
Lambda-værdi ([1])	…	…	…
Motorhastighed (min^{-1})	…	…	…
Motorolietemperatur (°C)	…	…	…

▼**M16**

2.3. Luftforurening fra dieselmotor

Angiv den seneste ændringsretsakt, som finder anvendelse på godkendelsen. Har retsakten to eller flere gennemførelsesfaser, angives desuden gennemførelsesfasen:

2.3.1. Resultater af måling ved fri acceleration

Variant/version:	…	…	…
Korrigeret værdi af absorptionskoefficienten (m^{-1})	…	…	…
Normal tomgangshastighed	…	…	…
Maksimal motorhastighed	…	…	…
Olietemperatur (min./maks.)	…	…	…

3. Resultater af prøvninger af CO_2-emission, brændstofforbrug/elektrisk energiforbrug og elektrisk rækkevidde

Nummeret på basisretsakten og den seneste ændringsretsakt, som finder anvendelse på godkendelsen:

3.1. Køretøjer med forbrændingsmotor, inkl. hybridelektriske køretøjer med ikke-ekstern opladning (NOVC) ([1]) ([d])

Variant/version:	…	…	…
CO_2 -emission (bykørsel) (g/km)	…	…	…
CO_2-emission (ikke-bymæssige omgivelser) (g/km)	…	…	…
CO_2-emission (kombineret) (g/km)	…	…	…
Brændstofforbrug (bykørsel) (l/100 km) ([g])	…	…	…
Brændstofforbrug (ikke-bymæssige omgivelser) (l/100 km) ([g])	…	…	…
Brændstofforbrug (kombineret) (l/100 km) ([g])	…	…	…

3.2. Hybridelektrisk køretøj med ekstern opladning (OVC) ([1])

Variant/version:	…	…	…
CO_2-emission (betingelse A, kombineret) (g/km)	…	…	…
CO_2-emission (betingelse B, kombineret) (g/km)	…	…	…
CO_2-emission (vægtet, kombineret) (g/km)	…	…	…

▼**M16**

Brændstofforbrug (betingelse A, kombineret) (l/100 km) ([g])	…	…	…
Brændstofforbrug (betingelse B, kombineret) (l/100 km) ([g])	…	…	…
Brændstofforbrug (vægtet/kombineret) (l/100 km) ([g])	…	…	…
Elektrisk energiforbrug (betingelse A, kombineret) (Wh/km)	…	…	…
Elektrisk energiforbrug (betingelse B, kombineret) (Wh/km)	…	…	…
Elektrisk energiforbrug (vægtet, kombineret) (Wh/km)	…	…	…
Rækkevidde ved udelukkende elektrisk drift (km)	…	…	…

3.3. Rent elektriske køretøjer ([1])

Variant/version:	…	…	…
Elektrisk energiforbrug (Wh/km)	…	…	…
Rækkevidde (km)	…	…	…

3.4. Brintdrevne brændselscellekøretøjer ([1])

Variant/version:	…	…	…
Brændstofforbrug (kg/100 km)	…	…	…

4. Resultater af prøvninger af køretøjer udstyret med miljøinnovation(er) ([h1]) ([h2]) ([h3])

Variant/version …

Afgørelse om godkendelse af miljøinnovationen([h4])	Miljøinnovationens kode([h5])	1. Basiskøretøjets CO_2-emissioner (g/km)	2. Miljøinnovationskøretøjets CO_2-emissioner (g/km)	3. Basiskøretøjets CO_2-emissioner ved type 1-prøvecyklus([h6])	4. Miljøinnovationskøretøjets CO_2-emissioner ved type 1-prøvecyklus (= 3.5.1.3)	5. Udnyttelsesfaktor (UF), dvs. teknologiudnyttelsens tidsmæssige andel under normale driftsbetingelser	CO_2-emissionsbesparelser $((1 - 2) - (3 - 4)) * 5$
xxxx/201x	…	…	…	…	…	…	…
…	…	…	…	…	…	…	…
…	…	…	…	…	…	…	…
CO_2-emissionsbesparelser i alt (g/km) ([h7])							…

▼**M16**

4.1. Miljøinnovationens/ernes generelle kode ([h8])

Forklarende bemærkninger

([1]) Hvis det er relevant.
([2]) Det ikke relevante overstreges.
([a]) Når der gælder begrænsninger for brændstoffet, angives disse (f.eks. naturgas, L-området eller H-området).
([b]) For dobbeltbrændstofkøretøjer gentages skemaet for begge brændstoffer.
([c]) For blandingsbrændstofkøretøjer (hvis prøvningen skal gennemføres for begge brændstoffer, jf. figur I.2.4 i bilag I til forordning (EF) nr. 692/2008) og for køretøjer, der kører på LPG eller NG/biogas som enten enkeltbrændstof eller dobbeltbrændstof, gentages skemaet for de forskellige referencebrændstoffer, der anvendes til prøvningen, og de værste resultater angives i et supplerende skema. Når det er relevant, angives det, om resultaterne er målte eller beregnede, jf. punkt 1.2.4 og 1.1.2.5 i bilag I til forordning (EF) nr. 692/2008.
([d]) Skemaet gentages for hvert testet referencebrændstof.
([e]) For Euro VI forstås ESC som WHSC og ETC som WHTC.
([f]) For Euro VI gentages skemaet for hvert testet referencebrændstof, hvis CNG- og LPG-drevne motoret testes med forskellige referencebrændstoffer.
([g]) Enheden »l/100 km« erstattes af »m^3/100 km« for NG- og H2NG-drevne køretøjer og af »kg/100 km« for brintdrevne køretøjer.
([h]) Miljøinnovationer.
([h1]) Skemaet gentages for hver variant/version.
([h2]) Skemaet gentages for hvert testet referencebrændstof.
([h3]) Skemaet udvides om nødvendigt med en ekstrarække pr. miljøinnovation.
([h4]) Nummer på Kommissionens afgørelse om godkendelse af miljøinnovationen.
([h5]) Fastlagt i Kommissionens afgørelse om godkendelse af miljøinnovationen.
([h6]) Hvis en modelleringsteknologi anvendes i stedet for type I-prøvecyklussen, er denne værdi, den der fremkommer ved modelleringsmetoden.
([h7]) Summen af CO_2-emissionsbesparelser for hver enkelt miljøinnovation.Miljøinnovationens/ernes generelle kode består af følgende elementer, der adskilles af et mellemrum:
— den godkendende myndigheds kode, jf. bilag VII til dette direktiv
— den individuelle kode for hver miljøinnovation, køretøjet er udstyret med, anført i kronologisk orden efter Kommissionens afgørelser om godkendelse.
(F.eks. er den generelle kode for tre miljøinnovationer, der er godkendt kronologisk som 10, 15 og 16 og monteret på et køretøj, der er certificeret af den tyske typegodkendelsesmyndighed: »e1 10 15 16«.).

▼M4

BILAG IX

EF-TYPEATTEST

0. FORMÅL

Typeattesten er en erklæring, som køretøjsfabrikanten afgiver over for køberen for at forsikre denne om, at det erhvervede køretøj på det tidspunkt, det blev fremstillet, opfyldte den gældende lovgivning i Den Europæiske Union.

Formålet med typeattesten er også at give medlemsstaternes kompetente myndigheder mulighed for at registrere køretøjer uden først at skulle afkræve ansøgeren yderligere teknisk dokumentation.

Med henblik herpå skal typeattesten indeholde:

a) køretøjets identifikationsnummer

b) køretøjets nøjagtige tekniske karakteristika (dvs. at de forskellige værdier ikke må angives som områder).

1. GENEREL BESKRIVELSE

1.1. Typeattesten skal bestå af to dele.

a) SIDE 1, som består af en fabrikantens overensstemmelseserklæring. Den samme model gælder for alle køretøjsklasser.

b) SIDE 2, som er en teknisk beskrivelse af køretøjets vigtigste egenskaber. Modellen for side 2 er tilpasset den enkelte køretøjsklasse.

1.2. Typeattesten udformes i A4 (210 × 297 mm) som det største format eller foldes til dette format.

1.3. Uanset bestemmelserne i afsnit 0 b) benyttes for anden del samme værdier og enheder som i de pågældende retsakters typegodkendelsesdokumenter. Ved efterprøvning af produktionens overensstemmelse verificeres værdierne i henhold til de metoder, der er fastsat i de pågældende retsakter. Der tages hensyn til de tolerancer, der tillades i disse retsakter.

2. SÆRLIGE BESTEMMELSER

2.1. Typeattest model A (færdigopbyggede køretøjer) omfatter køretøjer, som kan anvendes på vejen, uden at der kræves yderligere godkendelse.

2.2. Typeattest model B (etapevis færdigopbyggede køretøjer) omfatter køretøjer, som har gennemgået et yderligere trin med henblik på godkendelse.

Dette er det normale resultat af en flertrins godkendelsesproces (f.eks. en bus, som er bygget af en fabrikant i andet trin på et chassis, der er bygget af en køretøjsfabrikant).

Der gives en kortfattet beskrivelse af de yderligere egenskaber, der tilføjes under flertrinsprocessen.

2.3. Typeattest model C (delvis opbyggede køretøjer) omfatter køretøjer, som skal gennemgå et yderligere trin for at opnå godkendelse (f.eks. lastbilchassis).

Bortset fra trækkende køretøjer til sættevogne skal typeattester, der omfatter køretøjer med chassis og førerhus i klasse N, være af model C.

▼M4

DEL I

FÆRDIGOPBYGGEDE OG ETAPEVIS FÆRDIGOPBYGGEDE KØRETØJER

MODEL A1 — SIDE 1

FÆRDIGOPBYGGEDE KØRETØJER

EF-TYPEATTEST

Side 1

Undertegnede [..... (*fulde navn og stilling*)] erklærer, at køretøjet:

0.1. Mærke (fabrikantens varemærke): .....

0.2. Type: .....

Variant ([a]): .....

Version ([a]): .....

0.2.1. Handelsnavn: .....

0.4. Køretøjets klasse: .....

▼M15

0.5. Fabrikantens virksomhedsnavn og adresse: .....

▼M4

0.6. Anbringelsessted og -metode for foreskrevne skilte: .....

Placering af køretøjets identifikationsnummer: .....

0.9. Navn og adresse på fabrikantens bemyndigede repræsentant (i givet fald): .....

0.10. Køretøjets identifikationsnummer: .....

på alle områder stemmer overens med den type, som er beskrevet i godkendelse (… *typegodkendelsesnummer inkl. udvidelsesnummer*) udstedt den (..... *udstedelsesdato*) og

kan registreres endeligt i medlemsstater med højre-/venstrekørsel ([b]), som benytter metriske enheder/måleenhederne i det britiske imperium ([c]) til speedometeret ([d]).

(Sted) (dato): … (underskrift): .....

▼**M4**

MODEL A2 — SIDE 1

KØRETØJER TYPEGODKENDT I SMÅ SERIER

[Årstal]	[Løbenummer]

EF-TYPEATTEST

Side 1

Undertegnede [..... (*fulde navn og stilling*)] erklærer, at køretøjet:

0.1. Mærke (fabrikantens varemærke): .....

0.2. Type: .....

Variant ([a]): .....

Version ([a]): .....

0.2.1. Handelsnavn: .....

0.4. Køretøjets klasse: .....

▼**M15**

0.5. Fabrikantens virksomhedsnavn og adresse: .....

▼**M4**

0.6. Anbringelsessted og -metode for foreskrevne skilte: .....

Placering af køretøjets identifikationsnummer: .....

0.9. Navn og adresse på fabrikantens bemyndigede repræsentant (i givet fald): .....

0.10. Køretøjets identifikationsnummer: .....

på alle områder stemmer overens med den type, som er beskrevet i godkendelse (… *typegodkendelsesnummer inkl. udvidelsesnummer*) udstedt den (..... *udstedelsesdato*) og

kan registreres endeligt i medlemsstater med højre-/venstrekørsel ([b]), som benytter metriske enheder/måleenhederne i det britiske imperium ([c]) til speedometeret ([d]).

(Sted) (dato): … (underskrift): .....

▼M4

MODEL B — SIDE 1

ETAPEVIS FÆRDIGOPBYGGEDE KØRETØJER

EF-TYPEATTEST

Side 1

Undertegnede [..... (*fulde navn og stilling*)] erklærer, at køretøjet:

0.1. Mærke (fabrikantens varemærke): .....

0.2. Type: .....

Variant ([a]): .....

Version ([a]): .....

0.2.1. Handelsnavn: .....

0.4. Køretøjets klasse: .....

▼M15

0.5. Fabrikantens virksomhedsnavn og adresse: .....

▼M4

0.6. Anbringelsessted og -metode for foreskrevne skilte: .....

Placering af køretøjets identifikationsnummer: .....

0.9. Navn og adresse på fabrikantens bemyndigede repræsentant (i givet fald):

0.10. Køretøjets identifikationsnummer: .....

a) er blevet færdigopbygget og ændret ([1]) som følger: ..... og

b) på alle områder stemmer overens med den type, som er beskrevet i godkendelse (... *typegodkendelsesnummer inkl. udvidelsesnummer*) udstedt den (..... *udstedelsesdato*) og

c) kan registreres endeligt i medlemsstater med højre-/venstrekørsel ([b]), som benytter metriske enheder/måleenhederne i det britiske imperium ([c]) til speedometeret ([d]).

(Sted) (dato): ... (underskrift): .....

Bilag: Typeattest for hver tidligere etape.

▼M4

SIDE 2

KØRETØJSKLASSE M_1

(færdigopbyggede og etapevis færdigopbyggede køretøjer)

Side 2

Almindelige specifikationer

1. Antal aksler: …… og hjul: ……

3. Drivaksler (antal, placering, indbyrdes forbindelse): …… ……

Vigtigste dimensioner

4. Akselafstand (wheelbase) ([e]): …… mm

4.1. Akselafstand 1-2: …… mm 2-3: …… mm 3-4: …… mm

5. Længde: …… mm

6. Bredde: …… mm

7. Højde: …… mm

Masse

▼M15

13. Masse i køreklar stand: …… kg

13.2. Køretøjets reelle masse: …… kg

▼M4

16. Teknisk tilladt totalmasse

16.1. Teknisk tilladt totalmasse i lastet stand: …… kg

16.2. Teknisk tilladt akseltryk på hver aksel: 1. …… kg 2. …… kg 3. …… kg osv.

16.4. Teknisk tilladt totalmasse af vogntog: …… kg

18. Teknisk tilladt tilkoblet totalmasse ved tilkobling af:

18.1. Påhængskøretøj med trækstang: …… kg

18.3. Kærre: …… kg

18.4. Påhængskøretøj uden bremser: …… kg

19. Teknisk tilladt statisk lodret totalmasse ved koblingspunktet: …… kg

Motor

20. Motorfabrikant: ……

21. Motorkode som markeret på motoren: ……

22. Arbejdsprincip: ……

23. Udelukkende elektrisk drift: ja/nej ([1])

23.1. Hybrid[elektrisk] køretøj: ja/nej ([1])

24. Antal cylindre og cylinderarrangement: ……

25. Motorens slagvolumen: …… cm^3

26. Brændstof: Diesel/benzin/LPG/NG — biogas/ethanol/biodiesel/hydrogen ([1])

▼M4

26.1. Enkeltbrændstof, dobbeltbrændstof, blandingsbrændstof (flex fuel) [1])

27. Største nettoeffekt ([g]): …… kW ved …… min^{-1} eller maksimal kontinuerlig nominel effekt (elektrisk motor) …… kW ([1])

Maksimal hastighed

29. Maksimal hastighed: …… km/h

Aksler og hjulophæng

30. Sporvidde: 1. …… mm 2. …… mm 3. …… mm

35. Dæk/hjulkombination ([h]): ……

Bremser

36. Påhængkøretøjets bremseforbindelse mekanisk/elektrisk/pneumatisk/hydraulisk ([1])

Karosseri

38. Karosserikode ([i]): ……

40. Køretøjets farve ([j]): ……

41. Dørudformning og antal døre: ……

42. Antal siddepladser (inkl. førerpladsen) ([k]): ……

42.1. Sæder, som kun er beregnet til brug, når køretøjet holder stille: ……

42.3. Antal pladser, der kan benyttes af kørestolsbrugere: ……

Miljømæssige karakteristika

46. Støjniveau

Standmåling: …… dB(A) ved et motoromdrejningstal på: ……. min^{-1}

Kørselsmåling: …… dB(A)

47. Emissionsniveau ([l]): Euro ……

48. Emission fra udstødningen ([m]):

Nummer på basisretsakt og seneste ændringsretsakt: ……

1.1. prøvningsprocedure: Type I eller ESC ([1])

CO: …… HC: …… NO_x: …… HC + NO_x: …… Partikelmasse: ……

Røgtæthed (ELR): …… (m^{-1})

1.2. prøvningsprocedure: Type I (Euro 5 eller 6 ([1]))

CO: …… THC: …… NMHC: …… NO_x: …… THC + NO_x: ……. Partikelmasse: …… Partikelantal: …….

2. prøvningsprocedure: ETC (eventuelt)

CO: ….. NO_x: …… NMHC: ….. THC: …… CH_4: ….. Partikelmasse: ……

48.1. Røg (korrigeret absorptionskoefficient): …… (m^{-1})

▼M4

49. CO_2-emission/brændstofforbrug/elektrisk energiforbrug ([m]):

1. alle drivaggregater bortset fra rent elektriske køretøjer

	CO_2-emissioner	Brændstofforbrug
Bykørsel:	…… g/km	…… l/100 km/m^3/100 km ([1])
Kørsel uden for byområder:	…… g/km	…… l/100 km/m^3/100 km ([1])
Blandet kørsel:	…… g/km	…… l/100 km/m^3/100 km ([1])
Vægtet, blandet:	…… g/km	…… l/100 km

2. rent elektriske køretøjer og OVC-hybridelektriske køretøjer

Elektrisk energiforbrug (vægtet, blandet) ([1])) …… Wh/km

Elektrisk rækkevidde …… km

▼M16

3. køretøj udstyret med miljøinnovation(er): ja/nej ([1])

3.1. miljøinnovationens/ernes generelle kode ([p1]): …

3.2. samlede CO_2-emissionsbesparelser som følge af miljøinnovationen/erne ([p2]) (gentages for hvert testet reference-brændstof): …

▼M4

Andet

51. For køretøjer til særlig anvendelse: betegnelser i overensstemmelse med bilag II, del 5: ……

52. Bemærkninger ([n]): ……

▼M4

SIDE 2

KØRETØJSKLASSE M_2

(færdigopbyggede og etapevis færdigopbyggede køretøjer)

Side 2

Almindelige specifikationer

1. Antal aksler: …… og hjul: ……

1.1. Antal aksler med tvillingmontering samt anbringelse: ……

2. Styrende aksler (antal, placering): ……

3. Drivaksler (antal, placering, indbyrdes forbindelse): …… ……

Vigtigste dimensioner

4. Akselafstand (wheelbase) ([e]): …… mm

4.1. Akselafstand: 1-2: …… mm 2-3: …… mm 3-4: …… mm

5. Længde: …… mm

6. Bredde: …… mm

7. Højde: …… mm

9. Afstand mellem køretøjets forende og centrum af tilkoblingsanordningen: …… mm

12. Overhæng bagtil: …… mm

Masse

▼M15

13. Masse i køreklar stand: …… kg

▼M4

13.1. Denne masses fordeling på akslerne: 1. …… kg 2. …… kg 3. …… kg osv.

▼M15

13.2. Køretøjets reelle masse: …… kg

▼M4

16. Teknisk tilladt totalmasse

16.1. Teknisk tilladt totalmasse i lastet stand: …… kg

16.2. Teknisk tilladt akseltryk på hver aksel: 1. …… kg 2. …… kg 3. …… kg osv.

16.3. Teknisk tilladt akseltryk på hver akselgruppe: 1. …… kg 2. …… kg 3. …… kg osv.

16.4. Teknisk tilladt totalmasse af vogntog: …… kg

17. Vogntogets påregnede tilladte totalmasse ved national/international trafik ([1]) ([o])

17.1. Påregnede tilladte masser ved registrering/ibrugtagning: …… kg

17.2. Påregnet største akseltryk pr. aksel ved registrering/ibrugtagning: 1. …. kg 2. …… kg 3. …… kg

17.3. Påregnet største akseltryk pr. akselgruppe ved registrering/ibrugtagning: 1. …… kg 2. …… kg 3. …… kg

▼M4

17.4. Vogntogets påregnede tilladte masser ved registrering/ibrugtagning: …… kg

18. Teknisk tilladt tilkoblet totalmasse ved tilkobling af:

18.1. Påhængskøretøj med trækstang: …… kg

18.3. Kærre: …… kg

18.4. Påhængskøretøj uden bremser: …… kg

19. Teknisk tilladt statisk lodret totalmasse ved koblingspunktet: …… kg

Motor

20. Motorfabrikant: ……

21. Motorkode som markeret på motoren: ……

22. Arbejdsprincip: ……

23. Udelukkende elektrisk drift: ja/nej ([1])

23.1. Hybrid[elektrisk] køretøj: ja/nej ([1])

24. Antal cylindre og cylinderarrangement: ……

25. Motorens slagvolumen: …… cm^3

26. Brændstof: Diesel/benzin/LPG/NG — biogas/ethanol/biodiesel/hydrogen ([1])

26.1. Enkeltbrændstof, dobbeltbrændstof, blandingsbrændstof (flex fuel) ([1])

27. Største nettoeffekt ([g]): …… kW ved …… min^{-1} eller maksimal kontinuerlig nominel effekt (elektrisk motor) …… kW ([1])

28. Gearkasse (type): ……

Maksimal hastighed

29. Maksimal hastighed: …… km/h

Aksler og hjulophæng

30. Sporvidde: 1. …… mm 2. …… mm 3. …… mm

33. Drivaksel (drivaksler) monteret med luftaffjedring eller tilsvarende: ja/nej ([1])

35. Dæk/hjulkombination ([h]): ……

Bremser

36. Påhængkøretøjets bremseforbindelse mekanisk/elektrisk/pneumatisk/hydraulisk ([1])

37. Tryk i fødeledning til påhængskøretøjets bremsesystem: …… bar

Karosseri

38. Karosserikode ([i]): ……

39. Køretøjets kategori: kategori I/kategori II/kategori III/kategori A/kategori B ([1])

41. Dørudformning og antal døre: ……

▼M4

42. Antal siddepladser (inkl. førerpladsen) ([k]): ……

42.1. Sæder, som kun er beregnet til brug, når køretøjet holder stille: ……

42.3. Antal pladser, der kan benyttes af kørestolsbrugere: ……

43. Antal ståpladser: ……

Tilkoblingsanordning

44. Godkendelsesnummer eller godkendelsesmærke for tilkoblingsanordning (hvis monteret): ……

45.1. Karakteristiske værdier ([1]): D: …/ V: …/ S: …/ U: …

Miljømæssige karakteristika

46. Støjniveau

Standmåling: …… dB(A) ved et motoromdrejningstal på: ……. min^{-1}

Kørselsmåling: …… dB(A)

47. Emissionsniveau ([l]): Euro ……

48. Emission fra udstødningen ([m]):

Nummer på basisretsakt og seneste ændringsretsakt: ……

1.1. prøvningsprocedure: Type I eller ESC ([1])

CO: …… HC: …… NO_x: …… HC + NO_x: …… Partikelmasse: ……

Røgtæthed (ELR): …… (m^{-1})

1.2. prøvningsprocedure: Type I (Euro 5 eller 6 ([1]))

CO: … THC: … NMHC: …. NO_x: … THC + NO_x: … Partikelmasse: …… Partikelantal: ……

2. prøvningsprocedure: ETC (eventuelt)

CO: ….. NO_x: …… NMHC: ….. THC: …… CH_4: ….. Partikelmasse: ……

48.1. Røg (korrigeret absorptionskoefficient): …… (m^{-1})

Andet

51. For køretøjer til særlig anvendelse: betegnelser i overensstemmelse med bilag II, del 5: ……

52. Bemærkninger ([n]): ……

▼M4

SIDE 2

KØRETØJSKLASSE M_3

(færdigopbyggede og etapevis færdigopbyggede køretøjer)

Side 2

Almindelige specifikationer

1. Antal aksler: …… og hjul: ……

1.1. Antal aksler med tvillingmontering samt anbringelse: ……

2. Styrende aksler (antal, placering): ……

3. Drivaksler (antal, placering, indbyrdes forbindelse): …… ……

Vigtigste dimensioner

4. Akselafstand (wheelbase) ([e]): …… mm

4.1. Akselafstand: 1-2: …… mm 2-3: …… mm 3-4: …… mm

5. Længde: …… mm

6. Bredde: …… mm

7. Højde: …… mm

9. Afstand mellem køretøjets forende og centrum af tilkoblingsanordningen: …… mm

12. Overhæng bagtil: …… mm

Masse

▼M15

13. Masse i køreklar stand: …… kg

▼M4

13.1. Denne masses fordeling på akslerne: 1. …… kg 2. …… kg 3. …… kg osv.

▼M15

13.2. Køretøjets reelle masse: …… kg

▼M4

16. Teknisk tilladt totalmasse

16.1. Teknisk tilladt totalmasse i lastet stand: …… kg

16.2. Teknisk tilladt akseltryk på hver aksel: 1. …… kg 2. …… kg 3. …… kg osv.

16.3. Teknisk tilladt akseltryk på hver akselgruppe: 1. …… kg 2. …… kg 3. …… kg osv.

16.4. Teknisk tilladt totalmasse af vogntog: …… kg

17. Vogntogets påregnede tilladte totalmasse ved national/international trafik ([1]) ([o])

17.1. Påregnede tilladte masser ved registrering/ibrugtagning: …… kg

17.2. Påregnet største akseltryk pr. aksel ved registrering/ibrugtagning: 1. …. kg 2. …… kg 3. …… kg

17.3. Påregnet største akseltryk pr. akselgruppe ved registrering/ibrugtagning: 1. …… kg 2. …… kg 3. …… kg

▼M4

17.4. Vogntogets påregnede tilladte masser ved registrering/ibrugtagning: …… kg

18. Teknisk tilladt tilkoblet totalmasse ved tilkobling af:

18.1. Påhængskøretøj med trækstang: …… kg

18.3. Kærre: …… kg

18.4. Påhængskøretøj uden bremser: …… kg

19. Teknisk tilladt statisk lodret totalmasse ved koblingspunktet: …… kg

Motor

20. Motorfabrikant: ……

21. Motorkode som markeret på motoren: ……

22. Arbejdsprincip: ……

23. Udelukkende elektrisk drift: ja/nej ([1])

23.1. Hybrid[elektrisk] køretøj: ja/nej ([1])

24. Antal cylindre og cylinderarrangement: ……

25. Motorens slagvolumen: …… cm^3

26. Brændstof: Diesel/benzin/LPG/NG — biogas/ethanol/biodiesel/hydrogen ([1])

26.1. Enkeltbrændstof, dobbeltbrændstof, blandingsbrændstof (flex fuel) ([1])

27. Største nettoeffekt ([g]): …… kW ved ….. min^{-1} eller maksimal kontinuerlig nominel effekt (elektrisk motor) …… kW ([1])

28. Gearkasse (type): ……

Maksimal hastighed

29. Maksimal hastighed: …… km/h

Aksler og hjulophæng

30.1. Hver styrende aksels sporvidde: …… mm

30.2. Andre akslers sporvidde: …… mm

32. Placering af belastbare aksler: ……

33. Drivaksel (drivaksler) monteret med luftaffjedring eller tilsvarende: ja/nej ([1])

35. Dæk/hjulkombination ([h]): ……

Bremser

36. Påhængkøretøjets bremseforbindelse mekanisk/elektrisk/pneumatisk/hydraulisk ([1])

37. Tryk i fødeledning til påhængskøretøjets bremsesystem: …… bar

Karosseri

38. Karosserikode ([i]): ……

39. Køretøjets kategori: kategori I/kategori II/kategori III/kategori A/kategori B ([1])

41. Dørudformning og antal døre: ……

▼M4

42. Antal siddepladser (inkl. førerpladsen) ([k]): ……

42.1. Sæder, som kun er beregnet til brug, når køretøjet holder stille: ……

42.2. Antal siddepladser til passagerer …… underste dæk) …… (øverste dæk) (inklusive føreren)

42.3. Antal pladser, der kan benyttes af kørestolsbrugere: ……

43. Antal ståpladser: ……

Tilkoblingsanordning

44. Godkendelsesnummer eller godkendelsesmærke for tilkoblingsanordning (hvis monteret): ……

45.1. Karakteristiske værdier ([1]): D: …/ V: …/ S: …/ U: …

Miljømæssige karakteristika

46. Støjniveau

Standmåling: …… dB(A) ved et motoromdrejningstal på: ……. min^{-1}

Kørselsmåling: …… dB(A)

47. Emissionsniveau ([l]): Euro ……

48. Emission fra udstødningen ([m]):

Nummer på basisretsakt og seneste ændringsretsakt: ……

1. prøvningsprocedure: Type I eller ESC ([1])

CO: …… HC: …… NO_x: …… HC + NO_x: …… Partikelmasse: ……

Røgtæthed (ELR): …… (m^{-1})

2. prøvningsprocedure: ETC (eventuelt)

CO: …… NO_x: …… NMHC: …… THC: …… CH_4: …… Partikelmasse: ……

48.1. Røg (korrigeret absorptionskoefficient): …… (m^{-1})

Andet

51. For køretøjer til særlig anvendelse: betegnelser i overensstemmelse med bilag II, del 5: ……

52. Bemærkninger ([n]): ……

▼M4

SIDE 2

KØRETØJSKLASSE N_1

(færdigopbyggede og etapevis færdigopbyggede køretøjer)

Side 2

Almindelige specifikationer

1. Antal aksler: …… og hjul: ……

1.1. Antal aksler med tvillingmontering samt anbringelse: ……

3. Drivaksler (antal, placering, indbyrdes forbindelse): …… ……

Vigtigste dimensioner

4. Akselafstand (wheelbase) (°): …… mm

4.1. Akselafstand: 1-2: …… mm 2-3: …… mm 3-4: …… mm

5. Længde: …… mm

6. Bredde: …… mm

7. Højde: …… mm

8. Afstand mellem bagaksel og sættevognskoblingens akse (største og mindste): …… mm

9. Afstand mellem køretøjets forende og centrum af tilkoblingsanordningen: …… mm

11. Lastefladens længde: …… mm

Masse

▼M15

13. Masse i køreklar stand: …… kg

▼M4

13.1. Denne masses fordeling på akslerne: 1. …… kg 2. …… kg 3. …… kg osv.

▼M15

13.2. Køretøjets reelle masse: …… kg

▼M4

16. Teknisk tilladt totalmasse

16.1. Teknisk tilladt totalmasse i lastet stand: …… kg

16.2. Teknisk tilladt akseltryk på hver aksel: 1. …… kg 2. …… kg 3. …… kg osv.

16.4. Teknisk tilladt totalmasse af vogntog: …… kg

18. Teknisk tilladt tilkoblet totalmasse ved tilkobling af:

18.1. Påhængskøretøj med trækstang: …… kg

18.2. Sættevogn: …… kg

18.3. Kærre: …… kg

18.4. Påhængskøretøj uden bremser: …… kg

19. Teknisk tilladt statisk lodret totalmasse ved koblingspunktet: …… kg

▼M4

Motor

20. Motorfabrikant: ……

21. Motorkode som markeret på motoren: ……

22. Arbejdsprincip: ……

23. Udelukkende elektrisk drift: ja/nej ([1])

23.1. Hybrid[elektrisk] køretøj: ja/nej ([1])

24. Antal cylindre og cylinderarrangement: ……

25. Motorens slagvolumen: …… cm^3

26. Brændstof: Diesel/benzin/LPG/NG — biogas/ethanol/biodiesel/hydrogen ([1])

26.1. Enkeltbrændstof, dobbeltbrændstof, blandingsbrændstof (flex fuel) ([1])

27. Største nettoeffekt ([g]): …… kW ved …… min^{-1} eller maksimal kontinuerlig nominel effekt (elektrisk motor) …… kW ([1])

28. Gearkasse (type): ……

Maksimal hastighed

29. Maksimal hastighed: …… km/h

Aksler og hjulophæng

30. Sporvidde: 1. …… mm 2. …… mm 3. …… mm

35. Dæk/hjulkombination ([h]): ……

Bremser

36. Påhængkøretøjets bremseforbindelse mekanisk/elektrisk/pneumatisk/hydraulisk ([1])

37. Tryk i fødeledning til påhængskøretøjets bremsesystem: …… bar

Karosseri

38. Karosserikode ([i]): ……

40. Køretøjets farve ([j]): ……

41. Dørudformning og antal døre: ……

42. Antal siddepladser (inkl. førerpladsen) ([k]): ……

Tilkoblingsanordning

44. Godkendelsesnummer eller godkendelsesmærke for tilkoblingsanordning (hvis monteret): ……

45.1. Karakteristiske værdier ([1]): D: …/ V: …/ S: …/ U: …

▼M4

Miljømæssige karakteristika

46. Støjniveau

Standmåling: …… dB(A) ved et motoromdrejningstal på: ……. min^{-1}

Kørselsmåling: …… dB(A)

47. Emissionsniveau ([l]): Euro ……

48. Emission fra udstødningen ([m]):

Nummer på basisretsakt og seneste ændringsretsakt: ……

1.1. prøvningsprocedure: Type I eller ESC ([1])

CO: …… HC: …… NO_x: …… HC + NO_x: …… Partikelmasse: ……

Røgtæthed (ELR): …… (m^{-1})

1.2. prøvningsprocedure: Type I (Euro 5 eller 6 ([1]))

CO: …… THC: …… NMHC: …… NO_x: …… THC + NO_x: ……. Partikelmasse: …… Partikelantal: …….

2. prøvningsprocedure: ETC (eventuelt)

CO: ….. NO_x: …… NMHC: ….. THC: …… CH_4: ….. Partikelmasse: ……

48.1. Røg (korrigeret absorptionskoefficient): …… (m^{-1})

49. CO_2-emission/brændstofforbrug/elektrisk energiforbrug ([m]):

1. alle drivaggregater bortset fra rent elektriske køretøjer

	CO_2-emissioner	Brændstofforbrug
Bykørsel:	…… g/km	…… l/100 km/m^3/100 km ([1])
Kørsel uden for byområder:	…… g/km	…… l/100 km/m^3/100 km ([1])
Blandet kørsel:	…… g/km	…… l/100 km/m^3/100 km ([1])
Vægtet, blandet:	…… g/km	…… l/100 km

2. rent elektriske køretøjer og OVC-hybridelektriske køretøjer

Elektrisk energiforbrug (vægtet, blandet) ([1])) …… Wh/km

Elektrisk rækkevidde …… km

Andet

50. Typegodkendt i henhold til de konstruktionsmæssige krav for transport af farligt gods: ja/(kategori(er): …… /nej ([l]):

51. For køretøjer til særlig anvendelse: betegnelser i overensstemmelse med bilag II, del 5: ……

52. Bemærkninger ([n]): ……

▼M4

SIDE 2

VEHICLE CATEGORY KØRETØJSKLASSE N_2

(færdigopbyggede og etapevis færdigopbyggede køretøjer)

Side 2

Almindelige specifikationer

1. Antal aksler: …… og hjul: ……

1.1. Antal aksler med tvillingmontering samt anbringelse: ……

2. Styrende aksler (antal, placering): ……

3. Drivaksler (antal, placering, indbyrdes forbindelse): …… ……

Vigtigste dimensioner

4. Akselafstand (wheelbase) ([e]): …… mm

4.1. Akselafstand: 1-2: …… mm 2-3: …… mm 3-4: …… mm

5. Længde: …… mm

6. Bredde: …… mm

8. Afstand mellem bagaksel og sættevognskoblingens akse (største og mindste): …… mm

9. Afstand mellem køretøjets forende og centrum af tilkoblingsanordningen: …… mm

11. Lastefladens længde: …… mm

12. Overhæng bagtil: …… mm

Masse

▼M15

13. Masse i køreklar stand: …… kg

▼M4

13.1. Denne masses fordeling på akslerne: 1. …… kg 2. …… kg 3. …… kg osv.

▼M15

13.2. Køretøjets reelle masse: …… kg

▼M4

16. Teknisk tilladt totalmasse

16.1. Teknisk tilladt totalmasse i lastet stand: …… kg

16.2. Teknisk tilladt akseltryk på hver aksel: 1. …… kg 2. …… kg 3. …… kg osv.

16.3. Teknisk tilladt akseltryk på hver akselgruppe: 1. …… kg 2. …… kg 3. …… kg osv.

16.4. Teknisk tilladt totalmasse af vogntog: …… kg

17. Vogntogets påregnede tilladte totalmasse ved national/international trafik ([1]) ([o])

17.1. Påregnede tilladte masser ved registrering/ibrugtagning: …… kg

17.2. Påregnet største akseltryk pr. aksel ved registrering/ibrugtagning: 1. …. kg 2. …… kg 3. …… kg

▼M4

17.3. Påregnet største akseltryk pr. akselgruppe ved registrering/ibrugtagning: 1. …… kg 2. …… kg 3. …… kg

17.4. Vogntogets påregnede tilladte masser ved registrering/ibrugtagning: … kg

18. Teknisk tilladt tilkoblet totalmasse ved tilkobling af:

18.1. Påhængskøretøj med trækstang: …… kg

18.2. Sættevogn: …… kg

18.3. Kærre: …… kg

18.4. Påhængskøretøj uden bremser: …… kg

19. Teknisk tilladt statisk lodret totalmasse ved koblingspunktet: …… kg

Motor

20. Motorfabrikant: ……

21. Motorkode som markeret på motoren: ……

22. Arbejdsprincip: ……

23. Udelukkende elektrisk drift: ja/nej ([1])

23.1. Hybrid[elektrisk] køretøj: ja/nej ([1])

24. Antal cylindre og cylinderarrangement: ……

25. Motorens slagvolumen: …… cm^3

26. Brændstof: Diesel/benzin/LPG/NG — biogas/ethanol/biodiesel/hydrogen ([1])

26.1. Enkeltbrændstof, dobbeltbrændstof, blandingsbrændstof (flex fuel) ([1])

27. Største nettoeffekt ([g]): …… kW ved …… min^{-1} eller maksimal kontinuerlig nominel effekt (elektrisk motor) …… kW ([1])

28. Gearkasse (type): ……

Maksimal hastighed

29. Maksimal hastighed: …… km/h

Aksler og hjulophæng

▼M12

31. Placering af løftbare aksler: ……

▼M4

32. Placering af belastbare aksler: ……

33. Drivaksel (drivaksler) monteret med luftaffjedring eller tilsvarende: ja/nej ([1])

35. Dæk/hjulkombination ([h]): ……

Bremser

36. Påhængkøretøjets bremseforbindelse mekanisk/elektrisk/pneumatisk/hydraulisk ([1])

37. Tryk i fødeledning til påhængskøretøjets bremsesystem: …… bar

▼M4

Karosseri

38. Karosserikode ([i]): ……

41. Dørudformning og antal døre: ……

42. Antal siddepladser (inkl. førerpladsen) ([k]): ……

Tilkoblingsanordning

44. Godkendelsesnummer eller godkendelsesmærke for tilkoblingsanordning (hvis monteret): ……

45.1. Karakteristiske værdier ([1]): D: …/ V: …/ S: …/ U: …

Miljømæssige karakteristika

46. Støjniveau

Standmåling: …… dB(A) ved et motoromdrejningstal på: ……. min^{-1}

Kørselsmåling: …… dB(A)

47. Emissionsniveau ([l]): Euro ……

48. Emission fra udstødningen ([m]):

Nummer på basisretsakt og seneste ændringsretsakt: ……

1.1 prøvningsprocedure: Type I eller ESC ([1])

CO: …… HC: …… NO_x: …… HC + NO_x: …… Partikelmasse: ……

Røgtæthed (ELR): …… (m^{-1})

1.2 prøvningsprocedure: Type I (Euro 5 eller 6 ([1]))

CO: …… THC: …… NMHC: …… NO_x: …… THC + NO_x: …… Partikelmasse: …… Partikelantal: ……

2. prøvningsprocedure: ETC (eventuelt)

CO: …… NO_x: …… NMHC: …… THC: …… CH_4: …… Partikelmasse: ……

48.1. Røg (korrigeret absorptionskoefficient): …… (m^{-1})

Andet

50. Typegodkendt i henhold til de konstruktionsmæssige krav for transport af farligt gods: ja/(kategori(er): …… /nej ([l]):

51. For køretøjer til særlig anvendelse: betegnelser i overensstemmelse med bilag II, del 5: ……

52. Bemærkninger ([n]): ……

▼M4

SIDE 2

KØRETØJSKLASSE N_3

(færdigopbyggede og etapevis færdigopbyggede køretøjer)

Side 2

Almindelige specifikationer

1. Antal aksler: …… og hjul: ……

1.1. Antal aksler med tvillingmontering samt anbringelse: ……

2. Styrende aksler (antal, placering): ……

3. Drivaksler (antal, placering, indbyrdes forbindelse): …… ……

Vigtigste dimensioner

4. Akselafstand (wheelbase) ([e]): …… mm

4.1. Akselafstand: 1-2: …… mm 2-3: …… mm 3-4: …… mm

5. Længde: …… mm

6. Bredde: …… mm

8. Afstand mellem bagaksel og sættevognskoblingens akse (største og mindste): …… mm

9. Afstand mellem køretøjets forende og centrum af tilkoblingsanordningen: …… mm

11. Lastefladens længde: …… mm

12. Overhæng bagtil: …… mm

Masse

▼M15

13. Masse i køreklar stand: …… kg

▼M4

13.1. Denne masses fordeling på akslerne: 1. …… kg 2. …… kg 3. …… kg osv.

▼M15

13.2. Køretøjets reelle masse: …… kg

▼M4

16. Teknisk tilladt totalmasse

16.1. Teknisk tilladt totalmasse i lastet stand: …… kg

16.2. Teknisk tilladt akseltryk på hver aksel: 1. …… kg 2. …… kg 3. …… kg osv.

16.3. Teknisk tilladt akseltryk på hver akselgruppe: 1. …… kg 2. …… kg 3. …… kg osv.

16.4. Teknisk tilladt totalmasse af vogntog: …… kg

17. Vogntogets påregnede tilladte totalmasse ved national/international trafik ([1]) ([o])

17.1. Påregnede tilladte masser ved registrering/ibrugtagning: …… kg

17.2. Påregnet største akseltryk pr. aksel ved registrering/ibrugtagning: 1. …. kg 2. …… kg 3. …… kg

▼M4

17.3. Påregnet største akseltryk pr. akselgruppe ved registrering/ibrugtagning: 1. …… kg 2. …… kg 3. …… kg

17.4. Vogntogets påregnede tilladte masser ved registrering/ibrugtagning: … kg

18. Teknisk tilladt tilkoblet totalmasse ved tilkobling af:

18.1. Påhængskøretøj med trækstang: …… kg

18.2. Sættevogn: …… kg

18.3. Kærre: …… kg

18.4. Påhængskøretøj uden bremser: …… kg

19. Teknisk tilladt statisk lodret totalmasse ved koblingspunktet: …… kg

Motor

20. Motorfabrikant: ……

21. Motorkode som markeret på motoren: ……

22. Arbejdsprincip: ……

23. Udelukkende elektrisk drift: ja/nej ([1])

23.1. Hybrid[elektrisk] køretøj: ja/nej ([1])

24. Antal cylindre og cylinderarrangement: ……

25. Motorens slagvolumen: …… cm^3

26. Brændstof: Diesel/benzin/LPG/NG — biogas/ethanol/biodiesel/hydrogen ([1])

26.1. Enkeltbrændstof, dobbeltbrændstof, blandingsbrændstof (flex fuel) ([1])

27. Største nettoeffekt ([g]): …… kW ved …… min^{-1} eller maksimal kontinuerlig nominel effekt (elektrisk motor) …… kW ([1])

28. Gearkasse (type): ……

Maksimal hastighed

29. Maksimal hastighed: …… km/h

Aksler og hjulophæng

▼M12

31. Placering af løftbare aksler: ……

▼M4

32. Placering af belastbare aksler: ……

33. Drivaksel (drivaksler) monteret med luftaffjedring eller tilsvarende: ja/nej ([1])

35. Dæk/hjulkombination ([h]): ……

Bremser

36. Påhængkøretøjets bremseforbindelse mekanisk/elektrisk/pneumatisk/hydraulisk ([1])

37. Tryk i fødeledning til påhængskøretøjets bremsesystem: …… bar

▼M4

Karosseri

38. Karosserikode ([i]): ……

41. Dørudformning og antal døre: ……

42. Antal siddepladser (inkl. førerpladsen) ([k]): ……

Tilkoblingsanordning

44. Godkendelsesnummer eller godkendelsesmærke for tilkoblingsanordning (hvis monteret): ……

45.1. Karakteristiske værdier ([1]): D: …/ V: …/ S: …/ U: …

Miljømæssige karakteristika

46. Støjniveau

Standmåling: …… dB(A) ved et motoromdrejningstal på: ……. min^{-1}

Kørselsmåling: …… dB(A)

47. Emissionsniveau ([l]): Euro ……

48. Emission fra udstødningen ([m]):

Nummer på basisretsakt og seneste ændringsretsakt: ……

1. prøvningsprocedure: Type I eller ESC ([1])

CO: …… HC: …… NO_x: …… HC + NO_x: …… Partikelmasse: ……

Røgtæthed (ELR): …… (m^{-1})

2. prøvningsprocedure: ETC (eventuelt)

CO: …… NO_x: …… NMHC: …… THC: …… CH_4: …… Partikelmasse: ……

48.1. Røg (korrigeret absorptionskoefficient): …… (m^{-1})

Andet

50. Typegodkendt i henhold til de konstruktionsmæssige krav for transport af farligt gods: ja/(kategori(er): …… /nej ([l]):

51. For køretøjer til særlig anvendelse: betegnelser i overensstemmelse med bilag II, del 5: ……

52. Bemærkninger ([n]): ……

▼M4

SIDE 2

KØRETØJSKLASSE O_1 OG O_2

(færdigopbyggede og etapevis færdigopbyggede køretøjer)

Side 2

Almindelige specifikationer

1. Antal aksler: …… og hjul: ……

1.1. Antal aksler med tvillingmontering samt anbringelse: ……

Vigtigste dimensioner

4. Akselafstand (wheelbase) (e): …… mm

4.1. Akselafstand: 1-2: …… mm 2-3: …… mm 3-4: …… mm

5. Længde: …… mm

6. Bredde: …… mm

7. Højde: …… mm

10. Afstand mellem køretøjets bagende og centrum af tilkoblingsanordningen: …… mm

11. Lastefladens længde: …… mm

12. Overhæng bagtil: …… mm

Masse

▼M15

13. Masse i køreklar stand: …… kg

▼M4

13.1. Denne masses fordeling på akslerne: 1. …… kg 2. …… kg 3. …… kg osv.

▼M15

13.2. Køretøjets reelle masse: …… kg

▼M4

16. Teknisk tilladt totalmasse

16.1. Teknisk tilladt totalmasse i lastet stand: …… kg

16.2. Teknisk tilladt akseltryk på hver aksel: 1. …… kg 2. …… kg 3. …… kg osv.

16.3. Teknisk tilladt akseltryk på hver akselgruppe: 1. …… kg 2. ….. kg 3. …… kg

19. Teknisk tilladt statisk masse på sættevognens eller kærrens koblingspunkt: …… kg

Maksimal hastighed

29. Maksimal hastighed: …… km/h

Aksler og hjulophæng

30.1. Hver styrende aksels sporvidde: …… mm

▼M4

30.2. Andre akslers sporvidde: …… mm

▼M12

31. Placering af løftbare aksler: ……

▼M4

32. Placering af belastbare aksler: ……

34. Aksel (aksler) monteret med luftaffjedring eller tilsvarende: ja/nej ([1])

35. Dæk/hjulkombination ([h]): ……

Bremser

36. Påhængkøretøjets bremseforbindelse mekanisk/elektrisk/pneumatisk/hydraulisk ([1])

Karosseri

38. Karosserikode ([i]): ……

Tilkoblingsanordning

44. Godkendelsesnummer eller godkendelsesmærke for tilkoblingsanordning (hvis monteret): ……

45.1. Karakteristiske værdier ([1]): D: …/ V: …/ S: …/ U: …

Andet

50. Typegodkendt i henhold til de konstruktionsmæssige krav for transport af farligt gods: ja/(kategori(er): …… /nej ([l]):

51. For køretøjer til særlig anvendelse: betegnelser i overensstemmelse med bilag II, del 5: ……

52. Bemærkninger ([n]): ……

▼M4

SIDE 2

KØRETØJSKLASSE O_3 OG O_4

(færdigopbyggede og etapevis færdigopbyggede køretøjer)

Side 2

Almindelige specifikationer

1. Antal aksler: …… og hjul: ……

1.1. Antal aksler med tvillingmontering samt anbringelse: ……

2. Styrende aksler (antal, placering): ……

Vigtigste dimensioner

4. Akselafstand (wheelbase) (e): …… mm

4.1. Akselafstand: 1-2: …… mm 2-3: …… mm 3-4: …… mm

5. Længde: …… mm

6. Bredde: …… mm

7. Højde: …… mm

10. Afstand mellem køretøjets bagende og centrum af tilkoblingsanordningen: …… mm

11. Lastefladens længde: …… mm

12. Overhæng bagtil: …… mm

Masse

▼M15

13. Masse i køreklar stand: …… kg

▼M4

13.1. Denne masses fordeling på akslerne: 1. …. kg 2. …. kg 3. … kg

16. Teknisk tilladt totalmasse

16.1. Teknisk tilladt totalmasse i lastet stand: …… kg

16.2. Teknisk tilladt akseltryk på hver aksel: 1. …… kg 2. …… kg 3. …… kg osv.

16.3. Teknisk tilladt akseltryk på hver akselgruppe: 1. …… kg 2. ….. kg 3. …… kg

17. Vogntogets påregnede tilladte totalmasse ved national/international trafik ([1]) (o)

17.1. Påregnede tilladte masser ved registrering/ibrugtagning: …… kg

17.2. Påregnet største akseltryk pr. aksel ved registrering/ibrugtagning: 1. ….. kg 2. …… kg 3. …… kg

17.3. Påregnet største akseltryk pr. akselgruppe ved registrering/ibrugtagning: 1. …… kg 2. …… kg 3. …… kg

▼M4

19. Teknisk tilladt statisk masse på sættevognens eller kærrens koblingspunkt: …… kg

Maksimal hastighed

29. Maksimal hastighed: …… km/h

Aksler og hjulophæng

▼M12

31. Placering af løftbare aksler: ……

▼M4

32. Placering af belastbare aksler: ……

34. Aksel (aksler) monteret med luftaffjedring eller tilsvarende: ja/nej ([1])

35. Dæk/hjulkombination ([h]): ……

Bremser

36. Påhængkøretøjets bremseforbindelse mekanisk/elektrisk/pneumatisk/hydraulisk ([1])

Karosseri

38. Karosserikode ([i]): ……

Tilkoblingsanordning

44. Godkendelsesnummer eller godkendelsesmærke for tilkoblingsanordning (hvis monteret): ……

45.1. Karakteristiske værdier ([1]): D: …/ V: …/ S: …/ U: …

Andet

50. Typegodkendt i henhold til de konstruktionsmæssige krav for transport af farligt gods: ja/(kategori(er): …… /nej ([l]):

51. For køretøjer til særlig anvendelse: betegnelser i overensstemmelse med bilag II, del 5: ……

52. Bemærkninger ([n]): ……

▼M4

DEL II

DELVIS OPBYGGEDE KØRETØJER

MODEL C1 — SIDE 1

DELVIS OPBYGGEDE KØRETØJER

EF-TYPEATTEST

Side 1

Undertegnede [..... (*fulde navn og stilling*)] erklærer, at køretøjet:

0.1. Mærke (fabrikantens varemærke): .....

0.2. Type: .....

Variant ([a]): .....

Version ([a]): .....

0.2.1. Handelsnavn: .....

0.4. Køretøjets klasse: .....

▼M15

0.5. Fabrikantens virksomhedsnavn og adresse: .....

▼M4

0.6. Anbringelsessted og –metode for foreskrevne skilte: .....

Placering af køretøjets identifikationsnummer: .....

0.9. Navn og adresse på fabrikantens bemyndigede repræsentant (i givet fald): .....

0.10. Køretøjets identifikationsnummer: .....

på alle områder stemmer overens med den type, som er beskrevet i godkendelse (… *typegodkendelsesnummer inkl. udvidelsesnummer*) udstedt den (..... *udstedelsesdato*) og

ikke kan registreres endeligt uden yderligere EF-typegodkendelser.

(Sted) (dato): … (underskrift): .....

▼**M4**

MODEL C2 — SIDE 1

DELVIS OPBYGGEDE KØRETØJER TYPEGODKENDT I SMÅ SERIER

[Årstal]	[Løbenummer]

EF-TYPEATTEST

Side 1

Undertegnede [..... (*fulde navn og stilling*)] erklærer, at køretøjet:

0.1. Mærke (fabrikantens varemærke): .....

0.2. Type: .....

Variant ([a]): .....

Version ([a]): .....

0.2.1. Handelsnavn: .....

0.4. Køretøjets klasse: .....

▼**M15**

0.5. Fabrikantens virksomhedsnavn og adresse: .....

▼**M4**

0.6. Anbringelsessted og -metode for foreskrevne skilte: .....

Placering af køretøjets identifikationsnummer: .....

0.9. Navn og adresse på fabrikantens bemyndigede repræsentant (i givet fald): .....

0.10. Køretøjets identifikationsnummer: .....

på alle områder stemmer overens med den type, som er beskrevet i godkendelse (… *typegodkendelsesnummer inkl. udvidelsesnummer*) udstedt den (..... *udstedelsesdato*) og

ikke kan registreres endeligt uden yderligere EF-typegodkendelser.

(Sted) (dato): … (underskrift): .....

▼M4

SIDE 2

KØRETØJSKLASSE M_2

(delvis opbyggede køretøjer)

Side 2

Almindelige specifikationer

1. Antal aksler: …… og hjul: ……

3. Drivaksler (antal, placering, indbyrdes forbindelse): …… ……

Vigtigste dimensioner

4. Akselafstand (wheelbase) ([e]): …… mm

4.1. Akselafstand: 1-2: …… mm 2-3: …… mm 3-4: …… mm

5.1. Største tilladte længde: …… mm

6.1. Største tilladte bredde: …… mm

7.1. Største tilladte højde: …… mm

12.1. Største tilladte overhæng bagtil: …… mm

Masse

▼M15

13.2. Masse i køreklar stand: …… kg

14. Køretøjets reelle masse: …… kg

▼M4

14.1. Denne masses fordeling på akslerne: 1. …… kg 2. …… kg 3. …… kg

15. Det færdigopbyggede køretøjs mindste masse: …… kg

15.1. Denne masses fordeling på akslerne: 1. …… kg 2. …… kg 3. …… kg

16. Teknisk tilladt totalmasse

16.1. Teknisk tilladt totalmasse i lastet stand: …… kg

16.2. Teknisk tilladt akseltryk på hver aksel: 1. …… kg 2. …… kg 3. …… kg osv.

16.4. Teknisk tilladt totalmasse af vogntog: …… kg

18. Teknisk tilladt tilkoblet totalmasse ved tilkobling af:

18.1. Påhængskøretøj med trækstang: …… kg

18.3. Kærre: …… kg

18.4. Påhængskøretøj uden bremser: …… kg

19. Teknisk tilladt statisk lodret totalmasse ved koblingspunktet: …… kg

▼M4

Motor

20. Motorfabrikant: ……

21. Motorkode som markeret på motoren: ……

22. Arbejdsprincip: ……

23. Udelukkende elektrisk drift: ja/nej ([1])

23.1. Hybrid[elektrisk] køretøj: ja/nej ([1])

24. Antal cylindre og cylinderarrangement: ……

25. Motorens slagvolumen: …… cm^3

26. Brændstof: Diesel/benzin/LPG/NG — biogas/ethanol/biodiesel/hydrogen ([1])

26.1. Enkeltbrændstof, dobbeltbrændstof, blandingsbrændstof (flex fuel) ([1])

27. Største nettoeffekt ([g]): …… kW ved …… min^{-1} eller maksimal kontinuerlig nominel effekt (elektrisk motor) …… kW ([1])

Maksimal hastighed

29. Maksimal hastighed: …… km/h

Aksler og hjulophæng

30. Sporvidde: 1. …… mm 2. …… mm 3. …… mm

35. Dæk/hjulkombination ([h]): ……

Bremser

36. Påhængkøretøjets bremseforbindelse mekanisk/elektrisk/pneumatisk/hydraulisk ([1])

Karosseri

41. Dørudformning og antal døre: ……

42. Antal siddepladser (inkl. førerpladsen) ([k]): ……

Miljømæssige karakteristika

46. Støjniveau

Standmåling: …… dB(A) ved et motoromdrejningstal på: min^{-1}

Kørselsmåling: …… dB(A)

47. Emissionsniveau ([l]): Euro ……

48. Emission fra udstødningen ([m]):

Nummer på basisretsakt og seneste ændringsretsakt: ……

1.1. prøvningsprocedure: Type I eller ESC ([1])

CO: …… HC: …… NO_x: …… HC + NO_x: …… Partikelmasse: ……

Røgtæthed (ELR): …… (m^{-1})

1.2. prøvningsprocedure: Type I (Euro 5 eller 6 ([1]))

CO: …… THC: …… NMHC: …… NO_x: …… THC + NO_x: …… Partikelmasse: …… Partikelantal: ……

▼**M4**

2. prøvningsprocedure: ETC (eventuelt)

CO: …… NO_x: …… NMHC: ….. THC: ….. CH_4: …..
Partikelmasse: ……

48.1. Røg (korrigeret absorptionskoefficient): …… (m^{-1})

49. CO_2-emission/brændstofforbrug/elektrisk energiforbrug ([m]):

1. alle drivaggregater bortset fra rent elektriske køretøjer

	CO_2-emissioner	Brændstofforbrug
Bykørsel:	…… g/km	…… l/100 km/m^3/100 km ([1])
Kørsel uden for byområder:	…… g/km	…… l/100 km/m^3/100 km ([1])
Blandet kørsel:	…… g/km	…… l/100 km/m^3/100 km ([1])
Vægtet, blandet:	…… g/km	…… l/100 km

2. rent elektriske køretøjer og OVC-hybridelektriske køretøjer

Elektrisk energiforbrug (vægtet, blandet) ([1])) …… Wh/km

Elektrisk rækkevidde …… km

Andet

52. Bemærkninger ([n]): ……

▼M4

SIDE 2

KØRETØJSKLASSE M_2

(delvis opbyggede køretøjer)

Side 2

Almindelige specifikationer

1. Antal aksler: …… og hjul: ……

1.1. Antal aksler med tvillingmontering samt anbringelse: ……

2. Styrende aksler (antal, placering): ……

3. Drivaksler (antal, placering, indbyrdes forbindelse): …… ……

Vigtigste dimensioner

4. Akselafstand (wheelbase) (e): …… mm

4.1. Akselafstand: 1-2: …… mm 2-3: …… mm 3-4: …… mm

5.1. Største tilladte længde: …… mm

6.1. Største tilladte bredde: …… mm

7.1. Største tilladte højde: …… mm

12.1. Største tilladte overhæng bagtil: …… mm

Masse

▼M15

14. Køretøjets reelle masse: …… kg

▼M4

14.1. Denne masses fordeling på akslerne: 1. …… kg 2. …… kg 3. …… kg osv.

15. Det færdigopbyggede køretøjs mindste masse: …… kg

15.1. Denne masses fordeling på akslerne: 1. …… kg 2. …… kg 3. …… kg

16. Teknisk tilladt totalmasse

16.1. Teknisk tilladt totalmasse i lastet stand: …… kg

16.2. Teknisk tilladt akseltryk på hver aksel: 1. …… kg 2. …… kg 3. …… kg osv.

16.3. Teknisk tilladt akseltryk på hver akselgruppe: 1. …… kg 2. ….. kg 3. …… kg osv.

16.4. Teknisk tilladt totalmasse af vogntog: …… kg

17. Vogntogets påregnede tilladte totalmasse ved national/international trafik (1) (o)

▼M4

17.1. Påregnede tilladte masser ved registrering/ibrugtagning: …… kg

17.2. Påregnet største akseltryk pr. aksel ved registrering/ibrugtagning: 1. …. kg 2. …… kg 3. ….. kg

17.3. Påregnet største akseltryk pr. akselgruppe ved registrering/ibrugtagning: 1. …… kg 2. …… kg 3. …… kg

17.4. Vogntogets påregnede tilladte masser ved registrering/ibrugtagning: … kg

18. Teknisk tilladt tilkoblet totalmasse ved tilkobling af:

18.1. Påhængskøretøj med trækstang: …… kg

18.3. Kærre: …… kg

18.4. Påhængskøretøj uden bremser: …… kg

19. Teknisk tilladt statisk lodret totalmasse ved koblingspunktet: …… kg

Motor

20. Motorfabrikant: ……

21. Motorkode som markeret på motoren: ……

22. Arbejdsprincip: ……

23. Udelukkende elektrisk drift: ja/nej ([1])

23.1. Hybrid[elektrisk] køretøj: ja/nej ([1])

24. Antal cylindre og cylinderarrangement: ……

25. Motorens slagvolumen: …… cm^3

26. Brændstof: Diesel/benzin/LPG/NG — biogas/ethanol/biodiesel/hydrogen ([1])

26.1. Enkeltbrændstof, dobbeltbrændstof, blandingsbrændstof (flex fuel) ([1])

27. Største nettoeffekt ([g]): …… kW ved …… min^{-1} eller maksimal kontinuerlig nominel effekt (elektrisk motor) …… kW ([1])

28. Gearkasse (type): ……

Maksimal hastighed

29. Maksimal hastighed: …… km/h

Aksler og hjulophæng

30. Sporvidde: 1. …… mm 2. …… mm 3. …… mm

33. Drivaksel (drivaksler) monteret med luftaffjedring eller tilsvarende: ja/nej ([1])

35. Dæk/hjulkombination ([h]):v……

Bremser

36. Påhængkøretøjets bremseforbindelse mekanisk/elektrisk/pneumatisk/hydraulisk ([1])

37. Tryk i fødeledning til påhængskøretøjets bremsesystem: …… bar

▼M4

Tilkoblingsanordning

44. Godkendelsesnummer eller godkendelsesmærke for tilkoblingsanordning (hvis monteret): ……

45. Typer eller kategorier af tilkoblingsanordning, der kan monteres: ……

45.1. Karakteristiske værdier ([1]): D: …/ V: …/ S: …/ U: …

Miljømæssige karakteristika performances

46. Støjniveau

Standmåling: …… dB(A) ved et motoromdrejningstal på: ……. min^{-1}

Kørselsmåling: …… dB(A)

47. Emissionsniveau ([l]): Euro ……

48. Emission fra udstødningen ([m]):

Nummer på basisretsakt og seneste ændringsretsakt: ……

1.1. prøvningsprocedure: Type I eller ESC ([1])

CO: …… HC: …… NO_x: …… HC + NO_x: …… Partikelmasse: ……

Røgtæthed (ELR): …… (m^{-1})

1.2. prøvningsprocedure: Type I (Euro 5 eller 6 ([1]))

CO: …… THC: …… NMHC: …… NO_x: …… THC + NO_x: ……. Partikelmasse: …… Partikelantal: …….

2. prøvningsprocedure: ETC (eventuelt)

CO: ….. NO_x: …… NMHC: ….. THC: …… CH_4: ….. Partikelmasse: ……

48.1. Røg (korrigeret absorptionskoefficient): …… (m^{-1})

Andet

52. Bemærkninger ([n]): ……

▼M4

SIDE 2

KØRETØJSKLASSE M_3

(delvis opbyggede køretøjer)

Side 2

Almindelige specifikationer

1. Antal aksler: …… og hjul: ……

1.1. Antal aksler med tvillingmontering samt anbringelse: ……

2. Styrende aksler (antal, placering): ……

3. Drivaksler (antal, placering, indbyrdes forbindelse): …… ……

Vigtigste dimensioner

4. Akselafstand (wheelbase) (e): …… mm

4.1. Akselafstand: 1-2: …… mm 2-3: …… mm 3-4: …… mm

5.1. Største tilladte længde: …… mm

6.1. Største tilladte bredde: …… mm

7.1. Største tilladte højde: …… mm

12.1. Største tilladte overhæng bagtil: …… mm

Masse

▼M15

14. Køretøjets reelle masse: …… kg

▼M4

14.1. Denne masses fordeling på akslerne: 1. …… kg 2. …… kg 3. …… kg osv.

15. Det færdigopbyggede køretøjs mindste masse: …… kg

15.1. Denne masses fordeling på akslerne: 1. …. kg 2. …. kg 3. … kg

16. Teknisk tilladt totalmasse

16.1. Teknisk tilladt totalmasse i lastet stand: …… kg

16.2. Teknisk tilladt akseltryk på hver aksel: 1. …… kg 2. …… kg 3. …… kg osv.

16.3. Teknisk tilladt akseltryk på hver akselgruppe: 1. …… kg 2. …… kg 3. …… kg osv.

16.4. Teknisk tilladt totalmasse af vogntog: …… kg

17. Vogntogets påregnede tilladte totalmasse ved national/international trafik (1) (o)

17.1. Påregnede tilladte masser ved registrering/ibrugtagning: …… kg

17.2. Påregnet største akseltryk pr. aksel ved registrering/ibrugtagning: 1. …. kg 2. …… kg 3. …… kg

▼M4

17.3. Påregnet største akseltryk pr. akselgruppe ved registrering/ibrugtagning: 1. …… kg 2. …… kg 3. …… kg

17.4. Vogntogets påregnede tilladte masser ved registrering/ibrugtagning: … kg

18. Teknisk tilladt tilkoblet totalmasse ved tilkobling af:

18.1. Påhængskøretøj med trækstang: …… kg

18.3. Kærre: …… kg

18.4. Påhængskøretøj uden bremser: …… kg

19. Teknisk tilladt statisk lodret totalmasse ved koblingspunktet: …… kg

Motor

20. Motorfabrikant: ……

21. Motorkode som markeret på motoren: ……

22. Arbejdsprincip: ……

23. Udelukkende elektrisk drift: ja/nej ([1])

23.1. Hybrid[elektrisk] køretøj: ja/nej ([1])

24. Antal cylindre og cylinderarrangement: ……

25. Motorens slagvolumen: …… cm^3

26. Brændstof: Diesel/benzin/LPG/NG — biogas/ethanol/biodiesel/hydrogen ([1])

26.1. Enkeltbrændstof, dobbeltbrændstof, blandingsbrændstof (flex fuel) ([1])

27. Største nettoeffekt ([g]): …… kW ved …… min^{-1} eller maksimal kontinuerlig nominel effekt (elektrisk motor) …… kW ([1])

28. Gearkasse (type): ……

Maksimal hastighed

29. Maksimal hastighed: …… km/h

Aksler og hjulophæng

30.1. Hver styrende aksels sporvidde: …… mm

30.2. Andre akslers sporvidde: …… mm

32. Placering af belastbare aksler: ……

33. Drivaksel (drivaksler) monteret med luftaffjedring eller tilsvarende: ja/nej ([1])

35. Dæk/hjulkombination ([h]): ……

Bremser

36. Påhængkøretøjets bremseforbindelse mekanisk/elektrisk/pneumatisk/hydraulisk ([1])

37. Tryk i fødeledning til påhængskøretøjets bremsesystemm: …… bar

▼M4

Tilkoblingsanordning

44. Godkendelsesnummer eller godkendelsesmærke for tilkoblingsanordning (hvis monteret): ……

45. Typer eller kategorier af tilkoblingsanordning, der kan monteres: ……

45.1. Karakteristiske værdier ([1]): D: …/ V: …/ S: …/ U: …

Miljømæssige karakteristika

46. Støjniveau

Standmåling: …… dB(A) ved et motoromdrejningstal på: ……. min^{-1}

Kørselsmåling: …… dB(A)

47. Emissionsniveau ([l]): Euro ……

48. Emission fra udstødningen ([m]):

Nummer på basisretsakt og seneste ændringsretsakt: ……

1. prøvningsprocedure: Type I eller ESC ([1])

CO: …… HC: …… NO_x: …… HC + NO_x: …… Partikelmasse: ……

Røgtæthed (ELR): …… (m^{-1})

2. prøvningsprocedure: ETC (eventuelt)

CO: …… NO_x: …… NMHC: …… THC: …… CH_4: …… Partikelmasse: ……

48.1. Røg (korrigeret absorptionskoefficient): …… (m^{-1})

Andet

52. Bemærkninger ([n]): ……

▼M4

SIDE 2

KØRETØJSKLASSE N_1

(delvis opbyggede køretøjer)

Side 2

Almindelige specifikationer

1. Antal aksler: …… og hjul: ……

1.1. Antal aksler med tvillingmontering samt anbringelse: ……

3. Drivaksler (antal, placering, indbyrdes forbindelse): …… ……

Vigtigste dimensioner

4. Akselafstand (wheelbase) (°): …… mm

4.1. Akselafstand: 1-2: …… mm 2-3: …… mm 3-4: …… mm

5.1. Største tilladte længde: …… mm

6.1. Største tilladte bredde: …… mm

7.1. Største tilladte højde: …… mm

8. Afstand mellem bagaksel og sættevognskoblingens akse (største og mindste): …… mm

12.1. Største tilladte overhæng bagtil: …… mm

Masse

▼M15

13. Masse i køreklar stand: …… kg

14. Køretøjets reelle masse: …… kg

▼M4

14.1. Denne masses fordeling på akslerne: 1. …… kg 2. …… kg 3. …… kg osv.

15. Det færdigopbyggede køretøjs mindste masse: …… kg

15.1. Denne masses fordeling på akslerne: 1. …. kg 2. …. kg 3. … kg

16. Teknisk tilladt totalmasse

16.1. Teknisk tilladt totalmasse i lastet stand: …… kg

16.2. Teknisk tilladt akseltryk på hver aksel: 1. …… kg 2. …… kg 3. …… kg osv.

16.4. Teknisk tilladt totalmasse af vogntog: …… kg

18. Teknisk tilladt tilkoblet totalmasse ved tilkobling af:

18.1. Påhængskøretøj med trækstang: …… kg

18.2. Sættevogn: …… kg

18.3. Kærre: …… kg

18.4. Påhængskøretøj uden bremser: …… kg

19. Teknisk tilladt statisk lodret totalmasse ved koblingspunktet: …… kg

▼M4

Motor

20. Motorfabrikant: ……

21. Motorkode som markeret på motoren: ……

22. Arbejdsprincip: ……

23. Udelukkende elektrisk drift: ja/nej ([1])

23.1. Hybrid[elektrisk] køretøj: ja/nej ([1])

24. Antal cylindre og cylinderarrangement: ……

25. Motorens slagvolumen: …… cm^3

26. Brændstof: Diesel/benzin/LPG/NG — biogas/ethanol/biodiesel/hydrogen ([1])

26.1. Enkeltbrændstof, dobbeltbrændstof, blandingsbrændstof (flex fuel) ([1])

27. Største nettoeffekt ([g]): …… kW ved …… min^{-1} eller maksimal kontinuerlig nominel effekt (elektrisk motor) …… kW ([1])

28. Gearkasse (type): ……

Maksimal hastighed

29. Maksimal hastighed: …… km/h

Aksler og hjulophæng

30. Sporvidde: 1. …… mm 2. …… mm 3. …… mm

35. Dæk/hjulkombination ([h]): ……

Bremser

36. Påhængkøretøjets bremseforbindelse mekanisk/elektrisk/pneumatisk/hydraulisk ([1])

37. Tryk i fødeledning til påhængskøretøjets bremsesystem: …… bar

Tilkoblingsanordning

44. Godkendelsesnummer eller godkendelsesmærke for tilkoblingsanordning (hvis monteret): ……

45. Typer eller kategorier af tilkoblingsanordning, der kan monteres: ……

45.1. Karakteristiske værdier ([1]): D: …/ V: …/ S: …/ U: …

Miljømæssige karakteristika

46. Støjniveau

Standmåling: …… dB(A) ved et motoromdrejningstal på: ……. min^{-1}

Kørselsmåling: …… dB(A)

47. Emissionsniveau ([l]): Euro ……

48. Emission fra udstødningen ([m]):

Nummer på basisretsakt og seneste ændringsretsakt: ……

1.1. prøvningsprocedure: Type I eller ESC ([1])

CO: …… HC: …… NO_x: …… HC + NO_x: …… Partikelmasse: ……

Røgtæthed (ELR): …… (m^{-1})

▼**M4**

1.2. prøvningsprocedure: Type I (Euro 5 eller 6 ([1]))

CO: …… THC: …… NMHC: …… NO_x: ……
THC + NO_x: ……. Partikelmasse: …… Partikelantal: …….

2. prøvningsprocedure: ETC (eventuelt)

CO: ….. NO_x: …… NMHC: ….. THC: …… CH_4: …..
Partikelmasse: ……

48.1. Røg (korrigeret absorptionskoefficient): …… (m^{-1})

49. CO_2-emission/brændstofforbrug/elektrisk energiforbrug ([m]):

1. alle drivaggregater bortset fra rent elektriske køretøjer

	CO_2-emissioner	Brændstofforbrug
Bykørsel:	…… g/km	…… l/100 km/m^3/100 km ([1])
Kørsel uden for byområder:	…… g/km	…… l/100 km/m^3/100 km ([1])
Blandet kørsel:	…… g/km	…… l/100 km/m^3/100 km ([1])
Vægtet, blandet:	…… g/km	…… l/100 km

2. rent elektriske køretøjer og OVC-hybridelektriske køretøjer

Elektrisk energiforbrug (vægtet, blandet) ([1])) …… Wh/km

Elektrisk rækkevidde …… km

Andet

52. Bemærkninger ([n]): ……

▼M4

SIDE 2

KØRETØJSKLASSE N_2

(delvis opbyggede køretøjer)

Side 2

Almindelige specifikationer

1. Antal aksler: …… og hjul: ……

1.1. Antal aksler med tvillingmontering samt anbringelse: ……

2. Styrende aksler (antal, placering): ……

3. Drivaksler (antal, placering, indbyrdes forbindelse): …… ……

Vigtigste dimensioner

4. Akselafstand (wheelbase) ([e]): …… mm

4.1. Akselafstand: 1-2: …… mm 2-3: …… mm 3-4: …… mm

5.1. Største tilladte længde: …… mm

6.1. Største tilladte bredde: …… mm

8. Afstand mellem bagaksel og sættevognskoblingens akse (største og mindste): …… mm

12.1. Største tilladte overhæng bagtil: …… mm

Masse

▼M15

14. Køretøjets reelle masse: …… kg

▼M4

14.1. Denne masses fordeling på akslerne: 1. …… kg 2. …… kg 3. …… kg osv.

15. Det færdigopbyggede køretøjs mindste masse: …… kg

15.1. Denne masses fordeling på akslerne: 1. …. kg 2. …. kg 3. … kg

16. Teknisk tilladt totalmasse

16.1. Teknisk tilladt totalmasse i lastet stand: …… kg

16.2. Teknisk tilladt akseltryk på hver aksel: 1. …… kg 2. …… kg 3. …… kg osv.

16.3. Teknisk tilladt akseltryk på hver akselgruppe: 1. …… kg 2. ….. kg 3. …… kg osv.

16.4. Teknisk tilladt totalmasse af vogntog: …… kg

17. Vogntogets påregnede tilladte totalmasse ved national/international trafik ([1]) ([o])

17.1. Påregnede tilladte masser ved registrering/ibrugtagning: …… kg

17.2. Påregnet største akseltryk pr. aksel ved registrering/ibrugtagning: 1. …. kg 2. …… kg 3. …… kg

▼M4

17.3. Påregnet største akseltryk pr. akselgruppe ved registrering/ibrugtagning: 1. …… kg 2. …… kg 3. …… kg

17.4. Vogntogets påregnede tilladte masser ved registrering/ibrugtagning: … kg

18. Teknisk tilladt tilkoblet totalmasse ved tilkobling af:

18.1. Påhængskøretøj med trækstang: …… kg

18.2. Sættevogn: …… kg

18.3. Kærre: …… kg

18.4. Påhængskøretøj uden bremser: …… kg

19. Teknisk tilladt statisk lodret totalmasse ved koblingspunktet: …… kg

Motor

20. Motorfabrikant: ……

21. Motorkode som markeret på motoren: ……

22. Arbejdsprincip: ……

23. Udelukkende elektrisk drift: ja/nej ([1])

23.1. Hybrid[elektrisk] køretøj: ja/nej ([1])

24. Antal cylindre og cylinderarrangement: ……

25. Motorens slagvolumen: …… cm^3

26. Brændstof: Diesel/benzin/LPG/NG — biogas/ethanol/biodiesel/ hydrogen ([1])

26.1. Enkeltbrændstof, dobbeltbrændstof, blandingsbrændstof (flex fuel) ([1])

27. Største nettoeffekt ([g]): …… kW ved …… min^{-1} eller maksimal kontinuerlig nominel effekt (elektrisk motor) …… kW ([1])

28. Gearkasse (type): ……

Maksimal hastighed

29. Maksimal hastighed: …… km/h

Aksler og hjulophæng

▼M12

31. Placering af løftbare aksler: ……

▼M4

32. Placering af belastbare aksler: ……

33. Drivaksel (drivaksler) monteret med luftaffjedring eller tilsvarende: ja/nej ([1])

35. Dæk/hjulkombination ([h]): ……

Bremser

36. Påhængkøretøjets bremseforbindelse mekanisk/elektrisk/pneumatisk/ hydraulisk ([1])

37. Tryk i fødeledning til påhængskøretøjets bremsesystem: …… bar

▼M4

Tilkoblingsanordning

44. Godkendelsesnummer eller godkendelsesmærke for tilkoblingsanordning (hvis monteret): ……

45. Typer eller kategorier af tilkoblingsanordning, der kan monteres: ……

45.1. Karakteristiske værdier ([1]): D: …/ V: …/ S: …/ U: …

Miljømæssige karakteristika

46. Støjniveau

Standmåling: …… dB(A) ved et motoromdrejningstal på: ……. min^{-1}

Kørselsmåling: …… dB(A)

47. Emissionsniveau ([l]): Euro ……

48. Emission fra udstødningen ([m]):

Nummer på basisretsakt og seneste ændringsretsakt: ……

1.1. prøvningsprocedure: Type I eller ESC ([1])

CO: …… HC: …… NO_x: …… HC + NO_x: …… Partikelmasse: ……

Røgtæthed (ELR): …… (m^{-1})

1.2. prøvningsprocedure: Type I (Euro 5 eller 6 ([1]))

CO: …… THC: …… NMHC: …… NO_x: …… THC + NO_x: ……. Partikelmasse: …… Partikelantal: …….

2. prøvningsprocedure: ETC (eventuelt)

CO: ….. NO_x: …… NMHC: ….. THC: …… CH_4: ….. Partikelmasse: ……

48.1. Røg (korrigeret absorptionskoefficient): …… (m^{-1})

Andet

52. Bemærkninger ([n]): ……

▼M4

SIDE 2

KØRETØJSKLASSE N_3

(delvis opbyggede køretøjer)

Side 2

Almindelige specifikationer

1. Antal aksler: …… og hjul: ……

1.1. Antal aksler med tvillingmontering samt anbringelse: ……

2. Styrende aksler (antal, placering): ……

3. Drivaksler (antal, placering, indbyrdes forbindelse): …… ……

Vigtigste dimensioner

4. Akselafstand (wheelbase) ([e]): …… mm

4.1. Akselafstand: 1-2: …… mm 2-3: …… mm 3-4: …… mm

5.1. Største tilladte længde: …… mm

6.1. Største tilladte bredde: …… mm

8. Afstand mellem bagaksel og sættevognskoblingens akse (største og mindste): …… mm

12.1. Største tilladte overhæng bagtil: …… mm

Masse

▼M15

14. Køretøjets reelle masse: …… kg

▼M4

14.1. Denne masses fordeling på akslerne: 1. …… kg 2. …… kg 3. …… kg osv.

15. Det færdigopbyggede køretøjs mindste masse: …… kg

15.1. Denne masses fordeling på akslerne: 1. …. kg 2. …. kg 3. … kg

16. Teknisk tilladt totalmasse

16.1. Teknisk tilladt totalmasse i lastet stand: …… kg

16.2. Teknisk tilladt akseltryk på hver aksel: 1. …… kg 2. …… kg 3. …… kg osv.

16.3. Teknisk tilladt akseltryk på hver akselgruppe: 1. …… kg 2. ….. kg 3. …… kg osv.

16.4. Teknisk tilladt totalmasse af vogntog: …… kg

17. Vogntogets påregnede tilladte totalmasse ved national/international trafik ([1]) ([o])

17.1. Påregnede tilladte masser ved registrering/ibrugtagning: …… kg

17.2. Påregnet største akseltryk pr. aksel ved registrering/ibrugtagning: 1. …. kg 2. …… kg 3. …… kg

▼M4

17.3. Påregnet største akseltryk pr. akselgruppe ved registrering/ibrugtagning: 1. …… kg 2. …… kg 3. …… kg

17.4. Vogntogets påregnede tilladte masser ved registrering/ibrugtagning: … kg

18. Teknisk tilladt tilkoblet totalmasse ved tilkobling af:

18.1. Påhængskøretøj med trækstang: …… kg

18.2. Sættevogn: …… kg

18.3. Kærre: …… kg

18.4. Påhængskøretøj uden bremser: …… kg

19. Teknisk tilladt statisk lodret totalmasse ved koblingspunktet: …… kg

Motor

20. Motorfabrikant: ……

21. Motorkode som markeret på motoren: ……

22. Arbejdsprincip: ……

23. Udelukkende elektrisk drift: ja/nej ([1])

23.1. Hybrid[elektrisk] køretøj: ja/nej ([1])

24. Antal cylindre og cylinderarrangement: ……

25. Motorens slagvolumen: …… cm^3

26. Brændstof: Diesel/benzin/LPG/NG — biogas/ethanol/biodiesel/ hydrogen ([1])

26.1. Enkeltbrændstof, dobbeltbrændstof, blandingsbrændstof (flex fuel) ([1])

27. Største nettoeffekt ([g]): …… kW ved …… min^{-1} eller maksimal kontinuerlig nominel effekt (elektrisk motor) …… kW ([1])

28. Gearkasse (type): ……

Maksimal hastighed

29. Maksimal hastighed: …… km/h

Aksler og hjulophæng

▼M12

31. Placering af løftbare aksler: ……

▼M4

32. Placering af belastbare aksler: ……

33. Drivaksel (drivaksler) monteret med luftaffjedring eller tilsvarende: ja/ne ([1])

35. Dæk/hjulkombinat ([h]): ……

Bremser

36. Påhængkøretøjets bremseforbindelse mekanisk/elektrisk/ pneumatisk/hydraulisk ([1])

37. Tryk i fødeledning til påhængskøretøjets bremsesystem: …… bar

▼M4

Tilkoblingsanordning

44. Godkendelsesnummer eller godkendelsesmærke for tilkoblingsanordning (hvis monteret): ……

45. Typer eller kategorier af tilkoblingsanordning, der kan monteres: ……

45.1. Karakteristiske værdier ([1]): D: …/ V: …/ S: …/ U: …

Miljømæssige karakteristika

46. Støjniveau

Standmåling: …… dB(A) ved et motoromdrejningstal på …… min^{-1}

Kørselsmåling: …… dB(A)

47. Emissionsniveau ([l]): Euro ……

48. Emission fra udstødningen ([m]):

Nummer på basisretsakt og seneste ændringsretsakt: ……

1. prøvningsprocedure: Type I eller ESC ([1])

CO: …… HC: …… NO_x: …… HC + NO_x: …… Partikelmasse: ……

Røgtæthed (ELR): …… (m^{-1})

2. prøvningsprocedure: ETC (eventuelt)

CO: …… NO_x: …… NMHC: …… THC: …… CH_4: …… Partikelmasse: ……

48.1. Røg (korrigeret absorptionskoefficient): …… (m^{-1})

Andet

52. Bemærkninger ([n]): ……

▼M4

SIDE 2

KØRETØJSKLASSE O_1 OG O_2

(delvis opbyggede køretøjer)

Side 2

Almindelige specifikationer

1. Antal aksler: …… og hjul: ……

1.1. Antal aksler med tvillingmontering samt anbringelse: ……

Vigtigste dimensioner

4. Akselafstand (wheelbase) (°): …… mm

4.1. Akselafstand: 1-2: …… mm 2-3: …… mm 3-4: …… mm

5.1. Største tilladte længde: …… mm

6.1. Største tilladte bredde: …… mm

7.1. Største tilladte højde: …… mm

10. Afstand mellem køretøjets bagende og centrum af tilkoblingsanordningen: …… mm

12.1. Største tilladte overhæng bagtil: …… mm

Masse

▼M15

14. Køretøjets reelle masse: …… kg

▼M4

14.1. Denne masses fordeling på akslerne: 1. …… kg 2. …… kg 3. …… kg osv.

15. Det færdigopbyggede køretøjs mindste masse: …… kg

15.1. Denne masses fordeling på akslerne: 1. …. kg 2. …. kg 3. … kg

16. Teknisk tilladt totalmasse

16.1. Teknisk tilladt totalmasse i lastet stand: …… kg

16.2. Teknisk tilladt akseltryk på hver aksel: 1. …… kg 2. …… kg 3. …… kg osv.

16.3. Teknisk tilladt akseltryk på hver akselgruppe: 1. …… kg 2. ….. kg 3. …… kg osv.

19.1. Teknisk tilladt statisk masse på sættevognens eller kærrens koblingspunkt: …… kg

Maksimal hastighed

29. Maksimal hastighed: …… km/h

Aksler og hjulophæng

30.1. Hver styrende aksels sporvidde: …… mm

▼M4

30.2. Andre akslers sporvidde: …… mm

▼M12

31. Placering af løftbare aksler: ……

▼M4

32. Placering af belastbare aksler: ……

34. Aksel (aksler) monteret med luftaffjedring eller tilsvarende: ja/nej ([1])

35. Dæk/hjulkombination ([h]): ……

Tilkoblingsanordning

44. Godkendelsesnummer eller godkendelsesmærke for tilkoblingsanordning (hvis monteret): ……

45. Typer eller kategorier af tilkoblingsanordning, der kan monteres: ……..

45.1. Karakteristiske værdier ([1]): D: …/ V: …/ S: …/ U: …

Andet

52. Bemærkninger ([n]): ……

▼M4

SIDE 2

KØRETØJSKLASSE O_3 AND O_4

(delvis opbyggede køretøjer)

Side 2

Almindelige specifikationer

1. Antal aksler: …… og hjul: ……

1.1. Antal aksler med tvillingmontering samt anbringelse: ……

2. Styrende aksel (antal, placering): ……

Vigtigste dimensioner

4. Akselafstand (wheelbase) (e): …… mm

4.1. Akselafstand: 1-2: …… mm 2-3: …… mm 3-4: …… mm

5.1. Største tilladte længde: …… mm

6.1. Største tilladte bredde: …… mm

7.1. Største tilladte højde: …… mm

10. Afstand mellem køretøjets bagende og centrum af tilkoblingsanordningen: …… mm

12.1. Største tilladte overhæng bagtil: …… mm

Masse

▼M15

14. Køretøjets reelle masse: …… kg

▼M4

14.1. Denne masses fordeling på akslerne: 1. …… kg 2. …… kg 3. …… kg osv.

15. Det færdigopbyggede køretøjs mindste masse: …… kg

15.1. Denne masses fordeling på akslerne: 1. …. kg 2. …. kg 3. … kg

16. Teknisk tilladt totalmasse

16.1. Teknisk tilladt totalmasse i lastet stand: …… kg

16.2. Teknisk tilladt akseltryk på hver aksel: 1. …… kg 2. …… kg 3. …… kg osv.

16.3. Teknisk tilladt akseltryk på hver akselgruppe: 1. …… kg 2. ….. kg 3. …… kg osv.

17. Vogntogets påregnede tilladte totalmasse ved national/international trafik ([1]) (o)

17.1. Påregnede tilladte masser ved registrering/ibrugtagning: …… kg

▼M4

17.2. Påregnet største akseltryk pr. aksel ved registrering/ibrugtagning: 1. …… kg 2. …… kg 3. …… kg

17.3. Påregnet største akseltryk pr. akselgruppe ved registrering/ibrugtagning: 1. …… kg 2. …… kg 3. …… kg

19.1. Teknisk tilladt statisk masse på sættevognens eller kærrens koblingspunkt: …… kg

Maksimal hastighed

29. Maksimal hastighed: …… km/h

Aksler og hjulophæng

▼M12

31. Placering af løftbare aksler: ……

▼M4

32. Placering af belastbare aksler: ……

34. Aksel (aksler) monteret med luftaffjedring eller tilsvarende: ja/nej ([1])

35. Dæk/hjulkombination ([h]): ……

Tilkoblingsanordning

44. Godkendelsesnummer eller godkendelsesmærke for tilkoblingsanordning (hvis monteret): ……

45. Typer eller kategorier af tilkoblingsanordning, der kan monteres: ……

45.1. Karakteristiske værdier ([1]): D: …/ V: …/ S: …/ U: …

Andet

52. Bemærkninger ([n]): ……

▼**M4**

Forklarende noter til bilag IX

([1]) Det ikke-gældende overstreges.

([a]) Køretøjets identifikationsnummer angives. ►**M12** ——————— ◄

([b]) Angiv, om køretøjet er egnet til brug til enten højre- eller venstrekørsel eller til både højre- og venstrekørsel.

([c]) Angiv, om det monterede speedometer anvender metriske eller både metriske og britiske enheder.

([d]) Erklæringen begrænser ikke medlemsstaternes ret til at kræve tekniske tilpasninger for at tillade, at et køretøj registreres i en anden medlemsstat, end den var bestemt til, og i hvilken der gælder en anden trafikretning.

([e]) Dette punkt udfyldes kun, hvis køretøjet har to aksler. ►**M12** For en kærre med en enkelt aksel angives den horisontale afstand mellem koblingens vertikale akse og akslens midte. ◄

►**M15** ——————— ◄

([g]) For hybridelektriske køretøjer angives begge effektoplysninger.

([h]) Ekstraudstyr under dette litra kan tilføjes under punktet »Bemærkninger«.

([i]) De koder, der er beskrevet i bilag II, litra C, anvendes.

([j]) Anføres som følgende basisfarver: hvid, gul, orange, rød, lilla/violet, blå, grøn, grå, brun eller sort.

([k]) Bortset fra sæder, som kun er beregnet til brug, når køretøjet holder stille, samt antal kørestolspladser.

For busser, der tilhører køretøjsklasse M3 medregnes antal sæder til personalemedlemmer i passagertallet.

([l]) Tilføj Euronorm og tegnet svarende til de bestemmelser, der anvendes ved typegodkendelse.

([m]) Gentages for de forskellige brændstoffer, som kan anvendes. Køretøjer, som kan drives af både benzin og gasformigt brændstof, men hvis benzinsystem kun er monteret som nødhjælp ved start, og hvis benzintanke højst kan rumme 15 liter, vil for så vidt angår prøvningen blive anset for køretøjer, der udelukkende kører på gasformige brændstoffer.

([n]) Hvis køretøjet er udstyret med 24 GHz-kortdistanceradarudstyr i henhold til Kommissionens afgørelse 2005/50/EF (EUT L 21 af 25.1.2005, s. 15) skal fabrikanten her anføre følgende: »Køretøj udstyret med 24 GHz-kortdistanceradarudstyr«.

▼**M4**

(o) Fabrikanten kan udfylde disse punkter enten for international trafik eller national trafik eller begge.

For national trafik angives koden for det land, hvor køretøjet skal registreres. Koden skal være i overensstemmelse med ISO-standard 3166-1:2006.

For international trafik skal der henvises til direktivets nummer (f.eks. »96/53/EF« for Rådets direktiv 96/53/EF).

►**M16** (p) Miljøinnovationer.

(p1) Miljøinnovationens/ernes generelle kode består af følgende elementer, der adskilles af et mellemrum:

— den godkendende myndigheds kode, jf. bilag VII til dette direktiv

— den individuelle kode for hver miljøinnovation, køretøjet er udstyret med, anført i kronologisk orden efter Kommissionens afgørelser om godkendelse.

(F.eks. er den generelle kode for tre miljøinnovationer, der er godkendt kronologisk som 10, 15 og 16 og monteret på et køretøj, der er certificeret af den tyske typegodkendelsesmyndighed: »e1 10 15 16«.).

(p2) Summen af CO_2-emissionsbesparelser for hver enkelt miljøinnovation. ◄

▼M9

BILAG X

PROCEDURER I FORBINDELSE MED PRODUKTIONENS OVERENSSTEMMELSE

0. **Mål**

0.1. Proceduren vedrørende produktionens overensstemmelse har til formål at sikre, at hvert køretøj, hvert system, hver komponent og hver separat enhed, der er fremstillet, er i overensstemmelse med den godkendte type.

0.2. Procedurerne omfatter, som uadskillelige elementer, vurdering af kvalitetsstyringssystemer, som nedenfor benævnes »den indledende vurdering«, samt verificering af genstanden for typegodkendelsen og den produktrelaterede kontrol, som nedenfor benævnes »sikring af produkternes overensstemmelse«.

1. **Indledende vurdering**

1.1. Den godkendende myndighed i en medlemsstat skal forvisse sig om, at der forefindes sådanne ordninger og procedurer, at det effektivt kan kontrolleres, at producerede komponenter, systemer, separate tekniske enheder og køretøjer ved produktionen er i overensstemmelse med den godkendte type.

1.2. Vejledning for udførelse af vurderingen kan findes i standarden EN ISO 19011:2002 — Guidelines for quality and/or environmental management systems auditing (retningslinjer for audit af kvalitetsstyringssystemer og af miljøledelsessystemer).

1.3. Kontrol af, om kravet i punkt 1.1 er opfyldt, foretages af den myndighed, der udsteder typegodkendelsen.

Denne myndighed skal godkende den indledende vurdering og sikringen af produkternes overensstemmelse, jf. punkt 2. nedenfor, i overensstemmelse med en af de i punkt 1.3.1 til 1.3.3 nedenfor beskrevne ordninger eller en kombination af disse ordninger eller dele deraf.

1.3.1. Den faktiske indledende vurdering og/eller kontrol af sikringen af produkternes overensstemmelse udføres af den typegodkendende myndighed, der meddeler typegodkendelse, eller af et udpeget organ, der handler på den typegodkendende myndigheds vegne.

1.3.1.1. Ved fastlæggelse af omfanget af den indledende vurdering kan den godkendende myndighed tage hensyn til tilgængelige oplysninger vedrørende:

(a) fabrikantens certificering, jf. punkt 1.3.3 nedenfor, som ikke er kvalificeret eller anerkendt i henhold til nævnte punkt

(b) hvis der er tale om typegodkendelse af en komponent eller en separat teknisk enhed, oplysninger om vurdering af kvalitetssikringssystemer, som køretøjsfabrikant(er) har udført hos fabrikanten af komponenten/den separate tekniske enhed i henhold til en eller flere af denne industrisektors specifikationer, som opfylder kravene i den harmoniserede standard EN ISO 9001:2008.

1.3.2. Den faktiske indledende vurdering og/eller kontrol af ordninger til sikringen af produkternes overensstemmelse kan også udføres af en anden medlemsstats godkendende myndighed eller det organ, som den godkendende myndighed har udpeget dertil.

▼M9

1.3.2.1. I sådanne tilfælde skal den anden medlemsstats godkendende myndighed afgive en overensstemmelseserklæring med angivelse af, hvilke områder og produktionsfaciliteter med relevans for de(t) pågældende produkt(er), der er omfattet, og efter hvilke retsakter disse produkter skal typegodkendes.

1.3.2.2. Når den godkendende myndighed i en medlemsstat modtager en anmodning fra den myndighed i en anden medlemsstat, som meddeler typegodkendelse, om en overensstemmelseserklæring, skal den straks fremsende en sådan erklæring eller meddele, at den ikke kan levere en sådan erklæring.

1.3.2.3. Overensstemmelseserklæringen skal mindst indeholde følgende:

a) Koncern eller virksomhed	(f.eks. XYZ Automotive)
b) Nærmere angivelse af organisationen	(f.eks. European Division)
c) Fabrikker/anlæg	(f.eks. Motorfabrik 1 (Det Forenede Kongerige) — Køretøjsfabrik 2 (Tyskland))
d) Køretøjs-/komponentsortiment	(f.eks. alle modeller i klasse M_1)
e) Områder, som er vurderet	(f.eks. motor, presning og samling af karrosseri, samling af køretøj)
f) Gennemgåede dokumenter	(f.eks. virksomhedens og produktionsanlæggets kvalitetshåndbog og arbejdsprocedurer)
g) Tidspunkt for vurderingen	(f.eks. kontrol udført fra 18. til 30.5.2009)
h) Kontrolbesøg planlagt til	(f.eks. oktober 2010)

1.3.3. Den godkendende myndighed skal også acceptere fabrikantens passende certificering efter den harmoniserede standard EN ISO 9001:2008 eller en tilsvarende harmoniseret standard som opfyldende kravene i forbindelse med den indledende vurdering i punkt 1.3. Fabrikanten skal oplyse alle enkeltheder om certificeringen og forpligte sig til at underrette den godkendende myndighed om eventuelle ændringer i certificeringens gyldighed eller omfang.

1.4. Når der er tale om typegodkendelse af køretøjer, er det ikke nødvendigt at gentage de indledende vurderinger, der er foretaget som led i typegodkendelsen af køretøjets systemer, komponenter og tekniske enheder; der foretages kun en vurdering af de lokaliteter og aktiviteter, som relaterer til samlingen af køretøjet, og som førnævnte vurderinger ikke har omfattet.

2. **Foranstaltninger til sikring af produktionens overensstemmelse**

2.1. Alle køretøjer, systemer, komponenter og separate tekniske enheder, der er godkendt i henhold til dette direktiv eller et særdirektiv eller forordning, skal produceres på en sådan måde, at de stemmer overens med den type, der er godkendt som værende i overensstemmelse med kravene i dette direktiv eller de relevante retsakter anført i bilag IV.

▼M9

2.2. Den godkendende myndighed i en medlemsstat skal kontrollere, at der findes passende foranstaltninger og dokumenterede kontrolplaner, som fastlægges i samråd med fabrikanten for hver enkelt godkendelse, og som består i, at der med bestemte tidsintervaller gennemføres sådanne prøvninger og tilhørende kontroller, at overensstemmelse med den godkendte type til stadighed kontrolleres, herunder fysiske prøvninger specificeret i retsakterne.

2.3. Indehaveren af typegodkendelsen skal navnlig:

2.3.1. sørge for, at der findes procedurer for effektiv kontrol med, at produkterne (køretøjer, systemer, komponenter og separate tekniske enheder) er i overensstemmelse med den godkendte type, og at procedurerne anvendes

2.3.2. have adgang til det udstyr, der er nødvendigt for at kunne kontrollere overensstemmelsen med hver godkendt type

2.3.3. sørge for, at prøvnings- og kontroldata arkiveres, og at tilhørende dokumenter er tilgængelige i et tidsrum, der fastsættes i samråd med den godkendende myndighed. Dette tidsrum må ikke være længere end ti år.

2.3.4. analysere resultaterne af alle prøvningstyper og dermed kontrollere og sikre, at produktets egenskaber er stabile inden for en industriproduktions normale variation

2.3.5. sørge for, at der for hver enkelt produkttype udføres mindst de kontroller, der er foreskrevet i dette direktiv, og de prøvninger, der er foreskrevet i de pågældende retsakter anført i bilag IV

2.3.6. sikre, at alle stikprøveserier eller prøveemner, som tyder på manglende overensstemmelse med den pågældende type, medfører yderligere prøveudtagning og yderligere prøvninger; der skal tages de nødvendige skridt til, at produktionen atter bringes i overensstemmelse med den godkendte type.

2.3.7. Hvis der er tale om typegodkendelse af et køretøj, skal de kontroller, der er omhandlet i punkt 2.3.5, mindst bestå i at kontrollere de korrekte byggespecifikationer i relation til godkendelsen og de oplysninger i bilag IX, der er påkrævede for overensstemmelseserklæringer.

3. **Løbende kontrol**

3.1. Myndigheden, som har udstedt typegodkendelsen, kan til enhver tid kontrollere de metoder for overensstemmelseskontrol, der anvendes på de enkelte produktionsanlæg.

3.1.1. Normalt vil arrangementet bestå i overvågning af, at de procedurer, der er fastlagt i punkt 1 og 2 (indledende vurdering og sikring af produkternes overensstemmelse), faktisk følges til stadighed.

3.1.1.1. Tilsynsaktiviteter, der udføres af de tekniske tjenester (akkrediterede eller anerkendte som anført i punkt 1.3.3) skal anses for at tilfredsstille kravet i punkt 3.1.1 for så vidt angår de procedurer, der er fastlagt ved den indledende vurdering.

3.1.1.2. Hyppigheden af den godkendende myndigheds efterprøvning (fraset tilsyn som omhandlet i punkt 3.1.1.1) fastsættes således, at de relevante kontroller, jf. punkt 1 og 2, efterprøves gennem et tidsrum, der er tilpasset den tillid, indehaveren af typegodkendelsen nyder hos den godkendende myndighed.

▼**M9**

3.2. Ved hver efterprøvning skal registre over prøvninger og kontroller samt produktionsjournaler fremlægges for inspektøren, især optegnelser vedrørende de prøvninger og kontroller, der kræves i henhold til punkt 2.2.

3.3. Inspektøren kan udtage tilfældige stikprøver til prøvning i fabrikantens laboratorium eller hos den tekniske tjeneste. Der udføres i så fald kun fysiske prøvninger. Det mindste stikprøveantal kan fastsættes under hensyntagen til resultaterne af fabrikantens egen kontrol.

3.4. Hvis kontrolniveauet ikke forekommer tilfredsstillende, eller hvis det synes nødvendigt at efterprøve de prøvninger, der er udført efter punkt 3.2, udtager inspektøren stikprøver, der sendes til en teknisk tjeneste, hvor der foretages fysiske prøvninger.

3.5. Findes der utilfredsstillende resultater ved en inspektion eller ved et efterprøvningstilsyn, skal den godkendende myndighed påse, at der træffes foranstaltninger til hurtigst muligt at genoprette produktionens overensstemmelse.

▼M1

BILAG XI

LISTE OVER RETSAKTER, DER FASTLÆGGER KRAVENE I FORBINDELSE MED EF-TYPEGODENDELSE AF KØRETØJER TIL SÆRLIG ANVENDELSE

Tillæg 1

Campingbiler, ambulancer og rustvogne

Punkt	Emne	Retsaktens nummer	$M_1 \leq 2\,500$ - (1) kg	$M_1 > 2\,500$ - (1) kg	M_2	M_3
1.	Tilladt støjniveau	Direktiv 70/157/EØF	H	G + H	G + H	G + H
2.	Emissioner	Direktiv 70/220/EØF	Q	G + Q	G + Q	G + Q
2a.	Emissioner (Euro 5 og 6) lette erhvervskøretøjer/adgang til informationer	Forordning (EF) nr. 715/2007	Q	G + Q	G + Q	
3.	Brændstofbeholdere/afskærmning bagtil	Direktiv 70/221/EØF	F	F	F	F
4.	Anbringelse af nummerplade bagtil	Direktiv 70/222/EØF	X	X	X	X
5.	Styreapparat	Direktiv 70/311/EØF	X	G	G	G
6.	Dørlåse og -hængsler	Direktiv 70/387/EØF	B	G + B		
7.	Lydsignalapparat	Direktiv 70/388/EØF	X	X	X	X
8.	Anordninger til indirekte udsyn	Direktiv 2003/97/EF	X	G	G	G
9.	Bremser	Direktiv 71/320/EØF	X	G	G	G
10.	Radiointerferens (elektromagnetisk kompatibilitet)	Direktiv 72/245/EØF	X	X	X	X
11.	Røgudvikling fra biler med dieselmotor	Direktiv 72/306/EØF	H	H	H	H
12.	Indvendigt udstyr	Direktiv 74/60/EØF	C	G + C		
13.	Tyverisikring og startspærre	Direktiv 74/61/EØF	X	G	G	G
14.	Kollisionssikret styreapparat	Direktiv 74/297/EØF	X	G		

▼**M1**

Punkt	Emne	Retsaktens nummer	$M_1 \leq 2\,500$ - ([1]) kg	$M_1 > 2\,500$ - ([1]) kg	M_2	M_3
15.	Sæder og sædeforankringer	Direktiv 74/408/EØF	D	G + D	G + D	G + D
16.	Udragende dele	Direktiv 74/483/EØF	X for førerhus; A for den øvrige del	G for førerhus; A for den øvrige del		
17.	Hastighedsmåler (speedometer) og bakgear	Direktiv 75/443/EØF	X	X	X	X
18.	Foreskrevne skilte	Direktiv 76/114/EØF	X	X	X	X
19.	Sikkerhedsselers forankringer	Direktiv 76/115/EØF	D	G + L	G + L	G + L
20.	Montering af lygter og lyssignaler	Direktiv 76/756/EØF	A + N	A + G + N for førerhus; A + N for den øvrige del	A + G + N for førerhus; A + N for den øvrige del	A + G + N for førerhus; A + N for den øvrige del
21.	Refleksanordninger	Direktiv 76/757/EØF	X	X	X	X
22.	Markeringslygter, positionslyslygter, baglygter, stoplygter, kørelyslygter og sidemarkeringslygter	Direktiv 76/758/EØF	X	X	X	X
23.	Blinklys	Direktiv 76/759/EØF	X	X	X	X
24.	Bagnummerpladelygter	Direktiv 76/760/EØF	X	X	X	X
25.	Forlygter (herunder pærer)	Direktiv 76/761/EØF	X	X	X	X
26.	Tågeforlygter	Direktiv 76/762/EØF	X	X	X	X
27.	Slæbeanordninger	Direktiv 77/389/EØF	E	E	E	E
28.	Tågebaglygter	Direktiv 77/538/EØF	X	X	X	X
29.	Baklygter	Direktiv 77/539/EØF	X	X	X	X
30.	Parkeringslyslygter	Direktiv 77/540/EØF	X	X	X	X
31.	Sikkerhedsseler og fastholdelsesanordninger	Direktiv 77/541/EØF	D	G + M	G + M	G + M

▼M1

Punkt	Emne	Retsaktens nummer	$M_1 \leq 2\,500$ - (1) kg	$M_1 > 2\,500$ - (1) kg	M_2	M_3
32.	Udsyn fremad	Direktiv 77/649/EØF	X	G		
33.	Betjeningsorganer, kontrollamper og indikatorer	Direktiv 78/316/EØF	X	X	X	X
34.	Afdugning/afrimning	Direktiv 78/317/EØF	X	G + O	O	O
35.	Forrudevisker/-vasker	Direktiv 78/318/EØF	X	G + O	O	O
36.	Varmeanlæg	Direktiv 2001/56/EF	X	X	X	X
37.	Hjulafskærmning	Direktiv 78/549/EØF	X	G		
38.	Nakkestøtter	Direktiv 78/932/EØF	D	G + D		
39.	CO_2-emission/brændstofforbrug	Direktiv 80/1268/EØF	N/A	N/A		
40.	Motoreffekt	Direktiv 80/1269/EØF	X	X	X	X
41.	Emissioner (Euro IV og V) tunge erhvervskøretøjer	Direktiv 2005/55/EF	H	G + H	G + H	G + H
▼M5 41a.	Emissioner (Euro-VI) tunge erhvervskøretøjer/adgang til informationer	Forordning (EF) nr. 595/2009	G + H	G + H	G + H	G + H
▼M1 44.	Masse og dimensioner (personbiler)	Direktiv 92/21/EØF	X	X		
45.	Sikkerhedsglas	Direktiv 92/22/EØF	J	G + J	G + J	G + J
46.	Dæk	Direktiv 92/23/EØF	X	G	G	G
47.	Hastighedsbegrænsere	Direktiv 92/24/EØF				X
48.	Masse og dimensioner (for andre køretøjer end de i punkt 44 omhandlede)	Direktiv 97/27/EF			X	X
50.	Tilkoblingsanordninger	Direktiv 94/20/EF	X	G	G	G
51.	Antændelighed	Direktiv 95/28/EF				G for førerhus; X for den øvrige del
52.	Busser	Direktiv 2001/85/EF			A	A

▼M1

Punkt	Emne	Retsaktens nummer	$M_1 \leq 2\,500$ - (1) kg	$M_1 > 2\,500$ - (1) kg	M_2	M_3
53.	Frontalkollision	Direktiv 96/79/EF	N/A	N/A		
54.	Sidekollision	Direktiv 96/27/EF	N/A	N/A		
▼M2 58.	Fodgængerbeskyttelse	Forordning (EF) nr. 78/2009	X	N/A (3)		
▼M1 59.	Genvindelighed	Direktiv 2005/64/EF	N/A	N/A		
▼M2 ———						
▼M1 61.	Luftkonditioneringsanlæg	Direktiv 2006/40/EF	X	X		
▼M3 62	Brintsystem	Forordning (EF) nr. 79/2009	Q	G + Q	G + Q	G + Q
▼M6 63.	Generel sikkerhed	Forordning (EF) nr 661/2009	P/A	P/A	P/A	P/A
▼M13 63.1	Gearskiftindikatorer	(EU) nr. 65/2012	G	G		

▼M1

(1) Teknisk tilladt totalmasse.
(2) Med en totalmasse på højst 3,5 tons.
►M2 (3) Systemer til frontal beskyttelse, der leveres sammen med køretøjet, skal overholde kravene i forordning (EF) nr. 78/2009, udstyres med et typegodkendelsesnummer og mærkes i overensstemmelse hermed. ◄

▼M1

Tillæg 2

Pansrede køretøjer

Punkt	Emne	Retsaktens nummer	M_1	M_2	M_3	N_1	N_2	N_3	O_1	O_2	O_3	O_4
1.	Tilladt støjniveau	Direktiv 70/157/EØF	X	X	X	X	X	X				
2.	Emissioner	Direktiv 70/220/EØF	A	A	A	A	A	A				
2a.	Emissioner (Euro 5 og 6) lette erhvervskøretøjer/ adgang til informationer	Forordning (EF) nr. 715/2007	A	A		A	A					
3.	Brændstofbeholdere/afskærmning bagtil	Direktiv 70/221/EØF	X	X	X	X	X	X	X	X	X	X
4.	Anbringelse af nummerplade bagtil	Direktiv 70/222/EØF	X	X	X	X	X	X	X	X	X	X
5.	Styreapparat	Direktiv 70/311/EØF	X	X	X	X	X	X	X	X	X	X
6.	Dørlåse og -hængsler	Direktiv 70/387/EØF	X			X	X	X				
7.	Lydsignalapparat	Direktiv 70/388/EØF	A + K	A + K	A + K	A + K	A + K	A + K				
8.	Anordninger til indirekte udsyn	Direktiv 2003/97/EF	A	A	A	A	A	A				
9.	Bremser	Direktiv 71/320/EØF	X	X	X	X	X	X	X	X	X	X
10.	Radiointerferens (elektromagnetisk kompatibilitet)	Direktiv 72/245/EØF	X	X	X	X	X	X	X	X	X	X
11.	Røgudvikling fra biler med dieselmotor	Direktiv 72/306/EØF	X	X	X	X	X	X				
12.	Indvendigt udstyr	Direktiv 74/60/EØF	A									
13.	Tyverisikring og startspærre	Direktiv 74/61/EØF	X	X	X	X	X	X				

▼M1

Punkt	Emne	Retsaktens nummer	M_1	M_2	M_3	N_1	N_2	N_3	O_1	O_2	O_3	O_4
14.	Kollisionssikret styreapparat	Direktiv 74/297/EØF	N/A			N/A						
15.	Sæder og sædeforankringer	Direktiv 74/408/EØF	X	D	D	D	D	D				
16.	Udragende dele	Direktiv 74/483/EØF	A									
17.	Hastighedsmåler (speedometer) og bakgear	Direktiv 75/443/EØF	X	X	X	X	X	X				
18.	Foreskrevne skilte	Direktiv 76/114/EØF	X	X	X	X	X	X	X	X	X	X
19.	Sikkerhedsselers forankringer	Direktiv 76/115/EØF	A	A	A	A	A	A				
20.	Montering af lygter og lyssignaler	Direktiv 76/756/EØF	A + N	A + N	A + N	A + N	A + N	A + N	A + N	A + N	A + N	A + N
21.	Refleksanordninger	Direktiv 76/757/EØF	X	X	X	X	X	X	X	X	X	X
22.	Markeringslygter, positionslyslygter, baglygter, stoplygter, kørelyslygter og sidemarkeringslygter	Direktiv 76/758/EØF	X	X	X	X	X	X	X	X	X	X
23.	Blinklys	Direktiv 76/759/EØF	X	X	X	X	X	X	X	X	X	X
24.	Bagnummerpladelygter	Direktiv 76/760/EØF	X	X	X	X	X	X	X	X	X	X
25.	Forlygter (herunder pærer)	Direktiv 76/761/EØF	X	X	X	X	X	X				
26.	Tågeforlygter	Direktiv 76/762/EØF	X	X	X	X	X	X				
27.	Slæbeanordninger	Direktiv 77/389/EØF	A	A	A	A	A	A				
28.	Tågebaglygter	Direktiv 77/538/EØF	X	X	X	X	X	X	X	X	X	X
29.	Baklygter	Direktiv 77/539/EØF	X	X	X	X	X	X	X	X	X	X
30.	Parkeringslyslygter	Direktiv 77/540/EØF	X	X	X	X	X	X				

▼M1

Punkt	Emne	Retsaktens nummer	M_1	M_2	M_3	N_1	N_2	N_3	O_1	O_2	O_3	O_4
31.	Sikkerhedsseler og fastholdelsesanordninger	Direktiv 77/541/EØF	A	A	A	A	A	A				
32.	Udsyn fremad	Direktiv 77/649/EØF	S									
33.	Betjeningsorganer, kontrollamper og indikatorer	Direktiv 78/316/EØF	X	X	X	X	X	X				
34.	Afdugning/afrimning	Direktiv 78/317/EØF	A	O	O	O	O	O				
35.	Forrudevisker/-vasker	Direktiv 78/318/EØF	A	O	O	O	O	O				
36.	Varmeanlæg	Direktiv 2001/56/EF	X	X	X	X	X	X	X	X	X	X
37.	Hjulafskærmning	Direktiv 78/549/EØF	X									
38.	Nakkestøtter	Direktiv 78/932/EØF	X									
39.	CO_2-emission/brændstofforbrug	Direktiv 80/1268/EØF	N/A									
40.	Motoreffekt	Direktiv 80/1269/EØF	X	X	X	X	X	X				
41.	Emissioner (Euro IV og V) tunge erhvervskøretøjer	Direktiv 2005/55/EF	A	X	X	X	X	X				
▼M5 41a.	Emissioner (Euro-VI) tunge erhvervskøretøjer/ adgang til informationer	Forordning (EF) nr. 595/2009	X	X	X	X	X	X				
▼M1 42.	Beskyttelse mod sidepåkørsel	Direktiv 89/297/EØF					X	X			X	X
▼M12 43.	Afskærmningssystemer	Direktiv 91/226/EØF				X	X	X	X	X	X	X
▼M1 44.	Masse og dimensioner (personbiler)	Direktiv 92/21/EØF	X									
45.	Sikkerhedsglas	Direktiv 92/22/EØF	N/A	N/A	N/A	N/A	N/A	N/A	N/A	N/A	N/A	N/A
46.	Dæk	Direktiv 92/23/EØF	A	A	A	A	A	A	A	A	A	A

▼M1

Punkt	Emne	Retsaktens nummer	M_1	M_2	M_3	N_1	N_2	N_3	O_1	O_2	O_3	O_4
47.	Hastighedsbegrænsere	Direktiv 92/24/EØF		X	X		X	X				
48.	Masse og dimensioner (for andre køretøjer end de i punkt 44 omhandlede)	Direktiv 97/27/EF		X	X	X	X	X	X	X	X	X
49.	Udragende dele på førerhuse	Direktiv 92/114/EØF				A	A	A				
50.	Tilkoblingsanordninger	Direktiv 94/20/EF	X	X	X	X	X	X	X	X	X	X
51.	Antændelighed	Direktiv 95/28/EF			X							
52.	Busser	Direktiv 2001/85/EF		A	A							
53.	Frontalkollision	Direktiv 96/79/EF	N/A									
54.	Sidekollision	Direktiv 96/27/EF	N/A			N/A						
56.	Køretøjer til transport af farligt gods	Direktiv 98/91/EF				X (1)	X (1)	X (1)	X (1)	X (1)	X (1)	X (1)
57.	Beskyttelse fortil mod underkøring	Direktiv 2000/40/EF					X	X				
▼M2 58.	Fodgængerbeskyttelse	Forordning (EF) nr. 78/2009	N/A			N/A						
▼M1 59.	Genvindelighed	Direktiv 2005/64/EF	N/A			N/A						
▼M2 ———												
▼M1 61.	Luftkonditioneringsanlæg	Direktiv 2006/40/EF	X			Z						

▼M1

Punkt	Emne	Retsaktens nummer	M_1	M_2	M_3	N_1	N_2	N_3	O_1	O_2	O_3	O_4
▼M3 62	Brintsystem	Forordning (EF) nr. 79/2009	A	A	A	A	A	A				
▼M6 63.	Generel sikkerhed	Forordning (EF) nr. 661/2009	P/A	P/A	P/A	P/A	P/A	P/A	P/A	P/A	P/A	P/A
▼M13 63.1.	Gearskiftindikatorer	(EU) nr. 65/2012	G									

▼M1

([1]) Forskrifterne i direktiv 98/91/EF finder kun anvendelse, når fabrikanten ansøger om EF-typegodkendelse af et køretøj, som er bestemt til transport af farligt gods.

▼**M1**

Tillæg 3

Køretøjer med adgang for kørestole

Punkt	Emne	Retsaktens nummer	M_1
1.	Tilladt støjniveau	Direktiv 70/157/EØF	X
2.	Emissioner	Direktiv 70/220/EØF	G + W_1
2a.	Emissioner (Euro 5 og 6) lette erhvervskøretøjer/ adgang til informationer	Forordning (EF) nr. 715/2007	G + W_1
3.	Brændstofbeholdere/afskærmning bagtil	Direktiv 70/221/EØF	X + W_2
4.	Anbringelse af nummerplade bagtil	Direktiv 70/222/EØF	X
5.	Styreapparat	Direktiv 70/311/EØF	X
6.	Dørlåse og -hængsler	Direktiv 70/387/EØF	X
7.	Lydsignalapparat	Direktiv 70/388/EØF	X
8.	Anordninger til indirekte udsyn	Direktiv 2003/97/EØF	X
9.	Bremser	Direktiv 71/320/EØF	X
10.	Radiointerferens (elektromagnetisk kompatibilitet)	Direktiv 72/245/EØF	X
11.	Røgudvikling fra biler med dieselmotor	Direktiv 72/306/EØF	X
12.	Indvendigt udstyr	Direktiv 74/60/EØF	X
13.	Tyverisikring og startspærre	Direktiv 74/61/EØF	X
14.	Kollisionssikret styreapparat	Direktiv 74/297/EØF	X
15.	Sæder og sædeforankringer	Direktiv 74/408/EØF	X + W_3
16.	Udragende dele	Direktiv 74/483/EØF	X + W_4
17.	Hastighedsmåler (speedometer) og bakgear	Direktiv 75/443/EØF	X
18.	Foreskrevne skilte	Direktiv 76/114/EØF	X
19.	Sikkerhedsselers forankringer	Direktiv 76/115/EØF	X + W_5
20.	Montering af lygter og lyssignaler	Direktiv 76/756/EØF	X
21.	Refleksanordninger	Direktiv 76/757/EØF	X

▼M1

Punkt	Emne	Retsaktens nummer	M_1
22.	Markeringslygter, positionslygter, baglygter, stoplygter, sidemarkeringslygter, kørelyslygter	Direktiv 76/758/EØF	X
23.	Blinklys	Direktiv 76/759/EØF	X
24.	Bagnummerpladelygter	Direktiv 76/760/EØF	X
25.	Forlygter (herunder pærer)	Direktiv 76/761/EØF	X
26.	Tågeforlygter	Direktiv 76/762/EØF	X
27.	Slæbeanordninger	Direktiv 77/389/EØF	X
28.	Tågebaglygter	Direktiv 77/538/EØF	X
29.	Baklygter	Direktiv 77/539/EØF	X
30.	Parkeringslyslygter	Direktiv 77/540/EØF	X
31.	Sikkerhedsseler og fastholdelsesanordninger	Direktiv 77/541/EØF	X + W_6
32.	Udsyn fremad	Direktiv 77/649/EØF	X
33.	Betjeningsorganer, kontrollamper og indikatorer	Direktiv 78/316/EØF	X
34.	Afdugning/afrimning	Direktiv 78/317/EØF	X
35.	Forrudevisker/-vasker	Direktiv 78/318/EØF	X
36.	Varmeanlæg	Direktiv 2001/56/EF	X
37.	Hjulafskærmning	Direktiv 78/549/EØF	X
39.	CO_2-emission/brændstofforbrug	Direktiv 80/1268/EØF	X + W_7
40.	Motoreffekt	Direktiv 80/1269/EØF	X
41.	Luftforurening fra dieselmotorer	Direktiv 2005/55/EF	X
▼M5 41a.	Emissioner (Euro-VI) tunge erhvervskøretøjer/ adgang til informationer	Forordning (EF) nr. 595/2009	X
▼M1 44.	Masse og dimensioner (personbiler)	Direktiv 92/21/EØF	X + W_8
45.	Sikkerhedsglas	Direktiv 92/22/EØF	X

▼M1

Punkt	Emne	Retsaktens nummer	M_1
46.	Dæk	Direktiv 92/23/EØF	X
50.	Tilkoblingsanordninger	Direktiv 94/20/EF	X
53.	Frontalkollision	Direktiv 96/79/EF	X + W_9
54.	Sidekollision	Direktiv 96/27/EF	X + W_{10}
▼M2 58.	Fodgængerbeskyttelse	Forordning (EF) nr. 78/2009	X
▼M1 59.	Genvindelighed	Direktiv 2005/64/EF	N/A
▼M2 ———			
▼M1 61.	Luftkonditioneringsanlæg	Direktiv 2006/40/EF	X
▼M3 62	Brintsystem	Forordning (EF) nr. 79/2009	X
▼M6 63.	Generel sikkerhed	Forordning (EF) nr. 661/2009	P/A
▼M13 63.1.	Gearskiftindikatorer	(EU) nr. 65/2012	G

▼M1

Tillæg 4

Andre køretøjer til særlig anvendelse (herunder campingvogne)

Undtagelsesbestemmelserne vil kun kunne bringes i anvendelse, hvis fabrikanten til den godkendende myndigheds tilfredshed godtgør, at køretøjet ikke kan opfylde alle forskrifterne som følge af sin særlige funktion.

Punkt	Emne	Retsaktens nummer	►M13 M_1 ◄	M_2	M_3	N_1	N_2	N_3	O_1	O_2	O_3	O_4
1.	Tilladt støjniveau	Direktiv 70/157/EØF		H	H	H	H	H				
2.	Emissioner	Direktiv 70/220/EØF		Q	Q	Q	Q	Q				
2a.	Emissioner (Euro 5 og 6) lette erhvervskøretøjer/ adgang til informationer	Forordning (EF) nr. 715/2007		Q		Q	Q					
3.	Brændstofbeholdere/afskærmning bagtil	Direktiv 70/221/EØF		F	F	F	F	F	X	X	X	X
4.	Anbringelse af nummerplade bagtil	Direktiv 70/222/EØF		A + R	A + R	A + R	A + R	A + R	A + R	A + R	A + R	A + R
5.	Styreapparat	Direktiv 70/311/EØF		X	X	X	X	X	X	X	X	X
6.	Dørlåse og -hængsler	Direktiv 70/387/EØF				B	B	B				
7.	Lydsignalapparat	Direktiv 70/388/EØF		X	X	X	X	X				
8.	Anordninger til indirekte udsyn	Direktiv 2003/97/EF		X	X	X	X	X				
9.	Bremser	Direktiv 71/320/EØF		X	X	X	X	X	X	X	X	X
10.	Radiointerferens (elektromagnetisk kompatibilitet)	Direktiv 72/245/EØF		X	X	X	X	X	X	X	X	X
11.	Røgudvikling fra biler med dieselmotor	Direktiv 72/306/EØF		H	H	H	H	H				

▼M1

Punkt	Emne	Retsaktens nummer	►M13 M_1 ◄	M_2	M_3	N_1	N_2	N_3	O_1	O_2	O_3	O_4
13.	Tyverisikring og startspærre	Direktiv 74/61/EØF		X	X	X	X	X				
14.	Kollisionssikret styreapparat	Direktiv 74/297/EØF				X						
15.	Sæder og sædeforankringer	Direktiv 74/408/EØF		D	D	D	D	D				
17.	Hastighedsmåler (speedometer) og bakgear	Direktiv 75/443/EØF		X	X	X	X	X				
18.	Foreskrevne skilte	Direktiv 76/114/EØF		X	X	X	X	X	X	X	X	X
19.	Sikkerhedsselers forankringer	Direktiv 76/115/EØF		D	D	D	D	D				
20.	Montering af lygter og lyssignaler	Direktiv 76/756/EØF		A + N	A + N	A + N	A + N	A + N	A + N	A + N	A + N	A + N
21.	Refleksanordninger	Direktiv 76/757/EØF		X	X	X	X	X	X	X	X	X
22.	Markeringslygter, positionslyslygter, baglygter, stoplygter, kørelyslygter og sidemarkeringslygter	Direktiv 76/758/EØF		X	X	X	X	X	X	X	X	X
23.	Blinklys	Direktiv 76/759/EØF		X	X	X	X	X	X	X	X	X
24.	Bagnummerpladelygter	Direktiv 76/760/EØF		X	X	X	X	X	X	X	X	X
25.	Forlygter (herunder pærer)	Direktiv 76/761/EØF		X	X	X	X	X				
26.	Tågeforlygter	Direktiv 76/762/EØF		X	X	X	X	X				

▼M1

Punkt	Emne	Retsaktens nummer	►M13 M_1 ◄	M_2	M_3	N_1	N_2	N_3	O_1	O_2	O_3	O_4
27.	Slæbeanordninger	Direktiv 77/389/EØF		A	A	A	A	A				
28.	Tågebaglygter	Direktiv 77/538/EØF		X	X	X	X	X	X	X	X	X
29.	Baklygter	Direktiv 77/539/EØF		X	X	X	X	X	X	X	X	X
30.	Parkeringslyslygter	Direktiv 77/540/EØF		X	X	X	X	X				
31.	Sikkerhedsseler og fastholdelsesanordninger	Direktiv 77/541/EØF		D	D	D	D	D				
33.	Betjeningsorganer, kontrollamper og indikatorer	Direktiv 78/316/EØF		X	X	X	X	X				
34.	Afdugning/afrimning	Direktiv 78/317/EØF		O	O	O	O	O				
35.	Forrudevisker/-vasker	Direktiv 78/318/EØF		O	O	O	O	O				
36.	Varmeanlæg	Direktiv 2001/56/EF		X	X	X	X	X	X	X	X	X
40.	Motoreffekt	Direktiv 80/1269/EØF		X	X	X	X	X				
41.	Emissioner (Euro IV og V) tunge erhvervskøretøjer	Direktiv 2005/55/EF		H	H	H	H	H				
▼M5 41a.	erhvervskøretøjer/adgang til informationer	Forordning (EF) nr. 595/2009		H	H	H	H	H				
▼M1 42.	Beskyttelse mod sidepåkørsel	Direktiv 89/297/EØF					X	X			X	X

▼M1

Punkt	Emne	Retsaktens nummer	►M13 M_1 ◄	M_2	M_3	N_1	N_2	N_3	O_1	O_2	O_3	O_4
▼M12												
43.	Afskærmningssystemer	Direktiv 91/226/EØF				X	X	X	X	X	X	X
▼M1												
45.	Sikkerhedsglas	Direktiv 92/22/EØF		J	J	J	J	J	J	J	J	J
46.	Dæk	Direktiv 92/23/EØF		X	X	X	X	X	X	X	X	X
47.	Hastighedsbegrænsere	Direktiv 92/24/EØF		X	X		X	X				
48.	Masse og dimensioner	Direktiv 97/27/EF		X	X	X	X	X	X	X	X	X
49.	Udragende dele på førerhuse	Direktiv 92/114/EØF				X	X	X				
50.	Tilkoblingsanordninger	Direktiv 94/20/EF		X	X	X	X	X	X	X	X	X
51.	Antændelighed	Direktiv 95/28/EF			X							
52.	Busser	Direktiv 2001/85/EF		X	X							
54.	Sidekollision	Direktiv 96/27/EF				A						
56.	Køretøjer til transport af farligt gods	Direktiv 98/91/EF					X	X	X	X	X	X
57.	Beskyttelse fortil mod underkøring	Direktiv 2000/40/EF					X	X				

▼M1

Punkt	Emne	Retsaktens nummer	►M13 M_1 ◄	M_2	M_3	N_1	N_2	N_3	O_1	O_2	O_3	O_4
▼M2 58.	Fodgængerbeskyttelse	Forordning (EF) nr. 78/2009				N/A ([1])						
▼M1 59.	Genvindelighed	Direktiv 2005/64/EF				N/A						
▼M2 ———												
▼M1 61.	Luftkonditioneringsanlæg	Direktiv 2006/40/EF				Z						
▼M3 62	Brintsystem	Forordning (EF) nr. 79/2009		Q	Q	Q	Q	Q				
▼M6 63.	Generel sikkerhed	Forordning (EF) nr. 661/2009		P/A	P/A	P/A	P/A	P/A	P/A	P/A	P/A	P/A
▼M13 63.1	Gearskiftindikatorer	(EU) nr. 65/2012	G									

▼M1

►M2 ([1]) Systemer til frontal beskyttelse, der leveres sammen med køretøjet, skal overholde kravene i forordning (EF) nr. 78/2009, udstyres med et typegodkendelsesnummer og mærkes i overensstemmelse hermed. ◄

▼**M1**

Tillæg 5

Mobilkraner

Punkt	Emne	Retsaktens nummer	Mobilkran klasse N_3
1.	Tilladt støjniveau	Direktiv 70/157/EØF	T
2.	Emissioner	Direktiv 70/220/EØF	X
2a.	Emissioner (Euro 5 og 6) lette erhvervskøretøjer/ adgang til informationer	Forordning (EF) nr. 715/2007	N/A
3.	Brændstofbeholdere/afskærmning bagtil	Direktiv 70/221/EØF	X
4.	Anbringelse af nummerplade bagtil	Direktiv 70/222/EØF	X
5.	Styreapparat	Direktiv 70/311/EØF	X krabbestyring tilladt
6.	Dørlåse og -hængsler	Direktiv 70/387/EØF	A
7.	Lydsignalapparat	Direktiv 70/388/EØF	X
8.	Anordninger til indirekte udsyn	Direktiv 2003/97/EF	X
9.	Bremser	Direktiv 71/320/EØF	U
10.	Radiointerferens (elektromagnetisk kompatibilitet)	Direktiv 72/245/EØF	X
11.	Røgudvikling fra biler med dieselmotor	Direktiv 72/306/EØF	X
12.	Indvendigt udstyr	Direktiv 74/60/EØF	X
13.	Tyverisikring og startspærre	Direktiv 74/61/EØF	X
15.	Sæder og sædeforankringer	Direktiv 74/408/EØF	D
17.	Hastighedsmåler (speedometer) og bakgear	Direktiv 75/443/EØF	X
18.	Foreskrevne skilte	Direktiv 76/114/EØF	X
19.	Sikkerhedsselers forankringer	Direktiv 76/115/EØF	D
20.	Montering af lygter og lyssignaler	Direktiv 76/756/EØF	A + Y

▼M1

Punkt	Emne	Retsaktens nummer	Mobilkran klasse N_3
21.	Refleksanordninger	Direktiv 76/757/EØF	X
22.	Markeringslygter, positionslygter, baglygter, stoplygter, sidemarkeringslygter, kørelyslygter	Direktiv 76/758/EØF	X
23.	Blinklys	Direktiv 76/759/EØF	X
24.	Bagnummerpladelygter	Direktiv 76/760/EØF	X
25.	Forlygter (herunder pærer)	Direktiv 76/761/EØF	X
26.	Tågeforlygter	Direktiv 76/762/EØF	X
27.	Slæbeanordninger	Direktiv 77/389/EØF	A
28.	Tågebaglygter	Direktiv 77/538/EØF	X
29.	Baklygter	Direktiv 77/539/EØF	X
30.	Parkeringslyslygter	Direktiv 77/540/EØF	X
31.	Sikkerhedsseler og fastholdelsesanordninger	Direktiv 77/541/EØF	D
33.	Betjeningsorganer, kontrollamper og indikatorer	Direktiv 78/316/EØF	X
34.	Afdugning/afrimning	Direktiv 78/317/EØF	O
35.	Forrudevisker/-vasker	Direktiv 78/318/EØF	O
36.	Varmeanlæg	Direktiv 2001/56/EF	X
40.	Motoreffekt	Direktiv 80/1269/EØF	X
41.	Emissioner (Euro IV og V) — tunge erhvervskøretøjer	Direktiv 2005/55/EF	V
▼M5 41a.	Emissioner (Euro-VI) tunge erhvervskøretøjer/ adgang til informationer	Forordning (EF) nr. 595/2009	V
▼M1 42.	Beskyttelse mod sidepåkørsel	Direktiv 89/297/EØF	X
43.	Afskærmningssystemer	Direktiv 91/226/EØF	X
45.	Sikkerhedsglas	Direktiv 92/22/EØF	J

▼M1

Punkt	Emne	Retsaktens nummer	Mobilkran klasse N_3
46.	Dæk	Direktiv 92/23/EØF	A (forudsat at forskrifterne i ISO 10571:1995 (Tyres for mobile cranes and similar specialized machines) eller ETRTO Standards Manual 1998 er opfyldt.)
47.	Hastighedsbegrænsere	Direktiv 92/24/EØF	X
48.	Masse og dimensioner	Direktiv 97/27/EF	X
49.	Udragende dele på førerhuse	Direktiv 92/114/EØF	X
50.	Tilkoblingsanordninger	Direktiv 94/20/EF	X
57.	Beskyttelse fortil mod underkøring	Direktiv 2000/40/EF	X
▼M3 62	Brintsystem	Forordning (EF) nr. 79/2009	X
▼M6 63.	Generel sikkerhed	Forordning (EF) nr. 661/2009	P/A

▼M12

Tillæg 6

Påhængskøretøjer til særtransport

Punkt	Emne	Retsaktens nummer	Påhængskøretøj i klasse O_4
3	Brændstofbeholdere/afskærmning bagtil	Direktiv 70/221/EØF	X
4	Anbringelse af bagnummerplader	Direktiv 70/222/EØF	X
5	Aktiveringskraft (styreapparater)	Direktiv 70/311/EØF	X
9	Bremser	Direktiv 71/320/EØF	X
10	Radiointerferens (elektromagnetisk kompatibilitet)	Direktiv 72/245/EØF	X
18	Skilte og foreskrevne påskrifter	Direktiv 76/114/EØF	X
20	Montering af lygter og lyssignaler	Direktiv 76/756/EØF	A + N
21	Refleksanordninger	Direktiv 76/757/EØF	X
22	Markeringslygter, positionslygter, baglygter, stoplygter, sidemarkeringslygter, kørelyslygter	Direktiv 76/758/EØF	X
23	Retningsviserblinklygter	Direktiv 76/759/EØF	X
24	Bagnummerpladelygte	Direktiv 76/760/EØF	X
28	Tågebaglygter	Direktiv 77/538/EØF	X
29	Baklygter	Direktiv 77/539/EØF	X
36	Opvarmningsanlæg	Direktiv 2001/56/EF	N/A
42	Beskyttelse mod siderne	Direktiv 89/297/EØF	A
43	Afskærmningssystemer	Direktiv 91/226/EØF	A
46	Dæk	Direktiv 92/23/EØF	I
48	Masser og dimensioner	Direktiv 97/27/EF	X
50	Tilkoblingsanordninger	Direktiv 94/20/EF	X
63	Generel sikkerhed	Forordning (EF) nr. 661/2009	P/A

▼M1

Forklaring på bogstavsymboler:

X Ingen undtagelser bortset for dem, der er angivet i retsakten.

N/A Denne retsakt finder ikke anvendelse på dette køretøj (ingen forskrifter).

▼M12

P/A Denne retsakt finder delvis anvendelse. Det nøjagtige anvendelsesområde fastsættes i gennemførelsesforanstaltningerne til forordning (EF) nr. 661/2009.

▼M1

A Undtagelse kan indrømmes, når særlige anvendelser umuliggør fuld overensstemmelse. Fabrikanten skal til den typegodkendende myndigheds tilfredshed godtgøre, at køretøjet ikke kan opfylde forskrifterne som følge af sin særlige anvendelse.

B Anvendelsen begrænset til døre, som giver adgang til sæder bestemt til normal brug under kørsel på vej, og for hvilke afstanden mellem sædets R-punkt og gennemsnitsplanet for døroverfladen, målt vinkelret på køretøjets langsgående midterplan, ikke er over 500 mm.

▼M6

_____

▼M1

D Anvendelsen begrænset til sæder bestemt til normal brug under kørsel på vej. Sæder, der ikke er bestemt til anvendelse under kørsel på vej, skal være tydeligt afmærket for brugerne, enten ved hjælp af et piktogram eller et skilt med tekst.

E Kun foran.

F Ændring af brændstofpåfyldningsrørets føring og længde og omplacering af tanken inden for køretøjet er tilladt.

G Kravene afhænger af klassen af det basiskøretøj/delvis opbyggede køretøj (hvis chassis er anvendt til køretøjet til særlig anvendelse). For delvis opbyggede/etapevis færdigopbyggede køretøjer er det acceptabelt, at forskrifterne for køretøjer af den tilsvarende klasse N (baseret på den tilladte masse) er opfyldt.

H En ændring på ikke over 2 m af udstødningssystemets længde efter den sidste lydpotte kan godtages uden yderligere prøvning.

▼M12

I Dæk skal typegodkendes efter forskrifterne i FN/ECE-regulativ nr. 54, også selv om køretøjets konstruktivt bestemt største hastighed er under 80 km/h.

Belastningstallet kan justeres i forhold til påhængskøretøjets konstruktivt bestemt største hastighed efter aftale med dækfabrikanten.

▼M1

J Som materiale til alt vinduesglas bortset fra glasset i førerhuset (frontrude og sideruder) kan enten anvendes sikkerhedsglas eller stiv plast.

K Supplerende nødalarmanordninger er tilladt.

▼M12

L Anvendelsen begrænset til sæder bestemt til normal brug under kørsel på vej. På de bageste siddepladser kræves som minimum forankringer til hofteseler. Sæder, der ikke er bestemt til anvendelse under kørsel på vej, skal være tydeligt afmærket for brugerne ved hjælp af et piktogram eller et skilt med egnet tekst.

▼M1

M Anvendelsen begrænset til sæder bestemt til normal brug under kørsel på vej. På alle bageste siddepladser kræves som minimum hoftesele. Sæder, der ikke er bestemt til anvendelse under kørsel på vej, skal være tydeligt afmærket for brugerne, enten ved hjælp af et piktogram eller et skilt med tekst.

▼M1

N Forudsat at alle påbudte lygter er monteret, og at synlighedsvinklerne ikke ændres derved.

O Køretøjet skal være forsynet med et passende system fortil.

Q En ændring på ikke over 2 m af udstødningssystemets længde efter den sidste lydpotte kan godtages uden yderligere prøvning. En EF-typegodkendelse meddelt for det mest repræsentative basiskøretøj forbliver gyldig, uanset at referencevægten ændres.

R Forudsat at nummerplade for enhver af medlemsstaterne kan monteres og stadig være synlig.

S Lystransmissionsfaktoren er mindst 60 %, og »A«-stolpen højst dækker 10°.

T Prøven udføres kun på færdigopbygget køretøj. Prøvningen kan finde sted efter direktiv 70/157/EØF, som ændret ved direktiv 1999/101/EF. I forbindelse med punkt 5.2.2.1 i bilag I til direktiv 70/157/EØF gælder følgende grænseværdier:

a) 81 dB(A) for køretøjer med en motoreffekt på under 75 kW

b) 83 dB(A) for køretøjer med en motoreffekt på ikke under 75 kW men under 150 kW

c) 84 dB(A) for køretøjer med en motoreffekt på ikke under 150 kW.

▼M6

_____

▼M1

V Opfyldelse af kravene i direktiv 97/68/EF er tilstrækkelig.

W_1 Kravene skal overholdes, men ændring af udstødningssystemet er tilladt uden yderligere prøvninger, forudsat at emissionsbegrænsende anordninger, herunder evt. partikelfiltre, ikke påvirkes. Der kræves ingen ny fordampningsprøve for det ændrede køretøj, forudsat at fordampningsbegrænsningsanordninger bibeholdes som monteret af fabrikanten af basiskøretøjet.

En EF-typegodkendelse meddelt for det mest repræsentative basiskøretøj forbliver gyldig, uanset at referencemassen ændres.

W_2 Kravene skal overholdes, men ændring af brændstofpåfyldningsrørets føring og længde, brændstofslanger og brændstofdamprør er tilladt. Omplacering af den originale brændstoftank er tilladt.

W_3 En kørestolsplads betragtes som en siddeplads. Der skal være tilstrækkelig plads til hver enkelt kørestol. Det særlige områdes længdeplan skal være parallelt med køretøjets længdeplan.

Der stilles behørige oplysninger til rådighed for køretøjets ejer om, at en kørestol, der anvendes som sæde i køretøjet, skal kunne modstå de kræfter, der overføres af fastholdelsesmekanismen under de forskellige køreforhold.

Køretøjets sæder kan tilpasses hensigtsmæssigt, forudsat at deres forankringer, mekanismer og nakkestøtter garanterer et præstationsniveau, som svarer til det, der er fastsat i direktivet.

W_4 Indstigningshjælpemidler i hvileposition skal overholde direktivets bestemmelser.

▼M6

_____

▼M1

W_7 En ny måling vedrørende CO_2-emissioner skal ikke foretages, når der ikke i henhold til bestemmelserne under W_1 skal udføres nye prøvninger af udstødningsemissioner.

▼**M1**

W_8 I forbindelse med beregninger antages kørestolens vægt inklusive brugeren at være 100 kg. Vægten skal være koncentreret om den tredimensionale maskines H-punkt.

Den tekniske tjeneste skal også overveje muligheden af at bruge elektriske kørestole, hvis vægt inklusive brugeren antages at være 250 kg. Enhver begrænsning af passagerkapaciteten som følge af brug af elektriske kørestole skal anføres i typegodkendelsesattesten, og et dertil hørende relevant sprog skal medtages i typeattesten.

W_9 Der kræves ingen ny prøvning af det ændrede køretøj, forudsat at chassisets forreste del placeret foran førerens R-punkt ikke er berørt af ombygningen af køretøjet, og ingen dele af det supplerende fastholdelsessystem (airbags) er fjernet eller deaktiveret.

W_{10} Der kræves ingen ny prøvning af det ændrede køretøj, forudsat at sideforstærkningerne ikke er blevet ændret, og ingen dele af det supplerende fastholdelsessystem (sideairbags) er fjernet eller deaktiveret.

Y Forudsat at alle påbudte lygter er monteret.

Z Kun for køretøjer i klasse N_1, gruppe I, som anført i første tabel i punkt 5.3.1.4 i bilag I til direktiv 70/220/EØF.

▼**M15**

BILAG XII

GRÆNSER FOR SMÅ SERIER OG RESTKØRETØJER

A. GRÆNSER FOR SMÅ SERIER

1. Det antal enheder af en type af køretøjer, der registreres, sælges eller ibrugtages pr. år i Unionen i henhold til artikel 22, må ikke overstige det tal, der nedenfor er angivet for den pågældende klasse af køretøjer:

Klasse	Enheder
M_1	1 000
M_2, M_3	0
N_1	0
N_2, N_3	0
O_1, O_2	0
O_3, O_4	0

2. Det antal enheder af en type af køretøjer, der registreres, sælges eller ibrugtages pr. år i én medlemsstat i henhold til artikel 23, fastsættes af den pågældende medlemsstat, men må ikke overstige det tal, der nedenfor er angivet for den pågældende klasse af køretøjer:

Klasse	Enheder
M_1	75
M_2, M_3	250
N_1	500
N_2, N_3	250
O_1, O_2	500
O_3, O_4	250

3. Det antal enheder af en type af køretøjer, der registreres, sælges eller ibrugtages pr. år i én medlemsstat i henhold til artikel 6, stk. 2, i Kommissionens forordning (EU) nr. 1230/2012 fastsættes af den pågældende medlemsstat, men må ikke overstige det tal, der nedenfor er angivet for den pågældende klasse af køretøjer:

Klasse	Enheder
M_2, M_3	1 000
N_2, N_3	1 200
O_3, O_4	2 000

▼**M15**

B. GRÆNSER FOR RESTKØRETØJER

Det antal færdigopbyggede og etapevis færdigopbyggede køretøjer, der må tages i brug i hver medlemsstat i henhold til den procedure, der er fastsat i proceduren for restkøretøjer, skal begrænses af den enkelte medlemsstat på en af følgende måder:

1. må antallet af køretøjer af en eller flere typer for køretøjer i klasse M_1 ikke overstige 10 % og for alle andre klasser 30 % af alle berørte typer, der blev taget i brug det foregående år i den pågældende medlemsstat.

   Såfremt 10 % henholdsvis 30 % udgør under 100 køretøjer, kan medlemsstaten tillade, at højst 100 køretøjer tages i brug.

2. må køretøjer af en given type kun bestå af dem, for hvilke der på eller efter produktionsdatoen var udstedt en gyldig overensstemmelseserklæring, som var gyldig i mindst tre måneder efter udstedelsen, men som senere er blevet ugyldig som følge af, at en retsakt er trådt i kraft.

▼B

BILAG XIII

FORTEGNELSE OVER DELE ELLER UDSTYR, DER KAN UDGØRE EN BETYDELIG RISIKO FOR DEN KORREKTE FUNKTION AF SYSTEMER, DER ER AFGØRENDE FOR KØRETØJETS SIKKERHED ELLER DETS MILJØPRÆSTATIONER, KRAV TIL DERES PRÆSTATION, RELEVANTE PRØVNINGSPROCEDURER, BESTEMMELSER OM MÆRKNING OG EMBALLERING

I. **Dele eller udstyr, der har en betydelig indvirkning på køretøjets sikkerhed**

Punkt nr.	Beskrivelse	Præstationskrav	Prøvningsprocedure	Mærkningskrav	Emballeringskrav
1	[…]				
2					
3					

II. **Dele eller udstyr, der har betydelig indvirkning på køretøjets miljøpræstation**

Punkt nr.	Beskrivelse	Præstationskrav	Prøvningsprocedure	Mærkningskrav	Emballeringskrav
1	[…]				
2					
3					

▼B

BILAG XIV

LISTE OVER EF-TYPEGODKENDELSER UDSTEDT I HENHOLD TIL RETSAKTER

Den typegodkendende myndigheds stempel

Nummer i fortegnelse:

Omfattende perioden: … til: …

For hver EF-typegodkendelse, som er meddelt, nægtet eller inddraget i ovenstående periode, skal gives følgende oplysninger:

Fabrikant:

EF-typegodkendelsesnummer:

Årsag til udvidelse (i givet fald):

Mærke:

Type:

Udstedelsesdato:

Første udstedelsesdato (ved udvidelser):

▼M9

BILAG XV

RETSAKTER I FORBINDELSE MED HVILKE EN FABRIKANT KAN UDPEGES SOM TEKNISK TJENESTE

0. **Mål og anvendelsesområde**

0.1. I dette bilag fastlægges en fortegnelse over retsakter, i forbindelse med hvilke en fabrikant kan udpeges som teknisk tjeneste i henhold til artikel 41, stk. 6.

0.2. Det indeholder også passende bestemmelser vedrørende udpegelse af en fabrikant som teknisk tjeneste, der skal anvendes inden for rammerne af typegodkendelse af køretøjer, komponenter og separate tekniske enheder omfattet af del I i bilag IV.

0.3. Det finder dog ikke anvendelse på fabrikanter, som ansøger for små serier i henhold til artikel 22.

1. **Udpegelse af en fabrikant som teknisk tjeneste**

1.1. En fabrikant udpeget som teknisk tjeneste er en fabrikant, der af den godkendende myndighed er blevet udpeget som prøvningslaboratorium til udførelse af godkendelsesprøvninger på vegne af myndigheden som defineret i punkt 31 i artikel 3.

I overensstemmelse med artikel 41, stk. 6, kan en fabrikant kun udpeges som teknisk tjeneste i forbindelse med kategori A-aktiviteter.

1.2. Udtrykket »at udføre prøvninger« er ikke begrænset til måling af ydelser, men omfatter også registrering af prøvningsresultater, og indsendelse af en rapport til den godkendende myndighed, herunder relevante konklusioner.

Det omfatter kontrol af overensstemmelse med de bestemmelser, der ikke nødvendigvis kræver målinger. Dette gælder for vurdering af konstruktionen i forhold til lovgivningsmæssige krav.

F.eks. skal »det kontrolleres, at placeringen af et køretøjs brændstoftank er i overensstemmelse med bestemmelserne i punkt 5.10 i bilag I til direktiv 70/221/EØF« forstås som en del af det »at udføre prøvninger«.

2. **Liste over retsakter og begrænsninger**

	Retsaktens nummer	Emne
4.	Direktiv 70/222/EØF	Anbringelse af bagnummerplader
7.	Direktiv 70/388/EØF	Lydsignalapparater
18.	Direktiv 76/114/EØF	Skilte og foreskrevne påskrifter
20.	Direktiv 76/756/EØF	Montering af lygter og lyssignaler
27.	Direktiv 77/389/EØF	Slæbeanordninger
33.	Direktiv 78/316/EØF	Identificering af betjeningsorganer, kontrollamper og indikatorer

▼**M9**

	Retsaktens nummer	Emne
34.	Direktiv 78/317/EØF	Afrimning/afdugning
35.	Direktiv 78/318/EØF	Rudeviskere/rudevaskere
36.	Direktiv 2001/56/EF	Opvarmningsanlæg Bortset fra bestemmelserne i bilag VIII vedrørende monteringskrav til LPG-opvarmningssystemer i køretøjer
37.	Direktiv 78/549/EØF	Hjulafskærmning
44.	Direktiv 92/21/EØF	Masse og dimensioner (personbiler)
45.	Direktiv 92/22/EØF	Sikkerhedsruder Begrænset til de bestemmelser, der indgår i bilag 21 til FN/ECE-regulativ nr. 43.
46.	Direktiv 92/23/EØF	Dæk
48.	Direktiv 97/27/EF	Masse og dimensioner (for andre køretøjer end de i punkt 44 omhandlede)
49.	Direktiv 92/114/EØF	Udragende dele på førerhuse
50.	Direktiv 94/20/EF	Tilkoblingsanordninger Begrænset til bestemmelserne i bilag V (til og med punkt 8) og bilag VII
61.	Direktiv 2006/40/EF	Luftkonditioneringsanlæg

▼M9

Tillæg

Udpegelse af en fabrikant som teknisk tjeneste

1. **Generelt**

1.1. Udpegelsen af en fabrikant som teknisk tjeneste og underretning herom skal finde sted i overensstemmelse med bestemmelserne i artikel 41, 42 og 43 og med de praktiske foranstaltninger, der indgår i dette tillæg.

1.2. Fabrikanten skal akkrediteres i henhold til standarden EN ISO/IEC 17025:2005 — General requirements for the competence of testing and calibration laboratories (generelle krav til prøvnings- og kalibreringslaboratoriers kompetence).

2. **Underentrepriser**

2.1. I henhold til bestemmelserne i artikel 41, stk. 6, første afsnit, kan en fabrikant udpege en underentreprenør til at udføre prøvninger på vegne af fabrikanten.

Ved underentreprenør forstås:

a) enten en dattervirksomhed, som af fabrikanten har fået til opgave at udføre prøvningsaktiviteter inden for egen organisation, eller

b) en tredjepart, som har indgået en kontrakt med fabrikanten om udførelse af prøvningsaktiviteter.

2.2. Anvendelse af en underentreprenørs tjenester fratager ikke fabrikanten for hans forpligtelse til at overholde bestemmelserne i artikel 41, navnlig de bestemmelser, der vedrører den tekniske tjenestes færdigheder og opfyldelse af standarden EN ISO/IEC 17025:2005.

2.3. Del 1 i bilag XV finder anvendelse på underentreprenøren.

3. **Prøvningsrapport**

Prøvningsrapporter skal udarbejdes i overensstemmelse med de generelle krav i tillæg 3 til bilag V til direktiv 2007/46/EF.

▼M9

BILAG XVI

SÆRLIGE BETINGELSER FOR VIRTUELLE PRØVNINGSMETODER OG RETSAKTER I FORBINDELSE MED HVILKE EN FABRIKANT ELLER EN TEKNISK TJENESTE KAN ANVENDE VIRTUELLE PRØVNINGSMETODER

0. **Mål og anvendelsesområde**

I dette bilag fastlægges passende bestemmelser om virtuel prøvning i overensstemmelse med artikel 11, stk. 3.

Det finder ikke anvendelse på andet afsnit i artikel 11, stk. 2.

1. **Liste over retsakter**

Nr.	Retsakt	Emne
3.	Direktiv 70/221/EØF	Brændstofbeholdere/afskærmning bagtil
6.	Direktiv 70/387/EØF	Dørlåse og -hængsler
8.	Direktiv 2003/97/EF	Anordninger til indirekte udsyn
12.	Direktiv 74/60/EØF	Indre indretning
16.	Direktiv 74/483/EØF	Udragende dele
20.	Direktiv 76/756/EØF	Montering af lygter og lyssignaler
27.	Direktiv 77/389/EØF	Slæbeanordninger
32.	Direktiv 77/649/EØF	Udsyn fremad
35.	Direktiv 78/318/EØF	Rudeviskere/rudevaskere
37.	Direktiv 78/549/EØF	Hjulafskærmning
42.	Direktiv 89/297/EØF	Sideafskærmning
▼M15		
44.	Kommissionens forordning (EU) nr. 1230/2012	
▼M9		
49.	Direktiv 92/114/EØF	Udragende dele på førerhuse
50.	Direktiv 94/20/EF	Tilkoblingsanordninger
52.	Direktiv 2001/85/EF	Busser
57.	Direktiv 2000/40/EF	Beskyttelse fortil mod underkøring

▼M9

Tillæg 1

Almindelige krav til virtuelle prøvningsmetoder

1. **Model for virtuel prøvning**

Følgende skema skal anvendes som grundstruktur for beskrivelse og gennemførelse af virtuel prøvning:

a) formål

b) strukturmodel

c) ekstreme betingelser

d) belastninger

e) beregning

f) vurdering

g) dokumentation.

2. **Grundlæggende elementer i computersimulering og -beregning**

2.1. *Matematisk model*

Fabrikanten skal levere den matematiske model. Denne skal afspejle kompleksiteten af den køretøjskonstruktion, det system eller de komponenter, der skal prøves, sammenholdt med retsaktens krav og ekstreme betingelser.

De samme bestemmelser finder tilsvarende anvendelse på prøvning af komponenter eller tekniske enheder uafhængigt af køretøjet.

2.2. *Validering af den matematiske model*

Den matematiske model skal valideres i sammenligning med de faktiske prøvningsbetingelser.

I denne forbindelse skal der gennemføres en fysisk prøvning for at sammenligne resultaterne fra anvendelsen af den matematiske model med resultaterne fra en fysisk prøvning. Det skal påvises, at prøvningsresultaterne er sammenlignelige. Fabrikanten eller den tekniske tjeneste skal udarbejde en valideringsrapport og fremsende denne til den godkendende myndighed.

Enhver ændring i den matematiske model eller den anvendte software, der vil kunne ugyldiggøre valideringsrapporten, skal meddeles den godkendende myndighed, som kan kræve, at der gennemføres en ny validering.

Rutediagram for valideringsprocessen findes i tillæg 3.

2.3. *Dokumentation*

Fabrikanten skal stille de data og hjælperedskaber til rådighed, der er anvendt til simuleringen og beregningen, og disse skal dokumenteres på passende vis.

3. **Værktøjer og hjælp**

På anmodning fra den tekniske tjeneste skal fabrikanten levere eller give adgang til de nødvendige værktøjer, herunder relevant software.

▼**M9**

Desuden skal han yde den tekniske tjeneste passende hjælp.

Det at give adgang for og yde hjælp til en teknisk tjeneste, fjerner ikke den tekniske tjenestes forpligtelse med hensyn til dens personales kompetence, betaling af licensrettigheder og overholdelse af tavshedspligten.

▼M9

Tillæg 2

Særlige betingelser for virtuelle prøvningsmetoder

1. **Liste over retsakter**

	Retsakt	Bilag og punkt	Særlige betingelser
3.	Direktiv 70/221/EØF	Bilag II (beskyttelse bagtil mod underkøring) Punkt 5.4.5.	
6.	Direktiv 70/387/EØF	Bilag II Punkt 4.3.	
8.	Direktiv 2003/97/EF	Bilag III Alle bestemmelser i punkt 3, 4 og 5.	Krav til førerspejles synsfelter.
12.	Direktiv 74/60/EØF	Bilag I Alle bestemmelser i punkt 5 (»Specifikationer«).	Måling af alle krumningsradier og alle fremspring, undtagen i forbindelse med de krav, hvor der skal påføres en kraft for at kontrollere overensstemmelse med bestemmelserne.
		Bilag II	Bestemmelse af hovedets anslagsområde.
16.	Direktiv 74/483/EØF	Bilag I Alle bestemmelser i punkt 5 (»Almindelige forskrifter«) og punkt 6 (»Særlige forskrifter«).	Måling af alle krumningsradier og alle fremspring, undtagen i forbindelse med de krav, hvor der skal påføres en kraft for at kontrollere overensstemmelse med bestemmelserne.
20.	Direktiv 76/756/EØF	Punkt 6 (»Særlige forskrifter«) i FN/ECE-regulativ nr. 48.	Den prøvekørsel, der er omhandlet i punkt 6.22.9.2.2 skal foretages i et rigtigt køretøj.
		Bestemmelserne i bilag 4, 5 og 6 til FN/ECE-regulativ nr. 48.	
27.	Direktiv 77/389/EØF	Bilag II, punkt 2.	
32.	Direktiv 77/649/EØF	Punkt 5 (»Specifikationer«) i bilag I.	
35.	Direktiv 78/318/EØF	Bilag I.	Punkt 5.1.2. Kun måling af det bestrøgne område.
37.	Direktiv 78/549/EØF	Punkt 2 (»Særlige forskrifter«) i bilag I.	
42.	Direktiv 89/297/EØF	Bilag I, punkt 2.8.	Modstand mod vandret kraft og måling af afbøjning.

▼M9

	Retsakt	Bilag og punkt	Særlige betingelser
▼M15 44.	Kommissionens forordning (EU) nr. 1230/2012	Afsnit 7 og 8 i del B i bilag I	a) Kontrol af overholdelsen af kravene om manøvredygtighed, herunder for køretøjer monteret med løftbare eller belastbare aksler.
		Afsnit 6 og 7 i del C i bilag I	b) Måling af største udsving bagtil.
▼M9 49.	Direktiv 92/114/EØF	Bilag I Alle bestemmelser i punkt 4 (»Særlige forskrifter«). For så vidt angår N_1-køretøjer finder bestemmelserne nævnt i punkt 16 i dette tillæg anvendelse.	Måling af alle krumningsradier og alle fremspring, undtagen i forbindelse med de krav, hvor der skal påføres en kraft for at kontrollere overensstemmelse med bestemmelserne.
50.	Direktiv 94/20/EF	Bilag V »Krav til mekaniske tilkoblingsanordninger«	Alle bestemmelser i punkt 1 til og med punkt 8.
		Bilag VI, punkt 1.1.	Styrkeprøvning af mekaniske tilkoblingsanordninger af enkel konstruktion kan erstattes af virtuel prøvning.
		Punkt 4 i bilag VI »Afprøvning af mekaniske tilkoblingsanordninger«	Kun punkt 4.5.1 (styrkeprøvning), 4.5.2 (stivhed mod udknækning) og 4.5.3 (bøjningsstyrke).
52.	Direktiv 2001/85/EF	Bilag I	Punkt 7.4.5. Stabilitetsprøvning under de betingelser, der er angivet i tillægget til bilag I
		Bilag IV, Overbygningens styrke	Tillæg 4 — efterprøvning af overbygningens styrke ved beregning
57.	Direktiv 2000/40/EF	Punkt 3 i bilag 5 til FN/ECE-regulativ nr. 93.	Modstand mod vandret kraft og måling af afbøjning.

▼M9

Tillæg 3

Valideringsproces

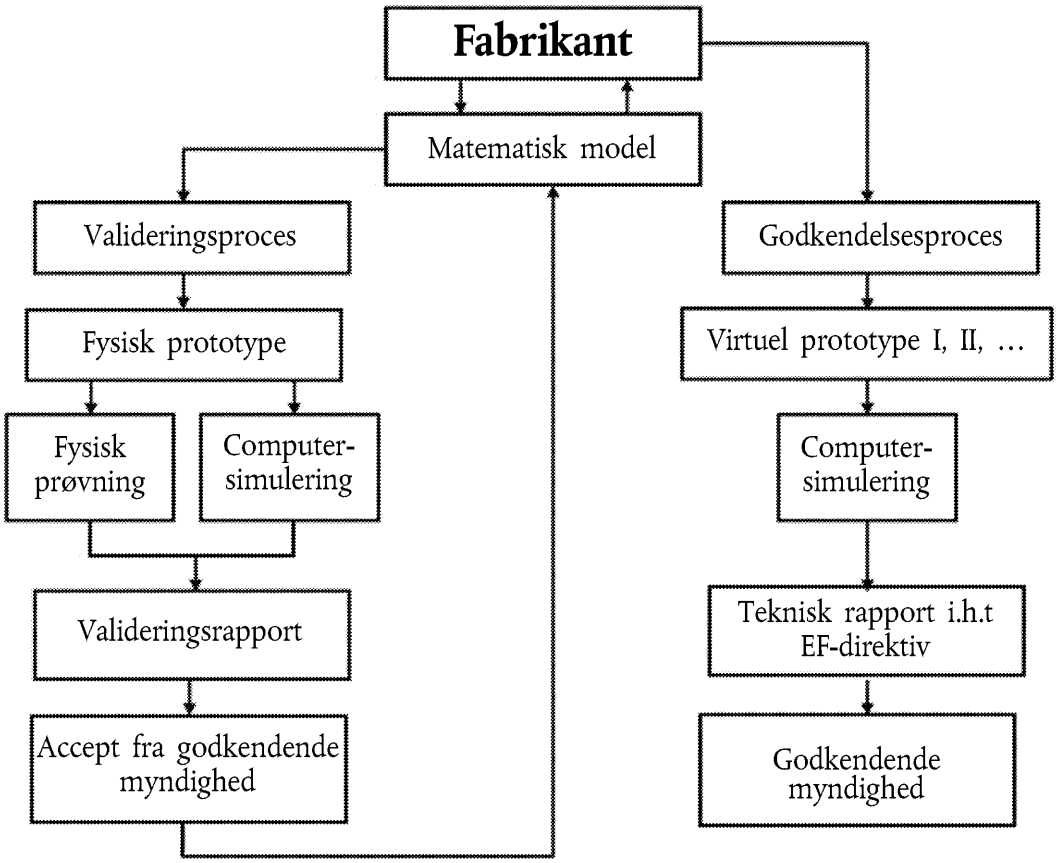

▼B

BILAG XVII

PROCEDURER, SOM SKAL ANVENDES VED ETAPEVIS EF-TYPEGODKENDELSE

1. ALMINDELIGE BESTEMMELSER

1.1. For at proceduren for etapevis EF-typegodkendelse kan fungere tilfredsstillende, er en samlet indsats af alle berørte fabrikanter nødvendig. Med dette for øje skal de godkendende myndigheder, inden de udsteder typegodkendelse i anden eller en følgende etape, påse, at de pågældende fabrikanter har truffet passende arrangementer til at udlevere og udveksle dokumenter og information, således at den færdigopbyggede køretøjstype opfylder de tekniske krav i alle de relevante retsakter i bilag IV eller XI. Sådan information omfatter oplysninger om relevante godkendelser af systemer, komponenter og separate tekniske enheder samt om køretøjsdele, der indgår i det delvis opbyggede køretøj, men endnu ikke er godkendt.

1.2. I henhold til dette bilag udstedes der EF-typegodkendelse af køretøjstypen på dens aktuelle opbygningsstade, og den omfatter alle godkendelser i tidligere etaper.

1.3. Den enkelte fabrikant i en etapevis EF-typegodkendelse er ansvarlig for godkendelse af de systemer, komponenter og separate tekniske enheder, som han producerer eller tilføjer til det foregående opbygningsstade, og for denne produktions overensstemmelse. Han er ikke ansvarlig for det, der er godkendt i en tidligere etape, undtagen i de tilfælde, hvor han foretager så omfattende ændringer på de pågældende dele, at den tidligere udstedte godkendelse bliver ugyldig.

2. PROCEDURER

Den typegodkendende myndighed skal:

a) kontrollere, at alle EF-typegodkendelsesattester udstedt i henhold til de retsakter, som finder anvendelse på typegodkendelse af køretøjer, omfatter køretøjstypen på dens opbygningsstade og svarer til de fastlagte krav

b) sørge for, at alle data, der er relevante ud fra køretøjets opbygningsstade, findes i informationsmappen

c) ved gennemgang af dokumentationsmaterialet sikre sig, at de køretøjsspecifikationer og -data, der kræves i del I af informationsmappen, også indgår blandt oplysningerne i informationspakkerne og i EF-typegodkendelsesattesterne i henhold til de relevante retsakter, og i de tilfælde, hvor et punkt i del I af informationsmappen for et færdigopbygget køretøj ikke indgår i informationspakken vedrørende EF-typegodkendelse i henhold til en retsakt, kontrollere, at den pågældende del eller egenskab svarer til oplysningerne i informationsmappen

d) på en udvalgt stikprøve af køretøjer af den type, der skal godkendes, foretage eller lade foretage inspektion af køretøjsdele og -systemer og dermed kontrollere, at køretøjerne er konstrueret i overensstemmelse med oplysningerne i informationspakkerne, der hører til EF-typegodkendelser, der er udstedt i henhold til de relevante retsakter

e) om nødvendigt foretage eller lade foretage kontrol af monteringen af separate tekniske enheder.

▼B

3. Der skal til inspektionen under punkt 2, litra d), udtages tilstrækkelig mange køretøjer til, at der under hensyntagen til køretøjets opbygningsstade kan ske behørig kontrol af de forskellige kombinationer, der skal EF-typegodkendes med hensyn til følgende kriterier:

— motor

— gearkasse

— drivaksler (antal, placering, indbyrdes forbindelse)

— styrende aksler (antal og placering)

— karrosseriform

— antal døre

— højre- eller venstrestyring

— antal sæder

— udstyrsniveau.

4. IDENTIFIKATION AF KØRETØJET

4.1. Køretøjets identifikationsnummer

a) Basiskøretøjets identifikationsnummer, som foreskrevet ved direktiv 76/114/EØF, skal anvendes på alle de efterfølgende trin af typegodkendelsesprocessen for at sikre at processen kan »spores«.

b) På det sidste trin kan den fabrikant, der er involveret på dette trin efter aftale med de godkendende myndighed udskifte første og sidste del af køretøjets identifikationsnummer med sin egen bilproducentkode og køretøjsidentifikationskoden, hvis køretøjet skal registreres under hans eget fabriksmærke. I sådanne tilfælde må basiskøretøjets identifikationsnummer ikke slettes helt.

4.2. Supplerende fabrikationsskilt

I anden etape og alle følgende etaper skal hver fabrikant ud over det i direktiv 76/114/EØF foreskrevne skilt forsyne køretøjet med et supplerende fabrikationsskilt som vist i tillægget til dette bilag. Skiltet skal være solidt fastgjort på et iøjnefaldende og let tilgængeligt sted, som indgår i en køretøjsdel, der normalt ikke udskiftes i køretøjets levetid. Skiltet skal være let læseligt og omfatte følgende oplysninger i nævnte rækkefølge:

— fabrikantens navn

— del 1, 3 og 4 af EF-typegodkendelsesnummeret

— godkendelsesetapen

— køretøjets identifikationsnummer

— køretøjets tilladte totalmasse [a]

— vogntogets tilladte totalmasse (hvis køretøjet tillades anvendt som trækkende køretøj [a]

— tilladt akseltryk på hver aksel, i rækkefølge begyndende med forreste aksel [a]

— for sættevogn eller kærre, tilladt tryk på koblingsanordningen [a].

Medmindre andet er angivet i ovenstående, skal skiltet overholde kravene i direktiv 76/114/EØF.

[a] Kun hvis værdien er ændret i forhold til foregående godkendelsesetape.

▼B

Tillæg

EKSEMPEL PÅ SUPPLERENDE FABRIKATIONSSKILT

Eksemplet er kun vejledende.

KARROSSERIFIRMAETS NAVN (trin 3)
e2*98/14*2609
Trin 3
WD9VD58D98D234560
1 500 kg
2 500 kg
1-700 kg
2-810 kg

▼B

BILAG XVIII

OPRINDELSESCERTIFIKAT FOR KØRETØJ

Fabrikantens erklæring om basiskøretøj/delvis opbygget køretøj, for hvilket der ikke foreligger et overensstemmelseserklæringsnummer

Undertegnede erklærer herved, at nedenfor beskrevne køretøj er fremstillet i hans egen fabrik, og at det er et nyfremstillet køretøj.

0.1. Fabriksmærke (firmabetegnelse):

0.2. Køretøjets type:

0.2.1. Eventuel(le) handelsbetegnelse(r):

0.3. Typeidentifikationsmærker som markeret på køretøjet:

0.6. Køretøjets identifikationsnummer:

0.8. Adresse på samlefabrik(ker):

Undertegnede erklærer desuden, at køretøjet, da det blev leveret, opfyldte kravene i følgende retsakter:

Emne	Retsakt	Typegodkendelsens nummer	Medlemsstat eller kontraherende part (+), som udsteder typegodkendelsen (++)
1. Støjniveau			
2. Luftforurening			
3. …			
etc.			

(+) Kontraherende part i den reviderede 1958-overenskomst.
(++) Skal anføres, hvis oplysningen ikke fremgår af typegodkendelsesnumrene.

Denne erklæring afgives i overensstemmelse med bestemmelserne i bilag XI til direktiv 2007/46/EF.

(Sted) (Underskrift) (Dato)

▼B

BILAG XIX

TIDSPLAN FOR GENNEMFØRELSEN AF DETTE DIREKTIV MED HENSYN TIL TYPEGODKENDELSE

Berørte klasser	Gennemførelsestidspunkt		
	Nye typer køretøjer Valgfrit	Nye typer køretøjer Obligatorisk	Eksisterende typer køretøjer Obligatorisk
M_1	N.A. (*)	29. april 2009	N.A. (*)
Køretøjer til særlig anvendelse i klasse M_1	29. april 2009	29. april 2011	29. april 2012
Delvis færdigopbyggede og færdigopbyggede køretøjer i klasse N_1	29. april 2009	29. oktober 2010	29. oktober 2011
Trinvis færdigopbyggede køretøjer i klasse N_1	29. april 2009	29. oktober 2011	29. april 2013
Delvis færdigopbyggede og færdigopbyggede køretøjer i klasse N_2, N_3, O_1, O_2, O_3, O_4	29. april 2009	29. oktober 2010	29. oktober 2012
Delvis færdigopbyggede og færdigopbyggede køretøjer i klasse M_2, M_3	29. april 2009	29. april 2009 ([1])	29. oktober 2010
Køretøjer til særlig anvendelse i klasse N_1, N_2, N_3, M_2, M_3, O_1, O_2, O_3, O_4	29. april 2009	29. oktober 2012	29. oktober 2014
Trinvis færdigopbyggede køretøjer i klasse N_2, N_3	29. april 2009	29. oktober 2012	29. oktober 2014
Trinvis færdigopbyggede køretøjer i klasse M_2, M_3	29. april 2009	29. april 2010 ([1])	29. oktober 2011
Trinvis færdigopbyggede køretøjer i klasse O_1, O_2, O_3, O_4	29. april 2009	29. oktober 2011	29. oktober 2013

(*) Ikke relevant.
([1]) Med henblik på anvendelse af artikel 45, stk. 4, udsættes disse frister med 12 måneder.

▼B

BILAG XX

TIDSFRISTER FOR GENNEMFØRELSE AF DE OPHÆVEDE DIREKTIVER I NATIONAL RET

DEL A

Direktiv 70/156/EØF og senere ændringsretsakter hertil

Direktiver/forordninger	Bemærkninger
Direktiv 70/156/EØF ([1])	
Direktiv 78/315/EØF ([2])	
Direktiv 78/547/EØF ([3])	
Direktiv 80/1267/EØF ([4])	
Direktiv 87/358/EØF ([5])	
Direktiv 87/403/EØF ([6])	
Direktiv 92/53/EØF ([7])	
Direktiv 93/81/EØF ([8])	
Direktiv 95/54/EF ([9])	Kun artikel 3
Direktiv 96/27/EF ([10])	Kun artikel 3
Direktiv 96/79/EF ([11])	Kun artikel 3
Direktiv 97/27/EF ([12])	Kun artikel 8
Direktiv 98/14/EF ([13])	
Direktiv 98/91/EF ([14])	Kun artikel 3
Direktiv 2000/40/EF ([15])	Kun artikel 4
Direktiv 2001/92/EF ([16])	Kun artikel 3
Direktiv 2001/56/EF ([17])	Kun artikel 7
Direktiv 2001/85/EF ([18])	Kun artikel 4
Direktiv 2001/116/EF ([19])	
Forordning (EF) nr. 807/2003 ([20])	Kun punkt 2 i bilag III
Direktiv 2003/97/EF ([21])	Kun artikel 4
Direktiv 2003/102/EF ([22])	Kun artikel 6
Direktiv 2004/3/EF ([23])	Kun artikel 1
Direktiv 2004/78/EF ([24])	Kun artikel 2
Direktiv 2004/104/EF ([25])	Kun artikel 3
Direktiv 2005/49/EF ([26])	Kun artikel 2

([1]) EFT L 42 af 23.2.1970, s. 1.
([2]) EFT L 81 af 28.3.1978, s. 1.
([3]) EFT L 168 af 26.6.1978, s. 39.
([4]) EFT L 375 af 31.12.1980, s. 34.
([5]) EFT L 192 af 11.7.1987, s. 51.
([6]) EFT L 220 af 8.8.1987, s. 44.
([7]) EFT L 225 af 10.8.1992, s. 1.
([8]) EFT L 264 af 23.10.1993, s. 49.
([9]) EFT L 266 af 8.11.1995, s. 1.
([10]) EFT L 169 af 8.7.1996, s. 1.
([11]) EFT L 18 af 21.1.1997, s. 7.
([12]) EFT L 233 af 25.8.1997, s. 1.
([13]) EFT L 91 af 25.3.1998, s. 1.
([14]) EFT L 11 af 16.1.1999, s. 25.
([15]) EFT L 203 af 10.8.2000, s. 9.
([16]) EFT L 291 af 8.11.2001, s. 24.
([17]) EFT L 292 af 9.11.2001, s. 21.
([18]) EFT L 42 af 13.2.2002, s. 42.
([19]) EFT L 18 af 21.1.2002, s. 1.
([20]) EUT L 122 af 16.5.2003, s. 36.
([21]) EUT L 25 af 29.1.2004, s. 1.
([22]) EUT L 321 af 6.12.2003, s. 15.
([23]) EUT L 49 af 19.2.2004, s. 36.
([24]) EUT L 153 af 30.4.2004, s. 107.
([25]) EUT L 337 af 13.11.2004, s. 13.
([26]) EUT L 194 af 26.7.2005, s. 12.

▼B

DEL B

Tidsfrister for gennemførelse i national ret

Direktiv	Tidsfrist for gennemførelsen	Anvendelsesdato
Direktiv 70/156/EØF	10. august 1971	
Direktiv 78/315/EØF	30. juni 1979	
Direktiv 78/547/EØF	15. december 1979	
Direktiv 80/1267/EØF	30. juni 1982	
Direktiv 87/358/EØF	1. oktober 1988	
Direktiv 87/403/EØF	1. oktober 1988	
Direktiv 92/53/EØF	31. december 1992	1. januar 1993
Direktiv 93/81/EØF	1. oktober 1993	
Direktiv 95/54/EF	1. december 1995	
Direktiv 96/27/EF	20. maj 1997	
Direktiv 96/79/EF	1. april 1997	
Direktiv 97/27/EF	22. juli 1999	
Direktiv 98/14/EF	30. september 1998	1. oktober 1998
Direktiv 98/91/EF	16. januar 2000	
Direktiv 2000/40/EF	31. juli 2002	1. august 2002
Direktiv 2001/92/EF	30. juni 2002	
Direktiv 2001/56/EF	9. maj 2003	
Direktiv 2001/85/EF	13. august 2003	
Direktiv 2001/116/EF	30. juni 2002	1. juli 2002
Direktiv 2003/97/EF ([1])	25. januar 2005	
Direktiv 2003/102/EF ([2])	31. december 2003	
Direktiv 2004/3/EF	18. februar 2005	
Direktiv 2004/78/EF	30. september 2004	
Direktiv 2004/104/EF	31. december 2005	1. januar 2006
Direktiv 2005/49/EF	30. juni 2006	1. juli 2006

([1]) EUT L 25 af 29.1.2004, s. 1.
([2]) EUT L 321 af 6.12.2003, s. 15.

▼B

BILAG XXI

SAMMENLIGNINGSTABEL

(jf. artikel 49, stk. 2)

Direktiv 70/156/EØF	Dette direktiv
—	Artikel 1
Artikel 1, stk. 1	Artikel 2, stk. 1
Artikel 1, stk. 2	Artikel 2, stk. 2, litra a) og b)
—	Artikel 2, stk. 2, litra c)
—	Artikel 2, stk. 3 og 4
Artikel 2	Artikel 3
—	Artikel 4
—	Artikel 5
—	Artikel 6, stk. 1
Artikel 3, stk. 1	Artikel 6, stk. 2
Artikel 3, stk. 2	Artikel 6, stk. 3
—	Artikel 6, stk. 4
Artikel 3, stk. 3	Artikel 6, stk. 5
Artikel 3, stk. 4	Artikel 7, stk. 1 og 2
Artikel 3, stk. 5	Artikel 6, stk. 6, og artikel 7, stk. 1
—	Artikel 6, stk. 7 og 8
—	Artikel 7, stk. 3 og 4
Artikel 4, stk. 1, første afsnit, litra a)	Artikel 9, stk. 1
Artikel 4, stk. 1, første afsnit, litra b)	Artikel 9, stk. 2
Artikel 4, stk. 1, første afsnit, litra c)	Artikel 10, stk. 1
Artikel 4, stk. 1, første afsnit, litra d)	Artikel 10, stk. 2
—	Artikel 10, stk. 3
Artikel 4, stk. 1, andet afsnit	Artikel 9, stk. 4
Artikel 4, stk. 1, tredje afsnit	Artikel 9, stk. 5
—	Artikel 9, stk. 6 og 7
—	Artikel 8, stk. 1 og 2
Artikel 4, stk. 2	Artikel 8, stk. 3
Artikel 4, stk. 3, første og tredje punktum	Artikel 9, stk. 3
Artikel 4, stk. 3, andet punktum	Artikel 8, stk. 4
Artikel 4, stk. 4	Artikel 10, stk. 4

▼B

Direktiv 70/156/EØF	Dette direktiv
Artikel 4, stk. 5	Artikel 8, stk. 5 og 6
Artikel 4, stk. 6	Artikel 8, stk. 7 og 8
—	Artikel 11
Artikel 5, stk. 1	Artikel 13, stk. 1
Artikel 5, stk. 2	Artikel 13, stk. 2
Artikel 5, stk. 3, første afsnit	Artikel 15, stk. 1
Artikel 5, stk. 3, andet afsnit	Artikel 15, stk. 3
Artikel 5, stk. 3, tredje afsnit	Artikel 15, stk. 2, artikel 16, stk. 1 og 2
Artikel 5, stk. 3, fjerde afsnit	Artikel 13, stk. 3
Artikel 5, stk. 4, første afsnit	Artikel 14, stk.1
Artikel 5, stk. 4, andet afsnit	Artikel 14, stk. 3, og artikel 16, stk. 2
Artikel 5, stk. 4, tredje afsnit	Artikel 14, stk. 2
Artikel 5, stk. 4, fjerde afsnit, første punktum	Artikel 13, stk. 3
Artikel 5, stk. 4, fjerde afsnit, andet punktum	Artikel 16, stk. 3
Artikel 5, stk. 5	Artikel 17, stk. 4
Artikel 5, stk. 6	Artikel 14, stk. 4
—	Artikel 17, stk. 1-3
Artikel 6, stk. 1, første afsnit	Artikel 18, stk. 1
—	Artikel 18, stk. 2
Artikel 6, stk. 1, andet afsnit	Artikel 18, stk. 3
Artikel 6, stk. 2	—
—	Artikel 18, stk. 4-8
Artikel 6, stk. 3	Artikel 19, stk. 1 og 2
—	Artikel 19, stk. 3
Artikel 6, stk. 4	Artikel 38, stk. 2, første afsnit
—	Artikel 38, stk. 2, andet afsnit
Artikel 7, stk. 1	Artikel 26, stk. 1
—	Artikel 26, stk. 2
Artikel 7, stk. 2	Artikel 28
Artikel 7, stk. 3	Artikel 29, stk. 1 og 2
—	Artikel 29, stk. 3 og 4
Artikel 8, stk. 1	—
—	Artikel 22
Artikel 8, stk. 2, litra a), første punktum	Artikel 26, stk. 3

▼B

Direktiv 70/156/EØF	Dette direktiv
Artikel 8, stk. 2, litra a), andet punktum	—
Artikel 8, stk. 2, litra a), tredje til sjette punktum	Artikel 23, stk. 1, 3, 5 og 6
—	Artikel 23, stk. 2
—	Artikel 23, stk. 4
—	Artikel 23, stk. 7
Artikel 8, stk. 2, litra b), nr. 1), første og andet afsnit	Artikel 27, stk. 1
Artikel 8, stk. 2, litra b), nr. 1), tredje afsnit	Artikel 27, stk. 2
Artikel 8, stk. 2, litra b), nr. 2), første og andet afsnit	Artikel 27, stk. 3
Artikel 8, stk. 2, litra b), nr. 2), tredje og fjerde afsnit	—
—	Artikel 27, stk. 4 og 5
Artikel 8, stk. 2, litra c), første afsnit	Artikel 20, stk. 1 og 2
Artikel 8, stk. 2, litra c), andet afsnit	Artikel 20, stk. 4, første afsnit
Artikel 8, stk. 2, litra c), tredje afsnit	—
Artikel 8, stk. 2, litra c), fjerde afsnit	Artikel 20, stk. 4, andet afsnit
—	Artikel 20, stk. 4, tredje afsnit
—	Artikel 20, stk. 3 og 5
Artikel 8, stk. 2, litra c), femte og sjette afsnit	Artikel 21, stk. 1, første afsnit, og artikel 21, stk. 2
—	Artikel 21, stk. 1, andet afsnit
Artikel 8, stk. 3	Artikel 23, stk. 4, andet afsnit
—	Artikel 24
—	Artikel 25
Artikel 9, stk. 1	Artikel 36
Artikel 9, stk. 2	Artikel 35, stk. 1
—	Artikel 34
—	Artikel 35, stk. 2
Artikel 10, stk. 1	Artikel 12, stk. 1
Artikel 10, stk. 2	Artikel 12, stk. 2, første afsnit, første punktum
—	Artikel 12, stk. 2, første afsnit, andet punktum
—	Artikel 12, stk. 3
Artikel 11, stk. 1	Artikel 30, stk. 2

▼B

Direktiv 70/156/EØF	Dette direktiv
Artikel 11, stk. 2	Artikel 30, stk. 1
Artikel 11, stk. 3	Artikel 30, stk. 3
Artikel 11, stk. 4	Artikel 30, stk. 4
Artikel 11, stk. 5	Artikel 30, stk. 5
Artikel 11, stk. 6	Artikel 30, stk. 6
—	Artikel 31
—	Artikel 32
Artikel 12, første punktum	Artikel 33, stk. 1
Artikel 12, andet punktum	Artikel 33, stk. 2
—	Artikel 37
—	Artikel 38, stk. 1
Artikel 13, stk.1	Artikel 40, stk. 1
—	Artikel 39, stk. 1
Artikel 13, stk. 2	Artikel 39, stk. 2
Artikel 13, stk. 3	Artikel 40, stk. 3
—	Artikel 40, stk. 2
Artikel 13, stk. 4	Artikel 39, stk. 7
Artikel 13, stk. 5	Artikel 39, stk. 2
—	Artikel 39, stk. 3 til 6 samt stk. 8 og 9
—	Artikel 41, stk. 1 til 3
Artikel 14, stk. 1, første led	Artikel 43, stk. 1
Artikel 14, stk. 1, andet led, første punktum	—
Artikel 14, stk. 1, andet led, andet punktum	Artikel 41, stk. 4
Artikel 14, stk. 1, andet led, nr. i)	Artikel 41, stk. 6
Artikel 14, stk. 1, andet led, nr. ii)	—
Artikel 14, stk. 2, første afsnit	—
—	Artikel 41, stk. 5 og 7
Artikel 14, stk. 2, andet afsnit	Artikel 41, stk. 8
—	Artikel 42
—	Artikel 43, stk. 2-5
—	Artikel 44-51
Bilag I	Bilag I
Bilag II	Bilag II
Bilag III	Bilag III

▼B

Direktiv 70/156/EØF	Dette direktiv
Bilag IV	Bilag IV
—	Bilag IV, tillæg
Bilag V	Bilag V
Bilag VI	Bilag VI
—	Bilag VI, tillæg
Bilag VII	Bilag VII
—	Bilag VII, tillæg
Bilag VIII	Bilag VIII
Bilag IX	Bilag IX
Bilag X	Bilag X
Bilag XI	Bilag XI
Bilag XII	Bilag XII
—	Bilag XIII
Bilag XIII	Bilag XIV
—	Bilag XV
—	Bilag XVI
Bilag XIV	Bilag XVII
Bilag XV	Bilag XVIII
—	Bilag XIX
—	Bilag XX
—	Bilag XXI