Tento dokument je třeba brát jako dokumentační nástroj a instituce nenesou jakoukoli odpovědnost za jeho obsah

►**B**

SMĚRNICE RADY

ze dne 12. října 1971

o sbližování právních předpisů členských států týkajících se měření objemové hmotnosti obilí

(71/347/EHS)

(Úř. věst. L 239, 25.10.1971, s. 1)

Ve znění:

		Úřední věstník		
		Č.	Strana	Datum
►**M1**	Směrnice Rady 2006/96/ES ze dne 20. listopadu 2006	L 363	81	20.12.2006

Ve znění:

►**A1**	Akt o přistoupení Dánska, Irska a Spojeného království Velké Británie a Severního Irska	L 73	14	27.3.1972
►**A2**	Akt o přistoupení Řecka	L 291	17	19.11.1979
►**A3**	Akt o přistoupení Španělska a Portugalska	L 302	23	15.11.1985
►**A4**	Akt o přistoupení Rakouska, Švédska a Finska	C 241	21	29.8.1994
►**A5**	Akt o podmínkách přistoupení České republiky, Estonské republiky, Kyperské republiky, Lotyšské republiky, Litevské republiky, Maďarské republiky, Republiky Malta, Polské republiky, Republiky Slovinsko a Slovenské republiky a o úpravách smluv, na nichž je založena Evropská unie	L 236	33	23.9.2003

▼B

SMĚRNICE RADY

ze dne 12. října 1971

o sbližování právních předpisů členských států týkajících se měření objemové hmotnosti obilí

(71/347/EHS)

RADA EVROPSKÝCH SPOLEČENSTVÍ,

s ohledem na Smlouvu o založení Evropského hospodářského společenství, a zejména na článek 100 této smlouvy,

s ohledem na návrh Komise,

s ohledem na stanovisko Evropského parlamentu ([1]),

s ohledem na stanovisko Hospodářského a sociálního výboru ([2]),

vzhledem k tomu, že se přístroje a metody používané v členských státech pro měření objemové hmotnosti obilí liší a přímo ovlivňují fungování společného trhu; že sbližování právních předpisů v této oblasti usnadní obchod nejen s obilím, ale také s měřicími přístroji;

vzhledem k tomu, že se pro tyto účely doporučuje definovat speciální pojem „etalon EHS objemové hmotnosti obilí“ a stanovit technické požadavky, které musí etalonové přístroje používané pro určení této referenční hodnoty splňovat;

vzhledem k tomu, že měřicí přístroje, jejichž přesnost je definována ve vztahu k přesnosti standardních přístrojů a které byly podrobeny kontrolám stanoveným ve směrnici Rady ze dne 26. července 1971 ([3]) o sbližování právních předpisů členských zemí týkajících společných ustanovení pro měřicí přístroje a metody metrologické kontroly, poskytují dostatečné záruky pro jejich zákonné používání ve všech členských státech; že tyto měřicí přístroje lze v důsledku toho uvádět na trh v rámci Společenství;

vzhledem k tomu, že s ohledem na obchod mezi členskými státy je nutné zakázat měření objemové hmotnosti obilí podle různých ustanovení a praktik používaných v současné době ve Společenství; že výhradní a povinné užití etalonu EHS objemové hmotnosti obilí ve všech členských státech zamezí sporům o této metodě měření při obchodování v rámci Společenství,

PŘIJALA TUTO SMĚRNICI:

Článek 1

Tato směrnice se vztahuje na:

▼A1

a) definici vlastnosti obilí označované jako masse à l'hectolitre CEE, EEG-natuurgewicht, EWG-Schüttdichte, peso ettolitrico CEE, EEC standard mass per storage volume, EØF-masse af hektoliter korn ►A2 , βάρος εκατολίτρου ΕΟΚ ◄ ►A3 , masa del hectolitro CEE, peso hectolitro CEE ◄ ►A4 , EY hehtolitrapaino, EG hektolitervikt ◄ ►A5 ►M1 ,хектолитрова маса ЕИО, ◄ EHS objemová hmotnost obilí, EMÜ puistemass, EEK tilpummasa, EEB hektolitro masė, EGK-hektolitertömeg, Il-massa standard tal-KEE

([1]) Úř. věst. C 63, 28.5.1969, s. 27.
([2]) Úř. věst. C 4, 14.1.1969, s. 4.
([3]) Úř. věst. L 202, 6.9.1971, s. 1.

▼A1

għall-volum tal-preservar, gęstość zboża w stanie zsypnym EWG, ►M1 masă hectolitrică CEE, ◄ EGS hektolitrska masa, EHS násypná hustota obilia ◄;

▼B

b) požadavky na technickou konstrukci a využití referenčních přístrojů pro určování objemové hmotnosti obilí v EHS,

c) podmínky, které musí splňovat přístroje používané k měření objemové hmotnosti obilí v EHS.

Článek 2

1. Objemová hmotnost obilí v EHS je poměr hmotnosti vyjádřený v kilogramech k objemu vyjádřenému v hektolitrech stanovený pro každý druh obilí měřením s použitím přístroje a metody, které jsou v souladu s ustanoveními této směrnice.

2. „Referenční“ etalon EHS objemové hmotnosti obilí je etalon EHS stanovený měřením s použitím standardního přístroje objemové hmotnosti uznaného ve Společenství nebo vnitrostátního standardu objemové hmotnosti konstruovaného a používaného v souladu s oddílem I a oddílem II přílohy I.

3. Referenční etalon EHS objemové hmotnosti obilí je vyjádřen v kilogramech na hektolitr s přesností na dvě desetinná místa.

Článek 3

1. Etalon objemové hmotnosti obilí uznaný ve Společenství musí být uložen u metrologické služby Spolkové republiky Německo. Minimálně každých deset let musí být vnitrostátní etalon objemové hmotnosti obilí v souladu s přílohou 1 porovnán s etalonem uznaným ve Společenství a příslušně seřízen pomocí přenosného etalonu stejného typu.

2. Přenosný etalon objemové hmotnosti obilí je přístroj bez vážicího zařízení, ale s jinak přesně stejnými charakteristikami, jaké mají etalony objemové hmotnosti obilí uznané ve Společenství a etalony vnitrostátní.

Článek 4

1. Pro obchodní účely se pojem objemová hmotnost obilí v EHS může používat jen pro označení vlastnosti obilí, která byla měřena přístroji, které splňují požadavky této směrnice.

2. Pro účely obchodování s obilím mezi členskými státy může být vlastnost typicky označovaná jako objemová hmotnost obilí pouze objemová hmotnost obilí v EHS, která je definována výše.

▼A1

3. Po dobu, po kterou bude ve Spojeném království a v Irsku zákonem povoleno používání jednotky měření platné ke dni přistoupení (pounds per bushel), lze pro příslušnou vlastnost obilí, i pokud byla změřena ve Spojeném království nebo v Irsku za použití přístrojů a metod používaných v těchto zemích, použít výraz „objemová hmotnost obilí v EHS“. V takovém případě se hodnota naměřená v librách na bušl převede na jednotku objemové hmotnosti obilí v EHS tak, že se vynásobí koeficientem 1,25.

▼B

Článek 5

Měřicí přístroje používané v obchodním styku k určení objemové hmotnosti obilí v EHS musí splňovat požadavky přílohy II.

▼B

Tyto přístroje podléhají EHS schválení typu a budou podrobeny EHS prvotnímu ověření.

Tyto přístroje musí být konstruovány a používány v souladu s podmínkami stanovenými v certifikátu EHS schválení typu.

Budou opatřeny značkami a znaky EHS.

Článek 6

Žádný členský stát nesmí odmítat, zakazovat nebo omezovat uvedení na trh nebo do provozu měřicích přístrojů používaných k určení objemové hmotnosti obilí v EHS, jestliže jsou tyto přístroje opatřeny značkou EHS schválení typu a značkou EHS prvotního ověření.

Článek 7

1. Členské státy uvedou v účinnost právní a správní předpisy nezbytné pro dosažení souladu s touto směrnicí do osmnácti měsíců od jejího zveřejnění a neprodleně o nich uvědomí Komisi.

2. Členské státy zajistí, aby Komisi bylo sděleno znění hlavních ustanovení vnitrostátních právních předpisů, které přijmou v oblasti působnosti této směrnice.

Článek 8

Tato směrnice je určena členským státům.

▼B

PŘÍLOHA I

ETALONOVÉ PŘÍSTROJE POUŽÍVANÉ K MĚŘENÍ OBJEMOVÉ HMOTNOSTI OBILÍ V EHS

I. POŽADAVKY NA KONSTRUKCI

1. Etalonové přístroje se skládají z odměrné nádoby, násypky, odřezávacího zařízení, vážicího zařízení a plnicího kontejneru.

   Všechny části přístrojů musí být konstruovány bezvadně a pečlivě; veškeré povrchy přicházející do styku s obilím musí být hladké a musí být vyrobeny ze stabilního kovu, např. z mosazi, korozivzdorné oceli, a musí mít dostatečnou tloušťku, aby si při běžném používání uchovaly svůj tvar.

2. **Odměrná nádoba**

   2.1 Odměrná nádoba má tvar vertikálního válce, jehož horní hrana je kolmá k ose nádoby.

   2.2 Při operaci plnění je odměrná nádoba vždy ve stejné poloze pod násypkou.

   2.3 Nad odměrnou nádobou je připevněný plnicí prstenec, který je namontovaný podél stejné osy a má stejný vnitřní průměr jako odměrná nádoba. Nůž se pohybuje mezi těmito dvěma částmi s mírnou vůlí.

3. **Násypka**

   3.1 Násypka se skládá z násypky s uzavíracím zařízením a z rozdělovače.

   3.2 Násypka má tvar komolého kužele, k němuž je připevněna horní válcovitá část a nízká zužující se výpust násypky s uzavíracím zařízením.

   3.3 Plnicí zásobník je upevněn takovým způsobem, že při plnění je jeho osa vertikální a shoduje se s osou odměrné nádoby.

   3.4 Rozdělovač má přesně stanovený tvar. Vyčnívá směrem dolů do zužující se výpusti a jeho poloha je nastavitelná ve vertikálním směru. Jeho osa se shoduje s osou násypky.

4. **Odřezávací zařízení**

   4.1 Odřezávací zařízení se skládá z nože, vodicího zařízení a protizávaží.

   4.2 Nůž je plochý, horizontální a při používání se neprohýbá.

   4.3 Vodicí zařízení omezuje pohyb nože mezi dolním okrajem plnicího prstence a horním okrajem odměrné nádoby.

   4.4 Protizávaží uvádí nůž do rovnoměrného pohybu tak, aby procházel obilím.

   4.5 Po naplnění a odvážení odměrné nádoby je nadbytečné obilí nad nožem v plnicím prstenci přesypáno do kontejneru.

5. **Vážicí zařízení**

   5.1 Odměrná nádoba plná obilí je zvážena na rovnoramenných vahách o váživosti 50 & ;kg.

   5.2 Hmotnost vážicí plošiny vah vyvažuje prázdnou odměrnou nádobu.

6. **Celková sestava**

   6.1 Různé části celého zařízení, mimo odměrnou nádobu a váhy, jsou upevněny na nosné konstrukci takovým způsobem, že horní okraj odměrné nádoby je při plnění v horizontální rovině.

   6.2 Nosná konstrukce zařízení je vybavena olovnicí o minimální délce 500 mm nebo libelou. Toto zařízení se musí nacházet mezi referenčními značkami v okamžiku, kdy je horní okraj odměrné nádoby při plnění v horizontální poloze.

▼B

7. **Rozměry různých částí**

Odměrná nádoba	
Vnitřní průměr	295 mm ±& ;1 mm
Vzdálenost mezi vnitřní spodní lícní plochou nádoby	Objem 20 1 ±& ;0,01 1
a spodním okrajem dolní výpusti násypky	500 mm ±& ;2 mm
Vzdálenost mezi nožem a okrajem odměrné nádoby	0,5 mm ±& ;0,2 mm
Plnicí prstenec	
Vnitřní průměr	295 mm ±& ;1 mm
Násypka	
Délka osy horní válcovité části	120 mm ±& ;2 mm
Délka osy kuželovité části	240 mm ±& ;1 mm
Délka osy dolní kuželové výpusti	80 mm ±& ;0,5 mm
Celková délka osy zásobníku	440 mm ±& ;3 mm
Vnitřní průměr horní válcovité části	390 mm ±& ;1 mm
Vnitřní průměr kuželové výpusti trysky	
v horní části (g')	84,5 mm ±& ;0,5 mm
ve spodní části (g'')	86,5 mm ±& ;0,5 mm
Rozdíl g'' - g'	2 mm ±& ;0,5 mm
Rozdělovač	
Průměr dříku	11 mm ±& ;0,2 mm
Talíř: poloměr hrdla	16 mm ±& ;0,5 mm
Výška válcovité části	5 mm ±& ;0,5 mm
Průměr válcovité části	33 mm ±& ;0,2 mm
Odřezávací zařízení	
Hmotnost protizávaží	5& ;kg ±& ;0,1 kg
Plnicí kontejner	
Objem po okraj	24 1 ±& ;0,1 1

8. **Obrázek**

Etalonový přístroj je zobrazen na připojeném schématu

II. NÁVOD K POUŽÍVÁNÍ

Obilí určené k měření musí být zbaveno nečistot a musí mít přibližně pokojovou teplotu. Musí být vysušeno vzduchem, tj. v hygroskopické rovnováze s okolním ovzduším. Pro tyto účely je rozprostřeno v tenké vrstvě a ponecháno volně po dobu asi deseti hodin před měřením. Relativní vlhkost okolního vzduchu nesmí být vyšší než 60& ;%.

Objemová hmotnost závisí na množství použitého obilí a na způsobu, jakým je dopraveno do plnicího zásobníku. Z tohoto důvodu je třeba dodržet následující postup:

Umístíme odměrnou nádobu 1 (viz připojené schéma) do plnicí polohy tak, aby se její osa shodovala s osou plnicího prstence 2 a násypky 3, otočíme zámkem vozíku 15 tak, aby uzamkl odměrnou nádobu v této poloze prostřednictvím aretace vozíku 16. Uvedeme nůž do jeho startovací polohy a zajistíme jisticí západku nože 12. Nastavíme stavěcí šroub 19 k justáži rámu 20 tak, aby horní okraj odměrné nádoby 1 byl během plnění v horizontální rovině.

Nyní je 24 1 obilí nasypáno do plnicího kontejneru (není vidět na schématu) a vyklopeno do násypky 3 poté, co bylo zkontrolováno, že záklopka 4

▼B

výpustě násypky 8 je v uzavřené poloze. Zatažením za západku záklopky 5 otevřeme záklopku 4 (která je pak udržována v otevřené poloze pojistkou 6 záklopky 4) a necháme obilí proudit do odměrné nádoby 1 umístěné na vozíku 14. Průtok obilí je chráněn před vnějšími vlivy kuželovou částí plnicího prstence 2a. Podpěra vodicích kolejnic 14a zabraňuje deformaci kolejí, po nichž se pohybují válečky vozíku 14.

Přebytečné obilí (přibližně 4 1itry), které bylo přemístěno do násypky 3, aby bylo zajištěno rovnoměrné plnění odměrné nádoby, zůstává v plnicím prstenci 2 poté, co je odměrná nádoba zcela zaplněna. K odstranění tohoto přebytku z odměrné nádoby 1 odjistíme západku nože 12, který se otáčí na vřetenu upevněném na tvarovce 11, aby se uvolnil nůž 9. Přední hrana nože 9, který se uvádí do pohybu tažnou vahou protizávaží 13, je dostatečně ostrá, aby přeřízla zrna obilí na okraji odměrné nádoby 1, jež by mohla bránit běžnému správnému seříznutí. V okamžiku, kdy nůž dosáhne konečné polohy, odjistíme zámek vozíku 15 a vyjmeme odměrnou nádobu 1 z vozíku 14, sundáme ji z vozíku, dáme odměrnou nádobu na váhy a zvážíme její obsah s přesností ±& ;5 g.

Vrátíme nůž 9 do jeho počáteční polohy, aby přebytečné obilí ležící na noži spadlo do kontejneru 17; rozptýlená zrna obilí jsou směrována do kontejneru krytem odměrné nádoby 18. Po uvolnění pojistky 6 otočením ručního kolečka 4a uzavřeme záklopku 4.

Jestliže má být na stejném vzorku provedeno další měření, mělo by se obilí z odměrné nádoby důkladně smíchat s obilím z kontejneru.

Objemovou hmotnost v kg/hl obdržíme, když hodnotu N indikovanou vážicím zařízením vydělíme hodnotou 0,2& ;hl.

III. ZKOUŠENÍ A SEŘIZOVÁNÍ

1. **Rozměry a objemy**

Rozměry a objemy uvedené v bodu 1.7 jsou kontrolovány přístroji o přiměřené přesnosti.

2. **Kontrola funkcí**

Vnitrostátní etalonové přístroje musí být ověřovány etalonovými přístroji Společenství a příslušně seřízeny pomocí přenosného etalonového přístroje.

2.1 Pro účely této zkoušky se používá čistá manitobská pšenice, jejíž zrna jsou přibližně kulová. Má mít objemovou hmotnost alespoň 80& ;kg/hl a má být v hygroskopické rovnováze s okolním vzduchem. V souladu s pokyny v oddílu II je provedeno šest měřicích operací. Jestliže P označuje etalonový přístroj, který má být ověřen, a N etalonový přístroj EHS, provádějí se měření následujícím způsobem:

Porovnání číslo	1	2	3	4	5	6
Sled přístrojů	NP	PN	NP	PN	NP	PN

2.1.1 Rozdíly mezi jednotlivými hodnotami P a jejich střední hodnotou nesmějí být větší než ±& ;10 g.

2.1.2 Chyba přístroje je rozdíl mezi střední hodnotou šesti hodnot P a střední hodnotou šesti údajů N. Maximální dovolená chyba je ±& ;10 g.

2.1.3 Jestliže jsou maximální dovolené chyby uvedené v bodu 2.1.1 nebo v bodu 2.1.2 překročeny, může to být způsobeno tím, že obilí není dostatečně homogenní. Proto musí být ponecháno na místě měření rozprostřené ještě dalších 10 hodin, po kterých se opakuje zkoušení popsané v bodu 2.1.

2.1.4 Jestliže je překročena pouze maximální dovolená chyba stanovená v bodu 2.1.2, musí být přístroj seřízen.

Údaje poskytované přístrojem mohou být změněny upravením talíře na rozdělovači 7 do vyšší nebo nižší polohy.

Poloha rozdělovače je změněna a zkoušení popsané v bodu 2.1 se opakuje.

▼B

3. **Vážicí zařízení**

3.1 Pro zatížení mezi 10 a 20& ;kg nesmí být chyba vah vyšší než ±& ;0,01& ;% zátěže.

3.2 Součet chyb u používaných vah nesmí překročit ±& ;0,02& ;% jejich jmenovité hmotnosti.

Legenda k připojenému výkresu

1. Odměrná nádoba
2. Plnicí prstenec a jeho kuželová část
3. Násypka
4. Záklopka a ruční kolečko
5. Západka záklopky
6. Pojistka
7. Rozdělovač
8. Výpust násypky
9. Nůž
10. Vodicí kladky nože
11. Tvarovka
12. Jisticí západka nože
13. Protizávaží
14. Podpěra vodicích kolejnic
15. Zámek vozíku
16. Aretace vozíku
17. Kontejner
18. Kryt odměrné nádoby
19. Stavěcí šrouby
20. Rám

▼B

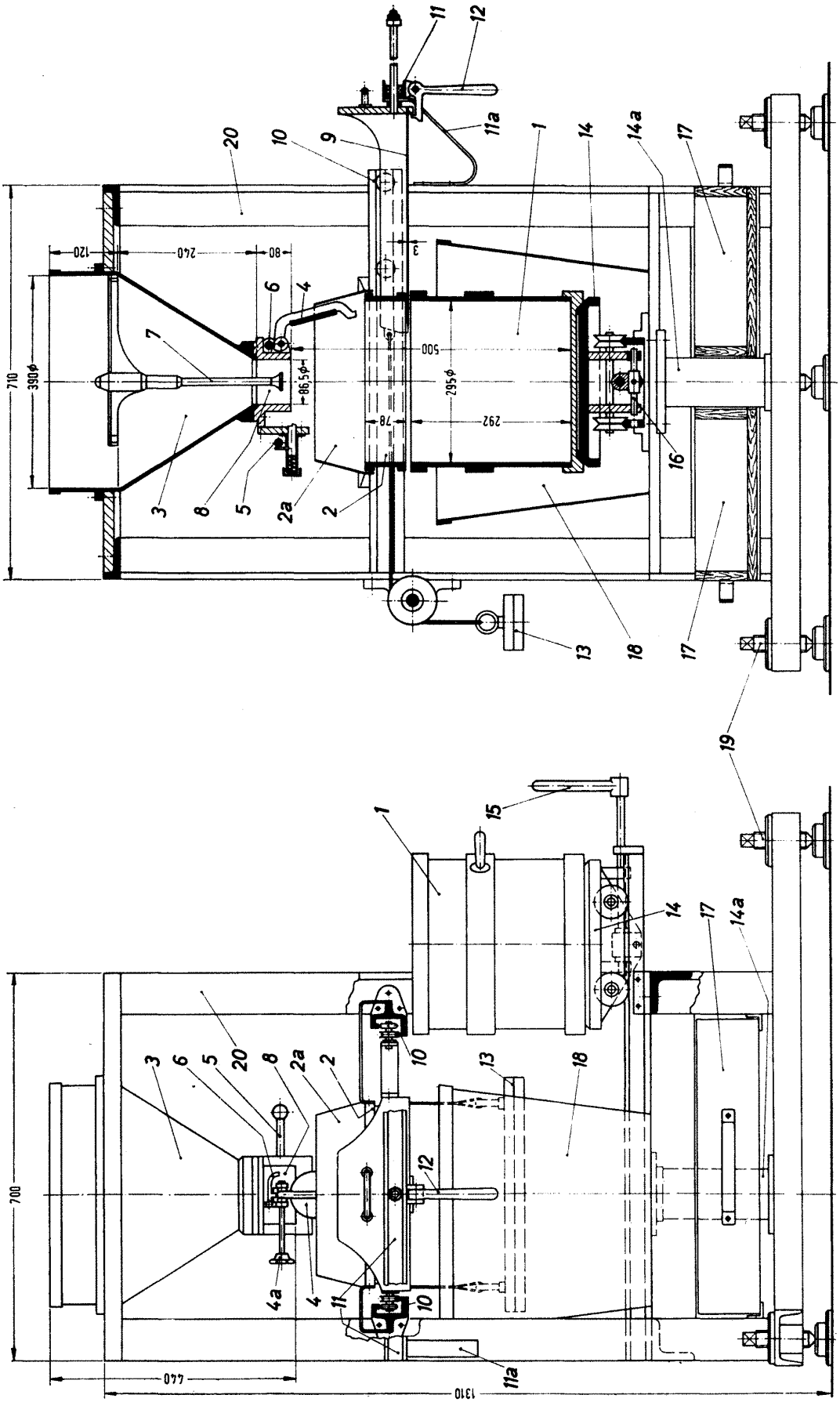

▼B

PŘÍLOHA II

MĚŘICÍ PŘÍSTROJE POUŽÍVANÉ KE STANOVENÍ OBJEMOVÉ HMOTNOSTI OBILÍ V EHS

1. Měřicí přístroje používané ke stanovení objemové hmotnosti obilí v EHS mají následující vlastnosti:

   a) jsou konstruovány a vyrobeny takovým způsobem, aby zajistily uspokojivou opakovatelnost a reprodukovatelnost měření;

   b) maximální dovolená chyba objemové hmotnosti je ±& ;5 tisícin výsledku naměřeného etalonovým přístrojem;

   c) maximální dovolená relativní chyba objemu použité nádoby je ±& ;2 tisíciny;

   d) maximální dovolená relativní chyba vážicího přístroje pro vážené množství je ±& ;1 tisícina;

   e) rozdíl mezi každým výsledkem získaným pro určité obilí a střední hodnotou objemové hmotnosti určené ze šesti po sobě následujících měření nesmí být větší než ±& ;3 tisíciny této střední hodnoty.

2. Každý přístroj má jasně viditelný popisný štítek, který uvádí čitelnou a neodstranitelnou formou následující informace:

   a) značka EHS schválení typu;

   b) identifikační značku nebo jméno výrobce;

   c) popřípadě další označení od výrobce;

   d) identifikační číslo a rok výroby;

   e) jmenovitý objem odměrné nádoby a bud' návod k použití, nebo odkaz na tento návod.