II

(Πράξεις για την ισχύ των οποίων δεν απαιτείται δημοσίευση)

ΕΠΙΤΡΟΠΗ

ΑΠΟΦΑΣΗ ΤΗΣ ΕΠΙΤΡΟΠΗΣ

της 23ης Απριλίου 1997

με την οποία κηρύσσεται μια συγκέντρωση συμβιβάσιμη με την κοινή αγορά και τη λειτουργία της συμφωνίας ΕΟΧ

(Υπόθεση IV/M.754 — Anglo American Corporation/Lonrho)

(Το κείμενο στην αγγλική γλώσσα είναι το μόνο αυθεντικό)

(Κείμενο που παρουσιάζει ενδιαφέρον για τον ΕΟΧ)

(98/335/ΕΚ)

Η ΕΠΙΤΡΟΠΗ ΤΩΝ ΕΥΡΩΠΑΪΚΩΝ ΚΟΙΝΟΤΗΤΩΝ,

Έχοντας υπόψη:

τη συνθήκη για την ίδρυση της Ευρωπαϊκής Κοινότητας,

τη συμφωνία για τον Ευρωπαϊκό Οικονομικό Χώρο, και ιδίως το άρθρο 57,

τον κανονισμό (ΕΟΚ) αριθ. 4064/89 του Συμβουλίου, της 21ης Δεκεμβρίου 1989, για τον έλεγχο των συγκεντρώσεων μεταξύ επιχειρήσεων [1], όπως τροποποιήθηκε με την πράξη προσχώρησης της Αυστρίας, της Φινλανδίας και της Σουηδίας, και ιδίως το άρθρο 8 παράγραφος 2,

την απόφαση της Επιτροπής, της 16ης Δεκεμβρίου 1996, για την κίνηση διαδικασίας για την παρούσα υπόθεση,

Αφού έδωσε στις ενδιαφερόμενες επιχειρήσεις τη δυνατότητα να γνωστοποιήσουν τις απόψεις τους επί των αιτιάσεων που διατύπωσε η Επιτροπή,

Έχοντας υπόψη τη γνώμη της συμβουλευτικής επιτροπής συγκεντρώσεων [2],

Εκτιμώντας τα ακόλουθα:

(1) Στις 14 Νοεμβρίου 1996 η Anglo American Corporation of South Africa Limited («AAC») κοινοποίησε στην Επιτροπή την απόκτηση του 24,98 % του μετοχικού κεφαλαίου της Lonrho plc («Lonrho»).

[1] ΕΕ L 395 της 30. 12. 1989, σ. 1, διορθωμένη έκδοση ΕΕ L 257 της 21. 9. 1990, σ. 13.
[2] ΕΕ C 155 της 20. 5. 1998, σ. 27.

(2) Μετά την εξέταση της κοινοποίησης, η Επιτροπή κατέληξε στο συμπέρασμα ότι η κοινοποιηθείσα πράξη εμπίπτει στο πεδίο του κανονισμού (ΕΟΚ) αριθ. 4064/89 του Συμβουλίου («κανονισμός συγκεντρώσεων»), καθόσον η AAC με την πράξη αποκτά κατά την έννοια του άρθρου 3 παράγραφος 1 στοιχείο β) του κανονισμού συγκεντρώσεων τον αποκλειστικό έλεγχο της Lonrho. Στις 16 Δεκεμβρίου 1996 η Επιτροπή αποφάσισε να κινήσει τη διαδικασία σε εφαρμογή του άρθρου 6 παράγραφος 1 στοιχείο γ) του κανονισμού συγκεντρώσεων.

(3) Στις 5 Δεκεμβρίου 1996, η Επιτροπή με προσωρινή απόφαση έλαβε προσωρινά μέτρα για να προκαλέσει την αναστολή της συγκέντρωσης δυνάμει του άρθρου 7 παράγραφος 2 του κανονισμού συγκεντρώσεων. Τα εν λόγω προσωρινά μέτρα επιβεβαιώθηκαν στις 7 Φεβρουαρίου 1997 με οριστική απόφαση δυνάμει του άρθρου 7 παράγραφος 2.

I. ΤΑ ΜΕΡΗ

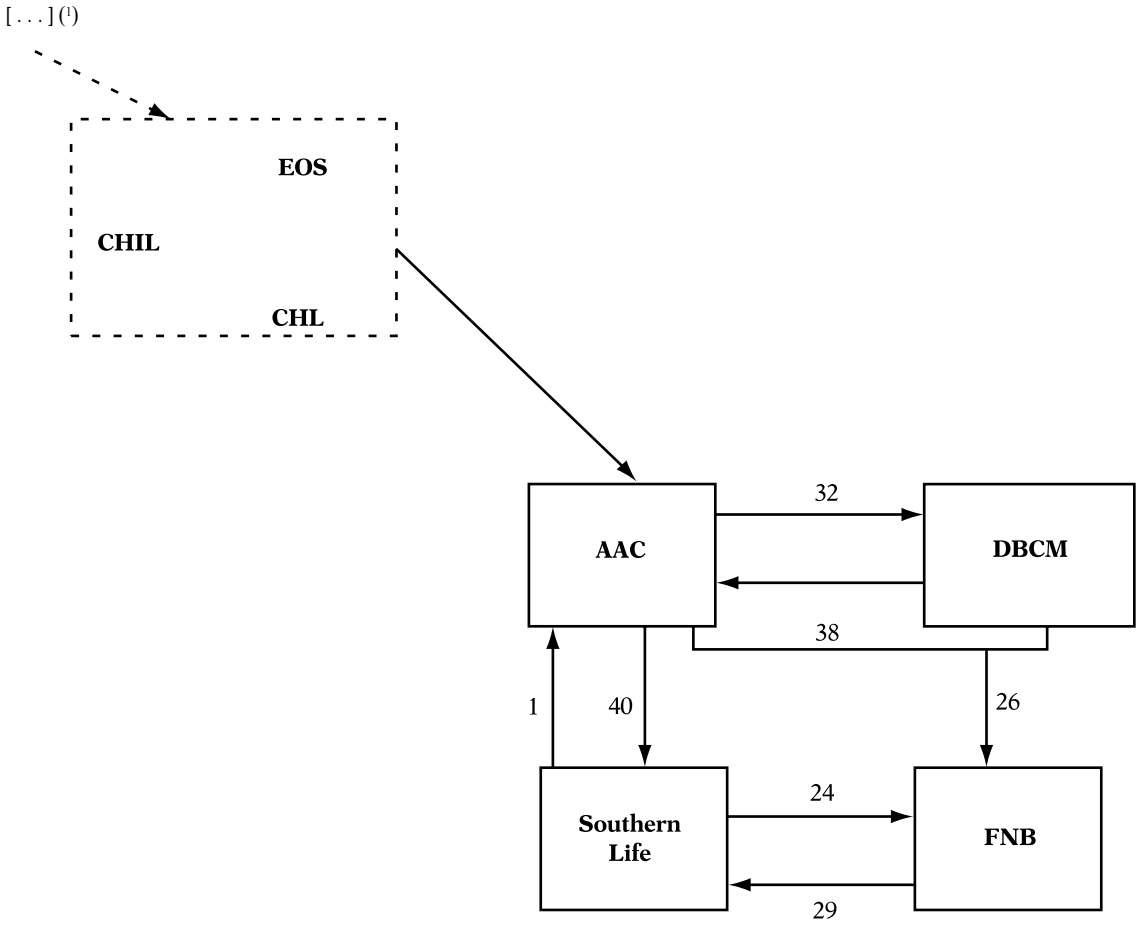

A. *Η AAC και ο όμιλος των εταιρειών της*

A.1. **Η Anglo American Corporation of South Africa Limited και η De Beers Consolidated Mines Limited**

(4) Η AAC είναι εταιρεία ετερογενών δραστηριοτήτων της Νοτίου Αφρικής με δραστηριότητες στους τομείς των ορυχείων, των πιστωτικών ιδρυμάτων, του εμπορίου και της βιομηχανίας. Η έδρα της AAC είναι στο Γιοχάνεσμπουργκ και οι μετοχές της είναι εισηγμένες σε διάφορα χρηματιστήρια συμπεριλαμβανομένων αυτών του Γιοχάνεσμπουργκ, Λονδίνου, Φραγκφούρτης και Ζυρίχης. Η AAC ιδρύθηκε το 1917 ύστερα από πρωτοβουλία του Ernest Oppenheimer του οποίου η οικογένεια έκτοτε ασχολείται κατά μεγάλο μέρος με την καθημερινή της διαχείριση. Η οικογένεια Oppenheimer ασχολείται επίσης με τη De Beers Consolidated Mines Limited («DBCM») από τις αρχές του εικοστού αιώνα. Οι δύο αυτές εταιρείες αποτέλεσαν τη βάση για τη δημιουργία της μεγαλύτερης εταιρείας χρηματοδότησης εξορυκτικών δραστηριοτήτων της Νοτίου Αφρικής.

(1) Στο κείμενο της παρούσας απόφασης που προορίζεται για δημοσίευμα παραλείπονται ορισμένα στοιχεία ή αντικαθίστανται από παραπλήσιους αριθμούς δυνάμει του άρθρου 17 παράγραφος 2 του κανονισμού (ΕΟΚ) αριθ. 4064/89 σχετικά με το επαγγελματικό απόρρητο.

(5) Η AAC και η DBCM έχουν σημαντική αμοιβαία συμμετοχή. Στην ουσία, ο κύριος μέτοχος της AAC είναι η DBCM που κατέχει το 38,4 %. Αντίθετα η AAC είναι ο κύριος μέτοχος της DBCM με το 32,5 %. Επιπλέον, η AAC και η DBCM διαθέτουν σε μεγάλο βαθμό κοινά συμβούλια διευθυντών, όπου επτά από τους δέκα-πέντε διευθυντές της DBCM είναι επίσης στο συμβούλιο της AAC και τα ίδια πρόσωπα κατέχουν τις θέσεις του προέδρου και αντιπροέδρου και στις δύο εταιρείες. Στην κοινοποίησή της, η AAC ανέφερε ότι τα ποσοστά συμμετοχής της AAC και της DBCM στη Lonrho θα ενοποιηθούν για τους σκοπούς της πράξης.

(6) Άλλοι μεγάλοι μέτοχοι της AAC είναι η South African Mutual Life Assurance Society («SA Mutual»), (8,9 %) και η Standard Bank Nominees (Tvl) (Pty) Limited (7,5 %). Επιπλέον, η The Southern Life Association Limited («Southern») κατέχει το 1,6 % του μετοχικού κεφαλαίου της AAC. Οι άλλοι μεγάλοι μέτοχοι της DBCM είναι βασικά οι ίδιοι με αυτούς της AAC. Έτσι, η SA Mutual και η Standard Bank Nominees κατέχουν μαζί το 9,4 % των μετοχών της DBCM. Άλλες εταιρείες που κατέχουν περισσότερο από το 5 % του μετοχικού κεφαλαίου της DBCM είναι η CMB Nominees (Pty) Limited (6,8 %), και η Debswana Diamond Company (Pty) Limited (5,3 %), εταιρεία που ελέγχεται άμμεσα από κοινού από την AAC.

(7) Η AAC και η DBCM έχουν επενδύσεις σε πολλές άμεσες και έμμεσες θυγατρικές, συνδεδεμένες εταιρείες και άλλες επενδύσεις σε ορυχεία, σε πιστωτικά ιδρύματα, στο εμπόριο και στη βιομηχανία στη Νότιο Αφρική και σε όλο τον κόσμο. Πάντως, η αξιολόγηση του ομίλου AAC που ακολουθεί θα περιοριστεί στην αξιολόγηση των σχέσεων που έχουν σημασία για την αξιολόγηση της απόκτησης των μετοχών της Lonrho από την AAC.

A.2. **Η Central Holdings Limited, η Central Holdings International Limited και η E. Oppenheimer & Son (Pty) Limited**

(8) Ο τρίτος σε μέγεθος μέτοχος της AAC και η Central Holdings Limited («CHL»), που έχει το 8 % του μετοχικού κεφαλαίου. Η CHL ανήκει κατά 100 % στην Central Holdings International Limited («CHIL»), εταιρεία Λιβερίας [...]. Η CHIL χρησιμεύει για την κατοχή χαρτοφυλακίου μετοχών [...]. Η Επιτροπή επιδίωξε να διευκρινίσει πλήρως τη φύση των εν λόγω χαρτοφυλακίων και πληροφορήθηκε ότι η CHIL διεθέτει ένα ευρύ φάσμα επενδύσεων. Πάντως, δεν παρασχέθηκαν λεπτομερείς πληροφορίες ως προς την ακριβή έκταση των εν λόγω χαρτοφυλακίων. Το συμβούλιο της CHIL αποτελείται από [...] μέλη, [...] από τα οποία είναι επίσης μέλη του συμβουλίου της AAC.

(9) Σε μία παρατήρησή της προς την Επιτροπή, η AAC παραδέχθηκε ότι «[...] μέλη των συμβουλίων της AAC ή/και της DBCM] αποτελούν επίσης μέλη του συμβουλίου της CHL, της E. Oppenheimer & Son (Pty) Limited ("EOS") [που αποτελεί θυγατρική της CHIL] ή άλλων εταιρειών που ελέγχονται από την οικογένεια Oppenheimer» και ότι ορισμένοι διευθυντές μέλη των συμβουλίων της AAC και της DBCM πληρώνονται από την EOS, η οποία, σε ορισμένες περιπτώσεις, εισπράττει τις αμοιβές τους από την AAC και την DBCM.

(10) Η AAC υποστήριξε, στη συνέχεια, ότι η EOS και η CHIL δεν ελέγχονται από την οικογένεια Oppenheimer και ότι «δεν περιείχε τίποτα [η αναφερθείσα παρατήρηση] που είχε σκοπό να υποδείξει ότι ελέγχονται από αυτήν». Λαμβάνοντας υπόψη τις συμμετοχές, τους διευθυντές και την ιστορική παρουσία της οικογένειας Oppenheimer τόσο στην AAC όσο και στη DBCM η Επιτροπή επεδίωξε, με διάφορα ερωτηματολόγια που απηύθυνε στην CHIL και στην οικογένεια Oppenheimer να διεκρινίσει πλήρως τις σχέσεις της οικογένειας Oppenheimer με την CHIL, την AAC και την DBCM καθώς και το ερώτημα κατά πόσον η οικογένεια έχει τη δυνατότητα να ασκεί σ' αυτές αποφασιστική επιρροή.

(11) Επειδή τα περισσότερα από τα ερωτήματα αυτά δεν απαντήθηκαν πλήρως, η Επιτροπή οδηγείται αναγκαστικά στο συμπέρασμα ότι ενδέχεται να υπάρχουν περαιτέρω δεσμοί και συμμετοχές που έχουν σχέση με την παρούσα αξιολόγηση. Πάντως, επειδή όπως παραδέχθηκε η AAC, ύστερα από την παραλαβή της κοινοποίησης της Επιτροπής δυνάμει του άρθρου 18 του κανονισμού συγκεντρώσεων, είναι αυτή σε θέση με βάση συμβατικές ρυθμίσεις να ελέγξει ότι η CHIL, ως μέτοχος της Lonrho, θα ψηφίζει σύμφωνα με τις υποδείξεις της AAC, δεν απαιτείται απάντηση στο ερώτημα σχετικά με τις διευκρινίσεις για τις συμμετοχές της οικογένειας Oppenheimer.

A.3. **Η The Southern Life Association Limited**

(12) Η Southern είναι εταιρεία ασφαλειών ζωής εισηγμένη στο χρηματιστήριο του Γιοχάνεσμπουργκ. Η ετήσια έκθεση της AAC για το 1996 παρουσιάζει την Southern ως «εταίρο» της AAC (όπως η DBCM). Εταίροι ορίζονται ως «μακροπρόθεσμες επενδύσεις στις οποίες ο όμιλος έχει μεταξύ του 20 % και του 50 % του μετοχικού κεφαλαίου και έτσι, έχει τη δυνατότητα να συμμετέχει στις αποφάσεις για τη χρηματοοικονομική τους πολιτική και την πολιτική λειτουργίας τους».

(13) Η AAC έχει μία άμεση συμμετοχή 40,1 % στην Southern. Επιπλέον, ο πρόεδρος καθώς επίσης και ένας από τους δύο αντιπροέδρους και 4 από τα 17 μέλη του συμβουλίου της Southern ορίζονται από την AAC. Επιπλέον, σύμφωνα με τα στοιχεία που παρείχαν η Southern και η AAC, η συμμετοχή της AAC αποτελούσε τη σαφή πλειοψηφία του συνολικού αριθμού μετοχών των μετόχων που συμμετείχαν στις ετήσιες γενικές συνελεύσεις της Southern κατά τα έτη 1994, 1995 και 1996.

(14) Επιπλέον, η AAC και η DBCM διαθέτουν συμμετοχή 26,1 % και ορισμένους διευθυντές (συμπεριλαμβανομένου του αντιπροέδρου) στο συμβούλιο της First National Bank Holbings Limited, η οποία έχει άμεση συμμετοχή 28,9 % στη Southern (αντιθέτως, η Southern έχει άμεση συμμετοχή 24 % στη First

National Bank). Όπως η Southern, έτσι και η First National Bank ορίζεται ως «εταίρος» της AAC. Ανευρέθη μόνο άλλος ένας κύριος μέτοχος της Southern, που είναι μερίδιο 6 % που διαθέτει η First National Nominees (οι περισσότερες από τις μετοχές αυτές φυλάσσονται για την [...] που ασκεί δραστηριότητα φύλαξης τίτλων για τη Southern. Για το λόγο αυτό, περισσότερο από το 60 % του μετοχικού κεφαλαίου της Southern συνδέεται άμεσα ή έμμεσα από την AAC.

(15) Παρά τα ανωτέρω στοιχεία, η AAC υποστηρίζει ότι δεν είναι σε θέση να εξασφαλίσει ότι η Southern θα ψηφίσει για τις τιμές της στη Lonrho σύμφωνα με την υπόδειξη της AAC. Η Επιτροπή πάντως, δεν μπορεί να αποδεχθεί το επιχείρημα αυτό. Αντίθετα, θα πρέπει να εξαχθεί το συμπέρασμα ότι η AAC με τη συμμετοχή της και με την εκπροσώπησή της στο συμβούλιο διευθυντών, είναι σε θέση να ασκεί αποφασιστική επιρροή στην Southern. Οι λόγοι για το συμπέρασμα αυτό θα εξηγηθούν περαιτέρω στο τμήμα ΙΙ κατωτέρω.

Β. *Lonrho*

(16) Η Lonrho είναι εταιρεία του Ην. Βασιλείου που αναπτύσσει δραστηριότητα στην εξόρυξη, στη γεωργία, στο εμπόριο και στα ακίνητα. Η έδρα Lonrho βρίσκεται στο Λονδίνο και είναι εισηγμένη στα χρηματιστήρια του Λονδίνου και του Γιοχάνεσμπουργκ.

ΙΙ. Η ΠΡΑΞΗ

(17) Η πράξη αποτελείται από την απόκτηση από την AAC και τις συνδεδεμένες με αυτήν εταιρείες του 24,13 % ([1]) του μετοχικού κεφαλαίου της Lonrho. Η πράξη εκτελέσθηκε σε διάφορες φάσεις μεταξύ Μαρτίου και Νοεμβρίου του 1996 και βασίσθηκε σε διάφορες συμφωνίες όπως αναφέρεται κατωτέρω. Πάντως, επειδή οι φάσεις αυτές είναι διασυνδεδεμένες θα πρέπει να θεωρηθούν ως μία ενιαία πράξη για τους σκοπούς της παρούσας αξιολόγησης.

Α. *Συμφωνίες*

(18) Στις 13 Μαρτίου 1996, ως πρώτο βήμα, η AAC συνήψε συμφωνία με τον κύριο D. Bock, τότε ηγετικό στέλεχος της Lonrho και την Laerstate B.V. («Laerstate») εταιρεία που ελέγχεται από τον κ. Bock. Στην εν λόγω συμφωνία, η AAC συμφώνησε να εξασφαλίσει την αγορά 45 529 447 μετοχών (5,81 %) και, ως ανταμοιβή για την συμφωνία, χορηγήθηκε στην AAC το δικαίωμα προαίρεσης όσον αφορά 143 478 260 μετοχές (18,32 %) της Lonrho που κατέχει η Laerstate.

(19) Στις 13 Μαρτίου 1996 επίσης, ως ενδιάμεση φάση, η Swiss Bank Corporation αγόρασε 45 529 447 μετοχές από την Laerstate, ενεργώντας μέσω της μονάδας της Warburg («SBCW»). Επιπλέον, επίσης στις 13 Μαρτίου 1996 η AAC και η SBCW συνήψαν συμφωνία προτίμησης σχετικά με όλες αυτές τις μετοχές. Η τελευταία αυτή συμφωνία πάντως, ακυρώθηκε και αντικαταστάθηκε από μία συμφωνία προτίμησης με ημερομηνία 15 Μαρτίου 1996 που καθόρισε δικαιώματα πώλησης και αγοράς σχετικά με 44 011 814 μετοχές (5,62 %) της Lonrho. Ταυτόχρονα η SBCW συνήψε παρόμοια συμφωνία προτίμησης σχετικά με τις υπόλοιπες μετοχές της Lonrho που απέκτησε με την CHIL [1 517 633 (0,19 %)]. Και τα δύο δικαιώματα ασκήθηκαν στις 9 Απριλίου 1996.

(20) Στις 12 Απριλίου 1996 αντικαταστάθηκε το δικαίωμα προαίρεσης που χορηγήθηκε στην AAC στις 13 Μαρτίου 1996 από δύο νέες συμφωνίες μεταξύ της AAC και των Laerstate/κ. D. Bock. Μία συμφωνία προτίμησης σχετικά με τις 143 478 260 μετοχές της Lonrho και μία συμπληρωματική συμφωνία που καθόριζε με λεπτομέρειες τις προϋποθέσεις σχετικά με το δικαίωμα. Το εν λόγω δικαίωμα ασκήθηκε στη συνέχεια στις 7 Νοεμβρίου 1996.

(21) Μια απόφαση των διευθυντών της AAC με ημερομηνία 13 Μαρτίου 1996, διαφωτίζει τους λόγους για τους οποίους η πρώτη συμφωνία προτίμησης με την SBCW αντικαταστάθηκε από δύο άλλες στις 15 Μαρτίου 1996. Σύμφωνα με την απόφαση υπήρχε μία συμφωνία μεταξύ της AAC, της CHIL και της DBCM να μοιραστούν μεταξύ τους τις μετοχές της Lonrho [...] οπότε η AAC θα διέθετε το [...] των μετοχών, η CHL το [...] και η DBCM το [...].

(22) Ύστερα από την παραλαβή της κοινοποίησης της Επιτροπής δυνάμει του άρθρου 18 του κανονισμού συγκεντρώσεων, η AAC παραδέχθηκε ότι με βάση την εν λόγω συμφωνία είναι σε θέση να εξασφαλίσει ότι η DBCM και η CHIL θα ψηφίσουν για τις μετοχές τους στην Lonrho κατά υπόδειξη της AAC και ότι για το λόγο αυτό οι συμμετοχές τους που ανέρχονται συνολικά σε 25,84 % (που αποτελείται απ' όλες τις μετοχές που αποκτήθηκαν δυνάμει των συμφωνιών και στο χρηματιστήριο) θα πρέπει να συνενωθούν προκειμένου να εκτιμηθεί το ερώτημα κατά πόσον η πράξη έχει ως αποτέλεσμα μεταβολή στον έλεγχο της Lonrho.

Β. *Προηγούμενες συμμετοχές και άλλες συναλλαγές*

(23) Την 1η Απριλίου 1996 η AAC σε συνδυασμό με τη DBCM απέκτησε 12 566 671 μετοχές (1,60 %) και η CHIL 433 329 (0,06 %) μετοχές της Lonrho από το χρηματιστήριο. Το σύνολο των αγορασθέντων 13 000 000 μετοχών κατανέμεται κατά τον ίδιο τρόπο όπως οι μετοχές που αγοράσθηκαν δυνάμει των συμφωνιών προτίμησης.

(24) Πριν από την συγκέντρωση που περιγράφηκε ανωτέρω η AAC κατείχε, έμμεσα μέσω της Southern, 13 132 218 μετοχές (1,68 %) ([2]) της Lonrho. Όπως περιγράφηκε ανωτέρω, η AAC διαφωνεί με τη συνένωση των εν λόγω μετοχών με αυτές της AAC, της DBCM και της CHIL για τους σκοπούς της παρούσας αξιολόγησης.

([1]) Ο συνολικός αριθμός των εκδοθέντων μετοχών της Lonrho ανέρχεται σε 783 183 106 (1η Φεβρουαρίου 1997).

([2]) Στις 7 Φεβρουαρίου 1997 η Southern κατείχε 12 713 718 μετοχές (1,62 %).

(25) Πάντως, η Επιτροπή δεν μπορεί να αποδεχθεί την άποψη αυτή για διάφορους λόγους. Πρώτον, όπως αναφέρεται ανωτέρω η συμμετοχή της AAC στην Southern (40,1 %) αποτέλεσε σαφή πλειοψηφία στον συνολικό αριθμό μετοχών των μετόχων που συμμετείχαν στις ετήσιες γενικές συνελεύσεις της Southern κατά τα έτη 1994, 1995 και 1996. Δεύτερον, η ίδια η AAC ανέλαβε με συμβατικό όρο στις συμφωνίες option μεταξύ της AAC και Laerstate/κ. D. Bock της 12ης Απριλίου 1996, ότι [. . .] [1]. Τέλος, η AAC δεν παρείχε λεπτομερείς εξηγήσεις για το πώς οι απόψεις της είναι συμβιβάσιμες με το ότι η ίδια περιγράφει η Southern στην ετήσια έκθεση της AAC, ως εταιρεία στην οποία η AAC έχει τη δυνατότητα να συμμετέχει στις αποφάσεις της σχετικά με τη χρηματοοικονομική πολιτική για τη πολιτική λειτουργίας.

Γ. *Συμπέρασμα*

(26) Με την πράξη και με βάση τις συμφωνίες που περιγράφηκαν ανωτέρω η AAC, σε συνδυασμό με την CHIL και τη DBCM, απέκτησαν συνολικά 189 007 707 μετοχές (το 24,13 %) της Lonrho. Λαμβάνοντας υπόψη τις μετοχές που είχε προηγουμένως η Southern και εκείνες που αποκτήθηκαν από το χρηματιστήριο, τότε η συνολική συμμετοχή στο μετοχικό κεφάλαιο της Lonrho που η AAC θα είναι σε θέση να ελέγχει μετά την πράξη, ανέρχεται σε 215 139 925 (27,47 %). Όπως σημειώνεται ανωτέρω, η οικογένεια Oppenheimer, τα [. . .] ή η CHIL ενδέχεται να έχουν και άλλες μετοχές της Lonrho. Δεδομένης της ασάφειας των απαντήσεων στις ερωτήσεις της Επιτροπής, η τελευταία δεν είναι σε θέση να συμπεράνει κατά πόσον στο σύνολο αυτό θα πρέπει να προστεθούν και άλλες μετοχές.

(27) Κατά συνέπεια, η Επιτροπή συμπεραίνει ότι οι συνδυασμένες συμμετοχές στη Lonrho τουλάχιστον της AAC, της DBCM, της Southern και της CHIL (27,47 %), θα πρέπει να συνενωθούν για την αξιολόγηση του κατά πόσον η AAC απέκτησε *de facto* μόνη ή από κοινού με τη DBCM και την CHIL, τη δυνατότητα άσκησης αποφασιστικής επιρροής και συνεπώς, ελέγχου της Lonrho.

III. **Η ΣΥΓΚΕΝΤΡΩΣΗ**

(28) Η AAC υποστηρίζει στην κοινοποίησή της ότι η απόκτηση των μετοχών της Lonrho δεν αποτελεί συγκέντρωση κατά την έννοια του κανονισμού συγκεντρώσεων. Η βάση του επιχειρήματος αυτού είναι διττή. Πρώτον, η AAC υποστήριξε ότι δεν είναι σε θέση να εξασφαλίσει ότι η Southern ή η CHIL θα ασκούν τα δικαιώματα ψήφου τους στην Lonrho κατά συγκεκριμένο τρόπο. Στη συνέχεια η AAC παραδέχθηκε, και τώρα συμφωνεί ότι είναι σε θέση να εξασφαλίσει ότι η CHIL θα ασκεί τα δικαιώματα ψήφου της σύμφωνα με τις υποδείξεις της AAC. Πέραν τούτου, όπως περιγράφηκε ανωτέρω, η Επιτροπή δεν μπορεί να αποδεχθεί τα επιχειρήματα της AAC σχετικά με τη Southern.

(29) Το δεύτερο επιχείρημα της AAC βασιζόταν κυρίως στη διαφωνία της ότι δεν μπορεί να εξασφαλίσει ότι η CHIL ή η Southern, θα ασκούσαν τα δικαιώματα ψήφου τους στην Lonrho κατά συγκεκριμένο τρόπο. Στηριζόμενη στο επιχείρημα αυτό, η AAC υποστήριξε ότι το ερώτημα κατά πόσον η απόκτηση των μετοχών της Lonrho αποτελεί συγκέντρωση κατά την έννοια του κανονισμού συγκεντρώσεων θα πρέπει να βασιστεί στη συγκέντρωση από την AAC και την DBCM συνολικής συμμετοχής 24,98 % στην Lonrho (συμπεριλαμβανομένων όλων των μετοχών που είχαν η AAC και η DBCM κατά το χρόνο της κοινοποίησης). Μολονότι η AAC παραδέχθηκε ότι το μερίδιο που θα πρέπει να ληφθεί υπόψη είναι 25,84 %, εξακολουθεί να υποστηρίζει ότι η συμμετοχή αυτή δεν επαρκεί προκειμένου η AAC και οι σχετικές εταιρείες της, να είναι σε θέση ώστε να έχουν τη δυνατότητα άσκησης αποφασιστικής επιρροής στη Lonrho.

(30) Όπως αναφέρεται ανωτέρω, η Επιτροπή θεωρεί ότι το ερώτημα κατά πόσον από την πράξη θα προκύψει μεταβολή στον έλεγχο της Lonrho, θα πρέπει να εκτιμηθεί με βάση συνολικό μερίδιο 27,47 %. Όπως θα αποδειχθεί κατωτέρω, στοιχεία από ψηφοφορίες που έγιναν στις συνελεύσεις των μετόχων της Lonrho κατά την περίοδο 1993-1996 αποδεικνύουν ότι μερίδιο 27,47 % αρκεί για να ελέγχει αποτελεσματικά περισσότερο από το 50 % των ψήφων. Κατά συνέπεια, η πράξη αποτελεί συγκέντρωση κατά την έννοια του άρθρου 3 του κανονισμού συγκεντρώσεων.

Α. *Αποκλειστικός έλεγχος από μέτοχο «ειδικής μειοψηφίας»*

(31) Η ανακοίνωση της Επιτροπής σχετικά με την έννοια της συγκέντρωσης [2] καθορίζει στην παράγραφο 14 τα κριτήρια για τον καθορισμό του κατά πόσον υπάρχει αποκλειστικός έλεγχος στην περίπτωση μετόχου «ειδικής μειοψηφίας». Στην ανακοίνωση αναφέρεται ότι έλεγχος θα υπάρχει, για παράδειγμα, όταν ο μέτοχος μειοψηφίας είναι σε θέση να εξασφαλίσει την πλειοψηφία στη συνέλευση των μετόχων, δεδομένου ότι οι υπόλοιπες μετοχές είναι κατανεμημένες σε μεγάλο αριθμό μετόχων. Η Επιτροπή εφάρμοσε την πρακτική αυτή σε διάφορες αποφάσεις [3].

(32) Στο παράρτημα 1 παρουσιάζονται συνοπτικά οι ψηφοφορίες στις συνελεύσεις των μετόχων της Lonrho κατά τη διάρκεια της περιόδου 1993-96 στις οποίες αποφασίστηκε κάποιο θέμα, με βάση την ψηφοφορία των μετόχων. Όπως φαίνεται από το παράρτημα 1, μερίδιο 27,47 % θα είχε την πλειοψηφία στις ψηφοφορίες σε όλες αυτές τις συνελεύσεις με

[1] Ο συνδυασμός της συμβατικής ικανότητας της AAC και άλλων παραγόντων ενισχύει το τελικό συμπέρασμα.

[2] ΕΕ C 385 της 31. 12. 1994, σ. 5.

[3] Υπόθεση IV/M.025 — Arjomari-Prioux SA/Wiggins Teape Appleton plc· Υπόθεση IV/M.343 — Société Générale de Belgique/Générale de Banque· Υπόθεση IV/M.613 — Jefferson Smurfit Group PLC/Munksjo AB· Υπόθεση IV/M.731 — Kvarner/Trafalgar.

εξαίρεση την ετήσια γενική συνέλευση του 1995. Από το παράρτημα 1 φαίνεται επίσης ότι, κατά τα τελευταία τρία χρόνια, ο αριθμός των μετοχών που ψήφισαν κατά τις γενικές συνελεύσεις των μετόχων αντιστοιχούν σε λιγότερο από το 55 % του μετοχικού κεφαλαίου, εκτός από τη συνέλευση σχετικά με το αμφιλεγόμενο ζήτημα του διορισμού του κ. R. W. Rowland στη θέση του προέδρου, κατά την οποία οι μετοχές που ψήφισαν αντιστοιχούσαν στο 63 % του μετοχικού κεφαλαίου.

(33) Η AAC υποστήριξε ότι η μόνη αξιόπιστη μέθοδος για να ελεγχθεί η επιρροή ενός μετόχου είναι η εξέταση των αποφάσεων σε θέματα στα οποία υπήρχαν διαφωνίες. Για το λόγο αυτό, σύμφωνα με την AAC η ψηφοφορία για την απόφαση διορισμού του κ. R. W. Rowland στη θέση του προέδρου της Lonrho, αποτελεί κατάλληλο τρόπο ελέγχου του κατά πόσον η AAC ελέγχει τη Lonrho. Για τον λόγο αυτό, η AAC έχει την άποψη ότι δεν ελέγχει τη Lonrho.

(34) Η απόρριψη της απόφασης διορισμού του κ. R. W. Rowland στη θέση του προέδρου της Lonrho αποτελεί εξαίρεση και δεν είναι κατάλληλη για την αξιολόγηση του ελέγχου και, κατά συνέπεια, δεν μπορεί να ληφθεί υπόψη για τις μελλοντικές ψηφοφορίες. Η απόφαση αποτελεί εξαίρεση λόγω δύο γεγονότων. Πρώτον, η απόφαση δεν αφορούσε εμπορικό θέμα, διότι ο κ. R. W. Rowland δεν επρόκειτο να έχει θέση διευθυντή και η προεδρία αποτελεί περισσότερο μια τιμητική θέση. Δεύτερον, το συμβούλιο έλαβε πρώτα την απόφαση, αλλά κατόπιν, μετά την απομάκρυνση του κ. Rowland από το συμβούλιο, αποφάσισε να προτείνει στους μετόχους να ψηφίσουν κατά της απόφασης αυτής. Στη συνέχεια η απόφαση καταψηφίστηκε με βάση την υπόδειξη του συμβουλίου με το 29,5 % των ψήφων υπέρ της απόφασης και το 33,4 % κατά. Ο μεγαλύτερος μέτοχος ήταν τότε ο νέος διευθύνων σύμβουλος και κορυφαίο διευθυντικό στέλεχος κ. D. Bock με συμμετοχή 18,6 % στο μετοχικό κεφάλαιο της Lonrho. Ο κ. D. Bock είχε συμβατική υποχρέωση να ψηφίσει υπέρ του σχεδίου απόφασης αλλά, ύστερα από τη διαφωνία, ο κ. D. Bock και το συμβούλιο της Lonrho συμφώνησαν ομόφωνα να προτείνουν στους μετόχους να καταψηφίσουν την απόφαση. Κατά την άποψη της Επιτροπής η εν λόγω σύσταση και στη συνέχεια η ψηφοφορία για την εν λόγω απόφαση, αποδεικνύει την επίδραση του μεγαλύτερου μετόχου στο συμβούλιο της Lonrho.

(35) Η AAC υποστήριξε επίσης ότι εμφανίζεται η τάση να υπάρχουν περισσότεροι θεσμικοί μέτοχοι στην Lonrho και κατά συνέπεια το ποσοστό των εκδοθέντων μετοχών που θα εκπροσωπείται στις γενικές συνελεύσεις θα εξακολουθήσει να αυξάνεται. Το αποτέλεσμα είναι ότι στο μέλλον η συμμετοχή της AAC δεν αναμένεται να αντιστοιχεί σε περισσότερο από το 50 % των ψήφων. Κατά την άποψη της Επιτροπής το ποσοστό των θεσμικών μετόχων ενδέχεται να αυξήθηκε κατά τα τελευταία τρία χρόνια. Πάντως, αντίθετα προς τα επιχειρήματα της AAC, δεν υφίσταται σαφής τάση στον αριθμό των μετοχών που εκπροσωπούνται στις γενικές συνελεύσεις των μετόχων της Lonrho [1]. Για το λόγο αυτό δεν μπορεί να εξαχθεί το συμπέρασμα ότι ο αριθμός των μετοχών που εκπροσωπούνται στις γενικές συνελεύσεις των μετόχων στο εγγύς μέλλον θα είναι ουσιαστικά διάφορος από αυτόν του πρόσφατου παρελθόντος.

(36) Επιπλέον, η AAC στην απάντησή της στην κοινοποίηση της Επιτροπής δυνάμει του άρθρου 18 («η απάντηση»), υποστήριξε ότι εκδόθηκαν μετατρέψιμες ομολογίες που λήγουν το 2004 και το 2006 και οι οποίες ενδέχεται να αντιπροσωπεύουν 57.590.096 μετοχές (7,4 % του σημερινού μετοχικού κεφαλαίου). Οι εν λόγω ομολογίες ενδέχεται να μειώσουν περαιτέρω τη συμμετοχή της AAC, διότι η AAC δεν κατέχει τέτοιες ομολογίες. Πάντως, η τιμή μετατροπής είναι περίπου 196p ανά μετοχή, ενώ η παρούσα τιμή της μετοχής είναι μόνο 140p ανά μετοχή. Η τιμή της μετοχής ενδέχεται να αυξηθεί μελλοντικά αλλά, στο εγγύς μέλλον, δεν φαίνεται πιθανό ότι θα υπάρξει κίνητρο μετατροπής των ομολογιών αυτών σε μετοχές. Εν πάση περιπτώσει, η AAC θα είναι σε θέση να μεταβάλλει αναλόγως τη συμμετοχή της αγοράζοντας μετοχές από την αγορά.

(37) Τέλος, η AAC υποστήριξε ότι το συμβούλιο της Lonrho θα μπορούσε να αντισταθεί σε οιαδήποτε προσπάθεια της AAC να ορίσει την πλειοψηφία του Συμβουλίου, ζητώντας την υποστήριξη των θεσμικών επενδυτών, άλλων μετόχων και του οικονομικού τύπου. Πάντως, στην πραγματικότητα το συμβούλιο θα ήταν σε δυσχερή θέση εφόσον θα ήταν υποχρεωμένο να αντισταθεί στην AAC, διότι θα έπρεπε να ζητήσει την υποστήριξη μεγάλου αριθμού μετόχων, στη συνεχή υποστήριξη των οποίων θα ήταν υποχρεωμένο να βασίζεται. Τούτο δεν μπορεί να θεωρηθεί ως βέβαιο διότι ακόμη και οι θεσμικοί μέτοχοι μπορούν να μεταβληθούν κατά πολύ σε μικρή χρονική περίοδο. Έτσι μεταξύ του Ιουλίου του 1996 και του Φεβρουαρίου του 1997 το ποσοστό των μετοχών των θεσμικών μετόχων με περισσότερο από 1 εκατομμύριο μετοχές μειώθηκε οριακά από 46,3 % σε 44,9 %. Σημαντικότερο είναι ότι σημειώθηκε σοβαρή μεταβολή στη σύνθεση των θεσμικών μετόχων. Έτσι το ποσοστό των θεσμικών μετόχων του Ηνωμένου Βασιλείου μειώθηκε από το 30,6 % στο 17,5 % ενώ των θεσμικών μετόχων των ΗΠΑ αυξήθηκε από το 5,4 % στο 15,3 % των μετοχών. Το συμβούλιο της Lonrho θα ήταν υποχρεωμένο να λάβει υπόψη του την αστάθεια των θεσμικών μετόχων κατά το παρελθόν οσάκις το συμβούλιο ζήτησε την υποστήριξη των μετόχων. Υπό αυτές τις συνθήκες, είναι σαφές ότι η διάρθρωση των μετόχων αποτελεί ένδειξη ότι

[1] Κατά το 1993 εκπροσωπήθηκε το 43 % του μετοχικού κεφαλαίου. Το ποσοστό αυτό μειώθηκε στο 37,4 % κατά το 1994 και το 38,3 % κατά το 1995. Αυξήθηκε στο 62,9 % στη συνέλευση του 1995 κατά την οποία υπήρχαν αντίθετες απόψεις, αλλά μειώθηκε στο 48,9 % στην έκτακτη γενική συνέλευση για τη συγκέντρωση Gencor/Lonrho για την πλατίνα κατά το 1995. Στην ετήσια γενική συνέλευση του 1996 ήταν 51,5 % και στην έκτακτη γενική συνέλευση του 1996 για την εκποίηση των ξενοδοχείων Metropole έφθασε στο 54,9 %. Δεν υπάρχει σαφής τάση.

το συμβούλιο είναι, de facto, υποχρεωμένο να βασίζεται στην υποστήριξη της AAC. Με άλλα λόγια, η AAC αποτελεί στοιχείο σταθερότητας στη διάρθρωση των μετόχων και έτσι εγγύηση για μια ορισμένη στρατηγική και προσανατολισμό της εταιρείας.

(38) Συνεπεία των ανωτέρω και σύμφωνα με προηγούμενες αποφάσεις της Επιτροπής, μπορεί να εξαχθεί το συμπέρασμα ότι η AAC απέκτησε τη δυνατότητα να ασκεί αποφασιστική επιρροή και συνεπώς, τον έλεγχο στη Lonrho. Το συμπέρασμα αυτό ενισχύεται από τους εξής τρεις παράγοντες:

— *Η θέση των άλλων μεγάλων μετόχων της Lonrho:* Ο δεύτερος μεγαλύτερος μέτοχος της Lonrho είναι η SA Mutual με το 3 % των μετοχών. Όσον αφορά την SA Mutual, θα πρέπει να σημειωθεί ότι η εταιρεία αυτή διαθέτει συμμετοχή 8,9 % στην AAC, 9,4 % στην DBCM και 8,5 % στην Anglo American Platinum Corporation Limited και στις θυγατρικές της («Amplats»). Για το λόγο αυτό δεν αναμένεται να ψηφίσει κατά των συμφερόντων της AAC.

Η AAC υποστηρίζει στην απάντηση της σελίδας 24, παράγραφος 71 ότι «ο ισχυρισμός αυτός είναι εντελώς αβάσιμος και μη θεμελιωμένος “και ότι” το συμβούλιο διευθυντών της SA Mutual θα ψηφίσει σύμφωνα με τα συμφέροντα των μελών της που είναι αντισυμβαλλόμενοι και του συνόλου της εταιρείας και όχι όπως επιθυμεί ή αναμένει η AAC». Η Επιτροπή θεωρεί ότι το ζήτημα δεν είναι κατά πόσον η SA Mutual θα ψηφίσει όπως επιθυμεί η AAC, αλλά κατά πόσον η SA Mutual θα είχε εμπορικό συμφέρον να υποστηρίξει την AAC. Τούτο συμβαίνει πράγματι διότι η υποστήριξη της εμπορικής πολιτικής της AAC στη Lonrho θα είναι προς όφελος της SA Mutual ως μετόχου της AAC, της DBCM και της Amplats.

Συνεπώς, η συμμετοχή της SA Mutual στην AAC, στη DBCM και στην Amplats δημιουργεί ένα κοινό εμπορικό συμφέρον μεταξύ της AAC και της SA Mutual όσον αφορά τα συμφέροντά τους στη Lonrho. Κατά συνέπεια, η συμμετοχή της SA Mutual καθιστά ακόμα λιγότερο πιθανή την ήττα της AAC σε ψηφοφορίες σε μελλοντικές συνελεύσεις των μετόχων.

— *Ηγετική θέση του βιομηχανικού τομέα:* Η AAC αποτελεί τη μόνη βιομηχανική ή μεταλλευτική εταιρεία που έχει σημαντικό μερίδιο στη Lonrho.

Η AAC υποστήριξε (απάντηση σελίδας 24, παράγραφος 71) ότι «αυτός είναι άσχετος παράγοντας. Η μόνη δυνατότητα της AAC να ασκήσει επιρροή είναι είτε μέσω της συμμετοχής της είτε μέσω της εκπροσώπησής της στο συμβούλιο».

Κατά την άποψη της Επιτροπής η AAC μπορεί από τυπική άποψη, να επηρεάσει τη Lonrho είτε μέσω της συμμετοχής στο μετοχικό της κεφάλαιο είτε μέσω της εκπροσώπησής της στο συμβούλιο. Όπως εξετάσθηκε ανωτέρω, η Επιτροπή θεωρεί ότι η δυνατότητα άσκησης αποφασιστικής επιρροής μέσω της συμμετοχής επαρκεί από μόνη της για να θεωρηθεί ότι έχει αποφασιστική επιρροή.

Πάντως, το γεγονός ότι η AAC είναι η μόνη βιομηχανική ή μεταλλευτική εταιρεία που έχει σημαντική συμμετοχή στη Lonrho αυξάνει τον βαθμό επιρροής της AAC στη Lonrho διότι αυξάνει την επιρροή της AAC στο συμβούλιο. Ορίζοντας στο συμβούλιο της Lonrho πρόσωπα κλειδιά όπως τον κ. T. C. A. Wadeson, τον τεχνικό διευθυντή της AAC, η AAC θα είναι στην πλεονεκτική θέση να επηρεάζει μόνη της τη στρατηγική και τον προσανατολισμό της Lonrho. Τούτο ισχύει, ιδίως, όσον αφορά τις εξορυκτικές δραστηριότητες. Ουδείς από τους θεσμικούς μετόχους δεν βρίσκεται σε τέτοια θέση. Αντίθετα, αναμένεται ότι οι θεσμικοί μέτοχοι θα αντιμετωπίζονν θετικά τις προτάσεις του συμβουλίου που έχουν την υποστήριξη των ιδιαίτερα εξειδικευμένων διευθυντών της AAC στο συμβούλιο της Lonrho. Με άλλα λόγια, η AAC δεν χρειάζεται καν να ορίσει την πλειοψηφία του συμβουλίου διευθυντών προκειμένου να έχει μεγάλη επιρροή στις αποφάσεις του συμβουλίου, απλώς λόγω του γεγονότος ότι αποτελεί τη μόνη σημαντική βιομηχανική και μεταλλευτική εταιρεία.

Επιπλέον, η AAC υποστήριξε ότι «το συμβούλιο πρέπει, σε όλες τις περιπτώσεις, να ενεργεί σύμφωνα με τα συμφέροντα της εταιρείας και των μετόχων ως συνόλου όπως απαιτεί η νομιμότητα ανεξάρτητα από την πίεση σημαντικής μειοψηφίας μετόχων,. . .» (απάντηση σελίδα 13 παράγραφος 33). Πάντως, το ερώτημα δεν είναι εάν το συμβούλιο θα εκτελεί τις νόμιμες υποχρεώσεις του αλλά, αντιθέτως, εάν η παρουσία της AAC στο συμβούλιο της Lonrho θα έχει ως αποτέλεσμα την έλλειψη ανταγωνισμού στην αγορά, όσον αφορά την πολιτική ανταγωνισμού. Σχετικά με το σημείο αυτό θα πρέπει να σημειωθεί ότι λογικά, η έλλειψη ανταγωνισμού γενικά, θα ήταν μάλιστα επωφελής για τους μετόχους της Lonrho (αλλά εις βάρος των καταναλωτών). Συνεπώς, εάν η AAC χρησιμοποιούσε την επιρροή της στο συμβούλιο, τούτο δεν θα σήμαινε αναγκαστικά ότι οι διευθυντές στο συμβούλιο δεν θα τηρούσαν τις νόμιμες υποχρεώσεις τους.

— *Συμμετοχές των διευθυντών:* οι διευθυντές της Lonrho, οι οποίοι κατέχουν συνολικά το 0,12 % των μετοχών της εταιρείας δεν αναμένεται να ψηφίσουν εναντίον της AAC με την ιδιότητά της ως κυρίου μετόχου. Η AAC υποστήριξε ότι «τούτο είναι εντελώς λάθος. Κάθε διευθυντής της Lonrho ο οποίος έχει μετοχές της εταιρείας θα ασκήσει το δικαίωμα ψήφου σύμφωνα με τα δικά του προσωπικά συμφέροντα, αλλά λαμβάνοντας υπόψη τη θέση του και την ευθύνη του ως διευθυντής» (απάντηση, σελίδα 25, παράγραφος 71).

Στις 26 Φεβρουαρίου 1997, στην ακρόαση της υπόθεσης αναφέρθηκε από την Lonrho ότι το συμβούλιο της Lonrho λαμβάνει αποφάσεις με συναίνεση. Στην περίπτωση αυτή οι διευθυντές της Lonrho αναμένεται ότι θα ασκούν τα δικαιώματα, ψήφου τους μόνο σύμφωνα με τις υποδείξεις του συμβουλίου. Επιπλέον, κατά τη λήψη μιας απόφασης η οποία θα έφερνε το συμβούλιο σε αντίθεση με την AAC, κάθε διευθυντής θα ήταν υποχρεωμένος να εξετάσει τη δική του θέση ιδίως απέναντι στην AAC. Κάτω από αυτές τις συνθήκες, οι διευθυντές της Lonrho δεν αναμένεται ότι θα ψηφίσουν εναντίον της AAC με την ιδιότητά της ως κυρίως μετόχου.

(39) Συμπεραίνεται ότι οι ψήφοι της AAC στις γενικές συνελεύσεις των μετόχων της Lonrho θα εξασφαλίσουν στην AAC τη δυνατότητα να ασκεί αποφασιστική επιρροή στη Lonrho. Επιπλέον, οι ανωτέρω τρεις πρόσθετοι παράγοντες θα ενισχύσουν τον έλεγχο της Lonrho από την AAC.

Β. *Αποφασιστική επιρροή σύμφωνα με το αγγλικό νομικό πλαίσιο*

(40) Η AAC υποστήριξε στην απάντησή της ότι η Επιτροπή δεν μπορεί να βασίζεται στην πολιτική της που αναφέρεται στην ανακοίνωση σχετικά με την έννοια της συγκέντρωσης για να αλλάξει τη θεμελιώδη έννοια της συγκέντρωσης όπως αυτή καθορίζεται στο άρθρο 3 παράγραφος 3 του κανονισμού συγκεντρώσεων. Για το λόγο αυτό η AAC παρατηρεί ότι το ερώτημα σχετικά με την ύπαρξη αποφασιστικής επιρροής πρέπει να εξετασθεί σύμφωνα με το πραγματικό οικονομικό και νομικό πλαίσιο (απάντηση σελίδα 12 παράγραφος 29). Για το λόγο αυτό η AAC εξετάζει αυτό που η εταιρεία αποκαλεί «το αγγλικό νομικό πλαίσιο» με το οποίο νοείται το νομικό ρυθμιστικό πλαίσιο που ισχύει για τις εταιρείες του Ηνωμένου Βασιλείου. Ειδικά, η AAC εξετάζει την έννοια του ελέγχου σύμφωνα με τον κώδικα εξαγορών του Ηνωμένου Βασιλείου, τη θέση του συμβουλίου διευθυντών και τον ρόλο των μετόχων μιας εταιρείας της οποίας οι μετοχές έχουν εισαχθεί στο χρηματιστήριο, και την επιρροή των συστάσεων του συμβουλίου στους μετόχους.

— *Έννοια, του ελέγχου σύμφωνα με τον κώδικα εξαγορών του Ηνωμένου Βασιλείου:* ο κώδικας εξαγορών του Ηνωμένου Βασιλείου προβλέπει ότι, εφόσον κάποιος μέτοχος αποκτήσει περισσότερο από το 30 % του μετοχικού κεφαλαίου εταιρείας εισηγμένης στο χρηματιστήριο είναι υποχρεωμένος να υποβάλει γενική προσφορά για την εξαγορά της εταιρείας. Το όριο αυτό δεν επετεύχθη με την παρούσα πράξη και συνεπώς, σύμφωνα με την AAC, δεν έχει λάβει χώρα εξαγορά.

  Το επιχείρημα αυτό δεν μπορεί να γίνει αποδεκτό διότι το όριο του 30 % δεν αποτελεί σχετικό τεστ με σκοπό την εκτίμηση του ελέγχου σύμφωνα με τον κανονισμό συγκεντρώσεων, ούτε είναι αναγκαίο να υποβάλει ο μέτοχος γενική προσφορά για την εξαγορά εταιρείας προκειμένου να αποκτήσει τον έλεγχο κατά την έννοια τον κανονισμού συγκεντρώσεων. Το όριο τον 30% του κώδικα εξαγορών του Ηνωμένου Βασιλείου δεν εξετάζεται, συνεπώς, περαιτέρω.

— *Το συμβούλιο:* Σύμφωνα με την AAC, σύμφωνα με το αγγλικό νομικό πλαίσιο, το συμβούλιο μιας εταιρείας εισηγμένης στο χρηματιστήριο έχει την ευθύνη να καθορίζει την στρατηγική, την κατεύθυνση και τη διαχείριση της εταιρείας.

— *Οι μέτοχοι:* Σύμφωνα με την AAC οι μέτοχοι διαδραματίζουν περιορισμένο μόνο ρόλο στον καθορισμό της στρατηγικής και της κατεύθυνσης της εταιρείας. Γενικά οι μέτοχοι συνέρχονται μόνο μία φορά τον χρόνο και ο σκοπός της συνέλευσης είναι η εξέταση συνήθων θεμάτων, όπως η παραλαβή και η έγκριση της ετήσιας έκθεσης και των λογαριασμών, η εκλογή διευθυντών κ.λπ.

— *Επιρροή των συστάσεων του συμβουλίου:* Τέλος, σύμφωνα με την AAC, κατά το αγγλικό νομικό πλαίσιο, οι μέτοχοι επηρεάζονται ιδιαίτερα από τις συστάσεις του συμβουλίου όσον αφορά διάφορες προτάσεις και είναι ιδιαίτερα ασύνηθες να μην εγκριθεί από τους μετόχους πρόταση η οποία υποστηρίζεται από το συμβούλιο.

(41) Η Επιτροπή αναγνωρίζει ότι το συμβούλιο της Lonrho διαδραμάτιζε κατά το παρελθόν κρίσιμο ρόλο στον καθορισμό της στρατηγικής και της κατεύθυνσης της εταιρείας. Ο ρόλος των μετόχων στις γενικές συνελεύσεις των μετόχων ήταν περιορισμένος. Στις εν λόγω συνελεύσεις οι μέτοχοι ακολουθούσαν πάντα τις συστάσεις του συμβουλίου. Όπως εξετάσθηκε ανωτέρω τούτο συνέβη, για παράδειγμα, στην περίπτωση της απόφασης του 1995 για τον διορισμό του κ. R. W. Rowland ως προέδρου της Lonrho. Πάντως, κατά τα πρόσφατα έτη οι μεγαλύτεροι μέτοχοι, είτε ο κ: R. W. Rowland είτε ο κ. D. Bock συμμετέχουν οι ίδιοι στο συμβούλιο της Lonrho και επιπλέον ενεργούν ως κορυφαία διευθυντικά στελέχη. Με άλλα λόγια, οι συστάσεις του συμβουλίου διευθυντών της Lonrho ταυτίζονταν κατ' ουσία με τις συστάσεις των κυριοτέρων μετόχων. Κατά συνέπεια, θα μπορεί εξίσου να λεχθεί ότι κατά το παρελθόν οι μέτοχοι της Lonrho συμφωνούσαν πάντοτε με τον κυριότερο μέτοχο.

Γ. *Επιρροή στη Lonrho Platinum Division (LPD)*

(42) Η AAC υποστήριξε ότι λόγω της συμμετοχής της στη Lonrho θα πρέπει να θεωρείται ότι διαθέτει «μικρή επιρροή στην LPD είτε μέσω της εκπροσώπησής της στο Συμβούλιο είτε ως μετόχου [στη Lonrho]». Η AAC βασίζει το επιχείρημα αυτό κυρίως, στο γεγονός ότι, κατά την άποψή της, το συμβούλιο της LPD λειτουργεί ανεξάρτητα από την Lonrho. Επτπλέον η AAC τόνισε ότι δεν έχει συγκεκριμένα σχέδια σχετικά με την LPD.

(43) Η Επιτροπή, μολονότι αναγνωρίζει ότι το επενδυτικό χαρτοφυλάκιο της Lonrho περιέχει άλλα στοιχεία που ενδιαφέρουν την AAC (για παράδειγμα χρυσό και άνθρακα) δεν μπορεί να δεχθεί ότι η AAC δεν θα είχε συμφέρον να συντονίσει τις επιχειρήσεις της LPD με τη δική της επιχείρηση πλατίνας. Πάντως, ακόμα και αν υποτεθεί ότι η AAC σήμερα δεν έχει σχέδια σχετικά με την LPD, τούτο, εν πάση περιπτώσει, δεν έχει σχέση με την παρούσα αξιολόγηση. Εκείνο που έχει σημασία είναι ότι η Lonrho έχει συμμετοχή 73 % στην LPD και κατά συνέπεια τον έλεγχό της κατά την έννοια του άρθρου 3 του κανονισμού συγκεντρώσεων και ότι η απόκτηση από την AAC, τη DBCM και την CHIL του 24,13 % του μετοχικού κεφαλαίου της Lonrho δίνει στην AAC τη διαρθρωτική δυνατότητα άσκησης αποφασιστικής επιρροής στην LPD.

Δ. *Συμπέρασμα*

(44) Για τον λόγο αυτό είναι σαφές ότι η AAC θα έχει τη δυνατότητα άσκησης αποφασιστικής επιρροής στη Lonrho. Πρώτον, όπως εξετάστηκε ανωτέρω, η AAC είναι, με μεγάλη διαφορά, ο μεγαλύτερος μέτοχος με συμμετοχή 27,47 % στο μετοχικό κεφάλαιο και αναμένεται να διαθέτει περισσότερο από το 50 % των ψήφων στις γενικές συνελεύσεις των μετόχων. Επιπλέον, δεν θα πρέπει να αναμένεται ότι η SA Mutual θα ασκήσει το δικαίωμα ψήφου για τη συμμετοχή της αποτελούμενη από 3 % εναντίον των συμφερόντων της AAC, γεγονός το οποίο ενισχύει τη θέση της AAC. Τέλος, οι δύο πρόσθετοι παράγοντες που αναφέρθηκαν ανωτέρω αυξάνουν την επιρροή της AAC στη Lonrho και επομένως, ενισχύουν τη δυνατότητα της AAC να ασκεί αποφασιστική επιρροή στο συμβούλιο της Lonrho.

(45) Καταλήγοντας, η Επιτροπή αναγνωρίζει το νομικό πλαίσιο μέσα στο οποίο ασκείται ο έλεγχος μιας εταιρείας εισηγμένης στο χρηματιστήριο του Ηνωμένου Βασιλείου. Πάντως, κατά την άποψη της Επιτροπής, η ανάλυσή της όπως εξετάζεται ανωτέρω στο κεφάλαιο «Αποκλειστικός έλεγχος από μέτοχο ειδικής μειοψηφίας» ανταποκρίνεται πλήρως στο εν λόγω νομικό πλαίσιο. Κατά συνέπεια, η πράξη αποτελεί συγκέντρωση κατά την έννοια του άρθρου 3 του κανονισμού συγκεντρώσεων.

IV. **ΚΟΙΝΟΤΙΚΗ ΔΙΑΣΤΑΣΗ**

(46) Η AAC αποτελεί ουσιαστικά εταιρεία επενδύσεων χαρτοφυλακίου και το σύνολο των εσόδων της προέρχεται από τις εν λόγω επενδύσεις. Για, το λόγο αυτό, η ίδια δεν έχει κύκλο εργασιών ούτε διατηρεί στοιχεία από τα οποία θα μπορούσαν να προέλθουν τέτοια δεδομένα. Παρά το γεγονός αυτό, η AAC στην κοινοποίηση προσδιόρισε ορισμένες εταιρείες (Anglo American Coal Corporation, Anglo American Industrial Corporation, Anglo American Properties και Elandsrand Gold Mining Company) των οποίων έχει τον έλεγχο κατά την έννοια του άρθρου 3 του κανονισμού συγκεντρώσεων και των οποίων ο παγκόσμιος κύκλος εργασιών υπερβαίνει τα 5 δισεκατομμύρια Ecu ενώ ο κοινοτικός κύκλος εργασιών υπερβαίνει τα 250 εκατομμύρια Ecu.

(47) Από τους ετήσιους λογαριασμούς της Lonrho για το έτος που τελείωσε στις 30 Σεπτεμβρίου 1995, προκύπτει παγκόσμιος κύκλος εργασιών 2,6 δισεκατομύρια Ecu και πωλήσεις στο Ην. Βασίλειο και στην Ευρώπη ύψους 1,4 δισεκατομμύρια Ecu.

(48) Λαμβάνοντας υπόψη τα ανωτέρω στοιχεία και επειδή τόσο η AAC όσο και η Lonrho δεν πραγματοποιούν περισσότερο από τα δύο τρίτα των πωλήσεών τους σε ένα και το αυτό κράτος μέλος συμπεραίνεται ότι η πράξη έχει κοινοτική διάσταση.

V. **ΣΧΕΤΙΚΕΣ ΑΓΟΡΕΣ**

Α. *Σχετικές αγορές προϊόντων*

Α.1. **Τα μέταλλα της ομάδας της πλατίνας**

(49) Η AAC προσδιόρισε τέσσερις τομείς επικάλυψης των λειτουργικών δραστηριοτήτων της και αυτών της Lonrho που είναι ο άνθρακας, ο χρυσός, η ζάχαρη και τα μέταλλα της ομάδας της πλατίνας «PGMs». Όσον αφορά τις πτυχές της πράξης που αφορούν τον άνθρακα η Επιτροπή διαπιστώνει ότι ο κανονισμός συγκεντρώσεων δεν έχει εφαρμογή και ότι ο τομέας αυτός θα πρέπει να εκτιμηθεί κατά περίπτωση σύμφωνα με το άρθρο 66 της συνθήκης Ευρωπαϊκής Κοινότητας Άνθρακα και Χάλυβα. Ομοίως, η Επιτροπή διαπιστώνει ότι οι επικαλύψεις στην παραγωγή χρυσού και ζάχαρης δεν προκαλούν επηρεαζόμενες αγορές σύμφωνα με τον ορισμό στο παράρτημα τον κανονισμού (ΕΚ) αριθ. 3384/94 της Επιτροπής σχετικά με τις κοινοποιήσεις, τις προθεσμίες και τις ακροάσεις που προβλέπονται στον κανονισμό (ΕΟΚ) αριθ. 4064/89 του Συμβουλίου για τον έλεγχο των συγκεντρώσεων μεταξύ επιχειρήσεων [1]. Κατά συνέπεια, δεν εξετάζονται κατωτέρω.

(50) Η AAC ανέφερε ότι οι επηρεαζόμενες αγορές στην παρούσα υπόθεση είναι η παραγωγή PGMs είτε από πρωτογενείς πηγές είτε από ανακύκλωση. Οι φλέβες μεταλλεύματος που περιέχουν τα PGMs βρίσκονται κυρίως στη Νότιο Αφρική και στη Ρωσία. Τα PGMs από ανακύκλωση προέρχονται από χρησιμοποιημένους καταλύτες αυτοκινήτων και δεν υπάρχουν τεχνικές ή φυσικές διαφορές μεταξύ των μετάλλων που προέρχονται από τις δύο αυτές πηγές. Η Επιτροπή εξέτασε ήδη λεπτομερώς τις αγορές PGMs στην προγενέστερη απόφασή της για την υπόθεση IV/M.619 - Gencor/Lonrho [2].

(51) Υπάρχουν έξι διαφορετικά PGMs: η πλατίνα, το παλλάδιο, το ρόδιο, το ιρίδιο, το ρουθήνιο και το όσμιο Χρησιμοποιούνται σε ένα ευρύ φάσμα εφαρμογών, μεταξύ άλλων:

[1] ΕΕ L 377 της 31. 12. 1994, σ. 1.
[2] ΕΕ L 11 της 14. 1. 1997, σ. 30.

— σε κοσμήματα,
— σε καταλυτικούς μετατροπείς για αυτοκίνητα,
— σε γενικές βιομηχανικές εφαρμογές κατάλυσης,
— σε ηλεκτρονικό εξοπλισμό και ηλεκτρονικά δομικά στοιχεία,
— στην οδοντιατρική και
— ως επένδυση.

(52) Το σύνολο των πωλήσεων PGMs ανήλθε παγκοσμίως σε 2,4 δισεκατομμύρια Ecu περίπου το 1995. Η πλατίνα είναι το σημαντικότερο (64 % των πωλήσεων) και το ευρύτερα χρησιμοποιούμενο από τα PGMs (απ' όπου προέρχεται και το όνομα της ομάδας). Το παλλάδιο και το ρόδιο κατατάσσονται δεύτερο και τρίτο από πλευράς σπουδαιότητας μεταξύ των PGMs, με το 29 % και το 6 % των πωλήσεων αντίστοιχα. Τα υπόλοιπα τρία PGMs (ιρίδιο, όσμιο, και ρουθήνιο) είναι μικρότερης εμπορικής σημασίας και συνολικά αντιστοιχούν σε λιγότερο από 1 % του συνόλου πωλήσεων PGMs. Χρησιμοποιούνται συνήθως σε κράματα με πλατίνα ή παλλάδιο. Επιπλέον, το καθένα έχει λίγες ειδικές εφαρμογές, όπου η χρήση τους προτιμάται λόγω των ιδιαιτέρων φυσικών ή χημικών χαρακτηριστικών τους.

(53) Ο ακόλουθος πίνακας ([1]) εμφανίζει σε όρους ποσότητας (σε χιλιάδες ουγγιές troy) τις κύριες χρήσεις των τριών σημαντικότερων PGMs:

	Πλατίνα	Παλλάδιο	Ρόδιο
Καταλύτες αυτοκινήτων	1 820 (37 %)	2 270 (36 %)	405 (87 %)
Βιομηχανία	1 065 (21 %)		61 (13 %)
Κοσμήματα	1 840 (37 %)		
Επένδυση	235 (5 %)		
Ηλ/κες εφαρμογές		1 310 (21 %)	
Οδοντιατρική		2 120 (34 %)	
Λοιπά		545 (9 %)	
Συνολική ζήτηση στη Δύση	4 960 (100 %)	6 245 (100 %)	466 (100 %)

Σημείωση: 180 000 ουγγιές πλατίνας πωλήθηκαν επιπλέον από τη Δύση στην Κίνα.

(54) Στην υπόθεση IV/M.619 - Gencor / Lonrho η Επιτροπή κατέληξε στο συμπέρασμα ότι η πλατίνα, το ρόδιο, το ιρίδιο, το όσμιο και το ρουθήνιο αποτελούν το καθένα χωριστή αγορά σχετικού προϊόντος. Όπως εξηγείται κατωτέρω, το συμπέρασμα αυτό εξακολουθεί να ισχύει και στην παρούσα υπόθεση.

Α.2. **Πλατίνα**

i) Κύριες χρήσεις της πλατίνας

(55) Οι κύριες χρήσεις της πλατίνας είναι σε καταλύτες αυτοκινήτων (37 %), στη βιομηχανία (21 %) και σε κοσμήματα (37 %), ενώ το υπόλοιπο πωλείται για επενδυτικούς σκοπούς. Σε όλες αυτές τις χρήσεις η υποκατάσταση της πλατίνας από άλλα μέταλλα είναι περιορισμένη.

(56) Έχουν αναπτυχθεί *καταλύτες αυτοκινήτων* με βάση την πλατίνα, το παλλάδιο ή/και το ρόδιο για την αφαίρεση των τριών πλέον επικίνδυνων αερίων που εκπέμπονται από τις εξατμίσεις οχημάτων με κινητήρα, δηλαδή του μονοξειδίου του άνθρακος (CO), των οξειδίων του αζώτου (NOχ) και των άκαυστων υδρογονανθράκων (HC). Ο ρόλος των καταλυτών είναι να μετατρέπουν τα βλαβερά αυτά αέρια σε λιγότερο επιβλαβή συστατικά (διοξείδιο του άνθρακα, άζωτο, και νερό).

(57) Η πλατίνα είναι το πλέον ενεργό από τα τρία μέταλλα για τη μετατροπή του CO και των HC, είναι το λιγότερο επηρεαζόμενο από το μόλυβδο και το θείο στα καύσιμα και λειτουργεί καλά σε χαμηλές θερμοκρασίες. Πάντως, δεν μειώνει αποτελεσματικά τα NOχ (ενώ το ρόδιο έχει εκεί καλή επίδοση). Το παλλάδιο έχει εν μέρει την ικανότητα να μετατρέπει το CO και τους HC, και να μειώνει τα NOχ του αζώτου, αλλά ρυπαίνεται εύκολα και αργεί να αρχίσει να λειτουργεί. Συνεπώς, η πλατίνα, το παλλάδιο και το ρόδιο έχουν διαφορετικές επιδόσεις στην καταλυτική μετατροπή που απαιτείται από τους καταλύτες αυτοκινήτων για την απομάκρυνση των βλαβερών συστατικών.

(58) Η πλατίνα, το παλλάδιο και το ρόδιο χρησιμοποιούνται με διαφορετικές αναλογίες και συνδυασμούς στους καταλύτες αυτοκινήτων. Το κύριο κίνητρο για την επιλογή των μετάλλων και των αναλογιών δεν αποτελεί το κόστος των PGMs, αλλά η επίτευξη της αναγκαίας καταλυτικής επίδοσης ώστε να επιτευχθούν ειδικές απαιτήσεις της νομοθεσίας. Οι συνθέσεις αυτές κυμαίνονται ανάλογα με παράγοντες όπως το μέγεθος τον κινητήρα, το χρησιμοποιούμενο καύσιμο (βενζίνη ή ντίζελ), τα επιδιωκόμενα επίπεδα απόδοσης, η μάζα του οχήματος και ο σχεδιασμός και η τεχνολογία του κατασκευαστή. Στην αγορά υφίστανται καταλύτες αυτοκινήτων που περιλαμβάνουν, για παράδειγμα, πλατίνα/παλλάδιο/ρόδιο ή πλατίνα/ρόδιο ή και μόνο παλλάδιο και η πλατίνα,

([1]) Platinum 1996 Interim Review της Johnson Matthey.

το παλλάδιο και το ρόδιο μπορούν, σε περιορισμένο μόνο βαθμό να υποκαταστήσουν το ένα το άλλο στους καταλύτες αυτοκινήτων. Λόγω των συμπληρωματικών τους ιδιοτήτων, η πλατίνα, το παλλάδιο και το ρόδιο χρησιμοποιούνται συνηθέστερα μαζί για, τη δημιουργία ενός καταλύτη αυτοκινήτων.

(59) Κατά την εξέταση των δυνατοτήτων υποκατάστασης μεταξύ των PGMs στη σύνθεση των καταλυτών αυτοκινήτων θα πρέπει να ληφθεί υπόψη ότι οι μετατροπές απαιτούν χρονική διάρκεια αρκετών ετών. Επιπλέον, οι μετατροπές αυτές έχουν υψηλό κόστος, απαιτώντας σημαντική έρευνα και ανάπτυξη και δοκιμές για να εξακριβωθεί εάν ο νέος τύπος ανταποκρίνεται στους όλο και αυστηρότερους κανονισμούς για το περιβάλλον. Το κόστος αλλαγής για τους κατασκευαστές αυτοκινήτων υπερβαίνει σαφώς κατά πολύ το κόστος των σχετικών διαφόρων PGMs. Τούτο περιορίζει επιπλέον τη μικρή δυνατότητα υποκατάστασης μεταξύ των PGMs σε καταλυτικές εφαρμογές. Τέλος, θα πρέπει να αναφερθεί ότι οι κινητήρες ντίζελ σημερινής τεχνολογίας πρέπει να είναι εξοπλισμένοι με μετατροπείς πλατίνας.

(60) Στην κοινοποίηση η AAC αναφέρει ότι η πρόσφατη τάση είναι η αντικατάσταση της πλατίνας με παλλάδιο σε ορισμένα συστήματα καταλυτών αυτοκινήτου. Σύμφωνα με την AAC η τάση αυτή δημιουργείται περισσότερο από τις τεχνικές επιδόσεις παρά από τις τιμές διότι οι κατασκευαστές κινητήρων ανταποκρίθηκαν σε αυστηρότερα πρότυπα εκπομπής (κοινοποίηση σελίδας 17). Η έρευνα της Επιτροπής επιβεβαίωσε την άποψη αυτή. Η τάση αυτή δεν μπορεί να θεωρηθεί ως αποδεικτικό στοιχείο ότι η πλατίνα και το παλλάδιο είναι υποκατάστατα και για το λόγο αυτό αποτελούν τμήμα της ίδιας σχετικής αγοράς προϊόντος, διότι η αντικατάσταση της πλατίνας από το παλλάδιο αποτελεί απάντηση στην τεχνολογική εξέλιξη και δεν οφείλεται σε μεταβολή της τιμής. Με άλλα λόγια η τάση δεν εμφανίζεται ως απάντηση, για παράδειγμα, σε αύξηση της πλατίνας κατά 10 %, αλλά διότι το παλλάδιο εμφανίζει ανώτερες επιδόσεις για τους συγκεκριμένους καταλύτες αυτοκινήτων.

(61) Συμπεραίνεται ότι η τεχνολογική πρόοδος ενδέχεται να επηρεάζει τον τρόπο χρήσης των PGMs στους καταλύτες αυτοκινήτων. Πάντως δεν λαμβάνει χώρα υποκατάσταση μεταξύ των PGMs ως αποτέλεσμα αυξήσεων των τιμών. Επιπλέον, παρά το ότι η χρήση παλλαδίου αυξήθηκε σε αναλογία προς την πλατίνα, η ζήτηση της αγοράς για πλατίνα θα εξακολουθήσει, καθόσον θα παραμείνει το σημαντικότερο στοιχείο που χρησιμοποιείται σε καταλύτες αυτοκινήτων.

(62) *Βιομηχανικές εφαρμογές*

Η πλατίνα χρησιμοποιείται ευρέως σε βιομηχανικές εφαρμογές, π.χ. ως καταλύτης με τη μορφή λεπτού πλέγματος για τη βιομηχανική παραγωγή νιτρικού οξέος για λιπάσματα και στην υαλουργία, όπου χρησιμοποιείται εξοπλισμός από κράματα πλατίνας - ροδίου για το ιδιαίτερα διαβρωτικό περιβάλλον λειτουργίας το οποίο απαιτείται κατά την παραγωγή υψηλής ποιότητας υάλου για τις οθόνες (LCD) υγρού κρυστάλλου (που χρησιμοποιούνται στις οθόνες υπολογιστών και τηλεοράσεων). Δεν υπάρχουν δυνατότητες υποκατάστασης της πλατίνας σε αυτές τις βιομηχανικές εφαρμογές.

(63) *Κοσμήματα*

Η πλατίνα είναι το μόνο από τα PGMs που χρησιμοποιείται για κοσμήματα. Είναι επίσης το πολυτιμότερο από τα πολύτιμα μέταλλα και ειδικότερα, τα κοσμήματα από πλατίνα είναι πιο ακριβά από τα κοσμήματα από χρυσό. Τούτο οφείλεται στο υψηλότερο κόστος ανά μονάδα, στη μεγαλύτερη καθαρότητα απ' ό,τι τα κοσμήματα από χρυσό, και λόγω του ότι υφίσταται δυσκολότερα επεξεργασία απ' ότι ο χρυσός.

(64) Η ζήτηση πλατίνας για κοσμήματα εμφανίζεται κυρίως στην ιαπωνική αγορά. Το 1995, περίπου το 80 % της παγκόσμιας ζήτησης πλατίνας για να χρησιμοποιηθεί τελικά σε κοσμήματα, προήλθε από ιάπωνες καταναλωτές. Για το λόγο αυτό τα ιδιαίτερα χαρακτηριστικά της ιαπωνικής αγοράς κοσμημάτων, έχουν κρίσιμη επίδραση στη ζήτηση πλατίνας, και συνεπώς στο κατά πόσον άλλα μέταλλα, και ειδικότερα ο χρυσός, μπορούν να υποκαταστήσουν την πλατίνα σε σημαντικό βαθμό. Όπως εξηγείται κατωτέρω, ούτε ο χρυσός, ούτε άλλα πολύτιμα μέταλλα υποκαθιστούν την πλατίνα στην αγορά κοσμημάτων της Ιαπωνίας.

(65) Οι λόγοι για την υψηλή αυτή κατανάλωση είναι ιστορικοί. Πρώτον, οι Ιάπωνες έχουν ιδιαίτερη αγάπη προς την καθαρότητα: η πλατίνα ικανοποιεί αυτή την προτίμηση λόγω της προτύπου καθαρότητάς της κατά 99,95 % και του γεγονότος ότι το μέταλλο έχει μια λευκού χρώματος εμφάνιση. Δεύτερον, η εισαγωγή χρυσού στην Ιαπωνία ελεγχόταν αυστηρά επί πολλά έτη (μέχρι το 1973), και για το λόγο αυτό, αναπτύχθηκε η παράδοση σε κοσμήματα από πλατίνα. Τέλος, η ισχύς του γιέν κατά τα τελευταία έτη έναντι του δολαρίου (στο οποίο εκφράζονται πάντα οι τιμές της πλατίνας), στήριξε την ιαπωνική ζήτηση πλατίνας καθώς και άλλων μετάλλων, όπως του χρυσού.

(66) Η Επιτροπή εξέτασε στοιχεία της λιανικής αγοράς προκειμένου να εκτιμήσει την τρέχουσα θέση της πλατίνας ως προς τον χρυσό στην ιαπωνική αγορά. Το 1995, πωλήθηκαν στην Ιαπωνία 35,2 εκατομμύρια τεμάχια κοσμημάτων κατασκευασμένα από πλατίνα, χρυσό, ή συνδυασμό πλατίνας/χρυσού. Η πλατίνα αντιστοιχεί στο 23% των τεμαχίων κοσμημάτων, (αλλά αντιπροσωπεύει το 57 % της συνολικής αξίας των πωλήσεων) και ο χρυσός στο 71 % των μονάδων (αλλά στο 36 % της συνολικής αξίας των πωλήσεων). Το υπόλοιπο αντιστοιχεί σε κοσμήματα από κράμα πλατίνας/χρυσού.

(67) Η πλατίνα χρησιμοποιείται κυρίως για την παραγωγή των ακριβότερων κοσμημάτων, δηλαδή αυτών με πολύτιμους λίθους. Κατά το 1995, σε αξία πωλήσεων τα κοσμήματα από πλατίνα αντιστοιχούσαν στο 63 % των πωλήσεων κοσμημάτων με πολύτιμους λίθους. Αντιστρόφως, κοσμήματα από χρυσό με πολύτιμους λίθους αντιστοιχούσαν στο 31 % μόνο των πωλήσεων και αυτά από πλατίνα/χρυσό για το υπόλοιπο.

(68) Η πλατίνα είναι, κυρίως, η πρώτη επιλογή για δακτυλίδια στην Ιαπωνία. Κατά το 1995, το 98 % από τις βέρες αρραβώνα, το 74 % από τις βέρες γάμου και το 66 % των άλλων δακτυλιδιών ήταν κατασκευασμένα από πλατίνα. Έτσι μόνο το 2 % από τις βέρες αρραβώνα ήταν, είτε από χρυσό είτε από κράμα πλατίνας/χρυσού και, ομοίως, το 19 % από τις βέρες γάμου ήταν από πλατίνα χρυσό, ενώ το 5 % ήταν μόνο από χρυσό. Η μεγαλύτερη δημοτικότητα της πλατίνας ως προς το χρυσό και το κράμα πλατίνας/χρυσού για δαχτυλίδια παρέμεινε σχετικά σταθερή κατά τα τελευταία πέντε έτη, λόγω των ιδιαίτερων χαρακτηριστικών που επηρεάζουν τις αγοραστικές τάσεις για κοσμήματα στην Ιαπωνία. Αντιθέτως, η πλατίνα χρησιμοποιείται λιγότερο για άλλα είδη κοσμημάτων. Στην Ιαπωνία, το 1995 η πλατίνα, σε αξία πωλήσεων, αντιστοιχούσε στο 47 % των μενταγιόν, στο 37 % των κολιέ και στο 25 % των σκουλαρικιών.

(69) Επομένως, ο χρυσός και η πλατίνα δεν φαίνεται να αποτελούν υποκατάστατα στην περίπτωση των κοσμημάτων, διότι οι τρόποι χρήσης τους στην κατασκευή κοσμημάτων είναι αρκετά διαφορετικοί.

(70) Η σημαντική διαφορά στα επίπεδα τιμών των κοσμημάτων από χρυσό και πλατίνα στην ιαπωνική αγορά θα μπορούσε να αποτελεί επίσης ένδειξη ότι ο χρυσός και η πλατίνα δεν είναι σε μεγάλο βαθμό υποκατάστατα για χρήσεις σε κοσμήματα. Σημαντικό είναι το γεγονός ότι η εκτίμηση της ελαστικότητας τιμών της ζήτησης πλατίνας για κοσμήματα στην Ιαπωνία, επιβεβαιώνει ότι η πλατίνα δεν υπόκειται σε ισχυρό ανταγωνισμό από άλλα μέταλλα.

(71) Αυτή η εκτίμηση της ελαστικότητας τιμών της ζήτησης πλατίνας για κοσμήματα στην Ιαπωνία απαίτησε μια οικονομετρική εκτίμηση. Η Επιτροπή, ανέθεσε μελέτη για την περίοδο 1975-1995, με σκοπό να προσδιορίσει τους παράγοντες που επηρεάζουν την τιμή της πλατίνας (βλέπε ii κατωτέρω). Κατά τη μελέτη αυτή εκτιμήθηκε η ελαστικότητα τιμής της ζήτησης πλατίνας για κοσμήματα στην Ιαπωνία σε −0,6, δηλαδή μη ελαστική (αριθμητικά μικρότερη του 1) ([1]).

(72) Μικρή ελαστικότητα τιμών σημαίνει και μικρή δυνατότητα υποκατάστασης. Από τα ανωτέρω στοιχεία συμπεραίνεται, ότι η ζήτηση πλατίνας για κοσμήματα στην ιαπωνική αγορά, δεν υπόκειται συνεπώς, σε ισχυρό ανταγωνισμό από άλλα πολύτιμα μέταλλα. Όπως προκύπτει από την ανωτέρω εξέταση τούτο είναι απόλυτα συνεπές με τη θέση της πλατίνας στην ιαπωνική αγορά κοσμημάτων σε σχέση με το χρυσό.

(73) *Ζήτηση για επενδυτικούς σκοπούς*

Η πλατίνα πωλείται σε μεμονωμένα άτομα και σε επιχειρήσεις (κυρίως στην Ιαπωνία) για επένδυση, π.χ. με τη μορφή ράβδων, και η ζήτηση αυτή μπορεί να έχει κερδοσκοπικό χαρακτήρα. Πάντως η πλατίνα δεν κατέχει την ίδια θέση με το χρυσό, ο οποίος ιστορικά είχε χρησιμοποιηθεί ως μέσο πληρωμών. Συνεπώς, η ζήτηση πλατίνας για επενδυτικούς σκοπούς αντιπροσωπεύει τις βασικές χρήσεις πλατίνας για καταλύτες αυτοκινήτων, βιομηχανικές χρήσεις και κοσμήματα, διότι αυτές είναι οι χρήσεις οι οποίες καθορίζουν την τιμή της. Επιπλέον, δεν υφίστανται ενδείξεις ότι τέτοια συγκεντρωμένα αποθέματα σε ράβδους και σε νομίσματα επιστρέφουν στην αγορά πλατίνας. Αυτό προκύπτει από το Platinum 1995 Interim Review και το Platinum 1996 Interim Review της Johnson Matthey, όπου αντιστροφή στη ζήτηση για επενδυτικούς σκοπούς παρατηρείται κατά τη διάρκεια ενός μόνον έτους (1986) και για ένα μόνο είδος ράβδου.

(74) *Συμπέρασμα*

Στην πραγματικότητα, δεν υπάρχουν υποκατάστατα της πλατίνας για τις κύριες χρήσεις της σε καταλύτες αυτοκινήτων, βιομηχανικές διαδικασίες και κοσμήματα. Το συμπέρασμα αυτό επιβεβαιώνεται από την ανάλυση των παραγόντων που επηρεάζουν την τιμή της πλατίνας.

ii) Παράγοντες που επηρεάζουν την τιμή της πλατίνας

(75) Η Επιτροπή θεωρεί ότι οι βασικές παράμετροι της προσφοράς και ζήτησης για, τη χρήση πλατίνας για κοσμήματα, για καταλύτες αυτοκινήτων και για βιομηχανικούς σκοπούς έχουν αποφασιστική επίδραση στην τιμή της πλατίνας. Αυτοί είναι κυρίως οι παράγοντες και όχι η κερδοσκοπία που επηρεάζουν τις τιμές του μετάλλου κατά τη διάρκεια του χρόνου.

(76) *Παρατηρήσεις από το Metals Analysis Outlook.*

Για τον προσδιορισμό των βασικών παραγόντων προσφοράς και ζήτησης που καθορίζουν τις τιμές, η Επιτροπή μελέτησε τους κυριότερους παράγοντες που επηρεάζουν τις τιμές κατά την περίοδο 1990-1995, εξετάζοντας αποσπάσματα από το περιοδικό Metals Analysis Outlook, το οποίο προβλέπει την εξέλιξη της αγοράς ανά τρίμηνο. Σύμφωνα με αυτά τα έγγραφα διαπιστώθηκε ότι οι σημαντικότεροι παράγοντες είναι:

— οι προβλέψεις για την παραγωγή, την επέκταση, ή την αναστολή λειτουργίας των ορυχείων στη Νότιο Αφρική,

— το επίπεδο της ανακυκλούμενης πλατίνας,

— το επίπεδο των πωλήσεων της Almaz για το ρωσικό κράτος, η πρόβλεψη για την παραγωγή νίκελ και τα επίπεδα αποθεμάτων,

— η απορρόφηση σε καταλύτες αυτοκινήτων και η ζήτηση για αυτοκίνητα,

— η ζήτηση για κοσμήματα στην Ιαπωνία, οι οικονομικές συνθήκες στη χώρα αυτή και η ισοτιμία γιέν/δολλάριο, και

— η τρέχουσα αποθεματοποίηση (δημιουργία αποθεμάτων).

(77) Οι παράγοντες που αναφέρθησαν ανωτέρω δείχνουν ότι η τιμή της πλατίνας καθορίζεται από τις βασικές παραμέτρους προσφοράς και ζήτησης της πλατίνας.

(78) *Μελέτη της Επιτροπής για τους παράγοντες που επηρεάζουν τη μεταβολή της τιμής της πλατίνας:*

Ο σκοπός της μελέτης της Επιτροπής ήταν να προσδιορίσει, εφόσον είναι δυνατόν, τους σημαντικότερους παράγοντες οι οποίοι επηρεάζουν τις τιμές της πλατίνας. Τα κύρια συμπεράσματα της μελέτης είναι ότι:

([1]) Αυτό σημαίνει ότι εάν η τιμή π.χ. αυξηθεί κατά 10 % τότε η ζητούμενη ποσότητα θα μειωθεί κατά λιγότερο από 10 %. Επομένως, στην περίπτωση αυτή τα συνολικά έσοδα από πωλήσεις αυξάνουν παρά τη μείωση στην πωλούμενη ποσότητα.

α) Η τιμή της πλατίνας είναι στατιστικά συσχετισμένη με την τιμή του χρυσού σε βραχυχρόνια βάση, αν και όχι υποχρεωτικά και σε μακροχρόνια βάση (στην παράγραφο 80 κατωτέρω φαίνεται ότι η συσχέτιση αυτή είναι φαινομενική), αλλά οι τιμές της πλατίνας καθορίζονται επίσης από τις βασικές αρχές που διέπουν την προσφορά και τη ζήτηση στον κλάδο της πλατίνας.

β) Δεν είναι δυνατόν να προσδιορισθεί κάποια σημαντική συσχέτιση μεταξύ των τιμών της πλατίνας και των κυρίων μακροοικονομικών δεικτών, ούτε μεταξύ των τιμών τον χρυσού και των κυρίων μακροοικονομικών δεικτών (πληθωρισμός, επιτόκια, συναλλαγματικές ισοτιμίες και οικονομική ανάπτυξη).

γ) Η αγορά των προθεσμιακών συμβολαίων της πλατίνας είναι κατά κύριο λόγο μια αγορά προθεσμιακής κάλυψης και κανονικά δεν υφίσταται υψηλό επίπεδο κερδοσκοπικής δραστηριότητας. Μακροπρόθεσμα, συνεπώς, οι βασικές αρχές προσφοράς και ζήτησης θα αποτελούν τον αποφασιστικό παράγοντα για τον καθορισμό της τιμής.

δ) Η ζήτηση, πλατίνας είναι ανελαστική ως προς την τιμή (βλέπε τμήμα iii) κατωτέρω).

ε) Ενώ η αγορά πλατίνας είναι μικρότερη και πιο ευμετάβλητη από αυτήν του χρυσού, δεν υπάρχουν στοιχεία για υπερβολική κερδοσκοπική δραστηριότητα. Αντίθετα από ότι συμβαίνει με το χρυσό, υπάρχουν περιορισμένα αποθέματα ποσότητας πλατίνας για να ικανοποιήσουν περιοδικές απότομες αυξήσεις της ζήτησης για επενδυτικούς σκοπούς.

(79) Επομένως, εξάγεται το συμπέρασμα ότι η αγορά πλατίνας δεν είναι μια ιδιαίτερα κερδοσκοπική αγορά και ότι οι βασικοί παράγοντες που διέπουν την προσφορά και τη ζήτηση είναι σημαντικοί για την τιμή της πλατίνας.

(80) *Η συσχέτιση των τιμών της πλατίνας, του χρυσού, του αργύρου, τον ροδίου και του παλλαδίου είναι φαινομενική.*

Παρά το ότι οι τιμές των πολύτιμων μετάλλων, όπως ο χρυσός και η πλατίνα, έχουν υψηλή συσχέτιση, η συσχέτιση αυτή δεν υπονοεί μια σχέση αιτίου — αιτιατού. Πράγματι, τα στοιχεία οικονομικών σειρών για τις τιμές συχνά δεν είναι στατικά (εμφανίζουν δηλαδή τάσεις) και συνεπώς συσχετίζονται αυτόματα. Η Επιτροπή, για το λόγο αυτό, αποφάσισε να επιχειρήσει μια λεπτομερέστερη ανάλυση της συσχέτισης μεταξύ των τιμών πλατίνας, χρυσού, αργύρου, ροδίου και παλλαδίου.

(81) Η Επιτροπή προχώρησε σε μια ολοκληρωτική ανάλυση πολλαπλής συσχέτισης (cointegration analysis) του συνόλου στοιχείων για τις τιμές της πλατίνας, του ροδίου και του παλλαδίου καθώς επίσης και για τις τιμές του χρυσού και του αργύρου. Η ολοκληρωτική ανάλυση αυτή είναι μια οικονομετρική μέθοδος η οποία μπορεί να εξετάσει κατά πόσον υφίσταται μια συστηματική (ή μια μακροχρόνια) σχέση ισορροπίας μεταξύ δύο ή περισσοτέρων χρονολογικών σειρών στοιχείων. Τα αποτελέσματα της ανάλυσης δείχνουν ότι από τα στοιχεία δεν προκύπτει μια σχέση ισορροπίας (ή μακροχρόνια) σχέση μεταξύ των αντιστοίχων επιπέδων τιμών της πλατίνας, του ροδίου, του παλλαδίου, του χρυσού και του αργύρου, ούτε για κάποιο υποσύνολο στοιχείων για τα μέταλλα αυτά. Αυτή η οικονομετρική ανάλυση των τιμών των μετάλλων δείχνει ότι οι τιμές της πλατίνας, του ροδίου, του παλλαδίου, του χρυσού και του αργύρου τείνουν να μεταβάλλονται μακροχρόνια, ανεξάρτητα η μία από την άλλη, επιβεβαιώνοντας έτσι την άποψη ότι οι αγορές πλατίνας, ροδίου, παλλαδίου, αργύρου και χρυσού είναι χωριστές σχετικές αγορές προϊόντων.

(82) *Συμπέρασμα*

Η ανάλυση των παραγόντων, οι οποίοι επηρεάζουν την τιμή της πλατίνας δείχνει ότι η τιμή εξαρτάται διαχρονικά από τους βασικούς παράγοντες που διέπουν την προσφορά και ζήτηση της πλατίνας, όπως είναι η ζήτηση για χρήση σε καταλύτες αυτοκινήτων, σε βιομηχανικές διαδικασίες και σε κοσμήματα. Η τιμή της πλατίνας μπορεί να επηρεάζεται από βραχυχρόνιες κερδοσκοπικές κινήσεις στα πολύτιμα μέταλλα, όπως ο χρυσός, πλην όμως η τιμή της, κατά τη διάρκεια μιας μεγαλύτερης χρονικής περιόδου δεν επηρεάζεται από τις τιμές των άλλων πολυτίμων μετάλλων.

iii) Η ζήτηση της πλατίνας είναι ανελαστική ως προς την τιμή

(83) Το τμήμα της ζήτησης πλατίνας που χρησιμοποιείται σε βιομηχανικές διαδικασίες και στους καταλύτες αυτοκινήτων είναι ανελαστικό ως προς την τιμή, πιθανώς με μια, πολύ μικρή ελαστικότητα τιμής, εφόσον ουσιαστικά δεν υπάρχουν υποκατάστατα της πλατίνας για τους σκοπούς αυτούς, εκτός από τις περιορισμένες δυνατότητες υποκατάστασης μεταξύ της πλατίνας και παλλαδίου για ορισμένα είδη καταλυτών αυτοκινήτου. Στην ανωτέρω αναφερθείσα μελέτη, η ζήτηση για κοσμήματα στην ιαπωνική αγορά βρέθηκε να είναι ανελαστική ως προς την τιμή με μια ελαστικότητα 0,6. Εφόσον οι καταλύτες αυτοκινήτων και οι βιομηχανικές διαδικασίες αναλογούν περίπου στο 51 % της αγοράς, και η αγορά κοσμημάτων της Ιαπωνίας στο 34 %, αυτό σημαίνει ότι το 85 % της παγκόσμιας αγοράς πλατίνας είναι ιδιαίτερα ανελαστικό. Το υπόλοιπο 15 % της ζήτησης αφορά τα κοσμήματα εκτός Ιαπωνίας (5 %) και τις επενδυτικές πράξεις (10 %). Στην αγορά κοσμημάτων εκτός Ιαπωνίας είναι πιθανόν να επικρατεί ανελαστική ζήτηση, δεδομένου ότι τα κοσμήματα από πλατίνα αποτελούν ένα ειδικό προϊόν του ανώτερου ποιοτικού τμήματος της αγοράς. Επιπλέον, όπως αναφέρθηκε ανωτέρω, η επίδραση της ζήτησης για επενδύσεις στη συνολική ελαστικότητα της τιμής είναι περιορισμένη. Για τους

λόγους αυτούς μπορεί να εξαχθεί το συμπέρασμα ότι για το σύνολο της αγοράς η ζήτηση είναι ανελαστική ως προς την τιμή (αριθμητικά μικρότερη του 1).

(84) Ελαστικότητα τιμής αριθμητικά μικρότερη του 1 σημαίνει ότι οι σταυροειδείς ελαστικότητες υποκατάστασης σε σχέση με άλλα μέταλλα είναι ακόμη μικρότερες, δηλαδή η ανταγωνιστική επίδραση άλλων μετάλλων δεν είναι πολύ μεγάλη. Για το λόγο αυτό, η ανελαστικότητα της ζήτησης ως προς την τιμή δείχνει ότι η πλατίνα αποτελεί μια χωριστή σχετική αγορά προϊόντος.

(85) Η ζήτηση πλατίνας εμφανίζει προφανώς ανελαστικότητα ως προς την τιμή μόνο στο σημερινό εύρος τιμών. Αυτό σημαίνει ότι μια μεταβολή, για παράδειγμα, του επιπέδου τιμής κατά 10 %, δεν θα προκαλέσει σημαντική τάση υποκατάστασης. Πάντως, η Επιτροπή αναγνωρίζει ότι δεν μπορεί να αποκλεισθεί ουσιαστική υποκατάσταση της πλατίνας από άλλα μέταλλα, στη διάρκεια μιας χρονικής περιόδου, εάν, υπάρξει για παράδειγμα, μια αύξηση τιμής κατά 100 %, ή και ακόμη μεγαλύτερη. Ένα τέτοιο φαινόμενο παρατηρήθηκε στην περίπτωση του ροδίου, όταν η τιμή του ροδίου αυξήθηκε από 300 δολλάρια Ηνωμένων Πολιτειών, σε 7 000 δολλάρια, ανά ουγγιά κατά την αρχή της δεκαετίας τον 1990. Με αύξηση τιμής μεγαλύτερη από 2 000 %, οι αγοραστές ροδίου άρχισαν τις εργασίες ανάπτυξης με στόχο την εξεύρεση υποκατάστατων. Το αποτέλεσμα ήταν να εξαφανισθούν πολλές χρήσεις του ροδίου. Πάντως, αυτή η ακραία αύξηση τιμής δεν αποτελεί τον κατάλληλο τρόπο ελέγχου για τον προσδιορισμό της σχετικής αγοράς του προϊόντος.

iv) Συμπέρασμα

(86) Στην κοινοποίηση η AAC ανέφερε ότι η πρόσφατη τάση είναι η υποκατάσταση της πλατίνας από παλλάδιο σε ορισμένα συστήματα καταλυτών αυτοκινήτων, ότι η πλατίνα μπορεί να αντικατασταθεί από άλλα πολύτιμα μέταλλα στην κοσμηματοποιία, και ότι για σκοπούς επένδυσης ανταγωνίζεται με άλλες μορφές επενδύσεων. Η Επιτροπή αναγνωρίζει τα στοιχεία αυτά. Πάντως, με βάση την ανωτέρω ανάλυση, η Επιτροπή καταλήγει στο συμπέρασμα ότι συνολικά τα στοιχεία αυτά δεν είναι αρκετά ισχυρά ώστε να θεωρηθεί, για παράδειγμα, ότι η πλατίνα, ο χρυσός και το παλλάδιο αποτελούν τμήμα της ίδιας σχετικής αγοράς προϊόντος. Αντίθετα η Επιτροπή διατηρεί τα συμπεράσματά της από την υπόθεση IV/M. 619 Gencor/Lonrho, ότι η πλατίνα αποτελεί μια χωριστή σχετική αγορά προϊόντος από τις αγορές χρυσού και παλλαδίου.

Α.3. **Παλλάδιο**

(87) Το παλλάδιο χρησιμοποιείται κυρίως για, βιομηχανικούς σκοπούς. Μόνο το 4% (200 000 ουγγιές) της ετήσιας ζήτησης παλλαδίου προορίζεται για χρήση σε κοσμήματα, ως κράμα με την πλατίνα, ή ως μη αλλεργιογόνος λευκαντικός παράγων για το χρυσό. Ειδικά το παλλάδιο δεν αποτελεί υποκατάστατο της πλατίνας στα κοσμήματα.

(88) Το παλλάδιο χρησιμοποιείται ευρέως σε καταλύτες αυτοκινήτων και σε βιομηχανικούς καταλύτες, στη διύλιση του πετρελαίου και σε χημικές βιομηχανίες, παραδείγματος χάριν, για να μειώσει τις απώλειες πλατίνας και ροδίου κατά τη διάρκεια της μετατροπής της αμμωνίας σε νιτρικό οξύ. Το παλλάδιο είναι επίσης μια σημαντική στρατηγική πρώτη ύλη για ηλεκτρονικά στοιχεία, ειδικότερα για στοιχεία που περιέχουν παλλάδιο και τα οποία είναι γνωστά ως κεραμικοί πυκνωτές πολλαπλών στρώσεων (MLCC). Αυτά τα στοιχεία χρησιμοποιούνται ευρέως στον ηλεκτρονικό εξοπλισμό και τον εξοπλισμό τηλεπικοινωνιών. Για παράδειγμα, ένα κινητό τηλέφωνο περιέχει 100 περίπου MLCC.

(89) Το παλλάδιο ευρίσκεται στην ίδια φλέβα μεταλλεύματος όπως η πλατίνα και παράγεται από τις ίδιες εταιρείες όπως η πλατίνα, αν και με διαφορετική διαδικασία καθαρισμού.

(90) Όπως εξετάζεται ανωτέρω στο τμήμα για την πλατίνα, η τιμή του παλλαδίου κυμαίνεται ανεξάρτητα από τις τιμές των άλλων PGMs καθώς επίσης και από τις τιμές του χρυσού και του αργύρου [τμήμα V.A.2ii)]. Η Επιτροπή για το λόγο αυτό κατέληξε στο συμπέρασμα ότι το παλλάδιο αποτελεί μια χωριστή σχετική αγορά προϊόντος.

Α.4. **Ρόδιο**

(91) Το ρόδιο χρησιμοποιείται κυρίως στην αυτοκινητοβιομηχανία. Το ρόδιο ευρίσκεται στην ίδια φλέβα μεταλλεύματος όπως η πλατίνα και παράγεται από τις ίδιες εταιρείες όπως η πλατίνα, αν και με διαφορετική διαδικασία καθαρισμού. Όπως εξετάζεται ανωτέρω στο τμήμα για την πλατίνα, η τιμή του ροδίου κυμαίνεται ανεξάρτητα από τις τιμές των άλλων PGMs, καθώς επίσης και από τις τιμές του χρυσού και του αργύρου [τμήμα V.A.2.ii)]. Δεν υπάρχουν υποκατάστατα [τμήμα V.A.2i)]. Για το λόγο αυτό, η ελαστικότητα τιμής είναι περίπου 0, στο σημερινό εύρος τιμών. Η Επιτροπή για το λόγο αυτό κατέληξε στο συμπέρασμα ότι το ρόδιο αποτελεί μια χωριστή σχετική αγορά προϊόντος.

Α.5. **Ρουθήνιο, ιρίδιο και όσμιο**

(92) Τα υπόλοιπα τρία PGMs (ίδιο, όσμιο και ρουθήνιο) είναι μικρότερης εμπορικής σημασίας και χρησιμοποιούνται από κοινού σε κράματα με την πλατίνα ή το παλλάδιο.

(93) Δεν υπάρχουν υποκατάστατα των μετάλλων αυτών και με βάση τα ανακοινωθέντα στοιχεία τιμών, οι τιμές τους φαίνεται να εξελίσσονται ανεξάρτητα από άλλα μέταλλα. Για το λόγο αυτό το καθένα φαίνεται να αποτελεί μια χωριστή σχετική αγορά προϊόντος.

Β. *Γεωγραφική αγορά αναφοράς*

(94) Τα PGMs είναι ανταλλάξιμα στοιχεία, μεταφέρονται εύκολα, καθαρίζονται σύμφωνα με τα ίδια πρότυπα καθαρότητας σε όλο τον κόσμο και το εμπόριο τους γίνεται εύκολα χωρίς δασμολογικούς περιορισμούς. Στην υπόθεση N/M.619 Gencor/Lonrho εξήχθη το συμπέρασμα ότι η αγορά των PGMs είναι η παγκόσμια αγορά. Το συμπέρασμα αυτό ισχύει και στην παρούσα υπόθεση.

Β.1. **Παλλάδιο και πλατίνα**

(95) Η πλατίνα και το παλλάδιο πωλούνται σε παγκόσμια βάση, είτε με μακροπρόθεσμα συμβόλαια, είτε στην αγορά μετάλλων. Οι τιμές της πλατίνας και του παλλαδίου που έχουν αγορασθεί με μακροπρόθεσμα συμβόλαια συνδέονται με ένα δείκτη τιμών αγοράς και γενικά καθορίζονται σε μηνιαία βάση σύμφωνα με τον μέσο όρο των ημερησίων χρηματιστηριακών τιμών fix, κατά τη διάρκεια του μήνα που προηγείται εκείνου του μήνα της παράδοσης. Οι τιμές εκφράζονται σε δολλάρια ΗΠΑ ανά ουγγιά troy μεικτού βάρους.

(96) Τα κύρια χρηματιστήρια, μετάλλων για την πλατίνα και το παλλάδιο είναι η αγορά πλατίνας και παλλαδίου του Λονδίνου (LPPM), το χρηματιστήριο εμπορευμάτων της Νέας Υόρκης (NYMEX) και το χρηματιστήριο βιομηχανικών προϊόντων του Τόκιο (TOCOM). Υπάρχουν επακριβώς καθορισμένες απαιτήσεις προδιαγραφών τόσο για την πλατίνα όσο και το παλλάδιο, οι οποίες καθορίζουν τη μορφή, το βάρος, την καθαρότητα και τις σημάνσεις, με τις οποίες θα πρέπει να συμφωνεί κάθε μέταλλο, ώστε να είναι δυνατή η διαπραγμάτευσή τους στα χρηματιστήρια μετάλλων. Οι παραγωγοί πρέπει να είναι αναγνωρισμένοι ως παραγωγοί, ή κατασκευαστές, με καλή παράδοση, προτού το προϊόν τους γίνει αποδεκτό για διαπραγμάτευση στην αγορά. Υπάρχουν μερικοί παραγωγοί, οι οποίοι είναι αναγνωρισμένοι στα πλαίσια αυτής της συμφωνίας.

(97) Η αγορά LPPM είναι η μόνη αγορά spot από τις τρεις, ενώ η NYMEX και η TOCOM είναι και οι δύο προθεσμιακές αγορές, από τις οποίες η NYMEX είναι η σπουδαιότερη. Πάντως τα εν λόγω χρηματιστήρια μετάλλων λειτουργούν ως τμήμα της ίδιας ολοκληρωμένης παγκόσμιας αγοράς πλατίνας και παλλαδίου. Οι εμπορευόμενοι συνήθως συναλλάσσονται και στις τρεις αγορές ταυτόχρονα π.χ. συναλλασσόμενοι στην LPPM αγορά spot για φυσική παράδοση και διασφαλίζοντας την θέση τους στις προθεσμιακές αγορές της Νέας Υόρκης.

(98) Στην πραγματικότητα τα χρηματιστήρια μετάλλων είναι διασυνδεδεμένα. Συνεπώς, τόσο για την πλατίνα όσο και για το παλλάδιο, υφίσταται μια παγκόσμια γεωγραφική αγορά με την τιμή τους εκφρασμένη σε δολλάρια Ηνωμένων Πολιτειών ανά ουγγιά troy. Σύμφωνα με τη κοινοποίηση η AAC συμφωνεί ότι υφίσταται πράγματι μια παγκόσμια αγορά για την πλατίνα και το παλλάδιο. Η AAC παρείχε στοιχεία για τις παραδόσεις που πραγματοποίησε στην Ευρώπη αλλά αναγνωρίζει ότι λόγω της δυνατότητας ανταλλαγής των PGMs δεν μπορεί να υποτεθεί ότι το μέταλλο που παραδίδεται στην Ευρώπη χρησιμοποιείται ή καταναλώνεται πράγματι εκεί. Αντιστρόφως, ενδέχεται να χρησιμοποιείται στην Ευρώπη μέταλλο που παραδίδεται σε άλλο μέρος.

Β.2. **Ρόδιο, ιρίδιο, όσμιο και ρουθήνιο**

(99) Οι αγορές για το ρόδιο, το ιρίδιο, το όσμιο και το ρουθήνιο είναι λιγότερο αναπτυγμένες. Πάντως, τα μέταλλα αυτά πωλούνται σε παγκόσμια βάση σε τιμές που καθορίζονται δημόσια εκφρασμένες σε δολλάρια Ηνωμένων Πολιτειών ανά ουγγιά. Συνεπώς, λόγω των παγκόσμιων εμπορικών συναλλαγών και του καθορισμού της τιμής αγοράς για το ρόδιο, ρουθήνιο, όσμιο και ιρίδιο, η σχετική γεωγραφική αγορά για κάθε ένα από αυτά τα μέταλλα, είναι η παγκόσμια αγορά. Σύμφωνα με τη κοινοποίηση η AAC συμφωνεί ότι υφίσταται πράγματι μια παγκόσμια αγορά για το ρόδιο, ενώ τα στοιχεία της για, το ιρίδιο, το όσμιο και το ρουθήνιο δεν επαρκούν για να απαντηθεί το ερώτημα αυτό.

VI. ΣΥΜΒΙΒΑΣΙΜΟ ΜΕ ΤΗΝ ΚΟΙΝΗ ΑΓΟΡΑ ΚΑΙ ΤΗ ΣΥΜΦΩΝΙΑ ΕΟΧ

(100) Η Επιτροπή κατέληξε στο συμπέρασμα ότι η πράξη θα δημιουργήσει δεσπόζουσες θέσεις στις αγορές πλατίνας και ροδίου. Όσον αφορά το παλλάδιο φαίνεται ότι ο ρώσος παραγωγός κατέχει δεσπόζουσα θέση και ότι η παρούσα πράξη δεν επηρεάζει την εν λόγω θέση. Πέραν τούτου, στις αγορές ιριδίου και ρουθηνίου δεν δημιουργείται ούτε ενισχύεται δεσπόζουσα θέση. Οσον αφορά το όσμιο δεν υπάρχει επικάλυψη δραστηριοτήτων των μερών, εφόσον η Lonrho δεν παράγει το μέταλλο αυτό. Κατά συνέπεια κατωτέρω γίνεται αξιολόγηση μόνο των αγορών πλατίνας και, ροδίου.

Α. *Πηγές των PGMs*

Διαπιστωμένα και πιθανά κοιτάσματα και υφιστάμενα ορυχεία πρωτογενών PGMs

(101) Τα PGMs στη φυσική τους κατάσταση, εμφανίζονται μαζί, στην ίδια, φλέβα μεταλλεύματος. Έχουν επίσης την τάση να συμπυκνώνονται μαζί με μέταλλα της ομάδας του σιδήρου (σίδηρος, νικέλιο, χαλκός, χρώμιο και κοβάλτιο) ως αποτέλεσμα φυσικών γεωλογικών διαδικασιών. Οι αναλογίες με τις οποίες εμφανίζονται τα μέταλλα στην φλέβα μεταλλεύματος κυμαίνονται στις διάφορες γεωγραφικές περιοχές. Για παράδειγμα, στη Νότιο Αφρική οι φλέβες PGMs είναι πλουσιότερες σε πλατίνα απ' ό,τι σε άλλες περιοχές. Αντιθέτως, στη Ρωσία η φλέβα μεταλλεύματος παράγει κυρίως παλλάδιο, γεγονός που εξηγεί γιατί οι ρώσοι σήμερα καλύπτουν το μεγαλύτερο τμήμα της παγκόσμιας ζήτησης παλλαδίου.

(102) Η εξόρυξη των PGMs γίνεται, βασικά, σε δύο περιοχές, στο Bushveld Complex στη Νότιο Αφρική και στο κοίτασμα Noril'sk στη Βόρεια Σιβηρία. Το Bushveld Complex στη Νότιο Αφρική είναι η μόνη σημαντική περιοχή, όπου τα κοιτάσματα υφίστανται εξόρυξη μόνο λόγω της περιεκτικότητάς τους σε PGMs. Στο κοίτασμα Noril'sk στη Βόρεια Σιβηρία, τα PGMs παράγονται ως υποπροϊόν της εξόρυξης νίκελ. Μικρά αποθέματα PGMs υφίστανται σε διάφορες χώρες, αλλά, στις περισσότερες περιπτώσεις, η εξόρυξή τους δεν είναι βιώσιμη από οικονομική άποψη. Τα σημαντικότερα κοιτάσματα στα οποία

γίνεται εξόρυξη εκτός από το Bushveld Complex και το Norilsk ευρίσκονται στην ανατολική Σιβηρία, στις Ηνωμένες Πολιτείες (Stillwater) και στον Καναδά (Inco). Σύμφωνα με επίσημα στοιχεία αποθεμάτων από το European Minerals Yearbook στο Bushveld Complex ευρίσκεται στο 89 % των παγκοσμίων κοιτασμάτων των PGMs, και στη Ρωσία το 10 %, ως υποπροϊόν της εξόρυξης νίκελ.

Νέα σχέδια εξόρυξης

(103) Μόνο το ορυχείο Hartley στη Ζιμπάμπουε, που ανήκει στις αυστραλιανές επιχειρήσεις BHP και Delta Gold, ενδέχεται να αποτελέσει νέα πηγή PGMs. Πάντως το ορυχείο αυτό θα είναι ασήμαντος παράγων σε όρους όγκου στις αγορές PGMs.

Ανακύκλωση των PGMs

(104) Η ανακύκλωση των PGMs αναμένεται να έχει μικρή μόνο επίπτωση στην αγορά πλατίνας στο ορατό μέλλον. Η ανακύκλωση γίνεται σε δύο μορφές:

α) *Σε κλειστό κύκλωμα:* όταν τα PGMs χρησιμοποιούνται σε βιομηχανικούς καταλύτες, ύστερα από μια ορισμένη περίοδο λειτουργίας, τα μέταλλα πρέπει να υποστούν καθαρισμό. Το μέταλλο καθαρίζεται έναντι αμοιβής προς όφελος του λειτουργούντος την εγκατάσταση και συνεπώς δεν μεταβάλλεται η ιδιοκτησία τον λόγω της ανακύκλωσης. Εμφανίζονται απώλειες μικρής έκτασης (περίπου 2 %) κατά τη βιομηχανική διαδικασία. Τα ανακυκλωμένα μέταλλα δεν εισέρχονται ποτέ στην αγορά. Επιπτώσεις στην αγορά προέρχονται από την αναπλήρωση των μικρών αυτών απωλειών.

β) *Ανακύκλωση από απορρίμματα (scrap):* η σπουδαιότερη πηγή scrap είναι, με μεγάλη διαφορά, οι καταλύτες αυτοκινήτων. Η Johnson Matthey εκτιμά ότι κατά τα πρόσφατα έτη ανακτήθηκαν από την πηγή αυτή οι ακόλουθες ποσότητες (σε ουγγιές troy):

	1994	1995	1996
Πλατίνα	310 000	335 000	370 000
Παλλάδιο	105 000	115 000	135 000
Ρόδιο	36 000	39 000	47 000

Κατά το 1996, η ανάκτηση αντιπροσωπεύει αντίστοιχα περίπου 8 %, 2 % και 10 % της συνολικής προσφοράς πλατίνας, παλλαδίου και ροδίου κατά τον χρόνο αυτό.

Οι ανακτώμενες ποσότητες των PGMs αυξήθηκαν κατά τα τελευταία 20 χρόνια, αλλά το ποσοστό στην συνολική προμήθεια PGMs παρέμεινε χαμηλό. Τούτο συνέβη παρά τη θέσπιση νομοθεσίας για την προστασία του περιβάλλοντος σε διάφορες χώρες. Ακόμη και κατά το 1996, η ποσότητα πλατίνας, παλλαδίου και ροδίου που ανακτήθηκε από καταλύτες αυτοκινήτων ανήλθε μόνο κατά μέσο όρο, περίπου στο 13 % της συνολικής κατανάλωσης PGMs σε καταλύτες αυτοκινήτων. Το ποσοστό αυτό ήταν περίπου 20 % στην Ιαπωνία και στη Βόρειο Αμερική, περιοχές όπου η νομοθεσία, για την προστασία του περιβάλλοντος ισχύει από παλαιότερα.

Υπάρχουν διάφοροι λόγοι για τα χαμηλά αυτά επίπεδα, ανάκτησης. Τα μεταχειρισμένα αυτοκίνητα δεν γίνονται κατ' ανάγκη παλαιοσίδηρα, αλλά συχνά εξάγονται (από τον ΕΟΧ στην Αφρική και στην Ανατολική Ευρώπη, από τις ΗΠΑ στο Μεξικό) — οι εξαγωγές εκτιμάται ότι μείωσαν τη διαθεσιμότητα μεταχειρισμένων καταλυτών αυτοκινήτου στην Ευρώπη κατά 50 %. Οι μάντρες παλαιών αυτοκινήτων δεν αφαιρούν τους καταλύτες αυτοκινήτων και τα αυτοκίνητα, μαζί με τους καταλύτες τους διατηρούνται για μεγαλύτερο χρονικό διάστημα απ' ό,τι αρχικά είχε προβλεφθεί. Επιπλέον, η διαδικασία ανάκτησης είναι μακρά και δαπανηρή. Μακρά διότι ενδέχεται να παρέλθουν μήνες από τη συλλογή των καταλυτών αυτοκινήτων από τη μάντρα παλαιοσιδήρων μέχρι τη μετατροπή τους σε PGMs, και δαπανηρή διότι πρέπει να δημιουργηθούν τα συστήματα συλλογής και απαιτούνται επενδύσεις κεφαλαίου για την τήξη και τον καθαρισμό των πολύτιμων μετάλλων. Κατά συνέπεια, οι εταιρείες ανακύκλωσης έχουν μικρά οικονομικά οφέλη και δεδομένου ότι ένας μεγάλος παραγωγός επεξεργάζεται χρησιμοποιημένους καταλύτες αυτοκινήτων ανεβάζοντας έτσι την τιμή τους, είναι αμφίβολο κατά πόσον θα εξακολουθήσουν να λειτουργούν ανεξάρτητες εταιρείες ανακύκλωσης.

Παρά τα ανωτέρω, πηγές του κλάδου εκτιμούν ότι, μακροπρόθεσμα, τα ανακυκλωμένα PGMs ενδέχεται να αντιστοιχούν στα δύο τρίτα της συνολικής ζήτησης καταλυτών αυτοκινήτων. Το επίπεδο αυτό ενδέχεται να μπορεί να επιτευχθεί δεδομένης της ολοένα και αυστηρότερης περιβαλλοντικής νομοθεσίας και της ευθύνης των παραγωγών για το σύνολο της παραγωγής τους. Ύστερα από την εμπειρία της Βορείου Αμερικής τούτο είναι απίθανο να συμβεί εντός των πέντε επομένων ετών.

Συμπέρασμα

(105) Με βάση τα ανωτέρω, τα πρωτογενή PGMs θα εξακολουθήσουν ουσιαστικά να προέρχονται από γνωστά κοιτάσματα στη Νότιο Αφρική και στη Ρωσία ενώ τα PGMs από ανακυκλούμενους καταλυτες αυτοκινήτων θα αποτελούν μόνο περιορισμένη συμπληρωματική πηγή προμήθειας. Η κατάσταση αυτή δεν αναμένεται να μεταβληθεί στο ορατό μέλλον.

Β. *Πλατίνα*

Θέση των μερών στην αγορά

(106) Η AAC ελέγχει, είτε άμεσα είτε έμμεσα, την Anglo American Platinum Corporation Limited και τις συνδεδεμένες με αυτήν εταιρείες που είναι η Rustenburg Platinum Holdings Limited («Rusplats»), η Potgietersrust Platinums Limited («PP Rust») και η Lebowa Plátinum Mines Limited («Lebowa»). Οι

τέσσερις αυτές εταιρείες είναι γνωστές με τη συλλογική επωνυμία Amplats. Ειδικά η AAC και η DBCM κατέχουν άμεσα το 43,6 % του μετοχικού κεφαλαίου της Anglo American Platinum Corporation Limited και έμμεσα περίπου το 1,5 %. Οι άλλοι κύριοι μέτοχοι της Anglo American Platinum Corporation Limited είναι η Standard Bank Nominees (Tv1)(Pty) Limited και η SA Mutual Life που έχουν επίσης σημαντική συμμετοχή στην AAC και στη DBCM.

(107) Η Lonrho κατέχει το 73 % του μετοχικού κεφαλαίου της Western Platinum Limited και της Eastern Platinum Limited που μαζί αποτελούν την LPD. Η Impala Platinum Holdings Limited «Implats») κατέχει το υπόλοιπο του μετοχικού κεφαλαίου. Κατά το 1995 το συνολικό μερίδιο της αγοράς της Amplats και της LPD ήταν 47 % της πρωτογενούς πλατίνας και 44 % εάν ληφθεί υπόψη το ανακτώμενο υλικό από την ανακύκλωση (βλέπε παραρτήματα 2 και 3).

(108) Επιπλέον, η AAC έχει μετοχές σε δύο από τους τέσσερις κύριους φορείς στα μεταγενέστερα στάδια παραγωγής τον κλάδου των PGMς, στη Johnson Matthey με έδρα στο Ηνωμένο Βασίλειο και στην Engelhard με έδρα στις ΗΠΑ. Και οι δύο εταιρείες αυτές είναι μεταποιητές, δηλαδή μετατρέπουν καθαρά PGMs σε άλλα προϊόντα όπως καταλύτες αυτοκινήτων ή καταλυτικό πλέγμα ή επαναπωλούν ή εμπορεύονται τα μέταλλα μερικές φορές σε μικρότερες ποσότητες, για λογαριασμό των πελατών τους σε μεταγενέστερα στάδια, όπως ο κλάδος των κοσμημάτων.

Υφιστάμενος ανταγωνισμός

(109) Οι σημερινοί ανταγωνιστές των Amplats/LPD είναι κυρίως η Gencor μέσω της θυγατρικής της Implats και η ρωσική κυβέρνηση μέσω του ρωσικού Υπουργείου Οικονομικών («ο ρώσος παραγωγός») ([1]).

(110) Η Amplats είναι ο παραγωγός με ηγετική θέση ακολουθούμενη από την Implats. Πάντως, ο ανταγωνισμός στον κλάδο της πλατίνας κατά την προηγούμενη δεκαετία προήλθε κυρίως από την LPD και τον ρώσο παραγωγό. Κατά την περίοδο 1985-96 η αγορά σχεδόν διπλασιάστηκε σε μέγεθος από 2,8 σε 5,2 εκατομμύρια ουγγιές. Η Ρωσία. αύξησε το μερίδιό της στην αγορά από 8 % σε 21 % περίπου και η LPD αύξησε το δικό της μερίδιο από [μικρότερο του 5 %] σε [μεταξύ 10 % και 15 %] Το μερίδιο αγοράς της Amplats και της Implats μειώθηκε ανάλογα. Η επέκταση τής LPD και του ρώσου παραγωγού αποτέλεσε τον κύριο παράγοντα διατήρησης των πραγματικών τιμών περίπου στο επίπεδο του 1985. Η εξέλιξη της τιμής της πλατίνας και οι μεταβολές των μεριδίων αγοράς σε μια αναπτυσσόμενη αγορά αποτελούν ενδείξεις ότι κατά την προηγούμενη δεκαετία ο ανταγωνισμός στην αγορά πλατίνας προήλθε κυρίως από την LPD και τους Ρώσους.

([1]) Πριν από το Νοέμβριο του 1996 η ρωσική κυβέρνηση ήλεγχε τις πωλήσεις PGMs μέσω της Επιτροπής Πολυτίμων Μετάλλων και της εταιρείας πωλήσεων Almaz. Από το τέλος του Νοεμβρίου 1996 η ευθύνη μεταφέρθηκε στο Υπουργείο Οικονομικών (Platinum 1996, Johnson Matthey).

(111) Η Ρωσία αποτελεί σήμερα κύριο προμηθευτή πλατίνας η οποία παράγεται κυρίως ως υποπροϊόν του νίκελ στο σχετικό ορυχείο στο Norilsk (Noril'sk). Πάντως, το ορυχείο βρίσκεται σε κακή κατάσταση λόγω έλλειψης επενδύσεων και σοβαρών προβλημάτων περιβάλλοντος. Έτσι εκτιμάται ότι η επίλυση των περιβαλλοντικών προβλημάτων ενδέχεται να κοστίσει περισσότερο από 1 δισεκατομμύριο δολάρια ΗΠΑ. Κατά γενική εκτίμηση η παραγωγή μειώθηκε από το τέλος της δεκαετίας του 1980 και ότι κατά τα τελευταία έτη οι πωλήσεις προέρχονται από τα αποθέματα και όχι από την παραγωγή. Εκτιμάται ότι σήμερα περίπου το 50 % των ρωσικών πωλήσεων (περίπου 600 000 ουγγιές ανά έτος ή περισσότερο από 10 % της ετήσιας προμήθειας) προέρχονται από αποθέματα (βλέπε Platinum 1996, Johnson Matthey). Πιστεύεται στον κλάδο ότι οι ρώσοι θα υποχρεωθούν να σταματήσουν τις πωλήσεις από τα αποθέματα σε 1 έως 2 χρόνια περίπου. Η μελλοντική μείωση των ρωσικών πωλήσεων θα οδηγήσει σε αποδυνάμωση του ρωσικού παραγωγού ως ανταγωνιστή στην αγορά πλατίνας. Μόνον οι τρεις παραγωγοί της Νοτίου Αφρικής και ιδίως οι Amplats/LPD θα είναι σε θέση να καλύψουν το μελλοντικό κενό ζήτησης που θα αφήσει ο ρώσος παραγωγός.

(112) Σήμερα δεν πραγματοποιούνται νέες επενδύσεις στο Noril'sk, αλλά το ορυχείο αποτελεί μέρος του προγράμματος ιδιωτικοποίησης της ρωσικής κυβέρνησης. Σύμφωνα με την Jonhson Matthey (Platinum 1996 στον πλειστηριασμό των μετοχών κέρδισε η ρωσική τράπεζα Uneximbank η οποία απέκτησε στην ουσία σε πλειστηριασμό το 38 % του μετοχικού κεφαλαίου που ανήκε στην κυβέρνηση (και το 51 % των δικαιωμάτων ψήφου) το 1995. Πάντως, η προσπάθεια της Uneximbank να επιβάλει αλλαγές στη διοίκηση συνάντησαν ισχυρή αντίσταση και προσβλήθηκαν στο συμβούλιο διαιτησίας της Μόσχας. Κατά τον ίδιο χρόνο η εταιρεία αποτέλεσε αντικείμενο έρευνας σχετικά με την ιδιωτικοποίηση κρατικών επιχειρήσεων από μία ειδική επιτροπή που συνέστησε η Βουλή (Duma), στην οποία οι κομμουνιστές αποτελούν την μεγαλύτερη ενιαία ομάδα. Σύμφωνα με την Johnson Matthey «... για τη διατήρηση της παραγωγής μακροπρόθεσμα απαιτούνται σημαντικές επενδύσεις για την ανάπτυξη νέων κοιτασμάτων και την αναβάθμιση των εγκαταστάσεων παραγωγής. Τούτο δεν είναι ενδεχόμενο να συμβεί ενόσω η ιδιοκτησία της Noril'sk Nickel τίθεται υπό αμφισβήτηση» (Platinum 1996, σ. 18). Σήμερα, τα ζητήματα διαχείρισης και ιδιοκτησίας της Noril'sk δεν έχουν ακόμα διευκρινιστεί. Στα πλαίσια αυτά θα πρέπει να σημειωθεί ότι ακόμα και εάν στο προσεχές μέλλον πραγματοποιηθούν επενδύσεις θα απαιτούντο ακόμη αρκετά χρόνια για να υπάρξει επίπτωση στην αγορά, λόγω των μεγάλων χρόνων προήγησης των επενδύσεων στον μεταλλευτικό κλάδο.

(113) Αναμένεται ότι, στο μέλλον, η Implats θα αποτελέσει μόνο περιορισμένη πηγή ανταγωνισμού. Σύμφωνα με την Implats, τις ετήσιες εκθέσεις της Amplats και την Implats και την εγκύκλιο προς τους μετόχους για την προτεινόμενη συγκέντρωση Gencor/Lonrho, η Amplats και η LPD θα ελέγχουν μαζί

τη μεγάλη πλειοψηφία των κοιτασμάτων στο Bushveld Complex. Σημαντικότερο είναι ότι οι Amplats/LPD ελέγχουν σχεδόν όλα τα χαμηλού κόστους αποθέματα στο Bushveld Complex, ενώ η Implats έχει πρόσβαση μόνο σε βαθύτερα και, συνεπώς, υψηλότερου κόστους κοιτάσματα, γεγονός που συνέβαλε στη μείωση του μεριδίου της στην αγορά κατά τα πρόσφατα χρόνια (βλέπε παράρτημα 3). Η διαφορά στη φύση των κοιτασμάτων δίδει στις Amplats/LPD στρατηγικό πλεονέκτημα έναντι της Implats.

(114) Η Stillwater και η Inco αποτελούν οριακούς παραγωγούς και παράγουν πλατίνα ως υποπροϊόν του παλλαδίου και του νίκελ αντίστοιχα. Το τέταρτο ορυχείο της Νοτίου Αφρικής, η Northam, αποτελεί επίσης οριακό παραγωγό με μερίδιο αγοράς μεταξύ [μικρότερο του 5 %] και [μικρότερο του 5 %]. Επιπλέον, τα αποθεματά τής βρίσκονται σε πολύ μεγάλο βάθος, γεγονός που την καθιστά φορέα με υψηλό κόστος και, συνεπώς, το μέλλον της είναι αμφίβολο λόγω χαμηλής αποδοτικότητας.

(115) Οι όμιλοι AAC και Gencor συνδέονται μέσω συμμετοχών στην Gold Fields της Νοτίου Αφρικής, η οποία κατέχει την πλειοψηφία των μετοχών της Northam. Η παρούσα πράξη συνδέει την AAC και την Gencor μέσω της μειοψηφικής συμμετοχής της Implats στην LPD.

(116) Τέλος, όπως εξετάστηκε ανωτέρω, η ανακύκλωση αναμένεται να έχει περιορισμένη μόνο επίδραση στην αγορά πλατίνας. Επιπλέον, η επίδραση της ανακύκλωσης θα περιοριστεί από την ανταγωνιστική διάρθρωση του κλάδου της ανακύκλωσης. Σήμερα στην Ευρώπη οι κύριες επιχειρήσεις ανακύκλωσης είναι η Uruon Miniere και η Degussa. Πάντως, οι κύριοι παραγωγοί όπως η Implats και ο ρώσος παραγωγός ανακυκλώνουν τους παλαιούς καταλύτες αυτοκινήτων για το περιεχόμενό τους σε πλατίνα. Οι παραγωγοί αυτοί διαθέτουν ανταγωνιστικό πλεονέκτημα έναντι εταιρειών όπως η Uruon Miruere και η Degussa, διότι η ανακύκλωση αποτελεί ειδική δραστηριότητα και για το λόγο αυτό μπορεί να εκτελείται από τους παραγωγούς αυτούς με χαμηλότερο κόστος. Κατά συνέπεια, ενδέχεται να απειληθεί η μακροχρόνια βιωσιμότητα των δραστηριοτήτων ανακύκλωσης των εταιρειών όπως η Uniori Miniere και η Degussa από τις δραστηριότητες των παραγωγών που παράγουν πλατίνα από μετάλλευμα.

(117) Συμπεραίνεται ότι η παρούσα πράξη θα ενώσει την Amplats και την LPD που είναι οι δύο παραγωγοί με τις καλύτερες προοπτικές αποθεμάτων στον κλάδο. Όταν ο ρώσος παραγωγός σταματήσει, όπως αναμένεται, τις πωλήσεις από αποθέματα, προβλέπεται ότι το συνολικό μερίδιο αγοράς των Amplats/LPD ενδέχεται να αυξηθεί περίπου μέχρι το [. . .] της αγοράς πλατίνας. Ανταγωνισμός με τις Amplats/LPI ενδέχεται να προέλθει κυρίως από την Implats και τον ρώσο παραγωγό. Πάντως, κανείς από τους δύο αυτούς παραγωγούς δεν φαίνεται να είναι σε θέση να περιορίσει τις Amplats/LPD. Η Implats βρίσκεται σε στρατηγικά μειονεκτική θέση συγκρινόμενη με τις, Amplats/LPD λόγω των αποθεμάτων χαμηλού κόστους των Amplats/LPD. Ο ρώσος παραγωγός αντιμετωπίζει σοβαρά προβλήματα περιβάλλοντος και το ορυχείο του βρίσκεται σε κακή κατάσταση και απαιτούνται επενδύσεις.

Δυνητικός ανταγωνισμός

(118) Όπως αναφέρεται ανωτέρω τα παγκόσμια αποθέματα υψηλής ποιότητας πλατίνας είναι στην κατοχή της Amplats, της Implats, της LPD και της Ρωσίας. Τούτο αποτελεί σαφώς φράγμα εισόδου. Το μόνο νέο ορυχείο που ενδέχεται να εμφανιστεί στο εγγύς μέλλον είναι το ορυχείο Hartley στην Ζιμπάμπουε το οποίο θα πρέπει να αρχίσει να λειτουργεί στα μέσα του 1997. Προβλέπεται ότι θα έχει ικανότητα παραγωγής 150 000 ουγγιών ανά έτος (λιγότερο από το 3 % της παγκόσμιας ετήσιας παραγωγής).

(119) Κατά συνέπεια, στην αγορά πλατίνας δεν θα υπάρχει σημαντικός δυνητικός ανταγωνισμός στο ορατό μέλλον.

Έλλειψη αντισταθμιστικής αγοραστικής δύναμης

(120) Το μεγαλύτερο μέρος των αγορών πλατίνας αναλογεί στη βιομηχανία. Οι εν λόγω αγορές πραγματοποιούνται συνήθως με μακροπρόθεσμα συμβόλαια. Πάντως, οι παραγωγοί και οι άλλοι βιομηχανικοί χρήστες δεν αποτελούν τους τελικούς πελάτες. Δεν υπάρχει πιθανότητα οι τελικοί πελάτες να έχουν κάποια, ουσιαστική αντισταθμιστική αγοραστική δύναμη, λόγω του ότι το προϊόν είναι απαραίτητο και λόγω του μεγάλου αριθμού πελατών στα μεταγενέστερα στάδια. Οι παραγωγοί και οι άλλοι βιομηχανικοί χρήστες μπορούν εύκολα να μετακυλίσουν τις αυξήσεις τιμών στους τελικούς καταναλωτές. Τέλος, τυχόν υφιστάμενη αντισταθμιστική αγοραστική δύναμη μειώνεται από το γεγονός ότι δύο από τους μεγαλύτερους παραγωγούς, η Johnson Matthey και η Engelhard συνδέονται με την Amplats.

Συμπέρασμα

(121) Η πράξη θα δημιουργήσει δεσπόζουσα θέση της AAC στην αγορά πλατίνας. Το συνολικό μερίδιο αγοράς της Amplats και της LPD υπολογίζεται σε [μεταξύ 40 και 45 %] κατά το 1996. Οι Amplats/LPD είναι οι μόνοι φορείς με σημαντικές προοπτικές ανάπτυξης στο ορατό μέλλον λόγω των, χαμηλού κόστους, μεγάλων, αποθεμάτων τους και για το λόγο αυτό μελλοντικά θα διαθέτουν πλεονέκτημα στην αγορά πλατίνας. Το μερίδιο αγοράς των Amplats/LPD ενδέχεται να αυξηθεί κατά τα αμέσως προσεχή χρόνια, σε ποσοστό που εκτιμάται σε [μεταξύ 55 και 60 %]. Επιπλέον, θα πρέπει να τονισθεί ότι η Implats και η Northam συνδέονται και οι δύο με την Amplats και με την LPD και ότι η AAC κατέχει έμμεσα μετοχές φορέων του κλάδου στα μεταγενέστερα στάδια παραγωγής και εμπορίας. Οι Amplats/LPD, για το λόγο αυτό, θα έχουν κυρίαρχη θέση στην αγορά στον κλάδο της πλατίνας, που θα τους επιτρέψει να δρουν, σε σημαντικό βαθμό, ανεξάρτητα από τους ανταγωνιστές τους, τους πελάτες και τελικά τους καταναλωτές τους.

(122) Ειδικότερα, σύμφωνα με πηγές του κλάδου, αναμένεται ότι το μερίδιο αγοράς του ρώσου παραγωγού θα μειωθεί στο μισό κατά τα επόμενα 1-2 έτη και η συνολική ζήτηση πλατίνας θα εξακολουθήσει να αυξάνεται κατά τα επόμενα 10 έτη. Τούτο θα δημιουργήσει έλλειψη προσφοράς η οποία θα πρέπει να καλυφθεί από νέες πηγές, διαφορετικά θα προκύψουν αυξήσεις τιμών. Λαμβάνοντας υπόψη τα υψηλότερου κόστους αποθέματα της Implats δεν είναι πιθανό ότι μεγάλο μέρος του ελλείμματος προσφοράς μπορεί να καλυφθεί από τα ορυχεία της Implats στα πλαίσια του σημερινού εύρους τιμών. Επιπλέον, η πρόσθετη προσφορά από τη Βόρειο Αμερική, τη Ζιμπάμπουε και την ανακύκλωση θα είναι περιορισμένη. Για το λόγο αυτό οι Amplats/LPD θα αποτελέσουν τη μόνη κύρια πηγή πλατίνας για, την κάλυψη του ελλείμματος στην προσφορά. Κατά συνέπεια, οι Amplats/LPD θα είναι σε θέση να καθορίσουν την αύξηση της τιμής της πλατίνας λόγω της ανελαστικότητας της τιμής της ζήτησης στο σημερινό εύρος τιμών και όσον αφορά το σημείο αυτό θα είναι σε θέση να δρούν σε σημαντικό βαθμό ανεξάρτητα από τους ανταγωνιστές τους, τους πελάτες και τελικά τους καταναλωτές τους.

Γ. *Ρόδιο*

(123) Όπως στην περίπτωση της πλατίνας, οι Amplats/LPD είχαν το 1996 συνολικό μερίδιο αγοράς [μεταξύ 45 και 50 %] της αγοράς πρωτογενούς ροδίου και [μεταξύ 40 και 45 %....] εφόσον ληφθεί υπόψη η ανακύκλωση. Η ανταγωνιστική διάρθρωση της αγόρας ροδίου είναι παρόμοια με αυτήν της πλατίνας. Συνεπώς, για παρόμοιους λόγους όπως αυτοί που αναφέρθηκαν για την περίπτωση της αγοράς της πλατίνας, η παρούσα πράξη δημιουργεί, δεσπόζουσα θέση όσον αφορά το ρόδιο.

VII. ΔΕΣΜΕΥΣΕΙΣ ΠΟΥ ΠΡΟΤΕΙΝΕΙ ΝΑ ΑΝΑΛΑΒΕΙ Η AAC

(124) Η AAC, με την κοινοποίηση και κατόπιν εντός της προθεσμίας που προβλέπεται από το άρθρο 18 του κανονισμού (ΕΚ) αριθ. 3384/94 της Επιτροπής, πρότεινε να αναλάβει δεσμεύσεις προκειμένου να επιλύσει τα προβλήματα που προκαλεί η συγκέντρωση στον ανταγωνισμό. Ούτε οι δεσμεύσεις που προτάθηκαν με την κοινοποίηση ούτε αυτές που προτάθηκαν στις 26 Μαρτίου 1997 ικανοποιούσαν τις απαιτήσεις της Επιτροπής. Στη συνέχεια, στις 9 Απριλίου 1997, η AAC πρότεινε την τροποποίηση των δεσμεύσεων που είχαν προταθεί προηγουμένως. Οι αναθεωρημένες αυτές προτάσεις δεσμεύσεων έλαβαν τελικά επίσημη μορφή στις 17 Απριλίου 1997. Η εν λόγω επιστολή της 17ης Απριλίου 1997 και τα ενσωματωμένα σε αυτήν προσαρτημένα έγγραφα περιέχουν τις λεπτομέρειες των αναθεωρημένων δεσμεύσεων που δεν καθορίζονται στην παρούσα απόφαση.

(125) Θεωρείται ότι οι αναθεωρημένες δεσμεύσεις υποβλήθηκαν εκτός της προθεσμίας που προβλέπει ο κανονισμός (ΕΚ) αριθ. 3384/94 της Επιτροπής. Πάντως, στον εν λόγω κανονισμό προβλέπεται επίσης ότι η Επιτροπή ενδέχεται, σε εξαιρετικές περιπτώσεις, να χορηγήσει παράταση της τρίμηνης προθεσμίας. Στην παρούσα περίπτωση θα πρέπει να σημειωθεί ότι η AAC είχε ήδη προτείνει δεσμεύσεις εντός της χρονικής περιόδου τριών μηνών, αλλά μετά τη συζήτησή τους στη συνεδρίαση της συμβουλευτικής επιτροπής στις 2 Απριλίου, δέχθηκε να επανεξετάσει και να προτείνει αποδεκτά μέτρα εντός μίας εβδομάδος από την εν λόγω συνεδρίαση. Η παρούσα περίπτωση αποτελεί εξαίρεση διότι το προκαταρκτικό σχέδιο απόφασης που συζητήθηκε στη συμβουλευτική επιτροπή αποτελούσε απόφαση δυνάμει του άρθρου 8 παράγραφος 3 σε συνδυασμό και με το άρθρο 8 παράγραφος 4 του κανονισμού συγκεντρώσεων. Ο εκεί ευρισκόμενος όρος δυνάμει του άρθρου 8 παράγραφος 4 περιείχε στην ουσία τις ίδιες προϋποθέσεις όπως οι αναθεωρημένες δεσμεύσεις που πρότεινε η AAC. Κατά συνέπεια, επειδή η συγκέντρωση έχει ήδη πραγματοποιηθεί και προκειμένου να αποφευχθεί η άσκοπη επιβάρυνση της AAC και των σχετικών με αυτήν εταιρειών, κρίνεται αποδεκτό να επιτραπεί μεγαλύτερη ευελιξία στην AAC, ώστε να υλοποιήσει τις δεσμεύσεις που πρότεινε να αναλάβει με τους δικούς της όρους αντί να της επιβληθούν οι ίδιοι όροι με απόφαση δυνάμει του άρθρου 8 παράγραφος 4. Τόσο στα κράτη μέλη όσο και στους λοιπούς ενδιαφερόμενους διατέθηκε εύλογο χρονικό διάστημα για να υποβάλουν τις παρατηρήσεις τους σχετικά με τις αναθεωρημένες δεσμεύσεις.

(126) Συνοπτικά, οι αναθεωρημένες δεσμεύσεις περιλαμβάνουν τη μεταβίβαση μετοχών της Lonhro που κατέχουν η AAC και η DBCM σε ανεξάρτητο διαχειριστή («υπό διαχείριση μετοχές») έτσι ώστε στην AAC, στη DBCM, στην CHIL και στη Southern να παραμείνει το 9,99 % των μετοχών της Lonhro. Κατά τη διάρκεια της επόμενης περιόδου [...] από την ημερομηνία της παρούσας απόφασης η AAC και η DBCM δεν μπορούν να ψηφίσουν για τις υπό διαχείριση μετοχές χωρίς την προηγούμενη έγκριση της Επιτροπής. Πέραν τούτον ο διαχειριστής δεν θα ψηφίζει για, τις μετοχές [...].

(127) Επιπλέον, η AAC και η DBCM ανέλαβαν την υποχρέωση να διαθέσουν τις υπό διαχείριση μετοχές έτσι ώστε το συνολικό μερίδιο των AAC, DBCM, CHIL και Southern να μην υπερβαίνει το 9,99 % κατά το τέλος του [...] από την ημερομηνία της παρούσας απόφασης. Πάντως, σε περίπτωση που η Lonhro διαθέσει το σύνολο του μεριδίου της στην Eastern Platinum Limited και στη Western Platirium Limited σε ανεξάρτητο τρίτο, που ενδέχεται να περιλαμβάνει τη Gencor Limited εφόσον το Πρωτοδικείο αποφασίσει εναντίον της Επιτροπής στην υπόθεση T 102/96 Gencor/Επιτροπή, δεν θα εξακολουθήσει να ισχύει ο όρος ότι η AAC και η DBCM πρέπει να διαθέσουν τις υπό διαχείριση μετοχές.

(128) Σε περίπτωση που η AAC και η DBCM δεν επιτύχουν την πώληση των υπό διαχείριση μετοχών πριν από τη λήξη της προθεσμίας [...] από την ημερομηνία της παρούσας απόφασης, η AAC θα ορίσει μία τράπεζα επενδύσεων ή παρόμοιο οργανισμό ώστε να συνεργαστεί με την AAC για να βρεθεί αγοραστής

για τις υπό διαχείριση μετοχές. Στην τράπεζα επενδύσεων θα δοθεί ανέκκλητη εντολή να πωλήσει τις υπό διαχείριση μετοχές εντός χρονικού διαστήματος [. . .]. Η πώληση των υπό διαχείριση μετοχών θα πραγματοποιηθεί προς τρίτους μη σχετιζόμενους με την AAC.

(129) Τέλος, η AAC δεσμεύθηκε να ζητήσει την παραίτηση τον κ. T. C. A. Wadeson, τον οποίο έχει ορίσει στο Συμβούλιο της Lonhro, ο οποίος θα παραιτηθεί εντός προθεσμίας [. . .] από την ημερομηνία της παρούσας απόφασης. Πάντως, μετά τη μεταβίβαση των υπό διαχείριση μετοχών στον διαχειριστή, η Επιτροπή δέχεται ότι η AAC μπορεί να προτείνει έναν υποψήφιο για το Δοικητικό Συμβούλιο της Lonhro σύμφωνα με το καταστατικό της εταιρείας.

(130) Κατά τη διάρκεια της περιόδου κατά την οποία η AAC διαθέτει ορισμένο εκπρόσωπο στο συμβούλιο της Lonhro και οι υπό διαχείριση μετοχές ευρίσκονται στον διαχειριστή, η AAC και η Lonhro συμφώνησαν να θέσουν περιορισμούς στη δραστηριότητα του διευθυντή της AAC, δηλαδή δεν θα του ανακοινώνονται απόρρητες πληροφορίες σχετικά με την εμπορική δραστηριότητα της LPD. Οι περιορισμοί αφορούν το συμβούλιο διευθυντών της Lonhro, τις ενέργειες των μετόχων της LPD και εμπορικές συμφωνίες με την LPD. Ο περιορισμός θα ελέγχεται από ανεξάρτητο διαχειριστή που θα αναφέρει σχετικά στην Επιτροπή.

VIII. ΑΞΙΟΛΟΓΗΣΗ ΤΩΝ ΑΝΑΘΕΩΡΗΜΕΝΩΝ ΔΕΣΜΕΥΣΕΩΝ

(131) Οι αναθεωρημένες δεσμεύσεις στοχεύουν στο πρόβλημα ανταγωνισμού από τον συνδυασμό των δραστηριοτήτων της AAC και της Lonhro για να αποκτήσουν δεσπόζουσα θέση στις αγορές πλατίνας και ροδίου. Η Επιτροπή συμφωνεί ότι η μείωση της συμμετοχής της AAC στο 9,99 % αποκλείει κάθε πιθανότητα να ασκεί αυτή αποφασιστική επιτροπή στη Lonhro. Τούτο θα επιτευχθεί είτε με την διάθεση των μετοχών της Lonhro που κατέχουν η AAC και η DBCM, ώστε να καταστούν «παθητικοί» επενδυτές στην εν λόγω εταιρεία, ή με την πώληση της LPD από τη Lonhro.

(132) Η μεταβίβαση των υπό διαχείριση μετοχών και ο ορισμός της τράπεζας επενδύσεων για να εποπτεύσει και, εφόσον είναι αναγκαίο, να πραγματοποιήσει την πώληση των υπό διαχείριση μετοχών, αποτελούν διαρθρωτικά διορθωτικά μέτρα όπως απαιτείται από τον κανονισμό συγκεντρώσεων.

(133) Πέραν τούτου, η απαίτηση να παραιτηθεί ο κ. T.C.A. Wadeson από τη θέση τον διευθυντή της Lonhro συμβαδίζει με τη μεταβίβαση των υπό διαχείριση μετοχών στον διαχειριστή. Τούτο συμβαίνει διότι ο κ. Wadeson ορίστηκε όταν επετράπη στην AAC να αποκτήσει τις μετοχές βάσει των συμφωνιών της 13ης, 15ης Μαρτίου και της 12ης Απριλίου 1996. Έτσι κατά τον χρόνο του ορισμού του η AAC ενδιαφερόταν για το σύνολο των μετοχών που θα της παρείχαν τη δυνατότητα να ασκεί αποφασιστική επιρροή στη Lonhro. Από την άλλη πλευρά, δεδομένου ότι η AAC και η DBCM εξακολουθούν να παραμένουν σημαντικοί μέτοχοι της Lonhro, η Επιτροπή δεν θα είχε αντίρρηση εάν η AAC όριζε κάποιο άτομο στο συμβούλιο της Lonhro σύμφωνα με το καταστατικό της Lonhro.

(134) Πάντως, η Επιτροπή θεωρεί επίσης ότι πρέπει να επιβληθούν υποχρεώσεις στην AAC προκειμένου να εξασφαλισθεί η αποτελεσματική εφαρμογή των αναθεωρημένων δεσμεύσεων. Οι εν λόγω περιορισμοί αφορούν τη μέθοδο με την οποία η Επιτροπή θα επιτρέπει στον διαχειριστή να ψηφίζει για τις υπό διαχείριση μετοχές και τον τρόπο ελέγχου της ταυτότητας των τρίτων στους οποίους επιτρέπεται να πωληθούν οι υπό διαχείριση μετοχές. Για να αντιμετωπισθούν τα θέματα αντά σε εύθετο χρονικό διάστημα ώστε να μειωθούν τυχόν αρνητικές συνέπειες για την AAC και τη DBCM, ο περιορισμός ότι το δικαίωμα ψήφου για τις υπό διαχείριση μετοχές μπορεί να ασκηθεί μόνον με την άδεια της Επιτροπής και ο τρόπος ελέγχου της ταυτότητας των αγοραστών των υπό διαχείριση μετοχών βασίζονται σε μία διαδικασία με βάση την έλλειψη αντιρρήσεων της Επιτροπής όπως αναφέρεται στην παράγραφο 135 κατωτέρω.

(135) Εφόσον η AAC και η DBCM επιθυμούν να ασκήσει ο διαχειριστής το δικαίωμα ψήφου για τις υπό διαχείριση μετοχές, η AAC θα παραδώσει στην Επιτροπή όλες τις σχετικές πληροφορίες που αφορούν την ψήφο μαζί με πληροφορίες [. . .]. Η AAC πρέπει να παραδώσει όλες τις πληροφορίες αυτές τουλάχιστον [. . .] πριν από την ημερομηνία της ψηφοφορίας για τη σχετική απόφαση. Εφόσον η Επιτροπή, εντός [. . .] από την υποβολή τον αιτήματος, δεν εκφράσει αντιρρήσεις για την άσκηση του δικαιώματος ψήφου για τις υπό διαχείριση μετοχές από τον διαχειριστή ή δεν ζητήσει την υποβολή πρόσθετων πληροφοριών, ο διαχειριστής είναι ελεύθερος να ασκήσει το δικαίωμα ψήφου για τις υπό διαχείριση μετοχές.

(136) Οσον αφορά την ταυτότητα του αγοραστή των υπό διαχείριση μετοχών, η Επιτροπή θεωρεί ότι η πώληση αυτή δεν πρέπει να πραγματοποιηθεί προς μία εταιρεία η οποία έχει σημαντική δραστηριότητα στον χώρο της πλατίνας. Πάντως, η Επιτροπή θεωρεί επίσης ότι εφόσον το Πρωτοδικείο δικαιώσει τη Gencor στην υπόθεση T102/96 Gencor/Επιτροπή, οι μετοχές μπορούν να πωληθούν και στη Gencor. Κατά συνέπεια η επιλογή του τρίτου προς τον οποίο επιτρέπεται να πωληθούν υπό διαχείριση μετοχές από την AAC, την DBCM, τον διαχειριστή ή από την τράπεζα επενδύσεων, πρέπει να υπόκειται σε περιορισμούς. Για το λόγο αυτό, ο αγοραστής δεν επιτρέπεται να είναι εταιρεία ή πρόσωπο συνδεόμενο με τον όμιλο εταιρειών της AAC ή της Gencor (συμπεριλαμβανομένων, αλλά όχι αποκλειστικά, όλων των θυγατρικών, μητρικών και συνδεόμενων εταιρειών) και τα μέλη της οικογενείας Oppenheimer ή τυχόν εταιρεία που ελέγχεται άμεσα ή έμμεσα από την εν λόγω οικογένεια. Η Επιτροπή θα πρέπει να μπορεί να αξιολογήσει την επιλογή τον αγοραστή

και προτού πραγματοποιηθεί η πώληση, η AAC πρέπει να υποβάλει στην Επιτροπή αποδεικτικά της ανεξαρτησίας του. Εφόσον η Επιτροπή δεν κοινοποιήσει τη διαφωνία, της σχετικά με την επιλογή του αγοραστή ή δεν απαιτήσει την παροχή πρόσθετων πληροφοριών σχετικά με την ανεξαρτησία του αγοραστή εντός [...] από την υποβολή του αιτήματος, επιτρέπεται να πραγματοποιηθεί η πώληση προς τον επιλεγέντα αγοραστή.

(137) Θα πρέπει επίσης να αναγνωρισθεί ότι εφόσον η συνολική συμμετοχή της AAC και των συνδεόμενων με αυτήν εταιρειών μειωθεί κάτω του 9,99 %, χωρίς να ληφθούν υπόψη οι υπό διαχείριση μετοχές, θα πρέπει να τους επιτραπεί ή να μεταβιβάσουν στον εαυτόν τους μετοχές που είχαν προηγουμένως χαρακτηρισθεί ως υπό διαχείριση μετοχές. Η AAC δεσμεύθηκε ότι δεν θα πραγματοποιηθεί τέτοια μεταβίβαση χωρίς την έγκριση της Επιτροπής και ότι η πώληση μετοχών που προηγουμένως ήταν υπό διαχείριση μετοχές δεν θα πραγματοποιηθεί χωρίς την προηγούμενη έγκριση της Επιτροπής. Η Επιτροπή δεν θα είχε αντίρρηση στη μεταβίβαση μετοχών που προηγουμένως είχαν χαρακτηρισθεί ως υπό διαχείριση μετοχές, υπό τον όρο ότι η AAC θα αποδείξει ότι το συνολικό μερίδιο του ομίλου εταιρειών της AAC (συμπεριλαμβανομένων αλλά όχι αποκλειστικά όλων των θυγατρικών, μητρικών και συνδεόμενων εταιρειών) και των μελών της οικογενείας Oppenheimer ή τυχόν εταιρειών που ελέγχονται άμεσα ή έμμεσα από την εν λόγω οικογένεια δεν θα υπερβεί το 9,99 % της Lonrho. Εφόσον η Επιτροπή δεν κοινοποιήσει τη διαφωνία της σχετικά με το αίτημα της AAC εντός [...] από την υποβολή του αιτήματος, επιτρέπεται να μεταβιβασθούν στην AAC υπό διαχείριση μετοχές.

(138) Πέραν τούτον, η AAC δέχθηκε ότι η Επιτροπή πρέπει να εγκρίνει τις προϋποθέσεις και τον ορισμό της τράπεζας επενδύσεων ή παρόμοιου ιδρύματος εντός [...] από την έκδοση της παρούσας απόφασης, για να συνεργασθεί με την AAC για την πώληση των υπό διαχείριση μετοχών. Για το λόγο αυτό, [...] πριν από την επιλογή και τον ορισμό της τράπεζας επενδύσεων ή παρόμοιου ιδρύματος, η AAC θα παραδώσει στην Επιτροπή όλες τις σχετικές πληροφορίες. Εφόσον η Επιτροπή δεν διατυπώσει αντιρρήσεις εντός [...] από τη λήψη όλων των σχετικών πληροφοριών, ο ορισμός μπορεί να πραγματοποιηθεί.

IX. **ΣΥΜΠΕΡΑΣΜΑ**

(139) Κατά συνέπεια η κοινοποιηθείσα πράξη όπως τροποποιήθηκε με τις αναθεωρημένες δεσμεύσεις που υποβλήθηκαν στις 17 Απριλίου 1997, δεν θα δημιουργήσει και δεν θα ενισχύσει δεσπόζουσα θέση στις αγορές πλατίνας και ροδίου και, για το λόγο αυτό, είναι συμβιβάσιμη με την κοινή αγορά και τη λειτουργία της συμφωνίας ΕΟΧ με την προϋπόθεση ότι θα τηρηθούν οι αναθεωρημένες δεσμεύσεις.

(140) Η μη τήρηση κάποιας από τις υποχρεώσεις που ανέλαβαν η AAC και η DBCM αποτελεί παράβαση των όρων της παρούσας απόφασης και θα προκαλέσει την άρση της υπό όρους έγκρισης της πράξης από την Επιτροπή. Ομοίως σε περίπτωση μη τήρησης των υποχρεώσεων που επιβλήθηκαν στην AAC, η Επιτροπή ενδέχεται να ανακαλέσει την παρούσα απόφαση δυνάμει του άρθρου 8 παράγραφος 5 του κανονισμού συγκεντρώσεων,

ΕΞΕΔΩΣΕ ΤΗΝ ΠΑΡΟΥΣΑ ΑΠΟΦΑΣΗ:

Άρθρο 1

Η συγκέντρωση που κοινοποίησε η AAC στις 14 Νοεμβρίου 1996 και που αφορά την απόκτηση μετοχών της Lonrho κηρύσσεται συμβιβάσιμη με την κοινή αγορά και τη λειτουργία της συμφωνίας ΕΟΧ, υπό την προϋπόθεση ότι θα τηρηθούν πλήρως οι δεσμεύσεις έναντι της Επιτροπής που περιλαμβάνονται στην επιστολή της AAC με ημερομηνία 17 Απριλίου 1997 και που αναφέρονται στις παραγράφους 124 έως 138 ανωτέρω, καθώς και οι υποχρεώσεις που επιβάλλει η Επιτροπή στα άρθρα 2, 3, 4 και 5.

Άρθρο 2

Εφόσον η AAC και η DBCM επιθυμούν να ασκήσει ο διαχειριστής το δικαίωμα ψήφου για τις υπό διαχείριση μετοχές, η AAC παραδίδει στην Επιτροπή όλες τις σχετικές πληροφορίες που αφορούν την ψήφο μαζί με πληροφορίες [...]. Η AAC παραδίδει όλες τις πληροφορίες αυτές τουλάχιστον [...] πριν από την ημερομηνία της ψηφοφορίας για τη σχετική απόφαση. Εφόσον η Επιτροπή, εντός [...] από την υποβολή του αιτήματος, δεν εκφράσει αντιρρήσεις για την άσκηση τον δικαιώματος ψήφου για τις υπό διαχείριση μετοχές από τον διαχειριστή ή δεν ζητήσει την υποβολή πρόσθετων πληροφοριών, ο διαχειριστής είναι ελεύθερος να ασκήσει το δικαίωμα ψήφου για τις υπό διαχείριση μετοχές.

Άρθρο 3

Η επιλογή του τρίτου προς τον οποίο επιτρέπεται να πωληθούν υπό διαχείριση μετοχές υπόκειται στους ακόλουθους περιορισμούς: Ο αγοραστής δεν επιτρέπεται να είναι εταιρεία ή πρόσωπο συνδεόμενο με τον όμιλο εταιρειών της AAC ή της Gencor (εκτός εάν το Πρωτοδικείο δικαιώσει τη Gencor στην υπόθεση T-102/96 Gencor/Επιτροπή) (συμπεριλαμβανομένων, αλλά όχι αποκλειστικά, όλων των θυγατρικών, μητρικών και συνδεόμενων εταιρειών) και με τα μέλη της οικογενείας Oppenheimer ή τυχόν εταιρεία που ελέγχεται άμεσα ή έμμεσα από την εν λόγω οικογένεια. Η Επιτροπή θα πρέπει να μπορεί να αξιολογήσει την επιλογή του αγοραστή και προτού πραγματοποιηθεί η πώληση, η AAC πρέπει να υποβάλει στην Επιτροπή αποδεικτικά της ανεξαρτησίας του. Εφόσον η Επιτροπή δεν κοινοποιήσει τη διαφωνία της σχετικά με την επιλογή του αγοραστή ή δεν απαιτήσει την παροχή πρόσθετων πληροφοριών σχετικά με την ανεξαρτησία του αγοραστή εντός [...] από την υποβολή του αιτήματος, επιτρέπεται να πραγματοποιηθεί η πώληση προς τον επιλεγέντα αγοραστή.

Άρθρο 4

Εφόσον η συνολική συμμετοχή της AAC και των συνδεόμενων με αυτήν εταιρειών στη Lonhro μειωθεί κάτω του 9,99 %, χωρίς να ληφθούν υπόψη οι υπό διαχείριση μετοχές, θα τους επιτραπεί να μεταβιβάσουν στον εαυτόν τους μετοχές που είχαν προηγουμένως χαρακτηρισθεί ως υπό διαχείριση μετοχές. Η Επιτροπή δεν θα προβάλλει αντίρρηση στη μεταβίβαση μετοχών που προηγουμένως είχαν χαρακτηρισθεί ως υπό διαχείριση μετοχές, υπό τον όρο ότι η AAC θα αποδείξει ότι το συνολικό μερίδιο του ομίλου εταιρειών της AAC (συμπεριλαμβανομένων αλλά όχι αποκλειστικά όλων των θυγατρικών, μητρικών και συνδεόμενων εταιρειών) και των μελών της οικογενείας Oppenheimer ή τυχόν εταιρειών που ελέγχονται άμεσα ή έμμεσα από την εν λόγω οικογένεια δεν θα υπερβεί το 9,99 %. Εφόσον η Επιτροπή δεν κοινοποιήσει τη διαφωνία της σχετικά με το αίτημα της AAC εντός [. . .] από την υποβολή του αιτήματος, επιτρέπεται να μεταβιβασθούν στην AAC υπό διαχείριση μετοχές.

Άρθρο 5

Εντός [. . .] από την έκδοση της παρούσας απόφασης, η AAC προτείνει στην Επιτροπή τις προϋποθέσεις για τον ορισμό και την επωνυμία μιας τράπεζας επενδύσεων ή παρόμοιου ιδρύματος που θα συνεργασθεί με την AAC για την πώληση των υπό διαχείριση μετοχών. Εφόσον η Επιτροπή δεν διατυπώσει αντιρρήσεις εντός [. . .] από τη λήψη όλων των σχετικών πληροφοριών, ο ορισμός μπορεί να πραγματοποιηθεί.

Άρθρο 6

Η παρούσα απόφαση απευθύνεται στις:

Anglo American Corporation of South Africa Limited
44 Main Street
Johannesburg
Republic of South Africa

De Beers Consolidated Mines Limited
36 Stockdale Street
Kimberley 8301
Republic of South Africa

Βρυξέλλες, 23 Απριλίου 1997.

Για την Επιτροπή
Karel VAN MIERT
Μέλος της Επιτροπής

ΠΑΡΑΡΤΗΜΑ I

Συμμετοχή του 27,47 %

	Σύνολο μετοχών σε κυκλοφορία	Κατεχόμενες μετοχές από AAC, DBCM, CHIL και Southern	Σύνολο μετοχών για τις οποίες ασκήθηκε δικαίωμα ψήφου (εκατομμύρια)	Ποσοστό AAC Σύνολο
1993 AGM	763 734 144	215 139 925	333,26	64,56 %
1994 AGM	768 573 806	215 139 925	– 286,33	75,14 %
1994 AGM	768 573 806	215 139 925	295,00	72,93 %
1995 AGM	773 317 629	215 139 925	486,10	44,26 %
1995 EGM	776 860 919	215 139 925	379,90	56,63 %
1996 AGM	778 486 448	215 139 925	400,90	53,66 %
1996 EGM	782 977 299	215 139 925	429,80	50,06 %
Μετοχές στην έκδοση της 5. 11. 1996	782 977 299	215 139 925		

Σημειώσεις: Η συμμετοχή των AAC, DBCM, CHIL και Southern υπολογίσθηκε με βάση τον αριθμό των μετοχών που κατείχαν οι εταιρείες αυτές κατά την ημερομηνία κοινοποίησης της πράξης. Ο σταθερός αυτός αριθμός ελήφθη μαζί με το συνολικό αριθμό μετοχών που ψήφισαν στις συνελεύσεις των μετόχων κατά την περίοδο 1993-1996.

Εάν στα ανωτέρω στοιχεία συμπεριληφθεί το ποσοστό μετοχών της Lonrho ύψους 3,3 % που κατέχει η SA Mutual, τότε το συνολικό ποσοστό της AAC θα αυξηθεί κατά 5 % έως 8 %.

Πηγή: AAC/Lonrho.

ΠΑΡΑΡΤΗΜΑ II

Εκτιμώμενα παγκόσμια μερίδια αγοράς κατά το 1995

(σε %)

	Πλατίνα	Παλλάδιο	Ρόδιο
Amplats	[35-40]	[10-15]	[30-35]
LPD	[10-15]	[0-5]	[10-15]
Υποσύνολο	[45-50]	[15-20]	[45-50]
Implats	[15-20]	[5-10]	[25-30]
Northam	[0-5]	[0-5]	[0-5]
Σύνολο Νοτίου Αφρικής	68	26	75
Ρωσία	25	64	20
Λοιποί	7	10	5
Σύνολο	100	100	100

Πηγή: AAC.

ΠΑΡΑΡΤΗΜΑ III

Προσφορά πλατίνας 1985-1996

(σε %)

	1985	1986	1987	1988	1989	1990	1991	1992	1993	1994	1995	1996
Amplats	[45-50]	[45-50]	[40-45]	[40-45]	[35-40]	[35-40]	[30-35]	[30-35]	[35-40]	[30-35]	[30-35]	[30-35]
Lonrho	[0-5]	[0-5]	[0-5]	[0-5]	[0-5]	[5-10]	[5-10]	[5-10]	[5-10]	[5-10]	[5-10]	[10-15]
Σύνολο	[45-50]	[45-50]	[45-50]	[45-50]	[40-45]	[40-45]	[40-45]	[40-45]	[45-50]	[40-45]	[40-45]	[40-45]
Impala	[30-35]	[30-35]	[30-35]	[30-35]	[25-30]	[25-30]	[20-25]	[20-25]	[20-25]	[20-25]	[15-20]	[15-20]
Northam	0	0	0	0	0	0	0	0	[0-5]	[0-5]	[0-5]	[0-5]
Ρωσία	8	10	13	12	15	18	25	19	14	21	24	21
Stillwater	0	0	0	[0-5]	[0-5]	[0-5]	[0-5]	[0-5]	[0-5]	[0-5]	[0-5]	[0-5]
Inco	[0-5]	[0-5]	[0-5]	[0-5]	[0-5]	[0-5]	[0-5]	[0-5]	[0-5]	[0-5]	[0-5]	[0-5]
Λοιποί	3	2	2	2	2	2	2	3	4	5	3	2
Ανακύκλωση	2	3	4	5	5	5	5	6	6	6	6	7
Σύνολο	100	100	100	100	100	100	100	100	100	100	100	100
Όγκος	*2 820*	*2 920*	*3 215*	*3 440*	*3 600*	*3 945*	*4 345*	*4 065*	*4 665*	*4 840*	*5 325*	*5 220*

Πηγή: AAC.