32010R1009

UREDBA KOMISIJE (EU) br. 1009/2010

od 9. studenoga 2010.

o zahtjevima za homologaciju tipa blatobrana određenih motornih vozila i o provedbi Uredbe (EZ) br. 661/2009 Europskog parlamenta i Vijeća o zahtjevima za homologaciju tipa za opću sigurnost motornih vozila, njihovih prikolica i sustava, sastavnih dijelova i zasebnih tehničkih jedinica namijenjenih za takva vozila

(Tekst značajan za EGP)

EUROPSKA KOMISIJA,

uzimajući u obzir Ugovor o funkcioniranju Europske unije,

uzimajući u obzir Uredbu (EZ) br. 661/2009 Europskog parlamenta i Vijeća od 13. srpnja 2009. o zahtjevima za homologaciju tipa za opću sigurnost motornih vozila, njihovih prikolica i sustava, sastavnih dijelova i zasebnih tehničkih jedinica namijenjenih za takva vozila ([1]), a posebno njezin članak 14. stavak 1. točku (a),

budući da:

(1) Uredba (EZ) br. 661/2009 je zasebna Uredba za potrebe postupka homologacije tipa propisanog Direktivom 2007/46/EZ Europskog parlamenta i Vijeća od 5. rujna 2007. o uspostavi okvira za homologaciju motornih vozila i njihovih prikolica te sustava, sastavnih dijelova i zasebnih tehničkih jedinica namijenjenih za takva vozila (Okvirna direktiva) ([2]).

(2) Uredba (EZ) br. 661/2009 stavlja izvan snage Direktivu Vijeća 78/549/EEZ od 12. lipnja 1978. o usklađivanju zakonodavstava država članica s obzirom na blatobrane za motorna vozila ([3]). Zahtjeve utvrđene u toj Direktivi treba prenijeti u ovu Uredbu i, prema potrebi, izmijeniti ih radi njihove prilagodbe razvoju znanstvenog i tehničkog znanja.

(3) Područje primjene ove Uredbe treba biti u skladu s onim Direktive 78/549/EEZ i stoga ograničeno na vozila kategorije M_1.

(4) Uredba (EZ) br. 661/2009 utvrđuje temeljne odredbe o zahtjevima za homologaciju tipa određenih motornih vozila s obzirom na blatobrane. Stoga je za takvu homologaciju tipa potrebno također utvrditi posebne postupke, ispitivanja i zahtjeve za takvu homologaciju tipa.

(5) Mjere propisane ovom Uredbom u skladu su s mišljenjem Tehničkog odbora – Motorna vozila,

DONIJELA JE OVU UREDBU:

Članak 1.

Područje primjene

Ova se Uredba primjenjuje na motorna vozila kategorije M_1, kako je određeno u Prilogu II. Direktivi 2007/46/EZ.

Članak 2.

Definicije

Za potrebe ove Uredbe primjenjuju se sljedeće definicije:

(1) „tip vozila s obzirom na blatobrane” znači vozila koja se ne razlikuju u temeljnim odlikama kao što su svojstva blatobrana ili najmanje i najveće veličine gume i kotača prikladnih za ugradbu, uzimajući u obzir primjenjive plašteve, veličine naplataka i dubine nalijeganja;

(2) „plašt” znači najveća širina presjeka i vanjski promjer gume, uključujući odstupanja, kako je dozvoljeno i specificirano u skladu s homologacijom njegovog sastavnog dijela;

(3) „naprava za prianjanje na snijegu” znači lanac za snijeg ili druga istovrijedna naprava koja omogućuje prianjanje na snijegu koju se može pričvrstiti na kombinaciju guma/kotač vozila i koja po sebi nije guma za snijeg, zimska guma, cjelogodišnja guma ili bilo koja druga guma.

Članak 3.

Odredbe za EZ homologaciju tipa vozila s obzirom na blatobrane

1. Proizvođač ili njegov predstavnik podnosi tijelu za homologaciju zahtjev za EZ homologaciju tipa vozila s obzirom na blatobrane.

([1]) SL L 200, 31.7.2009., str. 1.
([2]) SL L 263, 9.10.2007., str. 1.
([3]) SL L 168, 26.6.1978., str. 45.

2. Zahtjev se sastavlja u skladu s obrascem opisnog dokumenta utvrđenog u dijelu 1. Priloga I.

3. Ako su ispunjeni odgovarajući zahtjevi utvrđeni u Prilogu II. ovoj Uredbi tijelo za homologaciju dodjeljuje EZ homologaciju tipa i izdaje broj homologacije tipa u skladu s brojčanim sustavom utvrđenim u Prilogu VII. Direktivi 2007/46/EZ.

Država članica ne može dodijeliti isti broj drugom tipu vozila.

4. Za potrebe stavka 3. tijelo za homologaciju izdaje certifikat o EZ homologaciji tipa uspostavljen u skladu s obrascem određenim u dijelu 2. Priloga I.

Članak 4.

Valjanost i proširenje homologacije dodijeljene prema Direktivi 78/549/EEZ

Nacionalna tijela dozvoljavaju prodaju i početak uporabe vozila homologiranog tipa prije datuma iz članka 13. stavka 2. Uredbe (EZ) br. 661/2009 i nastavljaju dodjeljivati proširenja homologacija tim vozilima sukladno pravilima iz Direktive 78/549/EEZ.

Članak 5.

Stupanje na snagu

Ova Uredba stupa na snagu dvadesetog dana od dana objave u *Službenom listu Europske unije*.

Ova je Uredba u cijelosti obvezujuća i izravno se primjenjuje u svim državama članicama.

Sastavljeno u Bruxellesu 9. studenoga 2010.

Za Komisiju

Predsjednik

José Manuel BARROSO

PRILOG I.

Administrativni dokumenti za EZ homologaciju tipa motornih vozila s obzirom na blatobrane

DIO 1.

Opisni dokument

OBRAZAC

Opisni dokument br. … o EZ homologaciji tipa motornog vozila s obzirom na blatobrane.

Sljedeće informacije dostavljaju se u tri primjerka i uključuju popis sadržaja. Svaki nacrt se dostavlja u prikladnom mjerilu i s dovoljno pojedinosti na formatu A4 ili presavijen na taj format. Ako su priložene, fotografije moraju prikazivati potrebne pojedinosti.

Ako sustavi, sastavni dijelovi ili zasebne tehničke jedinice iz ovog opisnog dokumenta imaju elektroničko upravljanje, prilažu se podaci o njihovim značajkama.

0. OPĆI PODACI

0.1. Marka (trgovački naziv proizvođača): .....

0.2. Tip: .....

0.2.1. Trgovačko(-a) ime(na) (ovisno o raspoloživosti): .....

0.3. Identifikacijska oznaka tipa, ako je postavljena na vozilu ([b]).: .....

0.3.1. Mjesto te oznake: .....

0.4. Kategorija vozila ([c]): .....

0.5. Naziv i adresa proizvođača: .....

0.8. Naziv(i) i adresa(-e) pogona za sklapanje: .....

0.9. Naziv i adresa predstavnika proizvođača (ako postoji): .....

1. OPĆE KONSTRUKCIJSKE KARAKTERISTIKE VOZILA

1.1. Fotografije i/ili nacrti reprezentativnog vozila: .....

1.3. Broj osovina i kotača: .....

1.3.1. Broj i položaj osovina s dvostrukim kotačima: .....

1.3.2. Broj i položaj upravljanih osovina: .....

1.3.3. Pogonske osovine (broj, položaj, međusobna povezanost): .....

2. MASE I DIMENZIJE ([f]) ([g])

2.3. Razmak(-ci) između kotača i širina(-e) osovine(-a):

2.3.1. Razmak između kotača svake upravljane osovine([g4]): .....

2.3.2. Razmak između kotača svih drugih osovina([g4]): .....

2.3.3. Širina najšire stražnje osovine: .....

2.3.4. Širina krajnje prednje osovine (izmjereno na najizbočenijem dijelu guma ne uzimajući u obzir izbočenja guma uz tlo): .....

2.4. Vanjske dimenzije vozila

2.4.1. Za podvozje bez nadogradnje

2.4.1.2. Širina ([g7]): .....

2.4.1.3. Visina (u voznom stanju) ([g8]) (za ovjese kojima se visina može podešavati navesti uobičajeni položaj za vožnju): .....

2.4.2. Za podvozje s nadogradnjom

2.4.2.2. Širina ([g7]): .....

2.4.2.3. Visina (u voznom stanju) ([g8]) (za ovjese kojima se visina može podešavati navesti uobičajeni položaj za vožnju): .....

2.6. Masa u voznom stanju

Masa vozila s nadogradnjom i, u slučaju vučnog vozila kategorija osim M_1, s napravom za vuču, ako ju je ugradio proizvođač, u voznom stanju, ili masa podvozja ili podvozja s kabinom, bez nadogradnje i/ili naprave za vuču ako proizvođač nije ugradio nadogradnju i/ili napravu za vuču (uključujući tekućine, alate, zamjenski kotač, ako je ugrađen, i vozača te za autobuse člana posade ako u vozilu postoji sjedalo za posadu) ([h]) (najveća i najmanja za svaku izvedbu): .....

6. OVJES

6.2.1. Podešavanje razine: da/ne/po izboru ([1]).

6.6. Gume i kotači

6.6.1. Kombinacija(-e) guma/kotač

(a) za gume navesti oznaku veličine;

(b) za kotače navesti veličinu(-e) naplatka(-aka) i dubinu(-e) nalijeganja

6.6.1.1. Osovine

6.6.1.1.1. Osovina 1: .....

6.6.1.1.2. Osovina 2: .....

itd.

6.6.4. Opis naprave(-a) za prianjanje na snijegu i kombinacije(-a) guma/kotač na prednjoj i/ili stražnjoj osovini(-ama) koja odgovara tom tipu vozila prema preporuci proizvođača: .....

9.16. Blatobrani

9.16.1. Sažet opis vozila s obzirom na njegove blatobrane: .....

9.16.2. Detaljni nacrti blatobrana i njihovog položaja na vozilu iz kojih su vidljive dimenzije specificirane na slici 1. Priloga II. ovoj Uredbi i uzimajući u obzir granične kombinacije guma/kotač: .....

Pojašnjenja

([1]) Prekrižiti nepotrebno.
([b]) Ako identifikacijska oznaka tipa sadrži znakove koji nisu bitni za opis vozila, sastavnog dijela ili zasebne tehničke jedinice, koji su obuhvaćeni ovim certifikatom o homologaciji tipa tada takve znakove treba u dokumentaciji prikazati simbolom „?" (npr. ABC??123??).
([c]) Klasificirana u skladu s definicijama utvrđenim u dijelu A. Priloga II. Direktivi 2007/46/EZ.
([f]) Kada postoji izvedba s uobičajenom kabinom i izvedba s kabinom s krevetom treba navesti dimenzije i mase za oba slučaja.
([g]) Norma ISO 612: 1978: Cestovna vozila — Dimenzije motornih vozila i vučenih vozila — nazivi i definicije.
([g4]) Naziv br. 6.5.
([g7]) Naziv br. 6.2.
([g8]) Naziv br. 6.3.
([h]) Masa vozača i, ako je primjenjivo, člana posade računa se 75 kg (uključuje 68 kg mase osobe u vozilu i 7 kg mase prtljage u skladu s normom ISO 2416 - 1992), spremnik goriva napunjen je 90 % i drugi sustavi koji sadrže tekućine (osim otpadne vode) 100 % zapremine koju je specificirao proizvođač.

DIO 2.

Certifikat o EZ homologaciji tipa

OBRAZAC

Format: A4 (210 × 297 mm)

CERTIFIKAT O EZ HOMOLOGACIJI TIPA

Pečat tijela za homologaciju

Izjava se odnosi na:

— EZ homologaciju tipa ([1])
— proširenje EZ homologacije tipa ([1])
— odbijanje EZ homologacije tipa ([1])
— povlačenje EZ homologacije tipa ([1])

} vozila s obzirom na blatobrane

s obzirom na Uredbu (EU) br. 1009/2010, kako je zadnje izmijenjena Uredbom (EU) br. …/… ([1])

Broj EZ homologacije tipa: .....

Razlog za proširenje: .....

ODJELJAK I.

0.1. Marka (trgovački naziv proizvođača): .....

0.2. Tip: .....

0.2.1. Trgovačko(-a) ime(na) (ovisno o raspoloživosti): .....

0.3. Identifikacijska oznaka tipa, ako je postavljena na vozilu ([2]): .....

0.3.1. Mjesto te oznake: .....

0.4. Kategorija vozila ([3]): .....

0.5. Naziv i adresa proizvođača: .....

0.8. Naziv(i) i adresa(-e) pogona za sklapanje: .....

0.9. Naziv i adresa predstavnika proizvođača (ako postoji): .....

ODJELJAK II.

1. Dodatni podaci: vidjeti Dodatak.

2. Tehnička služba koja je odgovorna za provođenje ispitivanja: .....

3. Datum izvješća o ispitivanju: .....

4. Broj izvješća o ispitivanju: .....

5. Napomene (ako ih ima): vidjeti Dodatak.

6. Mjesto: .....

7. Datum: .....

8. Potpis: .....

Prilozi: Opisna dokumentacija

Izvješće o ispitivanju

([1]) Prekrižiti nepotrebno.
([2]) Ako identifikacijska oznaka tipa sadrži znakove koji nisu bitni za opis vozila, sastavnog dijela ili zasebne tehničke jedinice, koji su obuhvaćeni ovim certifikatom o homologaciji tipa tada takve znakove treba u dokumentaciji prikazati simbolom „?” (npr. ABC??123??).
([3]) Kako je određeno u Direktivi 2007/46/EZ, Prilog II., odjeljak A.

Dodatak

certifikatu o EZ homologaciji tipa br. …

1. Dodatni podaci:

1.1. Sažet opis tipa vozila s obzirom na njegovu strukturu, dimenzije, linije i materijale od kojih je izrađen: .....

.....

1.2. Opis blatobrana: .....

1.3. Kombinacija(-e) guma/kotač (uključujući veličinu gume, veličinu naplatka i dubinu nalijeganja): .....

1.4. Opis tipa(-ova) naprave(-a) za prianjanje na snijegu koji se može(-gu) koristiti: .....

1.5. Kombinacija(-e) guma/kotač (uključujući veličinu gume, veličinu naplatka i dubinu nalijeganja) koja(-e) se može(-gu) koristiti s napravom(-ama) za prianjanje na snijegu: .....

2. Stalna(-e) pogonska(-e) osovina(-e): osovina 1/osovina 2/… [1]

3. Podesiva visina ovjesa: da/ne [1]

4. Blatobrani su odvojivi/nisu odvojivi [1] kao cjelina/u dijelovima [1]

5. Napomene: .....

[1] Prekrižiti nepotrebno.

PRILOG II.

Zahtjevi za blatobrane

1. OPĆI ZAHTJEVI

1.1. Motorno vozilo ima blatobran za svaki kotač.

1.2. Blatobran se može sastojati od dijelova nadogradnje ili zasebnih štitnika od blata i oblikovani su tako da zaštite sudionike u prometu, koliko god je to moguće, od izbacivanja kamenja, blata, leda, snijega i vode te da za ostale sudionike u prometu smanje opasnost od dodira s kotačima u pokretu.

2. POSEBNI ZAHTJEVI

2.1. Blatobrani ispunjavaju sljedeće zahtjeve kada je masa vozila podešena masi prema izjavi proizvođača u voznom stanju s jednim dodatnim putnikom u prvom redu sjedala i upravljanim kotačima usmjerenima ravno naprijed.

2.1.1. U dijelu kojeg omeđuju radijalne ravnine pod kutom od 30° prema prednjoj strani i 50° prema stražnjoj strani od središta kotača (vidjeti sliku 1.) ukupna širina (q) blatobrana dovoljna je najmanje za obuhvaćanje ukupne širine gume (b) uzimajući u obzir plašt kao i graničnu(-e) kombinaciju(-e) guma/kotač kako je odredio proizvođač. U slučaju dvostrukih kotača uzimaju se u obzir plaštevi i ukupna širina obiju guma (t).

2.1.1.1. Za potrebe određivanja širina iz stavka 2.1.1. ne uzimaju se u obzir natpisi (oznake) i ukrasi, zaštitne trake ili rebraste izbočine na stijenkama gume.

2.1.2. Stražnja strana blatobrana ne završava iznad vodoravne ravnine 150 mm iznad osovine rotacije kotača, dalje u tekstu:

2.1.2.1. U slučaju pojedinačnih kotača sjecište stražnjeg ruba blatobrana i vodoravne ravnine kako je određeno u stavku 2.1.2. (vidjeti sliku 1., točku A) nalazi se s vanjske strane središnje uzdužne ravnine gume.

2.1.2.2. U slučaju dvostrukih kotača sjecište stražnjeg ruba blatobrana i vodoravne ravnine kako je određeno u stavku 2.1.2. (vidjeti sliku 1., točku A) na vanjskom kotaču nalazi se s vanjske strane središnje uzdužne ravnine krajnje vanjske gume.

2.1.3. Obris i položaj svakog blatobrana takvi su da su oni što je više moguće bliže gumama. Posebno unutar dijela kojeg omeđuju radijalne ravnine iz stavka 2.1.1. ispunjeni su sljedeći zahtjevi:

2.1.3.1. Dubina (p) udubine smještene u okomitoj ravnini osovine gume izmjerena na vanjskim i unutarnjim rubovima blatobrana na okomitoj uzdužnoj ravnini koja prolazi kroz središte gume unutar blatobrana je najmanje 30 mm. Ova dubina (p) može se postupno smanjivati do nule prema radijalnim ravninama određenim u stavku 2.1.1.

2.1.3.2. Udaljenost (c) između nižih rubova blatobrana i osovine koja prolazi kroz središte rotacije kotača nije veća od 2 × r, pri čemu je polumjer (r) statički polumjer gume.

2.1.4. U slučaju vozila s podesivom visinom ovjesa gornji zahtjevi su ispunjeni kada je vozilo u uobičajenom položaju za vožnju kako je odredio proizvođač vozila.

2.2. Blatobrani se mogu sastojati od nekoliko sastavnih dijelova pod uvjetom da između pojedinih dijelova ni unutar njih kada su sastavljani nema praznog prostora.

2.3. Blatobrani su čvrsto pričvršćeni. Međutim, oni mogu biti odvojivi bilo kao cjelina ili u dijelovima.

3. UPORABA NAPRAVA ZA PRIANJANJE NA SNIJEGU

3.1. U slučaju vozila s pogonom na samo dva kotača proizvođač potvrđuje da je vozilo oblikovano tako da se najmanje jedan tip naprava za prianjanje na snijegu može koristiti na najmanje jednoj od kombinacija gume i kotača homologiranih za upravljanu osovinu tog vozila. Napravu za prianjanje na snijegu i kombinaciju(-e) guma/kotač prikladne za taj tip vozila određuje proizvođač pod stavkom 6.6.4. u opisnom dokumentu.

3.2. U slučaju vozila sa svim upravljanim kotačima, uključujući vozila čije se pogonske osovine mogu isključiti bilo ručno ili automatski, proizvođač potvrđuje da je vozilo oblikovano tako da se najmanje jedan tip naprava za prianjanje na snijegu može koristiti na najmanje jednoj od kombinacija gume i kotača homologiranih za upravljanu osovinu koja se ne može isključiti od tog vozila. Napravu za prianjanje na snijegu i kombinaciju(-e) guma/kotač prikladne za taj tip vozila određuje proizvođač pod stavkom 6.6.4. u opisnom dokumentu.

3.3. Proizvođač vozila uključuje odgovarajuće upute o pravilnom korištenju navedenih naprava za prianjanje na snijegu u priručniku vozila i te su informacije napisane na nacionalnom jeziku, ili najmanje jednom od nacionalnih jezika zemlje u kojoj je vozilo ponuđeno na prodaju.

Slika 1.

Shema blatobrana

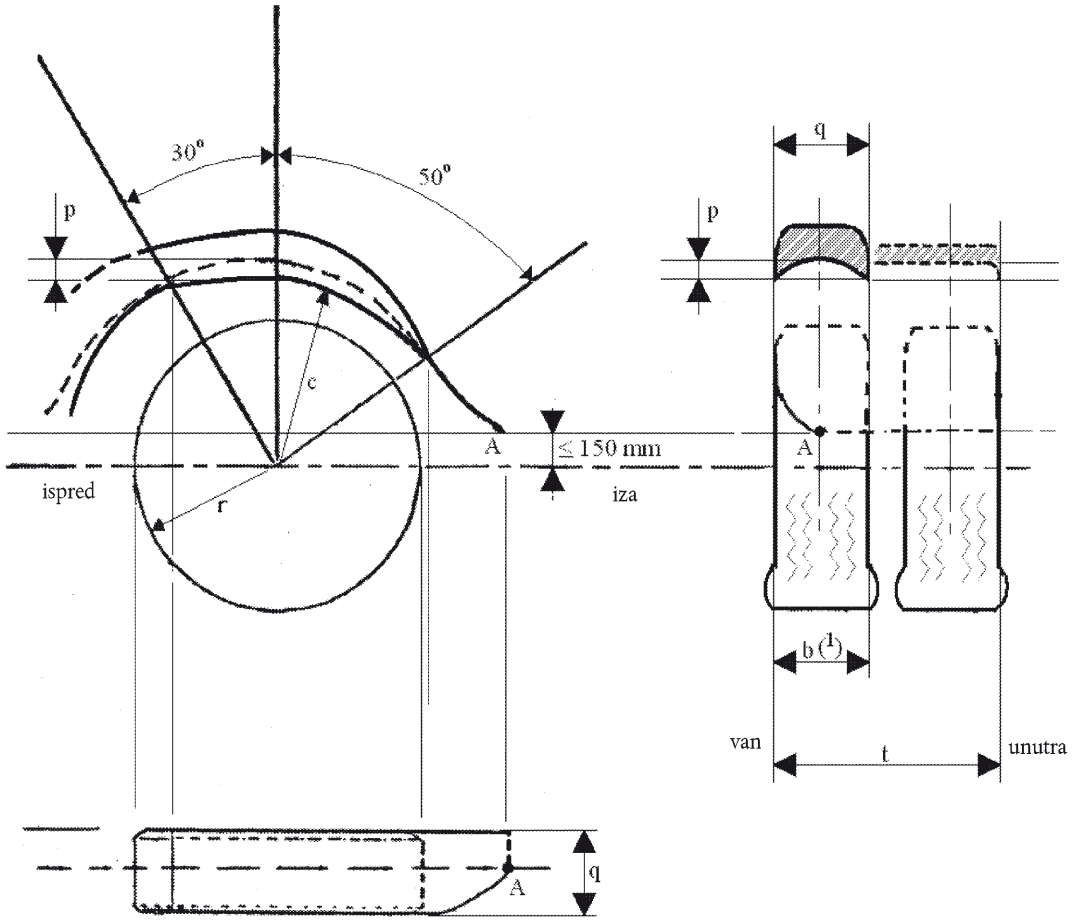

Pojašnjenje

(1) Širina gume (b) utvrđena je na gornjem dijelu gume (širina presjeka gume između radijalne ravnine iz stavka 2.1.1.).