REGULAMENTUL (UE) NR. 1009/2010 AL COMISIEI

din 9 noiembrie 2010

privind cerințele pentru omologarea de tip a apărătorilor de roți pentru anumite autovehicule și de punere în aplicare a Regulamentului (CE) nr. 661/2009 al Parlamentului European și al Consiliului privind cerințele de omologare de tip pentru siguranța generală a autovehiculelor, a remorcilor acestora, precum și a sistemelor, componentelor și unităților tehnice separate care le sunt destinate

(Text cu relevanță pentru SEE)

COMISIA EUROPEANĂ,

având în vedere Tratatul privind funcționarea Uniunii Europene,

având în vedere Regulamentul (CE) nr. 661/2009 al Parlamentului European și al Consiliului din 13 iulie 2009 privind cerințele de omologare de tip pentru siguranța generală a autovehiculelor, a remorcilor acestora, precum și a sistemelor, componentelor și unităților tehnice separate care le sunt destinate [1], în special articolul 14 alineatul (1) litera (a),

întrucât:

(1) Regulamentul (CE) nr. 661/2009 este un regulament individual în sensul procedurii de omologare de tip prevăzută de Directiva 2007/46/CE a Parlamentului European și a Consiliului din 5 septembrie 2007 de stabilire a unui cadru pentru omologarea autovehiculelor și remorcilor acestora, precum și a sistemelor, componentelor și unităților tehnice separate destinate vehiculelor respective (Directivă-cadru) [2].

(2) Regulamentul (CE) nr. 661/2009 abrogă Directiva 78/549/CEE a Consiliului din 12 iunie 1978 privind apropierea legislațiilor statelor membre referitoare la apărătorile de roți pentru autovehicule [3]. Cerințele stabilite în directiva respectivă ar trebui preluate în prezentul regulament și, acolo unde este necesar, modificate în vederea adaptării acestora la evoluția cunoștințelor științifice și tehnice.

(3) Domeniul de aplicare al prezentului regulament trebuie să corespundă cu cel al Directivei 78/549/CEE, fiind deci limitat la vehiculele din categoria M_1.

(4) Regulamentul (CE) nr. 661/2009 stabilește dispoziții fundamentale privind cerințele pentru omologarea de tip a anumitor autovehicule în ceea ce privește apărătorile de roți. Din aceste motive, este necesar, de asemenea, să fie stabilite proceduri, încercări și cerințe specifice pentru aceste omologări de tip.

(5) Măsurile prevăzute în prezentul regulament sunt conforme cu avizul Comitetului tehnic pentru autovehicule,

ADOPTĂ PREZENTUL REGULAMENT:

Articolul 1

Domeniul de aplicare

Prezentul regulament se aplică autovehiculelor din categoria M_1, astfel cum sunt definite în anexa II la Directiva 2007/46/CE.

Articolul 2

Definiții

În sensul prezentului regulament, se aplică următoarele definiții:

(1) „tip de vehicul în ceea ce privește apărătorile de roți" înseamnă vehiculele care nu diferă în aspecte esențiale precum caracteristicile apărătorilor de roți sau dimensiunile minime și maxime ale pneurilor și roților corespunzătoare pentru montarea pe vehicul, ținând cont de dimensiunile de gabarit admisibile ale pneurilor, ale jantelor și de abaterile roților;

(2) „dimensiunile maxime de gabarit ale pneului" înseamnă lățimea maximă a secțiunii transversale a pneului și diametrul exterior maxim al acestuia, inclusiv toleranțele, admise și specificate conform omologării componentelor acestuia;

(3) „dispozitiv antiderapant" înseamnă un lanț pentru zăpadă sau alt dispozitiv echivalent care asigură tracțiunea pe zăpadă, care poate fi montat pe combinația pneu/roată a vehiculului și care nu este un pneu de zăpadă, un pneu de iarnă, un pneu pentru toate anotimpurile sau orice alt tip de pneu.

Articolul 3

Dispoziții privind omologarea CE de tip a unui vehicul în ceea ce privește apărătorile de roți

1. Constructorul sau reprezentantul acestuia depune la autoritatea de omologare de tip cererea de omologate CE de tip pentru un vehicul în ceea ce privește apărătorile de roți.

[1] JO L 200, 31.7.2009, p. 1.
[2] JO L 263, 9.10.2007, p. 1.
[3] JO L 168, 26.6.1978, p. 45.

2. Cererea se întocmește în conformitate cu modelul din documentul informativ prevăzut în partea 1 din anexa I.

3. În cazul în care cerințele relevante specificate în anexa II la prezentul regulament sunt îndeplinite, autoritatea de omologare acordă omologarea CE de tip și eliberează un număr de omologare de tip în conformitate cu sistemul de numerotare prevăzut în anexa VII la Directiva 2007/46/CE.

Un stat membru nu poate atribui același număr unui alt tip de vehicul.

4. În sensul alineatului (3), autoritatea de omologare de tip eliberează un certificat de omologare CE de tip întocmit în conformitate cu modelul prevăzut în partea 2 din anexa I.

Articolul 4

Valabilitatea și extinderea omologărilor acordate în temeiul Directivei 78/549/CEE

Autoritățile naționale permit vânzarea și intrarea în serviciu a vehiculelor cărora li s-a acordat omologarea de tip înainte de data menționată la articolul 13 alineatul (2) din Regulamentul (CE) nr. 661/2009 și continuă să acorde prelungirea omologărilor pentru vehiculele respective în temeiul Directivei 78/549/CEE.

Articolul 5

Intrarea în vigoare

Prezentul regulament intră în vigoare în a douăzecea zi de la data publicării în *Jurnalul Oficial al Uniunii Europene*.

Prezentul regulament este obligatoriu în toate elementele sale și se aplică direct în toate statele membre.

Adoptat la Bruxelles, 9 noiembrie 2010.

Pentru Comisie

Președintele

José Manuel BARROSO

ANEXA I

Documente administrative pentru omologarea CE de tip a autovehiculelor în ceea ce privește apărătorile de roți

PARTEA 1

Fișă de informare

MODEL

Fișă de informare nr. … referitoare la omologarea CE de tip a unui autovehicul în ceea ce privește apărătorile de roți.

Următoarele informații trebuie transmise în trei exemplare și trebuie să conțină un cuprins. Orice desen trebuie transmis la scara corespunzătoare și cu suficiente detalii, în format A4 sau într-un dosar format A4. Dacă există fotografii, acestea trebuie să fie suficient de detaliate.

În cazul în care sistemele, componentele sau unitățile tehnice separate menționate în prezentul document informativ au dispozitive de comandă electronice, se vor furniza informații cu privire la performanțele acestora.

0. DISPOZIȚII GENERALE

0.1. Marca (denumirea comercială a constructorului): .....

0.2. Tipul: .....

0.2.1. Denumirea (denumirile) comercială(e) (dacă este cazul): .....

0.3. Mijloace de identificare a tipului, dacă sunt marcate pe vehicul ([b]): .....

0.3.1. Amplasarea marcajului: .....

0.4. Categoria de vehicul ([c]): .....

0.5. Denumirea și adresa constructorului: .....

0.8. Numele și adresa (adresele) uzinei (uzinelor) de asamblare: .....

0.9. Numele și adresa reprezentantului constructorului (dacă este cazul): .....

1. CARACTERISTICI GENERALE DE CONSTRUCȚIE ALE VEHICULULUI

1.1. Fotografii și/sau desene ale unui vehicul reprezentativ: .....

1.3. Numărul de axe și roți: .....

1.3.1. Numărul și poziția axelor cu roți jumelate: .....

1.3.2. Numărul și amplasarea axelor directoare: .....

1.3.3. Axe motoare (număr, poziție, interconectare): .....

2. MASE ȘI DIMENSIUNI ([f]) ([g])

2.3. Ecartamentul și lățimea axei (axelor)

2.3.1. Ecartamentul fiecărei axe directoare ([g4]): .....

2.3.2. Ecartamentul tuturor celorlalte axe ([g4]): .....

2.3.3. Lățimea celei mai late axe spate: .....

2.3.4. Lățimea celei mai avansate axe (măsurată la extremitatea anvelopelor, cu excepția proeminenței din zona de contact cu solul): .....

2.4. Categoria dimensiunilor vehiculului (de gabarit)

2.4.1. Pentru șasiu fără caroserie

2.4.1.2. Lățimea ([g7]): .....

2.4.1.3. Înălțimea (în stare de funcționare) ([g8]) (pentru suspensii cu înălțime reglabilă se indică poziția normală de funcționare): .....

2.4.2. Pentru șasiu cu caroserie

2.4.2.2. Lățimea ([g7]): .....

2.4.2.3. Înălțimea (în stare de funcționare) ([g8]) (pentru suspensii cu înălțime reglabilă se indică poziția normală de funcționare): .....

2.6. Masa în stare de funcționare

Masa vehiculului carosat în stare de funcționare și, în cazul unui vehicul tractor din altă categorie decât M_1, cu dispozitiv de remorcare, dacă este montat de constructor, sau masa șasiului sau a șasiului cu cabină, fără caroserie și/sau dispozitivul de remorcare în cazul în care constructorul nu montează caroseria și/sau dispozitivul de remorcare (inclusiv lichide, scule, roată de rezervă, dacă este cazul, conducătorul auto, iar pentru autobuze și autocare, însoțitorul, dacă vehiculul este prevăzut cu scaun pentru acesta) ([h]) (masă maximă și minimă pentru fiecare variantă): .....

6. SUSPENSIE

6.2.1. Reglarea nivelului: da/nu/opțional ([1])

6.6. Anvelope și roți

6.6.1. Combinație (combinații) pneu/roată

(a) pentru pneuri se specifică dimensiunile;

(b) pentru roți se indică dimensiunea/dimensiunile jantelor și abaterea (abaterile);

6.6.1.1. Axe

6.6.1.1.1. Axa 1: .....

6.6.1.1.2. Axa 2: .....

etc.

6.6.4. Descrierea dispozitivului (dispozitivelor) antiderapant(e) și a combinației (combinațiilor) pneu/roată de pe axa (axele) față și/sau spate adecvate pentru tipul de vehicul, astfel cum sunt recomandate de constructor: .....

9.16. Apărători de roți

9.16.1. Scurtă descriere a vehiculului în ceea ce privește apărătorile de roți: .....

9.16.2. Desene detaliate ale apărătorilor de roți și ale poziției acestora pe vehicul, prezentându-se dimensiunile specificate în figura 1 din anexa II la prezentul regulament și luând în considerare extremele combinațiilor pneu/roată: .....

Note explicative

([1]) Se taie mențiunile necorespunzătoare.
([b]) Dacă mijloacele de identificare a tipului conțin caractere care nu sunt relevante pentru descrierea vehiculului, a componentelor sau a tipurilor de unități tehnice separate care fac obiectul acestui document informativ, aceste caractere sunt reprezentate în documentație prin simbolul „?” (de exemplu, ABC??123??).
([c]) Clasificat în conformitate cu definițiile stabilite în partea A a anexei II la Directiva 2007/46/CE.
([f]) În cazul unui model cu o cabină normală și în cazul altuia cu o cabină cu cușetă, trebuie declarate ambele mase și ambele dimensiuni.
([g]) Standardul ISO 612: 1978 - Vehicule rutiere – Dimensiunile autovehiculelor și ale vehiculelor tractate – termeni și definiții.
([g4]) Termenul nr. 6.5.
([g7]) Termenul nr. 6.2.
([g8]) Termenul nr. 6.3.
([h]) Masa conducătorului auto și, dacă este cazul, masa însoțitorului este aproximată la 75 kg (divizată în 68 kg masa personală și 7 kg masa bagajului în conformitate cu Standardul ISO 2416 - 1992), rezervorul de combustibil este plin în proporție de 90 %, iar celelalte sisteme care conțin lichide (cu excepția celor pentru apa reziduală) în proporție de 100 % față de capacitatea indicată de constructor.

PARTEA 2

Certificat de omologare CE de tip

MODEL

Format: A4 (210 × 297 mm)

CERTIFICAT DE OMOLOGARE CE DE TIP

Ștampila autorității de omologare de tip

Comunicare privind:

— omologarea CE de tip ([1])
— prelungirea omologării CE de tip ([1])
— refuzul omologării CE de tip ([1])
— retragerea omologării CE de tip ([1])

} a unui tip de vehicul în ceea ce privește apărătorile de roți

cu privire la Regulamentul (UE) nr. 1009/2010, astfel cum a fost modificat ultima dată prin Regulamentul (UE) nr. …/… ([1])

Numărul omologării CE de tip: .....

Motivul prelungirii: .....

SECȚIUNEA I

0.1. Marca (denumirea comercială a constructorului): .....

0.2. Tipul: .....

0.2.1. Denumirea (denumirile) comercială (comerciale) (dacă este cazul): .....

0.3. Mijloace de identificare a tipului, dacă sunt marcate pe vehicul ([2]): .....

0.3.1. Amplasarea marcajului: .....

0.4. Categoria vehiculului ([3]): .....

0.5. Denumirea și adresa constructorului: .....

0.8. Numele și adresa (adresele) uzinei (uzinelor) de asamblare: .....

0.9. Numele și adresa reprezentantului constructorului (dacă este cazul): .....

SECȚIUNEA II

1. Informații suplimentare: a se vedea addendumul.

2. Serviciul tehnic responsabil pentru efectuarea încercărilor: .....

3. Data raportului de încercare: .....

4. Numărul raportului de încercare: .....

5. Observații (dacă este cazul): a se vedea addendumul.

6. Locul: .....

7. Data: .....

8. Semnătura: .....

Anexe: Dosar de omologare

Raport de încercare

([1]) Se taie mențiunile necorespunzătoare.
([2]) Dacă mijloacele de identificare a tipului conțin caractere care nu sunt relevante pentru descrierea vehiculului, a componentelor sau a tipurilor de unități tehnice separate care fac obiectul acestui document informativ, aceste caractere sunt reprezentate în documentație prin simbolul „?” (de exemplu, ABC??123??).
([3]) Astfel cum este definită în partea A a anexei II la Directiva 2007/46/CE.

Addendum

la certificatul de omologare CE de tip nr. […]

1. Informații suplimentare:

1.1. Descriere succintă a tipului de vehicul în ceea ce privește structura, dimensiunile, liniile și materialele de construcție: .....

.....

1.2. Descrierea apărătorilor de roți: .....

1.3. Combinația (combinațiile) pneu/roată (inclusiv dimensiunea anvelopei, dimensiunea jantei și abaterea roților): .....

1.4. Descrierea tipului (tipurilor) de dispozitiv(e) antiderapant(e) care poate (pot) fi utilizat(e): .....

1.5. Combinația (combinațiile) pneu/roată (inclusiv dimensiunea pneului, dimensiunea jantei și abaterea roților) care trebuie utilizat (utilizate) cu dispozitivul (dispozitivele) antiderapant(e): .....

2. Axa (axele) acționată (acționate) permanent: axa 1/axa 2/ […] [1]

3. Suspensii cu înălțime reglabilă: da/nu [1]

4. Apărători de roți demontabile/nedemontabile [1] în totalitate/în parte [1]

5. Observații: .....

[1] Se elimină ceea ce nu corespunde.

ANEXA II

Cerințe privind apărătorile de roți

1. CERINȚE GENERALE

1.1. Toate roțile vehiculului trebuie să fie echipate cu câte o apărătoare.

1.2. Apărătorile de roți pot fi proiectate fie ca părți ale caroseriei, fie ca apărători de noroi separate și sunt destinate să îi protejeze, în măsura posibilului, pe ceilalți participanți la trafic împotriva proiectării pietrelor, a noroiului, a gheții, a zăpezii și a apei și să reducă pericolele datorate contactului cu roțile în mișcare.

2. CERINȚE SPECIFICE

2.1. Apărătorile de roți trebuie să îndeplinească următoarele cerințe atunci când masa vehiculului este masa declarată de constructor în stare de funcționare și cu un pasager așezat pe scaunul din față și roțile directoare aflate în poziție dreaptă.

2.1.1. În zona formată de planurile radiale la un unghi de 30° în partea din față și 50° în partea din spate a centrului roților (a se vedea figura 1), lățimea totală (q) a apărătorilor de roți trebuie să fie cel puțin suficientă pentru a acoperi lățimea totală a pneului (b) ținând seama de diametrul pneului și de extremele combinației (combinațiilor) pneu/roată astfel cum sunt specificate de constructor. În cazul unei roți duble se ia în calcul diametrul de pneu și lățimea totală (t) care acoperă cele două pneuri.

2.1.1.1. În scopul determinării lățimilor menționate la punctul 2.1.1, etichetele (inscripțiile) și decorațiile, precum și benzile sau nervurile de protecție de pe pereții pneului nu sunt luate în considerare.

2.1.2. Partea posterioară a apărătorilor de roți nu trebuie să depășească un plan orizontal situat la 150 mm deasupra axei de rotație a roților; de asemenea:

2.1.2.1. în cazul roților individuale, punctul de intersecție a marginii posterioare a apărătorii cu planul orizontal descris la punctul 2.1.2 (a se vedea figura 1, punctul A) trebuie să se situeze în exteriorul planului longitudinal median al pneului.

2.1.2.2. în cazul roților duble, punctul de intersecție a marginii posterioare a apărătorii roții cu planul orizontal descris la punctul 2.1.2 (a se vedea figura 1, punctul A) la roata din exterior trebuie să se situeze în exteriorul planului longitudinal median al pneului poziționat cel mai în exterior.

2.1.3. Conturul și poziția fiecărei apărători de roată trebuie să fie astfel încât aceste apărători să se afle cât mai aproape posibil de pneu și, în special, în interiorul părții delimitate de planurile radiale prevăzute la punctul 2.1.1; conturul și poziția trebuie să îndeplinească următoarele cerințe:

2.1.3.1. adâncimea (p) a elementului încastrat situat în planul vertical al axei pneului, măsurată de la marginile exterioară și interioară ale apărătorii roții la planul vertical longitudinal care intersectează centrul pneului în interiorul apărătorii, trebuie să fie de cel puțin 30 mm. Această adâncime (p) poate fi redusă progresiv, până la zero, în direcția planurilor radiale prevăzute la punctul 2.1.1;

2.1.3.2. distanța (c) între marginile inferioare ale apărătorii și axa care intersectează centrul de rotație al roților nu trebuie să depășească 2 × r, unde raza (r) este raza statică a pneului.

2.1.4. În cazul vehiculelor a căror suspensie este cu înălțime reglabilă, cerințele susmenționate trebuie să fie îndeplinite atunci când vehiculul se află în poziția normală de funcționare specificată de constructorul autovehiculului.

2.2. Apărătorile de roți pot fi formate din mai multe componente, cu condiția să nu existe spații libere între acestea și nici în interiorul vreunuia dintre aceste componente atunci când sunt asamblate.

2.3. Apărătorile de roți trebuie să fie solid fixate. Cu toate acestea, ele pot fi demontabile total sau parțial.

3. UTILIZAREA DISPOZITIVELOR ANTIDERAPANTE

3.1. În cazul vehiculelor cu două roți motoare, constructorul certifică faptul că vehiculul este proiectat astfel încât să se poată folosi cel puțin un tip de dispozitiv antiderapant pentru cel puțin una din combinațiile pneu/roată omologate pentru axa motoare a vehiculului respectiv. Dispozitivul antiderapant și combinația (combinațiile) pneu/roată adecvate pentru tipul de vehicul trebuie să fie specificate de constructor la punctul 6.6.4 din fișa informativă.

3.2. În cazul vehiculelor având toate roțile motoare, inclusiv cele la care axele motoare pot fi decuplate fie manual, fie automat, constructorul certifică faptul că vehiculul este proiectat astfel încât să se poată folosi cel puțin un tip de dispozitiv antiderapant pe cel puțin una din combinațiile pneu/roată omologate pentru axa motoare a vehiculului, care nu poate fi decuplată. La punctul 6.6.4 din fișa informativă constructorul trebuie să specifice tipul de dispozitiv antiderapant și combinația (combinațiile) pneu/roată adecvată (adecvate) pentru tipul de vehicul.

3.3. Constructorul vehiculului trebuie să includă în manualul de utilizare a vehiculului instrucțiunile corespunzătoare referitoare la utilizarea corectă a dispozitivelor antiderapante specificate, iar aceste informații trebuie să fie prezentate în limba națională sau cel puțin într-una din limbile naționale ale țării în care vehiculul este oferit spre vânzare.

Figura 1

Schița apărătorii de roată

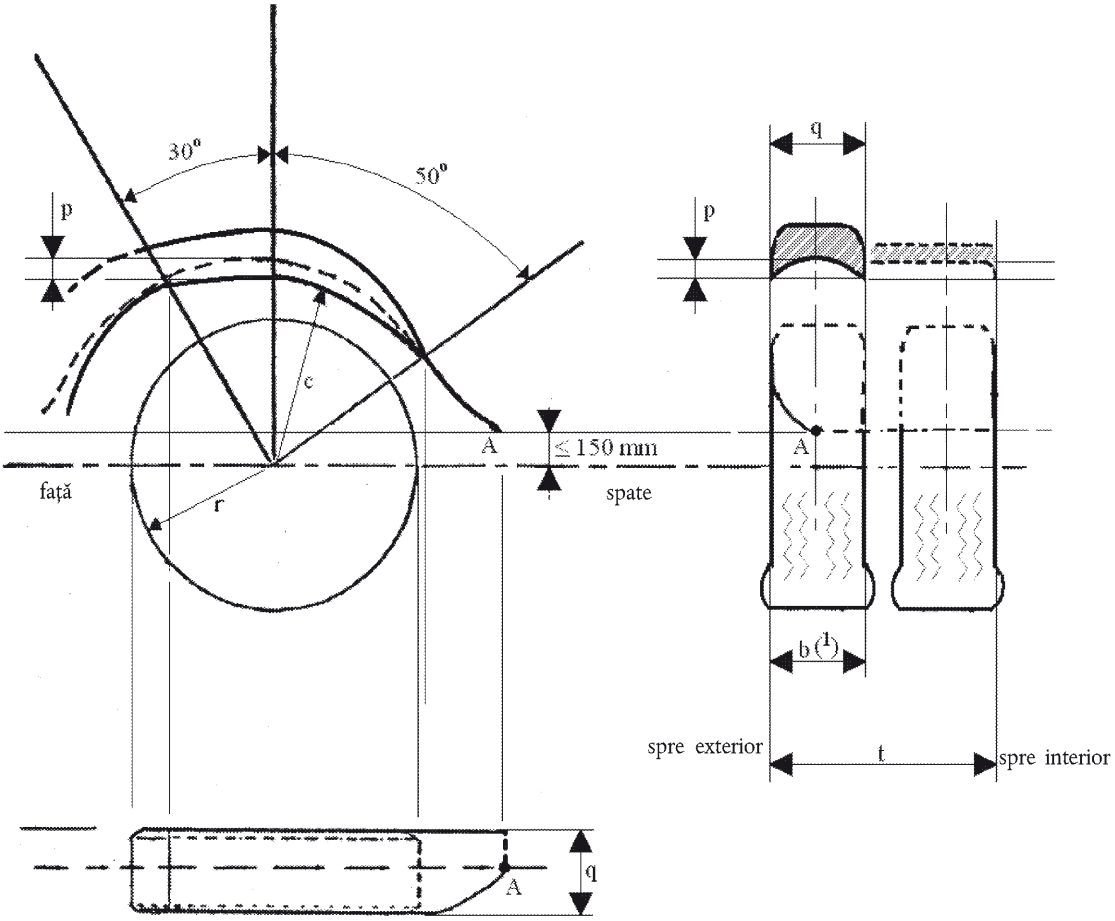

Notă explicativă

(1) (Lățimea pneului (b) se determină în partea superioară a acestuia (lățimea pneului în secțiune între planurile radiale prevăzute la punctul 2.1.1).