ΚΑΝΟΝΙΣΜΟΣ (ΕΕ) αριθ. 1009/2010 ΤΗΣ ΕΠΙΤΡΟΠΗΣ

της 9ης Νοεμβρίου 2010

σχετικά με τις απαιτήσεις έγκρισης τύπου για τα προστατευτικά τροχών ορισμένων μηχανοκίνητων οχημάτων και την εφαρμογή του κανονισμού (ΕΚ) αριθ. 661/2009 του Ευρωπαϊκού Κοινοβουλίου και του Συμβουλίου για τις απαιτήσεις έγκρισης τύπου και γενικής ασφάλειας των μηχανοκίνητων οχημάτων και των ρυμουλκουμένων τους, και των συστημάτων, κατασκευαστικών στοιχείων και χωριστών τεχνικών μονάδων που προορίζονται για τα οχήματα αυτά

(Κείμενο που παρουσιάζει ενδιαφέρον για τον ΕΟΧ)

Η ΕΥΡΩΠΑΪΚΗ ΕΠΙΤΡΟΠΗ,

Έχοντας υπόψη:

τη συνθήκη για τη λειτουργία της Ευρωπαϊκής Ένωσης,

τον κανονισμό (ΕΚ) αριθ. 661/2009 του Ευρωπαϊκού Κοινοβουλίου και του Συμβουλίου, της 13ης Ιουλίου 2009, για τις απαιτήσεις έγκρισης τύπου και γενικής ασφαλείας των μηχανοκίνητων οχημάτων και των ρυμουλκουμένων τους, και των συστημάτων, κατασκευαστικών στοιχείων και χωριστών τεχνικών μονάδων που προορίζονται για τα οχήματα αυτά ([1]), και ιδίως το άρθρο 14 παράγραφος 1 στοιχείο α),

Εκτιμώντας τα ακόλουθα:

(1) Ο κανονισμός (ΕΚ) αριθ. 661/2009 αποτελεί επιμέρους κανονισμό στο πλαίσιο της διαδικασίας έγκρισης τύπου που προβλέπεται από την οδηγία 2007/46//ΕΚ του Ευρωπαϊκού Κοινοβουλίου και του Συμβουλίου, της 5ης Σεπτεμβρίου 2007, για τη θέσπιση πλαισίου για την έγκριση των μηχανοκίνητων οχημάτων και των ρυμουλκουμένων τους, και των συστημάτων, κατασκευαστικών στοιχείων και χωριστών τεχνικών μονάδων που προορίζονται για τα οχήματα αυτά (οδηγία-πλαίσιο) ([2]).

(2) Ο κανονισμός (ΕΚ) 661/2009 καταργεί την οδηγία 78/549/ΕΟΚ του Συμβουλίου, της 12ης Ιουνίου 1978, περί προσεγγίσεως των νομοθεσιών των κρατών μελών των αναφερομένων στην κάλυψη των τροχών των οχημάτων με κινητήρα ([3]). Οι απαιτήσεις της εν λόγω οδηγίας θα πρέπει να μεταφερθούν στον παρόντα κανονισμό και, αν χρειάζεται, να τροποποιηθούν, ώστε να προσαρμοστούν στην εξέλιξη των επιστημονικών και τεχνολογικών γνώσεων.

(3) Το πεδίο εφαρμογής του παρόντος κανονισμού θα πρέπει να συμπίπτει με το πεδίο εφαρμογής της οδηγίας 78/549/ΕΟΚ και, επομένως, να αφορά μόνο τα οχήματα της κατηγορίας M_1.

(4) Ο κανονισμός (ΕΚ) αριθ. 661/2009 θεσπίζει θεμελιώδεις διατάξεις σχετικά με τις απαιτήσεις για την έγκριση τύπου ορισμένων μηχανοκίνητων οχημάτων όσον αφορά τα προστατευτικά τροχών. Ως εκ τούτου, είναι απαραίτητο να προβλεφθούν επίσης οι ειδικές διαδικασίες, δοκιμές και απαιτήσεις για την εν λόγω έγκριση τύπου.

(5) Τα μέτρα που προβλέπονται στον παρόντα κανονισμό είναι σύμφωνα με τη γνώμη της τεχνικής επιτροπής μηχανοκίνητων οχημάτων,

ΕΞΕΔΩΣΕ ΤΟΝ ΠΑΡΟΝΤΑ ΚΑΝΟΝΙΣΜΟ:

Άρθρο 1

Πεδίο εφαρμογής

Ο παρών κανονισμός εφαρμόζεται σε μηχανοκίνητα οχήματα της κατηγορίας M_1, όπως ορίζεται στο παράρτημα II της οδηγίας 2007/46/ΕΚ.

Άρθρο 2

Ορισμοί

Για τους σκοπούς του παρόντος κανονισμού, ισχύουν οι ακόλουθοι ορισμοί:

(1) «τύπος οχήματος όσον αφορά τα προστατευτικά τροχών»: οχήματα που δεν διαφέρουν σε τόσο ουσιώδη στοιχεία, όπως στα χαρακτηριστικά των προστατευτικών των τροχών ή στο ελάχιστο και μέγιστο μέγεθος των ελαστικών και των τροχών που είναι κατάλληλο για την τοποθέτησή τους, αφού ληφθούν υπόψη το περίβλημα των επισώτρων (ελαστικών), οι διαστάσεις των σώτρων (ζαντών) και το offset των τροχών·

(2) «περίβλημα ελαστικού»: το μέγιστο πλάτος διατομής και η μέγιστη εξωτερική διάμετρος του ελαστικού, συμπεριλαμβανομένων των ανοχών, όπως επιτρέπονται και προσδιορίζονται σύμφωνα με την έγκριση κατασκευαστικού στοιχείου του·

(3) «μηχανισμός έλξης στο χιόνι»: αλυσίδες χιονιού ή άλλη ισοδύναμη διάταξη που παρέχει έλξη στο χιόνι και η οποία μπορεί να τοποθετηθεί στον συνδυασμό ελαστικού/τροχού του οχήματος και δεν είναι ελαστικό χιονιού, χειμερινό ελαστικό, ελαστικό παντός καιρού ή οποιοδήποτε άλλο ελαστικό αυτό καθαυτό.

Άρθρο 3

Διατάξεις για την έγκριση τύπου ΕΚ οχήματος όσον αφορά τα προστατευτικά τροχών

1. Ο κατασκευαστής ή ο εκπρόσωπός του υποβάλλουν στην αρμόδια για την έγκριση τύπου αρχή την αίτηση για έγκριση τύπου ΕΚ ενός οχήματος όσον αφορά τα προστατευτικά τροχών.

([1]) ΕΕ L 200 της 31.7.2009, σ. 1.
([2]) ΕΕ L 263 της 9.10.2007, σ. 1.
([3]) ΕΕ L 168 της 26.6.1978, σ. 45.

2. Η αίτηση καταρτίζεται σύμφωνα με το υπόδειγμα του δελτίου πληροφοριών που προβλέπεται στο μέρος 1 του παραρτήματος I.

3. Αν πληρούνται οι σχετικές απαιτήσεις που ορίζονται στο παράρτημα II του παρόντος κανονισμού, η αρμόδια για την έγκριση αρχή χορηγεί έγκριση τύπου ΕΚ και εκδίδει αριθμό έγκρισης τύπου σύμφωνα με το σύστημα αρίθμησης που ορίζεται στο παράρτημα VII της οδηγίας 2007/46/ΕΚ.

Τα κράτη μέλη δεν επιτρέπεται να δίνουν τον ίδιο αριθμό σε άλλο τύπο οχήματος.

4. Για τους σκοπούς της παραγράφου 3, η αρχή έγκρισης τύπου χορηγεί πιστοποιητικό έγκρισης τύπου ΕΚ, το οποίο καταρτίζεται σύμφωνα με το υπόδειγμα του μέρους 2 του παραρτήματος I.

Άρθρο 4

Ισχύς και επέκταση των εγκρίσεων που χορηγούνται βάσει της οδηγίας 78/549/ΕΟΚ

Οι εθνικές αρχές επιτρέπουν την πώληση και τη θέση σε κυκλοφορία οχημάτων που έχουν λάβει έγκριση τύπου πριν από την ημερομηνία που αναφέρεται στο άρθρο 13 παράγραφος 2 του κανονισμού (ΕΚ) αριθ. 661/2009 και εξακολουθούν να χορηγούν επέκταση εγκρίσεων για τα εν λόγω οχήματα σύμφωνα με τις διατάξεις της οδηγίας 78/549/ΕΟΚ.

Άρθρο 5

Έναρξη ισχύος

Ο παρών κανονισμός αρχίζει να ισχύει την εικοστή ημέρα από τη δημοσίευσή του στην *Επίσημη Εφημερίδα της Ευρωπαϊκής Ένωσης*.

Ο παρών κανονισμός είναι δεσμευτικός ως προς όλα τα μέρη του και ισχύει άμεσα σε κάθε κράτος μέλος.

Βρυξέλλες, 9 Νοεμβρίου 2010.

Για την Επιτροπή
Ο Πρόεδρος
José Manuel BARROSO

ΠΑΡΑΡΤΗΜΑ I

Διοικητικά έγγραφα για την έγκριση τύπου ΕΚ μηχανοκίνητων οχημάτων όσον αφορά τα προστατευτικά τροχών

ΜΕΡΟΣ 1

Δελτίο πληροφοριών

ΥΠΟΔΕΙΓΜΑ

Δελτίο πληροφοριών αριθ. … για την έγκριση τύπου ΕΚ μηχανοκίνητου οχήματος όσον αφορά τα προστατευτικά τροχών.

Οι ακόλουθες πληροφορίες παρέχονται εις τριπλούν και περιλαμβάνουν πίνακα περιεχομένων. Τυχόν σχέδια υποβάλλονται σε κατάλληλη κλίμακα και με επαρκείς λεπτομέρειες σε μέγεθος Α4 ή σε φάκελο μεγέθους Α4. Οι τυχόν φωτογραφίες είναι επαρκώς λεπτομερείς.

Αν τα συστήματα, τα κατασκευαστικά στοιχεία ή οι χωριστές τεχνικές μονάδες που αναφέρονται στο παρόν δελτίο πληροφοριών έχουν ηλεκτρονικό χειρισμό, δίνονται πληροφορίες σχετικά με την απόδοσή τους.

0. ΓΕΝΙΚΑ

0.1. Μάρκα (εμπορική ονομασία του κατασκευαστή): .....

0.2. Τύπος: .....

0.2.1. Εμπορική(-ές) ονομασία(-ες) [αν υπάρχει(-ουν)]: .....

0.3. Μέσα αναγνώρισης του τύπου, εφόσον υπάρχει σήμανση επί του οχήματος ([β]): .....

0.3.1. Θέση της εν λόγω σήμανσης: .....

0.4. Κατηγορία οχήματος ([γ]): .....

0.5. Ονομασία και διεύθυνση κατασκευαστή: .....

0.8. Ονομασία(-ες) και διεύθυνση(-εις) της(των) εγκατάστασης(-εων) συναρμολόγησης: .....

0.9. Ονοματεπώνυμο και διεύθυνση του εκπροσώπου του κατασκευαστή (αν υπάρχει): .....

1. ΓΕΝΙΚΑ ΚΑΤΑΣΚΕΥΑΣΤΙΚΑ ΧΑΡΑΚΤΗΡΙΣΤΙΚΑ ΤΟΥ ΟΧΗΜΑΤΟΣ

1.1. Φωτογραφίες και/ή σχεδιαγράμματα αντιπροσωπευτικού οχήματος: .....

1.3. Αριθμός αξόνων και τροχών: .....

1.3.1. Αριθμός και θέση αξόνων με διπλούς τροχούς: .....

1.3.2. Αριθμός και θέση διευθυντήριων αξόνων: .....

1.3.3. Κινητήριοι άξονες (αριθμός, θέση, σύζευξη): .....

2. ΜΑΖΕΣ ΚΑΙ ΔΙΑΣΤΑΣΕΙΣ ([στ]) ([ζ])

2.3. Μετατρόχιο(-α) και πλάτος(-η) άξονα(-ων)

2.3.1. Μετατρόχιο κάθε διευθυντήριου άξονα ([ζ4]) .....

2.3.2. Μετατρόχιο των υπόλοιπων αξόνων ([ζ4]) .....

2.3.3. Πλάτος του ευρύτερου οπίσθιου άξονα: .....

2.3.4. Πλάτος του ευρύτερου οπίσθιου άξονα: .....

2.4. Διαστάσεις του οχήματος (από άκρο σε άκρο)

2.4.1. Για πλαίσιο χωρίς αμάξωμα

2.4.1.2. Πλάτος ([c7]): .....

2.4.1.3. Ύψος (σε θέση πορείας του οχήματος) ([c8]) (για ρυθμιζόμενες καθ' ύψος αναρτήσεις, να αναφέρεται η κανονική θέση πορείας): .....

2.4.2. Για πλαίσιο με αμάξωμα

2.4.2.2. Πλάτος ([c7]): .....

2.4.2.3. Ύψος (σε θέση πορείας του οχήματος) ([c8]) (για ρυθμιζόμενες καθ' ύψος αναρτήσεις, να αναφέρεται η κανονική θέση πορείας): .....

2.6. Μάζα σε θέση πορείας του οχήματος

Μάζα του οχήματος με το αμάξωμα και, στην περίπτωση ρυμουλκού οχήματος κατηγορίας άλλης από τη M_1, με διάταξη ζεύξης, εάν έχει τοποθετηθεί από τον κατασκευαστή, σε θέση πορείας του οχήματος, ή μάζα του πλαισίου ή του πλαισίου με θάλαμο, χωρίς αμάξωμα και/ή διάταξη ζεύξης αν ο κατασκευαστής δεν τοποθετεί το αμάξωμα και/ή τη διάταξη ζεύξης (συμπεριλαμβανομένων υγρών, εργαλείων, εφεδρικού τροχού, αν τοποθετείται, και οδηγού και, για τα λεωφορεία και πούλμαν, συνοδού, αν υπάρχει θέση συνοδού στο όχημα) ([η]) (μέγιστη και ελάχιστη τιμή για κάθε παραλλαγή): .....

6. ΑΝΑΡΤΗΣΗ

6.2.1. Σταθεροποιητές: ναι/όχι/προαιρετικά ([1])

6.6. Ελαστικά και τροχοί

6.6.1. Συνδυασμός(-οί) ελαστικού/τροχού

α) για τα ελαστικά δίνεται ο κωδικός μεγέθους·

β) για τους τροχούς δίνεται το(τα) μέγεθος(-η) ζαντών και το(τα) offset.

6.6.1.1. Άξονες

6.6.1.1.1. Άξονας 1: .....

6.6.1.1.2. Άξονας 2: .....

κ.λπ.

6.6.4. Περιγραφή του(των) μηχανισμού(-ών) έλξης στο χιόνι και ο(οι) συνδυασμός(-οί) ελαστικού/τροχού στον(στους) μπροστινό(-ούς) και/ή στον(στους) πίσω άξονα(-ες), κατάλληλων για τον τύπο του οχήματος, σύμφωνα με τις συστάσεις του κατασκευαστή: .....

9.16. Προστατευτικά τροχών

9.16.1. Σύντομη περιγραφή του οχήματος όσον αφορά τα προστατευτικά τροχών: .....

9.16.2. Λεπτομερή σχέδια των προστατευτικών των τροχών και της θέσης τους στο όχημα, όπου εμφανίζονται οι διαστάσεις που καθορίζονται στο σχήμα 1 του παραρτήματος II του παρόντος κανονισμού και λαμβάνονται υπόψη τα άκρα των συνδυασμών ελαστικού/τροχού: .....

Επεξηγηματικές σημειώσεις

([1]) Διαγράφεται η περιττή ένδειξη

([β]) Εάν τα μέσα αναγνώρισης του τύπου περιέχουν χαρακτήρες άσχετους προς την περιγραφή του τύπου του οχήματος, του κατασκευαστικού στοιχείου ή της χωριστής τεχνικής μονάδας που καλύπτονται από το παρόν δελτίο πληροφοριών, οι εν λόγω χαρακτήρες συμβολίζονται στην τεκμηρίωση με λατινικό ερωτηματικό: «?» (π.χ. ABC??123??).

([γ]) Κατατάσσονται σύμφωνα με τους ορισμούς που παρατίθενται στο μέρος Α του παραρτήματος ΙΙ της οδηγίας 2007/46/ΕΚ.

([στ]) Όταν υπάρχει μία έκδοση με κανονικό θάλαμο οδήγησης και άλλη με κουκέτα, δηλώνονται και οι δύο σειρές μαζών και διαστάσεων.

([ς]) Πρότυπο ISO 612: 1978 — Οδικά οχήματα — Διαστάσεις μηχανοκίνητων οχημάτων και ρυμουλκούμενων οχημάτων — όροι και ορισμοί

([c4]) Όρος αριθ. 6.5.

([c7]) Όρος αριθ. 6.2.

([c8]) Όρος αριθ. 6.3.

([η]) Η μάζα του οδηγού και του (τυχόν) συνοδηγού εκτιμάται σε 75 kg (από τα οποία 68 kg είναι η μάζα του επιβάτη και 7 kg η μάζα των αποσκευών σύμφωνα με το πρότυπο ISO 2416 – 1992), η δεξαμενή καυσίμου πληρούται έως το 90 % και τα υπόλοιπα συστήματα που περιέχουν υγρά (εκτός από τα συστήματα για το χρησιμοποιημένο νερό) έως το 100 % της χωρητικότητας που καθορίζει ο κατασκευαστής.

ΜΕΡΟΣ 2

Πιστοποιητικό έγκρισης τύπου ΕΚ

ΥΠΟΔΕΙΓΜΑ

Μορφή: A4 (210 × 297 mm)

ΠΙΣΤΟΠΟΙΗΤΙΚΟ ΕΓΚΡΙΣΗΣ ΤΥΠΟΥ ΕΚ

Σφραγίδα της αρχής έγκρισης τύπου ΕΚ

Κοινοποίηση σχετικά με:

— έγκριση τύπου ΕΚ [1]
— επέκταση έγκρισης τύπου ΕΚ [1]
— άρνηση έγκρισης τύπου ΕΚ [1]
— ανάκληση έγκρισης τύπου ΕΚ [1]

} τύπου οχήματος όσον αφορά τα προστατευτικά τροχών

όσον αφορά τον κανονισμό (ΕΕ) αριθ. 1009/2010, όπως τροποποιήθηκε τελευταία με τον κανονισμό (ΕΕ) αριθ. …/… [1]

Αριθμός έγκρισης τύπου ΕΚ: .....

Λόγος επέκτασης: .....

ΤΜΗΜΑ I

0.1. Μάρκα (εμπορική ονομασία του κατασκευαστή): .....

0.2. Τύπος: .....

0.2.1. Εμπορική(-ές) ονομασία(-ες) [αν υπάρχει(-ουν)]: .....

0.3. Μέσα αναγνώρισης του τύπου, αν σημειώνονται επί του οχήματος [2]: .....

0.3.1. Θέση της εν λόγω σήμανσης: .....

0.4. Κατηγορία οχήματος [3]: .....

0.5. Ονομασία και διεύθυνση κατασκευαστή: .....

0.8. Ονομασία(-ες) και διεύθυνση(-εις) της(των) εγκατάστασης(-εων) συναρμολόγησης: .....

0.9. Ονοματεπώνυμο και διεύθυνση του εκπροσώπου του κατασκευαστή (αν υπάρχει): .....

ΤΜΗΜΑ II

1. Πρόσθετες πληροφορίες: βλ. προσθήκη.

2. Υπεύθυνη τεχνική υπηρεσία διενέργειας των δοκιμών: .....

3. Ημερομηνία της έκθεσης δοκιμής: .....

4. Αριθμός της έκθεσης δοκιμής: .....

5. Παρατηρήσεις (εάν υπάρχουν): βλ. προσθήκη.

6. Τόπος: .....

7. Ημερομηνία: .....

8. Υπογραφή: .....

Συνημμένα: Τεύχος πληροφοριών

Έκθεση δοκιμής

---

[1] Διαγράφεται η περιττή ένδειξη.

[2] Αν τα μέσα αναγνώρισης του τύπου περιέχουν χαρακτήρες άσχετους προς την περιγραφή του τύπου του οχήματος, του κατασκευαστικού στοιχείου ή της χωριστής τεχνικής μονάδας που καλύπτονται από το παρόν δελτίο πληροφοριών, οι εν λόγω χαρακτήρες συμβολίζονται στην τεκμηρίωση με λατινικό ερωτηματικό: «?» (π.χ. ABC??123??).

[3] Όπως ορίζεται στο παράρτημα II τμήμα A της οδηγίας 2007/46/ΕΚ.

Προσθήκη

στο πιστοποιητικό έγκρισης τύπου ΕΚ αριθ …

1. Πρόσθετες πληροφορίες:

1.1. Σύντομη περιγραφή του τύπου οχήματος, όσον αφορά τη δομή, τις διαστάσεις, τις γραμμές και τα συστατικά υλικά:

.....

1.2. Περιγραφή των προστατευτικών των τροχών: .....

1.3. Συνδυασμός(-οί) ελαστικού/τροχού (καθώς και μέγεθος των ελαστικών, διαστάσεις των ζαντών και offset των τροχών):

1.4. Περιγραφή του τύπου του(των) μηχανισμού(-ών) έλξης στο χιόνι που μπορεί(-ούν) να χρησιμοποιηθεί(-ούν): .....

1.5. Συνδυασμός(-οί) ελαστικού/τροχού (καθώς και μέγεθος των ελαστικών, διαστάσεις των ζαντών και offset των τροχών) που χρησιμοποιείται(-ούνται) με τον(τους) μηχανισμό(-ούς) έλξης στο χιόνι: .....

2. Μόνιμα κινητήριος(-οι) άξονας(-ες): άξονας 1/άξονας 2/… [1]

3. Ρυθμιζόμενο ύψος ανάρτησης: ναι/όχι [1]

4. Αφαιρούμενα/Μη αφαιρούμενα προστατευτικά τροχών [1] ως μονάδα/τμηματικά [1]

5. Παρατηρήσεις: .....

[1] Διαγράφεται κατά περίπτωση.

ΠΑΡΑΡΤΗΜΑ II

Απαιτήσεις για προστατευτικά τροχών

1. ΓΕΝΙΚΕΣ ΑΠΑΙΤΗΣΕΙΣ

1.1. Το μηχανοκίνητο όχημα πρέπει να διαθέτει προστατευτικό για κάθε τροχό.

1.2. Το προστατευτικό τροχού μπορεί να αποτελείται από μέρη του αμαξώματος ή ξεχωριστά φτερά και πρέπει να είναι σχεδιασμένο κατά τρόπο ώστε, αφενός, να προστατεύει τους χρήστες του οδοστρώματος, όσο το δυνατόν περισσότερο, από εκτόξευση πετρών, λάσπης, πάγου, χιονιού και νερού και, αφετέρου, να περιορίζει τους κινδύνους που προκαλεί η επαφή με τους περιστρεφόμενους τροχούς.

2. ΕΙΔΙΚΕΣ ΑΠΑΙΤΗΣΕΙΣ

2.1. Τα προστατευτικά τροχών πρέπει να ικανοποιούν τις ακόλουθες απαιτήσεις και η μάζα του οχήματος να είναι προσαρμοσμένη στη δηλωθείσα από τον κατασκευαστή μάζα σε θέση πορείας του οχήματος με έναν επιπλέον επιβάτη στην πρώτη σειρά καθισμάτων και τους διευθυντήριους τροχούς σε ευθεία θέση.

2.1.1. Στο μέρος που δημιουργείται από κάθετα προς τον άξονα επίπεδα σε γωνία 30° προς το μπροστινό μέρος και 50° προς το πίσω μέρος του κέντρου των τροχών (βλ. σχήμα 1), το συνολικό πλάτος (q) του προστατευτικού του τροχού πρέπει να είναι τουλάχιστον αρκετό ώστε να καλύπτει όλο το πλάτος του ελαστικού (b), λαμβανομένων υπόψη του περιβλήματος του ελαστικού καθώς και των άκρων του(των) συνδυασμού(-ών) ελαστικού/τροχού όπως προσδιορίζεται(-ονται) από τον κατασκευαστή. Σε περίπτωση διπλών τροχών, πρέπει να λαμβάνονται υπόψη το περίβλημα των τροχών και το συνολικό πλάτος των δύο ελαστικών (t).

2.1.1.1. Για τον προσδιορισμό του πλάτους που αναφέρεται στο σημείο 2.1.1, η επισήμανση (σήμανση), οι διακοσμήσεις και οι προστατευτικές λωρίδες ή νευρώσεις στα πλευρικά τοιχώματα των ελαστικών δεν λαμβάνονται υπόψη.

2.1.2. Το πίσω μέρος του προστατευτικού του τροχού δεν πρέπει να υπερβαίνει ένα οριζόντιο επίπεδο 150 mm πάνω από τον άξονα περιστροφής των τροχών. Επιπροσθέτως:

2.1.2.1. Σε περίπτωση μονών τροχών, η τομή του πίσω άκρου του προστατευτικού του τροχού με το οριζόντιο επίπεδο όπως καθορίζεται στο σημείο 2.1.2. (βλ. σχήμα 1, σημείο A) πρέπει να βρίσκεται έξω από το διάμηκες επίπεδο συμμετρίας του ελαστικού.

2.1.2.2. Σε περίπτωση διπλών τροχών, η τομή του πίσω άκρου του προστατευτικού του τροχού με το οριζόντιο επίπεδο όπως καθορίζεται στο σημείο 2.1.2. (βλ. σχήμα 1, σημείο A) στον εξωτερικό τροχό πρέπει να βρίσκεται έξω από το διάμηκες επίπεδο συμμετρίας του πλέον ακραίου ελαστικού.

2.1.3. Το περίγραμμα και η θέση κάθε προστατευτικού τροχών πρέπει να είναι τέτοια ώστε αυτό να βρίσκεται όσο το δυνατόν πιο κοντά στα ελαστικά. Ειδικότερα, εντός του μέρους που σχηματίζεται από τα κάθετα προς τον άξονα επίπεδα που αναφέρονται στο σημείο 2.1.1., πρέπει να ικανοποιούνται οι ακόλουθες απαιτήσεις:

2.1.3.1. Το βάθος (p) της εσοχής που βρίσκεται στο κάθετο επίπεδο του άξονα του ελαστικού, μετρούμενο από τα εξωτερικά και εσωτερικά άκρα του προστατευτικού των τροχών στο κάθετο διάμηκες επίπεδο που διέρχεται μέσα από το κέντρο του ελαστικού εντός του προστατευτικού του τροχού πρέπει να είναι τουλάχιστον 30 mm. Το εν λόγω βάθος (p) μπορεί να μειώνεται σταδιακά στο μηδέν προς τα κάθετα προς τον άξονα επίπεδα που αναφέρονται στο σημείο 2.1.1.

2.1.3.2. Η απόσταση (c) μεταξύ των κάτω άκρων του προστατευτικού των τροχών και του άξονα που διέρχεται μέσα από το κέντρο περιστροφής των τροχών δεν πρέπει να υπερβαίνει 2 × r, όπου η ακτίνα (r) είναι η στατική ακτίνα του ελαστικού.

2.1.4. Σε περίπτωση οχημάτων με ρυθμιζόμενο ύψος ανάρτησης, οι προαναφερόμενες απαιτήσεις πρέπει να ικανοποιούνται όταν το όχημα βρίσκεται στην κανονική θέση πορείας όπως καθορίζεται από τον κατασκευαστή του οχήματος.

2.2. Τα προστατευτικά των τροχών μπορεί να αποτελούνται από αρκετά κατασκευαστικά στοιχεία, με τον όρο ότι δεν θα υπάρχουν διαστήματα μεταξύ ή εντός των μεμονωμένων μερών κατά τη συναρμολόγησή τους.

2.3. Τα προστατευτικά των τροχών στερεώνονται σταθερά. Ωστόσο, μπορεί να αποσπώνται είτε ως μονάδα είτε τμηματικά.

3. ΧΡΗΣΗ ΜΗΧΑΝΙΣΜΩΝ ΕΛΞΗΣ ΣΤΟ ΧΙΟΝΙ

3.1. Σε περίπτωση οχημάτων στα οποία μόνο δύο τροχοί είναι κινητήριοι, ο κατασκευαστής πρέπει να επαληθεύει ότι το όχημα έχει σχεδιαστεί κατά τρόπο ώστε τουλάχιστον ένας τύπος μηχανισμού έλξης στο χιόνι να μπορεί να χρησιμοποιηθεί σε τουλάχιστον έναν από τους συνδυασμούς ελαστικού/τροχού που έχει εγκριθεί για τον κινητήριο άξονα του οχήματος. Ο μηχανισμός έλξης στο χιόνι και ο(οι) συνδυασμός(-οί) ελαστικού/τροχού που είναι κατάλληλος(-οι) για τον τύπο του οχήματος πρέπει να καθορίζεται(-ονται) από τον κατασκευαστή στο σημείο 6.6.4. του δελτίου πληροφοριών.

3.2. Σε περίπτωση οχημάτων στα οποία όλοι οι τροχοί είναι κινητήριοι, συμπεριλαμβανομένων των οχημάτων στα οποία οι κατευθυντήριοι άξονες μπορούν να αποσυμπλέκονται είτε με το χέρι είτε αυτόματα, ο κατασκευαστής πρέπει να επαληθεύει ότι το όχημα έχει σχεδιαστεί κατά τρόπο ώστε τουλάχιστον ένας τύπος μηχανισμού έλξης στο χιόνι να μπορεί να χρησιμοποιηθεί σε τουλάχιστον έναν από τους συνδυασμούς ελαστικού/τροχού που έχει εγκριθεί για τον κινητήριο άξονα του οχήματος, ο οποίος δεν είναι δυνατόν να αποσυμπλέκεται. Ο μηχανισμός έλξης στο χιόνι και ο(οι) συνδυασμός(-οί) ελαστικού/τροχού που είναι κατάλληλος(-οι) για τον τύπο του οχήματος πρέπει να καθορίζεται(-ονται) από τον κατασκευαστή στο σημείο 6.6.4. του δελτίου πληροφοριών.

3.3. Ο κατασκευαστής του οχήματος πρέπει να περιλαμβάνει στο βιβλίο οδηγιών του οχήματος κατάλληλες οδηγίες σχετικά με την ορθή χρήση των καθορισμένων μηχανισμών έλξης στο χιόνι, οι οποίες πρέπει να παρέχονται στην επίσημη γλώσσα, ή τουλάχιστον σε μία από τις επίσημες γλώσσες, της χώρας στην οποία πωλείται το όχημα.

Σχήμα 1

Διάγραμμα του προστατευτικού τροχών

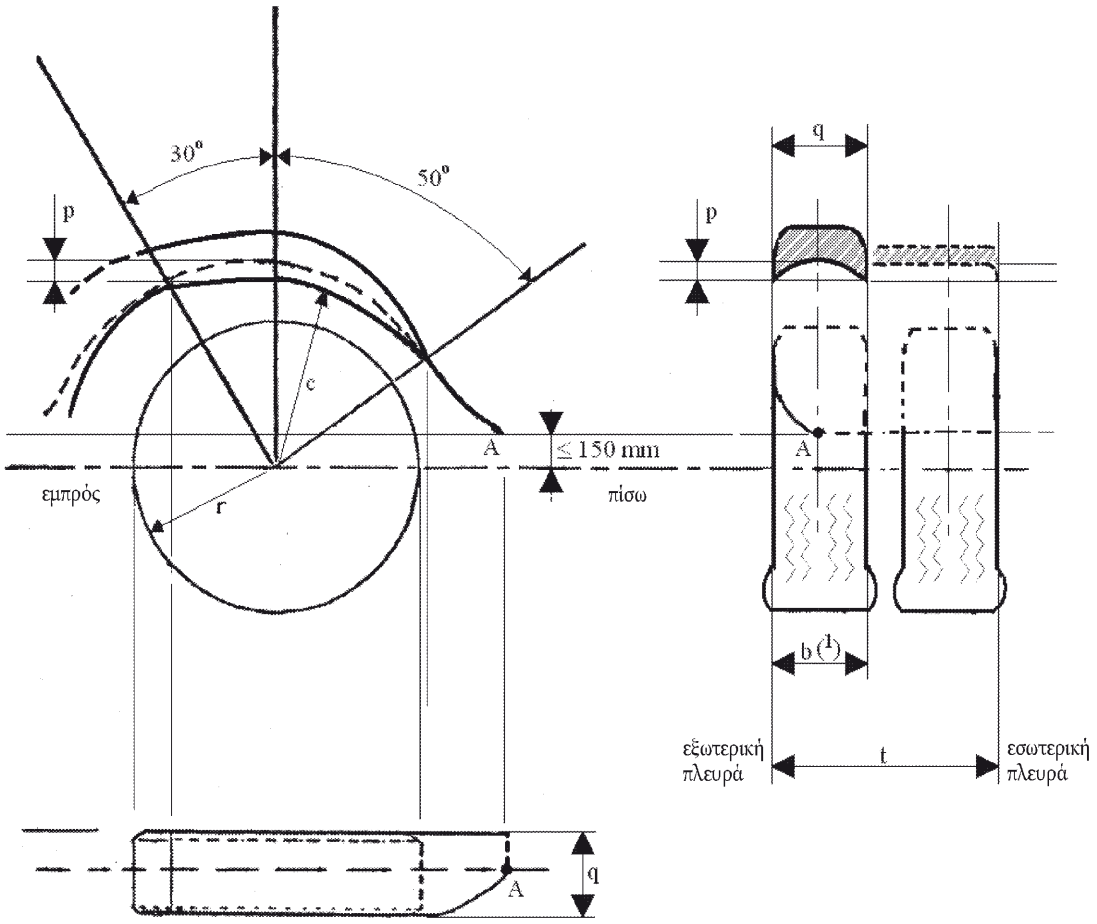

Επεξηγηματική σημείωση

(1) Το πλάτος του ελαστικού (b) καθορίζεται στο επάνω μέρος του ελαστικού (πλάτος της διατομής του ελαστικού μεταξύ των κάθετων προς τον άξονα επιπέδων όπως αναφέρονται στο σημείο 2.1.1).