KOMISSION ASETUS (EU) N:o 1009/2010,

annettu 9 päivänä marraskuuta 2010,

tiettyjen moottoriajoneuvojen pyörien roiskesuojien tyyppihyväksyntävaatimuksista sekä moottoriajoneuvojen, niiden perävaunujen sekä niihin tarkoitettujen järjestelmien, osien ja erillisten teknisten yksiköiden yleiseen turvallisuuteen liittyvistä tyyppihyväksyntävaatimuksista annetun asetuksen (EY) N:o 661/2009 täytäntöönpanosta

(ETA:n kannalta merkityksellinen teksti)

EUROOPAN KOMISSIO, joka

ottaa huomioon Euroopan unionin toiminnasta tehdyn sopimuksen,

ottaa huomioon moottoriajoneuvojen, niiden perävaunujen sekä niihin tarkoitettujen järjestelmien, osien ja erillisten teknisten yksiköiden yleiseen turvallisuuteen liittyvistä tyyppihyväksyntävaatimuksista 13 päivänä heinäkuuta 2009 annetun Euroopan parlamentin ja neuvoston asetuksen (EY) N:o 661/2009 ([1]) ja erityisesti sen 14 artiklan 1 kohdan a alakohdan

sekä katsoo seuraavaa:

(1) Asetus (EY) N:o 661/2009 on erillisasetus, joka on annettu puitteiden luomisesta moottoriajoneuvojen ja niiden perävaunujen sekä tällaisiin ajoneuvoihin tarkoitettujen järjestelmien, osien ja erillisten teknisten yksiköiden hyväksymiselle 5 päivänä syyskuuta 2007 annetun Euroopan parlamentin ja neuvoston direktiivin 2007/46/EY ([2]) (puitedirektiivi) mukaisen tyyppihyväksyntämenettelyn soveltamiseksi.

(2) Asetuksella (EY) N:o 661/2009 kumotaan moottoriajoneuvojen lokasuojia koskevan jäsenvaltioiden lainsäädännön lähentämisestä 12 päivänä kesäkuuta 1978 annettu neuvoston direktiivi 78/549/ETY. ([3]) Kyseisessä direktiivissä säädetyt vaatimukset olisi siirrettävä tähän asetukseen, ja niitä olisi tarvittaessa muutettava niiden mukauttamiseksi tieteellisen ja teknisen tiedon kehitykseen.

(3) Tämän asetuksen soveltamisalan olisi vastattava direktiivin 78/549/ETY soveltamisalaa: sen olisi siis koskettava ainoastaan luokan M_1 ajoneuvoja.

(4) Asetuksessa (EY) N:o 661/2009 vahvistetaan perussäännökset vaatimuksille, joita sovelletaan moottoriajoneuvojen tyyppihyväksyntään siltä osin kuin on kyse pyörien roiskesuojista. Sen vuoksi on aiheellista vahvistaa myös kyseisessä tyyppihyväksynnässä sovellettavat menettelyt, testit ja vaatimukset.

(5) Tässä asetuksessa säädetyt toimenpiteet ovat moottoriajoneuvoja käsittelevän teknisen komitean lausunnon mukaiset,

ON ANTANUT TÄMÄN ASETUKSEN:

1 artikla

Soveltamisala

Tätä asetusta sovelletaan direktiivin 2007/46/EY liitteessä II määritellyn luokan M_1 moottoriajoneuvoihin.

2 artikla

Määritelmät

Tässä asetuksessa sovelletaan seuraavia määritelmiä:

(1) 'Ajoneuvotyypillä pyörien roiskesuojien osalta' tarkoitetaan ajoneuvoja, jotka eivät poikkea toisistaan sellaisilta olennaisilta ominaisuuksiltaan kuin roiskesuojien ominaisuudet tai asennettaviksi soveltuvien renkaiden ja pyörien vähimmäis- ja enimmäiskoko, kun otetaan huomioon soveltuvat renkaan muodot, vannekoot ja keskiösyvyydet (offset).

(2) 'Renkaan ulkomitoilla' tarkoitetaan renkaan suurinta poikkileikkausleveyttä ja ulkohalkaisijaa toleranssit mukaan luettuina ja siten kuin osan hyväksynnässä sallitaan ja täsmennetään.

(3) 'Lumiliukuesteillä' tarkoitetaan lumiketjuja tai vastaavia varusteita, jotka antavat pitoa lumella ja jotka on voitava asentaa ajoneuvon rengas-pyöräyhdistelmään, ei kuitenkaan talvirenkaita, joka sään renkaita tai muita renkaita yksinään.

3 artikla

Ajoneuvon EY-tyyppihyväksyntää sen pyörien roiskesuojien osalta koskevat säännökset

1. Valmistajan on itse tai edustajansa välityksellä toimitettava tyyppihyväksyntäviranomaiselle hakemus, joka koskee ajoneuvon EY-tyyppihyväksyntää pyörien roiskesuojien osalta.

([1]) EUVL L 200, 31.7.2009, s. 1.
([2]) EUVL L 263, 9.10.2007, s. 1.
([3]) EYVL L 168, 26.6.1978, s. 45.

2. Hakemus on laadittava liitteessä I olevassa 1 osassa esitetyn ilmoituslomakkeen mallin mukaisesti.

3. Jos asiaankuuluvat tämän asetuksen liitteessä II vahvistetut vaatimukset täyttyvät, hyväksyntäviranomaisen on myönnettävä EY-tyyppihyväksyntä ja annettava tyyppihyväksyntänumero direktiivin 2007/46/EY liitteessä VII säädetyn numerointijärjestelmän mukaisesti.

Sama jäsenvaltio ei saa antaa samaa numeroa toiselle ajoneuvotyypille.

4. Edellä olevan 3 kohdan soveltamista varten tyyppihyväksyntäviranomaisen on annettava EY-tyyppihyväksyntätodistus, joka on laadittu tämän asetuksen liitteessä I olevassa 2 osassa annetun mallin mukaisesti.

4 artikla

Direktiivin 78/549/ETY mukaisesti annettujen hyväksyntien voimassaolo ja laajentaminen

Kansallisten viranomaisten on sallittava sellaisten ajoneuvojen myynti ja käyttöönotto, jotka on tyyppihyväksytty ennen asetuksen (EY) N:o 661/2009 13 artiklan 2 kohdassa tarkoitettua päivämäärää, ja edelleen myönnettävä hyväksyntien laajennuksia kyseisille ajoneuvoille direktiivin 78/549/ETY mukaisesti.

5 artikla

Voimaantulo

Tämä asetus tulee voimaan kahdentenakymmenentenä päivänä sen jälkeen, kun se on julkaistu *Euroopan unionin virallisessa lehdessä*.

Tämä asetus on kaikilta osiltaan velvoittava, ja sitä sovelletaan sellaisenaan kaikissa jäsenvaltioissa.

Tehty Brysselissä 9 päivänä marraskuuta 2010.

Komission puolesta
José Manuel BARROSO
Puheenjohtaja

LIITE I

Moottoriajoneuvojen EY-tyyppihyväksyntää sen pyörien roiskesuojien osalta koskevat hallinnolliset asiakirjat

1 OSA

Ilmoituslomake

MALLI

Ilmoituslomake nro … moottoriajoneuvon EY-tyyppihyväksynnästä sen pyörien roiskesuojien osalta.

Seuraavat tiedot sisältävä lomake on toimitettava kolmena kappaleena, ja siihen on sisällytettävä sisällysluettelo. Mahdolliset piirustukset on toimitettava sopivassa mittakaavassa ja riittävän yksityiskohtaisina A4-koossa tai siihen kokoon taitettuina. Mahdollisten valokuvien on oltava riittävän yksityiskohtaisia.

Jos tässä ilmoituslomakkeessa tarkoitetuissa järjestelmissä, osissa tai erillisissä teknisissä yksiköissä on sähköohjattuja toimintoja, on toimitettava tiedot niiden suoritusarvoista.

0. YLEISTÄ

0.1. Merkki (valmistajan kauppanimi): .....

0.2. Tyyppi: .....

0.2.1. Kaupalliset nimet (jos saatavissa): .....

0.3. Tyyppitunniste, jos merkitty ajoneuvoon ([b]): .....

0.3.1. Merkinnän sijainti: .....

0.4. Ajoneuvoluokka ([c]): .....

0.5. Valmistajan nimi ja osoite: .....

0.8. Kokoonpanotehtaiden nimet ja osoitteet: .....

0.9. Valmistajan edustajan (jos sellainen on) nimi ja osoite: .....

1. AJONEUVON YLEISET RAKENTEELLISET OMINAISUUDET

1.1. Valokuvat ja/tai piirustukset tyyppiä edustavasta ajoneuvosta: .....

1.3. Akselien ja pyörien lukumäärä: .....

1.3.1. Paripyörillä varustettujen akselien lukumäärä ja sijainti: .....

1.3.2. Ohjaavien akselien lukumäärä ja sijainti: .....

1.3.3. Vetävät akselit (lukumäärä, sijainti, kytkentä muihin akseleihin): .....

2. MASSAT JA MITAT ([f]) ([g])

2.3. Akselien raidevälit ja -leveydet

2.3.1. Kunkin ohjaavan akselin raideväli ([g4]) .....

2.3.2. Kaikkien muiden akselien raideväli ([g4]) .....

2.3.3. Leveimmän taka-akselin leveys: .....

2.3.4. Etumaisen akselin leveys (renkaiden uloimmasta reunasta mitattuna lukuun ottamatta renkaiden pullistumia lähellä maanpintaa): .....

2.4. Ajoneuvon mittojen vaihteluväli (äärimitat)

2.4.1. Alustat ilman koria

2.4.1.2. Leveys ([g7]): .....

2.4.1.3. Korkeus (ajokunnossa) ([g8]) (jos pyöräntuentaa voidaan säätää korkeussuunnassa, ilmoitetaan tavallinen ajoasento): .....

2.4.2. Alustat, joissa on kori

2.4.2.2. Leveys ([g7]): .....

2.4.2.3. Korkeus (ajokunnossa) ([g8]) (jos pyöräntuentaa voidaan säätää korkeussuunnassa, ilmoitetaan tavallinen ajoasento): .....

2.6. Ajokuntoisen ajoneuvon massa

Ajoneuvon massa ajokunnossa koreineen ja, jos kyseessä on muuhun kuin M_1-luokkaan kuuluva vetoajoneuvo, kytkentälaitteineen, jos valmistaja on sellaisen asentanut, tai alustan massa taikka alustan massa ohjaamon kanssa ilman koria ja/tai kytkentälaitetta, jos valmistaja ei asenna koria ja/tai kytkentälaitetta (mukaan luettuna nesteet, työkalut, varapyörä, jos sellainen on asennettu, ja kuljettaja sekä, kun kyseessä on linja-auto, henkilökunnan jäsen, jos ajoneuvossa on istuin henkilökunnan jäsenelle) ([h]) (kunkin variantin suurin ja pienin arvo):

6. PYÖRÄNTUENTA

6.2.1. Tasonsäätö: kyllä/ei/lisävaruste ([1])

6.6. Renkaat ja pyörät

6.6.1. Rengas-pyöräyhdistelmät

(a) ilmoitetaan renkaiden kokomerkintä

(b) ilmoitetaan pyörien vanteen koot ja keskiösyvyydet

6.6.1.1. Akselit

6.6.1.1.1. Akseli 1: .....

6.6.1.1.2. Akseli 2: .....

jne.

6.6.4. Valmistajan suosittelemat lumiliukuesteet ja etu- ja/tai taka-akselin rengas-pyöräyhdistelmät, jotka soveltuvat kyseiseen ajoneuvotyyppiin: .....

9.16. Pyörien roiskesuojat

9.16.1. Lyhyt kuvaus ajoneuvosta pyörien roiskesuojien osalta: .....

9.16.2. Pyörien roiskesuojia ja niiden sijaintia ajoneuvossa kuvaavat yksityiskohtaiset piirustukset, joissa näkyvät tämän asetuksen liitteessä II olevassa kuvassa 1 määrätyt mitat ja joissa otetaan huomioon rengas-pyöräyhdistelmien äärimitat: .....

Selitykset

([1]) Tarpeeton viivataan yli.
([b]) Jos tyyppitunnisteessa on merkkejä, joilla ei ole merkitystä tässä ilmoituslomakkeessa tarkoitetun ajoneuvon, osan tai erillisen teknisen yksikön kuvailemisessa, ne on esitettävä asiakirjoissa kysymysmerkillä (?) (esim. ABC??123??).
([c]) Luokitus direktiivin 2007/46/EY liitteessä II olevassa A osassa annettujen määritelmien mukaisesti.
([f]) Jos ajoneuvosta on sekä tavanomaisella ohjaamolla että makuuohjaamolla varustettu malli, ilmoitetaan massat ja mitat molemmissa tapauksissa.
([g]) ISO:n standardi 612:1978 – Road vehicles – Dimensions of motor vehicles and towed vehicles – terms and definitions.
([g4]) Kohta 6.5.
([g7]) Kohta 6.2.
([g8]) Kohta 6.3.
([h]) Kuljettajan ja mahdollisen henkilökunnan jäsenen massaksi arvioidaan 75 kg (henkilö 68 kg ja matkatavarat 7 kg ISO:n standardin 2416–1992 mukaisesti), polttonestesäiliö täytetään 90-prosenttisesti ja muut nestettä sisältävät järjestelmät (lukuun ottamatta jätevesijärjestelmiä) 100-prosenttisesti valmistajan eritelmien mukaisesti.

2 OSA

EY-tyyppihyväksyntätodistus

MALLI

Koko: A 4 (210 × 297 mm)

EY-TYYPPIHYVÄKSYNTÄTODISTUS

Tyyppihyväksyntäviranomaisen leima

Ilmoitus ajoneuvotyypin

— EY-tyyppihyväksynnästä (1)
— EY-tyyppihyväksynnän laajennuksesta (1)
— EY-tyyppihyväksynnän epäämisestä (1)
— EY-tyyppihyväksynnän peruuttamisesta (1)

} siltä osin kuin on kyse pyörien roiskesuojista

asetuksen (EU) N:o 1009/2010 , sellaisena kuin se on viimeksi muutettuna asetuksella (EU) N:o …/… (1), mukaisesti

EY-tyyppihyväksyntänumero: .....

Laajennuksen syy: .....

I JAKSO

0.1. Merkki (valmistajan kauppanimi): .....

0.2. Tyyppi: .....

0.2.1. Kaupalliset nimet (jos saatavissa): .....

0.3. Tyyppitunniste, jos merkitty ajoneuvoon (2): .....

0.3.1. Merkinnän sijainti: .....

0.4. Ajoneuvoluokka (3): .....

0.5. Valmistajan nimi ja osoite: .....

0.8. Kokoonpanotehtaiden nimet ja osoitteet: .....

0.9. Valmistajan edustajan (jos sellainen on) nimi ja osoite: .....

II JAKSO

1. Lisätiedot: ks. lisäys.

2. Testeistä vastaava tutkimuslaitos: .....

3. Testausselosteen päiväys: .....

4. Testausselosteen numero: .....

5. Mahdolliset huomautukset: ks. lisäys.

6. Paikka: .....

7. Päiväys: .....

8. Allekirjoitus: .....

Liitteet: Hyväksyntäasiakirjat

Testausseloste

(1) Tarpeeton viivataan yli.
(2) Jos tyyppitunnisteessa on merkkejä, joilla ei ole merkitystä tässä ilmoituslomakkeessa tarkoitetun ajoneuvon, osan tai erillisen teknisen yksikön kuvailemisessa, ne on esitettävä asiakirjoissa kysymysmerkillä (?) (esim. ABC??123??).
(3) Direktiivin 2007/46/EY liitteen II osassa A annetun määritelmän mukaisesti.

Lisäys

EY-tyyppihyväksyntätodistukseen nro …

1. Lisätiedot:

1.1. Lyhyt kuvaus ajoneuvotyypistä sen rakenteen, mittojen, muotojen ja materiaalien osalta: .....

.....

1.2. Pyörien roiskesuojien kuvaus: .....

1.3. Rengas-pyöräyhdistelmät (mukaan luettuina rengaskoko, vannekoko ja pyörän keskiösyvyys): .....

1.4. Kuvaus sallittujen lumiliukuesteiden tyypistä: .....

1.5. Lumiliukuesteiden kanssa käytettävät rengas-pyöräyhdistelmät (mukaan luettuina rengaskoko, vannekoko ja pyörän keskiösyvyys): .....

2. Jatkuvavetoiset akselit: akseli 1/akseli 2/… [1]

3. Säädettävä jousituskorkeus: kyllä/ei [1]

4. Roiskesuojat irrotettavissa/ei irrotettavissa [1] yksikköinä/osina [1]

5. Huomautukset: .....

[1] Tarpeeton yliviivataan.

LIITE II

Pyörien roiskesuojia koskevat vaatimukset

1. YLEISET VAATIMUKSET

1.1. Moottoriajoneuvon mukana on toimitettava roiskesuoja kullekin pyörälle.

1.2. Roiskesuoja voi koostua korin osista tai erillisistä lokasuojista, ja se on suunniteltava niin, että se mahdollisimman hyvin suojaa tienkäyttäjiä sinkoavilta kiviltä, loalta, jäältä, lumelta ja vedeltä ja vähentää vaaraa joutua kosketuksiin pyörivien pyörien kanssa.

2. ERITYISET VAATIMUKSET

2.1. Roiskesuojien on täytettävä seuraavat vaatimukset, kun ajoneuvon massa on sovitettu valmistajan ilmoittamaan massaan ajokunnossa siten, että ensimmäiselle istuinriville on sijoitettu yksi lisämatkustaja ja ohjattavat pyörät ovat suoraan eteenpäin -asennossa.

2.1.1. Siinä osassa, jonka muodostavat pyörien keskustasta 30° kulmassa eteenpäin ja 50° kulmassa taaksepäin olevat säteittäiset tasot (ks. kuva 1), on roiskesuojan kokonaisleveyden (q) oltava riittävä peittämään renkaan koko leveys (b), kun otetaan huomioon valmistajan ilmoittamat renkaan ulkomitat ja rengas-pyöräyhdistelmän äärimitat. Paripyörien tapauksessa otetaan huomioon kahden pyörän muodostaman kokonaisuuden ulkomitat ja kokonaisleveys (t).

2.1.1.1. Määritettäessä kohdassa 2.1.1 tarkoitettuja leveyksiä ei oteta huomioon renkaiden kyljissä olevia merkintöjä, koristeita tai suojaavia nauhoja tai ulokkeita.

2.1.2. Roiskesuojan takaosan on ulotuttava vaakatasolle, joka on vähintään 150 mm pyörien rotaatioakselin yläpuolella, ja lisäksi seuraavien vaatimusten on täytyttävä:

2.1.2.1. Yksittäisten renkaiden tapauksessa on roiskesuojan takareunan ja kohdassa 2.1.2 määritellyn vaakatason kohtaamispisteen (ks. kohta A kuvassa 1) sijaittava ulompana kuin renkaan pituussuuntainen keskitaso.

2.1.2.2. Paripyörien tapauksessa on roiskesuojan takareunan ja ulommalla pyörällä olevan, kohdassa 2.1.2 määritellyn vaakatason kohtaamispisteen (ks. kohta A kuvassa 1) sijaittava ulompana kuin ulomman renkaan pituussuuntainen keskitaso.

2.1.3. Roiskesuojien muodon ja sijainnin on oltava sellainen, että suojat ovat mahdollisimman lähellä rengasta. Kohdassa 2.1.1 tarkoitettujen säteittäisten tasojen rajaaman osan on täytettävä seuraavat vaatimukset:

2.1.3.1. Renkaan akselin pystytasolla sijaitsevan syvennyksen syvyyden (p), joka mitataan roiskesuojan ulko- ja sisäreunan perusteella renkaan keskipisteen kautta kulkevalta pituussuuntaiselta pystytasolta roiskesuojan sisällä, on oltava vähintään 30 mm. Syvyys (p) voi pienentyä asteittain nolla-arvoon lähestyttäessä kohdassa 2.1.1 määriteltyjä säteittäisiä tasoja.

2.1.3.2. Roiskesuojien alareunojen ja renkaan keskiön kautta kulkevan akselin välinen etäisyys (c) ei saa olla suurempi kuin 2 × r (r on renkaan säde staattisessa tilassa).

2.1.4. Jos ajoneuvon jousituskorkeutta voi säätää, on edellä tarkoitettujen vaatimusten täytyttävä, kun ajoneuvo on valmistajan määrittelemässä tavanomaisessa ajokunnossa.

2.2. Roiskesuojat saavat koostua useista osista, kunhan erillisiin osiin tai niiden välille ei asennuksen jälkeen jää aukkoja tai rakoja.

2.3. Roiskesuojat on kiinnitettävä lujasti. Ne saavat kuitenkin olla irrotettavissa joko kokonaan tai osina.

3. LUMILIUKUESTEIDEN KÄYTTÖ

3.1. Kun kyse on ajoneuvoista, joissa vetäviä pyöriä on vain kaksi, valmistajan on todistettava, että ajoneuvo on suunniteltu siten, että ainakin yhdellä ajoneuvon vetoakselilla käytettäväksi hyväksytyllä rengas-pyöräyhdistelmällä voidaan käyttää ainakin yhdentyyppistä lumiliukuestettä. Valmistajan on täsmennettävä ilmoituslomakkeen kohdassa 6.6.4 ne lumiliukuesteet ja pyörä-rengasyhdistelmät, joita ajoneuvotyypissä voidaan käyttää.

3.2. Kun kyse on ajoneuvoista, joissa kaikki pyörät ovat vetäviä (myös ajoneuvot, joissa vetävät akselit voidaan ottaa käyttöön manuaalisesti tai automaattisesti), valmistajan on todistettava, että ajoneuvo on suunniteltu siten, että ainakin yhdellä ajoneuvon vetoakselilla, jota ei voida kytkeä pois käytöstä, käytettäväksi hyväksytyllä rengas-pyöräyhdistelmällä voidaan käyttää ainakin yhdentyyppistä lumiliukuestettä. Valmistajan on täsmennettävä ilmoituslomakkeen kohdassa 6.6.4 ne lumiliukuesteet ja pyörä-rengasyhdistelmät, joita ajoneuvotyypissä voidaan käyttää.

3.3. Ajoneuvon valmistajan on annettava ajoneuvon käyttäjän käsikirjassa asianmukaiset ohjeet mainittujen lumiliukuesteiden käytöstä. Tiedot on annettava ainakin yhdellä ajoneuvon myyntimaan virallisista kielistä.

Kuva 1

Kaavio pyörän roiskesuojasta

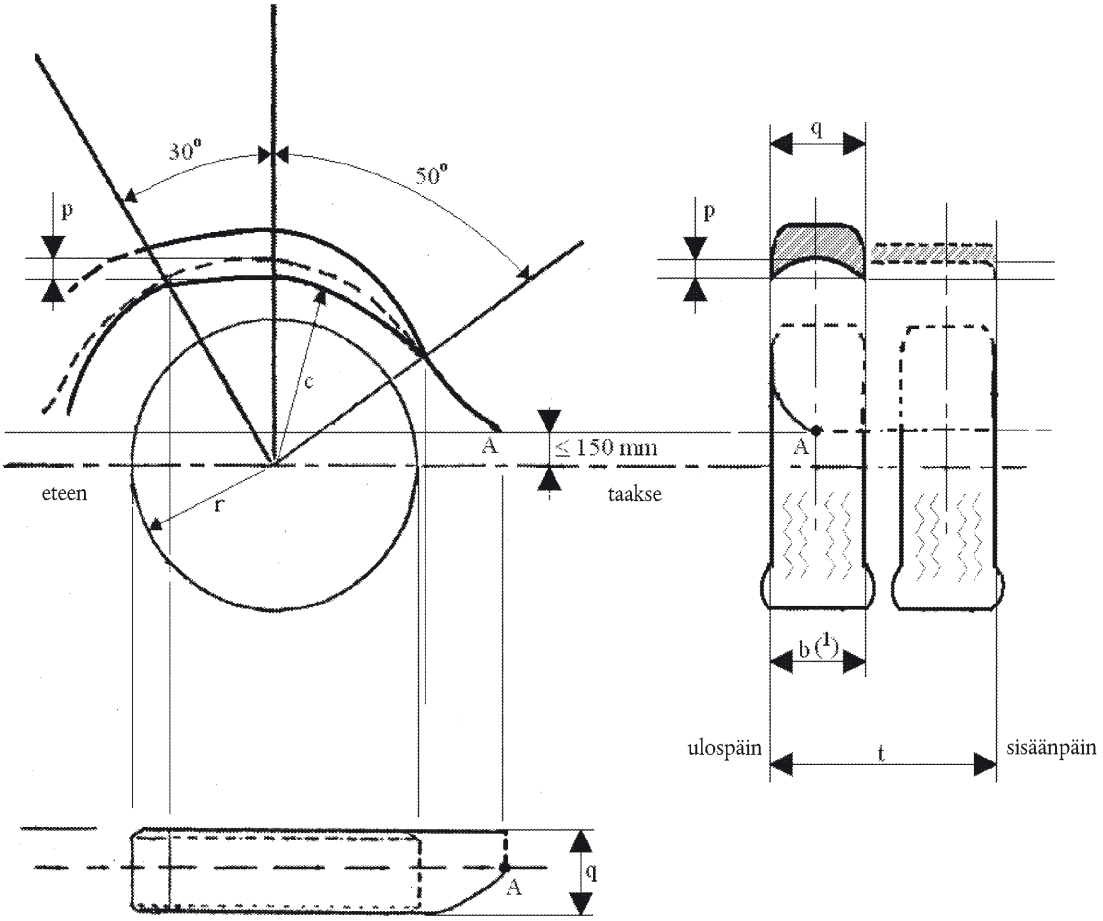

Selityksiä

(1) Renkaan leveys (b) määräytyy renkaan yläosan perusteella (renkaan poikkileikkausleveys kohdassa 2.1.1 tarkoitettujen säteittäisten tasojen mukaan).