Käesolev dokument on vaid dokumenteerimisvahend ja institutsioonid ei vastuta selle sisu eest

►**B**

NÕUKOGU DIREKTIIV,

17. oktoober 1978,

põllu- ja metsamajanduslike ratastraktorite valgustus- ja valgussignaalseadmete paigaldamist käsitlevate liikmesriikide õigusaktide ühtlustamise kohta

(78/933/EMÜ)

(EÜT L 325 , 20.11.1978, lk 16)

Muudetud:

		Euroopa Liidu Teataja		
		nr	lehekülg	kuupäev
►**M1**	Nõukogu direktiiv, 82/890/EMÜ 17. detsember 1982,	L 378	45	31.12.1982
►**M2**	Euroopa Parlamendi ja nõukogu direktiiv 97/54/EÜ, 23. september 1997,	L 277	24	10.10.1997
►**M3**	Komisjoni direktiiv 1999/56/EÜ, 3. juuni 1999,	L 146	31	11.6.1999
►**M4**	Komisjoni direktiiv 2006/26/EÜ, 2. märts 2006,	L 65	22	7.3.2006

▼B

NÕUKOGU DIREKTIIV,

17. oktoober 1978,

põllu- ja metsamajanduslike ratastraktorite valgustus- ja valgussignaalseadmete paigaldamist käsitlevate liikmesriikide õigusaktide ühtlustamise kohta

(78/933/EMÜ)

EUROOPA ÜHENDUSTE NÕUKOGU,

võttes arvesse Euroopa Majandusühenduse asutamislepingut, eriti selle artiklit 100,

võttes arvesse komisjoni ettepanekut,

võttes arvesse Euroopa Parlamendi arvamust, ([1])

võttes arvesse majandus- ja sotsiaalkomitee arvamust ([2])

ning arvestades, et:

tehnilised nõuded, millele traktorid peavad siseriiklike õigusaktide kohaselt vastama, puudutavad muuhulgas ka valgustus- ja valgussignaalseadmete paigaldamist;

kõnealused nõuded on liikmesriigiti erinevad; seepärast on vajalik, et kõik liikmesriigid võtaksid lisaks olemasolevatele eeskirjadele või nende asemel vastu ühesugused nõuded, eelkõige selleks, et iga traktoritüübi suhtes oleks võimalik kohaldada nõukogu 4. märtsi 1974. aasta direktiiviga 74/150/EMÜ põllu- või metsamajanduslike ratastraktorite tüübikinnitust käsitlevate liikmesriikide õigusaktide ühtlustamise kohta ([3]) ettenähtud EMÜ tüübikinnitusmenetlust;

valgustus- ja valgussignaalseadmete ehitusega seotud ühiseid nõudeid käsitletakse edaspidi üksikdirektiivides;

traktoreid käsitlevate siseriiklike õigusaktide ühtlustamine eeldab iga liikmesriigi poolt ühiste nõuete kohaselt tehtud ülevaatuste vastastikust tunnustamist; süsteemi nõuetekohaseks toimimiseks tuleb kõnealuseid nõudeid kõigis liikmesriikides kohaldada samast kuupäevast alates,

ON VASTU VÕTNUD KÄESOLEVA DIREKTIIVI:

Artikkel 1

1. ”Põllu- või metsamajanduslik traktor” on rataste või roomikutega varustatud mis tahes mootorsõiduk, millel on vähemalt kaks telge ja mille tähtsaim omadus on veojõud ning mis on spetsiaalselt kavandatud teatavate põllu- või metsamajanduses kasutatavate tööriistade, masinate või haagiste vedamiseks, lükkamiseks, kandmiseks või käitamiseks. See võib olla varustatud koorma ja reisijate vedamiseks.

▼M1

2. Käesolevat direktiivi kohaldatakse üksnes selliste esimeses lõikes määratletud traktorite suhtes, mis on varustatud õhkrehvidega ning millel on vähemalt kaks telge ja mille maksimaalne valmistajakiirus on 6–►M2 40 km/h ◄.

▼B

Artikkel 2

Ükski liikmesriik ei tohi keelduda traktorile EMÜ tüübikinnituse või siseriikliku tüübikinnituse andmisest I lisa punktides 1.5.7–1.5.21 loetletud kohustuslike või mittekohustuslike valgustus- või valgussignaalseadmete paigaldamisega seotud põhjustel, kui need seadmed on paigaldatud kõnealuses lisas sätestatud nõuete kohaselt.

([1]) EÜT C 5, 8.1.1975, lk 54.
([2]) EÜT C 47, 27.2.1975, lk 43.
([3]) EÜT L 84, 28.3.1974, lk 10.

▼B

Artikkel 3

Ükski liikmesriik ei tohi keelduda traktori registreerimisest ega keelata selle müüki, kasutuselevõtmist ega kasutamist I lisa punktides 1.5.7–1.5.21 loetletud kohustuslike või mittekohustuslike valgustus- või valgussignaalseadmete paigaldamisega seotud põhjustel, kui need seadmed on paigaldatud kõnealuses lisas sätestatud nõuete kohaselt.

Artikkel 4

EMÜ tüübikinnituse andnud liikmesriik võtab vajalikud meetmed tagamaks, et teda informeeritakse igast I lisa punktis 1.1 nimetatud osade või omadustega seotud muudatusest. Kõnealuse liikmesriigi pädevad asutused otsustavad, kas muudatustega traktoritüübile on vaja teha lisakatsetusi ning koostada uus aruanne. Kui sellisel katsetamisel ilmnevad kõrvalekalded käesoleva direktiivi nõuetest, siis muudatust ei kinnitata.

Artikkel 5

Muudatused, mis on vajalikud lisades esitatud nõuete kohandamiseks tehnika arenguga, võetakse vastu nõukogu direktiivi 74/150/EMÜ artiklis 13 ettenähtud korras.

Artikkel 6

Alates käesoleva direktiivi rakendamiskuupäevast lõpetatakse nõukogu 20. mai 1975. aasta direktiivi 75/323/EMÜ põllu- või metsamajanduslikele ratastraktoritele põllu- või metsamajanduses kasutatavate tööriistade, masinate või haagiste valgustus- ja valgussignaalseadmete toitepistikute paigaldamist käsitlevate liikmesriikide õigusaktide ühtlustamise kohta ([1]) kohaldamine.

Artikkel 7

1. Liikmesriigid jõustavad käesoleva direktiivi järgimiseks vajalikud õigus- ja haldusnormid 18 kuu jooksul alates käesoleva direktiivi teatavakstegemisest ja teatavad sellest viivitamata komisjonile.

2. Liikmesriigid edastavad komisjonile käesoleva direktiiviga reguleeritavas valdkonnas nende poolt vastuvõetud siseriiklike õigusaktide teksti.

Artikkel 8

Käesolev direktiiv on adresseeritud liikmesriikidele.

([1]) EÜT L 147, 9.6.1975, lk 38.

▼B

I LISA

VALGUSTUS- JA VALGUSSIGNAALSEADMETE PAIGALDAMINE

1. MÕISTED

1.1. **Traktori tüüp vastavalt valgustus- ja valgussignaalseadmete paigaldamisele**

Traktori tüüp vastavalt valgustus- ja valgussignaalseadmete paigaldamisele – traktorid, mis sarnanevad üksteisega järgmiste oluliste näitajate poolest:

1.1.1. traktori mõõtmed ja väliskuju;

1.1.2. seadmete arv ja asetus.

Muud tüüpi traktorite hulka ei loeta ka järgmisi traktoreid: traktorid, mis erinevad eespool toodud punktide 1.1.1 ja 1.1.2 tähenduses, ilma et see eeldaks kõnealusele traktoritüübile ettenähtud laternate tüübi, arvu, asendi ja geomeetrilise nähtavuse muutmist, ning lisalaternatega või lisalaternateta traktorid.

1.2. **Püsttasapind**

Püsttasapind – traktori keskmise pikitasapinnaga risti asetsev vertikaaltasapind.

1.3. **Tühimassiga traktor**

Tühimassiga traktor – töökorras traktor direktiivi 74/150/EMÜ I lisa punktis 2.4 esitatud teatise näidise kohaselt.

1.4. **Täismassiga traktor**

Täismassiga traktor – traktor, mille last vastab tootja poolt kindlaksmääratud suurimale tehniliselt lubatud massile; tootja määrab kindlaks ka kõnealuse massi jaotumise telgede vahel.

1.5. **Latern**

Latern – tee valgustamiseks (esilatern) või valgussignaali kiirgamiseks ettenähtud seade. Laternate hulka loetakse ka numbritulelaternad ja helkurid.

1.5.1. *Ekvivalentsed laternad*

Ekvivalentsed laternad – ühesuguse funktsiooniga laternad, mis on lubatud riigis, kus traktor on registreeritud; selliste laternate karakteristikud võivad erineda traktorile tüübikinnituse ajal paigaldatud laternate karakteristikutest tingimusel, et laternad vastavad käesolevas lisas esitatud nõuetele.

1.5.2. *Sõltumatud laternad*

Sõltumatud laternad – laternad, millel on eraldi klaasid, eraldi valgusallikad ja eraldi korpused.

1.5.3. *Grupeeritud laternad*

Grupeeritud laternad – eraldi klaaside ja eraldi valgusallikatega, kuid ühise korpusega seadmed.

1.5.4. *Kombineeritud laternad*

Kombineeritud laternad – eraldi klaaside, kuid ühise valgusallika ja korpusega seadmed.

1.5.5. *Vastastikku ühendatud laternad*

Vastastikku ühendatud laternad – seadmed, millel on eraldi valgusallikad (või üks erinevatel tingimustel töötav valgusallikas), täielikult või osaliselt ühised klaasid ja ühine korpus.

▼B

1.5.6. *Peitlatern*

Peitlatern – esilatern, mis on osaliselt või täielikult peidetav, kui seda ei kasutata. Laternat saab peita liikuva katte abil, esilaterna ümberpaigutamise teel või mis tahes muul sobival viisil. Mõistet ”sissetõmmatav” kasutatakse eelkõige sellise peitlaterna puhul, mille saab ümberpaigutamise teel korpuse sisse lükata.

1.5.6.1. Muudetava asendiga laternad

Muudetava asendiga laternad – traktorile paigaldatud laternad, mida saab traktori suhtes liigutada ja mille klaase ei saa peita.

1.5.7. *Kaugtulelatern*

Kaugtulelatern – latern, mida kasutatakse pika teeosa valgustamiseks traktori ees.

1.5.8. *Lähitulelatern*

Lähitulelatern – latern, mida kasutatakse tee valgustamiseks traktori ees, ilma et laterna ere tuli pimestaks vastassuunas liikuvate sõidukite juhte ja teisi liiklejaid ega tekitaks nendele muid ebamugavusi.

1.5.9. *Eesmine udutulelatern*

Eesmine udutulelatern – latern, mida kasutatakse tee valgustamiseks udus, lumesajus, vihmasajus või tolmupilvedes.

1.5.10. *Tagurdustulelatern*

Tagurdustulelatern – latern, mida kasutatakse tee valgustamiseks traktori taga ja teiste liiklejate hoiatamiseks, et traktor tagurdab või hakkab tagurdama.

1.5.11. *Suunatulelatern*

Suunatulelatern – latern, mida kasutatakse teiste liiklejate informeerimiseks sõidukijuhi kavatsusest muuta suunda kas paremale või vasakule.

1.5.12. *Ohutuli*

Ohutuli – seade, mis võimaldab traktori kõigi suunatulelaternate samaaegset toimimist tähelepanu juhtimiseks asjaolule, et traktor kujutab ajutiselt teistele liiklejatele erilist ohtu.

1.5.13. *Piduritulelatern*

Piduritulelatern – latern, mida kasutatakse traktori taga olevate teiste liiklejate teavitamiseks traktorijuhi kavatsusest kasutada sõidupidurit.

1.5.14. *Numbritulelatern*

Numbritulelatern – seade, mida kasutatakse tagumise registreerimismärgi jaoks ettenähtud ala valgustamiseks; see võib koosneda erinevatest optilistest osadest.

1.5.15. *Eesmine ääretulelatern*

Eesmine ääretulelatern – latern, mida kasutatakse traktori kohaloleku ja laiuse märkimiseks eestpoolt vaadatuna.

1.5.16. *Tagumine ääretulelatern*

Tagumine ääretulelatern – latern, mida kasutatakse traktori kohaloleku ja laiuse märkimiseks tagantpoolt vaadatuna.

1.5.17. *Tagumine udutulelatern*

Tagumine udutulelatern – latern, mille abil tehakse traktor tiheda udu korral tagantpoolt paremini märgatavaks.

1.5.18. *Seisutulelatern*

Seisutulelatern – latern, mida kasutatakse tähelepanu juhtimiseks pargitud, ilma haagiseta traktorile asulas. Sellisel juhul asendab see eesmisi ja tagumisi ääretulelaternaid.

▼B

1.5.19. *Küljeääretulelaternad*

Küljeääretulelaternad – laternad, mis on paigaldatud külgserva äärmisse punkti nii kõrgele kui võimalik ning mõeldud traktori kogulaiuse selgeks märgistamiseks. See signaal on teatavate traktorite puhul mõeldud traktori eesmiste ja tagumiste ääretulelaternate täiendamiseks ning tähelepanu juhtimiseks eelkõige traktori suurusele.

1.5.20. *Helkur*

Helkur – seade, mis valguse peegeldumise abil traktoriga ühendamata valgusallikalt näitab traktori kohalolekut vaatlejale, kes asub valgusallika lähedal.

Käesolevas direktiivi tähenduses ei loeta helkuriteks:

— valgust tagasipeegeldavaid registreerimismärke/numbrimärke,

— muid märke ja valgust tagasipeegeldavaid märke, mida liikmesriigis kehtivate nõuete kohaselt tuleb kasutada teatavat liiki sõidukite või nendega seotud toimingute puhul.

1.5.21. *Töötuli*

Töötuli – seade tööala või -toimingu valgustamiseks.

1.6. **Laterna valgusava**

1.6.1. *Valgustusseadme valgusava*

Valgustusseadme valgusava (1.5.7–1.5.10) – peegeldi täisava ortogonaalprojektsioon püsttasapinnal. Kui ainult laternaklaasi (või laternaklaaside) osa ulatub üle peegeldi täisava, siis võetakse valgusavana arvesse ainult selle osa projektsioon. Lähitulelaterna puhul piirneb valgusava valguse ja varju piirjoone ääres valguse ja varju piirjoone projektsiooniga klaasidel. Reguleeritava peegeldi ja klaaside puhul tuleks kasutada seadeulatuse keskasendit.

1.6.2. *Muu märgutulelaterna kui helkuri valgusava*

Muu märgutulelaterna kui helkuri valgusava (1.5.11–1.5.19) – laterna ortogonaalprojektsioon pinnal, mis asetseb risti laterna nullteljega ning on kokkupuutes laterna välise valgust kiirgava pinnaga, ning mis piirneb kõnealusel tasandil paiknevate ekraanide servadega, millest igaüks laseb läbi ainult 98 % kogu valgustugevusest nulltelje suunas. Valgusava alumise ja ülemise piirjoone ning külgmiste piirjoonte määramiseks kasutatakse ainult horisontaalsete ja vertikaalsete servadega ekraane.

1.6.3. *Helkuri valgusava*

Helkuri valgusava (1.5.20) – helkuri peegelpinna ortogonaalprojektsioon pinnal, mis asetseb risti helkuri nullteljega ning mis piirneb helkuri valgust peegeldava pinna välisservadega kokkupuutuvate ja nullteljega paralleelsete pindadega. Helkuri valgusava alumise ja ülemise piirjoone ning külgmiste piirjoonte määramiseks kasutatakse ainult vertikaalseid ja horisontaalseid pindu.

1.6.4. *Välised valgust kiirgavad pinnad*

Välised valgust kiirgavad pinnad – väline valgust kiirgav pind teatavas vaatlussuunas on valgust kiirgava pinna ortogonaalprojektsioon vaatlussuunaga ristloodsele tasapinnale (vt 1. liite joonist).

1.7. **Nulltelg**

Nulltelg – valgussignaalile iseloomulik telg, mille määrab kindlaks laterna tootja ning mida kasutatakse võrdlussuunana (H = 0°, V = 0°) fotomeetrilistel mõõtmistel ning laterna paigaldamisel traktorile.

1.8. **Nullkese**

Nullkese – nulltelje ja välise valgust kiirgava pinna lõikepunkt, mille määrab kindlaks laterna tootja.

1.9. **Geomeetrilise nähtavuse nurgad**

Geomeetrilise nähtavuse nurgad – nurgad, mis määravad kindlaks miinimumruuminurga välja, mille ulatuses laterna väline valgust kiirgav pind peab nähtav olema. See ruuminurga väli määratakse

▼B

kera segmentide abil, mille kese langeb ühte laterna nullkeskmega ning mille ekvaator on paralleelne maapinnaga. Segmendid määratakse vastavalt nullteljele. Horisontaalnurgad β vastavad pikkusele ja vertikaalnurgad α vastavad laiusele. Geomeetrilise nähtavuse nurkade sees ei tohi olla ühtegi takistust laterna välise valgust kiirgava pinna mis tahes osalt lähtuva valguse levikule.

See ei kehti takistuste kohta, mis on olemas laterna tüübikinnituse ajal, kui tüübikinnitus on vajalik.

1.10. **Külgserva äärmine punkt**

Külgserva äärmine punkt – tasapind traktori kummalgi küljel, mis on paralleelne traktori keskmise pikitasapinnaga ning langeb ühte selle külgserva äärmise punktiga, välja arvatud projektsioon, mille tekitavad:

1.10.1. rehvid maapinnaga kokkupuutepunkti lähedal ning rehvi rõhumanomeetrite ühendused;

1.10.2. ratastele paigaldatavad libisemisvastased vahendid;

1.10.3. tahavaatepeeglid;

1.10.4. külgmised suunatulelaternad, küljeääretulelaternad, eesmised ja tagumised ääretulelaternad ja seisutulelaternad;

1.10.5. traktorile kinnitatud tollitõkendid ning nende kinnitus- ja kaitsevahendid.

1.11. **Kogulaius**

Kogulaius – kahe eespool punktis 1.10 määratletud vertikaaltasapinna vaheline kaugus.

1.12. **Üksiklatern**

Üksiklatern – mis tahes kombinatsioon kahest või mitmest identsest või mitteidentsest sama funktsiooniga ja sama värvi laternast, kui see moodustab seadme, mille kõigi valgust kiirgavate pindade projektsioon teataval püsttasapinnal moodustab vähemalt 60 % eespool nimetatud laternate valgust kiirgavate pindade projektsioone ümbritseva kõige väiksema ristküliku pindalast tingimusel, et sellisele kombinatsioonile antakse vajaduse korral tüübikinnitus üksiklaternana.

Sellist kombinatsiooni ei kasutata kaugtulelaternate, lähitulelaternate ja eesmiste udutulelaternate puhul.

1.13. **Kaks laternat või paarisarv laternaid**

Kaks laternat või paarisarv laternaid – üks ribakujuline valgust kiirgav pind, kui see asetseb sümmeetriliselt traktori keskmise pikitasapinnaga, ulatub mõlemal küljel vähemalt 400 mm kaugusele traktori külgserva äärmisest punktist ning on vähemalt 800 mm pikk. Sellise pinna valgustamiseks on vaja vähemalt kahte valgusallikat, mis on paigutatud võimalikult lähedale selle pinna piiridele. Valgust kiirgav pind võib koosneda mitmest kõrvutiasetsevast osast tingimusel, et mitme üksiku valgust kiirgava pinna projektsioonid samal püsttasapinnal hõlmavad vähemalt 60 % nende üksikute valgust kiirgavate pindade projektsioone ümbritseva väikseima ristküliku pindalast.

1.14. **Laternatevaheline kaugus**

Laternatevaheline kaugus – kahe samasuunalise laterna puhul kaugus punkti 1.6 kohaselt määratletud kahe valgusava piirjoonte ortogonaalprojektsioonide vahel kõnealuse suunaga risti asetseval tasapinnal.

1.15. **Lisalatern**

Lisalatern – latern, mille olemasolu on jäetud tootja otsustada.

1.16. **Töökorras oleku märgulamp**

Töökorras oleku märgulamp – märgulamp, mis näitab sisselülitatud seadme töökorras olekut.

▼B

1.17. **Sisselülitatuse märgulamp**

Sisselülitatuse märgulamp – märgulamp, mis näitab seadme sisselülitatust, kuid mitte selle töökorras olekut.

2. EMÜ TÜÜBIKINNITUSE TAOTLEMINE

2.1. Traktoritüübi valgustus- ja valgussignaalseadmete paigaldamisega seotud EMÜ tüübikinnitustaotluse esitab traktori tootja või tootja volitatud esindaja.

2.2. Taotlusega koos tuleb esitada järgmised dokumendid kolmes eksemplaris ning järgmised andmed:

2.2.1. traktoritüübi kirjeldus vastavalt punktis 1.1 osutatud üksikasjadele;

2.2.2. tootja poolt ettenähtud valgustus- ja valgussignaalseadmete loetelu. Loetelu võib sisaldada mitut tüüpi seadmeid iga toimingu jaoks. Iga tüüp peab olema nõuetekohaselt märgistatud (näiteks osa tüübikinnitusmärk, tootja nimi ja aadress jne). Loetelu võib sisaldada ka iga toiminguga seotud järgmisi lisaandmeid: ”või võrdväärsed seadmed”;

2.2.3. valgustus- ja valgussignaalseadmeid tervikuna kujutav põhijoonis, millel on esitatud eri laternate asend traktoril;

2.2.4. iga üksiklaterna põhijoonis (põhijoonised), millel on kujutatud punktis 1.6 määratletud valgusavad.

2.3. Tüübikinnituse saamiseks esitatud traktoritüüpi esindav tühimassiga traktor, millele on punkti 2.2.2 kohaselt paigaldatud valgustus- ja valgussignaalseadmed, tuleb esitada tüübikinnituskatsetuste eest vastutavale tehnilisele talitusele.

2.4. II lisas ettenähtud dokument lisatakse tüübikinnitusdokumendile.

3. ÜLDSPETSIFIKATSIOONID

3.1. Valgustus- ja valgussignaalseadmed peavad olema paigaldatud nii, et tavapärastes kasutustingimustes, olenemata võimalikust vibratsioonist, säiliksid nende käesolevas lisas ettenähtud karakteristikud sellisel määral, et traktor vastaks käesolevas lisas ettenähtud nõuetele. Eelkõige peab olema välistatud laternate tahtmatu reguleerimine.

3.1.1. Traktorid peavad olema varustatud elektriühendustega, mis võimaldavad eemaldatava valgussignaalsüsteemi kasutamist. Eelkõige peab traktoritele olema paigaldatud püsivalt ühendatud pistikupesa, mida soovitatakse standardis ISO R 1724 (6- või 12voldiliste elektrisüsteemidega sõidukite elektriühendused, mida rakendatakse eriti erasõiduautode ja kerghaagiste või haagissuvilate puhul) (esimene trükk, aprill 1970) või ISO R 1185 (Elektriühendused vedavate sõidukite ja veetavate tehnoloogiliste haagismasinate vahel, millel on 24voldine elektrisüsteem ja mida kasutatakse rahvusvaheliseks kaubanduslikuks transpordiks) (esimene trükk, märts 1970). Standardi ISO R 1185 puhul piirneb 2. kontakti funktsioon tagumise ääretulelaterna ja vasakul küljel asuva küljeääretulelaternaga.

3.2. Punktides 1.5.7, 1.5.8 ja 1.5.9 kirjeldatud laternad peavad olema paigaldatud sellisel viisil, et nende reguleerimine oleks kerge.

3.3. Kõigi valgussignaalseadmete puhul peab laterna nulltelg pärast laterna traktorile paigaldamist olema paralleelne teel liikuva traktori kandetasapinnaga ja traktori pikitasapinnaga. Igas suunas on lubatud hälve ±3°. Peale selle tuleb täita kõiki tootja poolt seoses paigaldamisega esitatud konkreetseid juhiseid.

3.4. Konkreetsete juhiste puudumise korral kontrollitakse laternate kõrgust ja reguleeritust tasasele horisontaalsele pinnale asetatud tühimassiga traktoril.

3.5. Erinõuete puudumise korral peab paarislatern olema:

3.5.1. paigaldatud traktorile keskmise pikitasapinnaga sümmeetriliselt;

3.5.2. üksteise ja keskmise pikitasapinna suhtes sümmeetriliselt asetatud;

3.5.3. ühesuguste kolorimeetriliste karakteristikutega;

3.5.4. põhiliselt ühesuguste fotomeetriliste karakteristikutega.

3.6. Ebasümmeetrilise väliskujuga traktorite puhul peavad punktides 3.5.1 ja 3.5.2 esitatud nõuded olema täidetud võimalikult suures ulatuses. Need nõuded loetakse täidetuks, kui kahe laterna kaugus keskmisest pikitasapinnast ja kandetasapinnast on võrdne.

▼B

3.7. Eri funktsioonidega laternad võivad olla sõltumatud või grupeeritud, kombineeritud või ühes seadmes vastastikku ühendatud tingimusel, et iga selline latern vastab sellele laternale ettenähtud nõuetele.

3.8. Suurimat kõrgust maapinnast mõõdetakse valgusava kõige kõrgemast punktist ning väikseimat kõrgust valgusava kõige madalamast punktist.

3.9. Erinõuete puudumisel tohivad vilkuvat tuld kiirata ainult suunatulelaternad ja ohutuled.

3.10. Punane tuli ei tohi olla nähtav sõiduki eest ning sõiduki taga ei tohi olla nähtav ühegi muu kui tagurdustulelaterna või töötule valge tuli.

See nõue loetakse täidetuks, kui:

3.10.1. punase tule nähtavus eest: punane tuli ei ole eest otse nähtav vaatlejale, kes liigub 1. vööndis püsttasapinnal 25 m kaugusel traktori ees (vt 2. liide, joonis 1);

3.10.2. valge tule nähtavus tagant: valge tuli ei ole tagant otse nähtav vaatlejale, kes liigub 2. vööndis püsttasapinnal 25 m kaugusel traktori taga (vt 2. liide, joonis 2).

3.10.3. 1. ja 2. vöönd on vastavates tasapindades vaatleja poolt nähtuna piiratud järgmiselt:

3.10.3.1. kõrgus: kahe maapinnast vastavalt 1 m ja 2,2 m kõrgusel asuva horisontaaltasapinnaga;

3.10.3.2. laius: kahe vertikaaltasapinnaga, mis moodustavad vastavalt traktori eesmise ja tagumise tasapinnaga 15kraadise nurga ning läbivad keskmise tasapinna suhtes traktorist väljaspool vertikaaltasapindade lõikumispunkti(d) ja on traktori keskmise pikitasapinnaga paralleelsed ja piiritlevad laia rattavahega traktori kogulaiuse.

Mitme lõikumispunkti puhul valitakse 1. vööndi jaoks eesmine kõige kaugem punkt ning 2. vööndi jaoks tagumine kõige kaugem punkt.

3.11. Elektriühendused peavad olema sellised, et eesmisi ja tagumisi ääretulelaternaid, küljeääretulelaternaid (kui need on olemas) ning numbritulelaternat on võimalik sisse ja välja lülitada ainult samaaegselt.

3.12. Elektriühendused peavad olema sellised, et kaug- ja lähitulelaternaid ning eesmisi ja tagumisi udutulelaternaid on võimalik sisse lülitada ainult juhul, kui ka punktis 3.11 nimetatud laternad on sisse lülitatud. See nõue ei kehti siiski kaug- või lähitulelaternate kohta, kui nende hoiatavad valgussignaalid kujutavad lähitulelaternate üksteisele lühikese intervalliga järgnevaid signaale või kaugtulelaternate üksteisele järgnevaid signaale või vaheldumisi lähi- ja kaugtulelaternate üksteisele lühikese intervalliga järgnevaid signaale.

3.13. Laternate või helkurite kiiratava valguse värvus:

— kaugtulelatern: valge või►M3 ———— ◄,

— lähitulelatern: valge või►M3 ———— ◄,

— eesmine udutulelatern: valge või kollane,

— tagurdustulelatern: valge,

— suunatulelatern: merevaigukollane,

— ohutuli: merevaigukollane,

— piduritulelatern: punane,

— numbritulelatern: valge,

— eesmine ääretulelatern: valge►M3 ———— ◄,

— tagumine ääretulelatern: punane,

— tagumine udutulelatern: punane,

— seisutulelatern: ees valge, taga punane, merevaigukollane juhul, kui seisutulelatern on ühendatud külgmiste suunatulelaternatega,

— töötuli: erinõuded puuduvad,

— küljeääretulelatern: ees valge, taga punane,

— tagumine mittekolmnurkne helkur: punane.

▼M3

———

▼B

3.14. Töökorras oleku märgulambid võivad täita sisselülitatuse märgulampide funktsiooni.

3.15. **Peitlaternad**

3.15.1. Laternate peitmine on keelatud, välja arvatud kaugtulelaternate, lähitulelaternate ja eesmiste udulaternate puhul, mille peitmine on lubatud, kui neid ei kasutata.

3.15.2. Tööasendis valgustusseade peab jääma tööasendisse ka punktis 3.15.2.1 nimetatud talitushäire puhul ning ka sellisel juhul, kui nimetatud talitushäirega koos esineb mõni punktis 3.15.2.2 kirjeldatud talitushäire.

3.15.2.1. Laterna kasutamiseks vajaliku toite puudumine.

3.15.2.2. Vooluringi katkestus, takistus või lühis või maaühendus, rikked hüdraulilistes või pneumojuhtmetes, kõritrossides, solenoidides või muudes osades, mis juhivad ja kannavad üle peitseadmeid käivitavat voolu.

3.15.3. Peitseadmete rikke puhul peab saama peitlaterna tööasendisse panna ilma tööriistade abita.

3.15.4. Valgustusseadmed peab saama tööasendisse panna ja sisse lülitada ka ühe lülitusseadise abil, välistamata võimalust panna seadmed tööasendisse neid sisse lülitamata. Grupeeritud kaug- ja lähitulelaternate puhul on eespool nimetatud lülitusseadist vaja ainult lähitulelaternate sisselülitamiseks.

3.15.5. Juhiistmelt ei tohi olla võimalik tahtlikult peatada sisselülitatud esilaternate liikumist enne nende tööasendisse jõudmist. Kui on oht, et esilaternate liikumine pimestab teisi liiklejaid, siis võib neid sisse lülitada alles pärast lõppasendisse jõudmist.

3.15.6. Temperatuuri –30 kuni +50 °C puhul peab valgustusseade jõudma täielikult avatud asendisse kolme sekundi jooksul alates lülitusseadise esmakordsest käivitamisest.

3.16. **Muudetava asendiga laternad**

3.16.1. Kuni 1 150 mm laiuse rööpmega traktorite puhul võib suunatulelaternate, eesmiste ja tagumiste ääretulelaternate ja piduritulelaternate asend olla muudetav tingimusel, et:

3.16.1.1. kõnealused laternad on nähtavad ka siis, kui nende asendit muudetakse;

3.16.1.2. kõnealuseid laternaid on võimalik lukustada liiklustingimusteks vajalikku asendisse. Lukustamine peab olema automaatne.

4. ERINÕUDED

4.1. **Kaugtulelatern**

4.1.1. *Olemasolu*

Ei ole kohustuslik.

4.1.2. *Arv*

Kaks või neli.

4.1.3. *Järjestus*

Erinõuded puuduvad.

4.1.4. *Asend*

4.1.4.1. Laius:

Valgusava välisservad ei tohi ühelgi juhul olla traktori külgserva äärmisele punktile lähemal kui lähitulelaternate valgusava välisservad.

4.1.4.2. Kõrgus:

Erinõuded puuduvad.

4.1.4.3. Pikkus:

Võimalikult traktori ees; kiiratav valgus ei tohi siiski mingil juhul tekitada juhile otse ega kaudselt traktori tahavaatepeeglite ja/või muude valgust peegeldavate pindade kaudu ebamugavusi.

▼B

4.1.5. *Geomeetriline nähtavus*

Valgusava nähtavus, kaasa arvatud valgusava need alad, mis asjaomases vaatlussuunas tunduvad olevat valgustamata, peab olema tagatud koonilises ruumis, mille määratlevad valgusava perimeetrilt lähtuvad ning esilaterna nullteljega vähemalt 5kraadise nurga moodustavad sirged.

4.1.6. *Reguleeritus*

Ette.

Peale õige reguleerituse säilitamiseks vajalike seadmete ning juhul, kui sõidukil on kaks paari kaugtulelaternaid, võib üks paar, mis koosneb ainult kaugtulelaternatena toimivatest esilaternatest, olla pööratav olenevalt roolipööramisnurgast, kusjuures pööramistelg peab olema peaaegu vertikaalne.

4.1.7. *Võib olla grupeeritud*

lähitulelaterna ja muude esilaternatega.

4.1.8. *Ei tohi olla kombineeritud*

ühegi muu laternaga.

4.1.9. *Võib olla vastastikku ühendatud:*

4.1.9.1. lähitulelaternaga, välja arvatud juhul, kui kaugtulelatern on pööratav olenevalt roolipööramisnurgast;

4.1.9.2. eesmise ääretulelaternaga;

4.1.9.3. eesmise udutulelaternaga;

4.1.9.4. seisutulelaternaga.

4.1.10. *Elektriühendused*

4.1.10.1. Kaugtulelaternad võivad olla sisse lülitatud kas samaaegselt või paarikaupa. Lähitule ümberlülitamisel kaugtuleks peab vähemalt üks paar kaugtulelaternaid olema sisse lülitatud. Kaugtule ümberlülitamisel lähituleks peavad kõik kaugtulelaternad olema samaaegselt välja lülitatud.

4.1.10.2. Lähitulelaternad ja kaugtulelaternad võivad olla korraga sisse lülitatud.

4.1.11. *Sisselülitatuse märgulamp*

Kohustuslik.

4.1.12. *Muud nõuded*

4.1.12.1. Samaaegselt sisselülitatavate kaugtulede valgusvihu suurim valgustugevus kokku ei tohi olla üle 225 000 cd.

4.1.12.2. Suurim valgustugevus saadakse osa tüübikinnituse ajal mõõdetud ja asjakohastele tüübikinnitustunnistustele märgitud üksikute suurimate valgustugevuste kokkuliitmise teel.

4.2. **Lähitulelaternad:**

4.2.1. *Olemasolu*

Kohustuslik.

4.2.2. *Arv*

Kaks.

4.2.3. *Järjestus*

Erinõuded puuduvad.

4.2.4. *Asend*

4.2.4.1. Laius:

Erinõuded puuduvad.

4.2.4.2. Kõrgus maapinnast:

4.2.4.2.1. kui on paigaldatud ainult kaks lähitulelaternat:

▼B

— minimaalselt 500 mm,

— maksimaalselt 1 200 mm.

Seda kõrgust võib suurendada 1 500 millimeetrini, kui 1 200 mm kõrgus ei ole traktori kuju tõttu võimalik, võttes arvesse traktori kasutustingimusi ja töövarustust;

▼M3

4.2.4.2.2. traktoritele, mille ette on võimalik paigaldada teisaldatavaid seadmeid, on lubatud lisaks punktis 4.2.4.2.1 nimetatud tuledele paigaldada kaks lähituld kõrgusele kuni 3 000 mm, eeldusel, et elektriühendused on sellised, et kahte paari lähitulesid ei ole võimalik samaaegselt sisse lülitada.

▼B

4.2.4.3. Pikkus:

Võimalikult traktori ees; kiiratav valgus ei tohi siiski mingil juhul tekitada juhile otse ega kaudselt traktori tahavaatepeeglite ja/või muude valgust peegeldavate pindade kaudu ebamugavusi.

4.2.5. *Geomeetriline nähtavus*

Määratletakse nurkade α ja β abil punkti 1.9 kohaselt:

α = 15° ülespoole ja 10° allapoole;

β = 45° väljapoole ja 5º sissepoole.

Selle välja piires peab olema nähtav peaaegu kogu laterna valgust kiirgav pind.

Laterna lähedal asuvad paneelid või muud seadmeosad ei tohi tekitada peegeldusi, mis põhjustavad ebamugavusi teistele liiklejatele.

4.2.6. *Reguleeritus*

4.2.6.1. Lähitulelaternate reguleeritus ei tohi muutuda olenevalt roolipööramisnurgast.

4.2.6.2. Kui lähitulelaternate kõrgus on suurem või võrdne 500 mm ja väiksem või võrdne 1 200 mm, peab lähitule valgusvihku olema võimalik suunata 0,5–4 % võrra allapoole.

4.2.6.3. Kui lähitulelaternad on kõrgemal kui 1 200 mm, kuid madalamal kui 1 500 mm, suurendatakse punktis 4.2.6.2 sätestatud 4 % piirmäära 6 %-ni; punktis 4.2.4.2.2 nimetatud lähitulelaternad peavad olema reguleeritud nii, et laternast 15 m kauguselt mõõdetuna paikneks valgustatud vööndit valgustamata vööndist eraldav horisontaaljoon kõrgusel, mis oleks võrdne ainult poole maapinna ja laterna keskme vahelise kaugusega.

4.2.7. *Võib olla grupeeritud*

kaugtulelaterna ja muude esilaternatega.

4.2.8. *Ei tohi olla kombineeritud*

ühegi muu laternaga.

4.2.9. *Võib olla vastastikku ühendatud:*

4.2.9.1. kaugtulelaternaga, välja arvatud juhul, kui kaugtulelatern on pööratav olenevalt roolipööramisnurgast;

4.2.9.2. muude esilaternatega.

4.2.10. *Elektriühendused*

Lähituledele ümberlülitamisel peab lülitusseade välja lülitama samaaegselt kõik kaugtulelaternad.

Lähitulelaternad ja kaugtulelaternad võivad olla korraga sisse lülitatud.

4.2.11. *Sisselülitatuse märgulamp*

Ei ole kohustuslik.

4.2.12. *Muud nõuded*

Punktis 3.5.2 esitatud nõuded ei kehti lähitulelaternate kohta.

▼B

4.3. **Eesmine udutulelatern**

4.3.1. *Olemasolu*

Ei ole kohustuslik.

4.3.2. *Arv*

Kaks.

4.3.3. *Järjestus*

Erinõuded puuduvad.

4.3.4. *Asend*

4.3.4.1. Laius:

Erinõuded puuduvad.

4.3.4.2. Kõrgus:

Mitte alla 250 mm maapinnast.

Ükski valgusava punkt ei tohi asuda kõrgemal lähitulelaterna valgusava kõrgeimast punktist.

4.3.4.3. Pikkus:

Võimalikult traktori ees; kiiratav valgus ei tohi siiski mingil juhul tekitada juhile otse ega kaudselt traktori tahavaatepeeglite ja/või muude valgust peegeldavate pindade kaudu ebamugavusi.

4.3.5. *Geomeetriline nähtavus*

Määratletakse nurkade α ja β abil punkti 1.9 kohaselt:

α = 5° ülespoole ja allapoole,

β = 45° väljapoole ja 5º sissepoole.

4.3.6. *Reguleeritus*

Eesmiste udulaternate reguleeritus ei tohi muutuda olenevalt roolipööramisnurgast.

Need peavad olema suunatud ette, ilma et need pimestaksid või häiriksid vastassuunas liikuvate sõidukite juhte ja teisi liiklejaid.

4.3.7. *Võib olla grupeeritud*

muude esilaternatega.

4.3.8. *Ei tohi olla kombineeritud*

muude esilaternaga.

4.3.9. *Võib olla vastastikku ühendatud*

4.3.9.1. kaugtulelaternatega, mis ei ole pööratavad olenevalt roolipööramisnurgast, kui esilaternaid on neli;

4.3.9.2. eesmiste ääretulelaternatega;

4.3.9.3. seisutulelaternaga.

4.3.10. *Elektriühendused*

Udutulelaternat peab saama sisse ja välja lülitada sõltumata kaug- või lähitulelaternatest ja vastupidi.

4.3.11. *Sisselülitatuse märgulamp*

Ei ole kohustuslik.

4.4. **Tagurdustuled**

4.4.1. *Olemasolu*

Ei ole kohustuslik.

▼B

4.4.2. *Arv*

Üks või kaks.

4.4.3. *Järjestus*

Erinõuded puuduvad.

4.4.4. *Asend*

4.4.4.1. Laius:

Erinõuded puuduvad.

4.4.4.2. Kõrgus:

Mitte alla 250 mm ja mitte üle 1 200 mm maapinnast.

4.4.4.3. Pikkus:

Traktori taga.

4.4.5. *Geomeetriline nähtavus*

Määratletakse nurkade α ja β abil punkti 1.9 kohaselt:

α = 15° ülespoole ja 5º allapoole,

β = 45° paremale ja vasakule, kui laternaid on ainult üks,

β = 45° väljapoole ja 30º sissepoole, kui laternaid on kaks.

4.4.6. *Reguleeritus*

Tahapoole.

4.4.7. *Võib olla grupeeritud*

mis tahes muude tagalaternatega.

4.4.8. *Ei tohi olla kombineeritud*

muude laternatega.

4.4.9. *Ei tohi olla vastastikku ühendatud*

muude laternatega.

4.4.10. *Elektriühendused*

Latern saab süttida ainult juhul, kui tagasikäik on sisse lülitatud ning kui mootori käivitamist või seiskamist juhtiv seadis on mootori tööd võimaldavas asendis.

Latern ei tohi süttida või jääda põlema, kui üks eespool nimetatud nõuetest on täitmata.

4.4.11. *Märgulamp*

Ei ole kohustuslik.

4.5. **Suunatulelatern**

4.5.1. *Olemasolu* (vt 3. liide)

Kohustuslik. Suunatulelaternate tüübid jagunevad kategooriatesse (1., 2. ja 5.), mille paigaldamisel traktorile on kindel järjestus (A–D).

Järjestus A on lubatud ainult traktoritel, mille kogupikkus ei ole suurem kui 4,60 m ja mille valgusavade välisservade vaheline kaugus ei ole suurem kui 1,60 m.

Järjestused B, C ja D kehtivad kõigi traktorite suhtes.

▼M4

Lisasuunatulelaternad mittekohustuslikud.

▼B

4.5.2. *Arv*

Seadmete arv peab võimaldama anda signaale, mis vastavad ühele punktis 4.5.3 osutatud järjestustest.

4.5.3. *Järjestus* (vt 3. liide).

A — kaks eesmist suunatulelaternat (1. kategooria),

— kaks tagumist suunatulelaternat (2. kategooria).

Need laternad võivad olla sõltumatud, grupeeritud või kombineeritud.

B — kaks eesmist suunatulelaternat (1. kategooria),

— kaks korduvat külgmist suunatulelaternat (5. kategooria),

— kaks tagumist suunatulelaternat (2. kategooria).

Eesmised ja korduvad külgmised laternad võivad olla sõltumatud, grupeeritud või kombineeritud.

C — kaks eesmist suunatulelaternat (1. kategooria),

— kaks tagumist suunatulelaternat (2. kategooria),

— kaks korduvat külgmist suunatulelaternat (5. kategooria).

D — kaks eesmist suunatulelaternat (1. kategooria),

— kaks tagumist suunatulelaternat (2. kategooria).

4.5.4. *Asend*

4.5.4.1. Laius:

Traktori keskmisest pikitasapinnast kaugeim valgusava punkt ei tohi olla traktori külgserva äärmisest punktist kaugemal kui 400 mm.

Kahe valgusava siseservade vaheline kaugus ei tohi olla alla 500 mm.

Kui tagumise suunatulelaterna ja vastava tagumise ääretulelaterna vaheline vertikaalkaugus ei ole üle 300 mm, siis võib traktori külgserva äärmise punkti ja tagumise suunatulelaterna välisserva vaheline kaugus ületada traktori külgserva äärmise punkti ja vastava tagumise ääretulelaterna välisserva vahelise kauguse kõige rohkem 50 mm võrra.

Eesmiste suunatulelaternate valgusava peab olema vähemalt 40 mm kaugusel lähitulelaternate või udutulelaternate (kui need on olemas) valgusavast. Väiksem kaugus on lubatud juhul, kui valgustugevus suunatulelaterna nullteljel on vähemalt 400 cd.

▼M4

4.5.4.2. Kõrgus:

Maapinnast:

— vähemalt 500 mm 5. kategooria suunatulelaternate puhul,

— vähemalt 400 mm 1. ja 2. kategooria suunatulelaternate puhul,

— kuni 1 900 mm kõigi kategooriate puhul.

Kui traktori ehitus ei võimalda kõnealust maksimumväärtust kasutada, võib valgusava kõrgeim punkt olla 2 300 mm kõrgusel maapinnast 5. kategooria suunatulelaternate puhul, järjestusele A vastavate 1. ja 2. kategooria suunatulelaternate puhul, järjestusele B vastavate 1. ja 2. kategooria suunatulelaternate puhul ja järjestusele D vastavate 1. ja 2. kategooria suunatulelaternate puhul; muudele järjestustele vastavate 1. ja 2. kategooria suunatulelaternate puhul võib see olla 2 100 mm kõrgusel,

— kuni 4 000 mm mittekohustuslike suunatulelaternate puhul.

▼B

4.5.4.3. Pikkus:

Kaugus külgmise suunatulelaterna (järjestused B ja C) valgusava nullkeskme ja traktori kogupikkuse eesmist piirjoont tähistava püsttasapinna vahel ei tohi olla üle 1 800 mm. Kui traktori ehituse tõttu ei ole võimalik täita minimaalse nähtavusnurgaga seotud nõudeid, võib kõnealust kaugust suurendada 2 600 millimeetrini.

4.5.5. *Geomeetriline nähtavus*

Horisontaalnurk (vaata 3. liide).

▼B

Vertikaalnurk:

horisontaaltasapinnast 15° ülespoole ja allapoole. Vertikaalnurka horisontaaltasapinnast allpool võib vähendada 10 kraadini järjestustele B ja C vastavate külgmiste korduvate suunatulelaternate puhul, kui nende kõrgus maapinnast ei ole üle 1 500 mm. Sama kehtib järjestustele B ja D vastavate 1. kategooria suunatulelaternate puhul.

4.5.6. *Reguleeritus*

Kui tootja on ette näinud paigaldamisega seotud erinõuded, siis tuleb neid täita.

4.5.7. *Võib olla grupeeritud*

ühe või mitme laternaga, mis ei tohi olla peidetud.

4.5.8. *Ei tohi olla kombineeritud*

muu laternaga, välja arvatud punktis 4.5.3 osutatud järjestuste kohaselt.

4.5.9. *Võib olla vastastikku ühendatud*

ainult seisutulelaternaga, kuid ainult 5. kategooria suunatulelaternate puhul.

4.5.10. *Elektriühendused*

Suunatulelaternad lülituvad sisse muudest laternatest sõltumatult. Kõik traktori ühel küljel asuvad suunatulelaternad lülitatakse sisse ja välja ühe lülitusseadise abil ning peavad vilkuma ühe ja sama intervalliga.

4.5.11. *Töökorras oleku märgulamp*

Kohustuslik kõigi suunatulelaternate puhul, mis ei ole otseselt sõidukijuhi vaateväljas. See võib olla optiline või helisignaal või mõlemad.

Optiline märgutulelamp on vilkuv tuli, mis kõigi muude suunatulelaternate kui korduvate külgmiste suunatulelaternate talitlushäire puhul lülitub välja või on sisse lülitatud, kuid ei vilgu, või mille vilkumissagedus muutub märgatavalt. Kui see on ainult helisignaal, siis peab see olema hästi kuuldav ning selle sagedus peab märgatavalt muutuma mis tahes talitlushäire puhul.

Kui traktor on seadistatud haagise vedamiseks, siis peab traktoril olema eri optiline töökorrasoleku märgulamp haagise suunatulelaternate jaoks juhul, kui haagist vedava sõiduki märgulamp ei võimalda näha traktori suunatulelaternate kombinatsiooni ükskõik millise laterna tõrget.

4.5.12. *Muud nõuded*

Tuli peab olema vilkuv ning vilkuma sagedusega 90 ± 30 korda minutis.

Tuli peab süttima kuni ühe sekundi jooksul ning esimest korda kustuma kuni pooleteise sekundi jooksul pärast valgussignaali lülitusseadise kasutamist.

Kui traktoril on haagise vedamise luba, siis kasutatakse traktori suunatulelaternate lülitusseadist ka haagise suunatulelaternate puhul.

Ühe suunatulelaterna tõrke puhul, v.a lühis, peavad teised edasi vilkuma, kuid sellisel juhul võib vilkumissagedus ettenähtust erineda.

4.6. **Ohutuli**

4.6.1. *Olemasolu*

Kohustuslik.

▼B

4.6.2.	*Arv*	Vastavalt punkti 4.5 vastavatele pealkirjadele.
4.6.3.	Järjestus	
4.6.4.	*Asend*	
4.6.4.1.	Laius	
4.6.4.2.	Kõrgus	
4.6.4.3.	Pikkus	
4.6.5.	Geomeetriline nähtavus	
4.6.6.	*Reguleeritus*	
4.6.7.	*Võib/ei tohi olla grupeeritud*	
4.6.8.	*Võib/ei tohi olla kombineeritud*	
4.6.9.	*Võib/ei tohi olla vastastikku ühendatud*	

4.6.10. *Elektriühendused*

Signaal lülitatakse sisse ja välja eraldiseisva lülitusseadise abil, millega pannakse kõik suunatulelaternad sama intervalliga vilkuma.

4.6.11. *Sisselülitatuse märgulamp*

Kohustuslik. Vilkuv ohutuli, mis võib toimida koos punktis 4.5.11 nimetatud märgulambiga/märgulampidega.

4.6.12. *Muud nõuded*

Vastavalt punktile 4.5.12. Kui traktor on seadistatud haagise vedamiseks, siis peab ohutule lülitusseadise abil saama sisse lülitada ka haagise suunatulelaternaid. Ohutuli peab toimima ka juhul, kui mootorit käivitav või seiskav seade on asendis, mis ei võimalda mootorit käivitada.

4.7. **Piduritulelaternad**

4.7.1. *Olemasolu*

►**M3** Kohustuslik ◄.

4.7.2. *Arv*

Kaks.

4.7.3. *Järjestus*

Erinõuded puuduvad.

4.7.4. *Asend*

4.7.4.1. Laius:

Laternatevaheline kaugus vähemalt 500 mm. Kaugust võib vähendada 400 millimeetrini, kui sõiduki kogulaius on alla 1 400 mm.

4.7.4.2. Kõrgus:

Maapinnast: vähemalt 400 mm, kuni 1 900 mm või ►**M4** 2 300 mm ◄, kui kere kuju ei võimalda piirväärtust 1 900 mm.

4.7.4.3. Pikkus:

Traktori taga.

4.7.5. *Geomeetriline nähtavus*

Horisontaalnurk:

45° väljapoole ja sissepoole.

Vertikaalnurk:

horisontaaltasapinnast 15° ülespoole ja allapoole. Vertikaalnurka horisontaaltasapinnast allpool võib vähendada kümne kraadini laternate puhul, mille kõrgus on alla 1 500 mm maapinnast; viie kraadini laternate puhul, mille kõrgus on alla 750 mm maapinnast.

▼B

4.7.6. *Reguleeritus*

Traktori taha.

4.7.7. *Võib olla grupeeritud*

ühe või mitme muu tagalaternaga.

4.7.8. *Ei tohi olla kombineeritud*

muu laternaga.

4.7.9. *Võib olla vastastikku ühendatud*

tagumise ääretulelaternaga või seisutulelaternaga.

4.7.10. *Elektriühendused*

peavad süttima sõidupiduri sisselülitamisel.

4.7.11. *Töökorras oleku märgulamp*

Ei ole kohustuslik. Olemasolu korral peab see olema mittevilkuv ohutuli, mis süttib piduritulelaternate talitlushäire puhul.

4.7.12. *Muud nõuded*

Piduritulelaternate valgustugevus peab olema märkimisväärselt suurem tagumiste ääretulelaternate valgustugevusest.

4.8. **Numbritulelatern**

4.8.1. *Olemasolu*

Kohustuslik.

4.8.2. *Arv*

4.8.3. *Järjestus*

4.8.4. *Asend*

4.8.4.1. Laius

4.8.4.2. Kõrgus

4.8.4.3 Pikkus

4.8.5. Geomeetriline nähtavus

4.8.6. *Reguleeritus*

} Selline, et seade suudab valgustada registreerimismärgi jaoks ettenähtud ala.

4.8.7. *Võib olla grupeeritud*

ühe või mitme tagalaternaga.

4.8.8. *Võib olla kombineeritud*

tagumiste ääretulelaternatega.

4.8.9. *Ei tohi olla vastastikku ühendatud*

muu laternaga.

4.8.10. *Elektriühendused*

Seade peab sisse lülituma ainult samaaegselt tagumiste ääretulelaternatega.

4.8.11. *Sisselülitatuse märgulamp*

Ei ole kohustuslik. Olemasolu korral peaks selle ülesannet täitma eesmiste ja tagumiste ääretulelaternate märgulamp.

4.9. **Eesmised ääretulelaternad**

4.9.1. *Olemasolu*

Kohustuslik.

4.9.2. *Arv*

Kaks või neli (vaata punkt 4.2.4.2.2).

4.9.3. *Järjestus*

Erinõuded puuduvad.

▼B

4.9.4. *Asend*

4.9.4.1. Laius:

Traktori keskmisest pikitasapinnast kõige kaugemal asuv valgusava punkt ei tohi olla traktori külgserva äärmisest punktist kaugemal kui 400 mm.

Lubatud väikseim kaugus kahe valgusava siseservade vahel peab olema vähemalt 500 mm.

4.9.4.2. Kõrgus:

Maapinnast: vähemalt 400 mm, kuni 1 900 mm või kuni ►M3 2 300 mm ◄, kui kere kuju ei võimalda eespool ettenähtud piirväärtust 1 900 mm.

4.9.4.3. Pikkus:

Erinõuded puuduvad tingimusel, et laternad on reguleeritud ettepoole ja vastavad punktis 4.9.5 täpsustatud geomeetrilise nähtavuse nurkadele.

4.9.5. *Geomeetriline nähtavus*

Horisontaalnurk:

kahe eesmise ääretulelaterna puhul: 10° sissepoole ja 80° väljapoole. 10kraadist nurka sissepoole võib siiski vähendada viie kraadini, kui kere kuju ei võimalda 10kraadist nurka. Traktorite puhul, mille kogulaius on vähem kui 1 400 mm, võib seda nurka vähendada kolme kraadini, kui kere kuju ei võimalda 10kraadist nurka.

Vertikaalnurk:

horisontaaltasapinnast 15° ülespoole ja allapoole. Vertikaalnurka horisontaaltasapinnast allpool võib vähendada kümne kraadini, kui laterna kõrgus on alla 1 500 mm maapinnast, ja viie kraadini, kui see kõrgus on alla 750 mm maapinnast.

4.9.6. *Reguleeritus*

Ette.

4.9.7. *Võib olla grupeeritud*

mis tahes muu esilaternaga.

4.9.8. *Ei tohi olla kombineeritud*

ühegi muu laternaga.

4.9.9. *Võib olla vastastikku ühendatud*

mis tahes muu esilaternaga.

4.9.10. *Elektriühendused*

Erinõuded puuduvad.

4.9.11. *Märgulamp*

Kohustuslik. Kõnealune märgulamp ei ole vilkuv. Selle olemasolu ei ole vajalik, kui armatuurlaua valgustuse saab sisse lülitada ainult samaaegselt eesmiste ääretulelaternatega.

4.10. **Tagumised ääretulelaternad**

4.10.1. *Olemasolu*

Kohustuslik.

4.10.2. *Arv*

Kaks.

4.10.3. *Järjestus*

Erinõuded puuduvad.

▼B

4.10.4. *Asend*

4.10.4.1. Laius:

Traktori keskmisest pikitasapinnast kõige kaugemal asuv valgusava punkt ei tohi olla traktori külgserva äärmisest punktist kaugemal kui 400 mm.

Kaugus kahe valgusava siseservade vahel peab olema vähemalt 500 mm. Seda kaugust võib vähendada 400 millimeetrini, kui traktori kogulaius on alla 1 400 mm.

4.10.4.2. Kõrgus:

Maapinnast: vähemalt 400 mm, kuni 1 900 mm või kuni ►M4 2 300 mm ◄, kui kere kuju ei võimalda piirväärtust 1 900 mm.

4.10.4.3. Pikkus:

Traktori taga.

4.10.5. *Geomeetriline nähtavus*

Horisontaalnurk:

kahe tagumise ääretulelaterna puhul:

— 45° sissepoole ja 80° väljapoole või

— 80° sissepoole ja 45° väljapoole.

Vertikaalnurk:

horisontaaltasapinnast 15° ülespoole ja allapoole. Vertikaalnurka horisontaaltasapinnast allpool võib vähendada kümne kraadini, kui laterna kõrgus on alla 1 500 mm maapinnast, ja viie kraadini, kui see kõrgus on alla 750 mm maapinnast.

4.10.6. *Reguleeritus*

Tahapoole.

4.10.7. *Võib olla grupeeritud*

mis tahes muu tagalaternaga.

4.10.8. *Võib olla kombineeritud*

numbritulelaternaga.

4.10.9. *Võib olla vastastikku ühendatud*

piduritulelaternaga, tagumise udutulelaternaga või seisutulelaternaga.

4.10.10. *Elektriühendused*

Erinõuded puuduvad.

4.10.11. *Sisselülitatuse märgulamp*

Kohustuslik. Peab olema kombineeritud eesmiste ääretulelaternate märgulambiga.

4.11. **Tagumine udutulelatern**

4.11.1. *Olemasolu*

Ei ole kohustuslik.

4.11.2. *Arv*

Üks või kaks.

4.11.3. *Järjestus*

Peab vastama geomeetrilise nähtavuse tingimustele.

▼B

4.11.4. *Asend*

4.11.4.1. Laius:

Kui on ainult üks udutulelatern, siis peab see asuma traktori keskmise pikitasapinna suhtes traktori sellel küljel, mis on vastassuunaline traktori registreerimisriigis ettenähtud liiklussuunale.

Kõikidel juhtudel peab kaugus tagumise udutulelaterna ja piduritulelaterna vahel olema üle 100 mm.

4.11.4.2. Kõrgus:

Maapinnast: vähemalt 400 mm, kuni 1 900 mm või kuni 2 100 mm, kui kere kuju ei võimalda piirväärtust 1 900 mm.

4.11.4.3. Pikkus:

Traktori taga.

4.11.5. *Geomeetriline nähtavus*

Horisontaalnurk:

25° sissepoole ja väljapoole.

Vertikaalnurk:

horisontaaltasapinnast 5° ülespoole ja allapoole.

4.11.6. *Reguleeritus*

Tahapoole.

4.11.7. *Võib olla grupeeritud*

mis tahes muu tagalaternaga.

4.11.8. *Ei tohi olla kombineeritud*

muude laternatega.

4.11.9. *Võib olla vastastikku ühendatud*

tagumise ääretulelaternaga või seisutulelaternaga.

4.11.10. *Elektriühendused*

Peavad olema sellised, et tagumist udutulelaternat saab sisse lülitada ainult juhul, kui lähitulelaternad või eesmised udutulelaternad on sisse lülitatud.

Kui on olemas eesmised udutulelaternad, siis peab olema võimalik tagumine udutulelatern välja lülitada eesmistest udutulelaternatest sõltumata.

4.11.11. *Sisselülitatuse märgulamp*

Kohustuslik. Sõltumatu, konstantse valgustugevusega ohutuli.

4.12. **Seisutulelatern**

4.12.1. *Olemasolu*

Ei ole kohustuslik.

4.12.2. *Arv*

Oleneb järjestusest.

4.12.3. *Järjestus*

— kaks eesmist laternat ja kaks tagumist laternat või

— üks latern kummalgi küljel.

4.12.4. *Asend*

4.12.4.1. Laius:

Traktori keskmisest pikitasapinnast kõige kaugemal asuv valgusava punkt ei tohi olla traktori külgserva äärmisest punktist kaugemal kui 400 mm.

▼B

Peale selle tuleb ühe laternapaari puhul asetada laternad traktori külgedele.

4.12.4.2. Kõrgus:

Maapinnast: vähemalt 400 mm, kuni 1 900 mm või kuni 2 100 mm, kui kere kuju ei võimalda piirväärtust 1 900 mm.

4.12.4.3. Pikkus:

Erinõuded puuduvad.

4.12.5. *Geomeetriline nähtavus*

Horisontaalnurk:

45° väljapoole, ettepoole ja tahapoole.

Vertikaalnurk:

horisontaaltasapinnast 15° ülespoole ja allapoole. Vertikaalnurka horisontaaltasapinnast allpool võib vähendada kümne kraadini, kui laterna kõrgus on alla 1 500 mm maapinnast; ja viie kraadini, kui see kõrgus on alla 750 mm maapinnast.

4.12.6. *Reguleeritus*

Laternad peavad vastama tingimustele seoses nähtavusega eest ja tagant.

4.12.7. *Võib olla grupeeritud*

mis tahes muu laternaga.

4.12.8. *Ei tohi olla kombineeritud*

muude laternatega.

4.12.9. *Võib olla vastastikku ühendatud*

— ees: ääretulelaternatega, lähitulelaternatega, kaugtulelaternatega ja eesmiste udutulelaternatega,

— taga: ääretulelaternatega, piduritulelaternatega ja tagumiste udutulelaternatega,

— 5. kategooria suunatulelaternatega.

4.12.10. *Elektriühendused*

Elektriühendused peavad võimaldama traktori samal küljel asuva(te) seisutulelaterna(te) sisselülitamist sõltumata ühestki muust laternast.

4.12.11. *Märgulamp*

Ei ole kohustuslik. Märgulambi olemasolu korral ei tohi tekkida selle segamini ajamise võimalust ääretulelaternate märgulambiga.

4.12.12. *Muud nõuded*

Selle laterna funktsiooni võib täita ka traktori samal küljel olevate eesmiste ja tagumiste ääretulelaternate samaaegne sisselülitamine.

4.13. **Küljeääretulelatern**

4.13.1. *Olemasolu*

Ei ole kohustuslik traktoritel, mille laius on üle 2,10 m.

Kõigil muudel traktoritel keelatud.

4.13.2. *Arv*

Kaks eest nähtavat ja kaks tagant nähtavat laternat.

4.13.3. *Järjestus*

Erinõuded puuduvad.

4.13.4. *Asend*

4.13.4.1. Laius:

Võimalikult lähedal traktori külgserva äärmisele punktile.

▼B

4.13.4.2. õrgus:

Suurimal kõrgusel, mis vastab laternate laiusega seotud asendi ja sümmeetrilisuse nõuetele.

4.13.4.3. Pikkus:

Erinõuded puuduvad.

4.13.5. *Geomeetriline nähtavus*

Horisontaalnurk:

80° väljapoole.

Vertikaalnurk:

horisontaaltasapinnast 5° ülespoole ja 20° allapoole.

4.13.6. *Reguleeritus*

Laternad peavad vastama eest ja tagant nähtavusega seotud nõuetele.

4.13.7. *Ei tohi olla grupeeritud*

4.13.8. *Ei tohi olla kombineeritud*

4.13.9. *Ei tohi olla vastastikku ühendatud*

} muude laternatega, välja arvatud punktis 4.2.4.2.2 osutatud juhul.

4.13.10. *Elektriühendused*

Erinõuded puuduvad.

4.13.11. *Märgulamp*

Ei ole kohustuslik.

4.13.12. *Muud nõuded*

Kui kõik muud tingimused on täidetud, siis võib eest nähtava laterna ja tagant nähtava laterna, mis asuvad traktori samal küljel, kombineerida üheks seadmeks.

Külje ääretulelaterna asend vastava ääretulelaterna suhtes peab olema selline, et kaugus mõlema kõnealuse kahe laterna valgusavade üksteisele kõige lähemal asuvate punktide projektsioonide vahel püsttasapinnal ei ole üle 200 mm.

4.14. **Tagumine mittekolmnurkne helkur**

4.14.1. *Olemasolu*

Kohustuslik.

4.14.2. *Arv*

Kaks või neli (vaata punkt 4.14.5.2).

4.14.3. *Järjestus*

Erinõuded puuduvad.

4.14.4. *Asend*

4.14.4.1. Laius:

Traktori keskmisest pikitasapinnast kõige kaugemal asuv valgusava punkt ei tohi olla traktori külgserva äärmisest punktist kaugemal kui 400 mm.

Kaugus helkurite siseservade vahel on vähemalt 600 mm. Kaugust võib vähendada 400 millimeetrini, kui traktori kogulaius on alla 1 300 mm.

4.14.4.2. Kõrgus:

Maapinnast: mitte vähem kui 400 mm ja mitte rohkem kui 900 mm. Ülemist piirmäära võib suurendada 1 200 millimeetrini, kui 900 mm kõrgust ei ole võimalik saavutada ilma kergelt purunevate või painduvate kinnitusseadmete kasutamiseta.

4.14.4.3. Pikkus:

Erinõuded puuduvad.

▼B

4.14.5. *Geomeetriline nähtavus*

4.14.5.1. Horisontaalnurk:

30° sissepoole ja väljapoole.

Vertikaalnurk:

horisontaaltasapinnast 15° ülespoole ja allapoole. Vertikaalnurka horisontaaltasapinnast allpool võib vähendada viie kraadini, kui laterna kõrgus on alla 750 mm maapinnast.

4.14.5.2. Kui eespool toodud asendi ja nähtavusega seotud nõudeid ei ole võimalik täita, võib paigaldada neli helkurit järgmiste paigaldusnõuete kohaselt:

4.14.5.2.1. Kaks helkurit peavad olema maapinnast kuni 900 mm kõrgusel, nende siseservade vaheline kaugus peab olema vähemalt 400 mm ja nähtavuse vertikaalnurk peab olema horisontaaltasapinnast 15° ülespoole.

4.14.5.2.2. Ülejäänud kaks helkurit on maapinnast kuni ►**M4** 2 300 mm ◄ kõrgusel ja vastavad punktide 4.14.4.1 ja 4.14.5.1 nõuetele.

4.14.6. *Reguleeritus*

Tahapoole.

4.14.7. *Võib olla grupeeritud*

mis tahes muu laternaga.

4.14.8. *Muud nõuded*

Helkuri valgusaval võib olla ühiseid osasid mis tahes muu tagalaterna valgusavaga.

4.15. **Töötuli**

4.15.1. *Olemasolu*

Ei ole kohustuslik.

4.15.2. *Arv*

Erinõuded puuduvad.

4.15.3.	*Järjestus*	Erinõuded puuduvad.
4.15.4.	*Asend*	
4.15.4.1.	Laius	
4.15.4.2.	Kõrgus	
4.15.4.3.	Pikkus	
4.15.5.	*Geomeetriline nähtavus*	
4.15.6.	*Reguleeritus*	
4.15.7.	►**M4** *Võib olla grupeeritud* ◄	muu laternaga.
4.15.8.	*Ei tohi olla kombineeritud*	
4.15.9.	*Ei tohi olla vastastikku ühendatud*	

4.15.10. *Elektriühendused*

See latern peab olema valgustatud kõikidest muudest laternatest sõltumatult, pidades silmas asjaolu, et see ei valgusta maanteed ega toimi maanteel signaalseadmena.

4.15.11. *Märgulamp*

Ei ole kohustuslik

5. TOODANGU VASTAVUS

5.1. Iga seeriatoodanguna valmistatud traktor peab vastama käesolevas direktiivis täpsustatud valgustus- ja valgussignaalseadmete paigaldamisega ja nende omadustega seotud tüübikinnituse saanud traktori tüübile.

▼B

1. liide

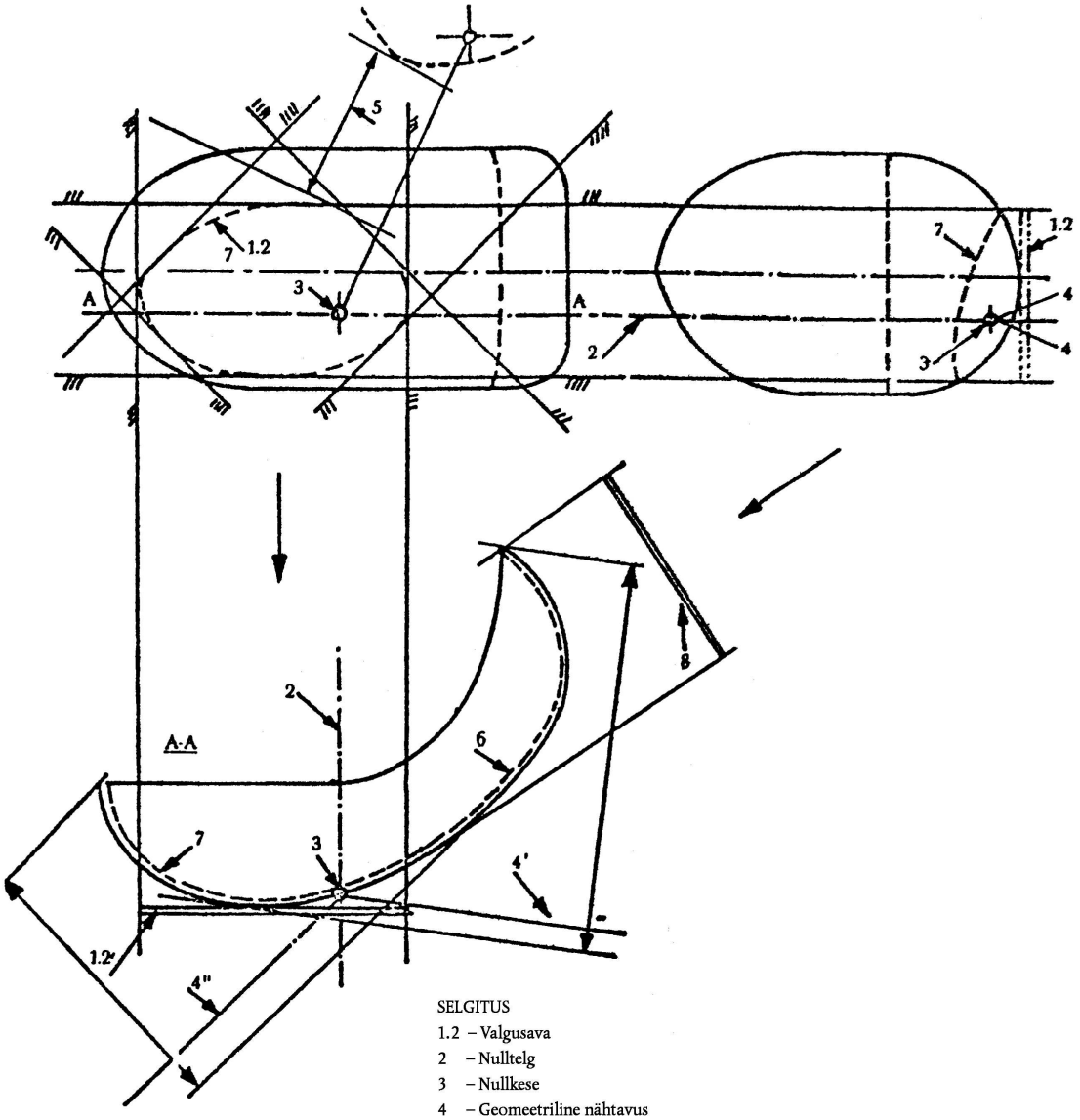

SELGITUS

1.2 – Valgusava
2 – Nulltelg
3 – Nullkese
4 – Geomeetriline nähtavus
5 – Laternatevaheline kaugus
6 – Kiirgav pind
7 – Töötav pind
8 – Väline valgust kiirgav pind
↔ – Geomeetriline nähtavus suundades 4′ and 4″

▼B

2. liide

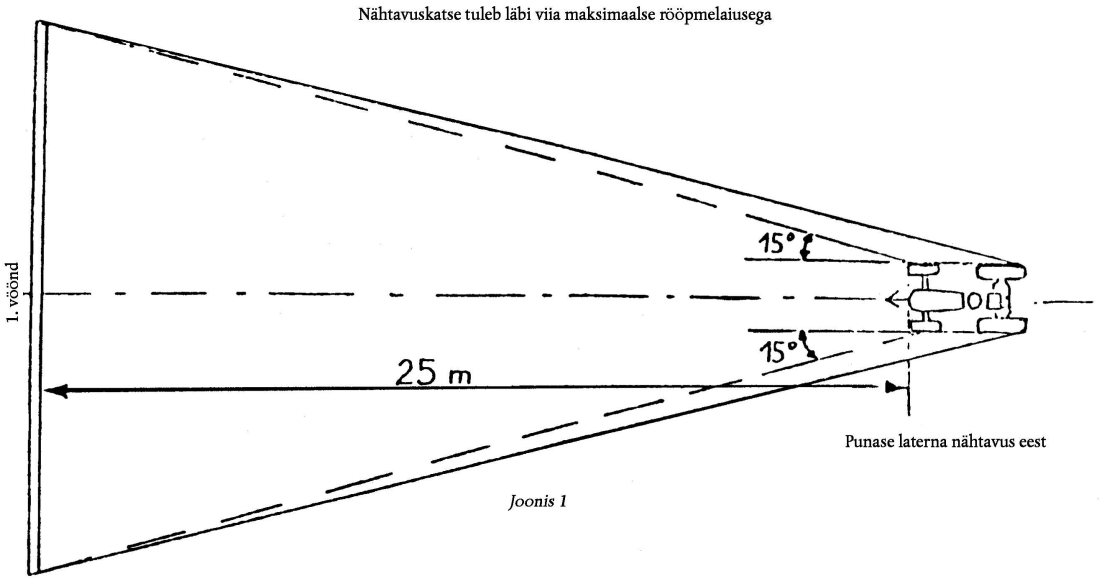

Joonis 1

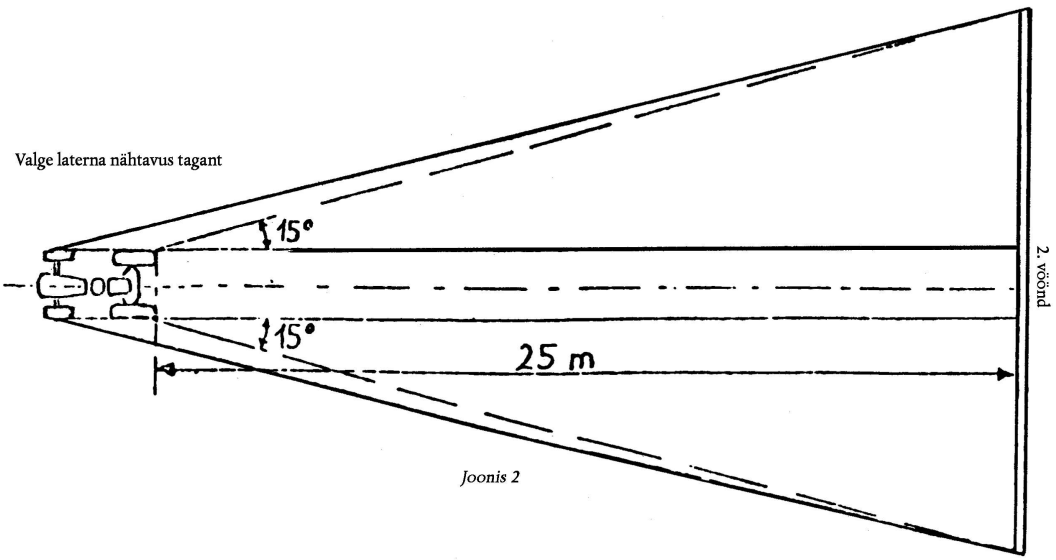

Joonis 2

▼B

3. liide

SUUNATULELATERN: GEOMEETRILINE NÄHTAVUS

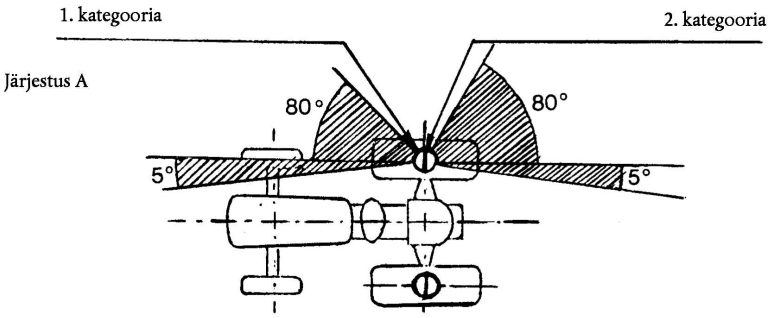

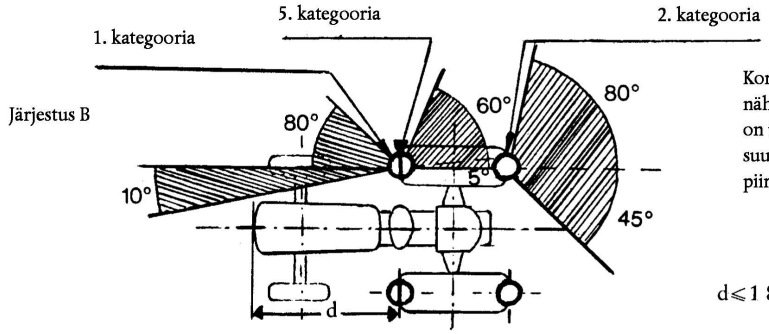

Korduva külgmise suunatulelaterna tagant nähtavuse surnud nurga ettenähtud väärtus 5° on ülemine piirväärtus. Seda väärtust võib siiski suurendada kümne kraadini, kui 5kraadisest piirväärtusest ei ole võimalik kinni pidada.

d⩽1 800 mm

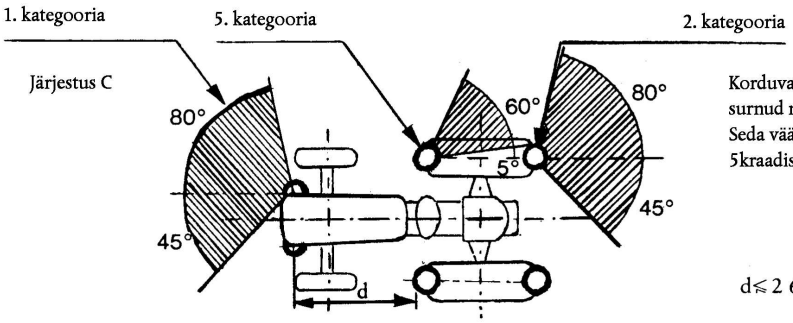

Korduva külgmise suunatulelaterna tagant nähtavuse surnud nurga ettenähtud väärtus 5° on ülemine piirväärtus. Seda väärtust võib siiski suurendada kümne kraadini, kui 5kraadisest piirväärtusest ei ole võimalik kinni pidada.

d⩽2 600 mm

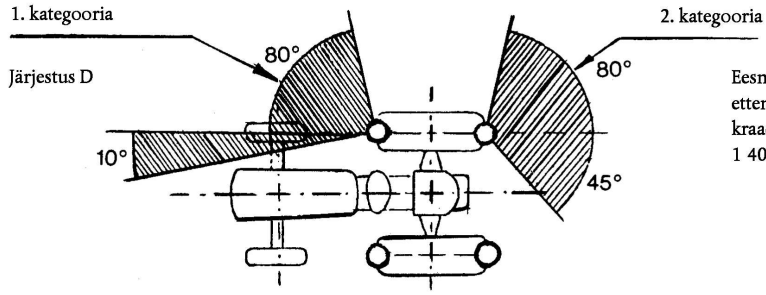

Eesmise suunatulelaterna nähtavuse sisenurga ettenähtud väärtust 10° võib vähendada kolme kraadini traktorite puhul, mille kogulaius ei üle 1 400 millimeetrit.

▼B

II LISA

NÄIDIS

Ametiasutuse nimi

TRAKTORITÜÜBI EMÜ TÜÜBIKINNITUSTUNNISTUSE LISA SEOSES VALGUSTUS- JA VALGUSSIGNAALSEADMETE PAIGALDAMISEGA

▸[1] (Nõukogu direktiivi 74/150/EMÜ (põllu- või metsamajanduslike ratastraktorite tüübikinnitust käsitlevate liikmesriikide õigusaktide ühtlustamise kohta) artikli 4 lõige 2 ja artikkel 10) ◂

EMÜ tüübikinnituse nr

1. Mark (kaubanimi) .....

.2. Sõidukitüüp ja kaubandusliku kirjelduse klassifikatsioon .....

.....

3. Tootja nimi ja aadress .....

.....

4. Tootja esindaja nimi ja aadress (vajaduse korral) .....

.....

5. Tüübikinnituse saamiseks esitatud traktorile paigaldatud valgustusseadmed [1].....

5.1. Kaugtuled: jah/ei [2]

5.2. Lähitulelaternad: jah/ei [2]

5.3. Eesmised udutulelaternad: jah/ei [2]

5.4. Tagurdustulelaternad: jah/ei [2]

5.5. Eesmised suunatulelaternad: jah/ei [2]

5.6. Tagumised suunatulelaternad: jah/ei [2]

5.7. Korduvad külgmised suunatulelaternad: jah/ei [2]

5.8. Märgutuleseade: jah/ei [2]

5.9. Piduritulelaternad: jah/ei [2]

5.10. Tagumine numbritulelatern: jah/ei [2]

5.11. Eesmised ääretulelaternad: jah/ei [2]

5.12. Tagumised ääretulelaternad: jah/ei [2]

5.13. Tagumised udutulelaternad: jah/ei [2]

5.14. Seisutulelaternad: jah/ei [2]

5.15. Küljeääretulelaternad: jah/ei [2]

5.16. Tagumised mittekolmnurksed helkurid: jah/ei [2]

5.17. Töötuli: jah/ei [2]

---

[1] Lisada nõukogu 17. oktoobri 1978. aasta direktiivi 78/933/EMÜ (põllu- ja metsamajanduslike ratastraktoritele, mille ▸[2]_____◂, valgustus- ja valgussignaalseadmete paigaldamist käsitlevate liikmesriikide õigusaktide ühtlustamise kohta) I lisa punktis 12.3 nimetatud traktori põhijoonised.

[2] Mittevajalik maha tõmmata.

▶ [1] **M3**

▶ [2] **M3**

▼B

6. Ekvivalentsed laternad: jah/ei [2] (vt punkt 15) .....

.....

7. Traktori tüübikinnituse saamiseks esitamise kuupäev .....

8. EMÜ tüübikinnituskatseid teostav tehniline talitus .....

.....

9. Tehnilise talituse aruande kuupäev .....

10. Tehnilise talituse aruande number .....

11. Valgustus- ja valgussignaalseadmetega seotud EMÜ tüübikinnitus antakse/andmisest keeldutakse [2] .....

12. Koht .....

13. Kuupäev .....

14. Allkiri .....

15. Käesolevale tüübikinnitustunnistusele on lisatud järgmine eespool esitatud tüübikinnitusmärgiga dokument:

..... tootja poolt ettenähtud valgustus- ja valgussignaalseadme koostisosade loetelu(d); iga seadme puhul on esitatud tootja märgistus ja osa tüübikinnitusmärk.

Kõnealune loetelu/kõnealused loetelud sisaldab/sisaldavad ekvivalentsete laternate nimekirja. [1]

16. Märkused:

.....

.....

.....

.....

.....

.....

[1] Mittevajalik maha tõmmata.